ТИПОВЫЕ КОНСТРУКЦИИ, ИЗДЕЛИЯ И УЗЛЫ ЗДАНИЙ И СООРУЖЕНИЙ

СЕРИЯ 1.220.1-4 м

КОНСТРУКЦИИ КАРКАСА С КОЛОННАМИ СЕЧЕНИЕМ 400Х400 мм ДЛЯ СТРОИТЕЛЬСТВА ОБЩЕСТВЕННЫХ ЗДАНИЙ С ИСПОЛЬЗОВАНИЕМ ВЕЧНОМЕРЗЛЫХ ГРУНТОВ ОСНОВАНИЯ ПО ПРИНЦИПУ I

ВЫПУСК 2-1

КОЛОННЫ

РАБОЧИЕ ЧЕРТЕЖИ

23197
ЦЕНА

ТИПОВЫЕ КОНСТРУКЦИИ, ИЗДЕЛИЯ И УЗЛЫ ЗДАНИЙ И СООРУЖЕНИЙ

СЕРИЯ 1.220.1-4 м

КОНСТРУКЦИИ КАРКАСА С КОЛОННАМИ СЕЧЕНИЕМ 400Х400 мм ДЛЯ СТРОИТЕЛЬСТВА ОБЩЕСТВЕННЫХ ЗДАНИЙ С ИСПОЛЬЗОВАНИЕМ ВЕЧНОМЕРЗЛЫХ ГРУНТОВ ОСНОВАНИЯ ПО ПРИНЦИПУ I

ВЫПУСК 2-1

КОЛОННЫ

РАБОЧИЕ ЧЕРТЕЖИ

РАЗРАБОТАНЫ:

ЛЕНЗНИИЭП

ГЛ. ИНЖ. ИН-ТА А.В.РЯЗАНОВ

ГЛ. КОНСТР. ИН-ТА Р.А.ПОПОВ

ГЛ. ИНЖ. ПРОЕКТА П.Р.ВАКМАН

ЗАВ. ЛАБОРАТОРИЕЙ Л.И.НЕЙМАРК

СТ. Н. СОТРУДНИК С.С.ШМЕЛЕВА

КИЕВЗНИИЭП

ЗАМ. ДИРЕКТ. ИН-ТА Л.Г.ДМИТРИЕВ

НАЧ. ОТДЕЛА В.Н.ШЕВЧЕНКО

ГЛ. ИНЖ. ПРОЕКТА Д.В.ЕГУНОВ

Копии соответствуют оригиналу

ГИП Егунов

УТВЕРЖДЕНЫ ГОСКОМАРХИТЕКТУРЫ

ПРИКАЗ N 146 ОТ 23 МАЯ 1988 Г

ВВЕДЕНЫ В ДЕЙСТВИЕ С 1 ИЮЛЯ 1988 Г

ОБОЗНАЧЕНИЕ	НАИМЕНОВАНИЕ	СТР.
I.220.I-4M.2-I 00ТО	ТЕХНИЧЕСКОЕ ОПИСАНИЕ	4
I.220.I-4M.2-I 0I	КОЛОННА К0IС 4.33-...КДIС 4.33-...	7
I.220.I-4M.2-I 0ICБ	КОЛОННА К0IС 4.33-...КДIС 4.33-... СБОРОЧНЫЙ ЧЕРТЕЖ	8
I.220.I-4M.2-I 02	КОЛОННА К02С 4.33-...КД2С 4.33-...	9
I.220.I-4M.2-I 03	КОЛОННА К2С 4.33-...	I0
I.220.I-4M.2-I 04	КОЛОННА К03С 4.33-25.2...	II
I.220.I-4M.2-I 05	КОЛОННА К03С 4.33-...	I2
I.220.I-4M.2-I 02СБ	КОЛОННА К02С 4.33-...КД2С 4.33-... СБОРОЧНЫЙ ЧЕРТЕЖ	I3
I.220.I-4M.2-I 03СБ	КОЛОННА К2С 4.33-... СБОРОЧНЫЙ ЧЕРТЕЖ	I4
I.220.I-4M.2-I 04СБ	КОЛОННА К03С 4.33-25.2... СБОРОЧНЫЙ ЧЕРТЕЖ	I5
I.220.I-4M.2-I 05СБ	КОЛОННА К03С 4.33-... СБОРОЧНЫЙ ЧЕРТЕЖ	I6
I.220.I-4M.2-I 06	КОЛОННА КДЗС 4.33-25.2...КЗС 4.33-40.2	I7
I.220.I-4M.2-I 07	КОЛОННА КЗС 4.33-...	I8
I.220.I-4M.2-I 06СБ	КОЛОННА КДЗС 4.33-25.2...КЗС 4.33-40.2 СБОРОЧНЫЙ ЧЕРТЕЖ	I9
I.220.I-4M.2-I 07СБ	КОЛОННА КЗС 4.33-... СБОРОЧНЫЙ ЧЕРТЕЖ	20
I.220.I-4M.2-I 08	КОЛОННА КДЗС 4.33-...	2I
I.220.I-4M.2-I 09	КОЛОННА КДМЗС 4.33-...КДФЗС 4.33-...	2I
I.220.I-4M.2-I I0	КОЛОННА КОФЗС 4.33-...КДФФЗС 4.33-...	22
I.220.I-4M.2-I II	КОЛОННА КДIТ 4.33-...	23
I.220.I-4M.2-I 08СБ	КОЛОННА КДЗС 4.33-... СБОРОЧНЫЙ ЧЕРТЕЖ	24
I.220.I-4M.2-I 09СБ	КОЛОННА КДМЗС 4.33-...КДФЗС 4.33-... СБОРОЧНЫЙ ЧЕРТЕЖ	25
I.220.I-4M.2-I I0СБ	КОЛОННА КОФЗС 4.33-...КДФФЗС 4.33-... СБОРОЧНЫЙ ЧЕРТЕЖ	26
I.220.I-4M.2-I IIСБ	КОЛОННА КДIТ 4.33-... СБОРОЧНЫЙ ЧЕРТЕЖ	27
I.220.I-4M.2-I I2	КОЛОННА КД2Т 4.33-...	28
I.220.I-4M.2-I I2СБ	КОЛОННА КД2Т 4.33-... СБОРОЧНЫЙ ЧЕРТЕЖ	29
I.220.I-4M.2-I I3	КОЛОННА КДЗТ 4.33-...	30
I.220.I-4M.2-I I3СБ	КОЛОННА КДЗТ 4.33-... СБОРОЧНЫЙ ЧЕРТЕЖ	3I
I.220.I-4M.2-I I4	КОЛОННА КДЗТ 4.33-25.3,КДЗТ 4.33-30.3	32
I.220.I-4M.2-I I5	КОЛОННА К03Т 4.33-...	32
I.220.I-4M.2-I I6	КОЛОННА К03Т 4.33-25.3,К03Т 4.33-30.3	33
I.220.I-4M.2-I I4СБ	КОЛОННА КДЗТ 4.33-25.3, КДЗТ 4.33-30.3 СБОРОЧНЫЙ ЧЕРТЕЖ	34
I.220.I-4M.2-I I5СБ	КОЛОННА К03Т 4.33-... СБОРОЧНЫЙ ЧЕРТЕЖ	35
I.220.I-4M.2-I I6СБ	КОЛОННА К03Т 4.33-25.3, К03Т 4.33-30.3 СБОРОЧНЫЙ ЧЕРТЕЖ	36
I.220.I-4M.2-I I7	КОЛОННА КЗТ 4.33-...	37
I.220.I-4M.2-I I7СБ	КОЛОННА КЗТ 4.33-... СБОРОЧНЫЙ ЧЕРТЕЖ	38
I.220.I-4M.2-I I8	КОЛОННА КЗТ 4.33-25.3, КЗТ 4.33-30.3	39
I.220.I-4M.2-I I9	КОЛОННА КДМЗТ 4.33-...КДФЗТ 4.33-...	39

САПР КиевЗНИИЭП | ОПЕРАТОР СИСТЕМЫ | Шевчук

ВЗАМ. ИНВ.№ | ПОДПИСЬ И ДАТА | ИНВ.№ ПОДЛ

I.220.I-4M.2-I 00

СОДЕРЖАНИЕ

СТАДИЯ	ЛИСТ	ЛИСТОВ
Р	I	4

ГОСГРАЖДАНСТРОЙ КиевЗНИИЭП

ПРОВЕРИЛ Рудавин

РАЗРАБ. Безгудова

ФОРМАТ А4

САПР КиевЗНИИЭП | ОПЕРАТОР СИСТЕМЫ | Шевчук

ОБОЗНАЧЕНИЕ	НАИМЕНОВАНИЕ	СТР.
I.220.I-4M.2-I I8СБ	КОЛОННА КЗТ 4.33-25.3, КЗТ 4.33-30.3 СБОРОЧНЫЙ ЧЕРТЕЖ	4I
I.220.I-4M.2-I I9СБ	КОЛОННА КДМЗТ 4.33-...КДФЗТ 4.33-... СБОРОЧНЫЙ ЧЕРТЕЖ	42
I.220.I-4M.2-I 20	КОЛОННА КДМЗТ 4.33-25.3, КДМЗТ 4.33-30.3	43
I.220.I-4M.2-I 2I	КОЛОННА КОФЗТ 4.33-...	43
I.220.I-4M.2-I 20СБ	КОЛОННА КДМЗТ 4.33-25.3, КДМЗТ 4.33-30.3 СБОРОЧНЫЙ ЧЕРТЕЖ	44
I.220.I-4M.2-I 2ICБ	КОЛОННА КОФЗТ 4.33-... СБОРОЧНЫЙ ЧЕРТЕЖ	45
I.220.I-4M.2-I 22	КОЛОННА К04Т 4.33-...КД4Т 4.33-...	46
I.220.I-4M.2-I 22СБ	КОЛОННА К04Т 4.33-...КД4Т 4.33-... СБОРОЧНЫЙ ЧЕРТЕЖ	47
I.220.I-4M.2-I 23	КОЛОННА К04Т 4.33-40.3...КД4Т 4.33-40.7	48
I.220.I-4M.2-I 23СБ	КОЛОННА К04Т 4.33-40.3...КД4Т 4.33-40.7 СБОРОЧНЫЙ ЧЕРТЕЖ	49
I.220.I-4M.2-I 24	КОЛОННА К4Т 4.33-...КДМ4Т 4.33-...	50
I.220.I-4M.2-I 24СБ	КОЛОННА К4Т 4.33-...КДМ4Т 4.33-... СБОРОЧНЫЙ ЧЕРТЕЖ	5I
I.220.I-4M.2-I 25	КОЛОННА К4Т 4.33-40...КДМ4Т 4.33-40...	52
I.220.I-4M.2-I 25СБ	КОЛОННА К4Т 4.33-40...КДМ4Т 4.33-40... СБОРОЧНЫЙ ЧЕРТЕЖ	53
I.220.I-4M.2-I 26	КОЛОННА КОФ4Т 4.33-...	54
I.220.I-4M.2-I 27	КОЛОННА КОФ4Т 4.33-40...	54
I.220.I-4M.2-I 26СБ	КОЛОННА КОФ4Т 4.33-... СБОРОЧНЫЙ ЧЕРТЕЖ	55
I.220.I-4M.2-I 27СБ	КОЛОННА КОФ4Т 4.33-40... СБОРОЧНЫЙ ЧЕРТЕЖ	56
I.220.I-4M.2-I 28	КОЛОННА КДФ4Т 4.33-...	57
I.220.I-4M.2-I 29	КОЛОННА КДФ4Т 4.33-40...	57
I.220.I-4M.2-I 28СБ	КОЛОННА КДФ4Т 4.33-... СБОРОЧНЫЙ ЧЕРТЕЖ	58
I.220.I-4M.2-I 29СБ	КОЛОННА КДФ4Т 4.33-40... СБОРОЧНЫЙ ЧЕРТЕЖ	59
I.220.I-4M.2-I 00ДI	УЗЛЫ I...20	60
I.220.I-4M.2-I 00РС	ВЕДОМОСТЬ РАСХОДА СТАЛИ НА ЭЛЕМЕНТ, КГ	65

ВЗАМ. ИНВ.№ | ПОДПИСЬ И ДАТА | ИНВ.№ ПОДЛ

Выпуск 2-I содержит в своем составе рабочие чертежи колонн сечением 400х400 мм, используемых в одно-, двух-, трех- и четырехэтажных зданиях с высотой 3,3 м.

Номенклатура включает в себя многоэтажные и одноэтажные колонны. Номенклатурой предусмотрены колонны двухконсольные, одноконсольные и бесконсольные, применение которых определяется их положением в каркасе здания (при примыкании к стенам, лестничным клеткам, диафрагмам жесткости и в зданиях с залами).

Расчет колонн выполнен в соответствии со СНиП 2.03.01-84.

Колонны относятся к изделиям третьей категории трещиностойкости. Несущая способность консолей принята 35 тс.

Предел огнестойкости колонн не менее двух часов.

I. МАРКИРОВКА КОЛОНН.

В соответствии с ГОСТ 23009-78 маркировка колонн принята:

Пример I: КОIС 4.33-25.I

К - колонна
О - одноконсольная
I - одноэтажная
С - тип здания
4 - сечение колонны 400х400 мм
33 - высота этажа 3,3 м
25 - класс бетона В25
I - тип армирования (см. табл. 1)

Пример 2: КДФ3С 4.33-30.2

К - колонна
Д - двухконсольная
Ф - для зданий с залами
3 - трехэтажная
С - с совмещенным перекрытием над холодным подпольем
4 - сечение колонны 400х400 мм
33 - высота этажа 3,3 м
30 - класс бетона В30
2 - тип армирования (см. табл. 1)

Пример 3: КДМ4Т 4.33-40.6

К - колонна
Д - двухконсольная
М - с металлическими связями
4 - четырехэтажная
Т - с техническим этажом над холодным подпольем
4 - сечение колонны 400х400 мм
33 - высота этажа 3,3 м
40 - класс бетона В40
6 - тип армирования (см. табл. 1)

Таблица 1

ТИП АРМИРОВАНИЯ	АРМИРОВАНИЕ В I И 2 ЭТАЖАХ	АРМИРОВАНИЕ В 3 И 4 ЭТАЖАХ
I	4ф16	
2	4ф20	
3	4ф16+4ф16	4ф16
4	4ф25	
5	4ф16+4ф20	4ф16
6	4ф28	
7	4ф20+4ф28	4ф20

САПР КиевЗНИИЭП | Футорная | Оператор системы | Взам. инв.№ | Подпись и дата | Инв.№ подл

			I.220.I-4М.2-I ООТО	
НАЧ.ОТД.			ТЕХНИЧЕСКОЕ ОПИСАНИЕ	СТАДИЯ Р; ЛИСТ 1; ЛИСТОВ 5
Н.КОНТР.				ГОСГРАЖДАНСТРОЙ КиевЗНИИЭП
ГЛ.СПЕЦ.				
ПРОВЕРИЛ	Рудавин			
РАЗРАБ	Бойко			

ФОРМАТ А4

Номенклатура изделий предусматривает колонны, имеющие основные закладные изделия для крепления ригелей покрытий и перекрытий. Для крепления лестничных ригелей, диафрагм жесткости, поворотных ригелей, пристенных и связевых плит в торцевых рядах, для крепления лестничных маршей и стеновых панелей устанавливаются дополнительные закладные изделия.

В альбоме приведены примеры установки дополнительных закладных изделий в рабочих чертежах колонн, разрабатываемых в конкретных проектах (см. документ ООДI).

Мероприятия по защите закладных изделий от коррозии должны быть указаны в конкретном проекте, в зависимости от условий эксплуатации зданий согласно СНИП 2.03.0I-84.

2. СКЛАДИРОВАНИЕ КОЛОНН.

Складирование колонн производить в зоне действия монтажного крана на спланированном и уплотненном основании в один ряд или штабель.

При укладке в один ряд высота подкладки должна составлять с учетом возможности кантовки колонны, не менее 200 мм. Расстояние между колоннами должно составлять 40 - 50 см.

При укладке в штабель колонны должны опираться на прокладки высотой не менее 40 мм. Высота штабеля не более 2.0 м.

Прокладки и подкладки должны располагаться под отверстиями , предназначенными для выемки колонн из форм. При наличии четырех отверстий колонны укладывать на две прокладки, размещая их посредине между двумя крайними отверстиями.

Схемы складирования колонн:
при наличии двух отверстий для выемки из форм
Рис.I

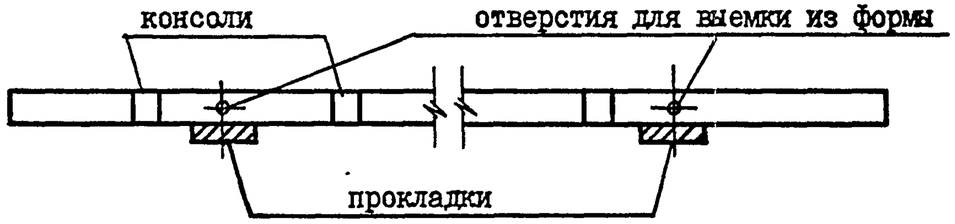

3. ТРАНСПОРТИРОВКА КОЛОНН.

Перевозка колонн производится автомобильным транспортом на автопоездах с прицепами и полуприцепами общего назначения или специализированными, преимущественно в виде площадок с тягачами типа ЗИЛ-I30 ВI, КАМАЗ-54IO, МАЗ-504А или КРАЗ-258.

В процессе транспортировки колонны должны опираться на деревянные прокладки из бруса толщиной 200 мм, располагаемые в местах, указанных на схемах складирования (см. табл. 2).

Таблица 2

Таблица расположения опор при транспортировке.

№	L , мм	A , мм	схема опирания
I	2670	I470	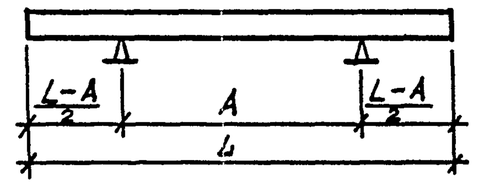
2	4470	2670	
3	5970	3470	
4	7770	4570	
5	9270	5470	
6	II070	6370	
7	I2570	7370	

САПР КиевЗНИИЭП
ОПЕРАТОР СИСТЕМЫ
ВЗАМ. ИНВ.№
ПОДП. И ДАТА
ИНВ.№ ПОДЛ

САПР КиевЗНИИЭП ОПЕРАТОР СИСТЕМЫ Шевчук

Строповка колонн при разгрузке с транспортных средств.

Строповку колонн при разгрузке с транспортных средств производить с помощью балансирной траверсы и пальцевых захватов, пропускаемых в отверстия, служащие для выемки колонн из формы.

Схемы строповки колонн при разгрузке
при наличии двух отверстий для выемки из форм

Рис. 2

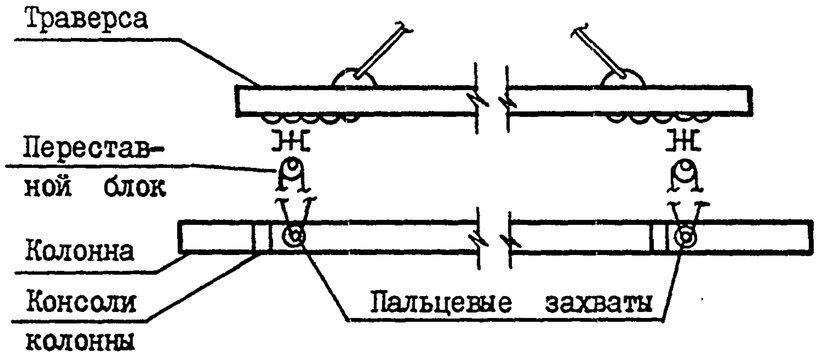

ИЗГОТОВЛЕНИЕ КОЛОНН

При изготовлении колонн руководствоваться требованиями ГОСТ 13015.0-83^{x}, ГОСТ 18979-73. Отпускная прочность бетона на сжатие должна составлять в холодный период года 90% и в теплый период года 70% от класса бетона. Антикоррозийную защиту закладных изделий выполнять в соответствии со СНиП 2.03.11-85. Марка бетона по морозостойкости F75.

ИНВ.№ ПОДЛ ПОДП. И ДАТА ВЗАМ. ИНВ.№

ФОРМАТ	ЗОНА	ПОЗ	ОБОЗНАЧЕНИЕ	НАИМЕНОВАНИЕ	КОЛ	ПРИМЕЧАНИЕ
				ДОКУМЕНТАЦИЯ		
А3			1.220.1-4М.2-1 01СБ	СБОРОЧНЫЙ ЧЕРТЕЖ		
А3			1.220.1-4М.2-1 00Д1	УЗЛЫ		
А4			1.220.1-4М.2-1 00РС	ВЕДОМОСТЬ РАСХОДА СТАЛИ НА ЭЛЕМЕНТ		
А4			1.220.1-4М.2-1 00ТО	ТЕХНИЧЕСКОЕ ОПИСАНИЕ		
				СБОРОЧНЫЕ ЕДИНИЦЫ		
А4	2		1.220.1-4М.2-2 16	КАРКАС ПРОСТР. КП-81	1	
			ПЕРЕМЕННЫЕ ДАННЫЕ	ДЛЯ ИСПОЛНЕНИЙ:		
				1.220.1-4М.2-1 01 КО1С 4.33-25.1		
				СБОРОЧНЫЕ ЕДИНИЦЫ		
А4	1		1.220.1-4М.2-2 01	КАРКАС ПРОСТР. КП-1	1	
				МАТЕРИАЛЫ		
				БЕТОН ТЯЖЕЛЫЙ В25		0.76М3
				1.220.1-4М.2-1 01-01 КО1С 4.33-25.2		
				СБОРОЧНЫЕ ЕДИНИЦЫ		
А4	1		1.220.1-4М.2-2 01-01	КАРКАС ПРОСТР. КП-2	1	
				МАТЕРИАЛЫ		
				БЕТОН ТЯЖЕЛЫЙ В25		0.76М3
				1.220.1-4М.2-1 01-02 КД1С 4.33-25.1		
				СБОРОЧНЫЕ ЕДИНИЦЫ		
А4	1		1.220.1-4М.2-2 01-02	КАРКАС ПРОСТР. КП-3	1	
				МАТЕРИАЛЫ		

САПР КиевЗНИИЭП | ОПЕРАТОР СИСТЕМЫ | ЛИХВАРЬ

ВЗАМ.ИНВ.№ | ПОДПИСЬ И ДАТА | ИНВ.№ ПОДЛ.

1.220.1-4М.2-1 01

НАЧ.ОТД.	БРУСАН		
Н.КОНТР.	ЕГУНОВ		
ГЛ.СПЕЦ.	СИТНИК		
ПРОВЕРИЛ	ГОРОХОВ		
РАЗРАБ.	ЛИХВАРЬ		

КОЛОННА
КО1С 4.33-...
КД1С 4.33-...

СТАДИЯ	ЛИСТ	ЛИСТОВ
Р	1	2

ГОСГРАЖДАНСТРОЙ
КиевЗНИИЭП

ФОРМАТ А4

ФОРМАТ	ЗОНА	ПОЗ.	ОБОЗНАЧЕНИЕ	НАИМЕНОВАНИЕ	КОЛ	ПРИМЕЧАНИЕ
				БЕТОН ТЯЖЕЛЫЙ В25		0.77М3
				1.220.1-4М.2-1 01-03 КД1С 4.33-25.2		
				СБОРОЧНЫЕ ЕДИНИЦЫ		
А4	1		1.220.1-4М.2-2 01-03	КАРКАС ПРОСТР. КП-4	1	
				МАТЕРИАЛЫ		
				БЕТОН ТЯЖЕЛЫЙ В25		0.77М3

САПР КиевЗНИИЭП | ОПЕРАТОР СИСТЕМЫ | ЛИХВАРЬ

ВЗАМ.ИНВ.№ | ПОДПИСЬ И ДАТА | ИНВ.№ ПОДЛ.

1.220.1-4М.2-1 01

ЛИСТ 2

ФОРМАТ А4

САПР Киев ЗНИИЭП
ОПЕРАТОР СИСТЕМЫ
ситник

РИС.1

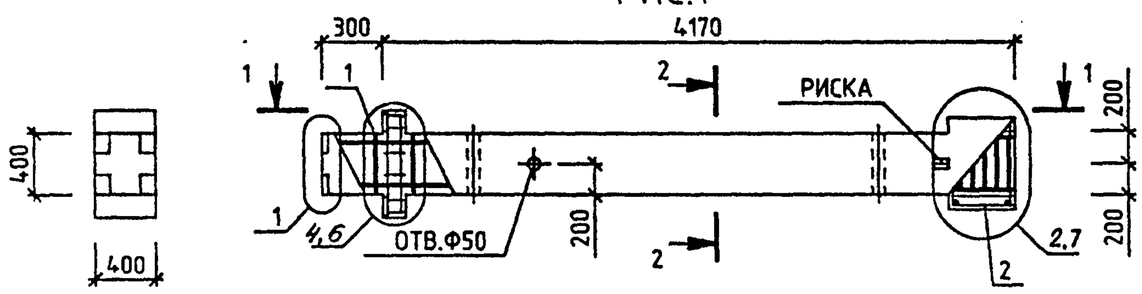

РИС.2

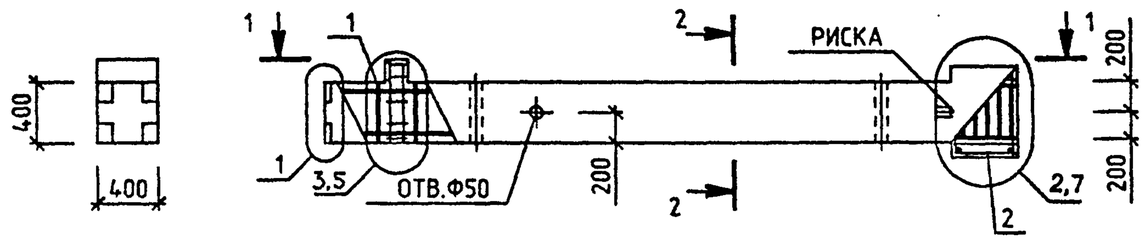

2-2

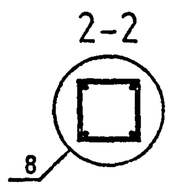

1-1

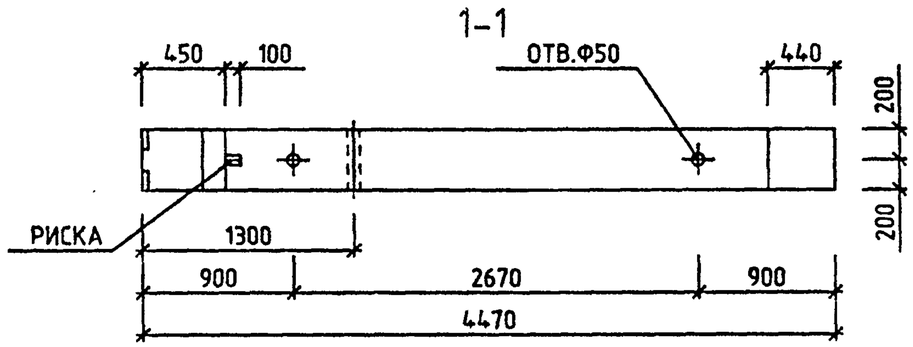

ОБОЗНАЧЕНИЕ	МАРКА	РИС.	МАССА,КГ
1.220.1-4М.2-1 01	КО1С 4.33-25.1	2	1953
-01	КО1С 4.33-25.2	2	1969
-02	КД1С 4.33-25.1	1	1983
-03	КД1С 4.33-25.2	1	1998

НАЧ.ОТД.	БРУСАН	
Н.КОНТР.	ЕГУНОВ	
ГЛ.СПЕЦ.	СИТНИК	
ПРОВЕРИЛ	ГОРОХОВ	
РАЗРАБ.	САВЧЕНКО	

1.220.1-4М.2-1 01СБ

КОЛОННА
КО1С 4.33- . . .
КД1С 4.33- . . .
СБОРОЧНЫЙ ЧЕРТЕЖ

СТАДИЯ	МАССА	МАСШТАБ
Р	СМ ТАБЛ	—
ЛИСТ	ЛИСТОВ 1	

ГОСГРАЖДАНСТРОЙ
КиевЗНИИЭП

ВЗАМ.ИНВ.№ | ПОДПИСЬ И ДАТА | ИНВ.№ ПОДЛ.

23197 9

ФОРМАТ А3

ФОРМАТ	ЗОНА	ПОЗ.	ОБОЗНАЧЕНИЕ	НАИМЕНОВАНИЕ	КОЛ.	ПРИМЕЧАНИЕ
				ДОКУМЕНТАЦИЯ		
А3			1.220.1-4М.2-1 02СВ	СБОРОЧНЫЙ ЧЕРТЕЖ		
А3			1.220.1-4М.2-1 00Д1	УЗЛЫ		
А4			1.220.1-4М.2-1 00РС	ВЕДОМОСТЬ РАСХОДА СТАЛИ НА ЭЛЕМЕНТ		
А4			1.220.1-4М.2-1 00ТО	ТЕХНИЧЕСКОЕ ОПИСАНИЕ		
				СБОРОЧНЫЕ ЕДИНИЦЫ		
А4		2	1.220.1-4М.2-2 16	КАРКАС ПРОСТР. КП-81	1	
			ПЕРЕМЕННЫЕ ДАННЫЕ	ДЛЯ ИСПОЛНЕНИЙ:		
				1.220.1-4М.2-1 02 КО2С 4.33-25.1		
				СБОРОЧНЫЕ ЕДИНИЦЫ		
А4		1	1.220.1-4М.2-2 01-04	КАРКАС ПРОСТР. КП-5	1	
				МАТЕРИАЛЫ		
				БЕТОН ТЯЖЕЛЫЙ В25		1.30М3
				1.220.1-4М.2-1 02-01 КО2С 4.33-25.2		
				СБОРОЧНЫЕ ЕДИНИЦЫ		
А4		1	1.220.1-4М.2-2 01-05	КАРКАС ПРОСТР. КП-6	1	
				МАТЕРИАЛЫ		
				БЕТОН ТЯЖЕЛЫЙ В25		1.30М3
				1.220.1-4М.2-1 02-02 КО2С 4.33-30.1		
				СБОРОЧНЫЕ ЕДИНИЦЫ		
А4		1	1.220.1-4М.2-2 01-04	КАРКАС ПРОСТР. КП-5	1	
				МАТЕРИАЛЫ		
				БЕТОН ТЯЖЕЛЫЙ В30		1.30М3
				1.220.1-4М.2-1 02-03 КО2С 4.33-30.2		
				СБОРОЧНЫЕ ЕДИНИЦЫ		
А4		1	1.220.1-4М.2-2 01-05	КАРКАС ПРОСТР. КП-6	1	
				МАТЕРИАЛЫ		
				БЕТОН ТЯЖЕЛЫЙ В30		1.30М3
				1.220.1-4М.2-1 02-04 КД2С 4.33-25.1		
				СБОРОЧНЫЕ ЕДИНИЦЫ		
А4		1	1.220.1-4М.2-2 02	КАРКАС ПРОСТР. КП-7	1	
				МАТЕРИАЛЫ		
				БЕТОН ТЯЖЕЛЫЙ В25		1.31М3
				1.220.1-4М.2-1 02-05 КД2С 4.33-25.2		
				СБОРОЧНЫЕ ЕДИНИЦЫ		
А4		1	1.220.1-4М.2-2 02-01	КАРКАС ПРОСТР. КП-8	1	
				МАТЕРИАЛЫ		
				БЕТОН ТЯЖЕЛЫЙ В25		1.31М3
				1.220.1-4М.2-1 02-06 КД2С 4.33-30.1		
				СБОРОЧНЫЕ ЕДИНИЦЫ		
А4		1	1.220.1-4М.2-2 02	КАРКАС ПРОСТР. КП-7	1	
				МАТЕРИАЛЫ		
				БЕТОН ТЯЖЕЛЫЙ В30		1.31М3
				1.220.1-4М.2-1 02-07 КД2С 4.33-30.2		
				СБОРОЧНЫЕ ЕДИНИЦЫ		

САПР КиевЗНИИЭП | ОПЕРАТОР СИСТЕМЫ | ЛИХВАРЬ

ВЗАМ.ИНВ.№ | ПОДПИСЬ И ДАТА | ИНВ.№ ПОДЛ.

1.220.1-4М.2-1 02

НАЧ.ОТД.	БРУСАН		
Н.КОНТР.	ЕГУНОВ		
ГЛ.СПЕЦ.	СИТНИК		
ПРОВЕРИЛ	ГОРОХОВ		
РАЗРАБ.	ЛИХВАРЬ		

КОЛОННА
КО2С 4.33-...
КД2С 4.33-...

СТАДИЯ	ЛИСТ	ЛИСТОВ
Р	1	3

ГОСГРАЖДАНСТРОЙ
КиевЗНИИЭП

ФОРМАТ А4

САПР КиевЗНИИЭП | ОПЕРАТОР СИСТЕМЫ | ЛИХВАРЬ

ВЗАМ.ИНВ.№ | ПОДПИСЬ И ДАТА | ИНВ.№ ПОДЛ.

1.220.1-4М.2-1 02

ЛИСТ 2

ФОРМАТ	ЗОНА	ПОЗ.	ОБОЗНАЧЕНИЕ	НАИМЕНОВАНИЕ	КОЛ	ПРИМЕЧАНИЕ
А4	1		1.220.1-4М.2-2 02-01	КАРКАС ПРОСТР. КП-8	1	
				МАТЕРИАЛЫ		
				БЕТОН ТЯЖЕЛЫЙ В30		1.31М3

САПР Киев ЗНИИЭП | ОПЕРАТОР СИСТЕМЫ | ЛИХВАРЬ

ВЗАМ.ИНВ.№ | ПОДПИСЬ И ДАТА | ИНВ.№ ПОДЛ.

1.220.1-4М.2-1 02

ЛИСТ 3

ФОРМАТ А4

ФОРМАТ	ЗОНА	ПОЗ.	ОБОЗНАЧЕНИЕ	НАИМЕНОВАНИЕ	КОЛ.	ПРИМЕЧАНИЕ
				ДОКУМЕНТАЦИЯ		
А3			1.220.1-4М.2-1 03СБ	СБОРОЧНЫЙ ЧЕРТЕЖ		
А3			1.220.1-4М.2-1 00Д1	УЗЛЫ		
А4			1.220.1-4М.2-1 00РС	ВЕДОМОСТЬ РАСХОДА СТАЛИ НА ЭЛЕМЕНТ		
А4			1.220.1-4М.2-1 00ТО	ТЕХНИЧЕСКОЕ ОПИСАНИЕ		
				СБОРОЧНЫЕ ЕДИНИЦЫ		
А4	2		1.220.1-4М.2-2 16	КАРКАС ПРОСТР. КП-81	1	
			ПЕРЕМЕННЫЕ ДАННЫЕ	ДЛЯ ИСПОЛНЕНИЙ:		
				1.220.1-4М.2-1 03 К2С 4.33-25.1		
				СБОРОЧНЫЕ ЕДИНИЦЫ		
А4	1		1.220.1-4М.2-2 02-02	КАРКАС ПРОСТР. КП-9	1	
				МАТЕРИАЛЫ		
				БЕТОН ТЯЖЕЛЫЙ В25		1.28М3
				1.220.1-4М.2-1 03-01 К2С 4.33-25.2		
				СБОРОЧНЫЕ ЕДИНИЦЫ		
А4	1		1.220.1-4М.2-2 02-03	КАРКАС ПРОСТР. КП-10	1	
				МАТЕРИАЛЫ		
				БЕТОН ТЯЖЕЛЫЙ В25		1.28М3
				1.220.1-4М.2-1 03-02 К2С 4.33-30.1		
				СБОРОЧНЫЕ ЕДИНИЦЫ		
А4	1		1.220.1-4М.2-2 02-02	КАРКАС ПРОСТР. КП-9	1	
				МАТЕРИАЛЫ		

САПР КиевЗНИИЭП | ОПЕРАТОР СИСТЕМЫ | ЛИХВАРЬ

ВЗАМ.ИНВ.№ | ПОДПИСЬ И ДАТА | ИНВ.№ ПОДЛ.

1.220.1-4М.2-1 03

НАЧ.ОТД.	БРУСАН		
Н.КОНТР.	ЕГУНОВ		
ГЛ.СПЕЦ.	СИТНИК		
ПРОВЕРИЛ	ГОРОХОВ		
РАЗРАБ.	ЛИХВАРЬ		

КОЛОННА К2С 4.33-...

СТАДИЯ	ЛИСТ	ЛИСТОВ
Р	1	2

ГОСГРАЖДАНСТРОЙ КиевЗНИИЭП

ФОРМАТ А4

ФОРМАТ	ЗОНА	ПОЗ.	ОБОЗНАЧЕНИЕ	НАИМЕНОВАНИЕ	КОЛ	ПРИМЕЧАНИЕ
				БЕТОН ТЯЖЕЛЫЙ В30		1.28М3
				1.220.1-4М.2-1 03-03 К2С 4.33-30.2		
				СБОРОЧНЫЕ ЕДИНИЦЫ		
А4	1		1.220.1-4М.2-2 02-03	КАРКАС ПРОСТР. КП-10	1	
				МАТЕРИАЛЫ		
				БЕТОН ТЯЖЕЛЫЙ В30		1.28М3

САПР Киев ЗНИИЭП | ОПЕРАТОР СИСТЕМЫ | ЛИХВАРЬ

ВЗАМ.ИНВ.№ | ПОДПИСЬ И ДАТА | ИНВ.№ ПОДЛ.

1.220.1-4М.2-1 03

ЛИСТ 2

ФОРМАТ А4

ФОРМАТ	ЗОНА	ПОЗ.	ОБОЗНАЧЕНИЕ	НАИМЕНОВАНИЕ	КОЛ	ПРИМЕЧАНИЕ
				ДОКУМЕНТАЦИЯ		
А3			1.220.1-4М.2-1 04СВ	СБОРОЧНЫЙ ЧЕРТЕЖ		
А3			1.220.1-4М.2-1 00Д1	УЗЛЫ		
А4			1.220.1-4М.2-1 00РС	ВЕДОМОСТЬ РАСХОДА СТАЛИ НА ЭЛЕМЕНТ		
А4			1.220.1-4М.2-1 00ТО	ТЕХНИЧЕСКОЕ ОПИСАНИЕ		
				СБОРОЧНЫЕ ЕДИНИЦЫ		
А4	2		1.220.1-4М.2-2 16	КАРКАС ПРОСТР. КП-81	1	
			ПЕРЕМЕННЫЕ ДАННЫЕ	ДЛЯ ИСПОЛНЕНИЙ:		
				1.220.1-4М.2-1 04 К03С 4.33-25.2		
				СБОРОЧНЫЕ ЕДИНИЦЫ		
А4	1		1.220.1-4М.2-2 02-05	КАРКАС ПРОСТР. КП-12	1	
				МАТЕРИАЛЫ		
				БЕТОН ТЯЖЕЛЫЙ В25		1.83М3
				1.220.1-4М.2-1 04-01 К03С 4.33-30.1		
				СБОРОЧНЫЕ ЕДИНИЦЫ		
А4	1		1.220.1-4М.2-2 02-04	КАРКАС ПРОСТР. КП-11	1	
				МАТЕРИАЛЫ		
				БЕТОН ТЯЖЕЛЫЙ В30		1.83М3
				1.220.1-4М.2-1 04-02 К03С 4.33-30.2		
				СБОРОЧНЫЕ ЕДИНИЦЫ		
А4	1		1.220.1-4М.2-2 02-05	КАРКАС ПРОСТР. КП-12	1	
				МАТЕРИАЛЫ		

САПР КиевЗНИИЭП | ОПЕРАТОР СИСТЕМЫ | ЛИХВАРЬ

ВЗАМ.ИНВ.№ | ПОДПИСЬ И ДАТА | ИНВ.№ ПОДЛ.

1.220.1-4М.2-1 04

НАЧ.ОТД.	БРУСАН	
Н.КОНТР.	ЕГУНОВ	
ГЛ.СПЕЦ.	СИТНИК	
ПРОВЕРИЛ	ГОРОХОВ	
РАЗРАБ.	ЛИХВАРЬ	

КОЛОННА КО3С 4.33-25.2...

СТАДИЯ	ЛИСТ	ЛИСТОВ
Р	1	2

ГОСГРАЖДАНСТРОЙ КиевЗНИИЭП

ФОРМАТ А4

ФОРМАТ	ЗОНА	ПОЗ.	ОБОЗНАЧЕНИЕ	НАИМЕНОВАНИЕ	КОЛ	ПРИМЕЧАНИЕ
				БЕТОН ТЯЖЕЛЫЙ В30		1.83М3
				1.220.1-4М.2-1 04-03 КОЗС 4.33-40.2		
				СБОРОЧНЫЕ ЕДИНИЦЫ		
А4		1	1.220.1-4М.2-2 02-05	КАРКАС ПРОСТР. КП-12	1	
				МАТЕРИАЛЫ		
				БЕТОН ТЯЖЕЛЫЙ В40		1.83М3

1.220.1-4М.2-1 04

ЛИСТ 2

ФОРМАТ А4

ФОРМАТ	ЗОНА	ПОЗ.	ОБОЗНАЧЕНИЕ	НАИМЕНОВАНИЕ	КОЛ.	ПРИМЕЧАНИЕ
				ДОКУМЕНТАЦИЯ		
А3			1.220.1-4М.2-1 05СВ	СВОРОЧНЫЙ ЧЕРТЕЖ		
А3			1.220.1-4М.2-1 00Д1	УЗЛЫ		
А4			1.220.1-4М.2-1 00РС	ВЕДОМОСТЬ РАСХОДА СТАЛИ НА ЭЛЕМЕНТ		
А4			1.220.1-4М.2-1 00ТО	ТЕХНИЧЕСКОЕ ОПИСАНИЕ		
				СБОРОЧНЫЕ ЕДИНИЦЫ		
А4		1	1.220.1-4М.2-2 03	КАРКАС ПРОСТР. КП-13	1	
А4		2	1.220.1-4М.2-2 16	КП-81	1	
			ПЕРЕМЕННЫЕ ДАННЫЕ	ДЛЯ ИСПОЛНЕНИЙ:		
				1.220.1-4М.2-1 05 КОЗС 4.33-25.3		
				МАТЕРИАЛЫ		
				БЕТОН ТЯЖЕЛЫЙ В25		1.83М3
				1.220.1-4М.2-1 05-01 КОЗС 4.33-30.3		
				МАТЕРИАЛЫ		
				БЕТОН ТЯЖЕЛЫЙ В30		1.83М3

НАЧ.ОТД.	БРУСАН	
Н.КОНТР.	ЕГУНОВ	
ГЛ.СПЕЦ.	СИТНИК	
ПРОВЕРИЛ	ГОРОХОВ	
РАЗРАБ.	ЛИХВАРЬ	

1.220.1-4М.2-1 05

КОЛОННА
КОЗС 4.33-...

СТАДИЯ	ЛИСТ	ЛИСТОВ
Р		1

ГОСГРАЖДАНСТРОЙ
КиевЗНИИЭП

23197 13

ФОРМАТ А4

САПР Киев ЗНИИЭП
ОПЕРАТОР СИСТЕМЫ
ЛИХВАРЬ
ВЗАМ.ИНВ.№
ПОДПИСЬ И ДАТА
ИНВ.№ ПОДЛ

САПР Киев ЗНИИЭП
ОПЕРАТОР СИСТЕМЫ
СИТНИК

РИС.1

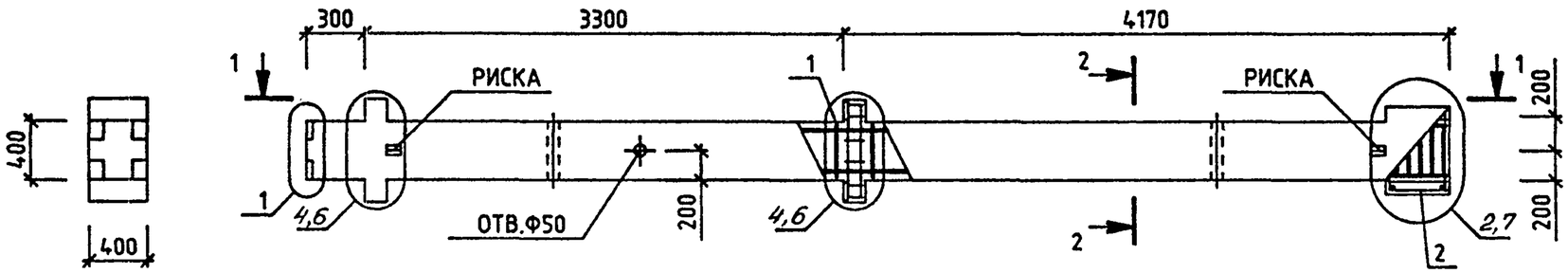

РИС.2

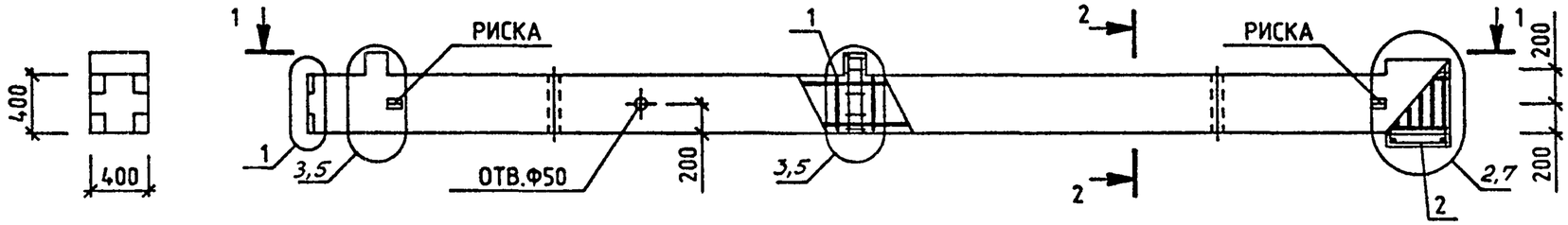

2-2

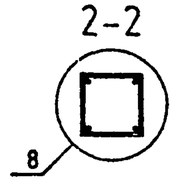

1-1

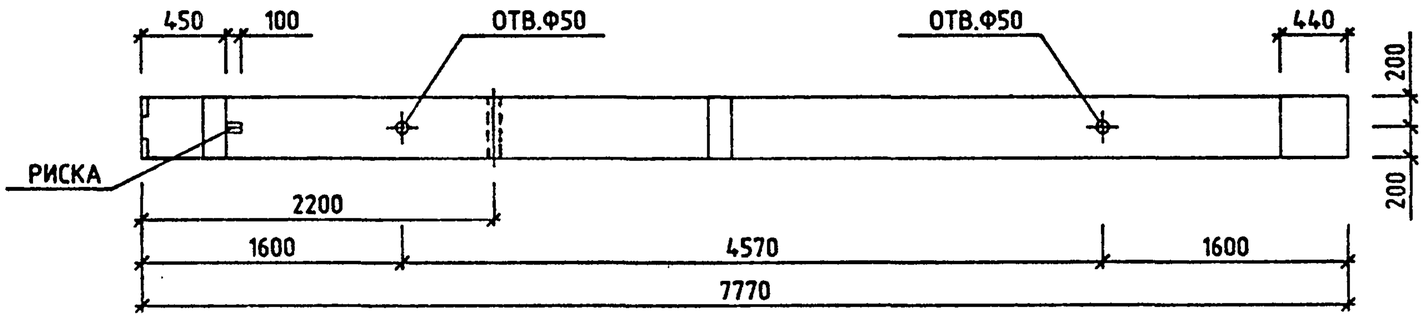

ОБОЗНАЧЕНИЕ	МАРКА	РИС.	МАССА,КГ
1.220.1-4М.2-1 02	К02С 4.33-25.1	2	3334
-01	К02С 4.33-25.2	2	3362
-02	К02С 4.33-30.1	2	3334
-03	К02С 4.33-30.2	2	3362
-04	КД2С 4.33-25.1	1	3393
-05	КД2С 4.33-25.2	1	3420
-06	КД2С 4.33-30.1	1	3393
-07	КД2С 4.33-30.2	1	3420

НАЧ.ОТД.	Брусан	
Н.КОНТР.	Егунов	
ГЛ.СПЕЦ.	Ситник	
ПРОВЕРИЛ	Горохов	
РАЗРАБ.	Савченко	

1.220.1-4М.2-1 02СБ

КОЛОННА
К02С 4.33- . . .
КД2С 4.33- . . .
СБОРОЧНЫЙ ЧЕРТЕЖ

СТАДИЯ	МАССА	МАСШТАБ
Р	СМ ТАБЛ	—
ЛИСТ	ЛИСТОВ 1	

ГОСГРАЖДАНСТРОЙ
КиевЗНИИЭП

ВЗАМ.ИНВ.№
ПОДПИСЬ И ДАТА
ИНВ.№ ПОДЛ.

ФОРМАТ А3

САПР Киев ЗНИИЭП
ОПЕРАТОР СИСТЕМЫ
СИТНИК

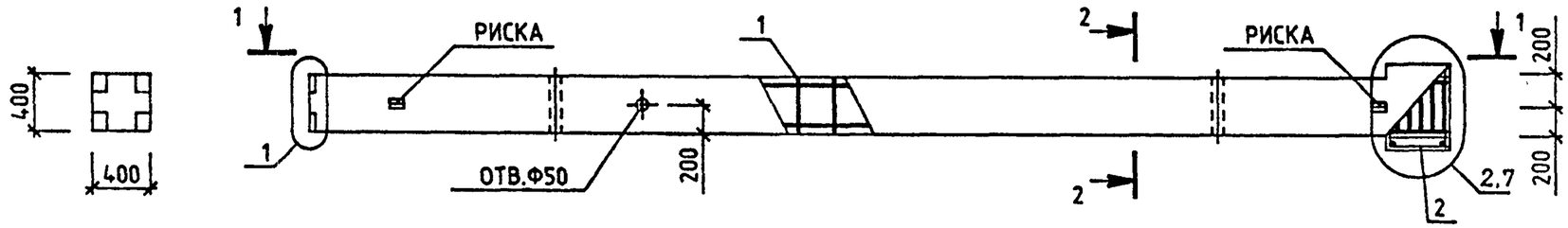

1-1

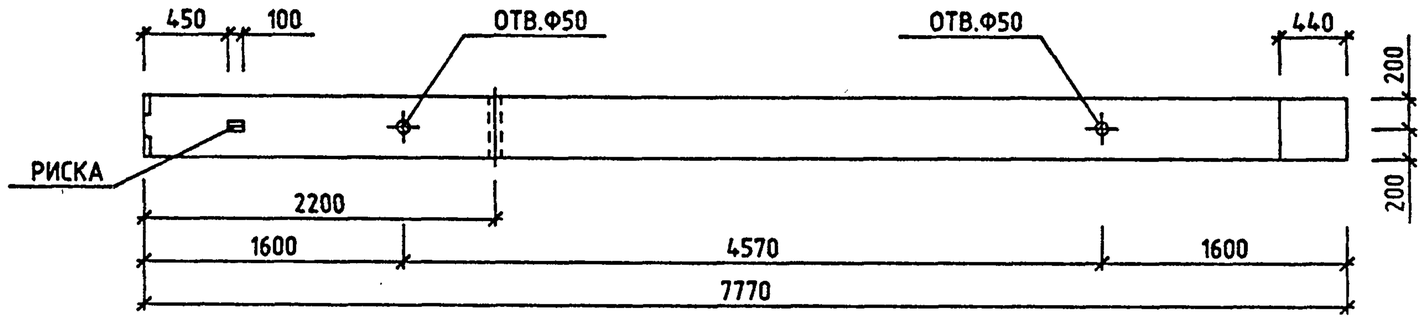

2-2

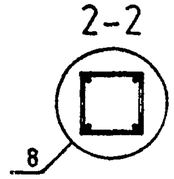

ОБОЗНАЧЕНИЕ	МАРКА	МАССА,КГ
1.220.1-4М.2-1 03	К2С 4.33-25.1	3263
-01	К2С 4.33-25.2	3291
-02	К2С 4.33-30.1	3263
-03	К2С 4.33-30.2	3291

НАЧ.ОТД.	Брусан	
Н.КОНТР.	Егунов	
ГЛ.СПЕЦ.	Ситник	
ПРОВЕРИЛ	Горохов	
РАЗРАБ.	Савченко	

1.220.1-4М.2-1 03СБ

КОЛОННА
К2С 4.33- . . .
СБОРОЧНЫЙ ЧЕРТЕЖ

СТАДИЯ	МАССА	МАСШТАБ
Р	СМ ТАБЛ	—
ЛИСТ	ЛИСТОВ 1	

ГОСГРАЖДАНСТРОЙ
КиевЗНИИЭП

ВЗАМ.ИНВ.№
ПОДПИСЬ И ДАТА
ИНВ.№ ПОДЛ.

ФОРМАТ А3

САПР Киев ЗНИИЭП
ОПЕРАТОР СИСТЕМЫ
СИТНИК

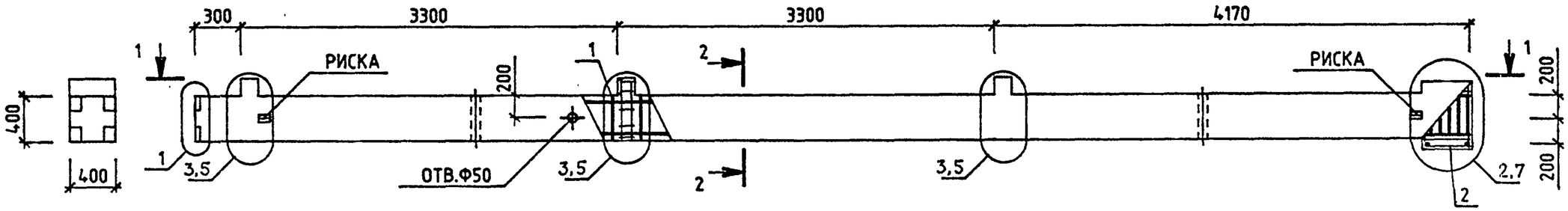

1-1

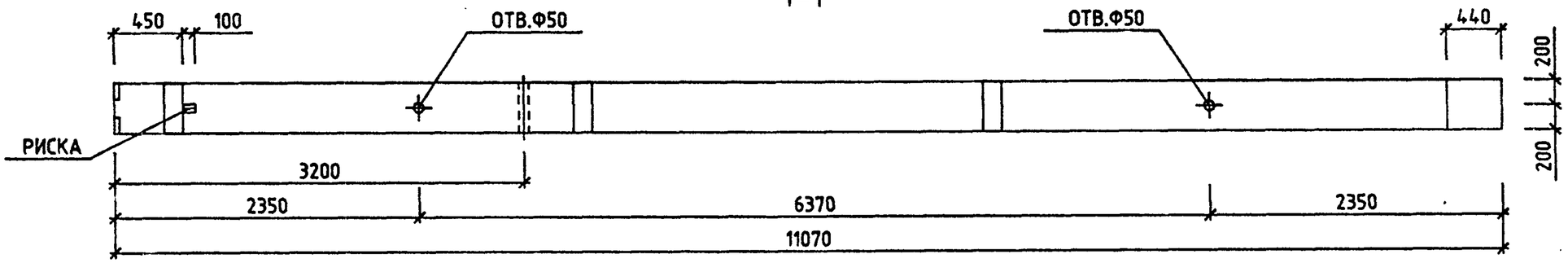

2-2

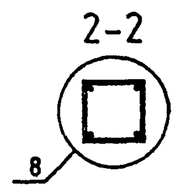

ОБОЗНАЧЕНИЕ	МАРКА	МАССА,КГ
1.220.1-4М.2-1 04	КОЗС 4.33-25.2	4754
-01	КОЗС 4.33-30.1	4715
-02	КОЗС 4.33-30.2	4754
-03	КОЗС 4.33-40.2	4754

НАЧ.ОТД.	БРУСАН	
Н.КОНТР.	ЕГУНОВ	
ГЛ.СПЕЦ.	СИТНИК	
ПРОВЕРИЛ	ГОРОХОВ	
РАЗРАБ.	САВЧЕНКО	

1.220.1-4М.2-1 04СБ

КОЛОННА
КОЗС 4.33-25.2...
СБОРОЧНЫЙ ЧЕРТЕЖ

СТАДИЯ	МАССА	МАСШТАБ
Р	СМ ТАБЛ	—
ЛИСТ	ЛИСТОВ 1	

ГОСГРАЖДАНСТРОЙ
КиевЗНИИЭП

ВЗАМ.ИНВ.№
ПОДПИСЬ И ДАТА
ИНВ.№ ПОДЛ.

ФОРМАТ А3

САПР Киев ЗНИИЭП
ОПЕРАТОР СИСТЕМЫ
Ситник

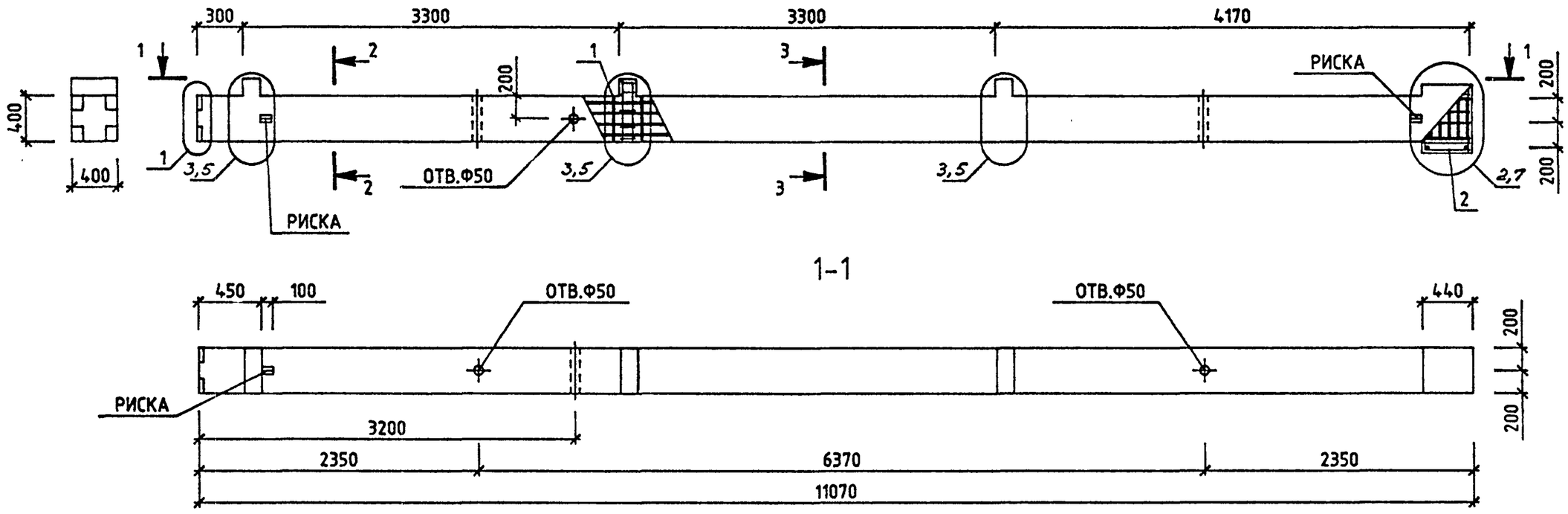

ОБОЗНАЧЕНИЕ	МАРКА
1.220.1-4М.2-1 05	КОЗС 4.33-25.3
-01	КОЗС 4.33-30.3

НАЧ.ОТД.	Брусан	
Н.КОНТР.	Егунов	
ГЛ.СПЕЦ.	Ситник	
ПРОВЕРИЛ	Горохов	
РАЗРАБ.	Савченко	

1.220.1-4М.2-1 05СБ

КОЛОННА
КОЗС 4.33- . . .
СБОРОЧНЫЙ ЧЕРТЕЖ

СТАДИЯ	МАССА	МАСШТАБ
Р	4766	—
ЛИСТ	ЛИСТОВ 1	

ГОСГРАЖДАНСТРОЙ
КиевЗНИИЭП

ФОРМАТ А3

ВЗАМ.ИНВ.№ | ПОДПИСЬ И ДАТА | ИНВ.№ ПОДЛ.

ФОРМАТ	ЗОНА	ПОЗ.	ОБОЗНАЧЕНИЕ	НАИМЕНОВАНИЕ	КОЛ.	ПРИМЕЧАНИЕ
				ДОКУМЕНТАЦИЯ		
А3			1.220.1-4М.2-1 06СБ	СБОРОЧНЫЙ ЧЕРТЕЖ		
А3			1.220.1-4М.2-1 00Д1	УЗЛЫ		
А4			1.220.1-4М.2-1 00РС	ВЕДОМОСТЬ РАСХОДА СТАЛИ НА ЭЛЕМЕНТ		
А4			1.220.1-4М.2-1 00ТО	ТЕХНИЧЕСКОЕ ОПИСАНИЕ		
				СБОРОЧНЫЕ ЕДИНИЦЫ		
А4	2		1.220.1-4М.2-2 16	КАРКАС ПРОСТР. КП-81	1	
			ПЕРЕМЕННЫЕ ДАННЫЕ	ДЛЯ ИСПОЛНЕНИЙ:		
				1.220.1-4М.2-1 06 КДЗС 4.33-25.2		
				СБОРОЧНЫЕ ЕДИНИЦЫ		
А4	1		1.220.1-4М.2-2 03-02	КАРКАС ПРОСТР. КП-15	1	
				МАТЕРИАЛЫ		
				БЕТОН ТЯЖЕЛЫЙ В25		1.86М3
				1.220.1-4М.2-1 06-01 КДЗС 4.33-30.1		
				СБОРОЧНЫЕ ЕДИНИЦЫ		
А4	1		1.220.1-4М.2-2 03-01	КАРКАС ПРОСТР. КП-14	1	
				МАТЕРИАЛЫ		
				БЕТОН ТЯЖЕЛЫЙ В30		1.86М3
				1.220.1-4М.2-1 06-02 КДЗС 4.33-30.2		
				СБОРОЧНЫЕ ЕДИНИЦЫ		
А4	1		1.220.1-4М.2-2 03-02	КАРКАС ПРОСТР. КП-15	1	
				МАТЕРИАЛЫ		
				БЕТОН ТЯЖЕЛЫЙ В30		1.86М3
				1.220.1-4М.2-1 06-03 КДЗС 4.33-40.2		
				СБОРОЧНЫЕ ЕДИНИЦЫ		
А4	1		1.220.1-4М.2-2 03-02	КАРКАС ПРОСТР. КП-15	1	
				МАТЕРИАЛЫ		
				БЕТОН ТЯЖЕЛЫЙ В40		1.86М3
				1.220.1-4М.2-1 06-04 КДЗС 4.33-40.4		
				СБОРОЧНЫЕ ЕДИНИЦЫ		
А4	1		1.220.1-4М.2-2 03-03	КАРКАС ПРОСТР. КП-16	1	
				МАТЕРИАЛЫ		
				БЕТОН ТЯЖЕЛЫЙ В40		1.86М3
				1.220.1-4М.2-1 06-05 КДЗС 4.33-40.6		
				СБОРОЧНЫЕ ЕДИНИЦЫ		
А4	1		1.220.1-4М.2-2 03-04	КАРКАС ПРОСТР. КП-17	1	
				МАТЕРИАЛЫ		
				БЕТОН ТЯЖЕЛЫЙ В40		1.86М3
				1.220.1-4М.2-1 06-06 КЗС 4.33-25.2		
				СБОРОЧНЫЕ ЕДИНИЦЫ		
А4	1		1.220.1-4М.2-2 04	КАРКАС ПРОСТР. КП-19	1	
				МАТЕРИАЛЫ		
				БЕТОН ТЯЖЕЛЫЙ В25		1.81М3
				1.220.1-4М.2-1 06-07 КЗС 4.33-30.2		
				СБОРОЧНЫЕ ЕДИНИЦЫ		

САПР КиевЗНИИЭП | ОПЕРАТОР СИСТЕМЫ | ЛИХВАРЬ

ВЗАМ.ИНВ.№ | ПОДПИСЬ И ДАТА | ИНВ.№ ПОДЛ.

1.220.1-4М.2-1 06

НАЧ.ОТД.	БРУСАН	
Н.КОНТР.	ЕГУНОВ	
ГЛ.СПЕЦ.	СИТНИК	
ПРОВЕРИЛ	ГОРОХОВ	
РАЗРАБ.	ЛИХВАРЬ	

КОЛОННА
КДЗС 4.33-25.2...
КЗС 4.33-40.2

СТАДИЯ	ЛИСТ	ЛИСТОВ
Р	1	3

ГОСГРАЖДАНСТРОЙ
КиевЗНИИЭП

ФОРМАТ А4

ФОРМАТ	ЗОНА	ПОЗ.	ОБОЗНАЧЕНИЕ	НАИМЕНОВАНИЕ	КОЛ	ПРИМЕЧАНИЕ
А4	1		1.220.1-4М.2-2 04	КАРКАС ПРОСТР. КП-19	1	
				МАТЕРИАЛЫ		
				БЕТОН ТЯЖЕЛЫЙ В30		1.81М3
				1.220.1-4М.2-1 06-08 КЗС 4.33-40.2		
				СБОРОЧНЫЕ ЕДИНИЦЫ		
А4	1		1.220.1-4М.2-2 04	КАРКАС ПРОСТР. КП-19	1	
				МАТЕРИАЛЫ		
				БЕТОН ТЯЖЕЛЫЙ В40		1.81М3

ЛИХВАРЬ

ОПЕРАТОР СИСТЕМЫ

САПР КиевЗНИИЭП

ВЗАМ.ИНВ.№

ПОДПИСЬ И ДАТА

ИНВ.№ПОДЛ.

		1.220.1-4М.2-1 06	ЛИСТ 3

ФОРМАТ А4

ФОРМАТ	ЗОНА	ПОЗ.	ОБОЗНАЧЕНИЕ	НАИМЕНОВАНИЕ	КОЛ.	ПРИМЕЧАНИЕ
				ДОКУМЕНТАЦИЯ		
А3			1.220.1-4М.2-1 07СБ	СБОРОЧНЫЙ ЧЕРТЕЖ		
А3			1.220.1-4М.2-1 00Д1	УЗЛЫ		
А4			1.220.1-4М.2-1 00РС	ВЕДОМОСТЬ РАСХОДА СТАЛИ НА ЭЛЕМЕНТ		
А4			1.220.1-4М.2-1 00ТО	ТЕХНИЧЕСКОЕ ОПИСАНИЕ		
				СБОРОЧНЫЕ ЕДИНИЦЫ		
А4	1		1.220.1-4М.2-2 04-01	КАРКАС ПРОСТР. КП-20	1	
А4	2		1.220.1-4М.2-2 16	КП-81	1	
			ПЕРЕМЕННЫЕ ДАННЫЕ	ДЛЯ ИСПОЛНЕНИЙ:		
				1.220.1-4М.2-1 07 КЗС 4.33-25.3		
				МАТЕРИАЛЫ		
				БЕТОН ТЯЖЕЛЫЙ В25		1.81М3
				1.220.1-4М.2-1 07-01 КЗС 4.33-30.3		
				МАТЕРИАЛЫ		
				БЕТОН ТЯЖЕЛЫЙ В30		1.81М3

ЛИХВАРЬ

ОПЕРАТОР СИСТЕМЫ

САПР КиевЗНИИЭП

ВЗАМ.ИНВ.№

ПОДПИСЬ И ДАТА

ИНВ.№ ПОДЛ

НАЧ.ОТД.	БРУСАН		
Н.КОНТР.	ЕГУНОВ		
ГЛ.СПЕЦ.	СИТНИК		
ПРОВЕРИЛ	ГОРОХОВ		
РАЗРАБ.	ЛИХВАРЬ		

1.220.1-4М.2-1 07

КОЛОННА КЗС 4.33-...

СТАДИЯ	ЛИСТ	ЛИСТОВ
Р		1

ГОСГРАЖДАНСТРОЙ КиевЗНИИЭП

23197 19

ФОРМАТ А4

САПР Киев ЗНИИЭП
ОПЕРАТОР СИСТЕМЫ
Ситник

РИС.1

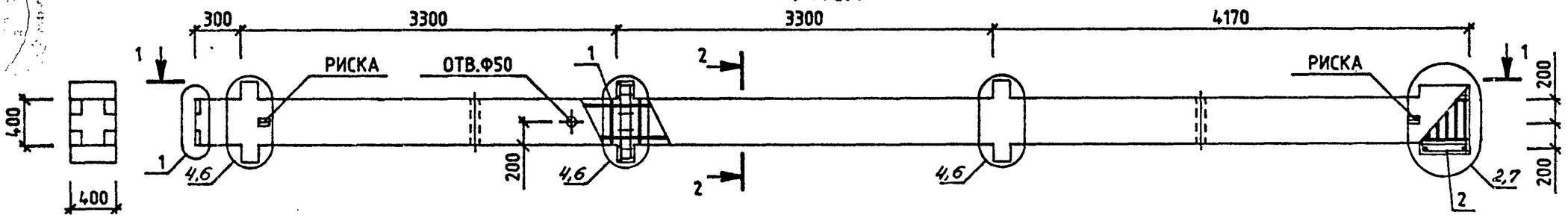

РИС.2

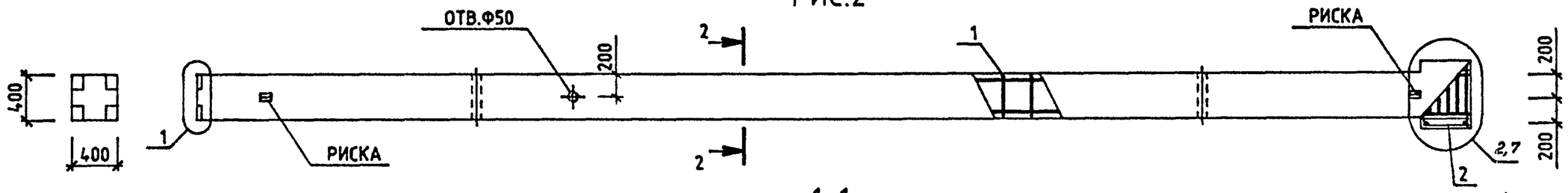

1-1

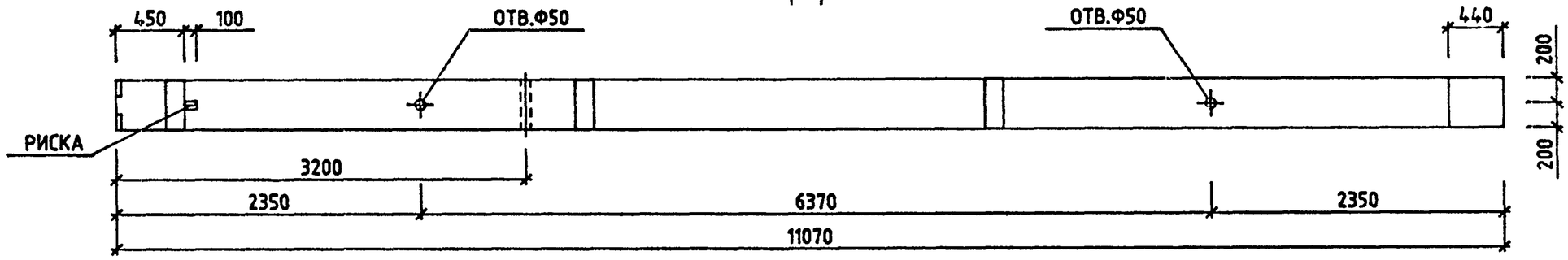

2-2

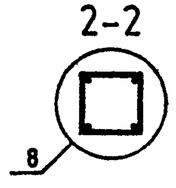

ОБОЗНАЧЕНИЕ	МАРКА	РИС.	МАССА.КГ
1.220.1-4М.2-1 06	КДЗС 4.33-25.2	1	4842
-01	КДЗС 4.33-30.1	1	4803
-02	КДЗС 4.33-30.2	1	4842
-03	КДЗС 4.33-40.2	1	4842
-04	КДЗС 4.33-40.4	1	4913
-05	КДЗС 4.33-40.6	1	4957
-06	КЗС 4.33-25.2	2	4648
-07	КЗС 4.33-30.2	2	4648
-08	КЗС 4.33-40.2	2	4648

НАЧ.ОТД.	Брусан	
Н.КОНТР.	Егунов	
ГЛ.СПЕЦ.	Ситник	
ПРОВЕРИЛ	Горохов	
РАЗРАБ.	Савченко	

1.220.1-4М.2-1 06СБ

КОЛОННА
КДЗС 4.33-25.2...
КЗС 4.33-40.2
СБОРОЧНЫЙ ЧЕРТЕЖ

СТАДИЯ	МАССА	МАСШТАБ
Р	СМ ТАБЛ	—
ЛИСТ	ЛИСТОВ 1	

ГОСГРАЖДАНСТРОЙ
КиевЗНИИЭП

ФОРМАТ А3

ВЗАМ.ИНВ.№
ПОДПИСЬ И ДАТА
ИНВ.№ ПОДЛ.

САПР Киев ЗНИИЭП
ОПЕРАТОР СИСТЕМЫ
СИТНИК

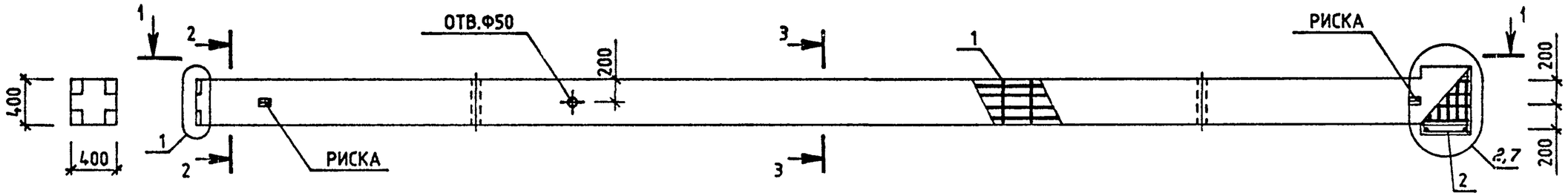

1-1

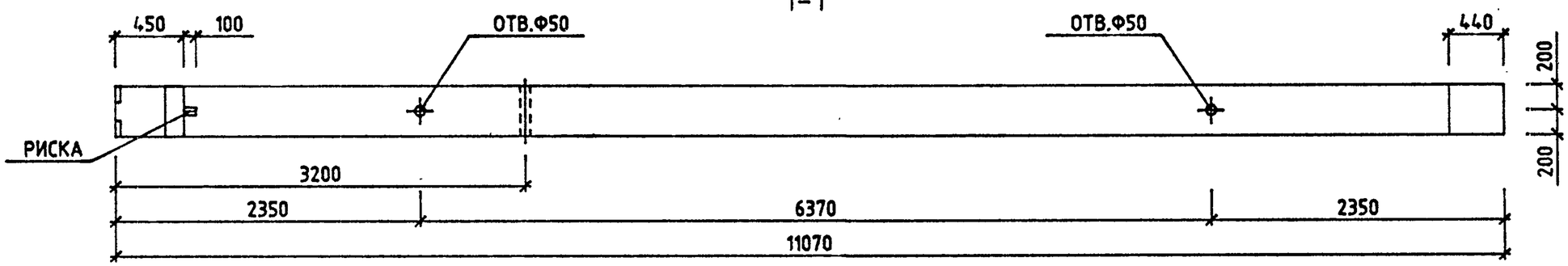

2-2

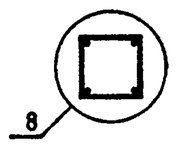

3-3

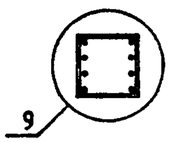

ОБОЗНАЧЕНИЕ	МАРКА
1.220.1-4М.2-1 07	КЗС 4.33-25.3
-01	КЗС 4.33-30.3

НАЧ.ОТД.	Брусан		
Н.КОНТР.	Егунов		
ГЛ.СПЕЦ.	Ситник		
ПРОВЕРИЛ	Горохов		
РАЗРАБ.	Савченко		

1.220.1-4М.2-1 07СБ

КОЛОННА
КЗС 4.33- . . .
СБОРОЧНЫЙ ЧЕРТЕЖ

СТАДИЯ	МАССА	МАСШТАБ
Р	4660	—
ЛИСТ	ЛИСТОВ 1	

ГОСГРАЖДАНСТРОЙ
КиевЗНИИЭП

ФОРМАТ А3

ВЗАМ.ИНВ.№
ПОДПИСЬ И ДАТА
ИНВ.№ ПОДЛ.

ФОРМАТ	ЗОНА	ПОЗ.	ОБОЗНАЧЕНИЕ	НАИМЕНОВАНИЕ	КОЛ.	ПРИМЕЧАНИЕ
				ДОКУМЕНТАЦИЯ		
А3			1.220.1-4М.2-1 08СБ	СБОРОЧНЫЙ ЧЕРТЕЖ		
А3			1.220.1-4М.2-1 00Д1	УЗЛЫ		
А4			1.220.1-4М.2-1 00РС	ВЕДОМОСТЬ РАСХОДА СТАЛИ НА ЭЛЕМЕНТ		
А4			1.220.1-4М.2-1 00ТО	ТЕХНИЧЕСКОЕ ОПИСАНИЕ		
				СБОРОЧНЫЕ ЕДИНИЦЫ		
А4	1		1.220.1-4М.2-2 03-05	КАРКАС ПРОСТР. КП-18	1	
А4	2		1.220.1-4М.2-2 16	КП-81	1	
			ПЕРЕМЕННЫЕ ДАННЫЕ	ДЛЯ ИСПОЛНЕНИЙ:		
				1.220.1-4М.2-1 08 КДЗС 4.33-25.3		
				МАТЕРИАЛЫ		
				БЕТОН ТЯЖЕЛЫЙ В25		1.86М3
				1.220.1-4М.2-1 08-01 КДЗС 4.33-30.3		
				МАТЕРИАЛЫ		
				БЕТОН ТЯЖЕЛЫЙ В30		1.86М3

САПР КиевЗНИИЭП | Оператор системы: Лихварь

Взам.инв.№ | Подпись и дата | Инв.№ подл

Нач.отд.	Брусан		
Н.контр.	Егунов		
Гл.спец.	Ситник		
Проверил	Горохов		
Разраб.	Лихварь		

1.220.1-4М.2-1 08

КОЛОННА КДЗС 4.33-...

СТАДИЯ	ЛИСТ	ЛИСТОВ
Р		1

ГОСГРАЖДАНСТРОЙ КиевЗНИИЭП

ФОРМАТ А4

ФОРМАТ	ЗОНА	ПОЗ.	ОБОЗНАЧЕНИЕ	НАИМЕНОВАНИЕ	КОЛ.	ПРИМЕЧАНИЕ
				ДОКУМЕНТАЦИЯ		
А3			1.220.1-4М.2-1 09СБ	СБОРОЧНЫЙ ЧЕРТЕЖ		
А3			1.220.1-4М.2-1 00Д1	УЗЛЫ		
А4			1.220.1-4М.2-1 00РС	ВЕДОМОСТЬ РАСХОДА СТАЛИ НА ЭЛЕМЕНТ		
А4			1.220.1-4М.2-1 00ТО	ТЕХНИЧЕСКОЕ ОПИСАНИЕ		
				СБОРОЧНЫЕ ЕДИНИЦЫ		
А4	2		1.220.1-4М.2-2 16	КАРКАС ПРОСТР. КП-81	1	
			ПЕРЕМЕННЫЕ ДАННЫЕ	ДЛЯ ИСПОЛНЕНИЙ:		
				1.220.1-4М.2-1 09 КДМЗС 4.33-25.2		
				СБОРОЧНЫЕ ЕДИНИЦЫ		
А4	1		1.220.1-4М.2-2 04-02	КАРКАС ПРОСТР. КП-21	1	
				МАТЕРИАЛЫ		
				БЕТОН ТЯЖЕЛЫЙ В25		1.85М3
				1.220.1-4М.2-1 09-01 КДМЗС 4.33-30.2		
				СБОРОЧНЫЕ ЕДИНИЦЫ		
А4	1		1.220.1-4М.2-2 04-02	КАРКАС ПРОСТР. КП-21	1	
				МАТЕРИАЛЫ		
				БЕТОН ТЯЖЕЛЫЙ В30		1.85М3
				1.220.1-4М.2-1 09-02 КДФЗС 4.33-25.2		
				СБОРОЧНЫЕ ЕДИНИЦЫ		
А4	1		1.220.1-4М.2-2 05	КАРКАС ПРОСТР. КП-22	1	
				МАТЕРИАЛЫ		

САПР КиевЗНИИЭП | Оператор системы: Лихварь

Взам.инв.№ | Подпись и дата | Инв.№ подл

Нач.отд.	Брусан		
Н.контр.	Егунов		
Гл.спец.	Ситник		
Проверил	Горохов		
Разраб.	Лихварь		

1.220.1-4М.2-1 09

КОЛОННА КДМЗС 4.33-... КДФЗС 4.33-...

СТАДИЯ	ЛИСТ	ЛИСТОВ
Р	1	2

ГОСГРАЖДАНСТРОЙ КиевЗНИИЭП

ФОРМАТ А4

ФОРМАТ	ЗОНА	ПОЗ.	ОБОЗНАЧЕНИЕ	НАИМЕНОВАНИЕ	КОЛ	ПРИМЕЧАНИЕ
				БЕТОН ТЯЖЕЛЫЙ В25		1.84М3
				1.220.1-4М.2-1 09-03 КДФЗС 4.33-30.2		
				СБОРОЧНЫЕ ЕДИНИЦЫ		
А4		1	1.220.1-4М.2-2 05	КАРКАС ПРОСТР. КП-22	1	
				МАТЕРИАЛЫ		
				БЕТОН ТЯЖЕЛЫЙ В30		1.84М3

САПР Киев ЗНИИЭП | ОПЕРАТОР СИСТЕМЫ | ЛИХВАРЬ

ВЗАМ.ИНВ.№ | ПОДПИСЬ И ДАТА | ИНВ.№ ПОДЛ.

1.220.1-4М.2-1 09		ЛИСТ 2

ФОРМАТ А4

ФОРМАТ	ЗОНА	ПОЗ.	ОБОЗНАЧЕНИЕ	НАИМЕНОВАНИЕ	КОЛ	ПРИМЕЧАНИЕ
				ДОКУМЕНТАЦИЯ		
А3			1.220.1-4М.2-1 10СВ	СВОРОЧНЫЙ ЧЕРТЕЖ		
А3			1.220.1-4М.2-1 00Д1	УЗЛЫ		
А4			1.220.1-4М.2-1 00РС	ВЕДОМОСТЬ РАСХОДА СТАЛИ НА ЭЛЕМЕНТ		
А4			1.220.1-4М.2-1 00ТО	ТЕХНИЧЕСКОЕ ОПИСАНИЕ		
				СБОРОЧНЫЕ ЕДИНИЦЫ		
А4		2	1.220.1-4М.2-2 16	КАРКАС ПРОСТР. КП-81	1	
			ПЕРЕМЕННЫЕ ДАННЫЕ	ДЛЯ ИСПОЛНЕНИЙ:		
				1.220.1-4М.2-1 10 КОФЗС 4.33-25.2		
				СБОРОЧНЫЕ ЕДИНИЦЫ		
А4		1	1.220.1-4М.2-2 05-01	КАРКАС ПРОСТР. КП-23	1	
				МАТЕРИАЛЫ		
				БЕТОН ТЯЖЕЛЫЙ В25		1.81М3
				1.220.1-4М.2-1 10-01 КОФЗС 4.33-30.2		
				СБОРОЧНЫЕ ЕДИНИЦЫ		
А4		1	1.220.1-4М.2-2 05-01	КАРКАС ПРОСТР. КП-23	1	
				МАТЕРИАЛЫ		
				БЕТОН ТЯЖЕЛЫЙ В30		1.81М3
				1.220.1-4М.2-1 10-02 КОФЗС 4.33-40.6		
				СБОРОЧНЫЕ ЕДИНИЦЫ		
А4		1	1.220.1-4М.2-2 05-02	КАРКАС ПРОСТР. КП-24	1	
				МАТЕРИАЛЫ		

САПР КиевЗНИИЭП | ОПЕРАТОР СИСТЕМЫ | ЛИХВАРЬ

ВЗАМ.ИНВ.№ | ПОДПИСЬ И ДАТА | ИНВ.№ ПОДЛ.

НАЧ.ОТД.	БРУСАН		1.220.1-4М.2-1 10
Н.КОНТР.	ЕГУНОВ		КОЛОННА КОФЗС 4.33-... КДФФЗС 4.33-...
ГЛ.СПЕЦ.	СИТНИК		СТАДИЯ Р; ЛИСТ 1; ЛИСТОВ 2
ПРОВЕРИЛ	ГОРОХОВ		ГОСГРАЖДАНСТРОЙ КиевЗНИИЭП
РАЗРАБ.	ЛИХВАРЬ		

ФОРМАТ А4

ФОРМАТ	ЗОНА	ПОЗ.	ОБОЗНАЧЕНИЕ	НАИМЕНОВАНИЕ	КОЛ	ПРИМЕЧАНИЕ
				БЕТОН ТЯЖЕЛЫЙ В40		1.81М3
				1.220.1-4М.2-1 10-03 КДФФ3С 4.33-25.2		
				СБОРОЧНЫЕ ЕДИНИЦЫ		
А4		1	1.220.1-4М.2-2 05-03	КАРКАС ПРОСТР. КП-25	1	
				МАТЕРИАЛЫ		
				БЕТОН ТЯЖЕЛЫЙ В25		1.82М3
				1.220.1-4М.2-1 10-04 КДФФ3С 4.33-30.2		
				СБОРОЧНЫЕ ЕДИНИЦЫ		
А4		1	1.220.1-4М.2-2 05-03	КАРКАС ПРОСТР. КП-25	1	
				МАТЕРИАЛЫ		
				БЕТОН ТЯЖЕЛЫЙ В30		1.82М3
				1.220.1-4М.2-1 10-05 КДФФ3С 4.33-40.6		
				СБОРОЧНЫЕ ЕДИНИЦЫ		
А4		1	1.220.1-4М.2-2 05-04	КАРКАС ПРОСТР. КП-26	1	
				МАТЕРИАЛЫ		
				БЕТОН ТЯЖЕЛЫЙ В40		1.82М3

САПР Киев ЗНИИЭП | ОПЕРАТОР СИСТЕМЫ | ЛИХВАРЬ

ВЗАМ.ИНВ.№ | ПОДПИСЬ И ДАТА | ИНВ.№ ПОДЛ.

1.220.1-4М.2-1 10

ЛИСТ 2

ФОРМАТ А4

ФОРМАТ	ЗОНА	ПОЗ.	ОБОЗНАЧЕНИЕ	НАИМЕНОВАНИЕ	КОЛ.	ПРИМЕЧАНИЕ
				ДОКУМЕНТАЦИЯ		
А3			1.220.1-4М.2-1 11СБ	СБОРОЧНЫЙ ЧЕРТЕЖ		
А3			1.220.1-4М.2-1 00Д1	УЗЛЫ		
А4			1.220.1-4М.2-1 00РС	ВЕДОМОСТЬ РАСХОДА СТАЛИ НА ЭЛЕМЕНТ		
А4			1.220.1-4М.2-1 00ТО	ТЕХНИЧЕСКОЕ ОПИСАНИЕ		
				СБОРОЧНЫЕ ЕДИНИЦЫ		
А4		2	1.220.1-4М.2-2 16	КАРКАС ПРОСТР. КП-81	1	
				МАТЕРИАЛЫ		
				БЕТОН ТЯЖЕЛЫЙ В25		0.48М3
			ПЕРЕМЕННЫЕ ДАННЫЕ	ДЛЯ ИСПОЛНЕНИЙ:		
				1.220.1-4М.2-1 11 КД1Т 4.33-25.1		
				СБОРОЧНЫЕ ЕДИНИЦЫ		
А4		1	1.220.1-4М.2-2 06	КАРКАС ПРОСТР. КП-27	1	
				1.220.1-4М.2-1 11-01 КД1Т 4.33-25.2		
				СБОРОЧНЫЕ ЕДИНИЦЫ		
А4		1	1.220.1-4М.2-2 06-01	КАРКАС ПРОСТР. КП-28	1	

САПР КиевЗНИИЭП | ОПЕРАТОР СИСТЕМЫ | ЛИХВАРЬ

ВЗАМ.ИНВ.№ | ПОДПИСЬ И ДАТА | ИНВ.№ ПОДЛ.

1.220.1-4М.2-1 11

НАЧ.ОТД.	БРУСАН	
Н.КОНТР.	ЕГУНОВ	
ГЛ.СПЕЦ.	СИТНИК	
ПРОВЕРИЛ	ГОРОХОВ	
РАЗРАБ.	ЛИХВАРЬ	

КОЛОННА КД1Т 4.33-...

СТАДИЯ	ЛИСТ	ЛИСТОВ
Р		1

ГОСГРАЖДАНСТРОЙ КиевЗНИИЭП

ФОРМАТ А4

САПР Киев ЗНИИЭП
ОПЕРАТОР СИСТЕМЫ
Ситник

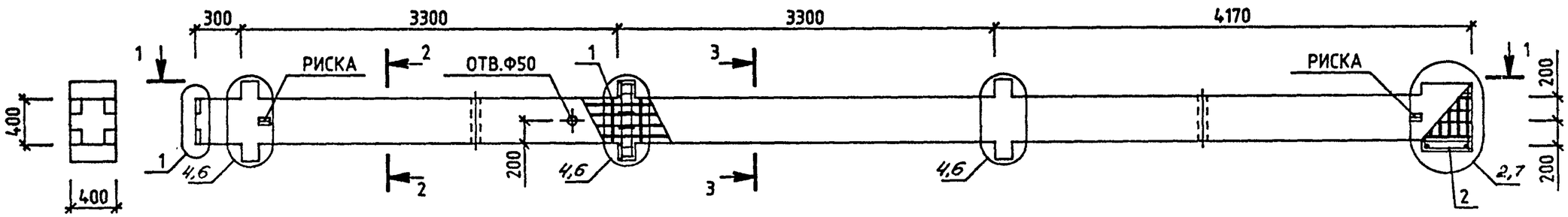

1-1

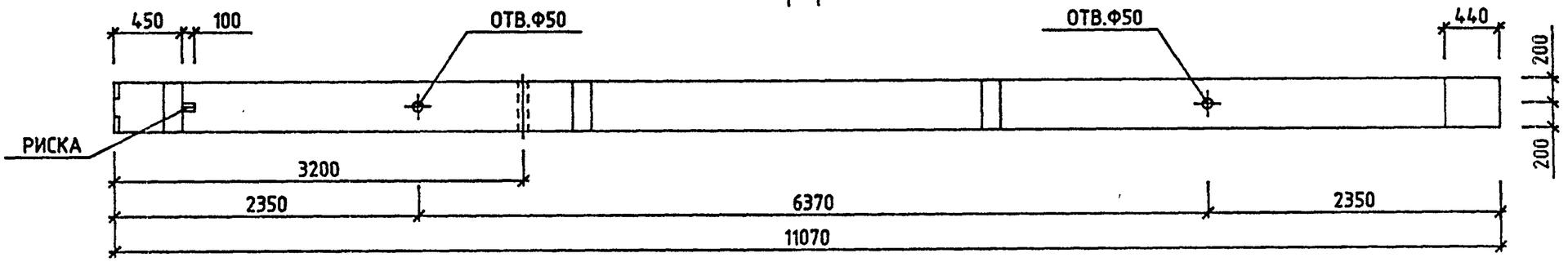

2-2

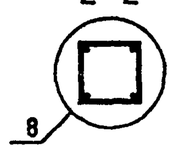

3-3

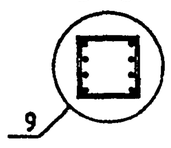

ОБОЗНАЧЕНИЕ	МАРКА
1.220.1-4М.2-1 08	КДЗС 4.33-25.3
-01	КДЗС 4.33-30.3

НАЧ.ОТД.	БРУСАН	
Н.КОНТР.	ЕГУНОВ	
ГЛ.СПЕЦ.	СИТНИК	
ПРОВЕРИЛ	ГОРОХОВ	
РАЗРАБ.	САВЧЕНКО	

1.220.1-4М.2-1 08СБ

КОЛОННА
КДЗС 4.33- . . .
СБОРОЧНЫЙ ЧЕРТЕЖ

СТАДИЯ	МАССА	МАСШТАБ
Р	4854	—
ЛИСТ	ЛИСТОВ 1	

ГОСГРАЖДАНСТРОЙ
КиевЗНИИЭП

ВЗАМ.ИНВ.№
ПОДПИСЬ И ДАТА
ИНВ.№ ПОДЛ.

ФОРМАТ А3

САПР Киев ЗНИИЭП
ОПЕРАТОР СИСТЕМЫ
Ситник

РИС.1

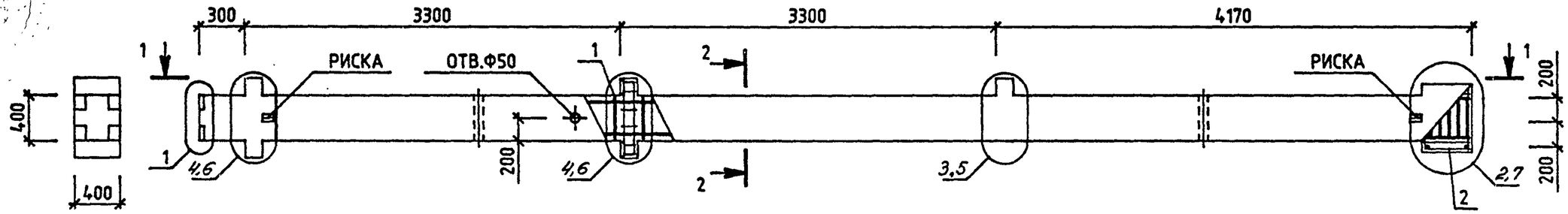

РИС.2

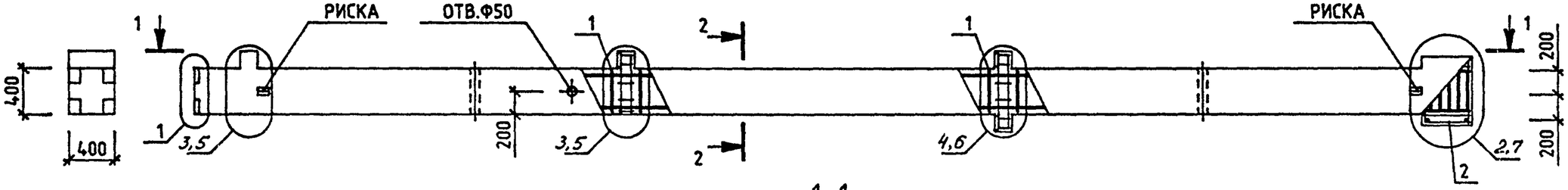

1-1

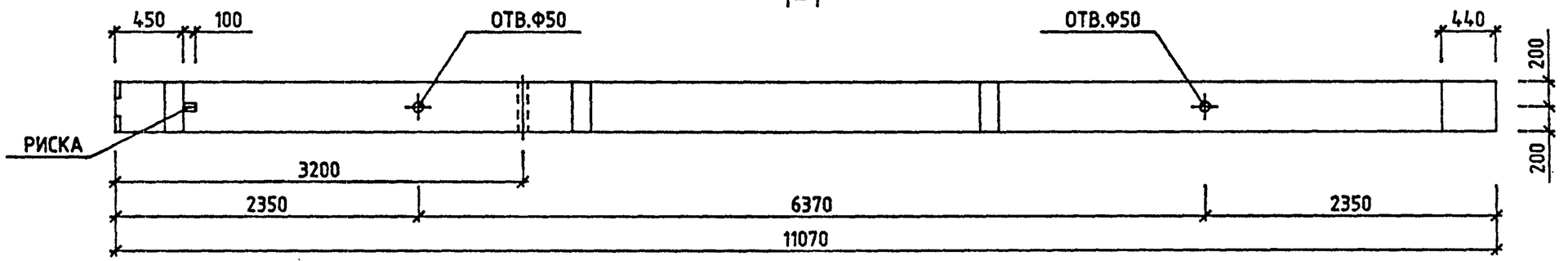

2-2

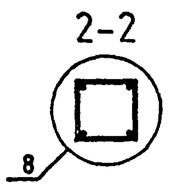

ОБОЗНАЧЕНИЕ	МАРКА	РИС.	МАССА,КГ
1.220.1-4М.2-1 09	КДМ3С 4.33-25.2	1	4812
-01	КДМ3С 4.33-30.2	1	4812
-02	КДФ3С 4.33-25.2	2	4783
-03	КДФ3С 4.33-30.2	2	4783

НАЧ.ОТД.	БРУСАН	
Н.КОНТР.	ЕГУНОВ	
ГЛ.СПЕЦ.	СИТНИК	
ПРОВЕРИЛ	ГОРОХОВ	
РАЗРАБ.	САВЧЕНКО	

1.220.1-4М.2-1 09СБ

КОЛОННА
КДМ3С 4.33- . . .
КДФ3С 4.33- . . .
СБОРОЧНЫЙ ЧЕРТЕЖ

СТАДИЯ	МАССА	МАСШТАБ
Р	СМ ТАБЛ	—
ЛИСТ	ЛИСТОВ 1	

ГОСГРАЖДАНСТРОЙ
КиевЗНИИЭП

ВЗАМ.ИНВ.№
ПОДПИСЬ И ДАТА
ИНВ.№ ПОДЛ.

ФОРМАТ А3

САПР Киев ЗНИИЭП
ОПЕРАТОР СИСТЕМЫ
СИТНИК

РИС.1

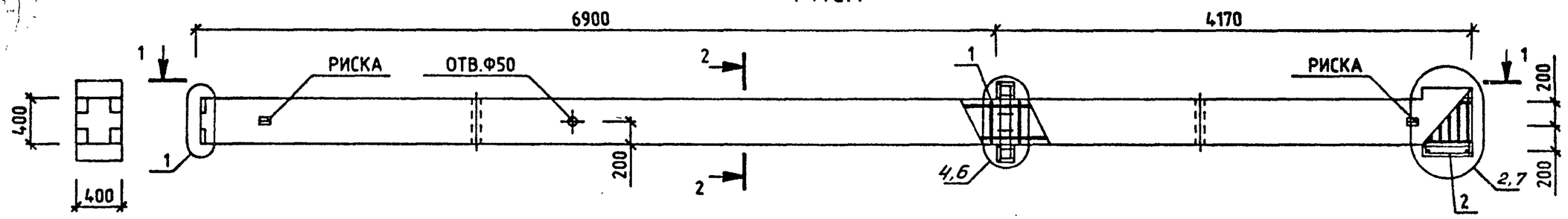

РИС.2

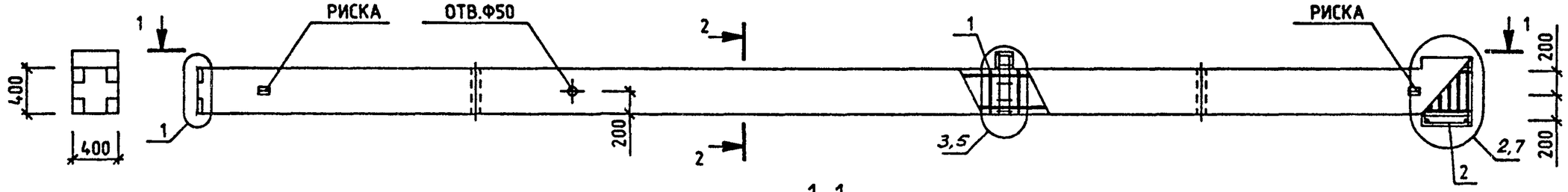

1-1

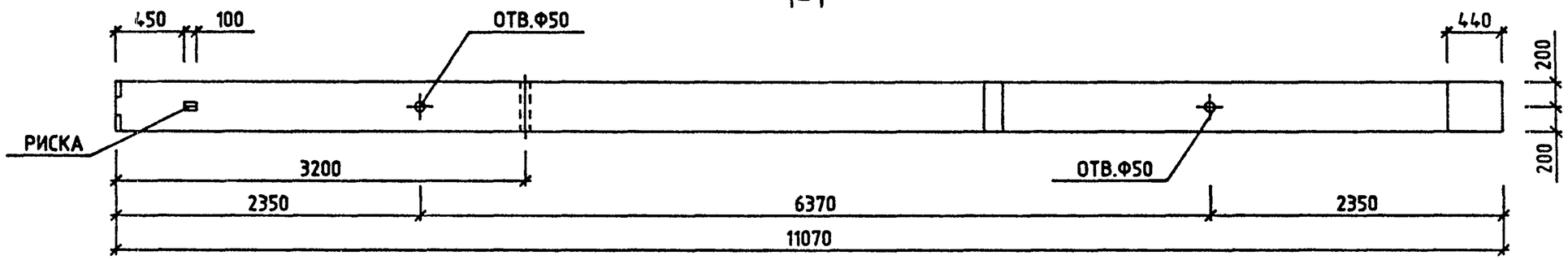

2-2

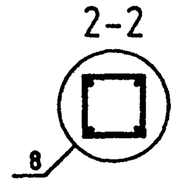

ОБОЗНАЧЕНИЕ	МАРКА	РИС.	МАССА,КГ
1.220.1-4М.2-1 10	КОФЭС 4.33-25.2	2	4683
-01	КОФЭС 4.33-30.2	2	4683
-02	КОФЭС 4.33-40.6	2	4798
-03	КДФФЭС 4.33-25.2	1	4712
-04	КДФФЭС 4.33-30.2	1	4712
-05	КДФФЭС 4.33-40.6	1	4828

НАЧ.ОТД.	Брусан	
Н.КОНТР.	Егунов	
ГЛ.СПЕЦ.	Ситник	
ПРОВЕРИЛ	Горохов	
РАЗРАБ.	Савченко	

1.220.1-4М.2-1 10СБ

КОЛОННА
КОФЭС 4.33- . . .
КДФФЭС 4.33- . . .
СБОРОЧНЫЙ ЧЕРТЕЖ

СТАДИЯ	МАССА	МАСШТАБ
Р	СМ ТАБЛ	—
ЛИСТ	ЛИСТОВ 1	

ГОСГРАЖДАНСТРОЙ
КиевЗНИИЭП

ВЗАМ.ИНВ.№
ПОДПИСЬ И ДАТА
ИНВ.№ ПОДЛ.

ФОРМАТ А3

САПР Киев ЗНИИЭП
ОПЕРАТОР СИСТЕМЫ
СИТНИК

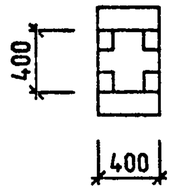

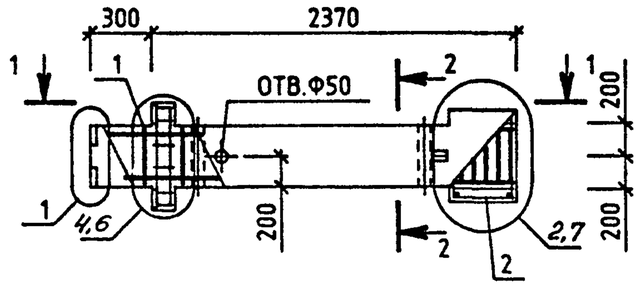

1-1

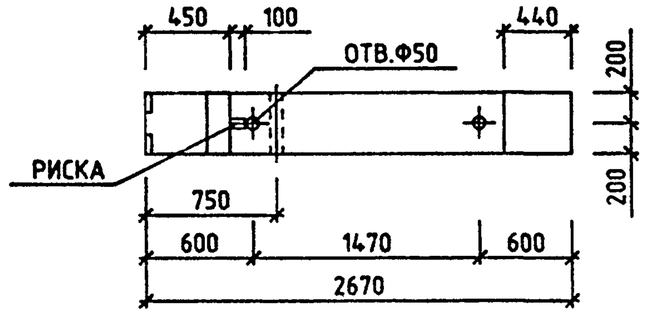

2-2

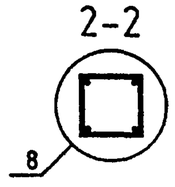

ОБОЗНАЧЕНИЕ	МАРКА	МАССА,КГ
1.220.1-4М.2-1 11	КД1Т 4.33-25.1	1250
-01	КД1Т 4.33-25.2	1259

НАЧ.ОТД.	Брусан	
Н.КОНТР.	Егунов	
ГЛ.СПЕЦ.	Ситник	
ПРОВЕРИЛ	Горохов	
РАЗРАБ.	САВЧЕНКО	

1.220.1-4М.2-1 11СБ

КОЛОННА
КД1Т 4.33-...
СБОРОЧНЫЙ ЧЕРТЕЖ

СТАДИЯ	МАССА	МАСШТАБ
Р	СМ ТАБЛ	—
ЛИСТ	ЛИСТОВ 1	

ГОСГРАЖДАНСТРОЙ
КиевЗНИИЭП

ВЗАМ.ИНВ.№
ПОДПИСЬ И ДАТА
ИНВ.№ ПОДЛ.

ФОРМАТ А3

ФОРМАТ	ЗОНА	ПОД.	ОБОЗНАЧЕНИЕ	НАИМЕНОВАНИЕ	КОЛ.	ПРИМЕЧАНИЕ
				ДОКУМЕНТАЦИЯ		
А3			1.220.1-4М.2-1 12СБ	СБОРОЧНЫЙ ЧЕРТЕЖ		
А3			1.220.1-4М.2-1 00Д1	УЗЛЫ		
А4			1.220.1-4М.2-1 00РС	ВЕДОМОСТЬ РАСХОДА СТАЛИ НА ЭЛЕМЕНТ		
А4			1.220.1-4М.2-1 00ТО	ТЕХНИЧЕСКОЕ ОПИСАНИЕ		
				СБОРОЧНЫЕ ЕДИНИЦЫ		
А4	2		1.220.1-4М.2-2 16	КАРКАС ПРОСТР. КП-81	1	
			ПЕРЕМЕННЫЕ ДАННЫЕ	ДЛЯ ИСПОЛНЕНИЙ:		
				1.220.1-4М.2-1 12 КД2Т 4.33-25.1		
				СБОРОЧНЫЕ ЕДИНИЦЫ		
А4	1		1.220.1-4М.2-2 06-02	КАРКАС ПРОСТР. КП-29	1	
				МАТЕРИАЛЫ		
				БЕТОН ТЯЖЕЛЫЙ В25		1.03М3
				1.220.1-4М.2-1 12-01 КД2Т 4.33-25.2		
				СБОРОЧНЫЕ ЕДИНИЦЫ		
А4	1		1.220.1-4М.2-2 06-03	КАРКАС ПРОСТР. КП-30	1	
				МАТЕРИАЛЫ		
				БЕТОН ТЯЖЕЛЫЙ В25		1.03М3
				1.220.1-4М.2-1 12-02 КД2Т 4.33-30.1		
				СБОРОЧНЫЕ ЕДИНИЦЫ		
А4	1		1.220.1-4М.2-2 06-02	КАРКАС ПРОСТР. КП-29	1	
				МАТЕРИАЛЫ		

САПР КиевЗНИИЭП | ОПЕРАТОР СИСТЕМЫ | ЛИХВАРЬ

ВЗАМ.ИНВ.№ | ПОДПИСЬ И ДАТА | ИНВ.№ ПОДЛ.

1.220.1-4М.2-1 12

НАЧ.ОТД.	БРУСАН		
Н.КОНТР.	ЕГУНОВ		
ГЛ.СПЕЦ.	СИТНИК		
ПРОВЕРИЛ	ГОРОХОВ		
РАЗРАБ.	ЛИХВАРЬ		

КОЛОННА КД2Т 4.33-...

СТАДИЯ	ЛИСТ	ЛИСТОВ
Р	1	2

ГОСГРАЖДАНСТРОЙ КиевЗНИИЭП

ФОРМАТ А4

ФОРМАТ	ЗОНА	ПОЗ.	ОБОЗНАЧЕНИЕ	НАИМЕНОВАНИЕ	КОЛ	ПРИМЕЧАНИЕ
				БЕТОН ТЯЖЕЛЫЙ В30		1.03М3
				1.220.1-4М.2-1 12-03 КД2Т 4.33-30.2		
				СБОРОЧНЫЕ ЕДИНИЦЫ		
А4	1		1.220.1-4М.2-2 06-03	КАРКАС ПРОСТР. КП-30	1	
				МАТЕРИАЛЫ		
				БЕТОН ТЯЖЕЛЫЙ В30		1.03М3

САПР Киев ЗНИИЭП | ОПЕРАТОР СИСТЕМЫ | ЛИХВАРЬ

ВЗАМ.ИНВ.№ | ПОДПИСЬ И ДАТА | ИНВ №ПОДЛ.

1.220.1-4М.2-1 12

ЛИСТ 2

23197 29

ФОРМАТ А4

САПР Киев ЗНИИЭП
ОПЕРАТОР СИСТЕМЫ
СИТНИК

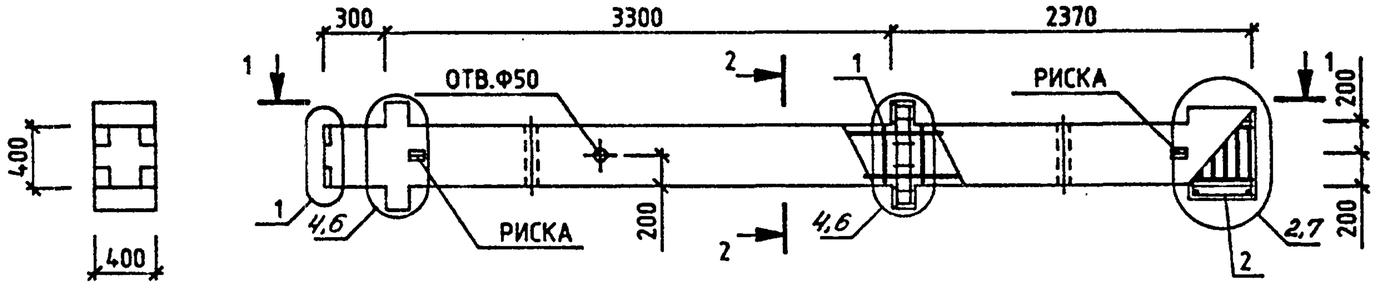

1-1

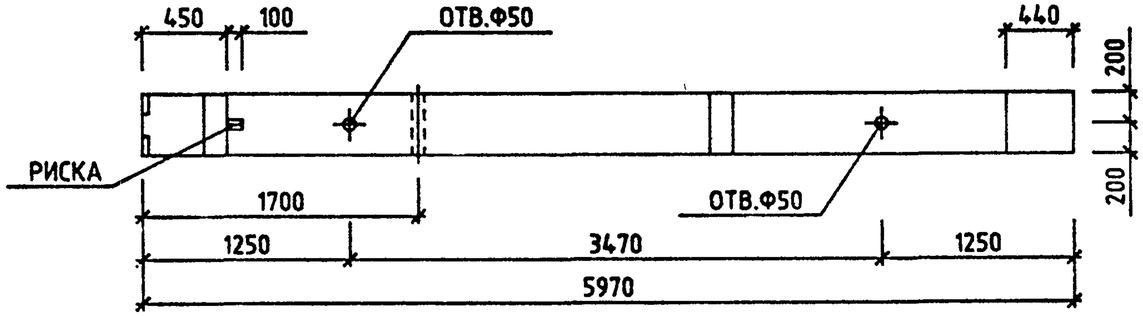

2-2

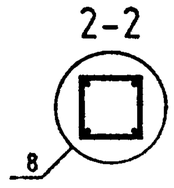

ОБОЗНАЧЕНИЕ	МАРКА	МАССА,КГ
1.220.1-4М.2-1 12	КД2Т 4.33-25.1	2660
-01	КД2Т 4.33-25.2	2680
-02	КД2Т 4.33-30.1	2660
-03	КД2Т 4.33-30.2	2680

НАЧ.ОТД.	Брусан	
Н.КОНТР.	Егунов	
ГЛ.СПЕЦ.	Ситник	
ПРОВЕРИЛ	Горохов	
РАЗРАБ.	Савченко	

1.220.1-4М.2-1 12СБ

КОЛОННА
КД2Т 4.33- . . .
СБОРОЧНЫЙ ЧЕРТЕЖ

СТАДИЯ	МАССА	МАСШТАБ
Р	СМ ТАБЛ	——
ЛИСТ	ЛИСТОВ 1	

ГОСГРАЖДАНСТРОЙ
КиевЗНИИЭП

ВЗАМ.ИНВ.№
ПОДПИСЬ И ДАТА
ИНВ.№ ПОДЛ.

ФОРМАТ А3

ФОРМАТ	ЗОНА	ПОЗ.	ОБОЗНАЧЕНИЕ	НАИМЕНОВАНИЕ	КОЛ.	ПРИМЕЧАНИЕ
				ДОКУМЕНТАЦИЯ		
А3			1.220.1-4М.2-1 13СВ	СБОРОЧНЫЙ ЧЕРТЕЖ		
А3			1.220.1-4М.2-1 00Д1	УЗЛЫ		
А4			1.220.1-4М.2-1 00РС	ВЕДОМОСТЬ РАСХОДА СТАЛИ НА ЭЛЕМЕНТ		
А4			1.220.1-4М.2-1 00ТО	ТЕХНИЧЕСКОЕ ОПИСАНИЕ		
				СБОРОЧНЫЕ ЕДИНИЦЫ		
А4	2		1.220.1-4М.2-2 16	КАРКАС ПРОСТР. КП-81	1	
			ПЕРЕМЕННЫЕ ДАННЫЕ	ДЛЯ ИСПОЛНЕНИЙ:		
				1.220.1-4М.2-1 13 КДЗТ 4.33-25.2		
				СБОРОЧНЫЕ ЕДИНИЦЫ		
А4	1		1.220.1-4М.2-2 06-05	КАРКАС ПРОСТР. КП-32	1	
				МАТЕРИАЛЫ		
				БЕТОН ТЯЖЕЛЫЙ В25		1.57М3
				1.220.1-4М.2-1 13-01 КДЗТ 4.33-30.1		
				СБОРОЧНЫЕ ЕДИНИЦЫ		
А4	1		1.220.1-4М.2-2 06-04	КАРКАС ПРОСТР. КП-31	1	
				МАТЕРИАЛЫ		
				БЕТОН ТЯЖЕЛЫЙ В30		1.57М3
				1.220.1-4М.2-1 13-02 КДЗТ 4.33-30.2		
				СБОРОЧНЫЕ ЕДИНИЦЫ		
А4	1		1.220.1-4М.2-2 06-05	КАРКАС ПРОСТР. КП-32	1	
				МАТЕРИАЛЫ		
				БЕТОН ТЯЖЕЛЫЙ В30		1.57М3
				1.220.1-4М.2-1 13-03 КДЗТ 4.33-40.2		
				СБОРОЧНЫЕ ЕДИНИЦЫ		
А4	1		1.220.1-4М.2-2 06-05	КАРКАС ПРОСТР. КП-32	1	
				МАТЕРИАЛЫ		
				БЕТОН ТЯЖЕЛЫЙ В40		1.57М3
				1.220.1-4М.2-1 13-04 КДЗТ 4.33-40.4		
				СБОРОЧНЫЕ ЕДИНИЦЫ		
А4	1		1.220.1-4М.2-2 06-06	КАРКАС ПРОСТР. КП-33	1	
				МАТЕРИАЛЫ		
				БЕТОН ТЯЖЕЛЫЙ В40		1.57М3
				1.220.1-4М.2-1 13-05 КДЗТ 4.33-40.6		
				СБОРОЧНЫЕ ЕДИНИЦЫ		
А4	1		1.220.1-4М.2-2 06-07	КАРКАС ПРОСТР. КП-34	1	
				МАТЕРИАЛЫ		
				БЕТОН ТЯЖЕЛЫЙ В40		1.57М3

САПР КиевЗНИИЭП | ОПЕРАТОР СИСТЕМЫ | ЛИХВАРЬ

ВЗАМ.ИНВ.№ | ПОДПИСЬ И ДАТА | ИНВ.№ ПОДЛ.

1.220.1-4М.2-1 13

НАЧ.ОТД.	БРУСАН	
Н.КОНТР.	ЕГУНОВ	
ГЛ.СПЕЦ.	СИТНИК	
ПРОВЕРИЛ	ГОРОХОВ	
РАЗРАБ.	ЛИХВАРЬ	

КОЛОННА
КДЗТ 4.33-...

СТАДИЯ	ЛИСТ	ЛИСТОВ
Р	1	2

ГОСГРАЖДАНСТРОЙ
КиевЗНИИЭП

ФОРМАТ А4

САПР КиевЗНИИЭП | ОПЕРАТОР СИСТЕМЫ | ЛИХВАРЬ

ВЗАМ.ИНВ.№ | ПОДПИСЬ И ДАТА | ИНВ №ПОДЛ.

1.220.1-4М.2-1 13

ЛИСТ 2

ФОРМАТ А4

САПР Киев ЗНИИЭП
ОПЕРАТОР СИСТЕМЫ
ситник

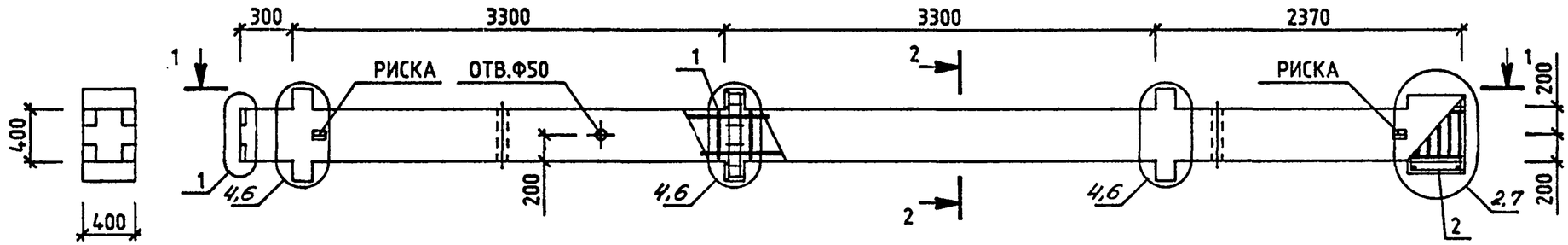

1-1

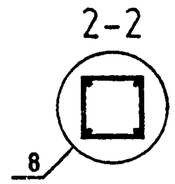

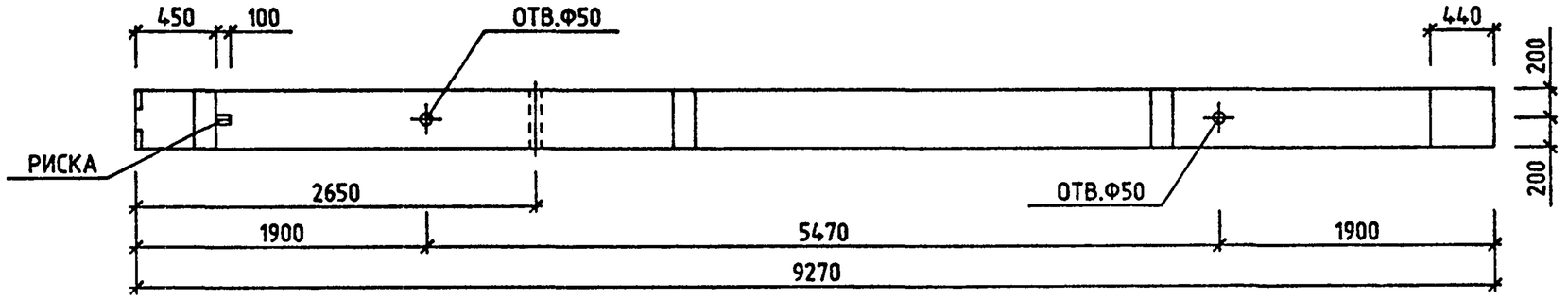

ОБОЗНАЧЕНИЕ	МАРКА	МАССА,КГ
1.220.1-4М.2-1 13	КДЗТ 4.33-25.2	4103
-01	КДЗТ 4.33-30.1	4070
-02	КДЗТ 4.33-30.2	4103
-03	КДЗТ 4.33-40.2	4103
-04	КДЗТ 4.33-40.4	4163
-05	КДЗТ 4.33-40.6	4199

НАЧ.ОТД.	Брусан	
Н.КОНТР.	Егунов	
ГЛ.СПЕЦ.	Ситник	
ПРОВЕРИЛ	Горохов	
РАЗРАБ.	Савченко	

1.220.1-4М.2-1 13СБ

КОЛОННА
КДЗТ 4.33 . . .
СБОРОЧНЫЙ ЧЕРТЕЖ

СТАДИЯ	МАССА	МАСШТАБ
Р	СМ ТАБЛ	—
ЛИСТ	ЛИСТОВ 1	

ГОСГРАЖДАНСТРОЙ
КиевЗНИИЭП

ВЗАМ.ИНВ.№
ПОДПИСЬ И ДАТА
ИНВ.№ ПОДЛ.

ФОРМАТ А3

ФОРМАТ	ЗОНА	ПОЗ.	ОБОЗНАЧЕНИЕ	НАИМЕНОВАНИЕ	КОЛ.	ПРИМЕЧАНИЕ
				ДОКУМЕНТАЦИЯ		
А3			1.220.1-4М.2-1 14СБ	СБОРОЧНЫЙ ЧЕРТЕЖ		
А3			1.220.1-4М.2-1 00Д1	УЗЛЫ		
А4			1.220.1-4М.2-1 00РС	ВЕДОМОСТЬ РАСХОДА СТАЛИ НА ЭЛЕМЕНТ		
А4			1.220.1-4М.2-1 00ТО	ТЕХНИЧЕСКОЕ ОПИСАНИЕ		
				СБОРОЧНЫЕ ЕДИНИЦЫ		
				КАРКАС ПРОСТР.		
А4		1	1.220.1-4М.2-2 07	КП-35	1	
А4		2	1.220.1-4М.2-2 16	КП-81	1	
			ПЕРЕМЕННЫЕ ДАННЫЕ	ДЛЯ ИСПОЛНЕНИЙ:		
				1.220.1-4М.2-1 14 КДЗТ 4.33-25.3		
				МАТЕРИАЛЫ		
				БЕТОН ТЯЖЕЛЫЙ В25		1.57М3
				1.220.1-4М.2-1 14-01 КДЗТ 4.33-30.3		
				МАТЕРИАЛЫ		
				БЕТОН ТЯЖЕЛЫЙ В30		1.57М3

1.220.1-4М.2-1 14

НАЧ.ОТД.	БРУСАН	
Н.КОНТР.	ЕГУНОВ	
ГЛ.СПЕЦ.	СИТНИК	
ПРОВЕРИЛ	ГОРОХОВ	
РАЗРАБ.	ЛИХВАРЬ	

КОЛОННА
КДЗТ 4.33-25.3,
КДЗТ 4.33-30.3

СТАДИЯ	ЛИСТ	ЛИСТОВ
Р		1

ГОСГРАЖДАНСТРОЙ
КиевЗНИИЭП

ФОРМАТ А4

ЛИХВАРЬ
ОПЕРАТОР СИСТЕМЫ
САПР КиевЗНИИЭП
ВЗАМ.ИНВ.№
ПОДПИСЬ И ДАТА
ИНВ.№ ПОДЛ

ФОРМАТ	ЗОНА	ПОЗ.	ОБОЗНАЧЕНИЕ	НАИМЕНОВАНИЕ	КОЛ.	ПРИМЕЧАНИЕ
				ДОКУМЕНТАЦИЯ		
А3			1.220.1-4М.2-1 15СБ	СБОРОЧНЫЙ ЧЕРТЕЖ		
А3			1.220.1-4М.2-1 00Д1	УЗЛЫ		
А4			1.220.1-4М.2-1 00РС	ВЕДОМОСТЬ РАСХОДА СТАЛИ НА ЭЛЕМЕНТ		
А4			1.220.1-4М.2-1 00ТО	ТЕХНИЧЕСКОЕ ОПИСАНИЕ		
				СБОРОЧНЫЕ ЕДИНИЦЫ		
А4		2	1.220.1-4М.2-2 16	КАРКАС ПРОСТР. КП-81	1	
			ПЕРЕМЕННЫЕ ДАННЫЕ	ДЛЯ ИСПОЛНЕНИЙ:		
				1.220.1-4М.2-1 15 КОЗТ 4.33-25.2		
				СБОРОЧНЫЕ ЕДИНИЦЫ		
А4		1	1.220.1-4М.2-2 07-02	КАРКАС ПРОСТР. КП-37	1	
				МАТЕРИАЛЫ		
				БЕТОН ТЯЖЕЛЫЙ В25		1.55М3
				1.220.1-4М.2-1 15-01 КОЗТ 4.33-30.1		
				СБОРОЧНЫЕ ЕДИНИЦЫ		
А4		1	1.220.1-4М.2-2 07-01	КАРКАС ПРОСТР. КП-36	1	
				МАТЕРИАЛЫ		
				БЕТОН ТЯЖЕЛЫЙ В30		1.55М3
				1.220.1-4М.2-1 15-02 КОЗТ 4.33-30.2		
				СБОРОЧНЫЕ ЕДИНИЦЫ		
А4		1	1.220.1-4М.2-2 07-02	КАРКАС ПРОСТР. КП-37	1	
				МАТЕРИАЛЫ		

1.220.1-4М.2-1 15

НАЧ.ОТД.	БРУСАН	
Н.КОНТР.	ЕГУНОВ	
ГЛ.СПЕЦ.	СИТНИК	
ПРОВЕРИЛ	ГОРОХОВ	
РАЗРАБ.	ЛИХВАРЬ	

КОЛОННА
КОЗТ 4.33-...

СТАДИЯ	ЛИСТ	ЛИСТОВ
Р	1	2

ГОСГРАЖДАНСТРОЙ
КиевЗНИИЭП

23197 33

ФОРМАТ А4

ЛИХВАРЬ
ОПЕРАТОР СИСТЕМЫ
САПР КиевЗНИИЭП
ВЗАМ.ИНВ.№
ПОДПИСЬ И ДАТА
ИНВ.№ ПОДЛ

ФОРМАТ	ЗОНА	ПОЗ.	ОБОЗНАЧЕНИЕ	НАИМЕНОВАНИЕ	КОЛ	ПРИМЕЧАНИЕ
				БЕТОН ТЯЖЕЛЫЙ В30		1.55М3
				1.220.1-4М.2-1 15-03 КОЗТ 4.33-40.2		
				СБОРОЧНЫЕ ЕДИНИЦЫ		
А4		1	1.220.1-4М.2-2 07-02	КАРКАС ПРОСТР. КП-37	1	
				МАТЕРИАЛЫ		
				БЕТОН ТЯЖЕЛЫЙ В40		1.55М3

САПР КиевЗНИИЭП
ОПЕРАТОР СИСТЕМЫ
ЛИХВАРЬ

ИНВ №ПОДЛ. | ПОДПИСЬ И ДАТА | ВЗАМ.ИНВ.№

1.220.1-4М.2-1 15

ЛИСТ 2

ФОРМАТ А4

ФОРМАТ	ЗОНА	ПОЗ.	ОБОЗНАЧЕНИЕ	НАИМЕНОВАНИЕ	КОЛ.	ПРИМЕЧАНИЕ
				ДОКУМЕНТАЦИЯ		
А3			1.220.1-4М.2-1 16СБ	СБОРОЧНЫЙ ЧЕРТЕЖ		
А3			1.220.1-4М.2-1 00Д1	УЗЛЫ		
А4			1.220.1-4М.2-1 00РС	ВЕДОМОСТЬ РАСХОДА СТАЛИ НА ЭЛЕМЕНТ		
А4			1.220.1-4М.2-1 00ТО	ТЕХНИЧЕСКОЕ ОПИСАНИЕ		
				СБОРОЧНЫЕ ЕДИНИЦЫ		
А4		1	1.220.1-4М.2-2 07-03	КАРКАС ПРОСТР. КП-38	1	
А4		2	1.220.1-4М.2-2 16	КП-81	1	
			ПЕРЕМЕННЫЕ ДАННЫЕ	ДЛЯ ИСПОЛНЕНИЙ:		
				1.220.1-4М.2-1 16 КОЗТ 4.33-25.3		
				МАТЕРИАЛЫ		
				БЕТОН ТЯЖЕЛЫЙ В25		1.55М3
				1.220.1-4М.2-1 16-01 КОЗТ 4.33-30.3		
				МАТЕРИАЛЫ		
				БЕТОН ТЯЖЕЛЫЙ В30		1.55М3

САПР КиевЗНИИЭП
ОПЕРАТОР СИСТЕМЫ
ЛИХВАРЬ

ИНВ.№ ПОДЛ. | ПОДПИСЬ И ДАТА | ВЗАМ.ИНВ.№

1.220.1-4М.2-1 16

НАЧ.ОТД.	БРУСАН	
Н.КОНТР.	ЕГУНОВ	
ГЛ.СПЕЦ.	СИТНИК	
ПРОВЕРИЛ	ГОРОХОВ	
РАЗРАБ.	ЛИХВАРЬ	

КОЛОННА
КОЗТ 4.33-25.3,
КОЗТ 4.33-30.3

СТАДИЯ	ЛИСТ	ЛИСТОВ
Р		1

ГОСГРАЖДАНСТРОЙ
КиевЗНИИЭП

ФОРМАТ А4

САПР Киев ЗНИИЭП
ОПЕРАТОР СИСТЕМЫ
Ситник

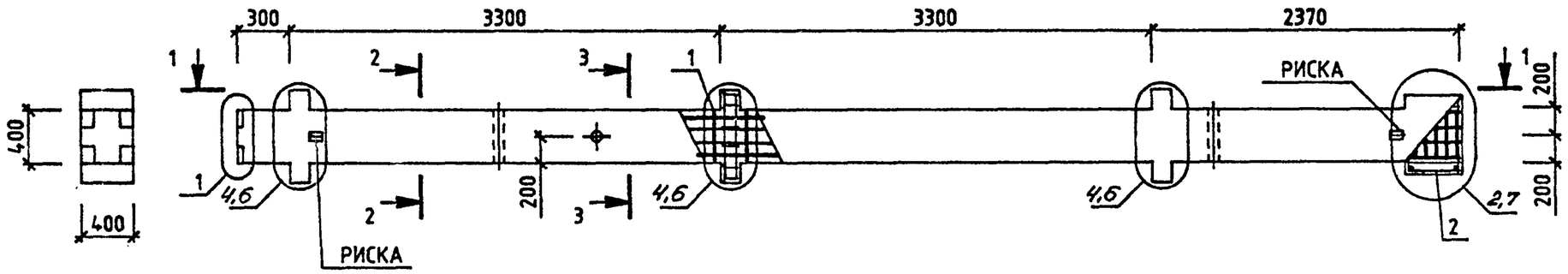

1-1

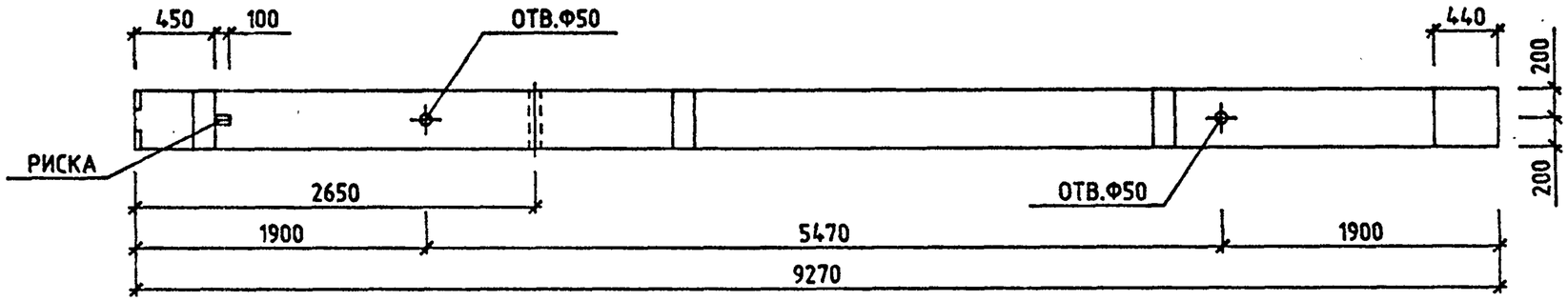

2-2

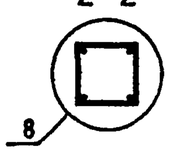

3-3

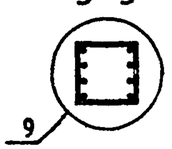

ОБОЗНАЧЕНИЕ	МАРКА
1.220.1-4М.2-1 14	КДЗТ 4.33-25.3
-01	КДЗТ 4.33-30.3

НАЧ.ОТД.	Брусан	
Н.КОНТР.	Егунов	
ГЛ.СПЕЦ.	Ситник	
ПРОВЕРИЛ	Горохов	
РАЗРАБ.	Савченко	

1.220.1-4М.2-1 14СБ

КОЛОННА
КДЗТ 4.33-25.3
КДЗТ 4.33-30.3

СБОРОЧНЫЙ ЧЕРТЕЖ

СТАДИЯ	МАССА	МАСШТАБ
Р	4110	—
ЛИСТ	ЛИСТОВ 1	

ГОСГРАЖДАНСТРОЙ
КиевЗНИИЭП

ВЗАМ.ИНВ.№ | ПОДПИСЬ И ДАТА | ИНВ.№ ПОДЛ.

23197 35

ФОРМАТ А3

САПР Киев ЗНИИЭП

ОПЕРАТОР СИСТЕМЫ

СИТНИК

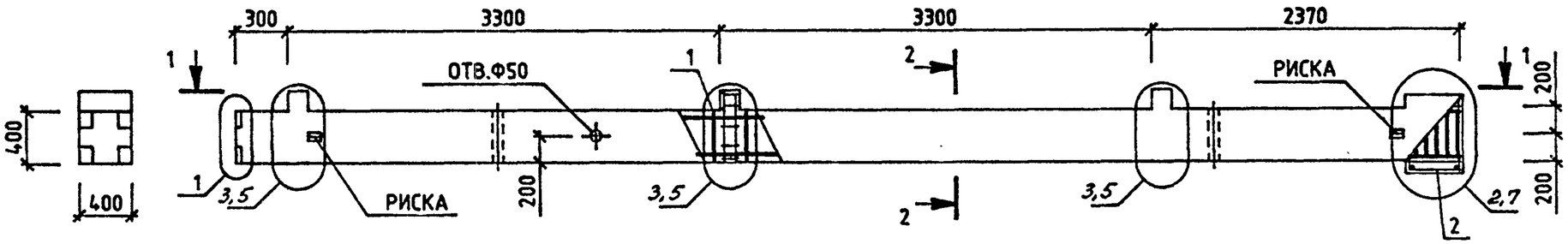

1-1

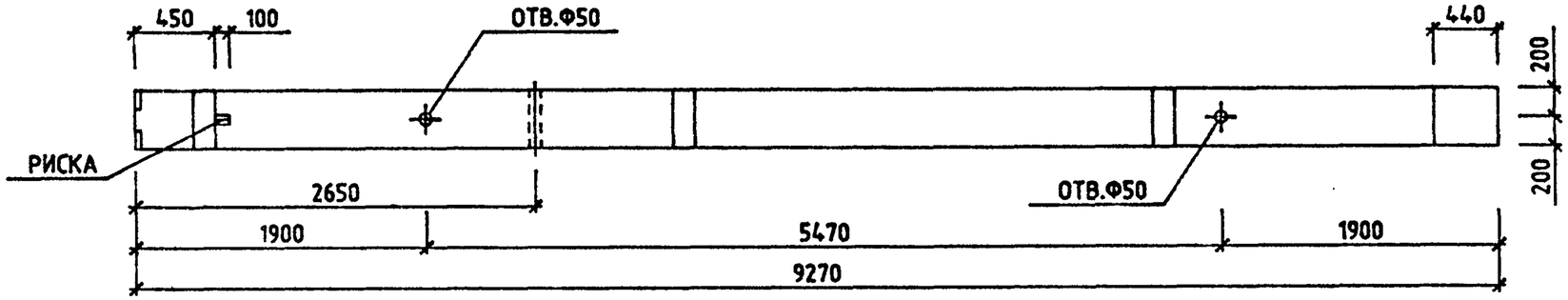

2-2

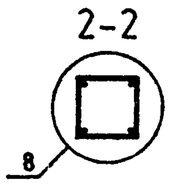

ОБОЗНАЧЕНИЕ	МАРКА	МАССА,КГ
1.220.1-4М.2-1 15	КОЗТ 4.33-25.2	4015
-01	КОЗТ 4.33-30.1	3982
-02	КОЗТ 4.33-30.2	4015
-03	КОЗТ 4.33-40.2	4015

НАЧ.ОТД.	Брусан	
Н.КОНТР.	Егунов	
ГЛ.СПЕЦ.	Ситник	
ПРОВЕРИЛ	Горохов	
РАЗРАБ.	Савченко	

1.220.1-4М.2-1 15СБ

КОЛОННА
КОЗТ 4.33- . . .
СБОРОЧНЫЙ ЧЕРТЕЖ

СТАДИЯ	МАССА	МАСШТАБ
Р	СМ ТАБЛ	—
ЛИСТ	ЛИСТОВ 1	

ГОСГРАЖДАНСТРОЙ
КиевЗНИИЭП

ВЗАМ.ИНВ.№ | ПОДПИСЬ И ДАТА | ИНВ.№ ПОДЛ.

ФОРМАТ А3

САПР Киев ЗНИИЭП
ОПЕРАТОР СИСТЕМЫ
Ситник

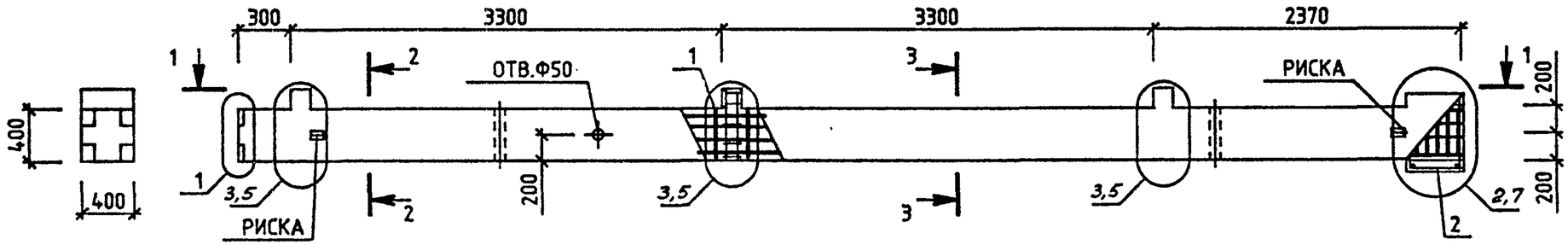

1-1

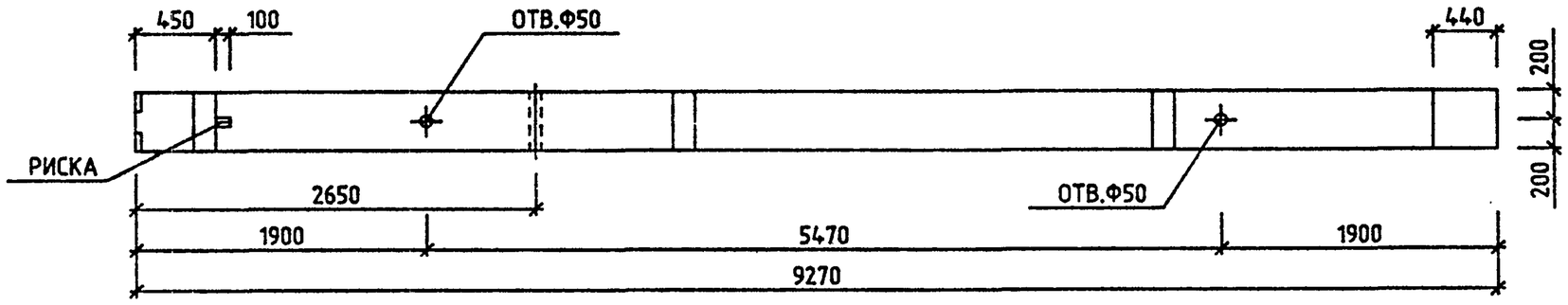

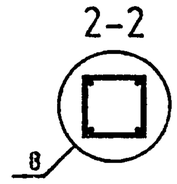

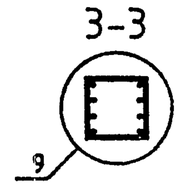

ОБОЗНАЧЕНИЕ	МАРКА
1.220.1-4М.2-1 16	КОЗТ 4.33-25.3
-01	КОЗТ 4.33-30.3

НАЧ.ОТД.	Брусан	
Н.КОНТР.	Егунов	
ГЛ.СПЕЦ.	Ситник	
ПРОВЕРИЛ	Горохов	
РАЗРАБ.	Савченко	

1.220.1-4М.2-1 16СБ

КОЛОННА
КОЗТ 4.33-25.3
КОЗТ 4.33-30.3
СБОРОЧНЫЙ ЧЕРТЕЖ

СТАДИЯ	МАССА	МАСШТАБ
Р	4022	—
ЛИСТ	ЛИСТОВ 1	

ГОСГРАЖДАНСТРОЙ
КиевЗНИИЭП

ВЗАМ.ИНВ.№ | ПОДПИСЬ И ДАТА | ИНВ.№ ПОДЛ.

ФОРМАТ А3

ФОРМАТ	ЗОНА	ПОЗ.	ОБОЗНАЧЕНИЕ	НАИМЕНОВАНИЕ	КОЛ.	ПРИМЕЧАНИЕ
				ДОКУМЕНТАЦИЯ		
А3			1.220.1-4М.2-1 17СВ	СБОРОЧНЫЙ ЧЕРТЕЖ		
А3			1.220.1-4М.2-1 00Д1	УЗЛЫ		
А4			1.220.1-4М.2-1 00РС	ВЕДОМОСТЬ РАСХОДА СТАЛИ НА ЭЛЕМЕНТ		
А4			1.220.1-4М.2-1 00ТО	ТЕХНИЧЕСКОЕ ОПИСАНИЕ		
				СБОРОЧНЫЕ ЕДИНИЦЫ		
А4		2	1.220.1-4М.2-2 16	КАРКАС ПРОСТР. КП-81	1	
			ПЕРЕМЕННЫЕ ДАННЫЕ	ДЛЯ ИСПОЛНЕНИЙ:		
				1.220.1-4М.2-1 17 КЗТ 4.33-25.2		
				СБОРОЧНЫЕ ЕДИНИЦЫ		
А4		1	1.220.1-4М.2-2 08-01	КАРКАС ПРОСТР. КП-40	1	
				МАТЕРИАЛЫ		
				БЕТОН ТЯЖЕЛЫЙ В25		1.52М3
				1.220.1-4М.2-1 17-01 КЗТ 4.33-30.1		
				СБОРОЧНЫЕ ЕДИНИЦЫ		
А4		1	1.220.1-4М.2-2 08	КАРКАС ПРОСТР. КП-39	1	
				МАТЕРИАЛЫ		
				БЕТОН ТЯЖЕЛЫЙ В30		1.52М3
				1.220.1-4М.2-1 17-02 КЗТ 4.33-30.2		
				СБОРОЧНЫЕ ЕДИНИЦЫ		
А4		1	1.220.1-4М.2-2 08-01	КАРКАС ПРОСТР. КП-40	1	
				МАТЕРИАЛЫ		

САПР КиевЗНИИЭП | ОПЕРАТОР СИСТЕМЫ | ЛИХВАРЬ

ВЗАМ.ИНВ.№ | ПОДПИСЬ И ДАТА | ИНВ.№ ПОДЛ.

1.220.1-4М.2-1 17

НАЧ.ОТД.	БРУСАН		
Н.КОНТР.	ЕГУНОВ		
ГЛ.СПЕЦ.	СИТНИК		
ПРОВЕРИЛ	ГОРОХОВ		
РАЗРАБ.	ЛИХВАРЬ		

КОЛОННА
КЗТ 4.33-...

СТАДИЯ	ЛИСТ	ЛИСТОВ
Р	1	2

ГОСГРАЖДАНСТРОЙ
КиевЗНИИЭП

ФОРМАТ А4

ФОРМАТ	ЗОНА	ПОЗ.	ОБОЗНАЧЕНИЕ	НАИМЕНОВАНИЕ	КОЛ	ПРИМЕЧАНИЕ
				БЕТОН ТЯЖЕЛЫЙ В30		1.52М3
				1.220.1-4М.2-1 17-03 КЗТ 4.33-40.2		
				СБОРОЧНЫЕ ЕДИНИЦЫ		
А4		1	1.220.1-4М.2-2 08-01	КАРКАС ПРОСТР. КП-40	1	
				МАТЕРИАЛЫ		
				БЕТОН ТЯЖЕЛЫЙ В40		1.52М3

САПР Киев ЗНИИЭП | ОПЕРАТОР СИСТЕМЫ | ЛИХВАРЬ

ВЗАМ.ИНВ.№ | ПОДПИСЬ И ДАТА | ИНВ.№ ПОДЛ.

1.220.1-4М.2-1 17

ЛИСТ 2

ФОРМАТ А4

САПР Киев ЗНИИЭП
ОПЕРАТОР СИСТЕМЫ
Ситник

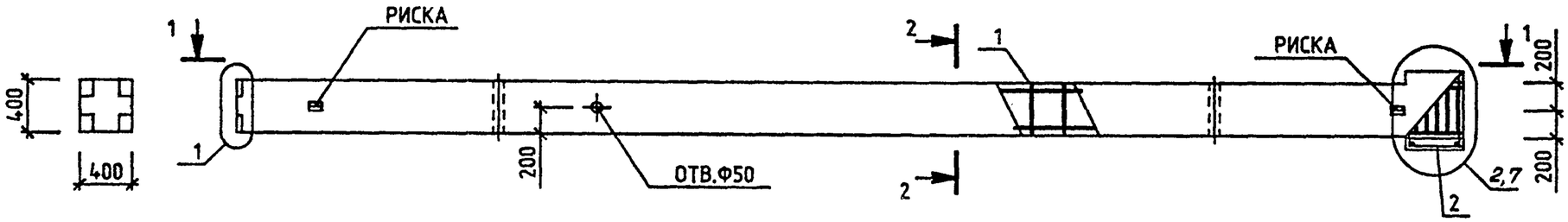

1-1

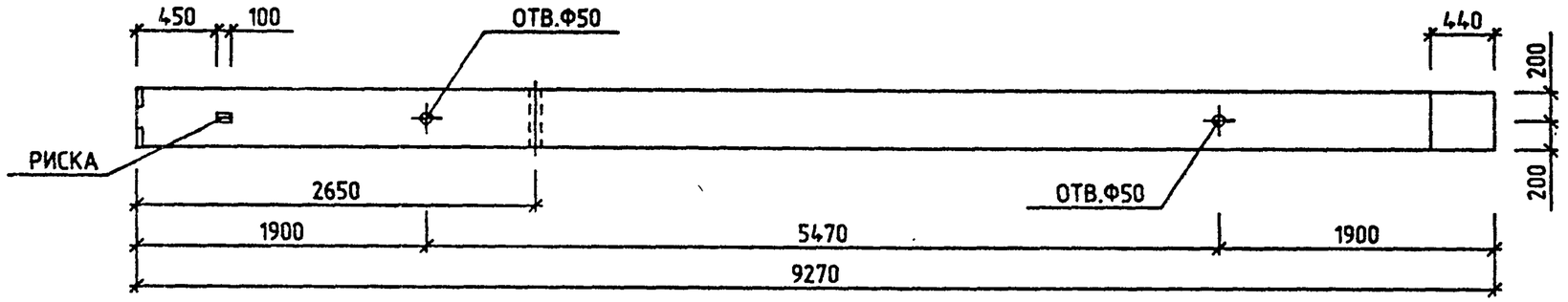

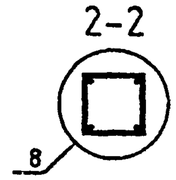

ОБОЗНАЧЕНИЕ	МАРКА	МАССА,КГ
1.220.1-4М.2-1 17	КЗТ 4.33-25.2	3909
-01	КЗТ 4.33-30.1	3876
-02	КЗТ 4.33-30.2	3909
-03	КЗТ 4.33-40.2	3909

НАЧ.ОТД.	Брусан	
Н.КОНТР.	Егунов	
ГЛ.СПЕЦ.	Ситник	
ПРОВЕРИЛ	Горохов	
РАЗРАБ.	Савченко	

1.220.1-4М.2-1 17СБ

КОЛОННА
КЗТ 4.33- . . .
СБОРОЧНЫЙ ЧЕРТЕЖ

СТАДИЯ	МАССА	МАСШТАБ
Р	СМ ТАБЛ	—
ЛИСТ	ЛИСТОВ 1	

ГОСГРАЖДАНСТРОЙ
КиевЗНИИЭП

ВЗАМ.ИНВ.№ | ПОДПИСЬ И ДАТА | ИНВ.№ ПОДЛ.

ФОРМАТ А3

ФОРМАТ	ЗОНА	ПОЗ.	ОБОЗНАЧЕНИЕ	НАИМЕНОВАНИЕ	КОЛ.	ПРИМЕЧАНИЕ
				ДОКУМЕНТАЦИЯ		
А3			1.220.1-4М.2-1 18СВ	СБОРОЧНЫЙ ЧЕРТЕЖ		
А3			1.220.1-4М.2-1 00Д1	УЗЛЫ		
А4			1.220.1-4М.2-1 00РС	ВЕДОМОСТЬ РАСХОДА СТАЛИ НА ЭЛЕМЕНТ		
А4			1.220.1-4М.2-1 00ТО	ТЕХНИЧЕСКОЕ ОПИСАНИЕ		
				СБОРОЧНЫЕ ЕДИНИЦЫ		
А4	1		1.220.1-4М.2-2 08-02	КАРКАС ПРОСТР. КП-41	1	
А4	2		1.220.1-4М.2-2 16	КП-81	1	
			ПЕРЕМЕННЫЕ ДАННЫЕ	ДЛЯ ИСПОЛНЕНИЙ:		
				1.220.1-4М.2-1 18 КЗТ 4.33-25.3		
				МАТЕРИАЛЫ		
				БЕТОН ТЯЖЕЛЫЙ В25		1.52М3
				1.220.1-4М.2-1 18-01 КЗТ 4.33-30.3		
				МАТЕРИАЛЫ		
				БЕТОН ТЯЖЕЛЫЙ В30		1.52М3

САПР КиевЗНИИЭП | ОПЕРАТОР СИСТЕМЫ Лихварь | ВЗАМ.ИНВ.№ | ПОДПИСЬ И ДАТА | ИНВ.№ ПОДЛ

1.220.1-4М.2-1 18

НАЧ.ОТД.	БРУСАН	КОЛОННА КЗТ 4.33-25.3, КЗТ 4.33-30.3	СТАДИЯ: Р; ЛИСТ: ; ЛИСТОВ: 1
Н.КОНТР.	ЕГУНОВ		ГОСГРАЖДАНСТРОЙ КиевЗНИИЭП
ГЛ.СПЕЦ.	СИТНИК		
ПРОВЕРИЛ	ГОРОХОВ		
РАЗРАБ.	ЛИХВАРЬ		

ФОРМАТ А4

ФОРМАТ	ЗОНА	ПОЗ.	ОБОЗНАЧЕНИЕ	НАИМЕНОВАНИЕ	КОЛ.	ПРИМЕЧАНИЕ
				ДОКУМЕНТАЦИЯ		
А3			1.220.1-4М.2-1 19СВ	СБОРОЧНЫЙ ЧЕРТЕЖ		
А3			1.220.1-4М.2-1 00Д1	УЗЛЫ		
А4			1.220.1-4М.2-1 00РС	ВЕДОМОСТЬ РАСХОДА СТАЛИ НА ЭЛЕМЕНТ		
А4			1.220.1-4М.2-1 00ТО	ТЕХНИЧЕСКОЕ ОПИСАНИЕ		
				СБОРОЧНЫЕ ЕДИНИЦЫ		
А4	2		1.220.1-4М.2-2 16	КАРКАС ПРОСТР. КП-81	1	
			ПЕРЕМЕННЫЕ ДАННЫЕ	ДЛЯ ИСПОЛНЕНИЙ:		
				1.220.1-4М.2-1 19 КДМ3Т 4.33-25.2		
				СБОРОЧНЫЕ ЕДИНИЦЫ		
А4	1		1.220.1-4М.2-2 08-04	КАРКАС ПРОСТР. КП-43	1	
				МАТЕРИАЛЫ		
				БЕТОН ТЯЖЕЛЫЙ В25		1.56М3
				1.220.1-4М.2-1 19-01 КДМ3Т 4.33-30.1		
				СБОРОЧНЫЕ ЕДИНИЦЫ		
А4	1		1.220.1-4М.2-2 08-03	КАРКАС ПРОСТР. КП-42	1	
				МАТЕРИАЛЫ		
				БЕТОН ТЯЖЕЛЫЙ В30		1.56М3
				1.220.1-4М.2-1 19-02 КДМ3Т 4.33-30.2		
				СБОРОЧНЫЕ ЕДИНИЦЫ		
А4	1		1.220.1-4М.2-2 08-04	КАРКАС ПРОСТР. КП-43	1	
				МАТЕРИАЛЫ		

САПР КиевЗНИИЭП | ОПЕРАТОР СИСТЕМЫ Лихварь | ВЗАМ.ИНВ.№ | ПОДПИСЬ И ДАТА | ИНВ.№ ПОДЛ

1.220.1-4М.2-1 19

НАЧ.ОТД.	БРУСАН	КОЛОННА КДМ3Т 4.33-... КДФ3Т 4.33-...	СТАДИЯ: Р; ЛИСТ: 1; ЛИСТОВ: 3
Н.КОНТР.	ЕГУНОВ		ГОСГРАЖДАНСТРОЙ КиевЗНИИЭП
ГЛ.СПЕЦ.	СИТНИК		
ПРОВЕРИЛ	ГОРОХОВ		
РАЗРАБ.	ЛИХВАРЬ		

ФОРМАТ А4

ФОРМАТ	ЗОНА	ПОЗ.	ОБОЗНАЧЕНИЕ	НАИМЕНОВАНИЕ	КОЛ	ПРИМЕЧАНИЕ
				БЕТОН ТЯЖЕЛЫЙ В30		1.56М3
				1.220.1-4М.2-1 19-03 КДМ3Т 4.33-40.2		
				СБОРОЧНЫЕ ЕДИНИЦЫ		
А4	1		1.220.1-4М.2-2 08-04	КАРКАС ПРОСТР. КП-43	1	
				МАТЕРИАЛЫ		
				БЕТОН ТЯЖЕЛЫЙ В40		1.56М3
				1.220.1-4М.2-1 19-04 КДМ3Т 4.33-40.4		
				СБОРОЧНЫЕ ЕДИНИЦЫ		
А4	1		1.220.1-4М.2-2 08-05	КАРКАС ПРОСТР. КП-44	1	
				МАТЕРИАЛЫ		
				БЕТОН ТЯЖЕЛЫЙ В40		1.56М3
				1.220.1-4М.2-1 19-05 КДМ3Т 4.33-40.6		
				СБОРОЧНЫЕ ЕДИНИЦЫ		
А4	1		1.220.1-4М.2-2 08-06	КАРКАС ПРОСТР. КП-45	1	
				МАТЕРИАЛЫ		
				БЕТОН ТЯЖЕЛЫЙ В40		1.56М3
				1.220.1-4М.2-1 19-06 КДФ3Т 4.33-25.2		
				СБОРОЧНЫЕ ЕДИНИЦЫ		
А4	1		1.220.1-4М.2-2 09-01	КАРКАС ПРОСТР. КП-47	1	
				МАТЕРИАЛЫ		
				БЕТОН ТЯЖЕЛЫЙ В25		1.55М3
				1.220.1-4М.2-1 19-07 КДФ3Т 4.33-30.2		
				СБОРОЧНЫЕ ЕДИНИЦЫ		
А4	1		1.220.1-4М.2-2 09-01	КАРКАС ПРОСТР. КП-47	1	
				МАТЕРИАЛЫ		
				БЕТОН ТЯЖЕЛЫЙ В30		1.55М3
				1.220.1-4М.2-1 19-08 КДФ3Т 4.33-40.6		
				СБОРОЧНЫЕ ЕДИНИЦЫ		
А4	1		1.220.1-4М.2-2 09-02	КАРКАС ПРОСТР. КП-48	1	
				МАТЕРИАЛЫ		
				БЕТОН ТЯЖЕЛЫЙ В40		1.55М3

САПР Киев ЗНИИЭП

ОПЕРАТОР СИСТЕМЫ

ЛИХВАРЬ

ВЗАМ.ИНВ.№

ПОДПИСЬ И ДАТА

ИНВ.№ПОДЛ.

САПР Киев ЗНИИЭП
ОПЕРАТОР СИСТЕМЫ
Ситник

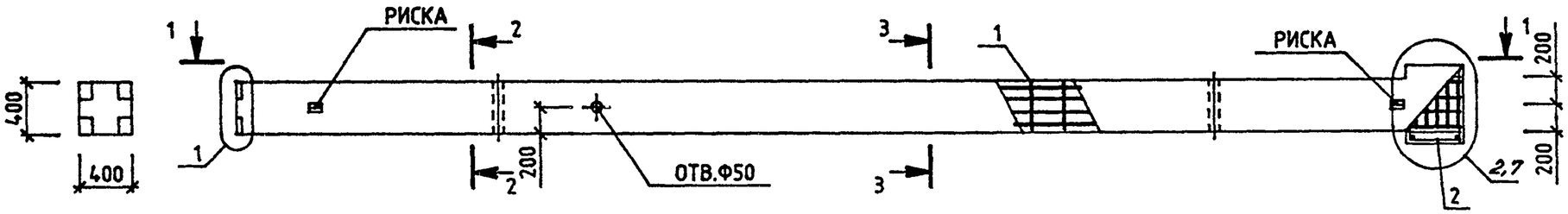

1-1

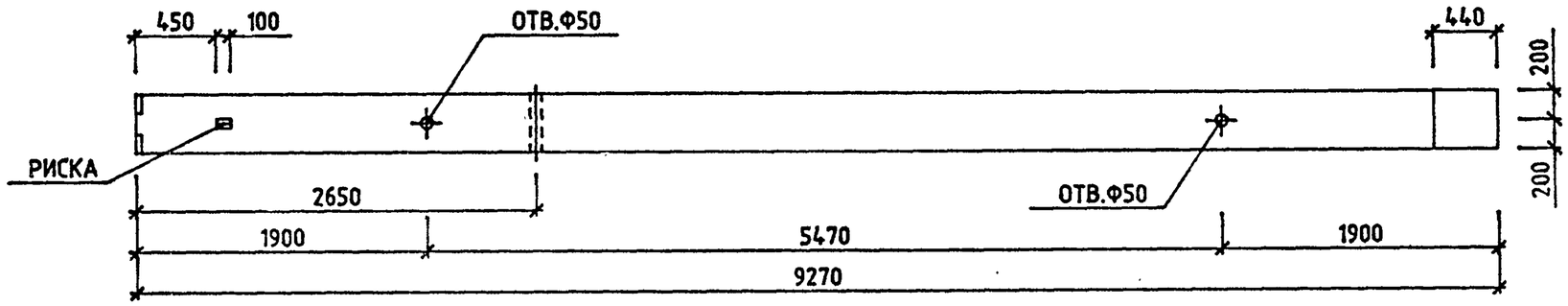

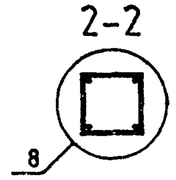

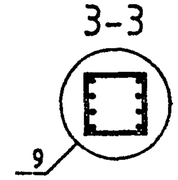

ОБОЗНАЧЕНИЕ	МАРКА
1.220.1-4М.2-1 18 -01	КЗТ 4.33-25.3 КЗТ 4.33-30.3

НАЧ.ОТД.	БРУСАН		
Н.КОНТР.	ЕГУНОВ		
ГЛ.СПЕЦ.	СИТНИК		
ПРОВЕРИЛ	ГОРОХОВ		
РАЗРАБ.	САВЧЕНКО		

1.220.1-4М.2-1 18СБ

КОЛОННА
КЗТ 4.33-25.3
КЗТ 4.33-30.3
СБОРОЧНЫЙ ЧЕРТЕЖ

СТАДИЯ	МАССА	МАСШТАБ
Р	4016	—
ЛИСТ	ЛИСТОВ 1	

ГОСГРАЖДАНСТРОЙ
КиевЗНИИЭП

ВЗАМ.ИНВ.№ | ПОДПИСЬ И ДАТА | ИНВ.№ ПОДЛ.

САПР Киев ЗНИИЭП
ОПЕРАТОР СИСТЕМЫ
Ситник

РИС.1

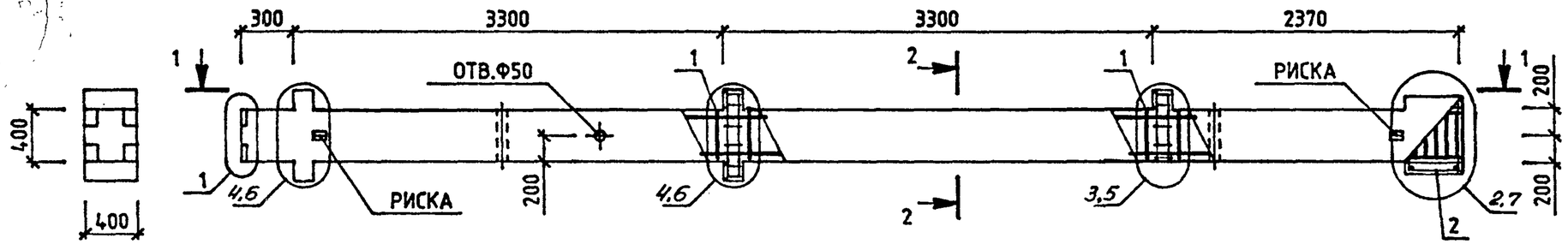

РИС.2

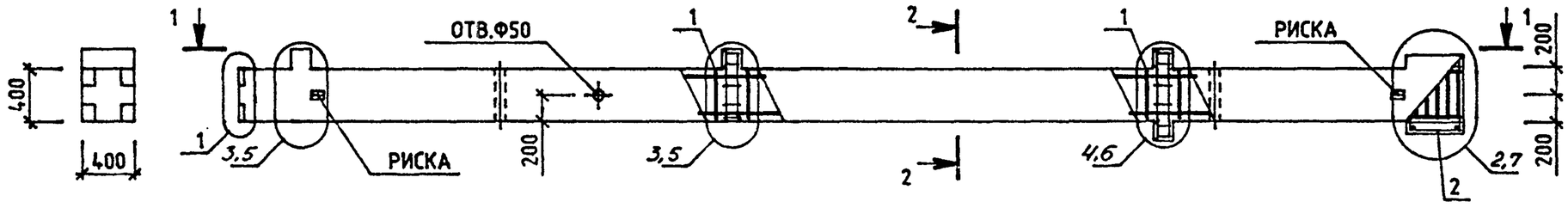

2-2

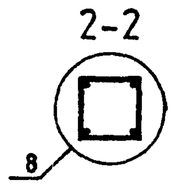

1-1

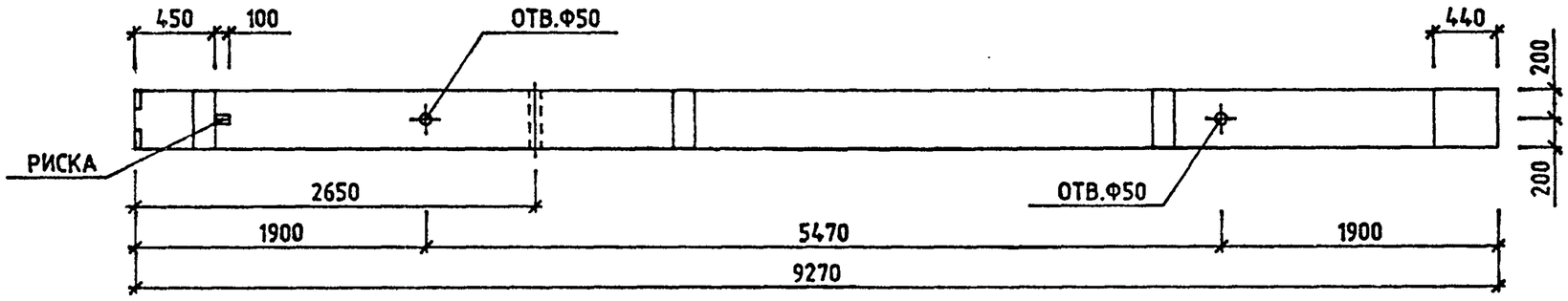

ОБОЗНАЧЕНИЕ	МАРКА	РИС.	МАССА,КГ
1.220.1-4М.2-1 19	КДМ3Т 4.33-25.2	1	4073
-01	КДМ3Т 4.33-30.1	1	4041
-02	КДМ3Т 4.33-30.2	1	4073
-03	КДМ3Т 4.33-40.2	1	4073
-04	КДМ3Т 4.33-40.4	1	4134
-05	КДМ3Т 4.33-40.6	1	4170
-06	КДФ3Т 4.33-25.2	2	4044
-07	КДФ3Т 4.33-30.2	2	4044
-08	КДФ3Т 4.33-40.6	2	4141

НАЧ.ОТД.	Брусан	
Н.КОНТР.	Егунов	
ГЛ.СПЕЦ.	Ситник	
ПРОВЕРИЛ	Гороховв	
РАЗРАБ.	Савченко	

1.220.1-4М.2-1 19СБ

КОЛОННА
КДМ3Т 4.33- . . .
КДФ3Т 4.33- . . .
СБОРОЧНЫЙ ЧЕРТЕЖ

СТАДИЯ	МАССА	МАСШТАБ
Р	СМ ТАБЛ	—
ЛИСТ	ЛИСТОВ 1	

ГОСГРАЖДАНСТРОЙ
КиевЗНИИЭП

ВЗАМ.ИНВ.№
ПОДПИСЬ И ДАТА
ИНВ.№ ПОДЛ.

ФОРМАТ А3

ФОРМАТ	ЗОНА	ПОЗ.	ОБОЗНАЧЕНИЕ	НАИМЕНОВАНИЕ	КОЛ.	ПРИМЕЧАНИЕ
				ДОКУМЕНТАЦИЯ		
А3			1.220.1-4М.2-1 20СБ	СБОРОЧНЫЙ ЧЕРТЕЖ		
А3			1.220.1-4М.2-1 00Д1	УЗЛЫ		
А4			1.220.1-4М.2-1 00РС	ВЕДОМОСТЬ РАСХОДА СТАЛИ НА ЭЛЕМЕНТ		
А4			1.220.1-4М.2-1 00ТО	ТЕХНИЧЕСКОЕ ОПИСАНИЕ		
				СБОРОЧНЫЕ ЕДИНИЦЫ		
А4	1		1.220.1-4М.2-2 09	КАРКАС ПРОСТР. КП-46	1	
А4	2		1.220.1-4М.2-2 16	КП-81	1	
			ПЕРЕМЕННЫЕ ДАННЫЕ	ДЛЯ ИСПОЛНЕНИЙ:		
				1.220.1-4М.2-1 20 КДМ3Т 4.33-25.3		
				МАТЕРИАЛЫ		
				БЕТОН ТЯЖЕЛЫЙ В25		1.56М3
				1.220.1-4М.2-1 20-01 КДМ3Т 4.33-30.3		
				МАТЕРИАЛЫ		
				БЕТОН ТЯЖЕЛЫЙ В30		1.56М3

САПР КиевЗНИИЭП | ОПЕРАТОР СИСТЕМЫ: ЛИХВАРЬ | ВЗАМ.ИНВ.№ | ПОДПИСЬ И ДАТА | ИНВ.№ ПОДЛ

1.220.1-4М.2-1 20

НАЧ.ОТД.	БРУСАН		КОЛОННА КДМ3Т 4.33-25.3, КДМ3Т 4.33-30.3
Н.КОНТР.	ЕГУНОВ		
ГЛ.СПЕЦ.	СИТНИК		
ПРОВЕРИЛ	ГОРОХОВ		
РАЗРАБ.	ЛИХВАРЬ		

СТАДИЯ	ЛИСТ	ЛИСТОВ
Р		1

ГОСГРАЖДАНСТРОЙ КиевЗНИИЭП

ФОРМАТ А4

ФОРМАТ	ЗОНА	ПОЗ.	ОБОЗНАЧЕНИЕ	НАИМЕНОВАНИЕ	КОЛ.	ПРИМЕЧАНИЕ
				ДОКУМЕНТАЦИЯ		
А3			1.220.1-4М.2-1 21СБ	СБОРОЧНЫЙ ЧЕРТЕЖ		
А3			1.220.1-4М.2-1 00Д1	УЗЛЫ		
А4			1.220.1-4М.2-1 00РС	ВЕДОМОСТЬ РАСХОДА СТАЛИ НА ЭЛЕМЕНТ		
А4			1.220.1-4М.2-1 00ТО	ТЕХНИЧЕСКОЕ ОПИСАНИЕ		
				СБОРОЧНЫЕ ЕДИНИЦЫ		
А4	2		1.220.1-4М.2-2 16	КАРКАС ПРОСТР. КП-81	1	
			ПЕРЕМЕННЫЕ ДАННЫЕ	ДЛЯ ИСПОЛНЕНИЙ:		
				1.220.1-4М.2-1 21 КОФ3Т 4.33-25.2		
				СБОРОЧНЫЕ ЕДИНИЦЫ		
А4	1		1.220.1-4М.2-2 09-03	КАРКАС ПРОСТР. КП-49	1	
				МАТЕРИАЛЫ		
				БЕТОН ТЯЖЕЛЫЙ В25		1.53М3
				1.220.1-4М.2-1 21-01 КОФ3Т 4.33-30.2		
				СБОРОЧНЫЕ ЕДИНИЦЫ		
А4	1		1.220.1-4М.2-2 09-03	КАРКАС ПРОСТР. КП-49	1	
				МАТЕРИАЛЫ		
				БЕТОН ТЯЖЕЛЫЙ В30		1.53М3
				1.220.1-4М.2-1 21-02 КОФ3Т 4.33-40.6		
				СБОРОЧНЫЕ ЕДИНИЦЫ		
А4	1		1.220.1-4М.2-2 09-04	КАРКАС ПРОСТР. КП-50	1	
				МАТЕРИАЛЫ		
				БЕТОН ТЯЖЕЛЫЙ В40		1.53М3

САПР КиевЗНИИЭП | ОПЕРАТОР СИСТЕМЫ: ЛИХВАРЬ | ВЗАМ.ИНВ.№ | ПОДПИСЬ И ДАТА | ИНВ.№ ПОДЛ

1.220.1-4М.2-1 21

НАЧ.ОТД.	БРУСАН		КОЛОННА КОФ3Т 4.33-...
Н.КОНТР.	ЕГУНОВ		
ГЛ.СПЕЦ.	СИТНИК		
ПРОВЕРИЛ	ГОРОХОВ		
РАЗРАБ.	ЛИХВАРЬ		

СТАДИЯ	ЛИСТ	ЛИСТОВ
Р		1

ГОСГРАЖДАНСТРОЙ КиевЗНИИЭП

ФОРМАТ А4

САПР Киев ЗНИИЭП
ОПЕРАТОР СИСТЕМЫ
ВЗАМ.ИНВ.№
ПОДПИСЬ И ДАТА
ИНВ.№ ПОДЛ.

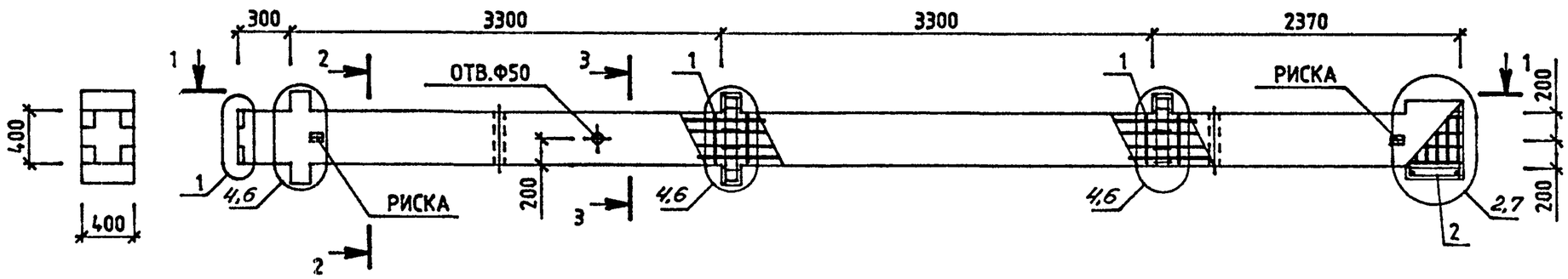

1-1

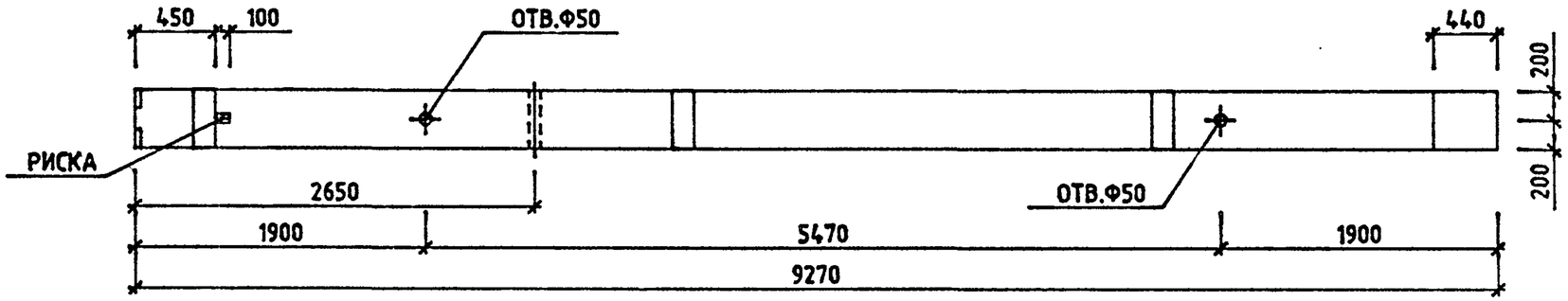

2-2

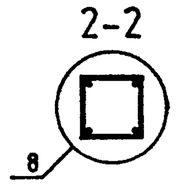

3-3

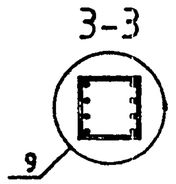

ОБОЗНАЧЕНИЕ	МАРКА
1.220.1-4М.2-1 20 -01	КДМ3Т 4.33-25.3 КДМ3Т 4.33-30.3

НАЧ.ОТД.	Брусан	
Н.КОНТР.	Егунов	
ГЛ.СПЕЦ.	Ситник	
ПРОВЕРИЛ	Горохов	
РАЗРАБ.	Савченко	

1.220.1-4М.2-1 20СБ

КОЛОННА
КДМ3Т 4.33-25.3
КДМ3Т 4.33-30.3

СБОРОЧНЫЙ ЧЕРТЕЖ

СТАДИЯ	МАССА	МАСШТАБ
Р	4080	—
ЛИСТ	ЛИСТОВ 1	

ГОСГРАЖДАНСТРОЙ
КиевЗНИИЭП

ФОРМАТ А3

САПР Киев ЗНИИЭП
ОПЕРАТОР СИСТЕМЫ
СИТНИК

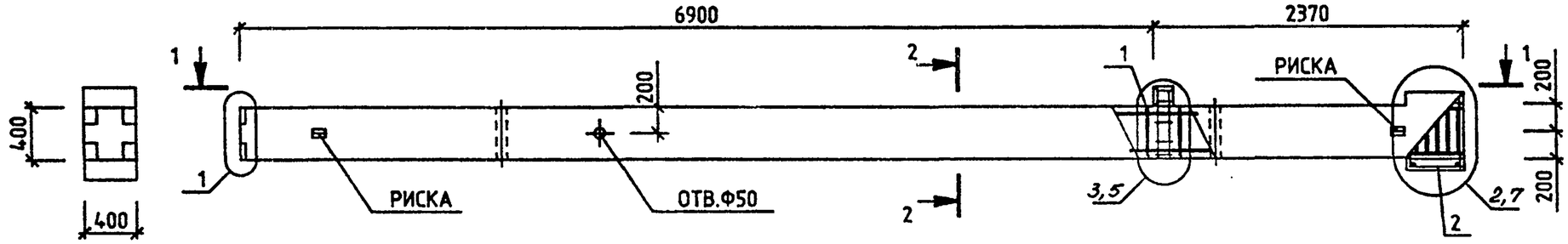

1-1

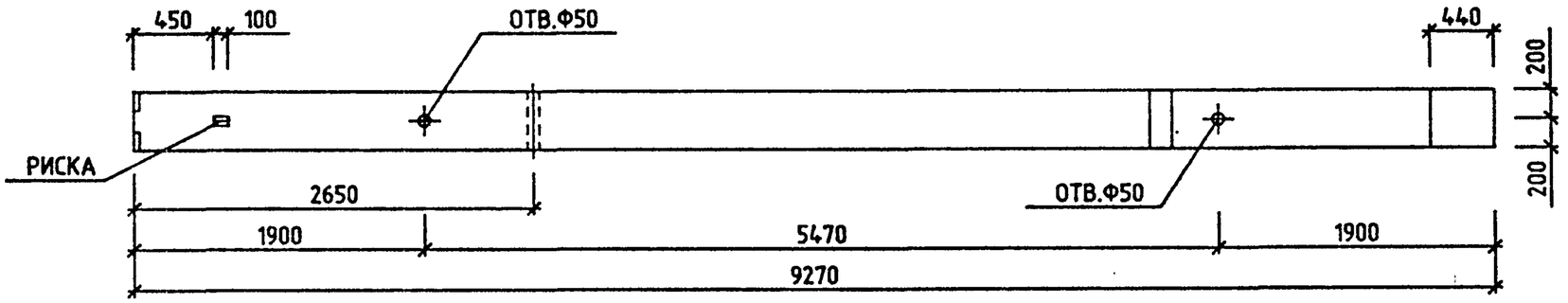

2-2

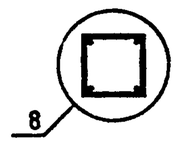

ОБОЗНАЧЕНИЕ	МАРКА	МАССА,КГ
1.220.1-4М.2-1 21	КОФЗТ 4.33-25.2	3944
-01	КОФЗТ 4.33-30.2	3944
-02	КОФЗТ 4.33-40.6	4041

НАЧ.ОТД.	БРУСАН	
Н.КОНТР.	ЕГУНОВ	
ГЛ.СПЕЦ.	СИТНИК	
ПРОВЕРИЛ	ГОРОХОВ	
РАЗРАБ.	САВЧЕНКО	

1.220.1-4М.2-1 21СБ

КОЛОННА
КОФЗТ 4.33- . . .
СБОРОЧНЫЙ ЧЕРТЕЖ

СТАДИЯ	МАССА	МАСШТАБ
Р	СМ ТАБЛ	—
ЛИСТ	ЛИСТОВ 1	

ГОСГРАЖДАНСТРОЙ
КиевЗНИИЭП

ВЗАМ.ИНВ.№
ПОДПИСЬ И ДАТА
ИНВ.№ ПОДЛ.

ФОРМАТ	ЗОНА	ПОЗ.	ОБОЗНАЧЕНИЕ	НАИМЕНОВАНИЕ	КОЛ.	ПРИМЕЧАНИЕ
				ДОКУМЕНТАЦИЯ		
А3			1.220.1-4М.2-1 22СВ	СБОРОЧНЫЙ ЧЕРТЕЖ		
А3			1.220.1-4М.2-1 00Д1	УЗЛЫ		
А4			1.220.1-4М.2-1 00РС	ВЕДОМОСТЬ РАСХОДА СТАЛИ НА ЭЛЕМЕНТ		
А4			1.220.1-4М.2-1 00ТО	ТЕХНИЧЕСКОЕ ОПИСАНИЕ		
				СБОРОЧНЫЕ ЕДИНИЦЫ		
А4	2		1.220.1-4М.2-2 16	КАРКАС ПРОСТР. КП-81	1	
			ПЕРЕМЕННЫЕ ДАННЫЕ	ДЛЯ ИСПОЛНЕНИЙ:		
				1.220.1-4М.2-1 22 КО4Т 4.33-30.2		
				СБОРОЧНЫЕ ЕДИНИЦЫ		
А4	1		1.220.1-4М.2-2 10	КАРКАС ПРОСТР. КП-51	1	
				МАТЕРИАЛЫ		
				БЕТОН ТЯЖЕЛЫЙ В30		2.08М3
				1.220.1-4М.2-1 22-01 КО4Т 4.33-40.2		
				СБОРОЧНЫЕ ЕДИНИЦЫ		
А4	1		1.220.1-4М.2-2 10	КАРКАС ПРОСТР. КП-51	1	
				МАТЕРИАЛЫ		
				БЕТОН ТЯЖЕЛЫЙ В40		2.08М3
				1.220.1-4М.2-1 22-02 КО4Т 4.33-40.6		
				СБОРОЧНЫЕ ЕДИНИЦЫ		
А4	1		1.220.1-4М.2-2 10-01	КАРКАС ПРОСТР. КП-52	1	
				МАТЕРИАЛЫ		

САПР КиевЗНИИЭП | ОПЕРАТОР СИСТЕМЫ | ЛИХВАРЬ

ВЗАМ.ИНВ.№ | ПОДПИСЬ И ДАТА | ИНВ.№ ПОДЛ.

НАЧ.АПМ			
НАЧ.ОТД.	БРУСАН		
Н.КОНТР.	ЕГУНОВ		
ГЛ.СПЕЦ.	СИТНИК		
ПРОВЕРИЛ	ГОРОХОВ		
РАЗРАБ.	ЛИХВАРЬ		

1.220.1-4М.2-1 22

КОЛОННА
КО4Т 4.33-...
КД4Т 4.33-...

СТАДИЯ	ЛИСТ	ЛИСТОВ
Р	1	2

ГОСГРАЖДАНСТРОЙ
КиевЗНИИЭП

ФОРМАТ А4

ФОРМАТ	ЗОНА	ПОЗ.	ОБОЗНАЧЕНИЕ	НАИМЕНОВАНИЕ	КОЛ	ПРИМЕЧАНИЕ
				БЕТОН ТЯЖЕЛЫЙ В40		2.08М3
				1.220.1-4М.2-1 22-03 КД4Т 4.33-30.2		
				СБОРОЧНЫЕ ЕДИНИЦЫ		
А4	1		1.220.1-4М.2-2 11	КАРКАС ПРОСТР. КП-56	1	
				МАТЕРИАЛЫ		
				БЕТОН ТЯЖЕЛЫЙ В30		2.12М3
				1.220.1-4М.2-1 22-04 КД4Т 4.33-40.2		
				СБОРОЧНЫЕ ЕДИНИЦЫ		
А4	1		1.220.1-4М.2-2 11	КАРКАС ПРОСТР. КП-56	1	
				МАТЕРИАЛЫ		
				БЕТОН ТЯЖЕЛЫЙ В40		2.12М3
				1.220.1-4М.2-1 22-05 КД4Т 4.33-40.6		
				СБОРОЧНЫЕ ЕДИНИЦЫ		
А4	1		1.220.1-4М.2-2 11-01	КАРКАС ПРОСТР. КП-57	1	
				МАТЕРИАЛЫ		
				БЕТОН ТЯЖЕЛЫЙ В40		2.12М3

САПР КиевЗНИИЭП | ОПЕРАТОР СИСТЕМЫ | ЛИХВАРЬ

ВЗАМ.ИНВ.№ | ПОДПИСЬ И ДАТА | ИНВ.№ ПОДЛ.

1.220.1-4М.2-1 22

ЛИСТ 2

ФОРМАТ А4

САПР Киев ЗНИИЭП

ОПЕРАТОР СИСТЕМЫ

Ситник

РИС.1

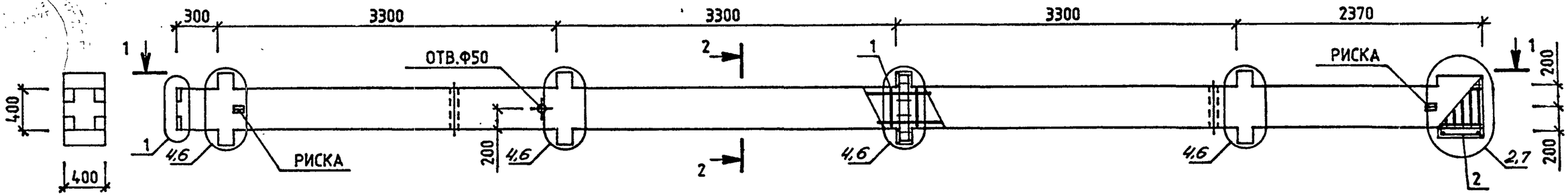

РИС.2

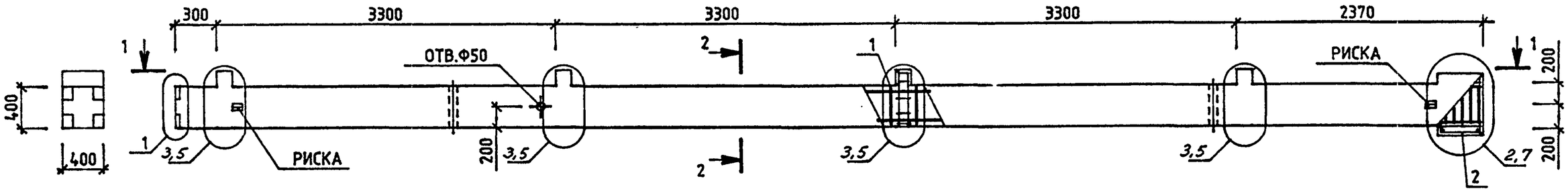

1-1

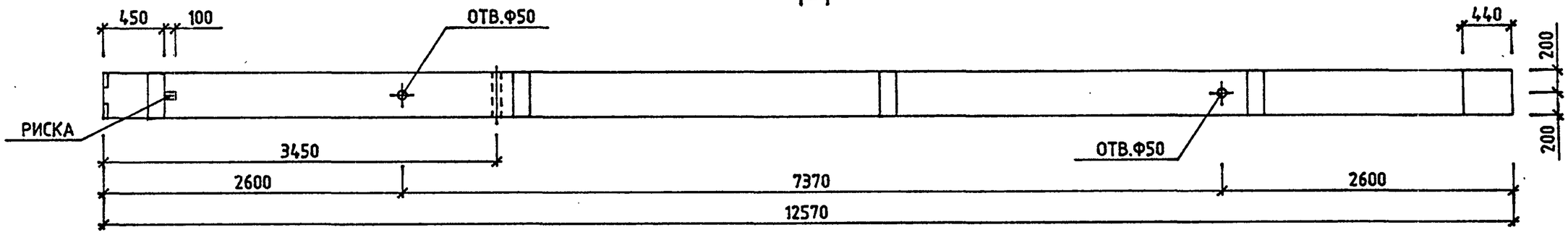

2-2

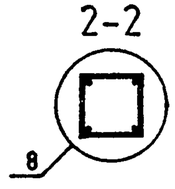

ОБОЗНАЧЕНИЕ	МАРКА	РИС.	МАССА,КГ
1.220.1-4М.2-1 22	КО4Т 4.33-30.2	2	5407
-01	КО4Т 4.33-40.2	2	5407
-02	КО4Т 4.33-40.6	2	5538
-03	КД4Т 4.33-30.2	1	5524
-04	КД4Т 4.33-40.2	1	5524
-05	КД4Т 4.33-40.6	1	5655

НАЧ.ОТД.	БРУСАН	
Н.КОНТР.	ЕГУНОВ	
ГЛ.СПЕЦ.	СИТНИК	
ПРОВЕРИЛ	ГОРОХОВ	
РАЗРАБ.	САВЧЕНКО	

1.220.1-4М.2-1 22СБ

КОЛОННА
КО4Т 4.33- . . .
КД4Т 4.33- . . .
СБОРОЧНЫЙ ЧЕРТЕЖ

СТАДИЯ	МАССА	МАСШТАБ
Р	СМ ТАБЛ	—
ЛИСТ	ЛИСТОВ 1	

ГОСГРАЖДАНСТРОЙ
КиевЗНИИЭП

ФОРМАТ А3

ВЗАМ.ИНВ.№ | ПОДПИСЬ И ДАТА | ИНВ.№ ПОДЛ.

ФОРМАТ	ЗОНА	ПОЗ.	ОБОЗНАЧЕНИЕ	НАИМЕНОВАНИЕ	КОЛ	ПРИМЕЧАНИЕ
				ДОКУМЕНТАЦИЯ		
A3			1.220.1-4М.2-1 23СВ	СВОРОЧНЫЙ ЧЕРТЕЖ		
A3			1.220.1-4М.2-1 00Д1	УЗЛЫ		
A4			1.220.1-4М.2-1 00РС	ВЕДОМОСТЬ РАСХОДА СТАЛИ НА ЭЛЕМЕНТ		
A4			1.220.1-4М.2-1 00ТО	ТЕХНИЧЕСКОЕ ОПИСАНИЕ		
				СБОРОЧНЫЕ ЕДИНИЦЫ		
A4	2		1.220.1-4М.2-2 16	КАРКАС ПРОСТР. КП-81	1	
			ПЕРЕМЕННЫЕ ДАННЫЕ	ДЛЯ ИСПОЛНЕНИЙ:		
				1.220.1-4М.2-1 23 КО4Т 4.33-40.3		
				СБОРОЧНЫЕ ЕДИНИЦЫ		
A4	1		1.220.1-4М.2-2 10-02	КАРКАС ПРОСТР. КП-53	1	
				МАТЕРИАЛЫ		
				БЕТОН ТЯЖЕЛЫЙ В40		2.08М3
				1.220.1-4М.2-1 23-01 КО4Т 4.33-40.5		
				СБОРОЧНЫЕ ЕДИНИЦЫ		
A4	1		1.220.1-4М.2-2 10-03	КАРКАС ПРОСТР. КП-54	1	
				МАТЕРИАЛЫ		
				БЕТОН ТЯЖЕЛЫЙ В40		2.08М3
				1.220.1-4М.2-1 23-02 КО4Т 4.33-40.7		
				СБОРОЧНЫЕ ЕДИНИЦЫ		
A4	1		1.220.1-4М.2-2 10-04	КАРКАС ПРОСТР. КП-55	1	
				МАТЕРИАЛЫ		
				БЕТОН ТЯЖЕЛЫЙ В40		2.08М3
				1.220.1-4М.2-1 23-03 КД4Т 4.33-40.3		
				СБОРОЧНЫЕ ЕДИНИЦЫ		
A4	1		1.220.1-4М.2-2 11-02	КАРКАС ПРОСТР. КП-58	1	
				МАТЕРИАЛЫ		
				БЕТОН ТЯЖЕЛЫЙ В40		2.12М3
				1.220.1-4М.2-1 23-04 КД4Т 4.33-40.5		
				СБОРОЧНЫЕ ЕДИНИЦЫ		
A4	1		1.220.1-4М.2-2 11-03	КАРКАС ПРОСТР. КП-59	1	
				МАТЕРИАЛЫ		
				БЕТОН ТЯЖЕЛЫЙ В40		2.12М3
				1.220.1-4М.2-1 23-05 КД4Т 4.33-40.7		
				СБОРОЧНЫЕ ЕДИНИЦЫ		
A4	1		1.220.1-4М.2-2 11-04	КАРКАС ПРОСТР. КП-60	1	
				МАТЕРИАЛЫ		
				БЕТОН ТЯЖЕЛЫЙ В40		2.12М3

САПР КиевЗНИИЭП | ОПЕРАТОР СИСТЕМЫ | ЛИХВАРЬ

ВЗАМ.ИНВ.№ | ПОДПИСЬ И ДАТА | ИНВ.№ ПОДЛ.

1.220.1-4М.2-1 23

НАЧ.ОТД.	БРУСАН	
Н.КОНТР.	ЕГУНОВ	
ГЛ.СПЕЦ.	СИТНИК	
ПРОВЕРИЛ	ГОРОХОВ	
РАЗРАБ.	ЛИХВАРЬ	

КОЛОННА
КО4Т 4.33-40.3...
КД4Т 4.33-40.7

СТАДИЯ	ЛИСТ	ЛИСТОВ
Р	1	2

ГОСГРАЖДАНСТРОЙ
КиевЗНИИЭП

ФОРМАТ А4

1.220.1-4М.2-1 23

ЛИСТ 2

ФОРМАТ А4

САПР Киев ЗНИИЭП
ОПЕРАТОР СИСТЕМЫ
Ситник
ВЗАМ.ИНВ.№
ПОДПИСЬ И ДАТА
ИНВ.№ ПОДЛ.

РИС.1

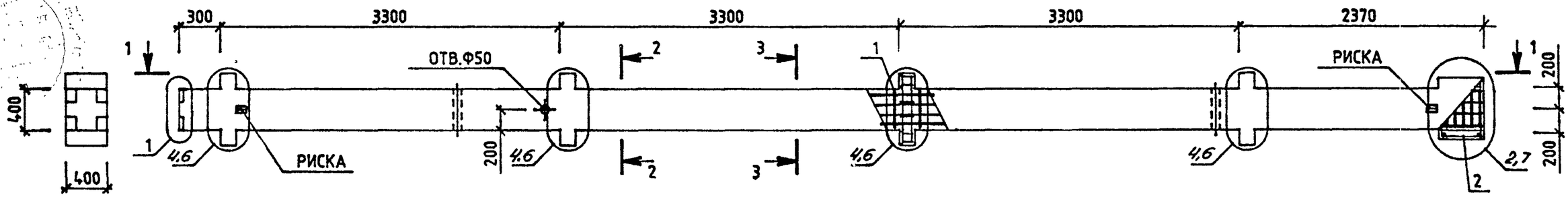

РИС.2

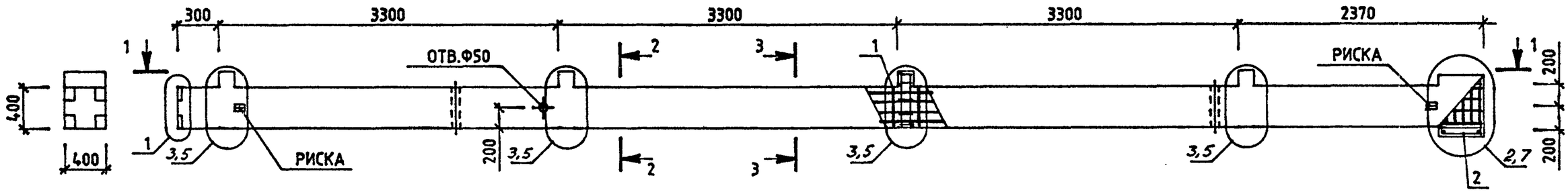

1-1

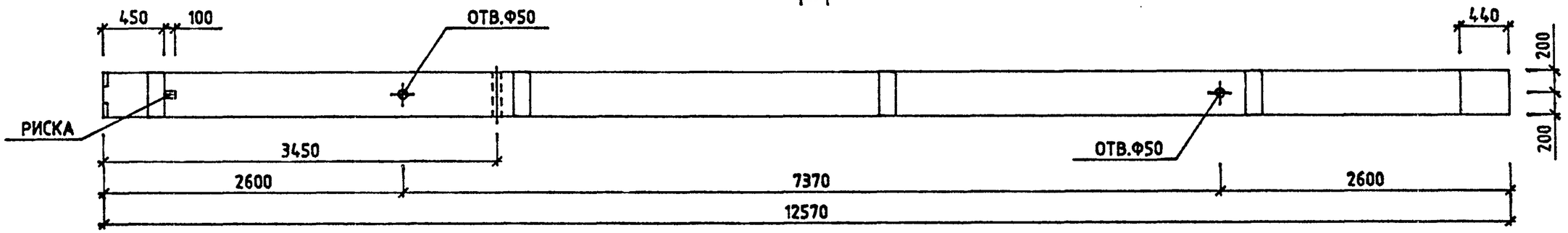

2-2

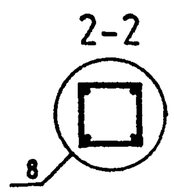

3-3

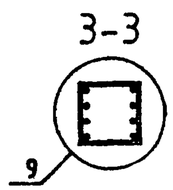

ОБОЗНАЧЕНИЕ	МАРКА	РИС.	МАССА,КГ
1.220.1-4М.2-1 23	КО4Т 4.33-40.3	2	5402
-01	КО4Т 4.33-40.5	2	5425
-02	КО4Т 4.33-40.7	2	5541
-03	КД4Т 4.33-40.3	1	5519
-04	КД4Т 4.33-40.5	1	5542
-05	КД4Т 4.33-40.7	1	5658

НАЧ.ОТД.	Брусан	
Н.КОНТР.	Егунов	
ГЛ.СПЕЦ.	Ситник	
ПРОВЕРИЛ	Горохов	
РАЗРАБ.	Савченко	

1.220.1-4М.2-1 23СБ

КОЛОННА
КО4Т 4.33-40.3...
КД4Т 4.33-40.7
СБОРОЧНЫЙ ЧЕРТЕЖ

СТАДИЯ	МАССА	МАСШТАБ
Р	СМ ТАБЛ	—
ЛИСТ	ЛИСТОВ 1	

ГОСГРАЖДАНСТРОЙ
КиевЗНИИЭП

ФОРМАТ А3

ФОРМАТ	ЗОНА	ПОЗ.	ОБОЗНАЧЕНИЕ	НАИМЕНОВАНИЕ	КОЛ.	ПРИМЕЧАНИЕ
				ДОКУМЕНТАЦИЯ		
А3			1.220.1-4М.2-1 24СВ	СВОРОЧНЫЙ ЧЕРТЕЖ		
А3			1.220.1-4М.2-1 00Д1	УЗЛЫ		
А4			1.220.1-4М.2-1 00РС	ВЕДОМОСТЬ РАСХОДА СТАЛИ НА ЭЛЕМЕНТ		
А4			1.220.1-4М.2-1 00ТО	ТЕХНИЧЕСКОЕ ОПИСАНИЕ		
				СВОРОЧНЫЕ ЕДИНИЦЫ		
А4	2		1.220.1-4М.2-2 16	КАРКАС ПРОСТР. КП-81	1	
			ПЕРЕМЕННЫЕ ДАННЫЕ	ДЛЯ ИСПОЛНЕНИЙ:		
				1.220.1-4М.2-1 24 К4Т 4.33-30.2		
				СВОРОЧНЫЕ ЕДИНИЦЫ		
А4	1		1.220.1-4М.2-2 12	КАРКАС ПРОСТР. КП-61	1	
				МАТЕРИАЛЫ		
				БЕТОН ТЯЖЕЛЫЙ В30		2.05М3
				1.220.1-4М.2-1 24-01 К4Т 4.33-40.2		
				СВОРОЧНЫЕ ЕДИНИЦЫ		
А4	1		1.220.1-4М.2-2 12	КАРКАС ПРОСТР. КП-61	1	
				МАТЕРИАЛЫ		
				БЕТОН ТЯЖЕЛЫЙ В40		2.05М3
				1.220.1-4М.2-1 24-02 К4Т 4.33-40.6		
				СВОРОЧНЫЕ ЕДИНИЦЫ		
А4	1		1.220.1-4М.2-2 12-01	КАРКАС ПРОСТР. КП-62	1	
				МАТЕРИАЛЫ		
				БЕТОН ТЯЖЕЛЫЙ В40		2.05М3
				1.220.1-4М.2-1 24-03 КДМ4Т 4.33-30.2		
				СВОРОЧНЫЕ ЕДИНИЦЫ		
А4	1		1.220.1-4М.2-2 13	КАРКАС ПРОСТР. КП-66	1	
				МАТЕРИАЛЫ		
				БЕТОН ТЯЖЕЛЫЙ В30		2.10М3
				1.220.1-4М.2-1 24-04 КДМ4Т 4.33-40.2		
				СВОРОЧНЫЕ ЕДИНИЦЫ		
А4	1		1.220.1-4М.2-2 13	КАРКАС ПРОСТР. КП-66	1	
				МАТЕРИАЛЫ		
				БЕТОН ТЯЖЕЛЫЙ В40		2.10М3
				1.220.1-4М.2-1 24-05 КДМ4Т 4.33-40.6		
				СВОРОЧНЫЕ ЕДИНИЦЫ		
А4	1		1.220.1-4М.2-2 13-01	КАРКАС ПРОСТР. КП-67	1	
				МАТЕРИАЛЫ		
				БЕТОН ТЯЖЕЛЫЙ В40		2.10М3

САПР КиевЗНИИЭП | ОПЕРАТОР СИСТЕМЫ | ЛИХВАРЬ

ВЗАМ.ИНВ.№ | ПОДПИСЬ И ДАТА | ИНВ.№ ПОДЛ.

1.220.1-4М.2-1 24

НАЧ.ОТД.	БРУСАН		
Н.КОНТР.	ЕГУНОВ		
ГЛ.СПЕЦ.	СИТНИК		
ПРОВЕРИЛ	ГОРОХОВ		
РАЗРАБ.	ЛИХВАРЬ		

КОЛОННА
К4Т 4.33-...
КДМ4Т 4.33-...

СТАДИЯ	ЛИСТ	ЛИСТОВ
Р	1	2

ГОСГРАЖДАНСТРОЙ
КиевЗНИИЭП

ФОРМАТ А4

САПР КиевЗНИИЭП | ОПЕРАТОР СИСТЕМЫ | ЛИХВАРЬ

ВЗАМ.ИНВ.№ | ПОДПИСЬ И ДАТА | ИНВ.№ ПОДЛ.

1.220.1-4М.2-1 24

ЛИСТ 2

ФОРМАТ А4

САПР Киев ЗНИИЭП
ОПЕРАТОР СИСТЕМЫ
СИТНИК

РИС.1

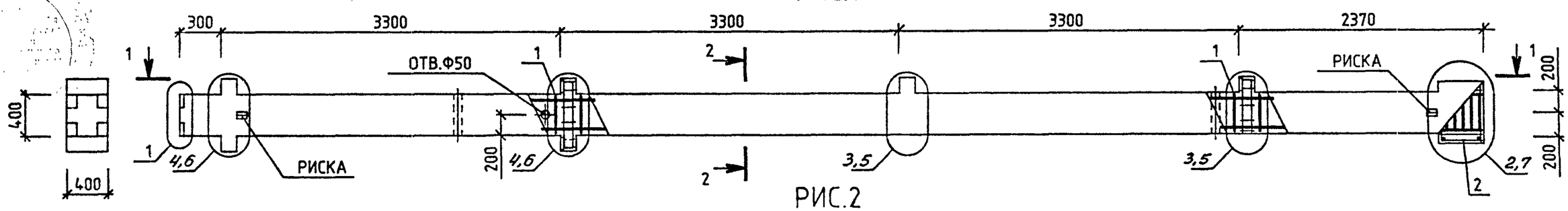

РИС.2

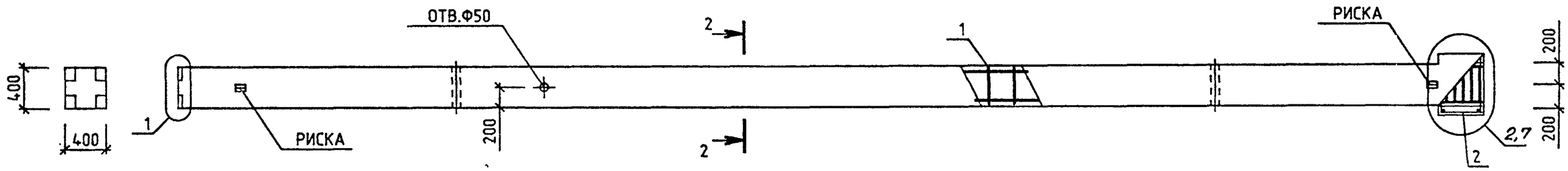

1-1

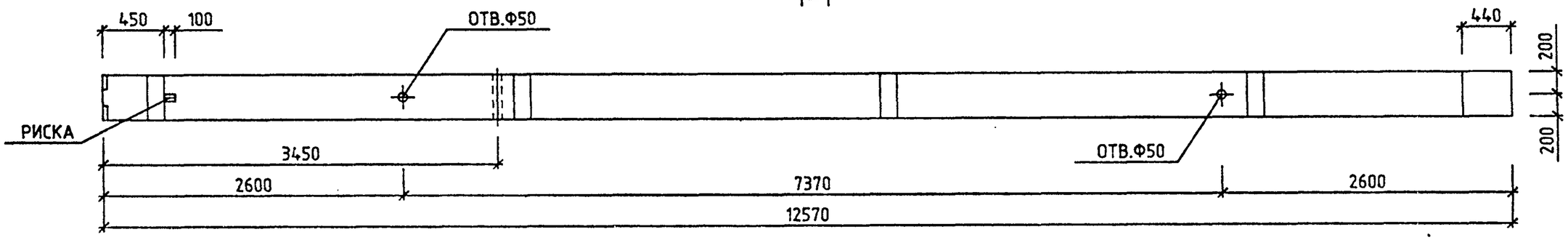

2-2

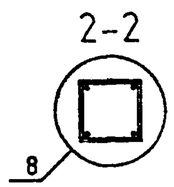

ОБОЗНАЧЕНИЕ	МАРКА	РИС.	МАССА,КГ
1.220.1-4М.2-1 24	К4Т 4.33-30.2	2	5266
-01	К4Т 4.33-40.2	2	5266
-02	К4Т 4.33-40.6	2	5396
-03	КДМ4Т 4.33-30.2	1	5466
-04	КДМ4Т 4.33-40.2	1	5466
-05	КДМ4Т 4.33-40.6	1	5596

НАЧ.ОТД.	Брусан	
Н.КОНТР.	Егунов	
ГЛ.СПЕЦ.	Ситник	
ПРОВЕРИЛ	Горохов	
РАЗРАБ.	Савченко	

1.220.1-4М.2-1 24СБ

КОЛОННА
К4Т 4.33- . . .
КДМ4Т 4.33- . . .
СБОРОЧНЫЙ ЧЕРТЕЖ

СТАДИЯ	МАССА	МАСШТАБ
Р	СМ ТАБЛ	—
ЛИСТ	ЛИСТОВ 1	

ГОСГРАЖДАНСТРОЙ
КиевЗНИИЭП

ВЗАМ.ИНВ.№
ПОДПИСЬ И ДАТА
ИНВ.№ ПОДЛ.

ФОРМАТ А3

ФОРМАТ	ЗОНА	ПОЗ.	ОБОЗНАЧЕНИЕ	НАИМЕНОВАНИЕ	КОЛ.	ПРИМЕЧАНИЕ
				ДОКУМЕНТАЦИЯ		
А3			1.220.1-4М.2-1 25СВ	СБОРОЧНЫЙ ЧЕРТЕЖ		
А3			1.220.1-4М.2-1 00Д1	УЗЛЫ		
А4			1.220.1-4М.2-1 00РС	ВЕДОМОСТЬ РАСХОДА СТАЛИ НА ЭЛЕМЕНТ		
А4			1.220.1-4М.2-1 00ТО	ТЕХНИЧЕСКОЕ ОПИСАНИЕ		
				СБОРОЧНЫЕ ЕДИНИЦЫ		
А4	2		1.220.1-4М.2-2 16	КАРКАС ПРОСТР. КП-81	1	
			ПЕРЕМЕННЫЕ ДАННЫЕ	ДЛЯ ИСПОЛНЕНИЙ:		
				1.220.1-4М.2-1 25 К4Т 4.33-40.3		
				СБОРОЧНЫЕ ЕДИНИЦЫ		
А4	1		1.220.1-4М.2-2 12-02	КАРКАС ПРОСТР. КП-63	1	
				МАТЕРИАЛЫ		
				БЕТОН ТЯЖЕЛЫЙ В40		2.05М3
				1.220.1-4М.2-1 25-01 К4Т 4.33-40.5		
				СБОРОЧНЫЕ ЕДИНИЦЫ		
А4	1		1.220.1-4М.2-2 12-03	КАРКАС ПРОСТР. КП-64	1	
				МАТЕРИАЛЫ		
				БЕТОН ТЯЖЕЛЫЙ В40		2.05М3
				1.220.1-4М.2-1 25-02 К4Т 4.33-40.7		
				СБОРОЧНЫЕ ЕДИНИЦЫ		
А4	1		1.220.1-4М.2-2 12-04	КАРКАС ПРОСТР. КП-65	1	
				МАТЕРИАЛЫ		

САПР КиевЗНИИЭП — ОПЕРАТОР СИСТЕМЫ — ЛИХВАРЬ

ВЗАМ.ИНВ.№ | ПОДПИСЬ И ДАТА | ИНВ.№ ПОДЛ.

1.220.1-4М.2-1 25

НАЧ.ОТД.	БРУСАН	
Н.КОНТР.	ЕГУНОВ	
ГЛ.СПЕЦ.	СИГНИК	
ПРОВЕРИЛ	ГОРОХОВ	
РАЗРАБ.	ЛИХВАРЬ	

КОЛОННА
К4Т 4.33-40...
КДМ4Т 4.33-40...

СТАДИЯ	ЛИСТ	ЛИСТОВ
Р	1	2

ГОСГРАЖДАНСТРОЙ
КиевЗНИИЭП

ФОРМАТ А4

ФОРМАТ	ЗОНА	ПОЗ.	ОБОЗНАЧЕНИЕ	НАИМЕНОВАНИЕ	КОЛ	ПРИМЕЧАНИЕ
				БЕТОН ТЯЖЕЛЫЙ В40		2.05М3
				1.220.1-4М.2-1 25-03 КДМ4Т 4.33-40.3		
				СБОРОЧНЫЕ ЕДИНИЦЫ		
А4	1		1.220.1-4М.2-2 13-02	КАРКАС ПРОСТР. КП-68	1	
				МАТЕРИАЛЫ		
				БЕТОН ТЯЖЕЛЫЙ В40		2.10М3
				1.220.1-4М.2-1 25-04 КДМ4Т 4.33-40.5		
				СБОРОЧНЫЕ ЕДИНИЦЫ		
А4	1		1.220.1-4М.2-2 13-03	КАРКАС ПРОСТР. КП-69	1	
				МАТЕРИАЛЫ		
				БЕТОН ТЯЖЕЛЫЙ В40		2.10М3
				1.220.1-4М.2-1 25-05 КДМ4Т 4.33-40.7		
				СБОРОЧНЫЕ ЕДИНИЦЫ		
А4	1		1.220.1-4М.2-2 13-04	КАРКАС ПРОСТР. КП-70	1	
				МАТЕРИАЛЫ		
				БЕТОН ТЯЖЕЛЫЙ В40		2.10М3

САПР КиевЗНИИЭП — ОПЕРАТОР СИСТЕМЫ — ЛИХВАРЬ

ВЗАМ.ИНВ.№ | ПОДПИСЬ И ДАТА | ИНВ.№ ПОДЛ.

1.220.1-4М.2-1 25

ЛИСТ 2

ФОРМАТ А4

САПР Киев ЗНИИЭП
ОПЕРАТОР СИСТЕМЫ
СИТНИК

РИС.1

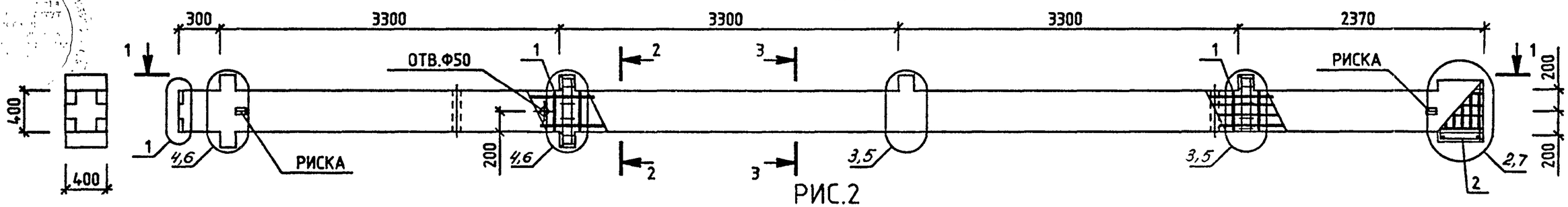

РИС.2

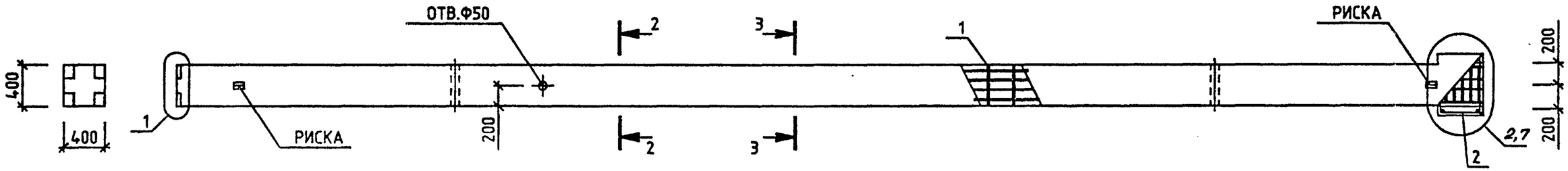

1-1

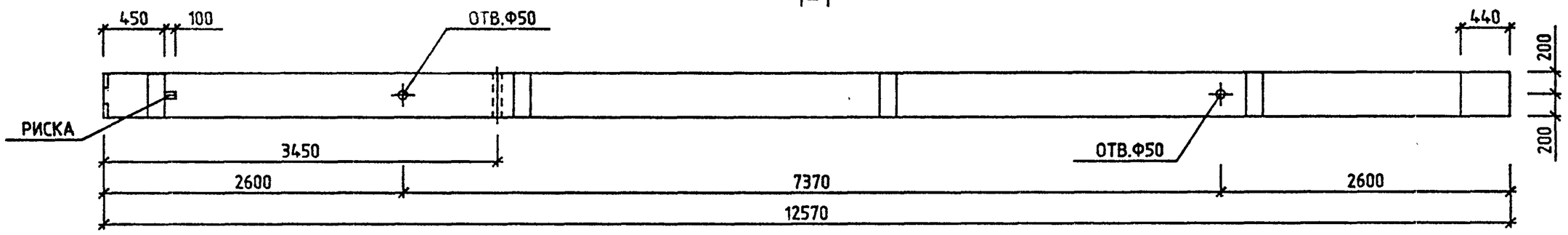

2-2

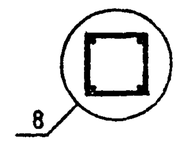

3-3

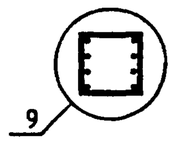

ОБОЗНАЧЕНИЕ	МАРКА	РИС.	МАССА,КГ
1.220.1-4М.2-1 25	К4Т 4.33-40.3	2	5261
-01	К4Т 4.33-40.5	2	5283
-02	К4Т 4.33-40.7	2	5399
-03	КДМ4Т 4.33-40.3	1	5461
-04	КДМ4Т 4.33-40.5	1	5483
-05	КДМ4Т 4.33-40.7	1	5599

НАЧ.ОТД.	БРУСАН	
Н.КОНТР.	ЕГУНОВ	
ГЛ.СПЕЦ.	СИТНИК	
ПРОВЕРИЛ	ГОРОХОВ	
РАЗРАБ.	САВЧЕНКО	

1.220.1-4М.2-1 25СБ

КОЛОННА
К4Т 4.33-40 ...
КДМ4Т 4.33-40...
СБОРОЧНЫЙ ЧЕРТЕЖ

СТАДИЯ	МАССА	МАСШТАБ
Р	СМ ТАБЛ	—
ЛИСТ	ЛИСТОВ 1	

ГОСГРАЖДАНСТРОЙ
КиевЗНИИЭП

ВЗАМ.ИНВ.№
ПОДПИСЬ И ДАТА
ИНВ.№ ПОДЛ.

ФОРМАТ А3

ФОРМАТ	ЗОНА	ПОЗ.	ОБОЗНАЧЕНИЕ	НАИМЕНОВАНИЕ	КОЛ.	ПРИМЕЧАНИЕ
				ДОКУМЕНТАЦИЯ		
А3			1.220.1-4М.2-1 26СБ	СБОРОЧНЫЙ ЧЕРТЕЖ		
А3			1.220.1-4М.2-1 00Д1	УЗЛЫ		
А4			1.220.1-4М.2-1 00РС	ВЕДОМОСТЬ РАСХОДА СТАЛИ НА ЭЛЕМЕНТ		
А4			1.220.1-4М.2-1 00ТО	ТЕХНИЧЕСКОЕ ОПИСАНИЕ		
				СБОРОЧНЫЕ ЕДИНИЦЫ		
А4		2	1.220.1-4М.2-2 16	КАРКАС ПРОСТР. КП-81	1	
			ПЕРЕМЕННЫЕ ДАННЫЕ	ДЛЯ ИСПОЛНЕНИЙ:		
				1.220.1-4М.2-1 26 КОФ4Т 4.33-30.2		
				СБОРОЧНЫЕ ЕДИНИЦЫ		
А4		1	1.220.1-4М.2-2 14	КАРКАС ПРОСТР. КП-71	1	
				МАТЕРИАЛЫ		
				БЕТОН ТЯЖЕЛЫЙ В30		2.06М3
				1.220.1-4М.2-1 26-01 КОФ4Т 4.33-40.2		
				СБОРОЧНЫЕ ЕДИНИЦЫ		
А4		1	1.220.1-4М.2-2 14	КАРКАС ПРОСТР. КП-71	1	
				МАТЕРИАЛЫ		
				БЕТОН ТЯЖЕЛЫЙ В40		2.06М3
				1.220.1-4М.2-1 26-02 КОФ4Т 4.33-40.6		
				СБОРОЧНЫЕ ЕДИНИЦЫ		
А4		1	1.220.1-4М.2-2 14-01	КАРКАС ПРОСТР. КП-72	1	
				МАТЕРИАЛЫ		
				БЕТОН ТЯЖЕЛЫЙ В40		2.06М3

САПР КиевЗНИИЭП | ОПЕРАТОР СИСТЕМЫ | ЛИХВАРЬ

ВЗАМ.ИНВ.№ | ПОДПИСЬ И ДАТА | ИНВ.№ ПОДЛ

1.220.1-4М.2-1 26

НАЧ.ОТД.	БРУСАН	
Н.КОНТР.	ЕГУНОВ	
ГЛ.СПЕЦ.	СИТНИК	
ПРОВЕРИЛ	ГОРОХОВ	
РАЗРАБ.	ЛИХВАРЬ	

КОЛОННА КОФ4Т 4.33-...

СТАДИЯ	ЛИСТ	ЛИСТОВ
Р		1

ГОСГРАЖДАНСТРОЙ КиевЗНИИЭП

ФОРМАТ А4

ФОРМАТ	ЗОНА	ПОЗ.	ОБОЗНАЧЕНИЕ	НАИМЕНОВАНИЕ	КОЛ.	ПРИМЕЧАНИЕ
				ДОКУМЕНТАЦИЯ		
А3			1.220.1-4М.2-1 27СБ	СБОРОЧНЫЙ ЧЕРТЕЖ		
А3			1.220.1-4М.2-1 00Д1	УЗЛЫ		
А4			1.220.1-4М.2-1 00РС	ВЕДОМОСТЬ РАСХОДА СТАЛИ НА ЭЛЕМЕНТ		
А4			1.220.1-4М.2-1 00ТО	ТЕХНИЧЕСКОЕ ОПИСАНИЕ		
				СБОРОЧНЫЕ ЕДИНИЦЫ		
А4		2	1.220.1-4М.2-2 16	КАРКАС ПРОСТР. КП-81	1	
				МАТЕРИАЛЫ		
				БЕТОН ТЯЖЕЛЫЙ В40		2.06М3
			ПЕРЕМЕННЫЕ ДАННЫЕ	ДЛЯ ИСПОЛНЕНИЙ:		
				1.220.1-4М.2-1 27 КОФ4Т 4.33-40.3		
				СБОРОЧНЫЕ ЕДИНИЦЫ		
А4		1	1.220.1-4М.2-2 14-02	КАРКАС ПРОСТР. КП-73	1	
				1.220.1-4М.2-1 27-01 КОФ4Т 4.33-40.5		
				СБОРОЧНЫЕ ЕДИНИЦЫ		
А4		1	1.220.1-4М.2-2 14-03	КАРКАС ПРОСТР. КП-74	1	
				1.220.1-4М.2-1 27-02 КОФ4Т 4.33-40.7		
				СБОРОЧНЫЕ ЕДИНИЦЫ		
А4		1	1.220.1-4М.2-2 14-04	КАРКАС ПРОСТР. КП-75	1	

САПР КиевЗНИИЭП | ОПЕРАТОР СИСТЕМЫ | ЛИХВАРЬ

ВЗАМ.ИНВ.№ | ПОДПИСЬ И ДАТА | ИНВ.№ ПОДЛ

1.220.1-4М.2-1 27

НАЧ.ОТД.	БРУСАН	
Н.КОНТР.	ЕГУНОВ	
ГЛ.СПЕЦ.	СИТНИК	
ПРОВЕРИЛ	ГОРОХОВ	
РАЗРАБ.	ЛИХВАРЬ	

КОЛОННА КОФ4Т 4.33-40...

СТАДИЯ	ЛИСТ	ЛИСТОВ
Р		1

ГОСГРАЖДАНСТРОЙ КиевЗНИИЭП

ФОРМАТ А4

САПР Киев ЗНИИЭП
ОПЕРАТОР СИСТЕМЫ
Ситник

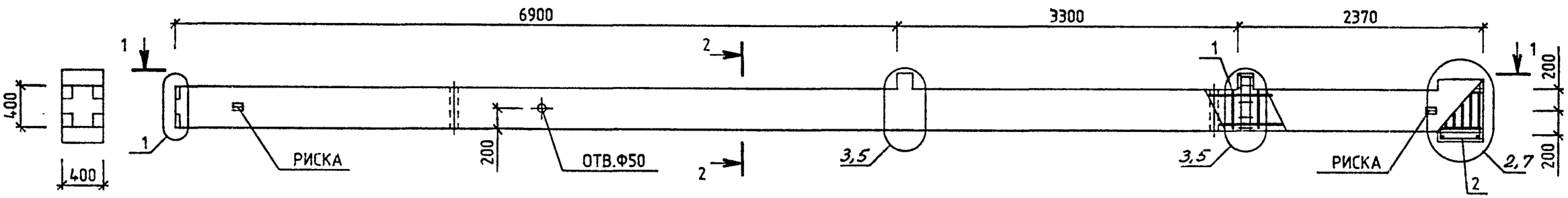

1–1

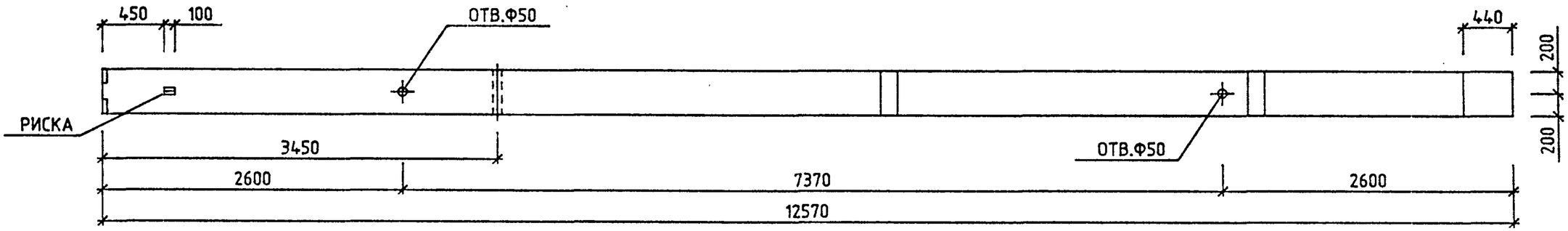

2–2

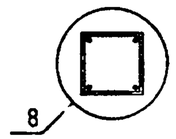

ОБОЗНАЧЕНИЕ	МАРКА	МАССА,КГ
1.220.1-4М.2-1 26	КОФ4Т 4.33-30.2	5336
-01	КОФ4Т 4.33-40.2	5336
-02	КОФ4Т 4.33-40.6	5467

НАЧ.ОТД.	Брусан	
Н.КОНТР.	Егунов	
ГЛ.СПЕЦ.	Ситник	
ПРОВЕРИЛ	Горохов	
РАЗРАБ.	Савченко	

1.220.1-4М.2-1 26СБ

КОЛОННА
КОФ4Т 4.33- . . .
СБОРОЧНЫЙ ЧЕРТЕЖ

СТАДИЯ	МАССА	МАСШТАБ
Р	СМ ТАБЛ	—
ЛИСТ	ЛИСТОВ 1	

ГОСГРАЖДАНСТРОЙ
КиевЗНИИЭП

ВЗАМ.ИНВ.№
ПОДПИСЬ И ДАТА
ИНВ.№ ПОДЛ.

САПР Киев ЗНИИЭП
ОПЕРАТОР СИСТЕМЫ
СИТНИК

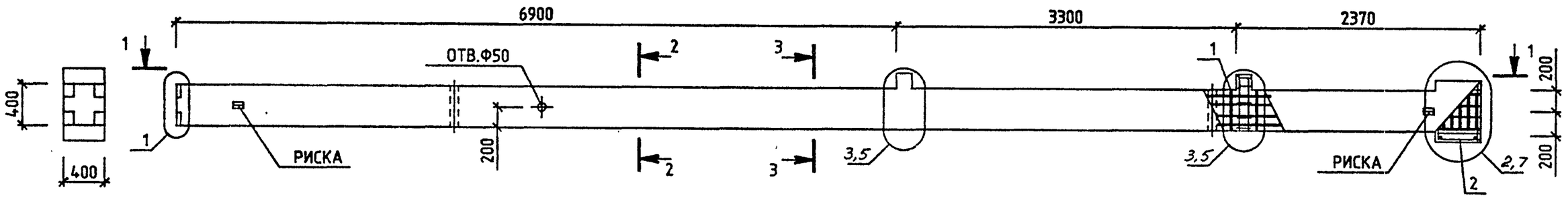

1-1

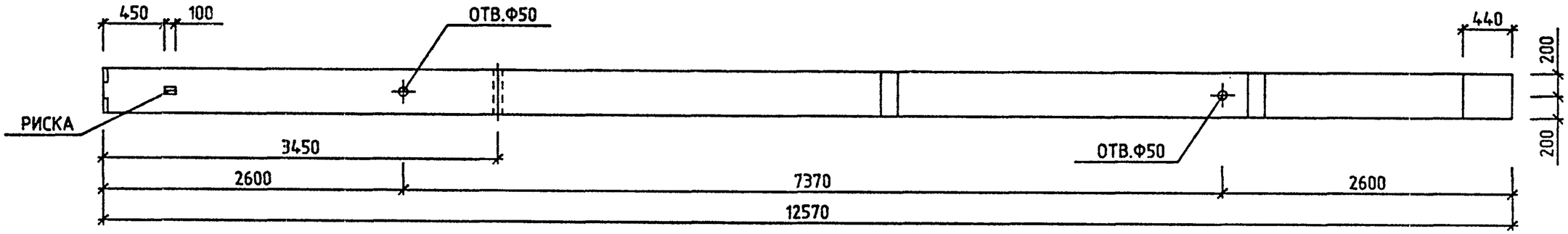

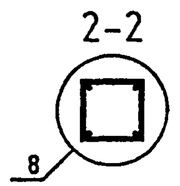

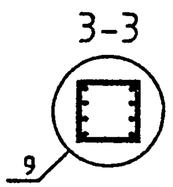

ОБОЗНАЧЕНИЕ	МАРКА	МАССА,КГ
1.220.1-4М.2-1 27	КОФ4Т 4.33-40.3	5332
-01	КОФ4Т 4.33-40.5	5354
-02	КОФ4Т 4.33-40.7	5470

НАЧ.ОТД.	Брусан	
Н.КОНТР.	Егунов	
ГЛ.СПЕЦ.	Ситник	
ПРОВЕРИЛ	Горохов	
РАЗРАБ.	Савченко	

1.220.1-4М.2-1 27СБ

КОЛОННА
КОФ4Т 4.33-40...
СБОРОЧНЫЙ ЧЕРТЕЖ

СТАДИЯ	МАССА	МАСШТАБ
Р	СМ ТАБЛ	—
ЛИСТ	ЛИСТОВ 1	

ГОСГРАЖДАНСТРОЙ
КиевЗНИИЭП

ФОРМАТ А3

ВЗАМ.ИНВ.№
ПОДПИСЬ И ДАТА
ИНВ.№ ПОДЛ.

САПР КиевЗНИИЭП | ОПЕРАТОР СИСТЕМЫ | ЛИХВАРЬ

ФОРМАТ	ЗОНА	ПОЗ.	ОБОЗНАЧЕНИЕ	НАИМЕНОВАНИЕ	КОЛ.	ПРИМЕЧАНИЕ
				ДОКУМЕНТАЦИЯ		
А3			1.220.1-4М.2-1 28СБ	СБОРОЧНЫЙ ЧЕРТЕЖ		
А3			1.220.1-4М.2-1 00Д1	УЗЛЫ		
А4			1.220.1-4М.2-1 00РС	ВЕДОМОСТЬ РАСХОДА СТАЛИ НА ЭЛЕМЕНТ		
А4			1.220.1-4М.2-1 00ТО	ТЕХНИЧЕСКОЕ ОПИСАНИЕ		
				СБОРОЧНЫЕ ЕДИНИЦЫ		
А4	2		1.220.1-4М.2-2 16	КАРКАС ПРОСТР. КП-81	1	
			ПЕРЕМЕННЫЕ ДАННЫЕ	ДЛЯ ИСПОЛНЕНИЙ:		
				1.220.1-4М.2-1 28 КДФ4Т 4.33-30.2		
				СБОРОЧНЫЕ ЕДИНИЦЫ		
А4	1		1.220.1-4М.2-2 15	КАРКАС ПРОСТР. КП-76	1	
				МАТЕРИАЛЫ		
				БЕТОН ТЯЖЕЛЫЙ В30		2.10М3
				1.220.1-4М.2-1 28-01 КДФ4Т 4.33-40.2		
				СБОРОЧНЫЕ ЕДИНИЦЫ		
А4	1		1.220.1-4М.2-2 15	КАРКАС ПРОСТР. КП-76	1	
				МАТЕРИАЛЫ		
				БЕТОН ТЯЖЕЛЫЙ В40		2.10М3
				1.220.1-4М.2-1 28-02 КДФ4Т 4.33-40.6		
				СБОРОЧНЫЕ ЕДИНИЦЫ		
А4	1		1.220.1-4М.2-2 15-01	КАРКАС ПРОСТР. КП-77	1	
				МАТЕРИАЛЫ		
				БЕТОН ТЯЖЕЛЫЙ В40		2.10М3

ВЗАМ.ИНВ.№ | ПОДПИСЬ И ДАТА | ИНВ.№ ПОДЛ

1.220.1-4М.2-1 28

НАЧ.ОТД.	БРУСАН	
Н.КОНТР.	ЕГУНОВ	
ГЛ.СПЕЦ.	СИТНИК	
ПРОВЕРИЛ	ГОРОХОВ	
РАЗРАБ.	ЛИХВАРЬ	

КОЛОННА КДФ4Т 4.33-...

СТАДИЯ	ЛИСТ	ЛИСТОВ
Р		1

ГОСГРАЖДАНСТРОЙ КиевЗНИИЭП

ФОРМАТ А4

САПР КиевЗНИИЭП | ОПЕРАТОР СИСТЕМЫ | ЛИХВАРЬ

ФОРМАТ	ЗОНА	ПОЗ.	ОБОЗНАЧЕНИЕ	НАИМЕНОВАНИЕ	КОЛ.	ПРИМЕЧАНИЕ
				ДОКУМЕНТАЦИЯ		
А3			1.220.1-4М.2-1 29СБ	СБОРОЧНЫЙ ЧЕРТЕЖ		
А3			1.220.1-4М.2-1 00Д1	УЗЛЫ		
А4			1.220.1-4М.2-1 00РС	ВЕДОМОСТЬ РАСХОДА СТАЛИ НА ЭЛЕМЕНТ		
А4			1.220.1-4М.2-1 00ТО	ТЕХНИЧЕСКОЕ ОПИСАНИЕ		
				СБОРОЧНЫЕ ЕДИНИЦЫ		
А4	2		1.220.1-4М.2-2 16	КАРКАС ПРОСТР. КП-81	1	
				МАТЕРИАЛЫ		
				БЕТОН ТЯЖЕЛЫЙ В40		2.10М3
			ПЕРЕМЕННЫЕ ДАННЫЕ	ДЛЯ ИСПОЛНЕНИЙ:		
				1.220.1-4М.2-1 29 КДФ4Т 4.33-40.3		
				СБОРОЧНЫЕ ЕДИНИЦЫ		
А4	1		1.220.1-4М.2-2 15-02	КАРКАС ПРОСТР. КП-78	1	
				1.220.1-4М.2-1 29-01 КДФ4Т 4.33-40.5		
				СБОРОЧНЫЕ ЕДИНИЦЫ		
А4	1		1.220.1-4М.2-2 15-03	КАРКАС ПРОСТР. КП-79	1	
				1.220.1-4М.2-1 29-02 КДФ4Т 4.33-40.7		
				СБОРОЧНЫЕ ЕДИНИЦЫ		
А4	1		1.220.1-4М.2-2 15-04	КАРКАС ПРОСТР. КП-80	1	

ВЗАМ.ИНВ.№ | ПОДПИСЬ И ДАТА | ИНВ.№ ПОДЛ

1.220.1-4М.2-1 29

НАЧ.ОТД.	БРУСАН	
Н.КОНТР.	ЕГУНОВ	
ГЛ.СПЕЦ.	СИТНИК	
ПРОВЕРИЛ	ГОРОХОВ	
РАЗРАБ.	ЛИХВАРЬ	

КОЛОННА КДФ4Т 4.33-40...

СТАДИЯ	ЛИСТ	ЛИСТОВ
Р		1

ГОСГРАЖДАНСТРОЙ КиевЗНИИЭП

ФОРМАТ А4

САПР Киев ЗНИИЭП
ОПЕРАТОР СИСТЕМЫ
СИТНИК

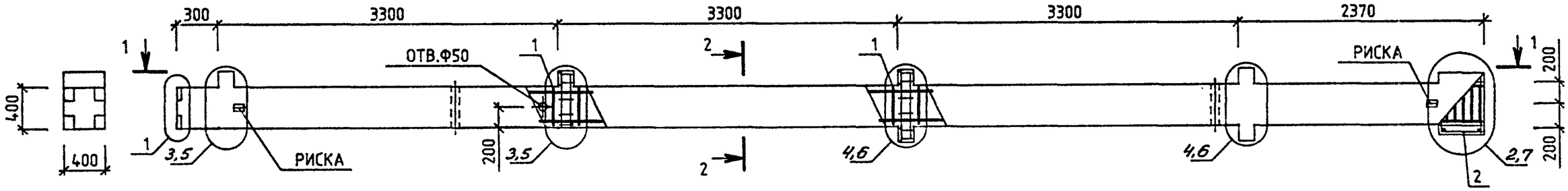

1-1

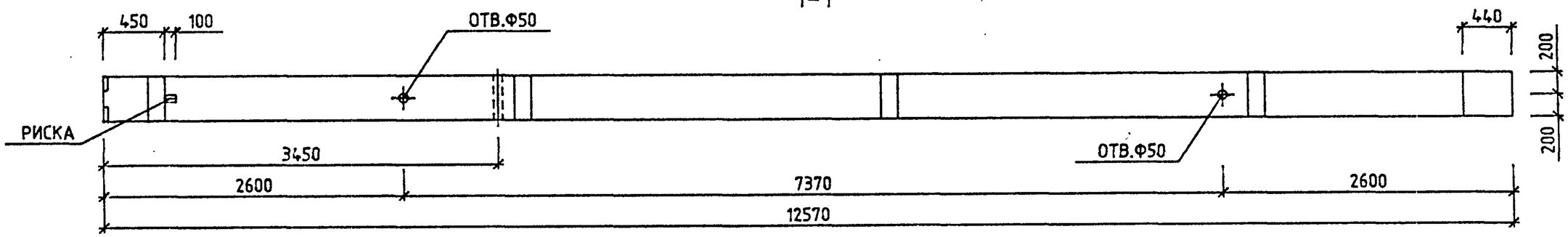

2-2

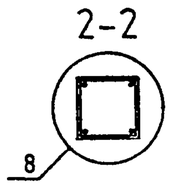

ОБОЗНАЧЕНИЕ	МАРКА	МАССА,КГ
1.220.1-4М.2-1 28	КДФ4Т 4.33-30.2	5466
-01	КДФ4Т 4.33-40.2	5466
-02	КДФ4Т 4.33-40.6	5596

НАЧ.ОТД.	Брусан	
Н.КОНТР.	Егунов	
ГЛ.СПЕЦ.	Ситник	
ПРОВЕРИЛ	Горохов	
РАЗРАБ.	Савченко	

1.220.1-4М.2-1 28СБ

КОЛОННА
КДФ4Т 4.33- . . .
СБОРОЧНЫЙ ЧЕРТЕЖ

СТАДИЯ	МАССА	МАСШТАБ
Р	СМ ТАБЛ	—
ЛИСТ	ЛИСТОВ 1	

ГОСГРАЖДАНСТРОЙ
КиевЗНИИЭП

ВЗАМ.ИНВ.№ | ПОДПИСЬ И ДАТА | ИНВ.№ ПОДЛ.

ФОРМАТ А3

САПР Киев ЗНИИЭП
ОПЕРАТОР СИСТЕМЫ
СИТНИК

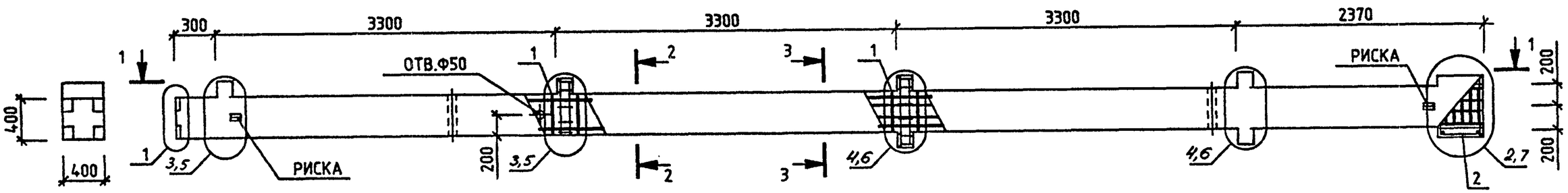

1-1

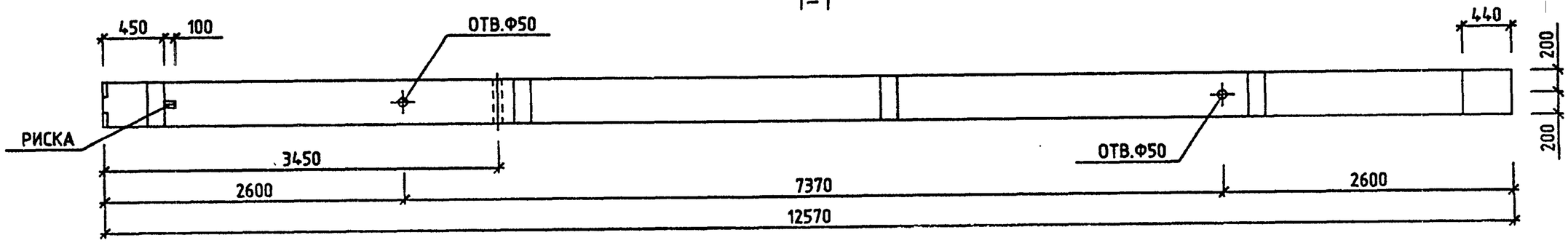

2-2

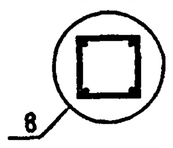

3-3

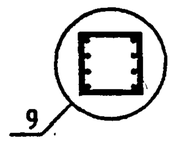

ОБОЗНАЧЕНИЕ	МАРКА	МАССА,КГ
1.220.1-4М.2-1 29	КДФ4Т 4.33-40.3	5461
-01	КДФ4Т 4.33-40.5	5483
-02	КДФ4Т 4.33-40.7	5599

НАЧ.ОТД.	БРУСАН	
Н.КОНТР.	ЕГУНОВ	
ГЛ.СПЕЦ.	СИТНИК	
ПРОВЕРИЛ	ГОРОХОВ	
РАЗРАБ.	САВЧЕНКО	

1.220.1-4М.2-1 29СБ

КОЛОННА
КДФ4Т 4.33-40...
СБОРОЧНЫЙ ЧЕРТЕЖ

СТАДИЯ	МАССА	МАСШТАБ
Р	СМ ТАБЛ	—
ЛИСТ	ЛИСТОВ 1	

ГОСГРАЖДАНСТРОЙ
КиевЗНИИЭП

ВЗАМ.ИНВ.№
ПОДПИСЬ И ДАТА
ИНВ.№ ПОДЛ.

ФОРМАТ А3

САПР КиевЗНИИЭП
ОПЕРАТОР СИСТЕМЫ

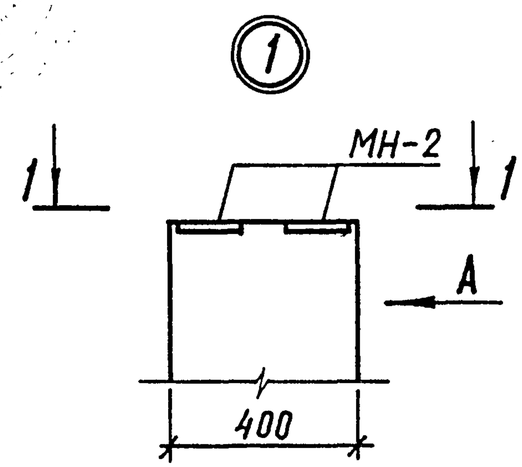

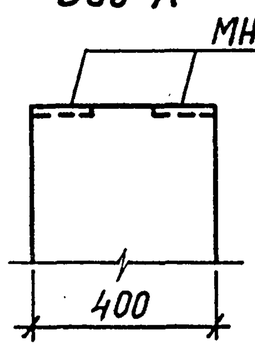

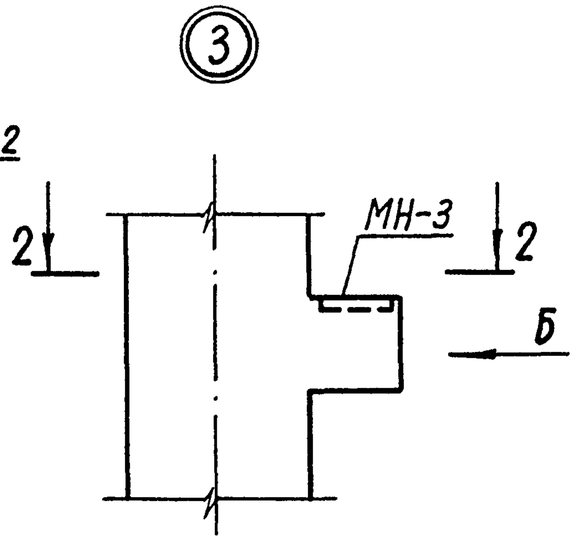

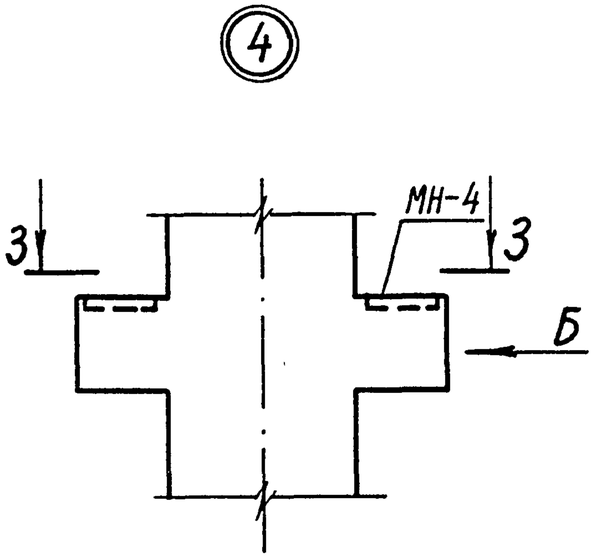

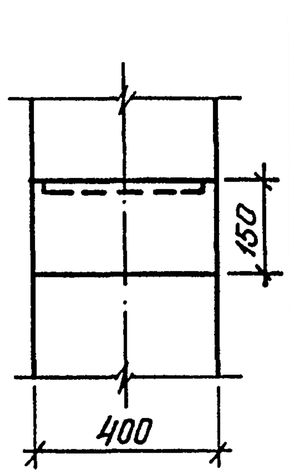

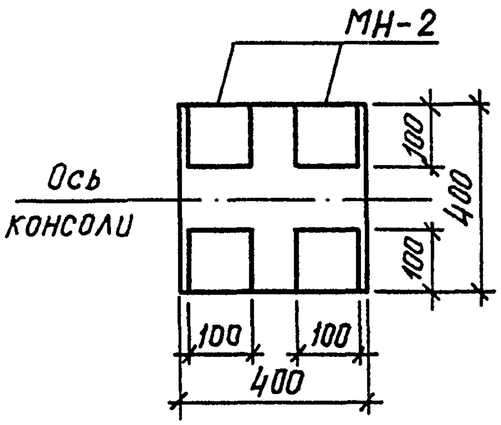

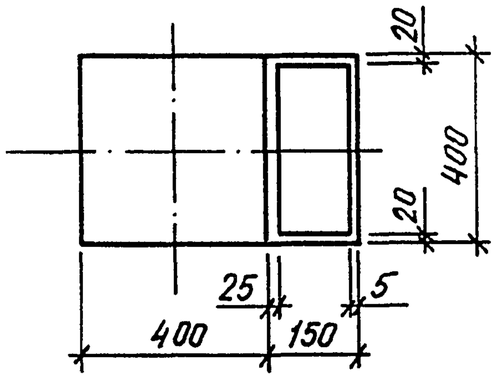

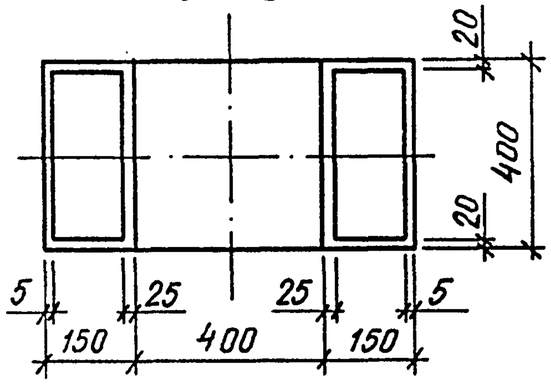

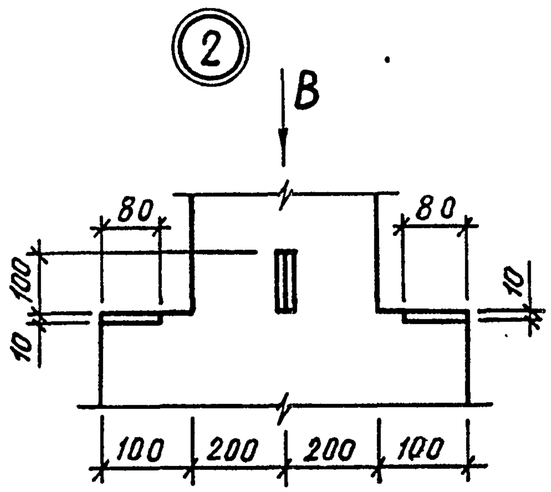

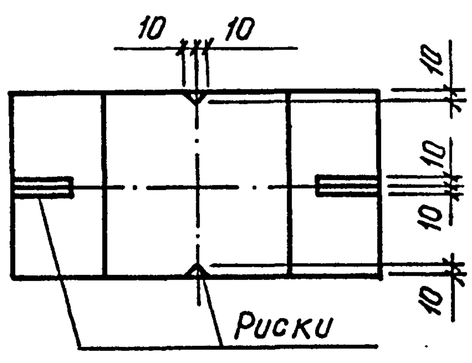

Нач. отд.	Шевченко		1.220.1-4М.2-1 ООД1		
Н. контр.	Егунов				
Гл. спец.	Рудавин		Узлы 1...20	СТАДИЯ	ЛИСТ	ЛИСТОВ
Провер.	Бойко			Р	1	5
Разрабо.	Литвиненко			ГОСГРАЖДАНСТРОЙ КиевЗНИИЭП		

ВЗАМ. ИНВ.№
ПОДП. И ДАТА
ИНВ.№ ПОДЛ.

САПР КиевЗНИИЭП ОПЕРАТОР СИСТЕМЫ

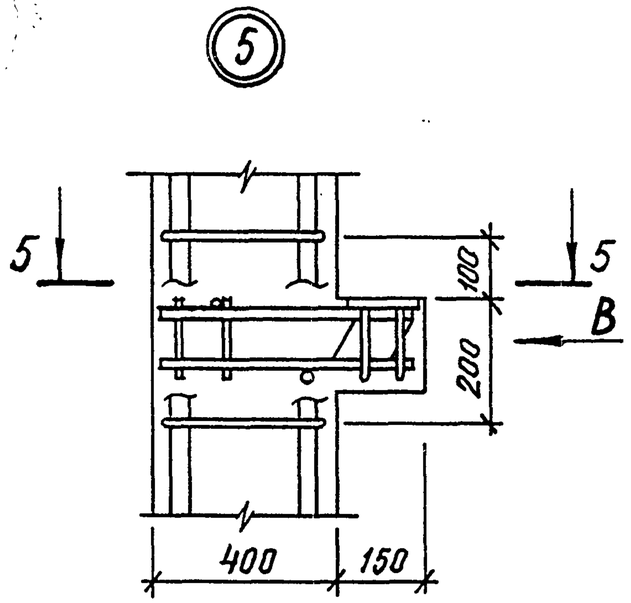

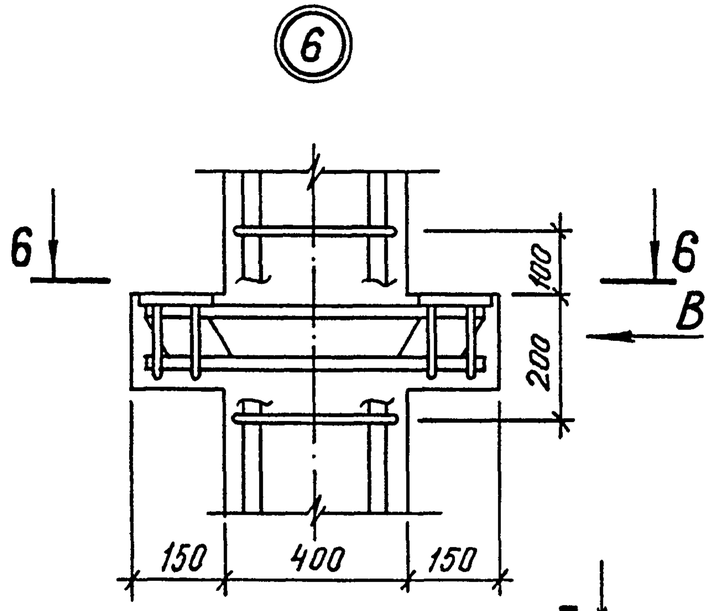

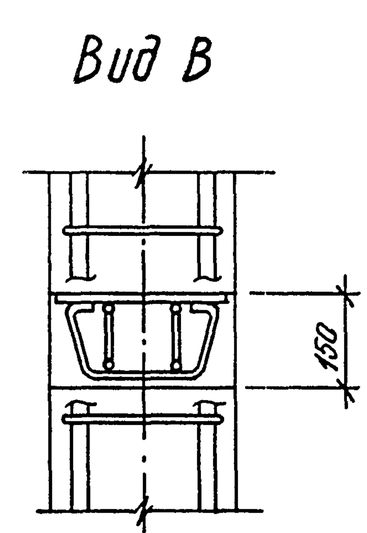

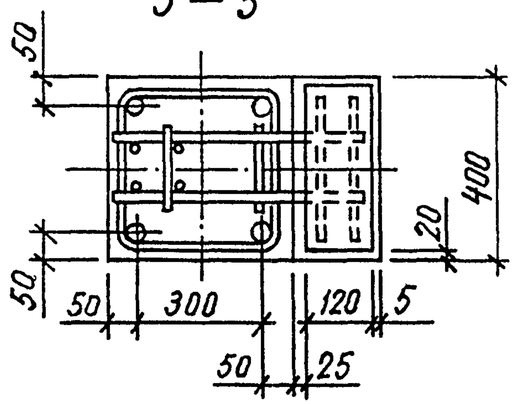

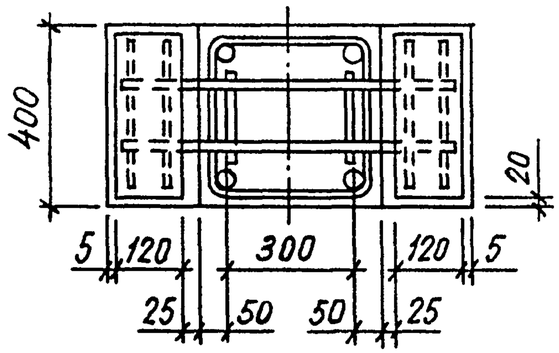

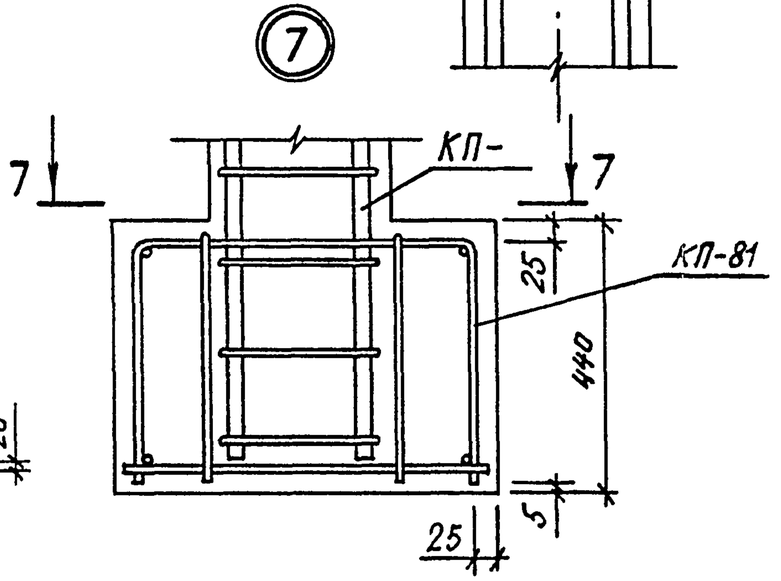

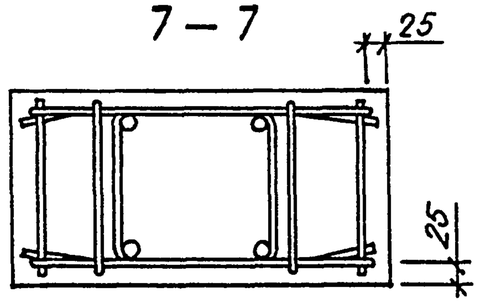

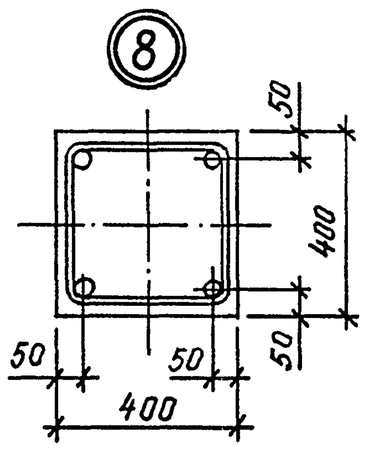

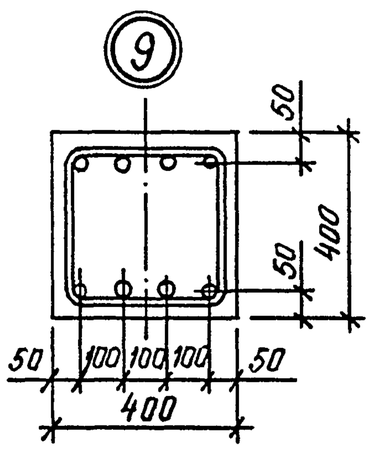

Перед установкой пространственного каркаса в опалубку колонны произвести укрупнительную сборку каркаса КП- и КП-81 в соответствии с узлом 7. Привязку КП- по длине колонны см. 1.220.1- м.2-2 00 узел 1.

ИНВ.№ ПОДЛ. | ПОДП. И ДАТА | ВЗАМ. ИНВ.№

САПР КиевЗНИИЭП ОПЕРАТОР СИСТЕМЫ

Примеры установки дополнительных закладных изделий

для крепления диафрагм

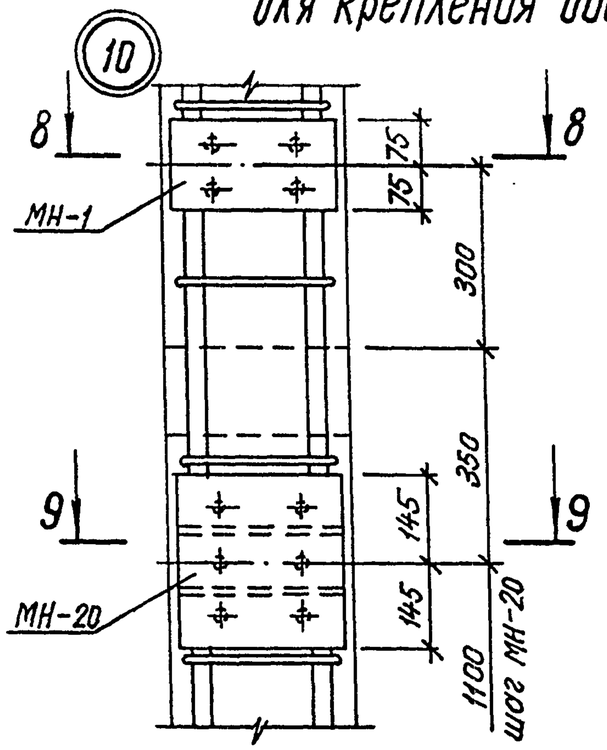

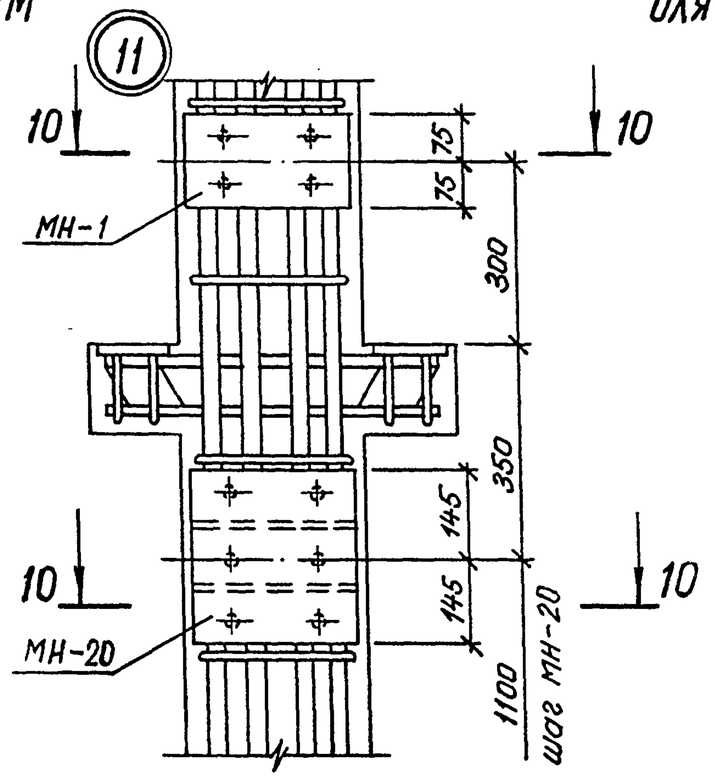

для крепления пристенных плит перекрытий

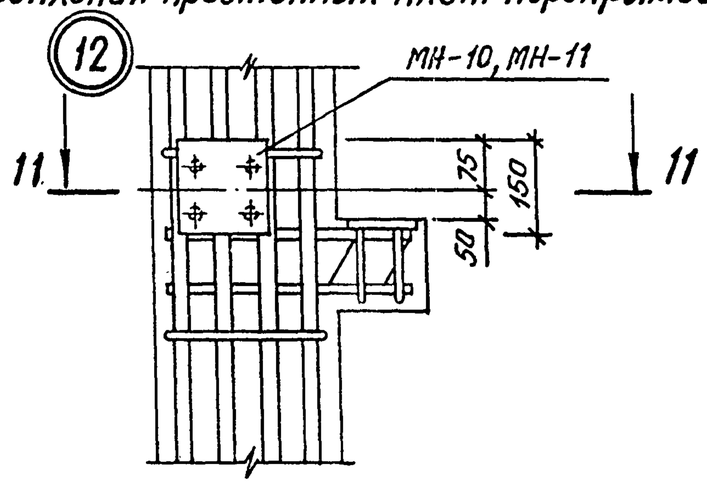

11 – 11

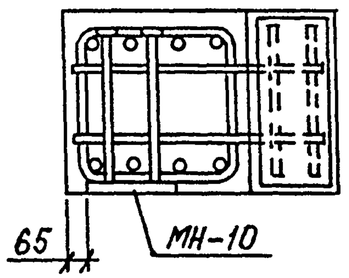

8 – 8

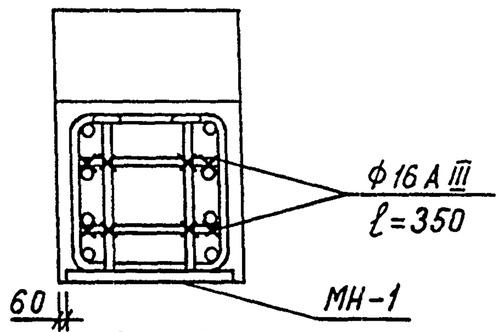

9 – 9

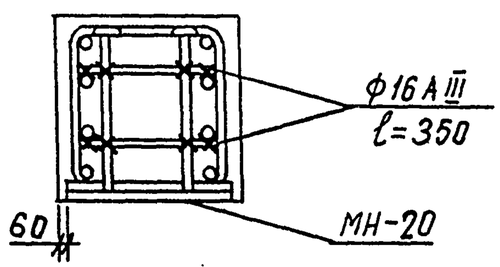

10 – 10

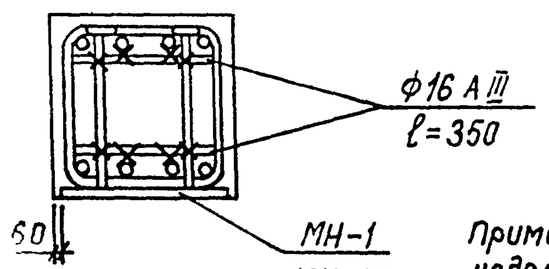

11 – 11

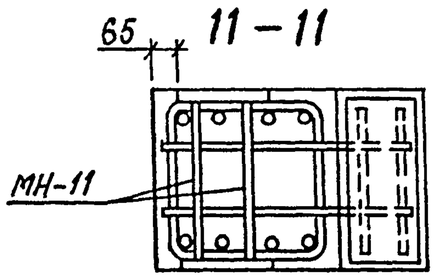

Примеры расположения дополнительных закладных изделий в колоннах см. 1.220.1-4М.0-1.1 20

ВЗАМ. ИНВ.№
ПОДП. И ДАТА
ИНВ.№ПОДЛ

САПР КиевЗНИИЭП ОПЕРАТОР СИСТЕМЫ

Примеры установки дополнительных закладных изделий

для крепления стеновых панелей

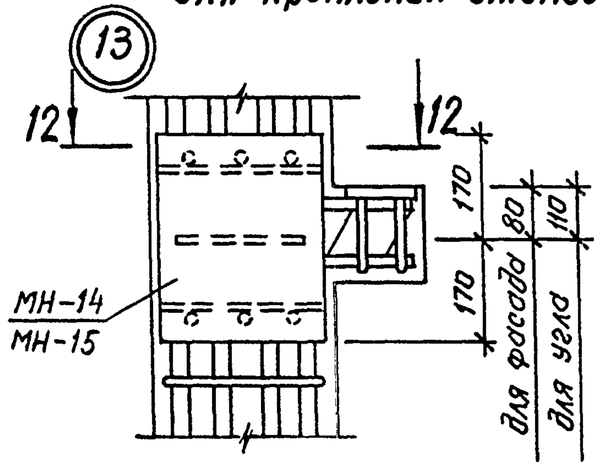

12 – 12

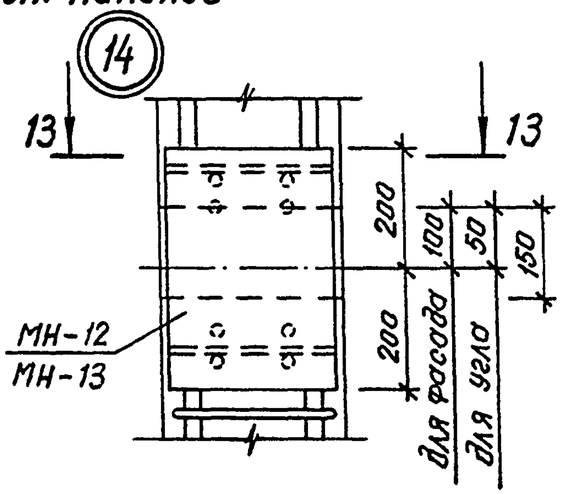

13 – 13

для крепления поворотного ригеля

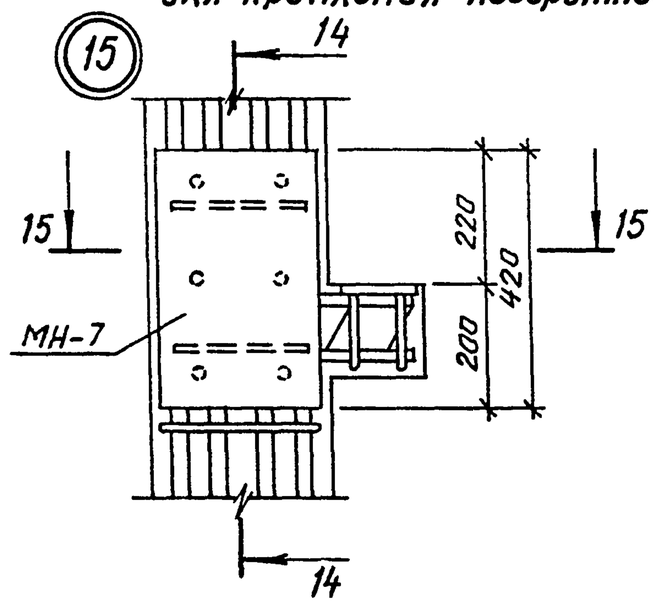

15 – 15

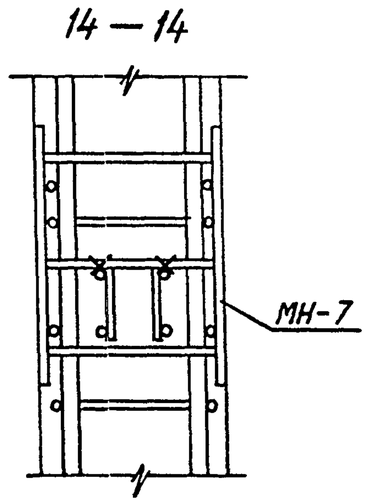

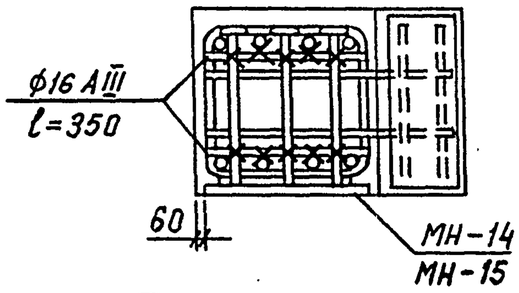

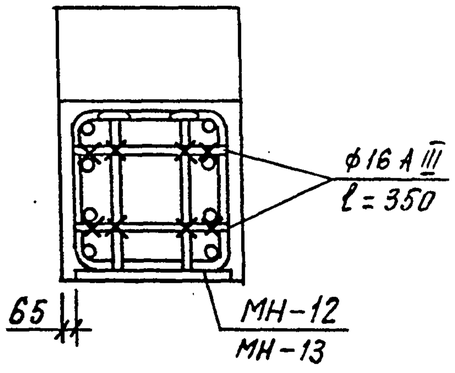

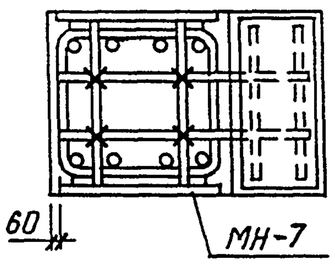

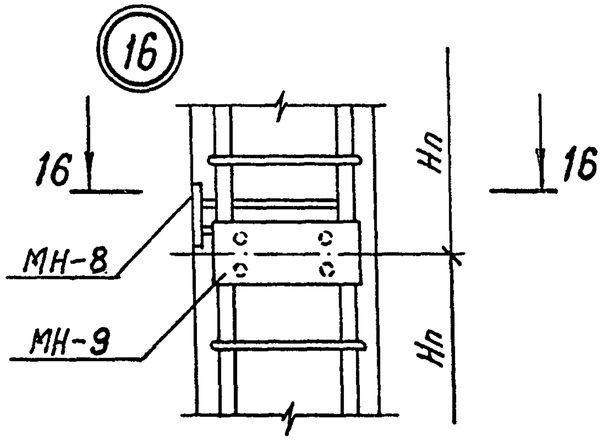

16 – 16

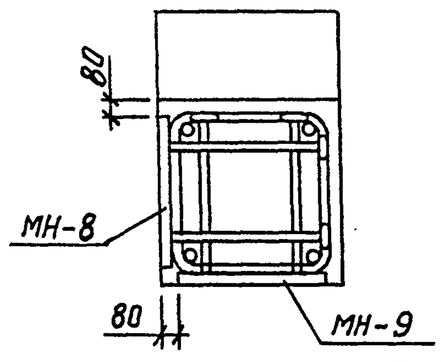

Дополнительные закладные изделия крепить к пространственному каркасу вязальной проволокой.
Примеры расположения дополнительных закладных изделий в колоннах см. 1.220.1-4м.0-1.1 20

ВЗАМ. ИНВ.№ ПОДП. И ДАТА ИНВ.№ПОДЛ.

Примеры установки дополнительных закладных изделий для крепления

обвязочной балки

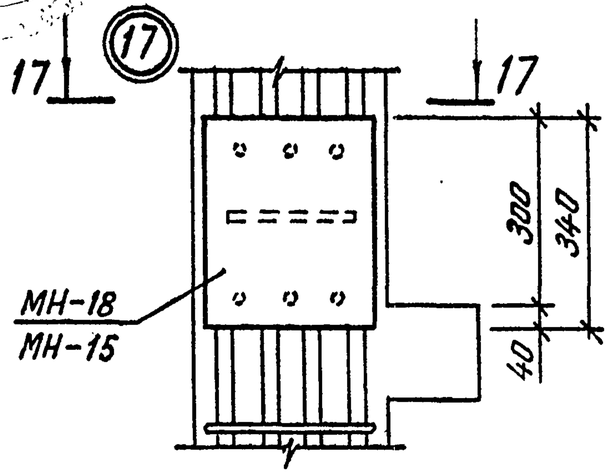

17 – 17

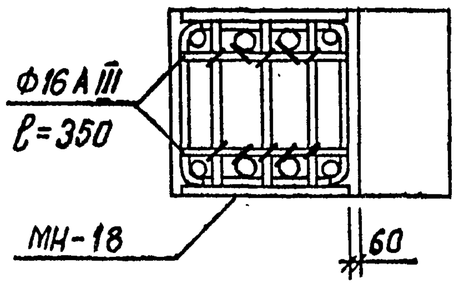

17 – 17

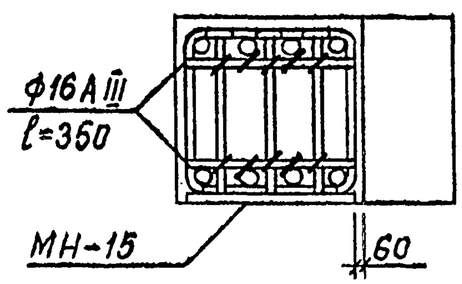

связевой плиты

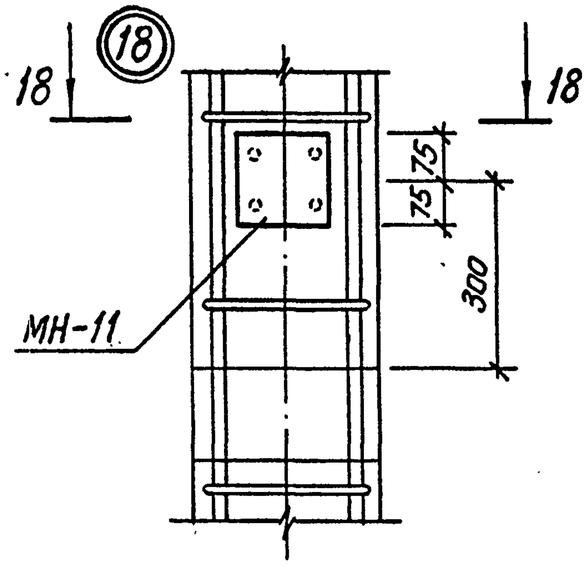

18 – 18

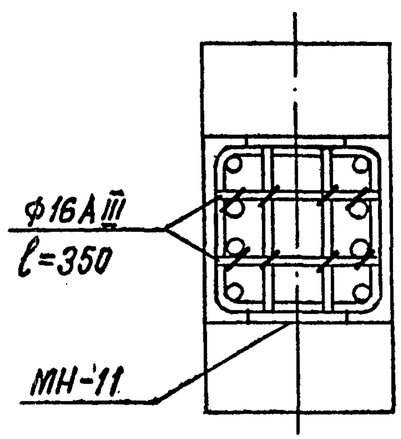

металлических связей

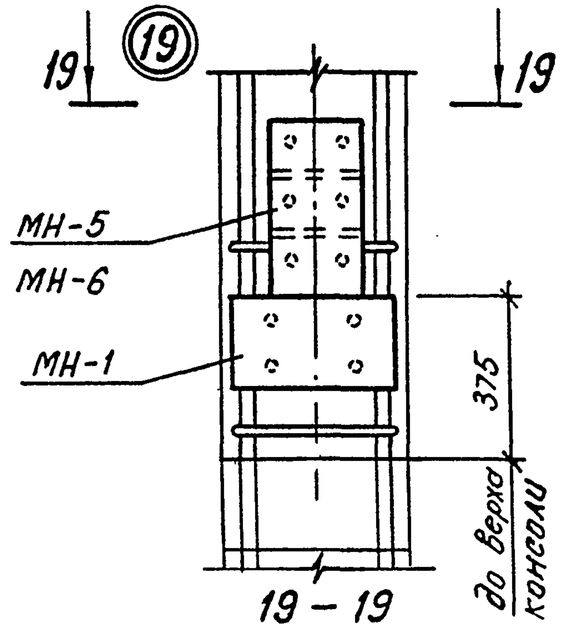

19 – 19

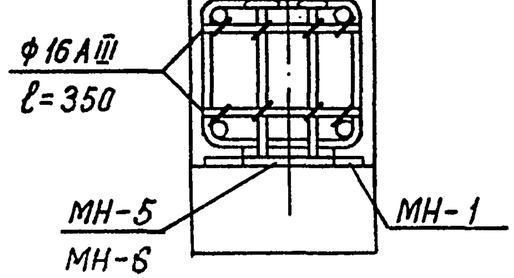

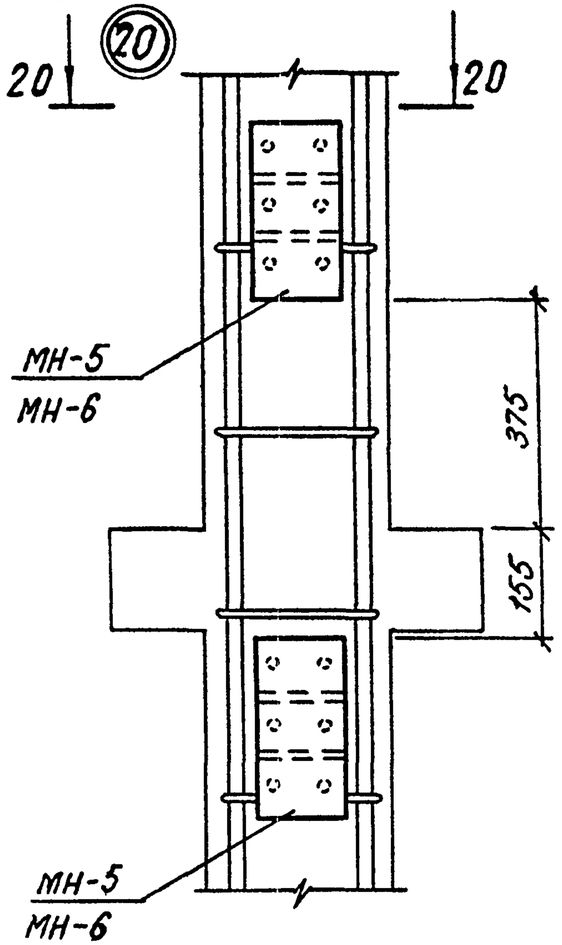

20 – 20

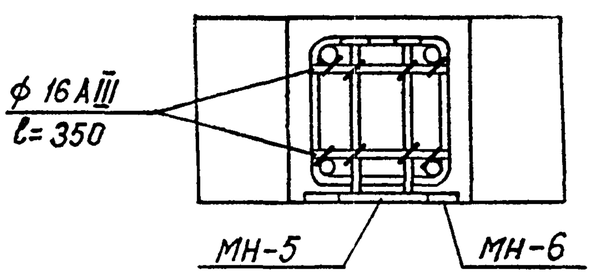

Крепление металлических связей см. 1.220.1-4М.6-1
Примеры расположения дополнительных закладных изделий в колоннах см. 1.220.1-4М.0-1.1 20.

САПР КиевЗНИИЭП
ОПЕРАТОР СИСТЕМЫ
ВЗАМ. ИНВ.№
ПОДП. И ДАТА
ИНВ.№ПОДЛ.

ИНВ.№ ПОДЛ	ПОДПИСЬ И ДАТА	ВЗАМ. ИНВ.№

САПР КиевЗНИИЭП | ОПЕРАТОР СИСТЕМЫ | ЛИХВАРЬ

НАИМЕНОВАНИЕ	КОЛИЧЕСТВО НА МАРКУ											
	КО1С 4.33-25.1	КО1С 4.33-25.2	КД1С 4.33-25.1	КД1С 4.33-25.2	КО2С 4.33-25.1	КО2С 4.33-25.2	КО2С 4.33-30.1	КО2С 4.33-30.2	КД2С 4.33-25.1	КД2С 4.33-25.2	КД2С 4.33-30.1	КД2С 4.33-30.2
ИЗДЕЛИЯ АРМАТУРНЫЕ												
АРМАТУРА КЛАССА												
А-I ГОСТ 5781-82*												
Ф6	5.580	5.580	5.580	5.580	8.990	8.990	8.990	8.990	8.990	8.990	8.990	8.990
ИТОГО КЛАССА А-I	5.580	5.580	5.580	5.580	8.990	8.990	8.990	8.990	8.990	8.990	8.990	8.990
А-III ГОСТ 5781-82*												
Ф8	2.940	2.940	2.940	2.940	2.940	2.940	2.940	2.940	2.940	2.940	2.940	2.940
Ф10	1.100	1.100	1.100	1.100	2.200	2.200	2.200	2.200	2.200	2.200	2.200	2.200
Ф16	28.04	-	28.04	-	48.80	-	48.80	-	48.80	-	48.80	-
Ф20	-	43.60	-	43.60	-	76.40	-	76.40	-	76.40	-	76.40
ИТОГО КЛАССА А-III	32.08	47.64	32.08	47.64	53.94	81.54	53.94	81.54	53.94	81.54	53.94	81.54
ВСЕГО ИЗДЕЛИЙ АРМАТУРНЫХ	37.66	53.22	37.66	53.22	62.93	90.53	62.93	90.53	62.93	90.53	62.93	90.53
ИЗДЕЛИЯ ЗАКЛАДНЫЕ												
АРМАТУРА КЛАССА												
А-I ГОСТ 5781-82*												
Ф8	0.420	0.420	0.840	0.840	0.840	0.840	0.840	0.840	1.680	1.680	1.680	1.680
ИТОГО КЛАССА А-I	0.420	0.420	0.840	0.840	0.840	0.840	0.840	0.840	1.680	1.680	1.680	1.680
А-III ГОСТ 5781-82*												
Ф10	0.320	0.320	-	-	0.640	0.640	0.640	0.640	-	-	-	-

НАЧ.ОТД.	БРУСАН		
Н.КОНТР.	ЕГУНОВ		
ГЛ.СПЕЦ.	СИТНИК		
ПРОВЕРИЛ	ГОРОХОВ		
ИСПОЛНИЛ	ЛИХВАРЬ		

1.220.1-4М.2-1 00РС

ВЕДОМОСТЬ РАСХОДА СТАЛИ НА ЭЛЕМЕНТ, КГ

СТАДИЯ	ЛИСТ	ЛИСТОВ
Р	1	22

ГОСГРАЖДАНСТРОЙ КиевЗНИИЭП

ФОРМАТ А4

ИНВ.№ ПОДЛ	ПОДПИСЬ И ДАТА	ВЗАМ. ИНВ.№

САПР КиевЗНИИЭП | ОПЕРАТОР СИСТЕМЫ | ЛИХВАРЬ

НАИМЕНОВАНИЕ	КОЛИЧЕСТВО НА МАРКУ											
	КО1С 4.33-25.1	КО1С 4.33-25.2	КД1С 4.33-25.1	КД1С 4.33-25.2	КО2С 4.33-25.1	КО2С 4.33-25.2	КО2С 4.33-30.1	КО2С 4.33-30.2	КД2С 4.33-25.1	КД2С 4.33-25.2	КД2С 4.33-30.1	КД2С 4.33-30.2
Ф12	0.380	0.380	0.380	0.380	0.760	0.760	0.760	0.760	0.760	0.760	0.760	0.760
Ф16	1.280	1.280	1.280	1.280	1.280	1.280	1.280	1.280	1.280	1.280	1.280	1.280
Ф20	2.520	2.520	3.300	3.300	5.040	5.040	5.040	5.040	6.600	6.600	6.600	6.600
Ф28	4.940	4.940	6.480	6.480	9.880	9.880	9.880	9.880	12.96	12.96	12.96	12.96
ИТОГО КЛАССА А-III	9.440	9.440	11.44	11.44	17.60	17.60	17.60	17.60	21.60	21.60	21.60	21.60
ПРОКАТ												
ГОСТ 103-76*												
-10Х70	0.940	0.940	1.880	1.880	1.880	1.880	1.880	1.880	3.760	3.760	3.760	3.760
-10Х100	3.120	3.120	3.120	3.120	3.120	3.120	3.120	3.120	3.120	3.120	3.120	3.120
-10Х120	3.390	3.390	6.780	6.780	6.780	6.780	6.780	6.780	13.56	13.56	13.56	13.56
ИТОГО ГОСТ 103-76*	7.450	7.450	11.78	11.78	11.78	11.78	11.78	11.78	20.44	20.44	20.44	20.44
ИТОГО ПРОКАТА	7.450	7.450	11.78	11.78	11.78	11.78	11.78	11.78	20.44	20.44	20.44	20.44
ВСЕГО ИЗДЕЛИЙ ЗАКЛАДНЫХ	17.31	17.31	24.06	24.06	30.22	30.22	30.22	30.22	43.72	43.72	43.72	43.72
ОБЩИЙ РАСХОД	54.97	70.53	61.72	77.28	93.15	120.7	93.15	120.7	106.6	134.2	106.6	134.2

23197 66

1.220.1-4М.2-1 00РС

ЛИСТ 2

ФОРМАТ А4

65

ИНВ.№ ПОДЛ	ПОДПИСЬ И ДАТА	ВЗАМ. ИНВ.№

САПР КиевЗНИИЭП | ОПЕРАТОР СИСТЕМЫ | ЛИХВАРЬ

НАИМЕНОВАНИЕ	КОЛИЧЕСТВО НА МАРКУ											
	К2С 4.33-25.1	К2С 4.33-25.2	К2С 4.33-30.1	К2С 4.33-30.2	КОЗС 4.33-25.2	КОЗС 4.33-30.1	КОЗС 4.33-30.2	КОЗС 4.33-40.2	КОЗС 4.33-25.3	КОЗС 4.33-30.3	КДЗС 4.33-25.2	КДЗС 4.33-30.1
ИЗДЕЛИЯ АРМАТУРНЫЕ												
АРМАТУРА КЛАССА												
А-I ГОСТ 5781-82*												
Ф6	8.990	8.990	8.990	8.990	12.40	12.40	12.40	12.40	12.40	12.40	12.40	12.40
ИТОГО КЛАССА А-I	8.990	8.990	8.990	8.990	12.40	12.40	12.40	12.40	12.40	12.40	12.40	12.40
А-III ГОСТ 5781-82*												
Ф8	2.940	2.940	2.940	2.940	2.940	2.940	2.940	2.940	2.940	2.940	2.940	2.940
Ф10	2.200	2.200	2.200	2.200	3.300	3.300	3.300	3.300	3.300	3.300	3.300	3.300
Ф16	48.80	-	48.80	-	-	69.60	-	-	120.6	120.6	-	69.60
Ф20	-	76.40	-	76.40	108.8	-	108.8	108.8	-	-	108.8	-
ИТОГО КЛАССА А-III	53.94	81.54	53.94	81.54	115.0	75.84	115.0	115.0	126.8	126.8	115.0	75.84
ВСЕГО ИЗДЕЛИЙ АРМАТУРНЫХ	62.93	90.53	62.93	90.53	127.4	88.24	127.4	127.4	139.2	139.2	127.4	88.24
ИЗДЕЛИЯ ЗАКЛАДНЫЕ												
АРМАТУРА КЛАССА												
А-I ГОСТ 5781-82*												
Ф8	-	-	-	-	1.260	1.260	1.260	1.260	1.260	1.260	2.520	2.520
ИТОГО КЛАССА А-I	-	-	-	-	1.260	1.260	1.260	1.260	1.260	1.260	2.520	2.520
А-III ГОСТ 5781-82*												
Ф10	-	-	-	-	0.960	0.960	0.960	0.960	0.960	0.960	-	-
Ф12	-	-	-	-	1.140	1.140	1.140	1.140	1.140	1.140	1.140	1.140
Ф16	1.280	1.280	1.280	1.280	1.280	1.280	1.280	1.280	1.280	1.280	1.280	1.280
Ф20	-	-	-	-	7.560	7.560	7.560	7.560	7.560	7.560	9.900	9.900
Ф28	-	-	-	-	14.82	14.82	14.82	14.82	14.82	14.82	19.44	19.44
ИТОГО КЛАССА А-III	1.280	1.280	1.280	1.280	25.76	25.76	25.76	25.76	25.76	25.76	31.76	31.76

	1.220.1-4М.2-1 00РС	ЛИСТ 3

ФОРМАТ А4

ИНВ.№ ПОДЛ	ПОДПИСЬ И ДАТА	ВЗАМ. ИНВ.№

САПР КиевЗНИИЭП | ОПЕРАТОР СИСТЕМЫ | ЛИХВАРЬ

НАИМЕНОВАНИЕ	КОЛИЧЕСТВО НА МАРКУ											
	К2С 4.33-25.1	К2С 4.33-25.2	К2С 4.33-30.1	К2С 4.33-30.2	КОЗС 4.33-25.2	КОЗС 4.33-30.1	КОЗС 4.33-30.2	КОЗС 4.33-40.2	КОЗС 4.33-25.3	КОЗС 4.33-30.3	КДЗС 4.33-25.2	КДЗС 4.33-30.1
ПРОКАТ												
ГОСТ 103-76*												
-10Х70	-	-	-	-	2.820	2.820	2.820	2.820	2.820	2.820	5.640	5.640
-10Х100	3.120	3.120	3.120	3.120	3.120	3.120	3.120	3.120	3.120	3.120	3.120	3.120
-10Х120	-	-	-	-	10.17	10.17	10.17	10.17	10.17	10.17	20.34	20.34
ИТОГО ГОСТ 103-76*	3.120	3.120	3.120	3.120	16.11	16.11	16.11	16.11	16.11	16.11	29.10	29.10
ИТОГО ПРОКАТА	3.120	3.120	3.120	3.120	16.11	16.11	16.11	16.11	16.11	16.11	29.10	29.10
ВСЕГО ИЗДЕЛИЙ ЗАКЛАДНЫХ	4.400	4.400	4.400	4.400	43.13	43.13	43.13	43.13	43.13	43.13	63.38	63.38
ОБЩИЙ РАСХОД	67.33	94.93	67.33	94.93	170.6	131.4	170.6	170.6	182.4	182.4	190.8	151.6

	1.220.1-4М.2-1 00РС	ЛИСТ 4

ФОРМАТ А4

23197 67

99

ИНВ.№ ПОДЛ	ПОДПИСЬ И ДАТА	ВЗАМ. ИНВ.№

САПР КиевЗНИИЭП | ОПЕРАТОР СИСТЕМЫ | ЛИХВАРЬ

НАИМЕНОВАНИЕ	КОЛИЧЕСТВО НА МАРКУ											
	КДЗС 4.33-30.2	КДЗС 4.33-40.2	КДЗС 4.33-40.4	КДЗС 4.33-40.6	КЗС 4.33-25.2	КЗС 4.33-30.2	КЗС 4.33-40.2	КЗС 4.33-25.3	КЗС 4.33-30.3	КДЗС 4.33-25.3	КДЗС 4.33-30.3	КДМЗС 4.33-25.2
ИЗДЕЛИЯ АРМАТУРНЫЕ												
АРМАТУРА КЛАССА												
А-I ГОСТ 5781-82*												
Ф6	12.40	12.40	-	-	12.40	12.40	12.40	12.40	12.40	12.40	12.40	12.40
Ф8	-	-	22.80	22.80	-	-	-	-	-	-	-	-
ИТОГО КЛАССА А-I	12.40	12.40	22.80	22.80	12.40	12.40	12.40	12.40	12.40	12.40	12.40	12.40
А-III ГОСТ 5781-82*												
Ф8	2.940	2.940	2.940	2.940	2.940	2.940	2.940	2.940	2.940	2.940	2.940	2.940
Ф10	3.300	3.300	3.300	3.300	3.300	3.300	3.300	3.300	3.300	3.300	3.300	3.300
Ф16	-	-	-	-	-	-	-	120.6	120.6	120.6	120.6	-
Ф20	108.8	108.8	-	-	108.8	108.8	108.8	-	-	-	-	108.8
Ф25	-	-	170.0	-	-	-	-	-	-	-	-	-
Ф28	-	-	-	213.6	-	-	-	-	-	-	-	-
ИТОГО КЛАССА А-III	115.0	115.0	176.2	219.8	115.0	115.0	115.0	126.8	126.8	126.8	126.8	115.0
ВСЕГО ИЗДЕЛИЙ АРМАТУРНЫХ	127.4	127.4	199.0	242.6	127.4	127.4	127.4	139.2	139.2	139.2	139.2	127.4
ИЗДЕЛИЯ ЗАКЛАДНЫЕ												
АРМАТУРА КЛАССА												
А-I ГОСТ 5781-82*												
Ф8	2.520	2.520	2.520	2.520	-	-	-	-	-	2.520	2.520	2.100
ИТОГО КЛАССА А-I	2.520	2.520	2.520	2.520	-	-	-	-	-	2.520	2.520	2.100
А-III ГОСТ 5781-82*												
Ф10	-	-	-	-	-	-	-	-	-	-	-	0.320
Ф12	1.140	1.140	1.140	1.140	-	-	-	-	-	1.140	1.140	1.140
Ф16	1.280	1.280	1.280	1.280	1.280	1.280	1.280	1.280	1.280	1.280	1.280	1.280
Ф20	9.900	9.900	9.900	9.900	-	-	-	-	-	9.900	9.900	9.120

	1.220.1-4М.2-1 00РС	ЛИСТ 5

ФОРМАТ А4

ИНВ.№ ПОДЛ	ПОДПИСЬ И ДАТА	ВЗАМ. ИНВ.№

САПР КиевЗНИИЭП | ОПЕРАТОР СИСТЕМЫ | ЛИХВАРЬ

НАИМЕНОВАНИЕ	КОЛИЧЕСТВО НА МАРКУ											
	КДЗС 4.33-30.2	КДЗС 4.33-40.2	КДЗС 4.33-40.4	КДЗС 4.33-40.6	КЗС 4.33-25.2	КЗС 4.33-30.2	КЗС 4.33-40.2	КЗС 4.33-25.3	КЗС 4.33-30.3	КДЗС 4.33-25.3	КДЗС 4.33-30.3	КДМЗС 4.33-25.2
Ф28	19.44	19.44	19.44	19.44	-	-	-	-	-	19.44	19.44	17.90
ИТОГО КЛАССА А-III	31.76	31.76	31.76	31.76	1.280	1.280	1.280	1.280	1.280	31.76	31.76	29.76
ПРОКАТ												
ГОСТ 103-76*												
-10Х70	5.640	5.640	5.640	5.640	-	-	-	-	-	5.640	5.640	4.700
-10Х100	3.120	3.120	3.120	3.120	3.120	3.120	3.120	3.120	3.120	3.120	3.120	3.120
-10Х120	20.34	20.34	20.34	20.34	-	-	-	-	-	20.34	20.34	16.95
ИТОГО ГОСТ 103-76*	29.10	29.10	29.10	29.10	3.120	3.120	3.120	3.120	3.120	29.10	29.10	24.77
ИТОГО ПРОКАТА	29.10	29.10	29.10	29.10	3.120	3.120	3.120	3.120	3.120	29.10	29.10	24.77
ВСЕГО ИЗДЕЛИЙ ЗАКЛАДНЫХ	63.38	63.38	63.38	63.38	4.400	4.400	4.400	4.400	4.400	63.38	63.38	56.63
ОВЩИЙ РАСХОД	190.8	190.8	262.4	306.0	131.8	131.8	131.8	143.6	143.6	202.6	202.6	184.1

	1.220.1-4М.2-1 00РС	ЛИСТ 6

ФОРМАТ А4

23197 08

67

НАИМЕНОВАНИЕ	КОЛИЧЕСТВО НА МАРКУ											
	КДМ3С 4.33 -30.2	КДФ3С 4.33 -25.2	КДФ3С 4.33 -30.2	КОФ3С 4.33 -25.2	КОФ3С 4.33 -30.2	КОФ3С 4.33 -40.6	КДФФ3С 4.33-25.2	КДФФ3С 4.33-30.2	КДФФ3С 4.33-40.6	КД1Т 4.33-25.1	КД1Т 4.33-25.2	КД2Т 4.33-25.1
ИЗДЕЛИЯ АРМАТУРНЫЕ												
АРМАТУРА КЛАССА												
А-I ГОСТ 5781-82*												
Ф6	12.40	12.40	12.40	12.40	12.40	-	12.40	12.40	-	4.030	4.030	7.440
Ф8	-	-	-	-	-	22.80	-	-	22.80	-	-	-
ИТОГО КЛАССА А-I	12.40	12.40	12.40	12.40	12.40	22.80	12.40	12.40	22.80	4.030	4.030	7.440
А-III ГОСТ 5781-82*												
Ф8	2.940	2.940	2.940	2.940	2.940	2.940	2.940	2.940	2.940	2.940	2.940	2.940
Ф10	3.300	3.300	3.300	3.300	3.300	3.300	3.300	3.300	3.300	1.100	1.100	2.200
Ф16	-	-	-	-	-	-	-	-	-	16.68	-	37.48
Ф20	108.8	108.8	108.8	108.8	108.8	-	108.8	108.8	-	-	26.04	-
Ф28	-	-	-	-	-	213.6	-	-	213.6	-	-	-
ИТОГО КЛАССА А-III	115.0	115.0	115.0	115.0	115.0	219.8	115.0	115.0	219.8	20.72	30.08	42.62
ВСЕГО ИЗДЕЛИЙ АРМАТУРНЫХ	127.4	127.4	127.4	127.4	127.4	242.6	127.4	127.4	242.6	24.75	34.11	50.06
ИЗДЕЛИЯ ЗАКЛАДНЫЕ												
АРМАТУРА КЛАССА												
А-I ГОСТ 5781-82*												
Ф8	2.100	1.680	1.680	0.420	0.420	0.420	0.840	0.840	0.840	0.840	0.840	1.680
ИТОГО КЛАССА А-I	2.100	1.680	1.680	0.420	0.420	0.420	0.840	0.840	0.840	0.840	0.840	1.680
А-III ГОСТ 5781-82*												
Ф10	0.320	0.640	0.640	0.320	0.320	0.320	-	-	-	-	-	-
Ф12	1.140	1.140	1.140	0.380	0.380	0.380	0.380	0.380	0.380	0.380	0.380	0.760
Ф16	1.280	1.280	1.280	1.280	1.280	1.280	1.280	1.280	1.280	1.280	1.280	1.280
Ф20	9.120	8.340	8.340	2.520	2.520	2.520	3.300	3.300	3.300	3.300	3.300	6.600
Ф28	17.90	16.36	16.36	4.940	4.940	4.940	6.480	6.480	6.480	6.480	6.480	12.96

НАИМЕНОВАНИЕ	КОЛИЧЕСТВО НА МАРКУ											
	КДМ3С 4.33 -30.2	КДФ3С 4.33 -25.2	КДФ3С 4.33 -30.2	КОФ3С 4.33 -25.2	КОФ3С 4.33 -30.2	КОФ3С 4.33 -40.6	КДФФ3С 4.33-25.2	КДФФ3С 4.33-30.2	КДФФ3С 4.33-40.6	КД1Т 4.33-25.1	КД1Т 4.33-25.2	КД2Т 4.33-25.1
ИТОГО КЛАССА А-III	29.76	27.76	27.76	9.440	9.440	9.440	11.44	11.44	11.44	11.44	11.44	21.60
ПРОКАТ												
ГОСТ 103-76*												
-10Х70	4.700	3.760	3.760	0.940	0.940	0.940	1.880	1.880	1.880	1.880	1.880	3.760
-10Х100	3.120	3.120	3.120	3.120	3.120	3.120	3.120	3.120	3.120	3.120	3.120	3.120
-10Х120	16.95	13.56	13.56	3.390	3.390	3.390	6.780	6.780	6.780	6.780	6.780	13.56
ИТОГО ГОСТ 103-76*	24.77	20.44	20.44	7.450	7.450	7.450	11.78	11.78	11.78	11.78	11.78	20.44
ИТОГО ПРОКАТА	24.77	20.44	20.44	7.450	7.450	7.450	11.78	11.78	11.78	11.78	11.78	20.44
ВСЕГО ИЗДЕЛИЙ ЗАКЛАДНЫХ	56.63	49.88	49.88	17.31	17.31	17.31	24.06	24.06	24.06	24.06	24.06	43.72
ОБЩИЙ РАСХОД	184.1	177.3	177.3	144.7	144.7	259.9	151.5	151.5	266.7	48.81	58.17	93.78

НАИМЕНОВАНИЕ	КОЛИЧЕСТВО НА МАРКУ											
	КД2Т 4.33-25.2	КД2Т 4.33-30.1	КД2Т 4.33-30.2	КД3Т 4.33-25.2	КД3Т 4.33-30.1	КД3Т 4.33-30.2	КД3Т 4.33-40.2	КД3Т 4.33-40.4	КД3Т 4.33-40.6	КД3Т 4.33-25.3	КД3Т 4.33-30.3	КЮ3Т 4.33-25.2
ИЗДЕЛИЯ АРМАТУРНЫЕ												
АРМАТУРА КЛАССА												
А-I ГОСТ 5781-82*												
Ф6	7.440	7.440	7.440	10.85	10.85	10.85	10.85	-	-	10.85	10.85	10.85
Ф8	-	-	-	-	-	-	-	19.95	19.95	-	-	-
ИТОГО КЛАССА А-I	7.440	7.440	7.440	10.85	10.85	10.85	10.85	19.95	19.95	10.85	10.85	10.85
А-III ГОСТ 5781-82*												
Ф8	2.940	2.940	2.940	2.940	2.940	2.940	2.940	2.940	2.940	2.940	2.940	2.940
Ф10	2.200	2.200	2.200	3.300	3.300	3.300	3.300	3.300	3.300	3.300	3.300	3.300
Ф16	-	37.48	-	-	58.40	-	-	-	-	98.04	98.04	-
Ф20	58.40	-	58.40	91.20	-	91.20	91.20	-	-	-	-	91.20
Ф25	-	-	-	-	-	-	-	142.4	-	-	-	-
Ф28	-	-	-	-	-	-	-	-	178.8	-	-	-
ИТОГО КЛАССА А-III	63.54	42.62	63.54	97.44	64.64	97.44	97.44	148.6	185.0	104.3	104.3	97.44
ВСЕГО ИЗДЕЛИЙ АРМАТУРНЫХ	70.98	50.06	70.98	108.3	75.49	108.3	108.3	168.6	205.0	115.1	115.1	108.3
ИЗДЕЛИЯ ЗАКЛАДНЫЕ												
АРМАТУРА КЛАССА												
А-I ГОСТ 5781-82*												
Ф8	1.680	1.680	1.680	2.520	2.520	2.520	2.520	2.520	2.520	2.520	2.520	1.260
ИТОГО КЛАССА А-I	1.680	1.680	1.680	2.520	2.520	2.520	2.520	2.520	2.520	2.520	2.520	1.260
А-III ГОСТ 5781-82*												
Ф10	-	-	-	-	-	-	-	-	-	-	-	0.960
Ф12	0.760	0.760	0.760	1.140	1.140	1.140	1.140	1.140	1.140	1.140	1.140	1.140
Ф16	1.280	1.280	1.280	1.280	1.280	1.280	1.280	1.280	1.280	1.280	1.280	1.280
Ф20	6.600	6.600	6.600	9.900	9.900	9.900	9.900	9.900	9.900	9.900	9.900	7.560

НАИМЕНОВАНИЕ	КОЛИЧЕСТВО НА МАРКУ											
	КД2Т 4.33-25.2	КД2Т 4.33-30.1	КД2Т 4.33-30.2	КД3Т 4.33-25.2	КД3Т 4.33-30.1	КД3Т 4.33-30.2	КД3Т 4.33-40.2	КД3Т 4.33-40.4	КД3Т 4.33-40.6	КД3Т 4.33-25.3	КД3Т 4.33-30.3	КЮ3Т 4.33-25.2
Ф28	12.96	12.96	12.96	19.44	19.44	19.44	19.44	19.44	19.44	19.44	19.44	14.82
ИТОГО КЛАССА А-III	21.60	21.60	21.60	31.76	31.76	31.76	31.76	31.76	31.76	31.76	31.76	25.76
ПРОКАТ												
ГОСТ 103-76*												
-10Х70	3.760	3.760	3.760	5.640	5.640	5.640	5.640	5.640	5.640	5.640	5.640	2.820
-10Х100	3.120	3.120	3.120	3.120	3.120	3.120	3.120	3.120	3.120	3.120	3.120	3.120
-10Х120	13.56	13.56	13.56	20.34	20.34	20.34	20.34	20.34	20.34	20.34	20.34	10.17
ИТОГО ГОСТ 103-76*	20.44	20.44	20.44	29.10	29.10	29.10	29.10	29.10	29.10	29.10	29.10	16.11
ИТОГО ПРОКАТА	20.44	20.44	20.44	29.10	29.10	29.10	29.10	29.10	29.10	29.10	29.10	16.11
ВСЕГО ИЗДЕЛИЙ ЗАКЛАДНЫХ	43.72	43.72	43.72	63.38	63.38	63.38	63.38	63.38	63.38	63.38	63.38	43.13
ОБЩИЙ РАСХОД	114.7	93.78	114.7	171.7	138.9	171.7	171.7	232.0	268.4	178.5	178.5	151.4

ИНВ.№ ПОДЛ	ПОДПИСЬ И ДАТА	ВЗАМ. ИНВ.№

САПР КиевЗНИИЭП | ОПЕРАТОР СИСТЕМЫ | ЛИХВАРЬ

НАИМЕНОВАНИЕ	КОЛИЧЕСТВО НА МАРКУ											
	КОЗТ 4.33-30.1	КОЗТ 4.33-30.2	КОЗТ 4.33-40.2	КОЗТ 4.33-25.3	КОЗТ 4.33-30.3	КЗТ 4 .33-25.2	КЗТ 4 .33-30.1	КЗТ 4 .33-30.2	КЗТ 4 .33-40.2	КЗТ 4 .33-25.3	КЗТ 4 .33-30.3	КДМЗТ 4.33-25.2
ИЗДЕЛИЯ АРМАТУРНЫЕ												
АРМАТУРА КЛАССА												
А-I ГОСТ 5781-82*												
Ф6	10.85	10.85	10.85	10.85	10.85	10.85	10.85	10.85	10.85	10.85	10.85	10.85
ИТОГО КЛАССА А-I	10.85	10.85	10.85	10.85	10.85	10.85	10.85	10.85	10.85	10.85	10.85	10.85
А-III ГОСТ 5781-82*												
Ф8	2.940	2.940	2.940	2.940	2.940	2.940	2.940	2.940	2.940	2.940	2.940	2.940
Ф10	3.300	3.300	3.300	3.300	3.300	3.300	3.300	3.300	3.300	3.300	3.300	3.300
Ф16	58.40	-	-	98.04	98.04	-	58.40	-	-	98.04	98.04	-
Ф20	-	91.20	91.20	-	-	91.20	-	91.20	91.20	-	-	91.20
ИТОГО КЛАССА А-III	64.64	97.44	97.44	104.3	104.3	97.44	64.64	97.44	97.44	104.3	104.3	97.44
ВСЕГО ИЗДЕЛИЙ АРМАТУРНЫХ	75.49	108.3	108.3	115.1	115.1	108.3	75.49	108.3	108.3	115.1	115.1	108.3
ИЗДЕЛИЯ ЗАКЛАДНЫЕ												
АРМАТУРА КЛАССА												
А-I ГОСТ 5781-82*												
Ф8	1.260	1.260	1.260	1.260	1.260	-	-	-	-	-	-	2.100
ИТОГО КЛАССА А-I	1.260	1.260	1.260	1.260	1.260	-	-	-	-	-	-	2.100
А-III ГОСТ 5781-82*												
Ф10	0.960	0.960	0.960	0.960	0.960	-	-	-	-	-	-	0.320
Ф12	1.140	1.140	1.140	1.140	1.140	-	-	-	-	-	-	1.140
Ф16	1.280	1.280	1.280	1.280	1.280	1.280	1.280	1.280	1.280	1.280	1.280	1.280
Ф20	7.560	7.560	7.560	7.560	7.560	-	-	-	-	-	-	9.120
Ф28	14.82	14.82	14.82	14.82	14.82	-	-	-	-	-	-	17.90
ИТОГО КЛАССА А-III	25.76	25.76	25.76	25.76	25.76	1.280	1.280	1.280	1.280	1.280	1.280	29.76

	1.220.1-4М.2-1 00РС	ЛИСТ 11

ФОРМАТ А4

ИНВ.№ ПОДЛ	ПОДПИСЬ И ДАТА	ВЗАМ. ИНВ.№

САПР КиевЗНИИЭП | ОПЕРАТОР СИСТЕМЫ | ЛИХВАРЬ

НАИМЕНОВАНИЕ	КОЛИЧЕСТВО НА МАРКУ											
	КОЗТ 4.33-30.1	КОЗТ 4.33-30.2	КОЗТ 4.33-40.2	КОЗТ 4.33-25.3	КОЗТ 4.33-30.3	КЗТ 4 .33-25.2	КЗТ 4 .33-30.1	КЗТ 4 .33-30.2	КЗТ 4 .33-40.2	КЗТ 4 .33-25.3	КЗТ 4 .33-30.3	КДМЗТ 4.33-25.2
ПРОКАТ												
ГОСТ 103-76*												
-10Х70	2.820	2.820	2.820	2.820	2.820	-	-	-	-	-	-	4.700
-10Х100	3.120	3.120	3.120	3.120	3.120	3.120	3.120	3.120	3.120	3.120	3.120	3.120
-10Х120	10.17	10.17	10.17	10.17	10.17	-	-	-	-	-	-	16.95
ИТОГО ГОСТ 103-76*	16.11	16.11	16.11	16.11	16.11	3.120	3.120	3.120	3.120	3.120	3.120	24.77
ИТОГО ПРОКАТА	16.11	16.11	16.11	16.11	16.11	3.120	3.120	3.120	3.120	3.120	3.120	24.77
ВСЕГО ИЗДЕЛИЙ ЗАКЛАДНЫХ	43.13	43.13	43.13	43.13	43.13	4.400	4.400	4.400	4.400	4.400	4.400	56.63
ОБЩИЙ РАСХОД	118.6	151.4	151.4	158.3	158.3	112.7	79.89	112.7	112.7	119.5	119.5	164.9

	1.220.1-4М.2-1 00РС	ЛИСТ 12

ФОРМАТ А4

23197 71

70

НАИМЕНОВАНИЕ	КОЛИЧЕСТВО НА МАРКУ											
	КДМ3Т 4.33 -30.1	КДМ3Т 4.33 -30.2	КДМ3Т 4.33 -40.2	КДМ3Т 4.33 -40.4	КДМ3Т 4.33 -40.6	КДФ3Т 4.33 -25.2	КДФ3Т 4.33 -30.2	КДФ3Т 4.33 -40.6	КДМ3Т 4.33 -25.3	КДМ3Т 4.33 -30.3	КОФ3Т 4.33 -25.2	КОФ3Т 4.33 -30.2
ИЗДЕЛИЯ АРМАТУРНЫЕ												
АРМАТУРА КЛАССА												
А-I ГОСТ 5781-82*												
Ф6	10.85	10.85	10.85	-	-	10.85	10.85	-	10.85	10.85	10.85	10.85
Ф8	-	-	-	19.95	19.95	-	-	19.95	-	-	-	-
ИТОГО КЛАССА А-I	10.85	10.85	10.85	19.95	19.95	10.85	10.85	19.95	10.85	10.85	10.85	10.85
А-III ГОСТ 5781-82*												
Ф8	2.940	2.940	2.940	2.940	2.940	2.940	2.940	2.940	2.940	2.940	2.940	2.940
Ф10	3.300	3.300	3.300	3.300	3.300	3.300	3.300	3.300	3.300	3.300	3.300	3.300
Ф16	58.40	-	-	-	-	-	-	-	98.04	98.04	-	-
Ф20	-	91.20	91.20	-	-	91.20	91.20	-	-	-	91.20	91.20
Ф25	-	-	-	142.4	-	-	-	-	-	-	-	-
Ф28	-	-	-	-	178.8	-	-	178.8	-	-	-	-
ИТОГО КЛАССА А-III	64.64	97.44	97.44	148.6	185.0	97.44	97.44	185.0	104.3	104.3	97.44	97.44
ВСЕГО ИЗДЕЛИЙ АРМАТУРНЫХ	75.49	108.3	108.3	168.6	205.0	108.3	108.3	205.0	115.1	115.1	108.3	108.3
ИЗДЕЛИЯ ЗАКЛАДНЫЕ												
АРМАТУРА КЛАССА												
А-I ГОСТ 5781-82*												
Ф8	2.100	2.100	2.100	2.100	2.100	1.680	1.680	1.680	2.100	2.100	0.420	0.420
ИТОГО КЛАССА А-I	2.100	2.100	2.100	2.100	2.100	1.680	1.680	1.680	2.100	2.100	0.420	0.420
А-III ГОСТ 5781-82*												
Ф10	0.320	0.320	0.320	0.320	0.320	0.640	0.640	0.640	0.320	0.320	0.320	0.320
Ф12	1.140	1.140	1.140	1.140	1.140	1.140	1.140	1.140	1.140	1.140	0.380	0.380
Ф16	1.280	1.280	1.280	1.280	1.280	1.280	1.280	1.280	1.280	1.280	1.280	1.280
Ф20	9.120	9.120	9.120	9.120	9.120	8.340	8.340	8.340	9.120	9.120	2.520	2.520

НАИМЕНОВАНИЕ	КОЛИЧЕСТВО НА МАРКУ											
	КДМ3Т 4.33 -30.1	КДМ3Т 4.33 -30.2	КДМ3Т 4.33 -40.2	КДМ3Т 4.33 -40.4	КДМ3Т 4.33 -40.6	КДФ3Т 4.33 -25.2	КДФ3Т 4.33 -30.2	КДФ3Т 4.33 -40.6	КДМ3Т 4.33 -25.3	КДМ3Т 4.33 -30.3	КОФ3Т 4.33 -25.2	КОФ3Т 4.33 -30.2
Ф28	17.90	17.90	17.90	17.90	17.90	16.36	16.36	16.36	17.90	17.90	4.940	4.940
ИТОГО КЛАССА А-III	29.76	29.76	29.76	29.76	29.76	27.76	27.76	27.76	29.76	29.76	9.440	9.440
ПРОКАТ												
ГОСТ 103-76*												
-10Х70	4.700	4.700	4.700	4.700	4.700	3.760	3.760	3.760	4.700	4.700	0.940	0.940
-10Х100	3.120	3.120	3.120	3.120	3.120	3.120	3.120	3.120	3.120	3.120	3.120	3.120
-10Х120	16.95	16.95	16.95	16.95	16.95	13.56	13.56	13.56	16.95	16.95	3.390	3.390
ИТОГО ГОСТ 103-76*	24.77	24.77	24.77	24.77	24.77	20.44	20.44	20.44	24.77	24.77	7.450	7.450
ИТОГО ПРОКАТА	24.77	24.77	24.77	24.77	24.77	20.44	20.44	20.44	24.77	24.77	7.450	7.450
ВСЕГО ИЗДЕЛИЙ ЗАКЛАДНЫХ	56.63	56.63	56.63	56.63	56.63	49.88	49.88	49.88	56.63	56.63	17.31	17.31
ОБЩИЙ РАСХОД	132.1	164.9	164.9	225.2	261.6	158.2	158.2	254.9	171.8	171.8	125.6	125.6

НАИМЕНОВАНИЕ	КОФ3Т 4.33 -40.6	КО4Т 4.33- 30.2	КО4Т 4.33- 40.2	КО4Т 4.33- 40.6	КД4Т 4.33- 30.2	КД4Т 4.33- 40.2	КД4Т 4.33- 40.6	КО4Т 4.33- 40.3	КО4Т 4.33- 40.5	КО4Т 4.33- 40.7	КД4Т 4.33- 40.3	КД4Т 4.33- 40.5
	КОЛИЧЕСТВО НА МАРКУ											
ИЗДЕЛИЯ АРМАТУРНЫЕ												
АРМАТУРА КЛАССА												
А-I ГОСТ 5781-82*												
Ф6	-	14.26	14.26	-	14.26	14.26	-	14.26	14.26	-	14.26	14.26
Ф8	19.95	-	-	26.22	-	-	26.22	-	-	26.22	-	-
ИТОГО КЛАССА А-I	19.95	14.26	14.26	26.22	14.26	14.26	26.22	14.26	14.26	26.22	14.26	14.26
А-III ГОСТ 5781-82*												
Ф8	2.940	2.940	2.940	2.940	2.940	2.940	2.940	2.940	2.940	2.940	2.940	2.940
Ф10	3.300	4.400	4.400	4.400	4.400	4.400	4.400	4.400	4.400	4.400	4.400	4.400
Ф16	-	-	-	-	-	-	-	118.8	79.20	-	118.8	79.20
Ф20	-	123.6	123.6	-	123.6	123.6	-	-	62.00	123.6	-	62.00
Ф28	178.8	-	-	242.4	-	-	242.4	-	-	121.6	-	-
ИТОГО КЛАССА А-III	185.0	130.9	130.9	249.7	130.9	130.9	249.7	126.2	148.5	252.5	126.2	148.5
ВСЕГО ИЗДЕЛИЙ АРМАТУРНЫХ	205.0	145.2	145.2	275.9	145.2	145.2	275.9	140.4	162.8	278.7	140.4	162.8
ИЗДЕЛИЯ ЗАКЛАДНЫЕ												
АРМАТУРА КЛАССА												
А-I ГОСТ 5781-82*												
Ф8	0.420	1.680	1.680	1.680	3.360	3.360	3.360	1.680	1.680	1.680	3.360	3.360
ИТОГО КЛАССА А-I	0.420	1.680	1.680	1.680	3.360	3.360	3.360	1.680	1.680	1.680	3.360	3.360
А-III ГОСТ 5781-82*												
Ф10	0.320	1.280	1.280	1.280	-	-	-	1.280	1.280	1.280	-	-
Ф12	0.380	1.520	1.520	1.520	1.520	1.520	1.520	1.520	1.520	1.520	1.520	1.520
Ф16	1.280	1.280	1.280	1.280	1.280	1.280	1.280	1.280	1.280	1.280	1.280	1.280
Ф20	2.520	10.08	10.08	10.08	13.20	13.20	13.20	10.08	10.08	10.08	13.20	13.20
Ф28	4.940	19.76	19.76	19.76	25.92	25.92	25.92	19.76	19.76	19.76	25.92	25.92

НАИМЕНОВАНИЕ	КОФ3Т 4.33 -40.6	КО4Т 4.33- 30.2	КО4Т 4.33- 40.2	КО4Т 4.33- 40.6	КД4Т 4.33- 30.2	КД4Т 4.33- 40.2	КД4Т 4.33- 40.6	КО4Т 4.33- 40.3	КО4Т 4.33- 40.5	КО4Т 4.33- 40.7	КД4Т 4.33- 40.3	КД4Т 4.33- 40.5
	КОЛИЧЕСТВО НА МАРКУ											
ИТОГО КЛАССА А-III	9.440	33.92	33.92	33.92	41.92	41.92	41.92	33.92	33.92	33.92	41.92	41.92
ПРОКАТ												
ГОСТ 103-76*												
-10Х70	0.940	3.760	3.760	3.760	7.520	7.520	7.520	3.760	3.760	3.760	7.520	7.520
-10Х100	3.120	3.120	3.120	3.120	3.120	3.120	3.120	3.120	3.120	3.120	3.120	3.120
-10Х120	3.390	13.56	13.56	13.56	27.12	27.12	27.12	13.56	13.56	13.56	27.12	27.12
ИТОГО ГОСТ 103-76*	7.450	20.44	20.44	20.44	37.76	37.76	37.76	20.44	20.44	20.44	37.76	37.76
ИТОГО ПРОКАТА	7.450	20.44	20.44	20.44	37.76	37.76	37.76	20.44	20.44	20.44	37.76	37.76
ВСЕГО ИЗДЕЛИЙ ЗАКЛАДНЫХ	17.31	56.04	56.04	56.04	83.04	83.04	83.04	56.04	56.04	56.04	83.04	83.04
ОБЩИЙ РАСХОД	222.3	201.2	201.2	332.0	228.2	228.2	359.0	196.5	218.8	334.8	223.5	245.8

НАИМЕНОВАНИЕ	КД4Т 4.33-40.7	К4Т 4.33-30.2	К4Т 4.33-40.2	К4Т 4.33-40.6	КДМ4Т 4.33-30.2	КДМ4Т 4.33-40.2	КДМ4Т 4.33-40.6	К4Т 4.33-40.3	К4Т 4.33-40.5	К4Т 4.33-40.7	КДМ4Т 4.33-40.3	КДМ4Т 4.33-40.5
	КОЛИЧЕСТВО НА МАРКУ											
ИЗДЕЛИЯ АРМАТУРНЫЕ												
АРМАТУРА КЛАССА												
А-I ГОСТ 5781-82*												
Ф6	-	14.26	14.26	-	14.26	14.26	-	14.26	14.26	-	14.26	14.26
Ф8	26.22	-	-	26.22	-	-	26.22	-	-	26.22	-	-
ИТОГО КЛАССА А-I	26.22	14.26	14.26	26.22	14.26	14.26	26.22	14.26	14.26	26.22	14.26	14.26
А-III ГОСТ 5781-82*												
Ф8	2.940	2.940	2.940	2.940	2.940	2.940	2.940	2.940	2.940	2.940	2.940	2.940
Ф10	4.400	4.400	4.400	4.400	4.400	4.400	4.400	4.400	4.400	4.400	4.400	4.400
Ф16	-	-	-	-	-	-	-	118.8	79.20	-	118.8	79.20
Ф20	123.6	123.6	123.6	-	123.6	123.6	-	-	62.00	123.6	-	62.00
Ф28	121.6	-	-	242.4	-	-	242.4	-	-	121.6	-	-
ИТОГО КЛАССА А-III	252.5	130.9	130.9	249.7	130.9	130.9	249.7	126.2	148.5	252.5	126.2	148.5
ВСЕГО ИЗДЕЛИЙ АРМАТУРНЫХ	278.7	145.2	145.2	275.9	145.2	145.2	275.9	140.4	162.8	278.7	140.4	162.8
ИЗДЕЛИЯ ЗАКЛАДНЫЕ												
АРМАТУРА КЛАССА												
А-I ГОСТ 5781-82*												
Ф8	3.360	-	-	-	2.520	2.520	2.520	-	-	-	2.520	2.520
ИТОГО КЛАССА А-I	3.360	-	-	-	2.520	2.520	2.520	-	-	-	2.520	2.520
А-III ГОСТ 5781-82*												
Ф10	-	-	-	-	0.640	0.640	0.640	-	-	-	0.640	0.640
Ф12	1.520	-	-	-	1.520	1.520	1.520	-	-	-	1.520	1.520
Ф16	1.280	1.280	1.280	1.280	1.280	1.280	1.280	1.280	1.280	1.280	1.280	1.280
Ф20	13.20	-	-	-	11.64	11.64	11.64	-	-	-	11.64	11.64
Ф28	25.92	-	-	-	22.84	22.84	22.84	-	-	-	22.84	22.84

НАИМЕНОВАНИЕ	КД4Т 4.33-40.7	К4Т 4.33-30.2	К4Т 4.33-40.2	К4Т 4.33-40.6	КДМ4Т 4.33-30.2	КДМ4Т 4.33-40.2	КДМ4Т 4.33-40.6	К4Т 4.33-40.3	К4Т 4.33-40.5	К4Т 4.33-40.7	КДМ4Т 4.33-40.3	КДМ4Т 4.33-40.5
	КОЛИЧЕСТВО НА МАРКУ											
ИТОГО КЛАССА А-III	41.92	1.280	1.280	1.280	37.92	37.92	37.92	1.280	1.280	1.280	37.92	37.92
ПРОКАТ												
ГОСТ 103-76*												
-10Х70	7.520	-	-	-	5.640	5.640	5.640	-	-	-	5.640	5.640
-10Х100	3.120	3.120	3.120	3.120	3.120	3.120	3.120	3.120	3.120	3.120	3.120	3.120
-10Х120	27.12	-	-	-	20.34	20.34	20.34	-	-	-	20.34	20.34
ИТОГО ГОСТ 103-76*	37.76	3.120	3.120	3.120	29.10	29.10	29.10	3.120	3.120	3.120	29.10	29.10
ИТОГО ПРОКАТА	37.76	3.120	3.120	3.120	29.10	29.10	29.10	3.120	3.120	3.120	29.10	29.10
ВСЕГО ИЗДЕЛИЙ ЗАКЛАДНЫХ	83.04	4.400	4.400	4.400	69.53	69.53	69.53	4.400	4.400	4.400	69.53	69.53
ОБЩИЙ РАСХОД	361.8	149.6	149.6	280.3	214.7	214.7	345.5	144.8	167.2	283.1	210.0	232.3

ИНВ.№ ПОДЛ	ПОДПИСЬ И ДАТА	ВЗАМ. ИНВ №

САПР КиевЗНИИЭП | ОПЕРАТОР СИСТЕМЫ | ЛИХВАРЬ

НАИМЕНОВАНИЕ	КОЛИЧЕСТВО НА МАРКУ											
	КДМ4Т 4.33 -40.7	КОФ4Т 4.33 -30.2	КОФ4Т 4.33 -40.2	КОФ4Т 4.33 -40.6	КОФ4Т 4.33 -40.3	КОФ4Т 4.33 -40.5	КОФ4Т 4.33 -40.7	КДФ4Т 4.33 -30.2	КДФ4Т 4.33 -40.2	КДФ4Т 4.33 -40.6	КДФ4Т 4.33 -40.3	КДФ4Т 4.33 -40.5
ИЗДЕЛИЯ АРМАТУРНЫЕ												
АРМАТУРА КЛАССА												
А-I ГОСТ 5781-82*												
Ф6	-	14.26	14.26	-	14.26	14.26	-	14.26	14.26	-	14.26	14.26
Ф8	26.22	-	-	26.22	-	-	26.22	-	-	26.22	-	-
ИТОГО КЛАССА А-I	26.22	14.26	14.26	26.22	14.26	14.26	26.22	14.26	14.26	26.22	14.26	14.26
А-III ГОСТ 5781-82*												
Ф8	2.940	2.940	2.940	2.940	2.940	2.940	2.940	2.940	2.940	2.940	2.940	2.940
Ф10	4.400	4.400	4.400	4.400	4.400	4.400	4.400	4.400	4.400	4.400	4.400	4.400
Ф16	-	-	-	-	118.8	79.20	-	-	-	-	118.8	79.20
Ф20	123.6	123.6	123.6	-	-	62.00	123.6	123.6	123.6	-	-	62.00
Ф28	121.6	-	-	242.4	-	-	121.6	-	-	242.4	-	-
ИТОГО КЛАССА А-III	252.5	130.9	130.9	249.7	126.2	148.5	252.5	130.9	130.9	249.7	126.2	148.5
ВСЕГО ИЗДЕЛИЙ АРМАТУРНЫХ	278.7	145.2	145.2	275.9	140.4	162.8	278.7	145.2	145.2	275.9	140.4	162.8
ИЗДЕЛИЯ ЗАКЛАДНЫЕ												
АРМАТУРА КЛАССА												
А-I ГОСТ 5781-82*												
Ф8	2.520	0.840	0.840	0.840	0.840	0.840	0.840	2.520	2.520	2.520	2.520	2.520
ИТОГО КЛАССА А-I	2.520	0.840	0.840	0.840	0.840	0.840	0.840	2.520	2.520	2.520	2.520	2.520
А-III ГОСТ 5781-82*												
Ф10	0.640	0.640	0.640	0.640	0.640	0.640	0.640	0.640	0.640	0.640	0.640	0.640
Ф12	1.520	0.760	0.760	0.760	0.760	0.760	0.760	1.520	1.520	1.520	1.520	1.520
Ф16	1.280	1.280	1.280	1.280	1.280	1.280	1.280	1.280	1.280	1.280	1.280	1.280
Ф20	11.64	5.040	5.040	5.040	5.040	5.040	5.040	11.64	11.64	11.64	11.64	11.64
Ф28	22.84	9.880	9.880	9.880	9.880	9.880	9.880	22.84	22.84	22.84	22.84	22.84

	1.220.1-4М.2-1 00РС	ЛИСТ 19

ФОРМАТ А4

ИНВ.№ ПОДЛ	ПОДПИСЬ И ДАТА	ВЗАМ. ИНВ.№

САПР КиевЗНИИЭП | ОПЕРАТОР СИСТЕМЫ | ЛИХВАРЬ

НАИМЕНОВАНИЕ	КОЛИЧЕСТВО НА МАРКУ											
	КДМ4Т 4.33 -40.7	КОФ4Т 4.33 -30.2	КОФ4Т 4.33 -40.2	КОФ4Т 4.33 -40.6	КОФ4Т 4.33 -40.3	КОФ4Т 4.33 -40.5	КОФ4Т 4.33 -40.7	КДФ4Т 4.33 -30.2	КДФ4Т 4.33 -40.2	КДФ4Т 4.33 -40.6	КДФ4Т 4.33 -40.3	КДФ4Т 4.33 -40.5
ИТОГО КЛАССА А-III	37.92	17.60	17.60	17.60	17.60	17.60	17.60	37.92	37.92	37.92	37.92	37.92
ПРОКАТ												
ГОСТ 103-76*												
-10Х70	5.640	1.880	1.880	1.880	1.880	1.880	1.880	5.640	5.640	5.640	5.640	5.640
-10Х100	3.120	3.120	3.120	3.120	3.120	3.120	3.120	3.120	3.120	3.120	3.120	3.120
-10Х120	20.34	6.780	6.780	6.780	6.780	6.780	6.780	20.34	20.34	20.34	20.34	20.34
ИТОГО ГОСТ 103-76*	29.10	11.78	11.78	11.78	11.78	11.78	11.78	29.10	29.10	29.10	29.10	29.10
ИТОГО ПРОКАТА	29.10	11.78	11.78	11.78	11.78	11.78	11.78	29.10	29.10	29.10	29.10	29.10
ВСЕГО ИЗДЕЛИЙ ЗАКЛАДНЫХ	69.53	30.22	30.22	30.22	30.22	30.22	30.22	69.53	69.53	69.53	69.53	69.53
ОБЩИЙ РАСХОД	348.3	175.4	175.4	306.2	170.6	193.0	309.0	214.7	214.7	345.5	210.0	232.3

	1.220.1-4М.2-1 00РС	ЛИСТ 20

ФОРМАТ А4

23197 75

74

ИНВ.№ ПОДЛ	ПОДПИСЬ И ДАТА	ВЗАМ. ИНВ.№

САПР КиевЗНИИЭП | ОПЕРАТОР СИСТЕМЫ | ЛИХВАРЬ

НАИМЕНОВАНИЕ	КОЛИЧЕСТВО НА МАРКУ КДФ4Т 4.33 -40.7
ИЗДЕЛИЯ АРМАТУРНЫЕ	
АРМАТУРА КЛАССА	
А-I ГОСТ 5781-82*	
Ф8	26.22
ИТОГО КЛАССА А-I	26.22
А-III ГОСТ 5781-82*	
Ф8	2.940
Ф10	4.400
Ф20	123.6
Ф28	121.6
ИТОГО КЛАССА А-III	252.5
ВСЕГО ИЗДЕЛИЙ АРМАТУРНЫХ	278.7
ИЗДЕЛИЯ ЗАКЛАДНЫЕ	
АРМАТУРА КЛАССА	
А-I ГОСТ 5781-82*	
Ф8	2.520
ИТОГО КЛАССА А-I	2.520
А-III ГОСТ 5781-82*	
Ф10	0.640
Ф12	1.520
Ф16	1.280
Ф20	11.64
Ф28	22.84
ИТОГО КЛАССА А-III	37.92

1.220.1-4М.2-1 00РС | ЛИСТ 21

ФОРМАТ А4

ИНВ.№ ПОДЛ	ПОДПИСЬ И ДАТА	ВЗАМ. ИНВ.№

САПР КиевЗНИИЭП | ОПЕРАТОР СИСТЕМЫ | ЛИХВАРЬ

НАИМЕНОВАНИЕ	КОЛИЧЕСТВО НА МАРКУ КДФ4Т 4.33 -40.7
ПРОКАТ	
ГОСТ 103-76*	
-10Х70	5.640
-10Х100	3.120
-10Х120	20.34
ИТОГО ГОСТ 103-76*	29.10
ИТОГО ПРОКАТА	29.10
ВСЕГО ИЗДЕЛИЙ ЗАКЛАДНЫХ	69.53
ОБЩИЙ РАСХОД	348.3

1.220.1-4М.2-1 00РС | ЛИСТ 22

ФОРМАТ А4

23197