ТИПОВЫЕ КОНСТРУКЦИИ, ИЗДЕЛИЯ И УЗЛЫ ЗДАНИЙ И СООРУЖЕНИЙ

СЕРИЯ 1.220.1-4м

КОНСТРУКЦИИ КАРКАСА С КОЛОННАМИ СЕЧЕНИЕМ 400Х400мм ДЛЯ СТРОИТЕЛЬСТВА ОБЩЕСТВЕННЫХ ЗДАНИЙ С ИСПОЛЬЗОВАНИЕМ ВЕЧНОМЕРЗЛЫХ ГРУНТОВ ОСНОВАНИЯ ПО ПРИНЦИПУ I

ВЫПУСК 0-0

ОБЩИЕ УКАЗАНИЯ

СОСТАВ СЕРИИ

НОМЕНКЛАТУРА ИЗДЕЛИЙ

23188

ЦЕНА

ТИПОВЫЕ КОНСТРУКЦИИ, ИЗДЕЛИЯ И УЗЛЫ ЗДАНИЙ И СООРУЖЕНИЙ

СЕРИЯ 1.220.1-4м

КОНСТРУКЦИИ КАРКАСА С КОЛОННАМИ СЕЧЕНИЕМ 400Х400мм ДЛЯ СТРОИТЕЛЬСТВА ОБЩЕСТВЕННЫХ ЗДАНИЙ С ИСПОЛЬЗОВАНИЕМ ВЕЧНОМЕРЗЛЫХ ГРУНТОВ ОСНОВАНИЯ ПО ПРИНЦИПУ I

ВЫПУСК 0-0

ОБЩИЕ УКАЗАНИЯ

СОСТАВ СЕРИИ

НОМЕНКЛАТУРА ИЗДЕЛИЙ

РАЗРАБОТАНЫ:

ЛЕНЗНИИЭП

ГЛ. ИНЖ. ИН-ТА В.М. ИОФФЕ
ГЛ. КОНСТР. ИН-ТА Р.А. ПОПОВ
ГЛ. ИНЖ. ПРОЕКТА П.Р. ВАКМАН
ЗАВ. ЛАБОРАТОРИЕЙ А.И. НЕЙМАРК
СТ. Н. СОТРУДНИК С.С. ШМЕЛЕВА

КИЕВЗНИИЭП

ЗАМ. ДИРЕКТ. ИН-ТА Л.Г. ДМИТРИЕВ
НАЧ. ОТДЕЛА В.Н. ШЕВЧЕНКО
ГЛ. ИНЖ. ПРОЕКТА Д.В. ЕГУНОВ

УТВЕРЖДЕНЫ ГОСКОМАРХИТЕКТУРЫ
ПРИКАЗ N 146 ОТ 23 МАЯ 1988 г
ВВЕДЕНЫ В ДЕЙСТВИЕ С 1 ИЮЛЯ 1988 г

23188 2

Обозначение	Наименование	Стр.
1.220.1 - 4м.0-0 ОПЗ	Пояснительная записка	2
1.220.1 - 4м.0-0 1НИ	Номенклатура ростверков	4
1.220.1 - 4м.0-0 2НИ	Номенклатура подколонников	5
1.220.1 - 4м.0-0 3НИ	Номенклатура балок под навесные	7
	цокольные экраны	
1.220.1 - 4м.0-0 4НИ	Номенклатура цокольных экранов	8
1.220.1 - 4м.0-0 5НИ	Номенклатура изделий лестниц	10
1.220.1 - 4м.0-0 6НИ	Номенклатура колонн для зданий с	12
	техническим подпольем	
1.220.1 - 4м.0-0 7НИ	Номенклатура колонн для зданий с совме-	18
	щенным перекрытием над холодным подпольем	
1.220.1 - 4м.0-0 8НИ	Номенклатура ригелей	22
1.220.1 - 4м.0-0 9НИ	Номенклатура плит перекрытия над холод-	23
	ным подпольем.	
1.220.1 - 4м.0-0 10НИ	Номенклатура диафрагм жесткости	24
1.220.1 - 4м.0-0 11НИ	Сокращенная номенклатура железобе-	30
	тонных изделий примененных серий.	

Взам. инв. № | Подп. и дата | Инв. № подл.

Н.контр.	Вакман		1.220.1 - 4м.0-0 00			
ГИП	Вакман		Содержание	Стадия	Лист	Листов
Разраб.	Вакман			Р		1
Провер.	Тихмянова			ЛенЗНИИЭП		
Исполн.	Копылова					

Формат А4

Настоящий выпуск содержит общие указания по применению, состав рабочих чертежей и номенклатуру изделий серии 1.220.1-4м

Сборные железобетонные конструкции каркаса серии 1.220.1-4м. предназначены для строительства массовых типов общественных зданий с высотой этажа 3.3м детских ясель-садов, общеобразовательных школ, профессионально-технических училищ, общественных и торговых центров, а также административных зданий различного назначения.

Каркас серии 1.220.1-4м разработан на основе каркаса серии 1.020-1/83 по связевой схеме с шарнирным опиранием ригелей на колонны. Пространственная устойчивость зданий обеспечивается диафрагмами жесткости, объединенными горизонтальными дисками перекрытий и покрытия (см.в. 0-1)

Одноэтажные здания приняты без диафрагм жесткости. Пространственная устойчивость этих зданий обеспечивается „ядром жесткости" образованным заделанными в ростверк колоннами с замоноличенным в центральной части диском перекрытия над холодным подпольем и диском кровельного покрытия.

Изделия серии 1.220.1-4м предназначены для каркасов 1-4 этажных зданий (включая в этажность техническое подполье) возводимых на вечномерзлых грунтах основания, используемых по принципу I с устройством холодного подполья на свайных основаниях.

Конструкции каркаса разработаны со специальными мероприятиями, снижающими усилия от температурных деформаций конструкций в уровне цокольной части.

Согласовано: нач. КТО /Обухов А.И./

Взам. инв. № | Подп. и дата | Инв. № подл.

Н.контр.	Вакман		1.220.1 - 4м. 0-0 ОПЗ			
ГИП	Вакман		Пояснительная записка	Стадия	Лист	Листов
Разраб.	Копылова			Р	1	2
Провер.	Тихмянова			ЛенЗНИИЭП		
Исполн.	Копылова					

23188 3

Формат А4

Пролеты в направлении ригелей приняты 3.0; 6.0 и 7.2 м, в направлении плит - 3.0 и 6.0 м.

Нагрузки приняты по СН и П II-6-74 „Нагрузки и воздействия"

снеговая нагрузка на покрытие для I-IV районов СССР.

ветровая нагрузка для I-III районов (при типе местности А)

унифицированная нагрузка на междуэтажные перекрытия принята 800кгс/м² (без собственного веса плит перекрытия)

изменение средней по сечению температуры конструкции в период строительства $\Delta t = 55°C$. Расчетная температура наружного воздуха $t_н = -55°C$.

Ригели для междуэтажных перекрытий и для кровельного покрытия приняты высотой 450 мм по серии 1.020-1/83 вып. 3-1 для перекрытия над холодным подпольем ригели приняты высотой 450 мм по серии 1.220.1-4 м.

Колонны приняты сечением 400x400 мм без стыка на всю высоту зданий и разработаны в данной серии.

Междуэтажные перекрытия выполняются из многопустотных плит по серии 1.041.1-2 вып. 4,5; лестницы по серии 1.050.1-2 вып.1.

Диафрагмы жесткости разработаны в серии 1.220.1-4 м вып. 4-1.

Для перекрытия над холодным подпольем применяются многопустотные плиты по серии 1.041.1-2 вып. 1,5; разработанные в данной серии комплексные плиты с эффективным утеплителем и многопустотные плиты по данной серии.

Для решения нулевого цикла зданий в каркасе серии 1.220.1-4м в составе рабочих чертежей изделий разработаны ростверки на 1,2,3 и 4 сваи, подколонники, экраны цокольного ограждения и элементы крылец и лестниц.

Класс зданий, решаемых в каркассе 1.220.1-4 м по степени ответственности принят I; степень огнестойкости - II.

Коэффициент надежности по назначению при расчете конструкций принят $\gamma_n = 1.0$.

Состав серии

выпуск 0-0	Общие указания. Состав серии: Номенклатура изделий
выпуск 0-1	Указание по применению изделий серии.
часть 1	Габаритные схемы зданий.
часть 2	Здания с совмещенным перекрытием над холодным подпольем. Схемы элементов каркаса и таблицы максимальных усилий.
часть 3	Здания с техническим подпольем над холодным подпольем. Схемы элементов каркаса и таблицы максимальных усилий.
часть 4	Здания с техническим подпольем над холодным подпольем с зальными пролетами. Схемы элементов каркаса и таблицы максимальных усилий
выпуск 0-2	Материалы для проектирования цокольной части зданий.
выпуск 0-3	Указания по расчету прочности каркасных зданий.
часть 1	Расчетная модель каркасных зданий.
часть 2	Графики несущей способности колонн, свай, ростверков.
выпуск 0-4	Указания по монтажу каркаса.
выпуск 0-5	Ведомость расхода материалов.
выпуск 1-1	Ростверки, подколонники, элементы цокольной части. Рабочие чертежи.
выпуск 1-2	Ростверки, подколонники; элементы цокольной части. Арматурные и закладные изделия. Рабочие чертежи.
выпуск 1-3	Плиты перекрытия над холодным подпольем. Рабочие чертежи
выпуск 2-1	Колонны. Рабочие чертежи.
выпуск 2-2	Колонны. Пространственные каркасы. Рабочие чертежи.
выпуск 2-3	Колонны. Арматурные и закладные изделия. Рабочие чертежи.
выпуск 3-1	Ригели. Рабочие чертежи.
выпуск 3-2	Ригели. Пространственные каркасы. Арматурные и закладные изделия. Рабочие чертежи.
выпуск 4-1	Диафрагмы жесткости. Рабочие чертежи.
выпуск 6-1	Монтажные узлы. Рабочие чертежи.
выпуск 7-1	Изделия соединительные, стальные. Рабочие чертежи.

Инв. № подл. | Подп. и дата | Взам. инв. №

Эскиз	Марка	Обозначение	Габаритные размеры мм a	Габаритные размеры мм ℓ	Отверстие под сваи сечением мм	Масса кг	Примечание
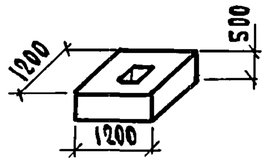	Ф1-40	1.220.1-4м.1-1 01-01			400×400	1625	Угловые
	Ф1-32	1.220.1-4м.1-1 01			320×320	1700	
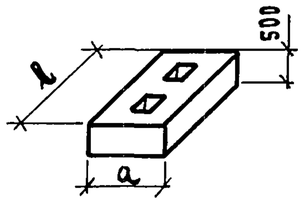	Ф2-40	1.220.1-4м.1-1 02-01	1200	2100	400×400	2775	Наружные и внутренние
	Ф2-32	1.220.1-4м.1-1 02	1000	1900	320×320	2650	
	Ф2-40-1	1.220.1-4м.1-1 02-03	1200	2100	400×400	2775	
	Ф2-32-1	1.220.1-4м.1-1 02-02	1000	1900	320×320	2650	
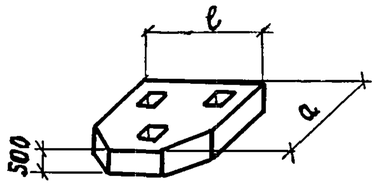	1Ф3-40	1.220.1-4м.1-1 03-01	1950	2100	400×400	4390	Наружные и внутренние
	1Ф3-32	1.220.1-4м.1-1 03	1800	1900	320×320	3775	
	1Ф3-40-1	1.220.1-4м.1-1 03-03	1950	2100	400×400	4390	
	1Ф3-32-1	1.220.1-4м.1-1 03-02	1800	1900	320×320	3775	
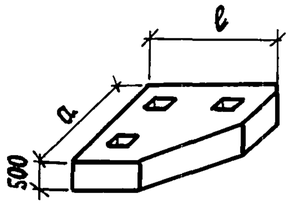	2Ф3-40	1.220.1-4м.1-1 04-01	2100	2100	400×400	4275	Угловые
	2Ф3-32	1.220.1-4м.1-1 04	1900	1900	320×320	3625	
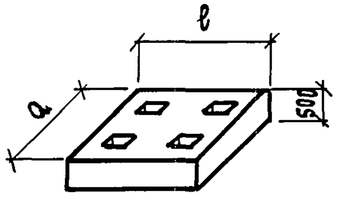	Ф4-40	1.220.1-4м.1-1 05-01	2100	2100	400×400	4775	Внутренние
	Ф4-32	1.220.1-4м.1-1 05	1900	1900	320×320	4100	

Н.контр.	Вакман		
ГИП	Вакман		
Разраб.	Копылова		
Провер.	Тихмянова		
Исполн.	Шапиро		

1.220.1-4м.0-0 1НИ

Номенклатура ростверков

Стадия	Лист	Листов
Р		1

ЛенЗНИИЭП

Взам. инв. № | Подп. и дата | Инв. № подл.

23188 5

Формат А3

Эскиз	Марка	Обозначение	Масса кг	Примечание
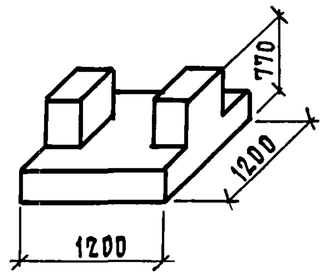	ФК12.12.8-4	1.220.1-4м.1-1 06	1600	
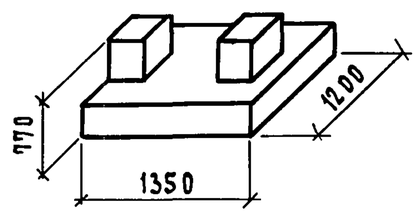	ФК14.12.8-4	1.220.1-4м.1-1 07	1750	
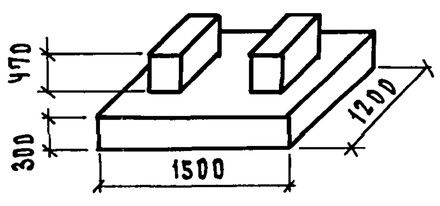	ФК15.12.8-4	1.220.1-4м.1-1 08	1900	

Н.контр.	Вакман		
ГИП	Вакман		
Разраб.	Копылова		
Провер.	Тихмянова		
Исполн.	Копылова		

1.220.1-4м.0-0 2НИ

Номенклатура подколонников

Стадия	Лист	Листов
Р	1	2

ЛенЗНИИЭП

23188 6

Формат А3

Инв.№ подл. | Подп. и дата | Взам. инв.№

Эскиз	Марка	Обозначение	Масса кг	Примечание
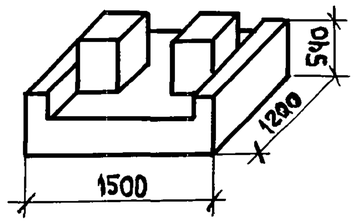	1ФК15.12.8-4	1.220.1-4м.1-1 09	2100	

Инв. N подл. | Подп. и дата | Взам. инв N

1.220.1-4м. 0-0 2НИ

Лист 2

23188 7

формат А3

Эскиз	Марка	Обозначение	ℓ мм	Масса кг	Примеч.
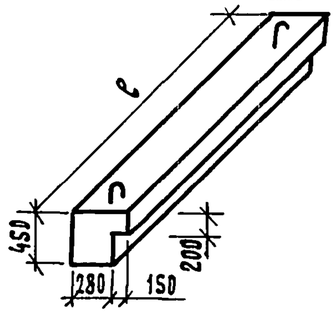	ЦБ 65.3.4п	1.220.1-4м.1-1 10	6500	1665	
	ЦБ 53.3.4п	-01	5300	1360	
	ЦБ 23.3.4п	-02	2300	590	
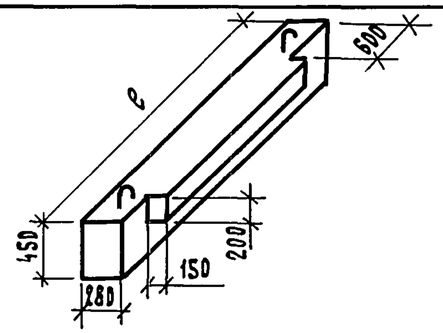	ЦБ 60.3.4п	1.220.1-4м.1-1 11	5950	1338	
	ЦБ 30.3.4п	-01	2950	636	
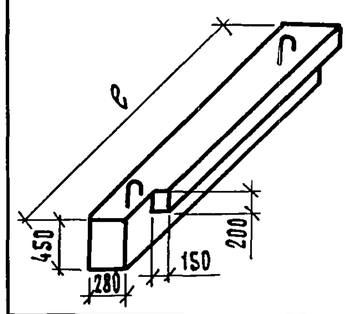	1ЦБ 53.3.4п	1.220.1-4м.1-1 12	5300	1225	
	1ЦБ 23.3.4п	-01	2300	523	
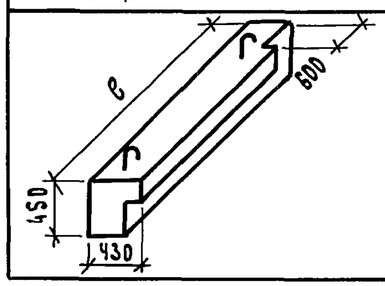	2ЦБ 53.3.4п	1.220.1-4м.1-1 12-02	5300	1225	
	2ЦБ 23.3.4п	-03	2300	525	

Н.контр.	Вакман		
ГИП	Вакман		
Разраб.	Копылова		
Провер.	Тихмянова		
Исполн.	Копылова		

1.220.1-4м.0-0 ЗНИ

Номенклатура балок под навесные цокольные экраны.

Стадия	Лист	Листов
Р		1

ЛенЗНИИЭП

Инв. № подл. | Подп. и дата | Взам. инв. №

23188 8

Формат А3

Эскиз	Марка	Обозначение	Габар. размеры мм ℓ	Габар. размеры мм H	Масса кг	Примеч.
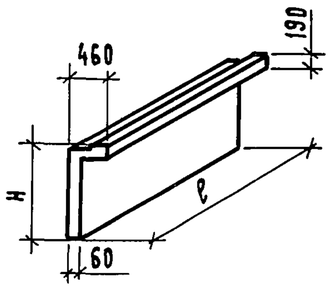	ЦЭ30. 14. 5	1.220.1-4м.1-1 13	2980	1490	1140	
	ЦЭ12. 14. 5	-01	1180	1490	465	
	ЦЭ11. 14. 5	1.220.1-4м.1-1 14	1100	1490	420	
	ЦЭ11. 8. 5	-01	1100	830	313	
	ЦЭ12. 8. 5	1.220.1-4м.1-1 17	1180	830	335	
	ЦЭ15. 8. 5	1.220.1-4м.1-1 17-01	1480	830	420	
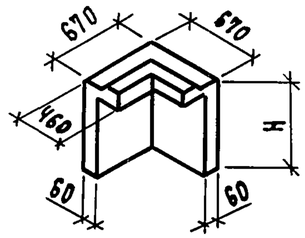	ЦЭ6.14. 5	1.220.1-4м.1-1 15	—	1490	400	
	ЦЭ6. 8. 5	1.220.1-4м.1-1 18	—	830	253	
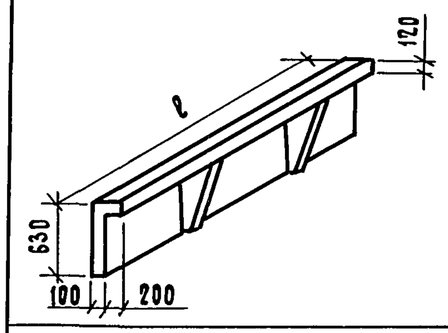	ЦЭ72. 6. 10	1.220.1-4м.1-1 19	7180	—	1550	
	ЦЭ.60. 6. 10	-02	5980	—	1300	
	ЦЭ50. 6. 10	1.220.1-4м.1-1 23	5050	—	1100	
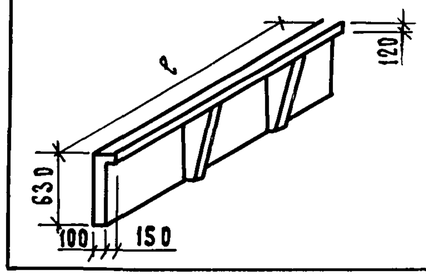	1ЦЭ72. 6. 10	1.220.1-4м.1-1 19-01	7180	—	1450	
	1ЦЭ60. 6. 10	-03	5980	—	1200	
	1ЦЭ50. 6. 10	1.220.1-4м.1-1 23-01	5100	—	1025	

Н.контр.	Вакман		
ГИП	Вакман		
Разраб.	Копылова		
Провер.	Тихмянова		
Исполн.	Копылова		

1.220.1-4м.0-0 4НИ

Номенклатура цокольных экранов

Стадия	Лист	Листов
Р	1	2

ЛенЗНИИЭП

Инв. № подл. | Подп. и дата | Взам. инв. №

23188 9

Формат А3

Эскиз	Марка	Обозначение	ℓ мм	Масса кг	Примеч.
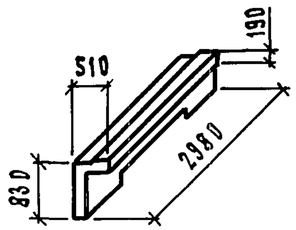	ЦЭ 30. 8. 5	1. 220. 1 - 4 м. 1-1 16	-	940	
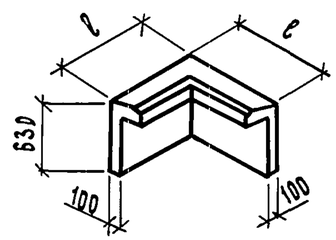	ЦЭ 9. 6. 10	1. 220. 1 - 4 м. 1-1 21	910	350	
	ЦЭ 8. 6. 10	-01	860	313	
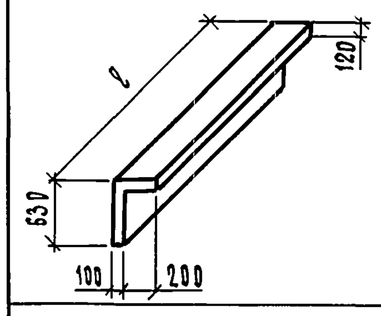	ЦЭ 30. 6. 10	1. 220. 1 - 4 м. 1-1 22	2980	625	
	ЦЭ 12. 6. 10	1. 220. 1 - 4 м. 1-1 20-01	1200	250	
	ЦЭ 20. 6. 10	1. 220. 1 - 4 м. 1-1 24	2050	438	
	ЦЭ 15. 6. 10	1. 220. 1 - 4 м. 1-1 20	1500	312	
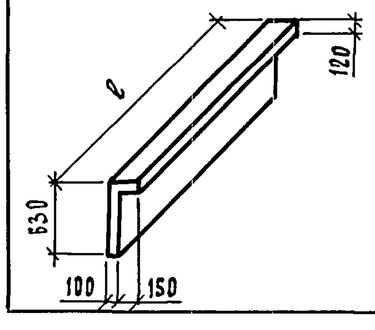	1ЦЭ 30. 6. 10	1. 220. 1 - 4 м. 1-1 22-01	2980	600	
	1ЦЭ 12. 6. 10	1. 220. 1 - 4 м. 1-1 20-02	1200	238	
	1ЦЭ 20. 6. 10	1. 220. 1 - 4 м. 1-1 24-01	2100	415	

Инв. № подл. | Подп. и дата | Взам. инв. №

1. 220. 1 - 4 м. 0-0 4НИ

Лист 2

23188 10

Формат А3

Эскиз	Марка	Обозначение	Масса кг	Примечан.
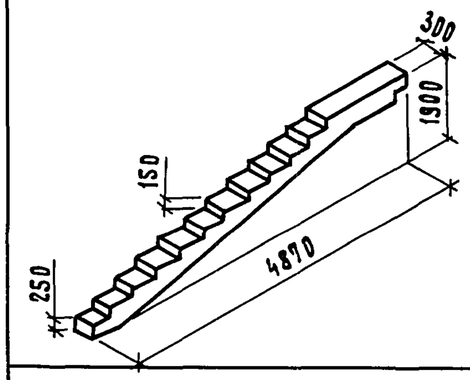	ЛБ 49.19-5	1.220.1-4м.1-1 25	1350	
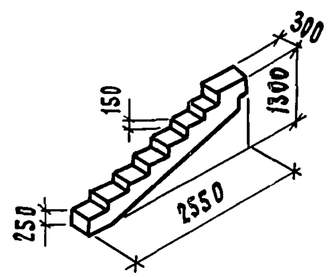	ЛБ 25.13-5	1.220.1-4м.1-1 26	650	
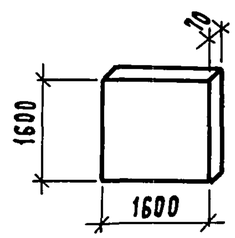	П 16-5	1.220.1-4м.1-1 27	450	
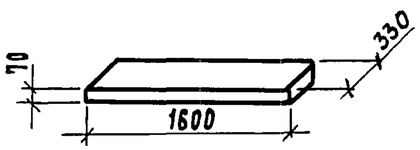	ЛС 16-5	1.220.1-4м.1-1 27-01	100	

Н.контр.	Вакман		
ГИП	Вакман		
Разраб.	Копылова		
Провер.	Тихмянова		
Исполн.	Копылова		

1.220.1-4м.0-0 5НИ

Номенклатура изделий лестниц

Стадия	Лист	Листов
Р	1	2

ЛенЗНИИЭП

Инв. № подл. | Подп. и дата | Взам. инв. №

23188 11

Формат А3

Эскиз	Марка	Обозначение	Масса кг	Примеч.
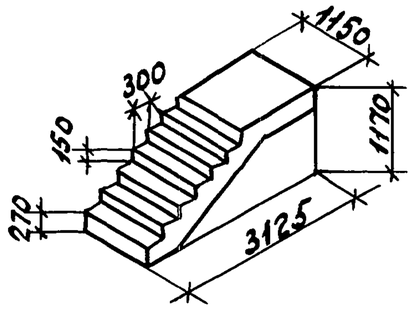	ЛМП 31.11.12-5	1.220.1-4 м.1-1 28	1630	

Инв.№ подл. | Подпись и дата | Взам. инв.№

1.220.1-4м. 0-0 5НА

Лист 2

Эскиз	Марка	Обозначение	Масса кг	Примеч.
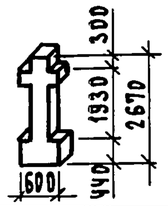	КД 1Т Ч.33-25-1	1.220.1-4м.2-1 11	1250	
	КД 1Т Ч.33-25.2	-01	1259	
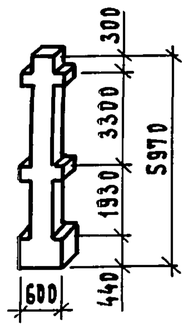	КД 2Т Ч.33-25.1	1.220.1-4м.2-1 12	2660	
	КД 2Т Ч.33-25.2	-01	2680	
	КД 2Т Ч.33-30.1	-02	2660	
	КД 2Т Ч.33-30.2	-03	2680	
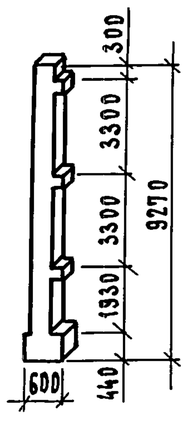	КО3Т Ч.33-25.2	1.220.1-4м.2-1 15	4015	
	КО3Т Ч.33-30.1	-01	3982	
	КО3Т Ч.33-30.2	-02	4015	
	КО3Т Ч.33-40.2	-03	4015	
	КО3Т Ч.33-25.3	1.220.1-4м.2-1 16	4022	
	КО3Т Ч.33-30.3	-01	4022	

Н.контр.	Вакман		
ГИП	Вакман		
Разраб.	Копылова		
Провер.	Тихмянова		
Исполн.	Копылова		

1.220.1-4м. 0-0 БНИ

Номенклатура колонн для зданий с техническим подпольем

Стадия	Лист	Листов
Р	1	6

ЛенЗНИИЭП

23188 13

Формат А3

Взам. инв.№ | Подп. и дата | Инв.№ подл.

Эскиз	Марка	Обозначение	Масса кг	Примеч.
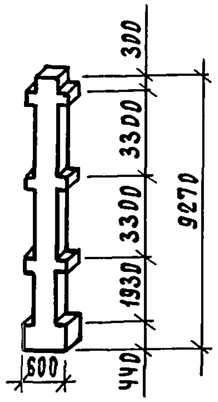	КД3Т4.33-25.2	1.220.1-4 м.2-1 13	4103	
	КД3Т4.33-30.1	-01	4070	
	КД3Т4.33-30.2	-02	4103	
	КД3Т4.33-40.2	-03	4103	
	КД3Т4.33-40.4	-04	4163	
	КД3Т4.33-40.6	-05	4199	
	КД3Т4.33-25.3	1.220.1-4 м.2-1 14	4110	
	КД3Т4.33-30.3	-01	4110	
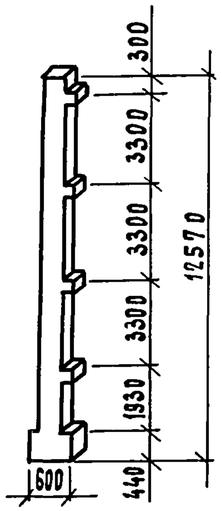	К04Т4.33-30.2	1.220.1-4 м. 2-1 22	5407	
	К04Т4.33-40.2	-01	5407	
	К04Т4.33-40.6	-02	5538	
	К04Т4.33-40.3	1.220.1-4м.2-1 23	5402	
	К04Т4.33-40.5	1.220.1-4м.2-1 -01	5425	
	К04Т4.33-40.7	1.220.1-4м.2-1 -02	5541	

Инв.№ подл.	Подп. и дата	Взам.инв.№

23188 14

Формат А3

Эскиз	Марка	Обозначение	Масса кг	Примеч.
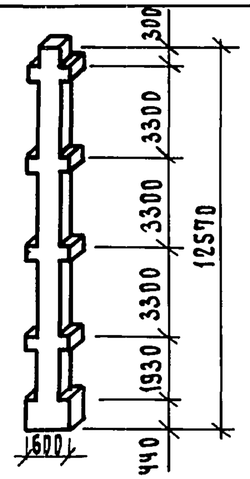	КДЧТЧ.33-30.2	1.220.1-4м.2-1 22-03	5524	
	КДЧТЧ.33-40.2	-04	5524	
	КДЧТЧ.33-40.6	-05	5655	
	КДЧТЧ.33-40.3	1.220.1-4м.2-1.23-03	5519	
	КДЧТЧ.33-40.5	-04	5542	
	КДЧТЧ.33-40.7	-05	5658	
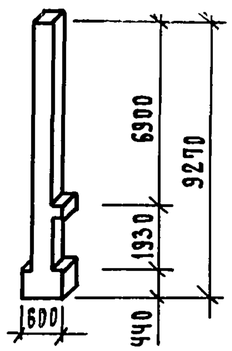	КОФ3ТЧ.33-25.2	1.220.1-4м.2-1 21	3944	
	КОФ3ТЧ.33-30.2	-01	3944	
	КОФ3ТЧ.33-40.6	-02	4041	
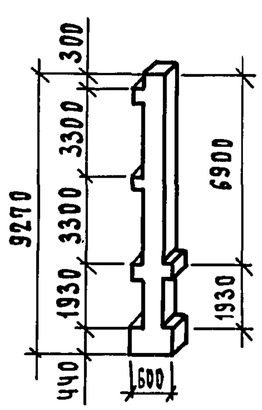	КДФ3ТЧ.33-25.2	1.220.1-4м.2-1 19-06	4044	
	КДФ3ТЧ.33-30.2	-07	4044	
	КДФ3ТЧ.33-40.6	-08	4141	

Инв.№ подл.	Подп. и дата	Взам. инв.№

23188 15

Формат А3

Эскиз	Марка	Обозначение	Масса кг.	Примеч.
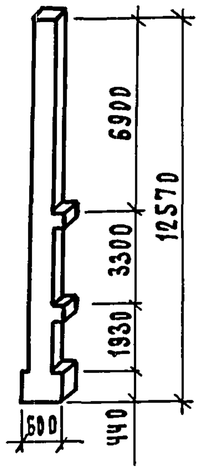	КОФЧТ Ч. 33-30.2	1.220.1-4 м.2-1 26	5336	
	КОФЧТ Ч. 33-40.2	-01	5336	
	КОФЧТ Ч. 33-40.6	-02	5467	
	КОФЧТ Ч. 33-40.3	1.220.1-4 м. 2-1 27	5332	
	КОФЧТ Ч. 33-40.5	-01	5354	
	КОФЧТ Ч. 33-40.7	-02	5470	
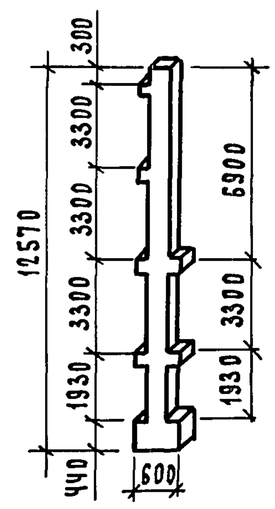	КДФЧТ Ч. 33-30.2	1.220.1-4 м. 2-1 28	5466	
	КДФЧТ Ч. 33-40.2	-01	5466	
	КДФЧТ Ч. 33-40.6	-02	5596	
	КДФЧТ Ч. 33-40.3	1.220.1-4 м.2-1 29	5461	
	КДФЧТ Ч. 33-40.5	-01	5483	
	КДФЧТ Ч. 33-40.7	-02	5599	

Инв. № подл. | Подп. и дата | Взам. инв. №

Эскиз	Марка	Обозначение	Масса, кг.	Примеч.
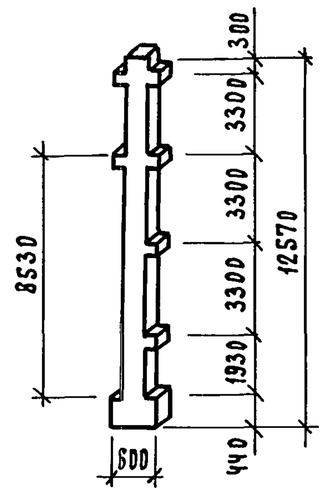	КДМ4Т 4.33-30.2	1.220.1-4м.2-1 24-03	5466	
	КДМ4Т 4.33-40.2	-04	5466	
	КДМ4Т 4.33-40.6	-05	5596	
	КДМ4Т 4.33-40.3	1.220.1-4м.2-1 25-03	5461	
	КДМ4Т 4.33-40.5	-04	5483	
	КДМ4Т 4.33-40.7	-05	5599	
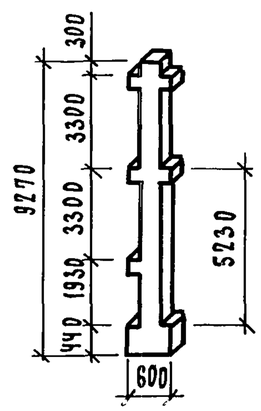	КДМ3Т 4.33-25.2	1.220.1-4м.2-1 19	4073	
	КДМ3Т 4.33-30.1	-01	4041	
	КДМ3Т 4.33-30.2	-02	4073	
	КДМ3Т 4.33-40.2	-03	4073	
	КДМ3Т 4.33-40.4	-04	4134	
	КДМ3Т 4.33-40.6	-05	4170	
	КДМ3Т 4.33-25.3	1.220.1-4м.2-1 20	4080	
	КДМ3Т 4.33-30.3	-01	4080	

Инв. № подл. | Подп. и дата | Взам. инв. №

23188 17

Формат А3

Эскиз	Марка	Обозначение	Масса кг	Примеч.
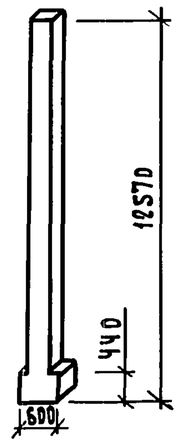	КЧТ 4.33-30.2	1.220.1-4 м. 2-1 24	5266	
	КЧТ 4.33-40.2	-01	5266	
	КЧТ 4.33-40.6	-02	5396	
	КЧТ 4.33-40.3	1.220.1-4 м. 2-1 25	5261	
	КЧТ 4.33-40.5	-01	5283	
	КЧТ 4.33-40.7	-02	5399	
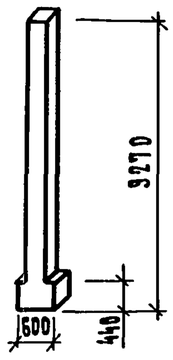	КЗТ 4.33-25.2	1.220.1-4 м. 2-1 17	3909	
	КЗТ 4.33-30.1	-01	3876	
	КЗТ 4.33-30.2	-02	3909	
	КЗТ 4.33-40.2	-03	3909	
	КЗТ 4.33-25.3	1.220.1-4 м. 2-1 18	4016	
	КЗТ 4.33-30.3	-01	4016	

Инв. № подл. | Подп. и дата | Взам. инв. №

23188 18

Формат А3

Эскиз	Марка	Обозначение	Масса кг	Примеч.
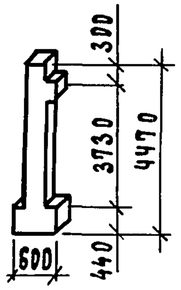	К01СЧ. 33-25.1	1.220.1-4м. 2-1 01	1953	
	К01СЧ. 33-25.2	-01	1969	
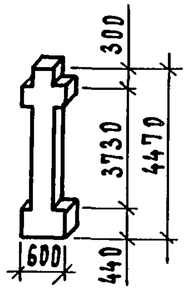	КД1СЧ. 33-25.1	1.220.1-4м. 2-1 01-02	1983	
	КД1СЧ. 33-25.2	-03	1998	
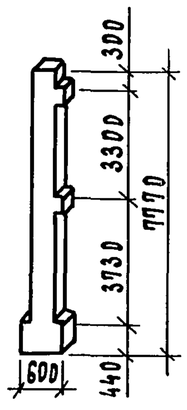	К02СЧ. 33-25.1	1.220.1-4м. 2-1 02	3334	
	К02СЧ. 33-25.2	-01	3362	
	К02СЧ. 33-30.1	-02	3334	
	К02СЧ. 33-30.2	-03	3362	

Н. контр.	Вакман		
ГИП	Вакман		
Разраб.	Копылова		
Провер.	Тихмянова		
Исполн.	Копылова		

1.220.1-4м. 0-0 ТНИ

Номенклатура колонн для зданий с совмещенным перекрытием над холодным подпольем.

Стадия	Лист	Листов
Р	1	4

ЛенЗНИИЭП

23188 19

Формат А3

Инв. № подл. | Подп. и дата | Взам. инв. №

Эскиз	Марка	Обозначение	Масса кг.	Примеч.
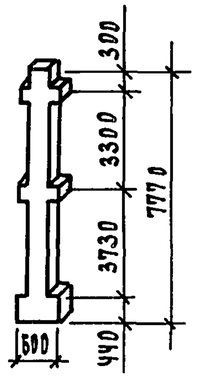	КД2СЧ.33-25.1	1.220.1-4 м.2-1 02-04	3393	
	КД2СЧ.33-25.2	-05	3420	
	КД2СЧ.33-30.1	-06	3393	
	КД2СЧ.33-30.2	-07	3420	
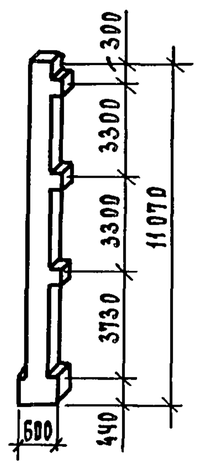	К03СЧ.33-25.2	1.220.1-4 м.2-1 04	4754	
	К03СЧ.33-30.1	-01	4715	
	К03СЧ.33.-30.2	-02	4754	
	К03СЧ.33-40.2	-03	4754	
	К03СЧ.33-25.3	1.220.1-4 м.2-1-05	4766	
	К03СЧ.33-30.3	-01	4766	
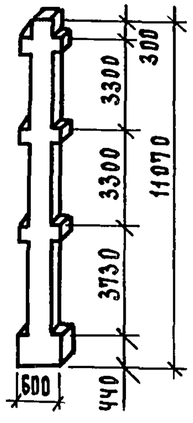	КД3СЧ.33-25.2	1.220.1-4 м.2-1 06	4842	
	КД3СЧ.33-30.1	-01	4803	
	КД3СЧ.33-30.2	-02	4842	
	КД3СЧ.33-40.2	-03	4842	
	КД3СЧ.33-40.4	-04	4913	
	КД3СЧ.33-40.6	-05	4957	
	КД3СЧ.33-25.3	1.220.1-4 м.2-1 08	4854	
	КД3СЧ.33-30.3	-01	4854	

Взам. инв.№ | Подп. и дата | Инв.№ подл.

23188 20 Формат А3

Эскиз	Марка	Обозначение	Масса кг	Примечание
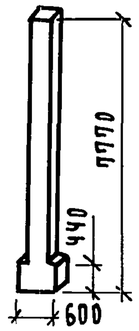	К2С 4.33 - 25.1	1.220.1 - 4 м. 2-1 03	3263	
	К2С 4.33 - 25.2	-01	3291	
	К2С 4.33 - 30.1	-02	3263	
	К2С 4.33 - 30.2	-03	3291	
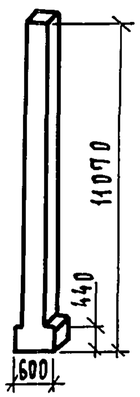	К3Б 4.33 - 25.2	1.220.1 - 4 м. 2-1 06-06	4648	
	К3С 4.33 - 30.2	-07	4648	
	К3С 4.33 - 40.2	-08	4648	
	К3С 4.33 - 25.3	1.220.1 - 4 м. 2-1 07	4660	
	К3С 4.33 - 30.3	-01	4660	
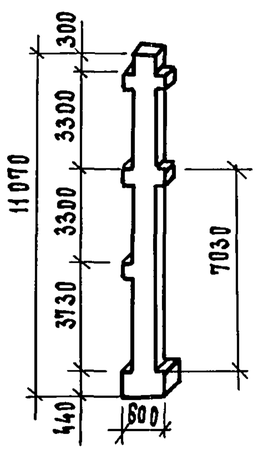	КДМ3С 4.33 - 25.2	1.220.1 - 4 м. 2-1 09	4812	
	КДМ3С 4.33 - 30.2	-01	4812	

Инв. № подл.	Подп. и дата	Взам. инв. №

1.220.1 - 4 м. 0-0 ТИИ

Лист 3

23188 21

Формат А3

Эскиз	Марка	Обозначение	Масса кг.	Примеч.
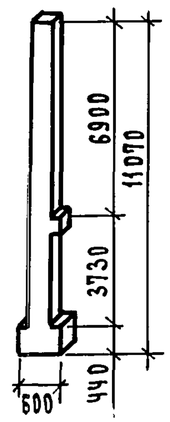	КДФ3СЧ.33-25.2	1.220.1-4м.2-1 10	4683	
	КДФ3СЧ.33-30.2	-01	4683	
	КДФ3СЧ.33-40.6	-02	4798	
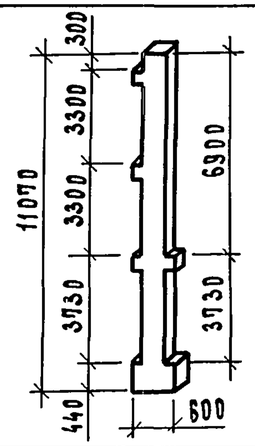	КДФ3СЧ.33-25.2	1.220.1-4м.2-1 09-02	4783	
	КДФ3СЧ.33-30.2	-03	4783	
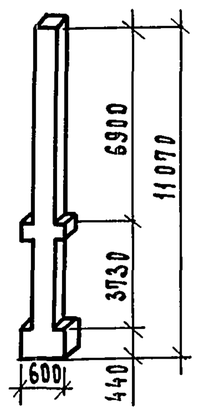	КДФФ3СЧ.33-25.2	1.220.1-4м.2-1 10-03	4712	
	КДФФ3СЧ.33-30.2	-04	4712	
	КДФФ3СЧ.33-40.6	-05	4828	

Инв. № подл.	Подп. и дата	Взам. инв. №

1.220.1-4м.0-0 ТНИ

Лист 4

23188 22

Формат А3

Эскиз	Марка	Обозначение	ℓ мм	Масса, кг	Примечание
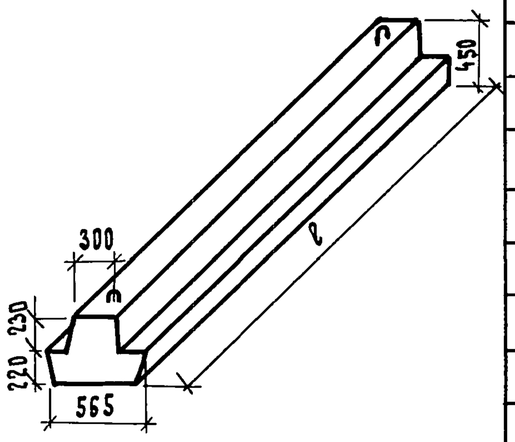	РДП 4.65-50 Ат-V	1.220.1-4 м.3-1 02	6500	3090	
	РДП 4.65-50	1.220.1-4 м.3-1 05	6500	3090	
	РДП 4.65-90 Ат-V	1.220.1-4 м.3-1 01	6500	3090	
	РДП 4.65	1.220.1-4 м.3-1 08	6500	3090	
	РДП 4.53-50 Ат-V	1.220.1-4 м.3-1 02-01	5300	2518	
	РДП 4.53-50	1.220.1-4 м.3-1 03-02	5300	2518	
	РДП 4.53-90 Ат-V	1.220.1-4 м.3-1 01-01	5300	2518	
	РДП 4.53-90	1.220.1-4 м.3-1 04	5300	2518	
	РДП 4.23-50	1.220.1-4 м.3-1 07	2300	1093	
	РДП 4.23-90	1.220.1-4 м.3-1 06	2300	1093	
	РДП 4.65-30	1.220.1-4 м.3-1 03	6500	3090	
	РДП 4.53-30	1.220.1-4 м.3-1 03-01	5300	2518	
	РДП 4.53	1.220.1-4 м.3-1 08-01	5300	2518	
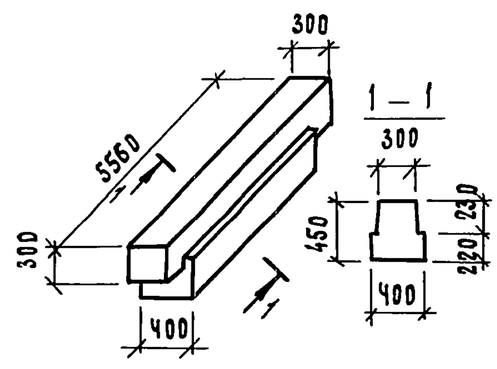	Р 4.56-30	1.220.1-4 м.3-1 09	5560	2145	

Н.контр.	Вакман			1.220.1-4 м.0-0 8НИ
ГИП	Вакман			Номенклатура ригелей
Разраб.	Копылова			
Провер.	Тихмянова			
Исполн.	Копылова			

Стадия	Лист	Листов
Р		1

ЛенЗНИИЭП

Инв. № подл. | Подп. и дата | Взам. инв. №

23188 23

Формат А3

Эскиз	Марка	Обозначение	Габаритн. размеры мм l	в	Масса, кг	Примечание
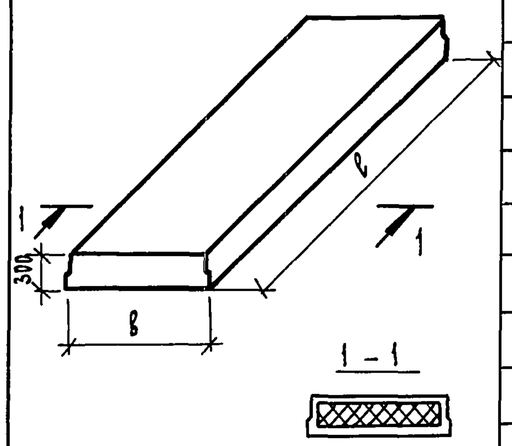	П57.12-7п	1.220.1-4м.1-3 01	5650	1190	1665	
	П48.12-7п	-01	4750	1190	1287	
	П27.12-7п	-03	2650	1190	771	
	П48.7-7п	-02	4750	740	811	
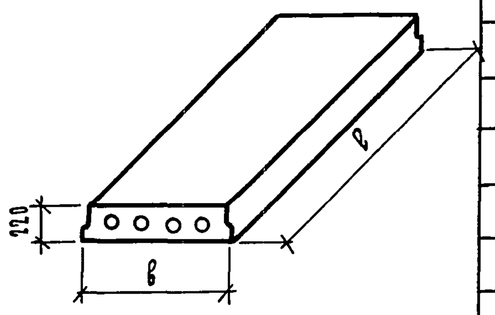	ПК48.12-8 Ат V	1.220.1-4м.1-3 04	4750	1190	1750	
	ПК48.7-8 Ат V	1.220.1-4м.1-3 05	4750	740	1050	
	ПК48.12-11 Ат V	1.220.1-4м.1-3 04-01	4750	1190	1750	
	ПК48.7-11 Ат V	1.220.1-4м.1-3 05-01	4750	740	1050	
	СПК48.12-11 Ат V	1.220.1-4м.1-3 06	4750	1190	1750	
	ППК48.7-11 Ат V	1.220.1-4м.1-3 07	4750	740	1050	

Н.контр.	Вакман		1.220.1-4м. 0-0 ЭНИ
ГИП	Вакман		Номенклатура плит перекрытия над холодным подпольем
Разраб.	Копылова		Стадия: Р; Лист: ; Листов: 1
Провер.	Тихмянова		ЛенЗНИИЭП
Исполн.	Копылова		

23188 24

Формат А3

Инв. № подл. | Подп. и дата | Взам. инв. №

Эскиз	Марка	Обозначение	ℓ мм	H мм	Масса кг	Примечан.
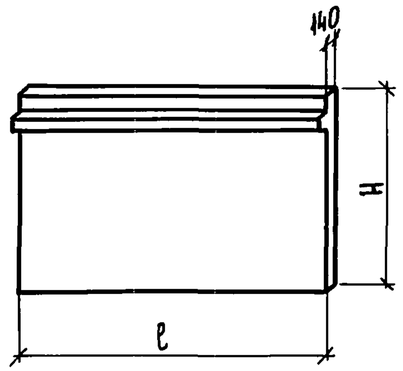	1Д.56.33	1.220.1-4 м. 4-1 02	5560	3270	6695	
	1Д 26.33	1.220.1-4 м. 4-1 01	2560	3270	3082	
	1Д 12.33	1.220.1-4 м. 4-1 14	1180	3270	1420	
	1Д 56.22	1.220.1-4 м. 4-1 08	5560	2200	4675	
	1Д 26.22	1.220.1-4 м. 4-1 07	2560	2200	2150	
	1Д 12.22	1.220.1-4 м. 4-1 13	1180	2200	975	
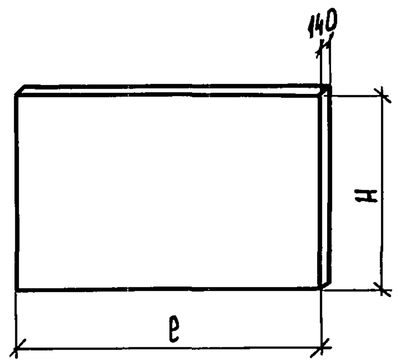	Д 56.33	1.220.1-4 м. 4-1 02-01	5560	3270	6370	
	Д 26.33	1.220.1-4 м. 4-1 01-01	2560	3270	2930	
	Д 12.33	1.220.1-4 м. 4-1 14-01	1180	3270	1351	
	Д 56.22	1.220.1-4 м. 4-1 08-01	5560	2200	4255	
	Д 26.22	1.220.1-4 м. 4-1 07-01	2560	2200	1975	
	Д 12.22	1.220.1-4 м. 4-1 13-01	1180	2200	900	
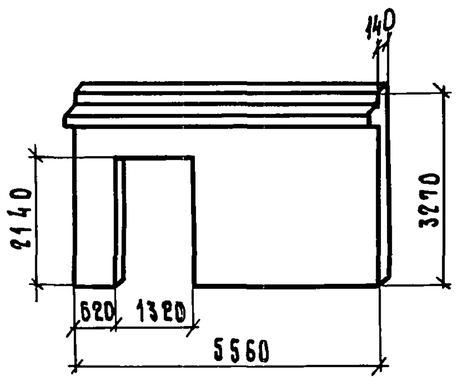	1ДПК 56.33А	1.220.1-4 м. 4-1 05	5560	3270	5700	

Н.контр.	Вакман		
ГИП	Вакман		
Разраб.	Копылова		
Провер.	Тихмянова		
Исполн.	Копылова		

1.220.1-4 м. 0-0 10НИ

Номенклатура диафрагм жесткости

Стадия	Лист	Листов
Р	1	6

ЛенЗНИИЭП

Инв.N подл. | Подп. и дата | Взам.инв.N

23188 25

Формат А3

Эскиз	Марка	Обозначение	Масса кг	Примеч.
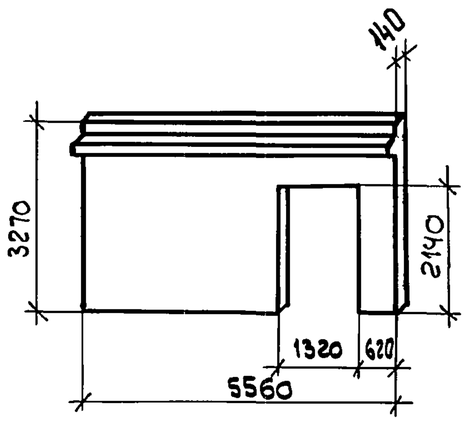	1ДПК 56.33п	1.220.1-4м.4-1 06	5700	
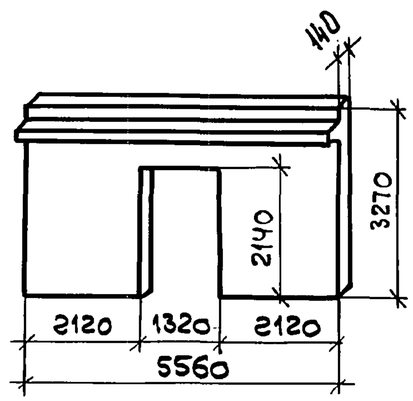	1ДП56.33	1.220.1-4м.4-1 04	5700	
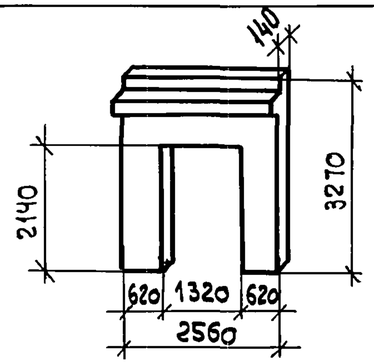	1ДП 26.33	1.220.1-4м.4-1 03	2100	

Инв. N подл. | Подп. и дата | Взам. инв N

1.220.1-4м. 0-0 10НИ

Лист 2

23188 26

формат А3

Эскиз	Марка	Обозначение	Масса кг	Примеч.
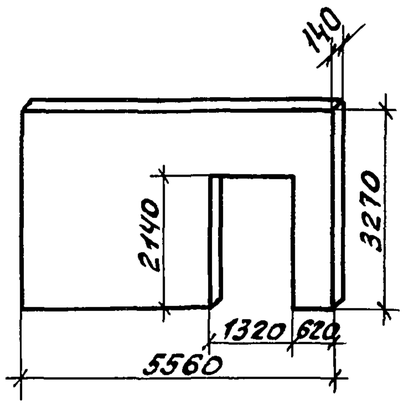	ДПК 56.33п	1.220.1-4м.4-106-01	5375	
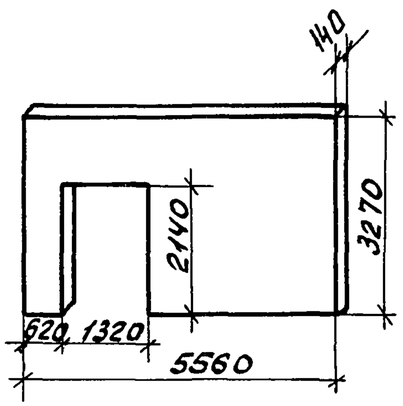	ДПК 56.33л	1.220.1-4м. 4-105-01	5375	
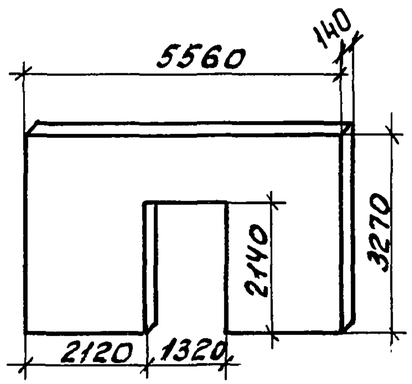	ДП 56.33	1.220.1-4м. 4-104-01	5375	

Инв.№ подл. | Подпись и дата | Взам. инв.№

1.220.1-4м.0-0 10НН

Лист 3

23188 27

формат А3

Эскиз	Марка	Обозначение	ℓ мм	Масса, кг	Примеч.
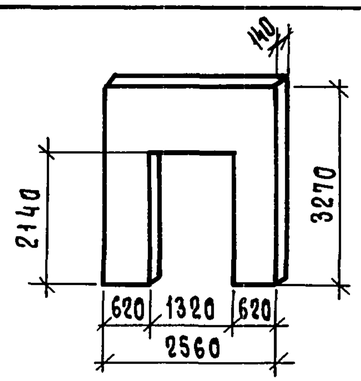	ДП 26.33	1.220.1-4м.4-1 03-01	—	1900	
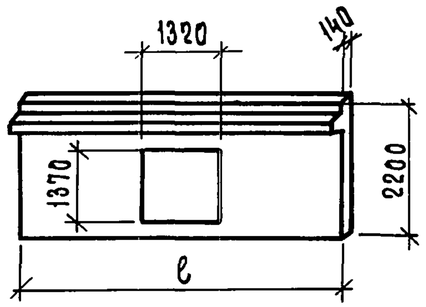	1ДП 56.22	1.220.1-4м. 4-1 10	5560	4025	
	1ДП 26.22	1.220.1-4м. 4-1 09	2560	1525	
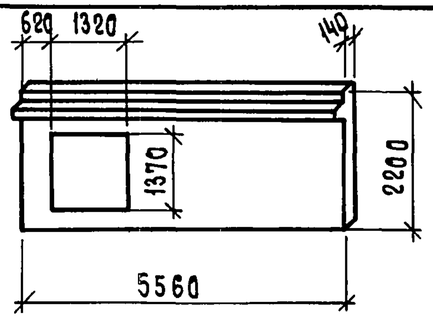	1ДПК 56.22 л	1.220.1-4м. 4-1 11	—	4025	
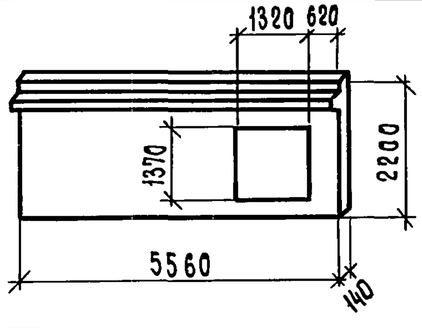	1ДПК 56.22 п	1.220.1-4м. 4-1 12	—	4025	

Инв.N подл.	Подп. и дата	Взам.инв.N

1.220.1-4м. 0-0 10 НИ

Лист 4

23188 28

Формат А3

Эскиз	Марка	Обозначение	ℓ мм	Масса кг	Примеч.
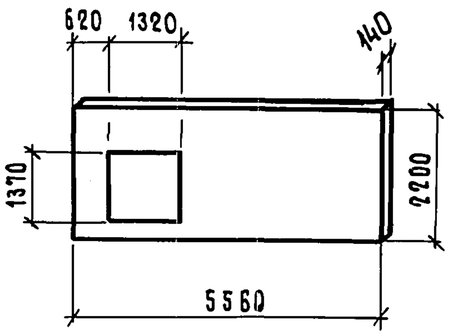	ДПК 56.22л	1.220.1-4м.4-1 11-01	—	3600	
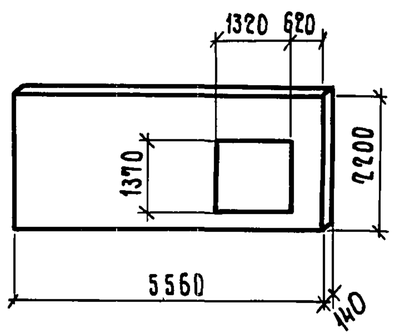	ДПК 56.22п	1.220.1-4м.4-1 12-01	—	3600	
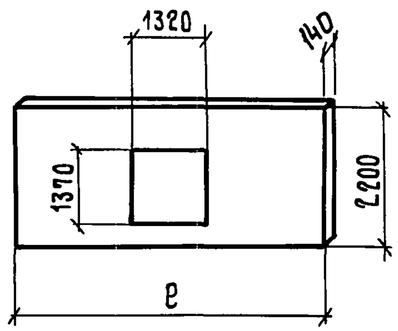	ДП 56.22	1.220.1-4м.4-1 10-1	5560	3600	
	ДП 26.22	1.220.1-4м.4-1 09-01	2560	1300	

Инв.№ подл.	Подп. и дата	Взам. инв.№

1.220.1-4м. 0-0 10НИ

Лист 5

23188 29

Формат А3

Эскиз	Марка	Обозначение	ℓ мм	Масса кг	Примечан.
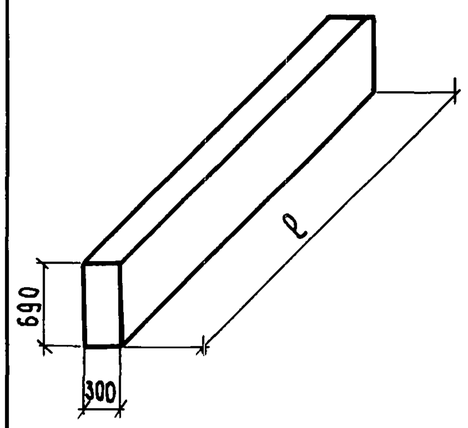	Д 68.7	1.220.1 - 4м. 4-1 15	6760	3390	
	Д 56.7	-01	5560	2790	
	Д 26.7	-02	2560	1265	

Инв.N подл. | Подп. и дата | Взам.инв.N

1.220.1 - 4м. 0-0 10НИ

Лист 6

23188 30

Формат А3

Изделие	Марка	Обозначение	Масса кг	Примечание
Ригели для опирания многопустотных плит перекрытия	РДП 4.26 —...	1.020 — 1/83.3-1 11	1110	
	РДП 4.56 —...	1.020 — 1/83.3-1 01	2550	
	РДП 4,68 —...	1.020 — 1/83.3-1 03	3170	
	РОП 4.26 —...	1.020 — 1/83.3-1 12	1050	
	РОП 4.56 —...	1.020 — 1/83.3-1 05	2350	
	РОП 4.68 —...	1.020 — 1/83.3-1 09	2870	
	РЛП 4.26 —...	1.020 — 1/83.3-1 13	840	
	РЛП 4.56 —...	1.020 — 1/83.3-1 06	1890	
	Р3.26	1.020 — 1/83.3-1 17	350	
	Р3.56	1.020 — 1/83.3-1 17	750	
Сборные железобетонные многопустотные плиты перекрытий и покрытий	ПК 27.9... — 1	1.041.1 — 2.5 3000	800	В плитах перекрытия над холодным подпольем для напрягаемых стержней применяется арматура класса Ат V по ГОСТу 10884-81 из стали марки 10ГС 2
	ПК 27.15... — 3	1.041.1 — 2.5 5000	1200	
	ПК 27.12...	1.041.1 — 2.5 1000	900	
	ПК 27.15...	1.041.1 — 2.5 2000	1300	
	ПК 56.9...	1.041.1 — 2.1 600	1700	
	ПК 56.15... -3	1.041.1 — 2.1 500	2600	
	ПК 56.12...	1.041.1 — 2.1 100	2000	
	ПК 56.15...	1.041.1 — 2.1 300	2600	
Панели перекрытий железобетонные многопустотные	ПК 60.15...	1.141-1.65. 200	2800	
	ПК 60.18...	1.141-1.65. 100	3175	
Лестничные марши площадки и проступи	ЛМП 57.11.17-5	1.050.1 — 2.1 04.0.00.0	2400	
	ЛПП 14.13 В	1.050.1 — 2.1 17.0.00.0	600	
	1ЛН 12.3	1.050.1 — 2.1 18.0.00.0	40	
	2ЛН 12.5	1.050.1 — 2.1 18.0.00.0	60	
	2ЛН 12.3 В	1.050.1 — 2.1 18.0.00.0	40	
	1ЛН 13.3	1.050.1 — 2.1 18.0.00.0	50	
	2ЛН 14.5	1.050.1 — 2.1 18.0.00.0	70	
	2ЛН 14.3 В	1.050.1 — 2.1 18.0.00.0	50	

Данная серия разработана с применением следующих серий:

* Сваи	— 1.011.1-8 м
Указания по применению	— 1.020-1/83 вып. 0-1
Стеновые панели	— 1.232.1-10 и 1.232.1-13
Комплексные панели покрытий	— 1.265.9-4
Диафрагмы жесткости	— 1.020-1/83 вып. 4-2
Вентблоки	— 1.034.1-1
Узлы	— 1.020-1/83 вып. 6-1
Соединительные изделия	— 1.020-1/83 вып. 7-1

* Для свай ссылка на документ серии 1.011.1-8 м приведена условно (как вспомогательный материал). При конкретном проектировании для разработки рабочих чертежей свай подбор арматуры и класса бетона выполняется по графикам несущей способности вып. 0-3 ч. 2 с использованием руководящих материалов и частично арматурных изделий серии 1.011.1-8м, при этом арматурные выпуски устанавливаются в соответствии с документом 01 вып. 6-1.

Н.контр.	Вакман		
ГИП	Вакман		
Разраб.	Тихмянова		
Провер.	Добровольская		
Исполн.	Тихмянова		

1.220.1-4 м. 0-0 11НИ

Сокращенная номенклатура железобетонных изделий примененных серий

Стадия	Лист	Листов
Р		1

ЛенЗНИИЭП

Инв. № подл. | Подп. и дата | Взам. инв. №

23188 (31)

Формат А3