ТИПОВАЯ ДОКУМЕНТАЦИЯ НА КОНСТРУКЦИИ, ИЗДЕЛИЯ И УЗЛЫ ЗДАНИЙ И СООРУЖЕНИЙ

# СЕРИЯ 5.407-149

# УСТАНОВКА ОТКРЫТЫХ ЩИТОВ НИЗКОВОЛЬТНЫХ КОМПЛЕКТНЫХ УСТРОЙСТВ

## ВЫПУСК 1
## УЗЛЫ И ИЗДЕЛИЯ
## РАБОЧИЕ ЧЕРТЕЖИ

Разработаны
УГППКИ Тяжпромэлектропроект

Утверждены техническим заданием
ВНИПИ Тяжпромэлектропроект от 01.04.91
Введены в действие с 01.01.92
УГППКИ Тяжпромэлектропроект
Приказ от 06.09.91 N 39

Директор института — Н.Н.Скидан
Главный инженер института — Е.Г. Поддубный
Начальник технического отдела — В.И.Назарок
Начальник отдела типового проектирования — В.Л.Тюрин

©АПП ЦИТП, 1991

25109-02 2

| Обозначение документа | Наименование | Стр. |
|---|---|---|
| 07-149.1-01 | Установка щита НКУ одностороннего обслуживания на перекрытии у стены | 4 |
| 07-149.1-02 | Установка щита НКУ одностороннего обслуживания на перекрытии | 5 |
| 07-149.1-03 | Установка щита НКУ двустороннего обслуживания на перекрытии у стены | 6 |
| 07-149.1-04 | Установка щита НКУ двустороннего обслуживания на перекрытии | 7 |
| 07-149.1-05 | Установка щита НКУ двустороннего обслуживания на перекрытии у стены | 8 |
| 07-149.1-06 | Установка щита НКУ двустороннего обслуживания на перекрытии | 9 |
| 07-149.1-07 | Установка щита НКУ одностороннего обслуживания на полу с кабельным каналом сзади | 10 |
| 07-149.1-08 | Установка щита НКУ двустороннего обслуживания на полу с кабельным каналом сзади | 11 |
| 07-149.1-09 | Установка щита НКУ одностороннего обслуживания на полу с кабельным каналом спереди у стены | 12 |
| 07-149.1-10 | Установка щита НКУ одностороннего обслуживания на полу с кабельным каналом спереди | 13 |
| 07-149.1-11 | Установка щита НКУ двустороннего обслуживания на полу с кабельным каналом спереди у стены | 14 |
| 5.407-149.1-12 | Установка щита НКУ двустороннего обслуживания на полу с кабельным каналом спереди | 15 |
| 5.407-149.1-13 | Установка щита НКУ двустороннего обслуживания на полу с кабельным каналом сзади и спереди | 16 |
| 5.407-149.1-14 | Установка щита сопротивлений НКУ одностороннего обслуживания на перекрытии у стены | 17 |
| 5.407-149.1-15 | Установка щита сопротивлений НКУ одностороннего обслуживания на перекрытии | 18 |
| 5.407-149.1-16 | Установка щита сопротивлений НКУ одностороннего обслуживания на полу с кабельным каналом сзади | 19 |
| 5.407-149.1-17 | Установка щита сопротивлений НКУ одностороннего обслуживания на полу с кабельным каналом спереди у стены | 20 |
| 5.407-149.1-18 | Установка щита сопротивлений НКУ одностороннего обслуживания на полу с кабельным каналом спереди | 21 |


| | | | |
|---|---|---|---|
| Разраб. | Курган | | 07.91 |
| Зав.сек. | Тычинин | | |
| Нач. отд. | Тюрин | | |
| Н.контр. | Тычинин | | |

5.407-149.1

Содержание выпуска

| Стадия | Лист | Листов |
|---|---|---|
| | 1 | 2 |

УГППКИ ТЯЖПРОМЭЛЕКТРОПРОЕКТ ХАРЬКОВ

Копировал. Лист 25109-02 3 Формат А3

| Обозначение документа | Наименование | Стр. |
|---|---|---|
| 5.407-149.1-19 | Установка щита сопротивлений НКУ двустороннего обслуживания на перекрытии у стены | 22 |
| 5.407-149.1-20 | Установка щита сопротивлений НКУ двустороннего обслуживания на перекрытии | 23 |
| 5.407-149.1-21 | Установка щита сопротивлений НКУ двустороннего обслуживания на полу с кабельным каналом сзади | 24 |
| 5.407-149.1-22 | Установка щита сопротивлений НКУ двустороннего обслуживания на полу с кабельным каналом спереди у стены | 25 |
| 5.407-149.1-23 | Установка щита сопротивлений НКУ двустороннего обслуживания на полу с кабельным каналом спереди | 26 |
| 5.407-149.1-24 | Лист проходной | 27 |
| 5.407-149.1-25 | Лист проходной | 28 |
| 5.407-149.1-26 | Лист проходной | 29 |
| 5.407-149.1-27 | Лист проходной | 30 |
| 5.407-149.1-28 | Лист проходной | 31 |
| 5.407-149.1-29 | Лист проходной | 32 |
| 5.407-149.1-30 | Заглушка | 33 |

| Обозначение документа | Наименование | Стр. |
|---|---|---|



25109-02 4

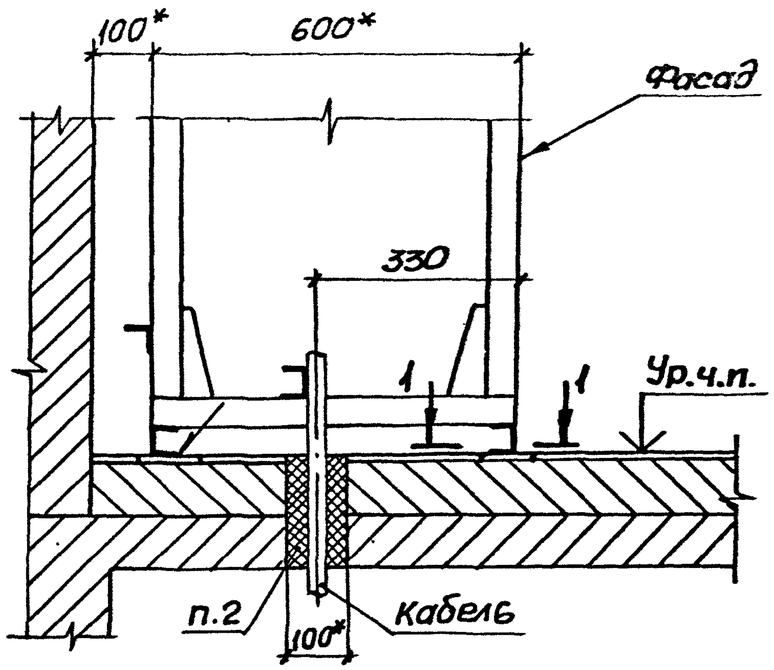


1-1 (1:4)

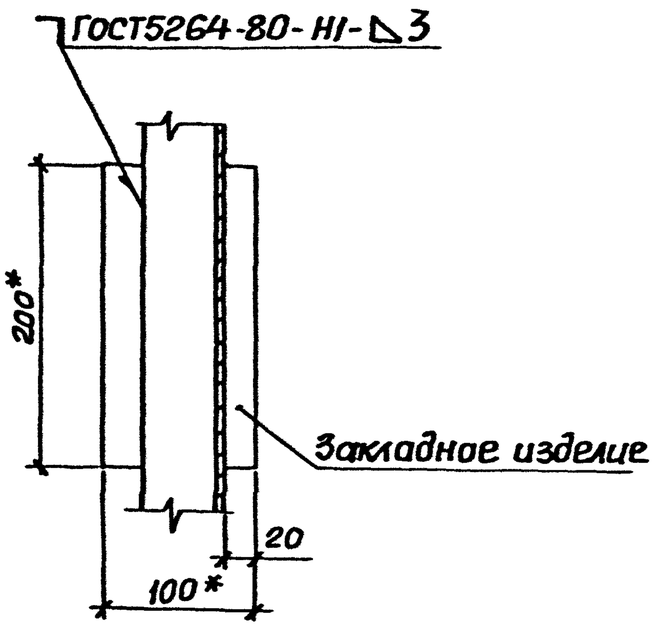


1.* Размеры для справок.

2. Проем для кабелей и установку закладных изделий выполняет строительная организация. После протяжки и крепления всех кабелей электромонтажниками строительная организация заполняет проем легкопробиваемым составом, общая толщина которого должна быть не менее 200мм.

3. Панели с передним монтажом аппаратов.

| | | | | | | |
|---|---|---|---|---|---|---|
| Разраб. | Курган | | 07.91г. | 5.407-149.1-01 | | |
| Зав.сек. | Тычинин | | | | | |
| Нач.отд. | Тюрин | | | Установка щита НКУ одностороннего обслуживания на перекрытии у стены | Стадия | Лист | Листов |
| | | | | | Р | | 1 |
| Н.контр. | Тычинин | | | | УГППКИ ТЯЖПРОМЭЛЕКТРОПРОЕКТ ХАРЬКОВ | |

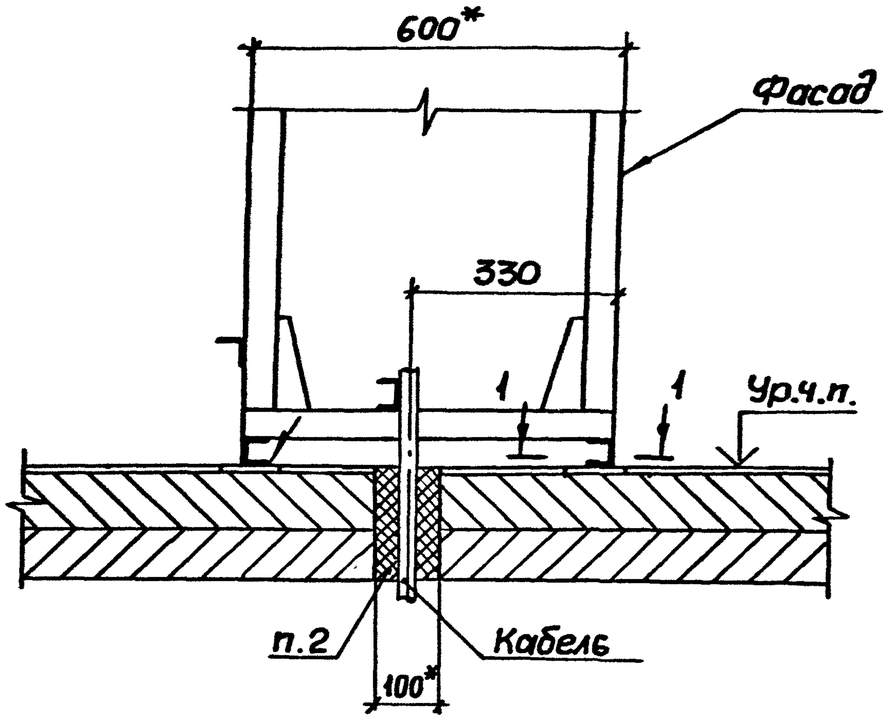


1-1 (1:4)

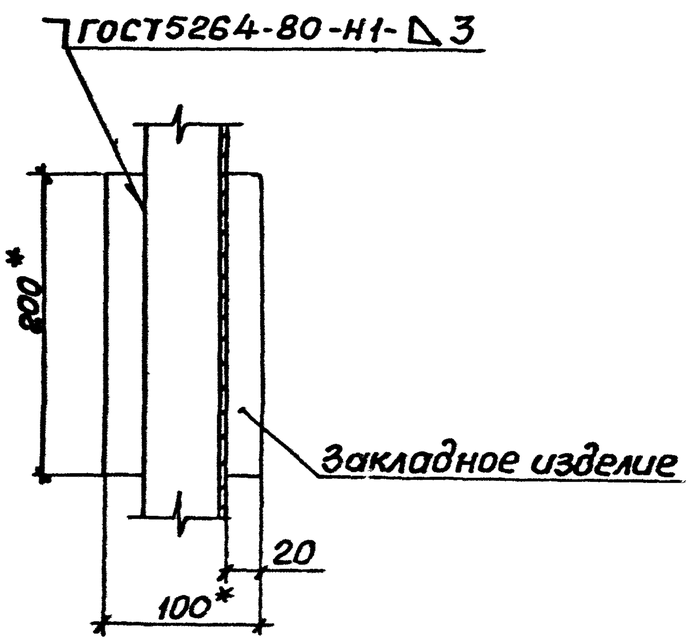


1.* Размеры для справок.

2. Проем для кабелей и установку закладных изделий выполняет строительная организация. После протяжки и крепления всех кабелей электромонтажниками строительная организация заполняет проем легкопробиваемым составом, общая толщина которого должна быть не менее 200 мм.

3. Панели с передним монтажом аппаратов.

| | | | | |
|---|---|---|---|---|
| Разраб. | Курган | | | 5.407-149.1-02 |
| Зав.сек. | Тычинин | | | |
| Нач.отд. | Тюрин | | | Установка щита НКУ одностороннего обслуживания на перекрытии |
| Н.контр. | Тычинин | | | |

| Стадия | Лист | Листов |
|---|---|---|
| Р | | 1 |

УГППКИ ТЯЖПРОМЭЛЕКТРОПРОЕКТ ХАРЬКОВ

Инв. N подл. | Подпись и дата | Взам.инв.N

25109-02 6 Копировал Формат А3

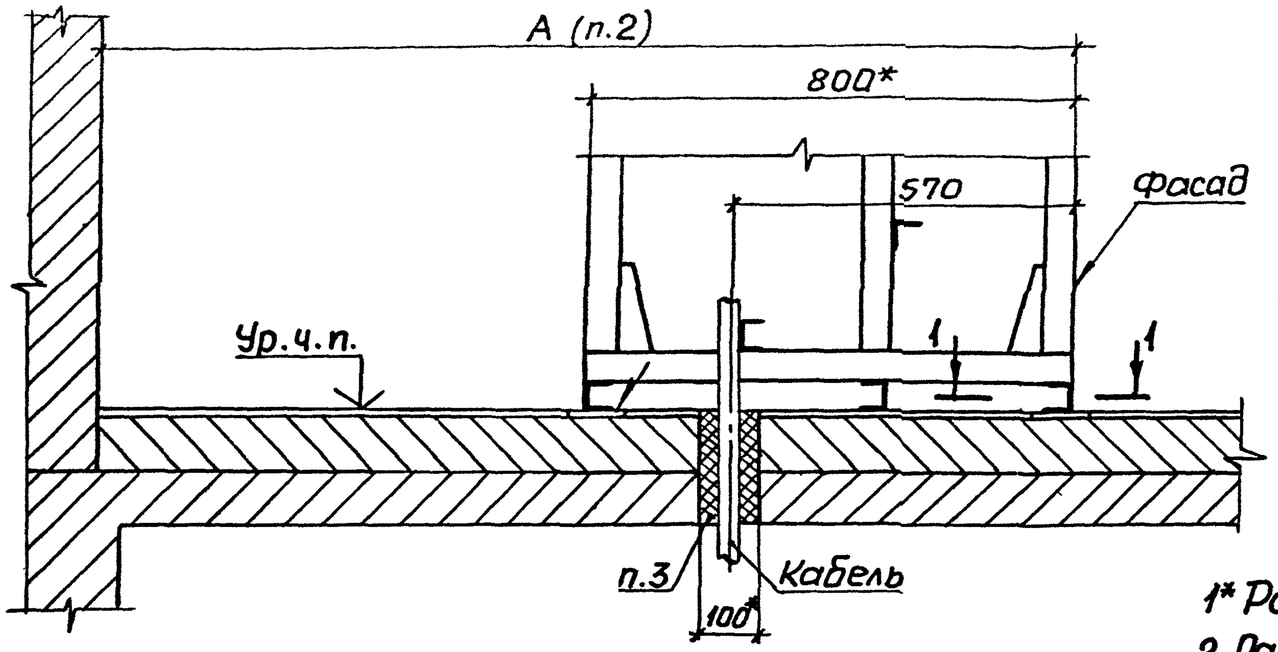


| Обозначение документа | Напряжение, В | Длина щита, м | А, мм |
|---|---|---|---|
| 5.407-149.1-03 | ниже 660 | до 7 | 1600 |
| -01 | | более 7 | 1750 |
| -02 | 660 и выше | – | 2050 |

1* Размеры для справок.

2. Размер минимальный при условии, что токоведущие части отстоят от задней плоскости панели щита не более, чем на 200мм.

3. Проем для кабелей и установку закладных изделий выполняет строительная организация. После протяжки и крепления всех кабелей электромонтажниками строительная организация заполняет проем легкопробиваемым составом, общая толщина которого должна быть не менее 200мм.

4. Панели с задним монтажом аппаратов.

1-1(1:4)

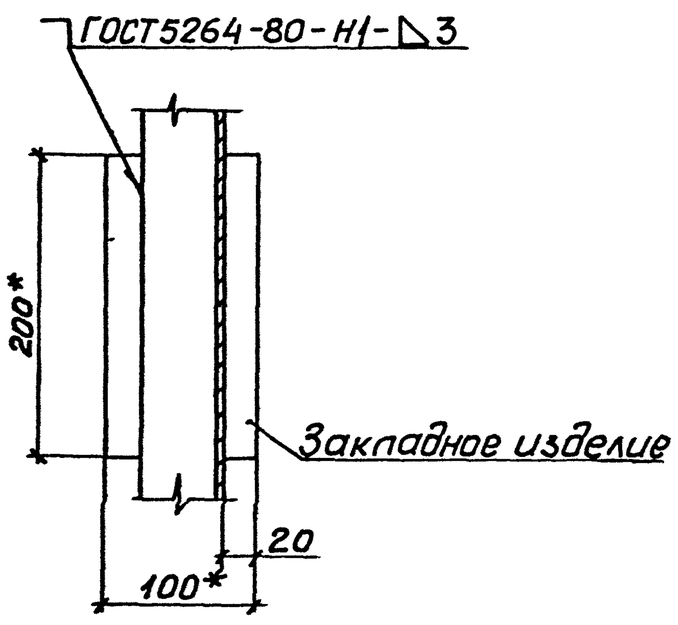


| | | | | |
|---|---|---|---|---|
| Разраб. | Курган | | 07.91 | 5.407-149.1-03 |
| Зав.сек. | Тычинин | | | |
| Нач.отд. | Тюрин | | | Установка щита НКУ двустороннего обслуживания на перекрытии у стены |
| Н.контр. | Тычинин | | | |

| Стадия | Лист | Листов |
|---|---|---|
| Р | | 1 |

УГПЛКИ ТЯЖПРОМЭЛЕКТРОПРОЕКТ ХАРЬКОВ

Копировал Лаз 25109-02 7 Формат А3

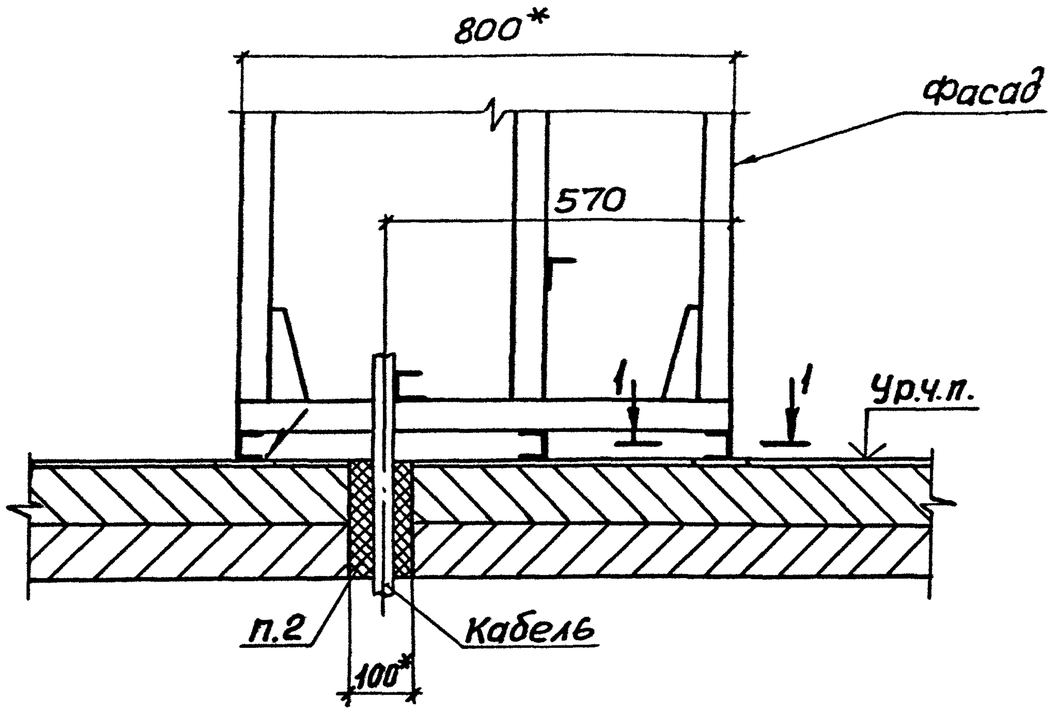


1-1(1:4)

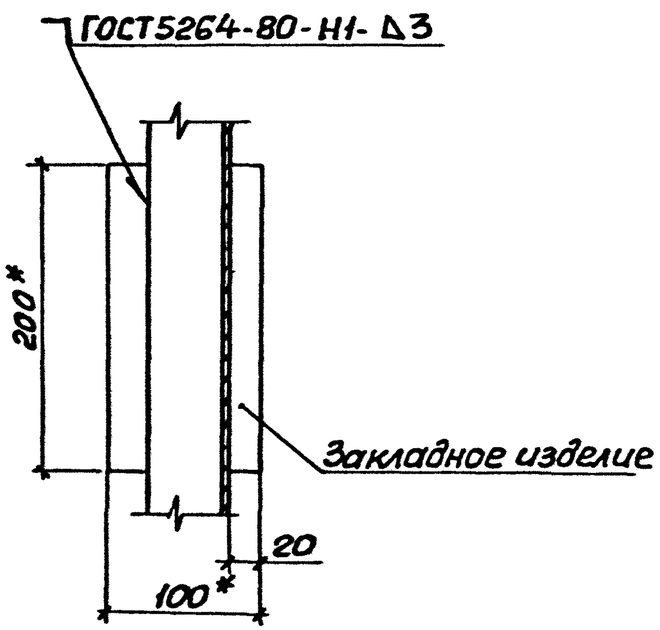


1.* Размеры для справок.

2. Проем для кабелей и установку закладных изделий выполняет строительная организация. После протяжки и крепления всех кабелей электромонтажниками строительная организация заполняет проем легкопробиваемым составом, общая толщина которого должна быть не менее 200мм.

3. Панели с задним монтажом аппаратов.

| | | | | |
|---|---|---|---|---|
| Разраб. | Курган | | 07.91г. | 5.407-149.1-04 |
| Зав.сек | Тычинин | | | |
| Нач.отд | Тюрин | | | |
| Н.контр. | Тычинин | | | |

Установка щита НКУ двустороннего обслуживания на перекрытии

| Стадия | Лист | Листов |
|---|---|---|
| Р | | 1 |

УГППКИ ТЯЖПРОМЭЛЕКТРОПРОЕКТ ХАРЬКОВ

Подпись и дата | Взам.инв.№

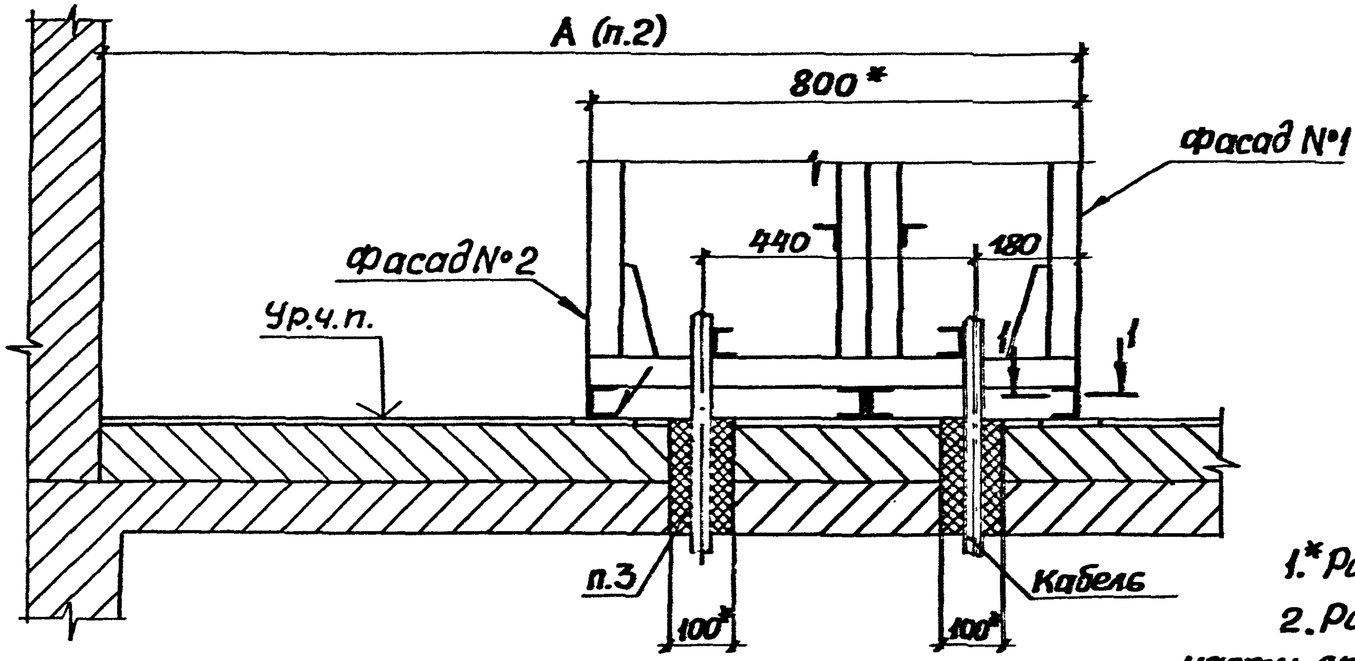


| Обозначение документа | Напряжение, В | Длина щита, м | А, мм |
|---|---|---|---|
| 5.407-149.1-05 | ниже 660 | до 7 | 1650 |
| -01 | | более 7 | 1850 |
| -02 | 660 и выше | — | 2150 |

1.* Размеры для справок.

2. Размер минимальный при условии, что токоведущие части отстоят от задней плоскости панели щита не более чем на 250мм.

3. Проем для кабелей и установку закладных изделий выполняет строительная организация. После протяжки и крепления всех кабелей электромонтажниками строительная организация заполняет проем легкопробиваемым составом, общая толщина которого должна быть не менее 200мм.

4. Панели с передним монтажом аппаратов и двухрядным расположением.

1-1 (1:4)

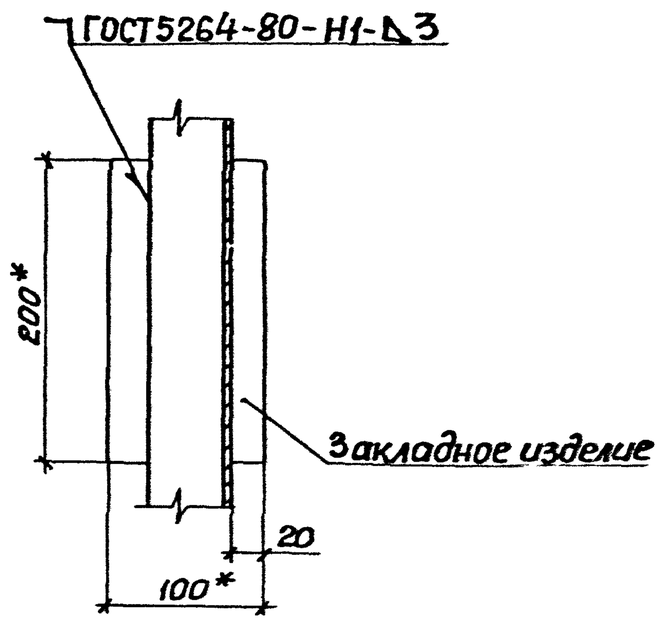


| | | | | |
|---|---|---|---|---|
| Разраб. | Курган | | 07.91 | 5.407-149.1-05 |
| Зав.сек. | Тычинин | | | |
| Нач.отд. | Тюрин | | | Установка щита НКУ двустороннего обслуживания на перекрытии у стены |
| Н.контр. | Тычинин | | | |

| Стадия | Лист | Листов |
|---|---|---|
| Р | | 1 |

УГППКИ ТЯЖПРОМЭЛЕКТРОПРОЕКТ ХАРЬКОВ



Копировал

Формат А3

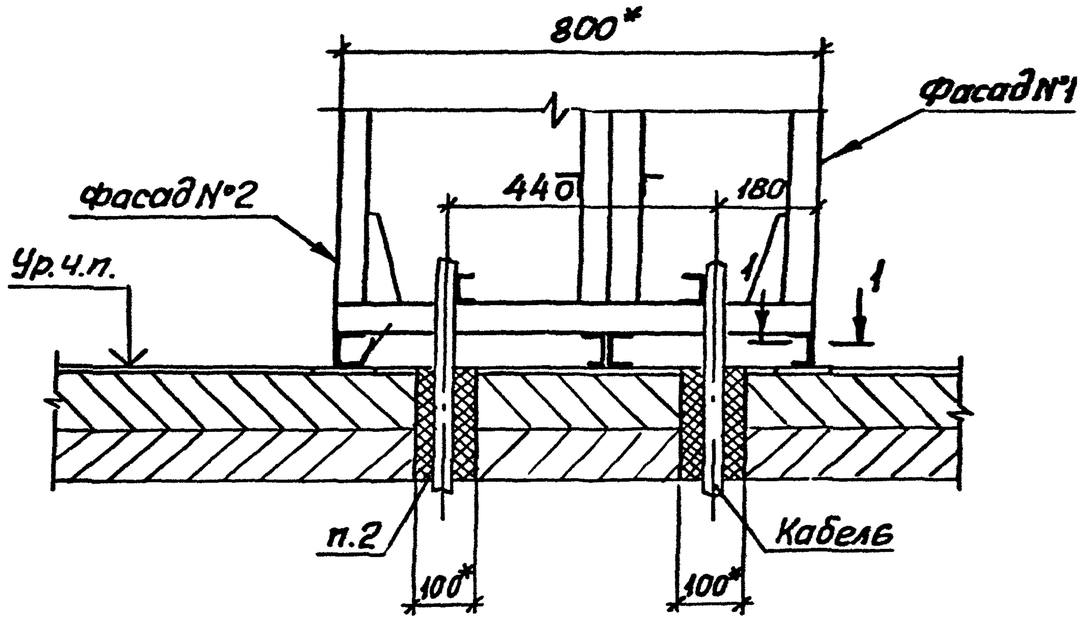


1-1 (1:4)

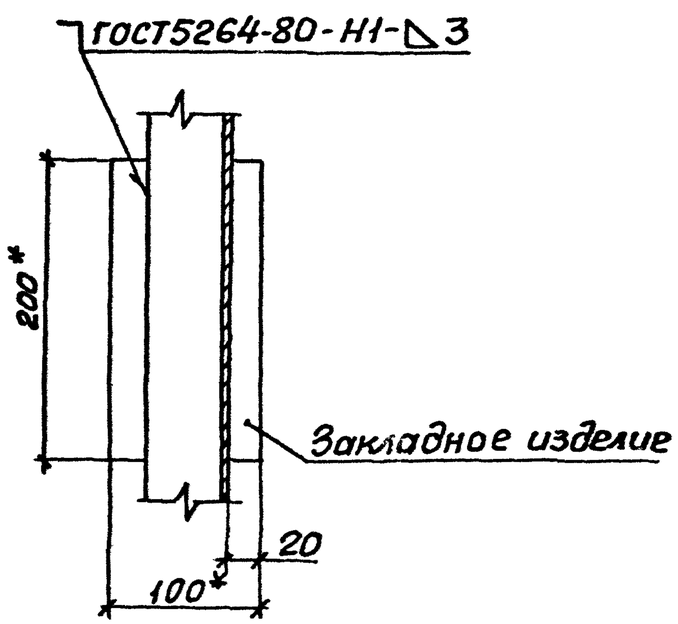


1.*Размеры для справок.

2. Проем для кабелей и установку закладных изделий выполняет строительная организация. После протяжки и крепления всех кабелей электромонтажниками строительная организация заполняет проем леекопробиваемым составом, общая толщина которого должна быть не менее 200 мм.

3. Панели с передним монтажом аппаратов и двухрядным расположением.

| | | | | |
|---|---|---|---|---|
| Разраб. | Курсан | | 07.91 | 5.407-149.1-06 |
| Зав.сек. | Тычинин | | | |
| Нач.отд. | Тюрин | | | |
| Н.контр. | Тычинин | | | |

Установка щита НКУ двустороннего обслуживания на перекрытии

| Стадия | Лист | Листов |
|---|---|---|
| Р | | 1 |

УГППКИ ТЯЖПРОМЭЛЕКТРОПРОЕКТ ХАРЬКОВ

25109-02 10

Копировал А.Г.

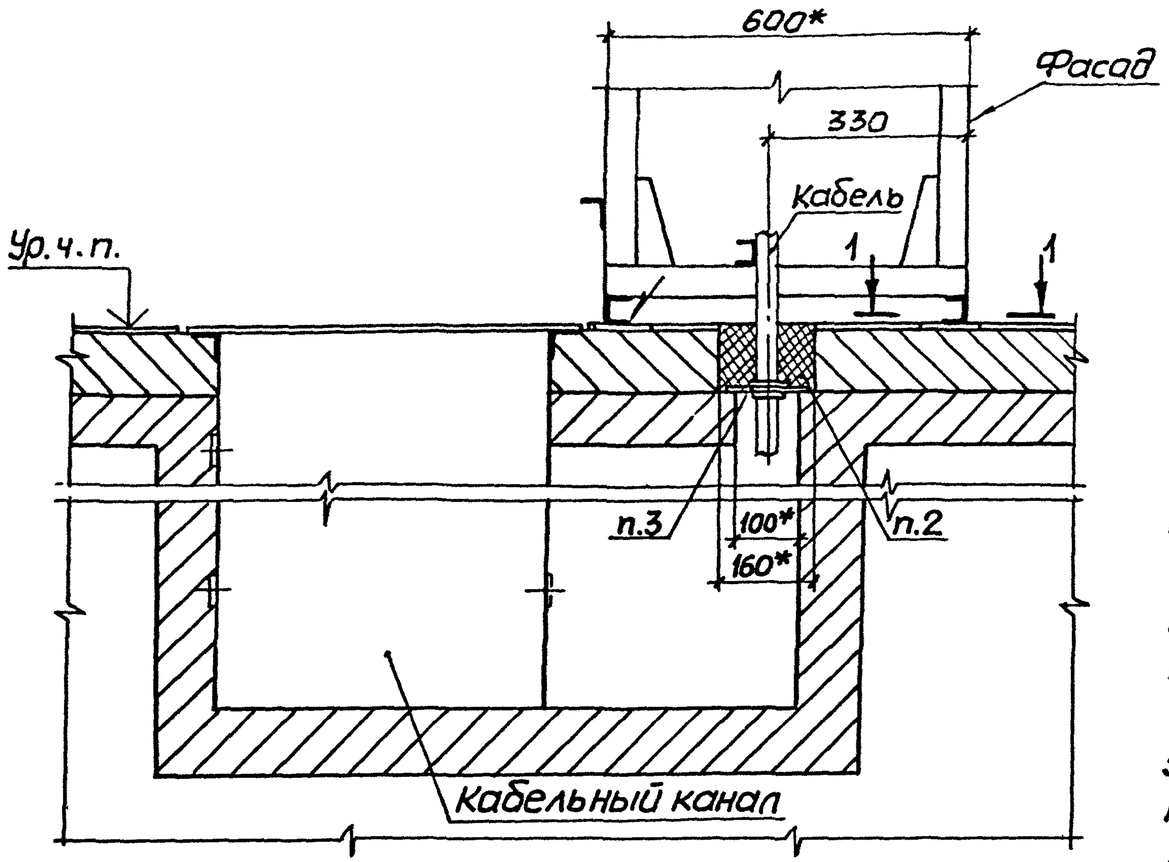


1-1(1:4)

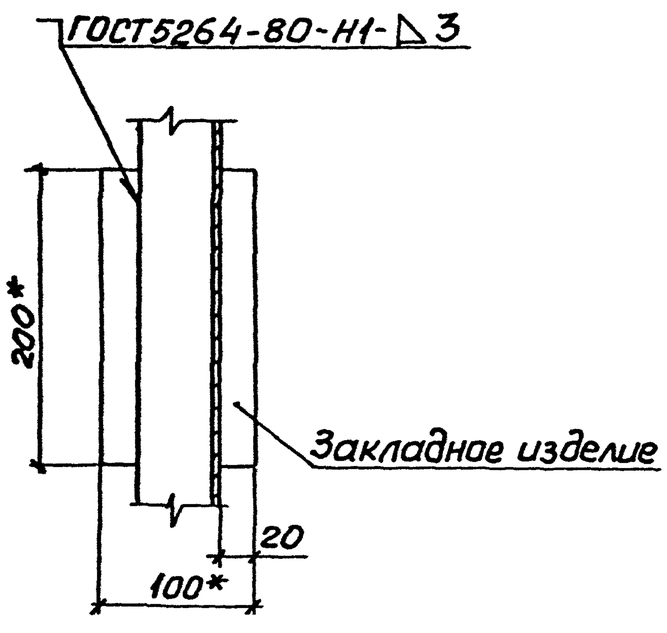


1.* Размеры для справок.

2. Проем для кабелей и установку закладных изделий выполняет строительная организация. После протяжки и крепления всех кабелей электромонтажниками строительная организация заполняет проем легкопробиваемым составом.

3. Обозначение заглушек и листов проходных (см. черт. 5.407-149.1-24 ... 5.407-149.1-30) и их количество определяются в проекте и указываются на чертеже расположения щита НКУ.

4. Панели с передним монтажом аппаратов.

| | | | | | | |
|---|---|---|---|---|---|---|
| Разраб. | Курган | | 07.91г | 5.407-149.1-07 | | |
| Зав.сек. | Тычинин | | | Установка щита НКУ одностороннего обслуживания на полу с кабельным каналом сзади | Стадия | Лист | Листов |
| Нач.отд. | Тюрин | | | | Р | | 1 |
| Н.контр. | Тычинин | | | | УГППКИ ТяжпромэлектропроектХарьков | | |

25109-02 11 Копировал Формат А3

Инв.№ подл. | Подпись и дата | Взам.инв.№

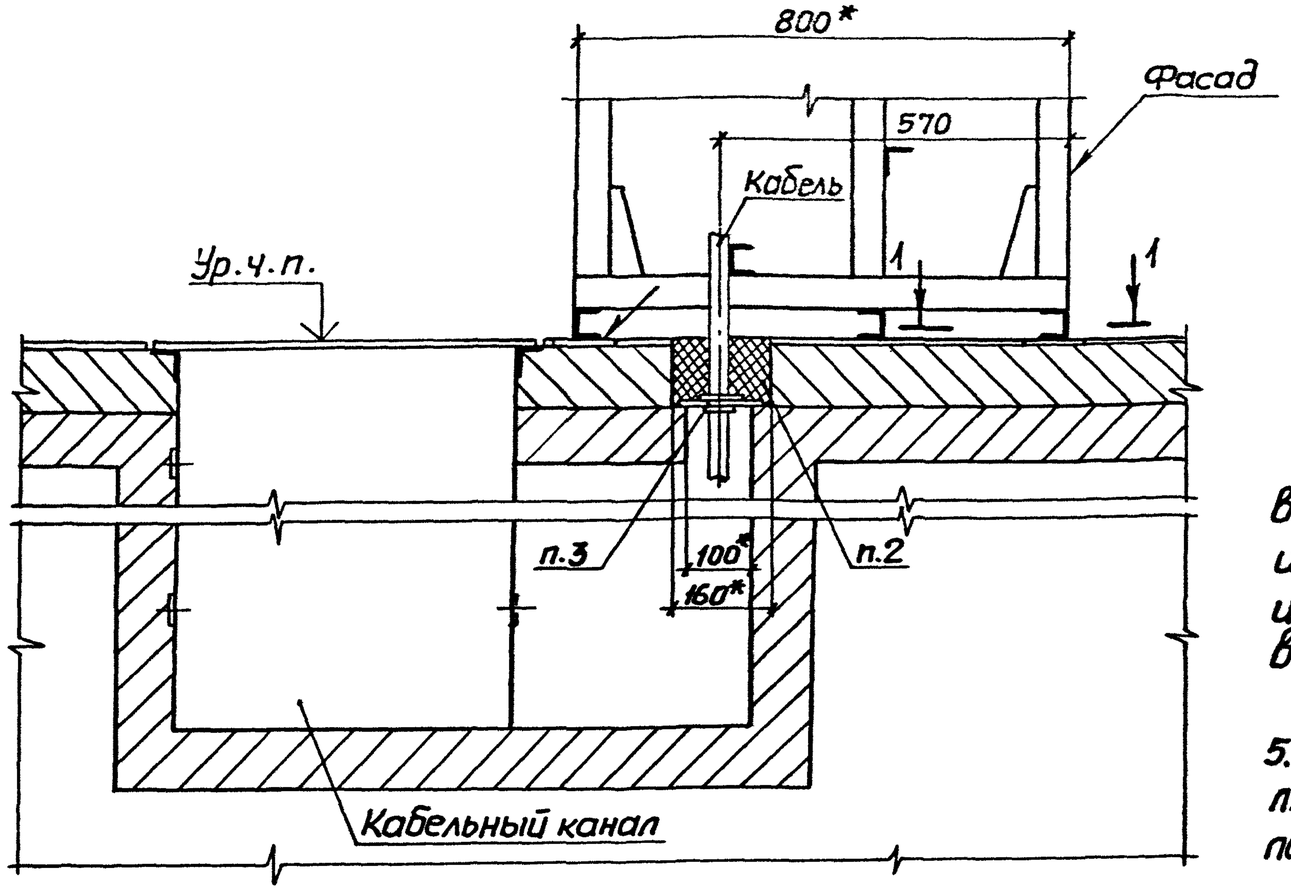


1-1 (1:4)

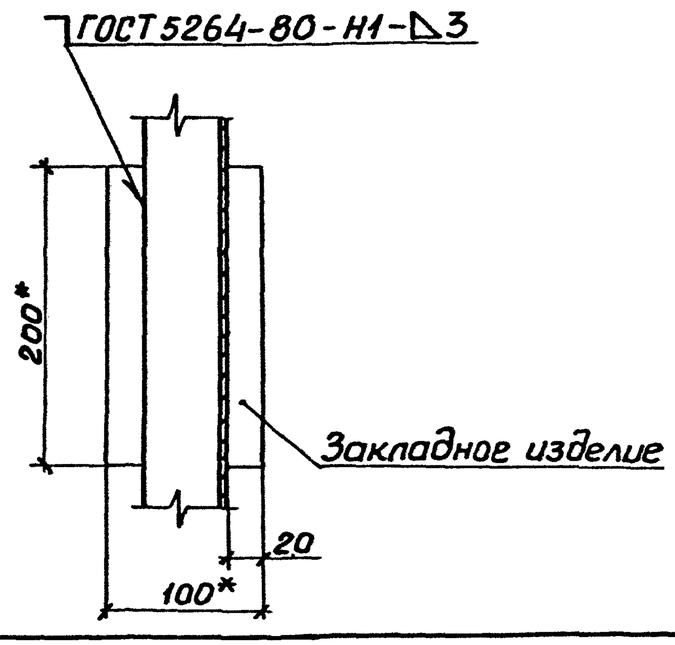


1.* Размеры для справок.

2. Проем для кабелей и установку закладных изделий выполняет строительная организация. После протяжки и крепления всех кабелей электромонтажниками строительная организация заполняет проем легкопробиваемым составом.

3. Обозначение заглушек и листов проходных (см. черт. 5.407-149.1-24... 5.407-149.1-30) и их количество определяются в проекте и указываются на чертеже расположения щита НКУ.

4. Панели с задним монтажом аппаратов.

| | | | | |
|---|---|---|---|---|
| Разраб. | Курган | | 07.91 | 5.407-149.1-08 |
| Зав.сек. | Тычинин | | | |
| Нач.отд. | Тюрин | | | Установка щита НКУ двустороннего обслуживания на полу с кабельным каналом сзади |
| Н.контр. | Тычинин | | | |

| Стадия | Лист | Листов |
|---|---|---|
| Р | | 1 |

УГППКИ ТЯЖПРОМЭЛЕКТРОПРОЕКТ ХАРЬКОВ

Инв.N подл. | Подпись и дат.

Копировал Лаз 25109-02 12

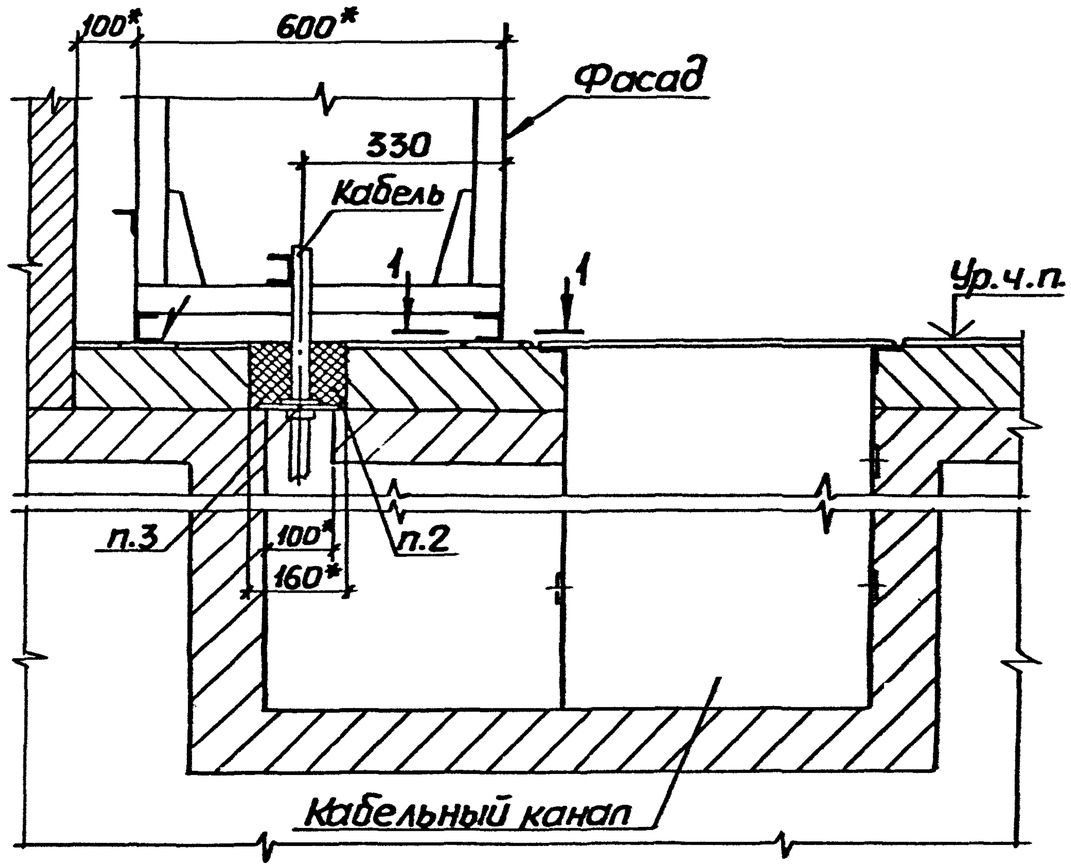


1-1(1:4)

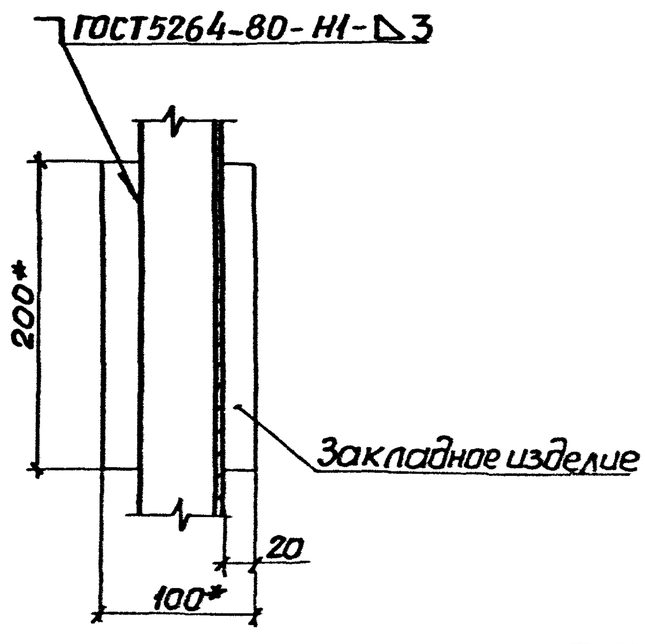


1.* Размеры для справок.

2. Проем для кабелей и установку закладных изделий выполняет строительная организация. После протяжки и крепления всех кабелей электромонтажниками строительная организация заполняет проем легкопробиваемым составом.

3. Обозначение заглушек и листов проходных (см. черт. 5.407-149.1-24 ...5.407-149.1-30) и их количество определяются в проекте и указываются на чертеже расположения щита НКУ.

4. Панели с передним монтажом аппаратов.

| | | | | |
|---|---|---|---|---|
| Разраб. | Курган | | 07.91г. | 5.407-149.1-09 |
| Зав.сек. | Тычинин | | | |
| Нач.отд. | Тюрин | | | |
| Н.контр. | Тычинин | | | |

Установка щита НКУ одностороннего обслуживания на полу с кабельным каналом спереди у стены

| Стадия | Лист | Листов |
|---|---|---|
| Р | | 1 |

УГППКИ ТЯЖПРОМЭЛЕКТРОПРОЕКТ ХАРЬКОВ

Инв.№ подл. | Подпись и дата | Взам.инв.№

25109-02 13 Копировал Лаб

Формат А2

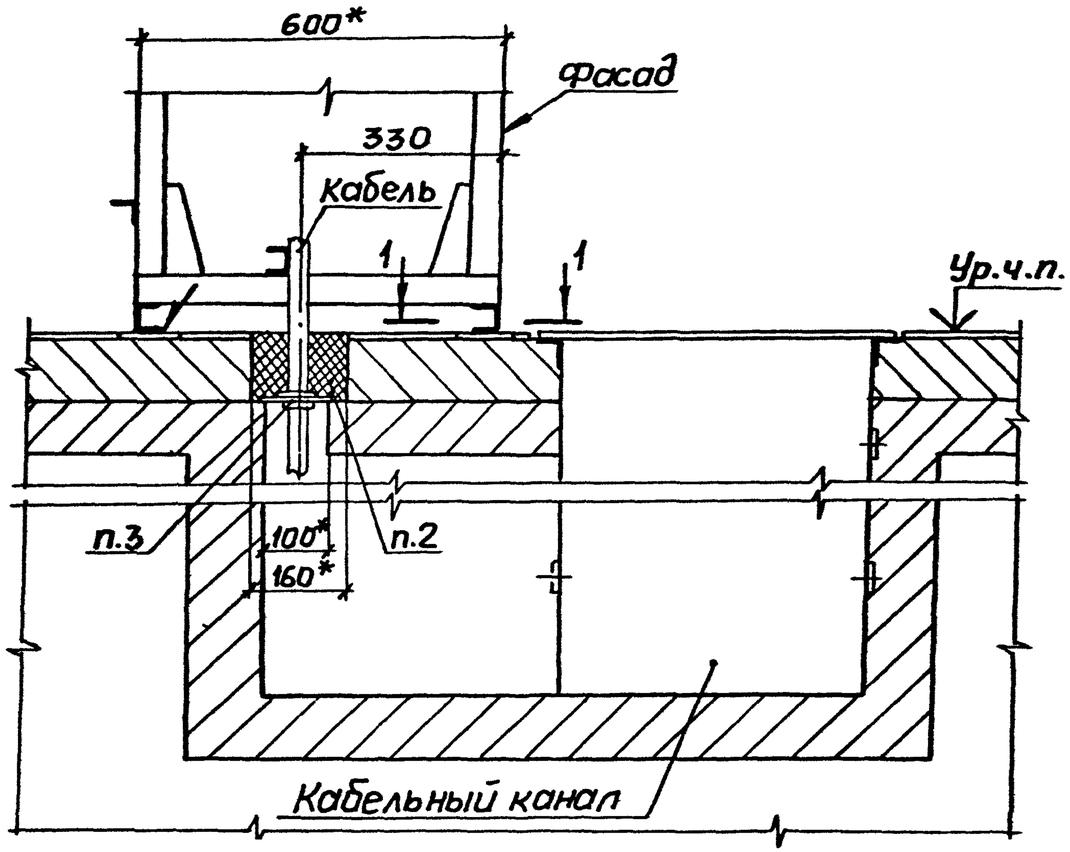


1-1(1:4)

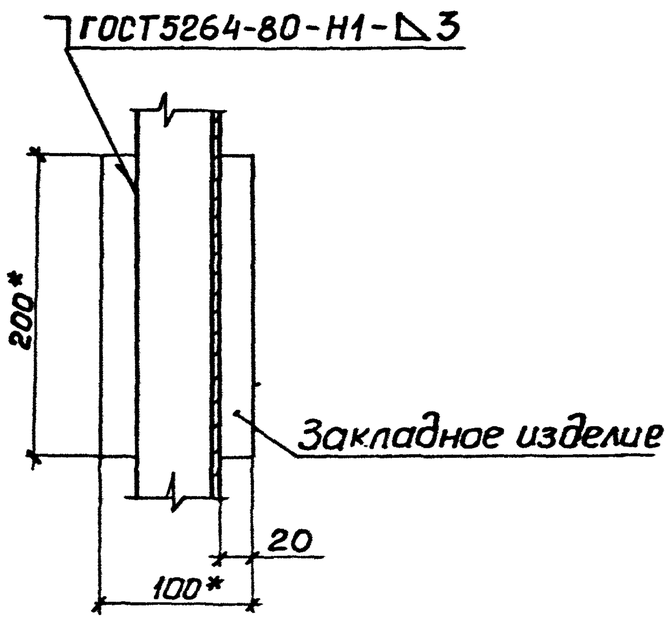


1* Размеры для справок.

2. Проем для кабелей и установку закладных изделий выполняет строительная организация. После протяжки и крепления всех кабелей электромонтажниками строительная организация заполняет проем легкопробиваемым составом.

3. Обозначение заглушек и листов проходных (см. черт. 5.407-149.1-24 ...5.407-149.1-30) и их количество определяются в проекте и указываются на чертеже расположения щита НКУ.

4. Панели с передним монтажом аппаратов.

| | | | | |
|---|---|---|---|---|
| Разраб. | Курган | | 07.91 | 5.407-149.1-10 |
| Зав.сек. | Тычинин | | | |
| Нач.отд. | Тюрин | | | |
| Н.контр. | Тычинин | | | Установка щита НКУ одностороннего обслуживания на полу с кабельным каналом спереди |

| Стадия | Лист | Листов |
|---|---|---|
| Р | | 1 |

УГППКИ ТЯЖПРОМЭЛЕКТРОПРОЕКТ ХАРЬКОВ

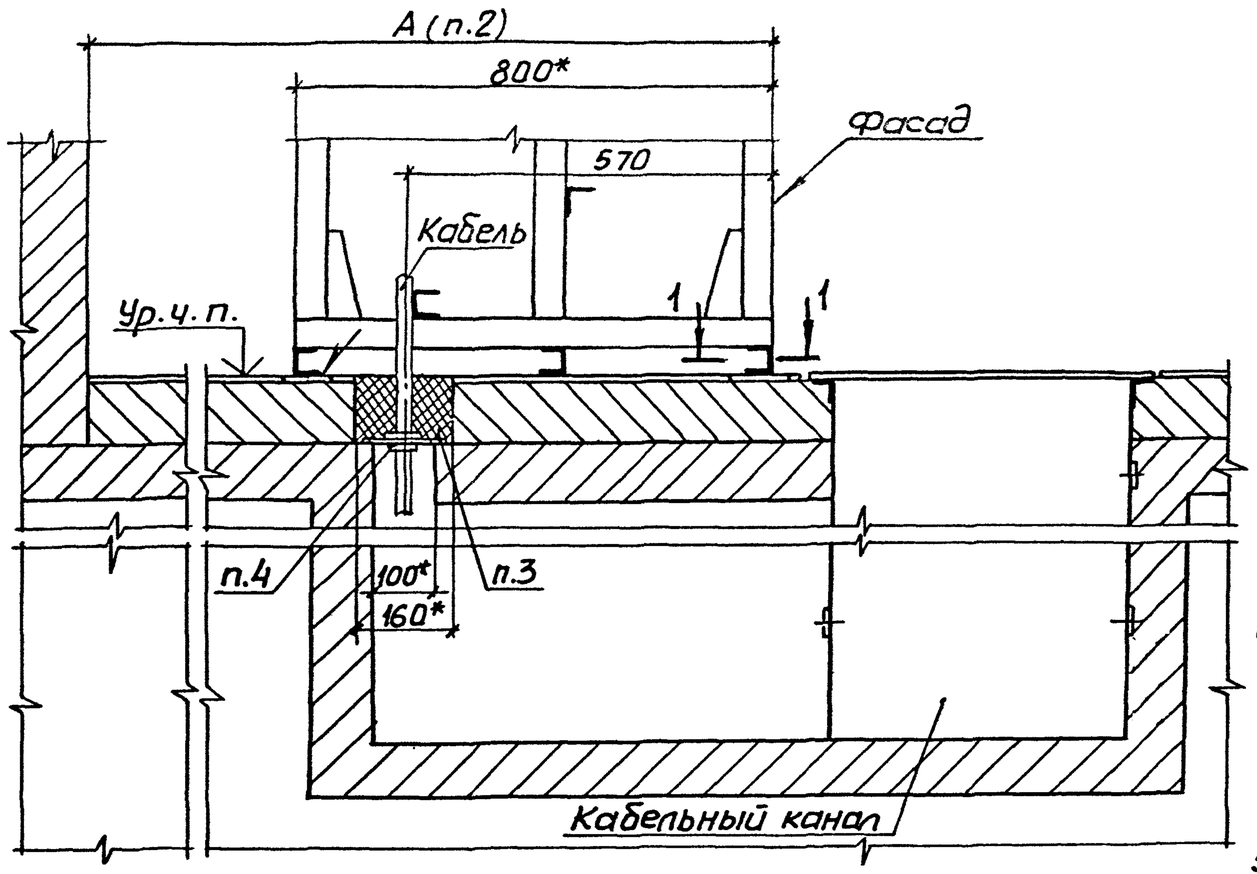


1-1 (1:4)

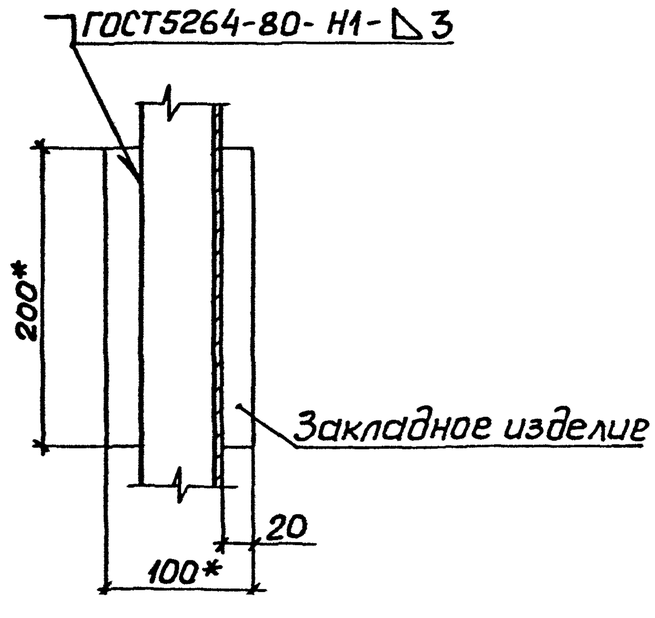


| Обозначение документа | Напряжение, В | Длина щита, м | А, мм |
|---|---|---|---|
| 5.407-149.1-11 | ниже 660 | до 7 | 1600 |
| -01 | | более 7 | 1750 |
| -02 | 660 и выше | — | 2050 |

1.* Размеры для справок.

2. Размер минимальный при условии, что токоведущие части отстоят от задней плоскости панели щита не более, чем на 200мм.

3. Проем для кабелей и установку закладных изделий выполняет строительная организация. После протяжки и крепления всех кабелей электромонтажниками строительная организация заполняет проем легкопробиваемым составом.

4. Обозначение заглушек и листов проходных (см. черт. 5.407-149.1-24 ... 5.407-149.1-30) и их количество определяются в проекте и указываются на чертеже расположения щита НКУ.

5. Панели с задним монтажом аппаратов

| | | | | |
|---|---|---|---|---|
| Разраб. | Курган | | 07.91 | 5.407-149.1-11 |
| Зав.сек. | Тычинин | | | |
| Нач.отд. | Тюрин | | | |
| | | | | Установка щита НКУ двустороннего обслуживания на полу с кабельным |

| Стадия | Лист | Листов |
|---|---|---|
| Р | | 1 |

УГППКИ ТЯЖПРОМЭЛЕКТРОПРОЕКТ

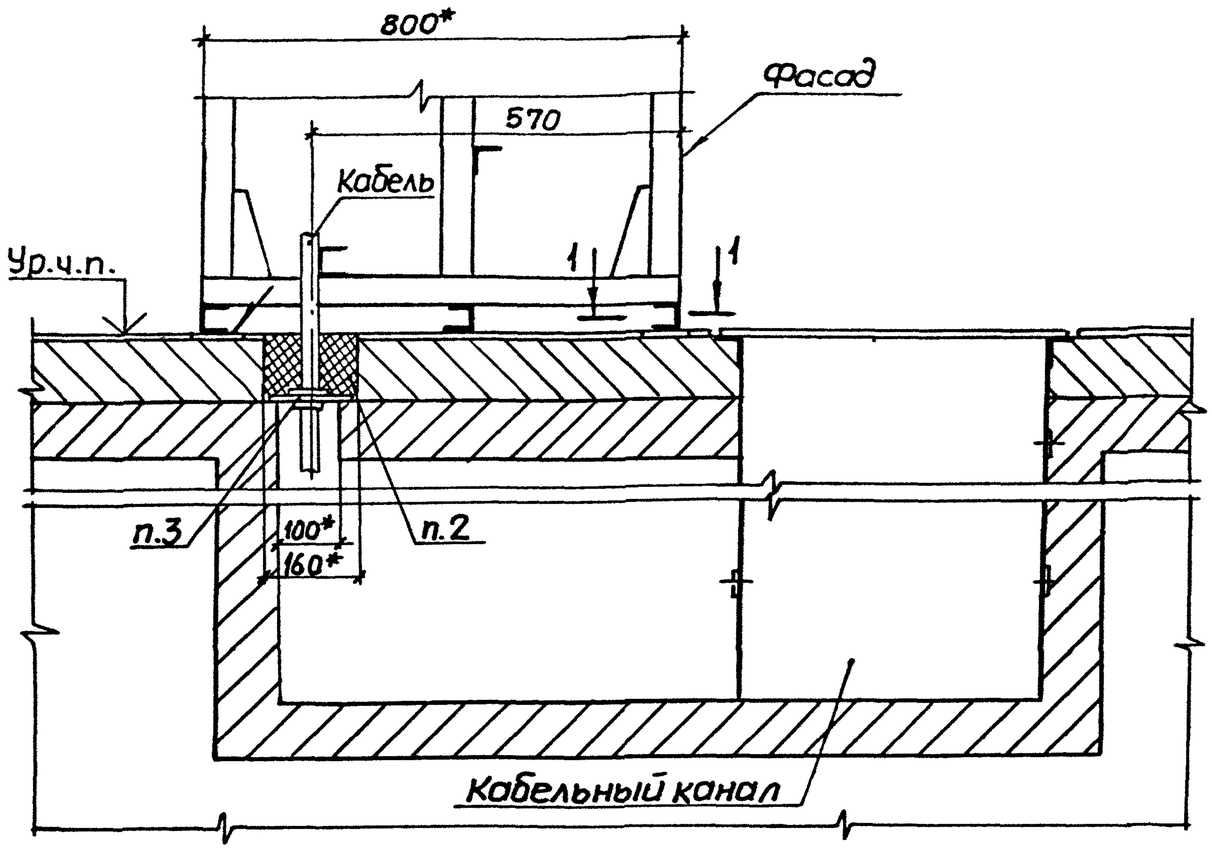


1-1 (1:4)

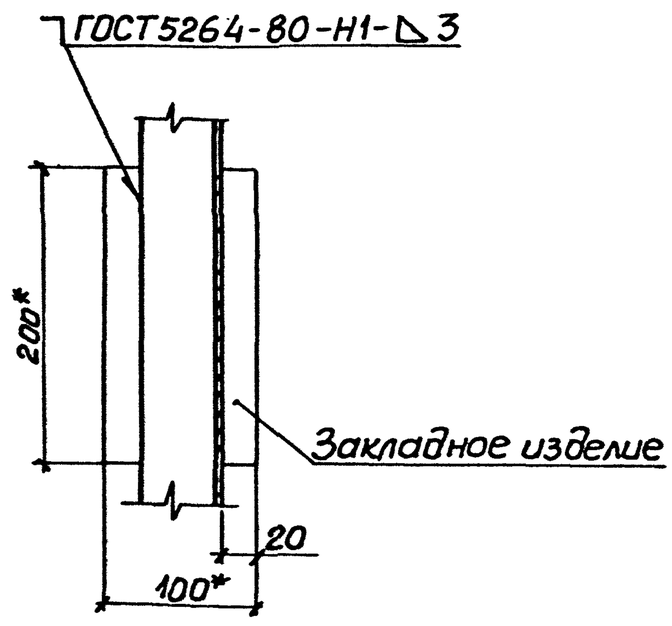


1* Размеры для справок.

2. Проем для кабелей и установку закладных изделий выполняет строительная организация. После протяжки и крепления всех кабелей электромонтажниками строительная организация заполняет проем легкопробиваемым составом.

3. Обозначение заглушек и листов проходных (см. черт. 5.407-149.1-24 ...5.407-149.1-30 ) и их количество определяются в проекте и указываются на чертеже расположения щита НКУ.

4. Панели с задним монтажом аппаратов.

| | | | | |
|---|---|---|---|---|
| Разраб. | Курган | | 07.91 | 5.407-149.1-12 |
| Зав.сек. | Тычинин | | | |
| Нач.отд. | Тюрин | | | |
| | | | | Установка щита НКУ двустороннего обслуживания на полус кабельным каналом спереди |
| | | | | Стадия: Р; Лист: ; Листов: 1 |
| | | | | УГППКИ ТЯЖПРОМЭЛЕКТРОПРОЕКТ ХАРЬКОВ |

Подпись и дата | Взам. инв. №

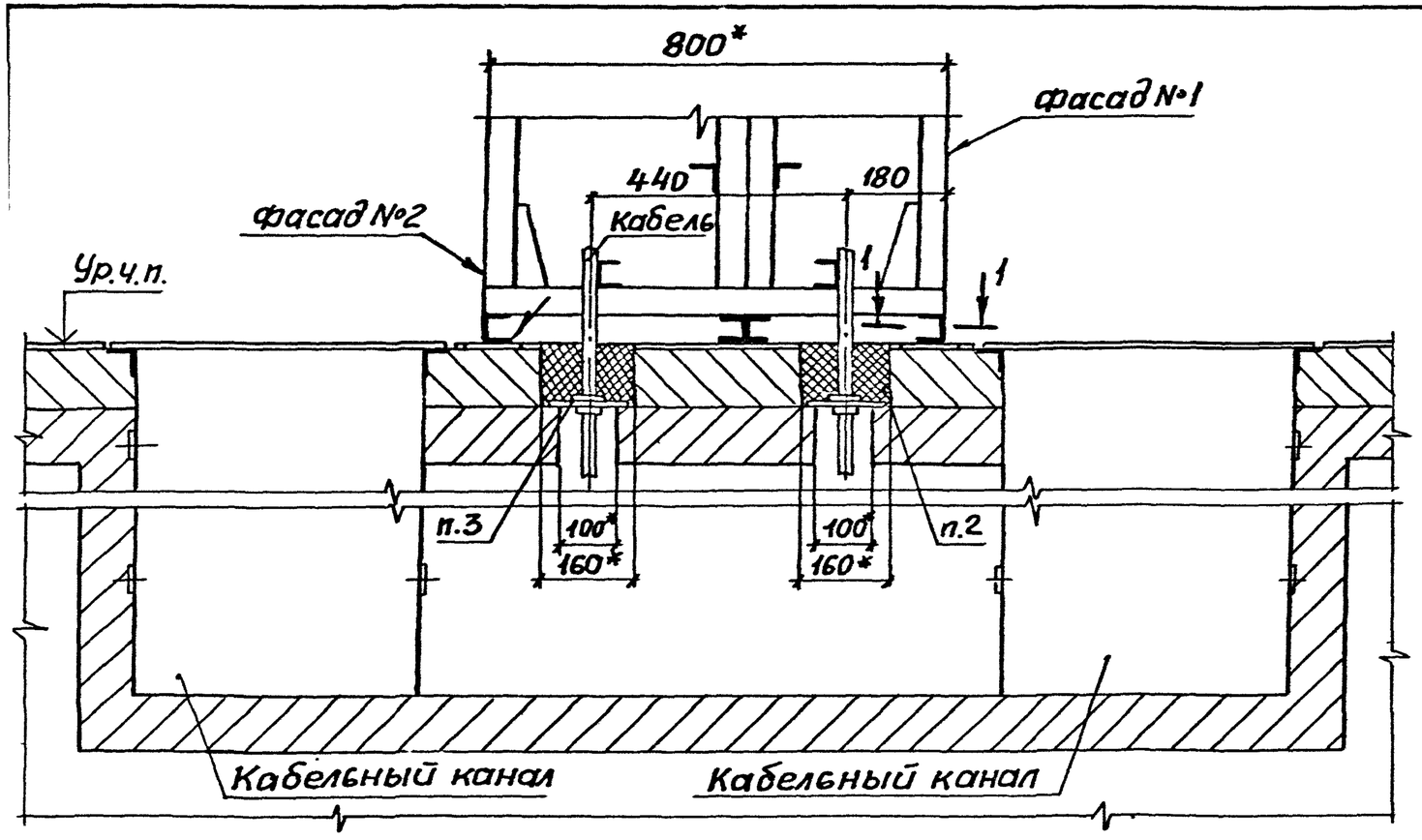


1-1(1:4)

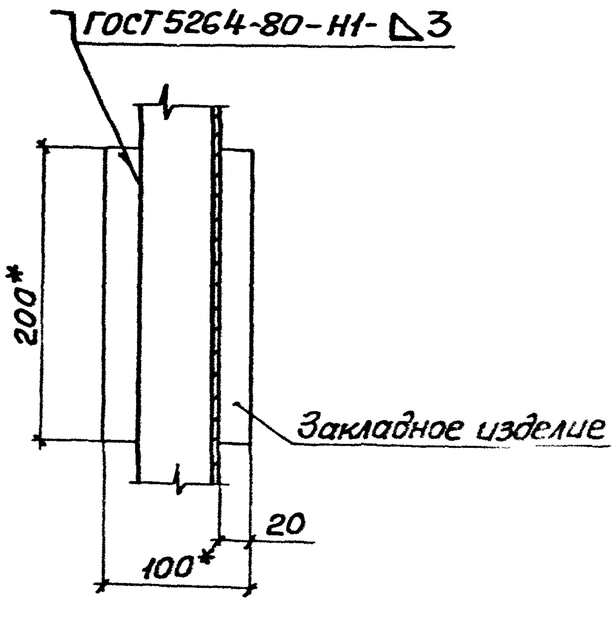


1.* Размеры для справок.

2. Проем для кабелей и установку закладных изделий выполняет строительная организация. После протяжки и крепления всех кабелей электромонтажниками строительная организация заполняет проем легкопробиваемым составом.

3. Обозначение заглушек и листов проходных (см. черт. 5.407-149.1-24... 5.407-149.1-30) и их количество определяются в проекте и указываются на чертеже расположения щита НКУ.

4. Панели с передним монтажом аппаратов и двухрядным расположением.

| | | | | | | |
|---|---|---|---|---|---|---|
| Разраб. | Курган | | 07.91 | 5.407-149.1-13 | | |
| Зав.сек. | Тычинин | | | | | |
| Нач.отд. | Тюрин | | | Установка щита НКУ двустороннего обслуживания на полу с кабель- | Стадия | Лист | Лист |
| | | | | | Р | | 1 |
| | | | | | УГППКИ | | |

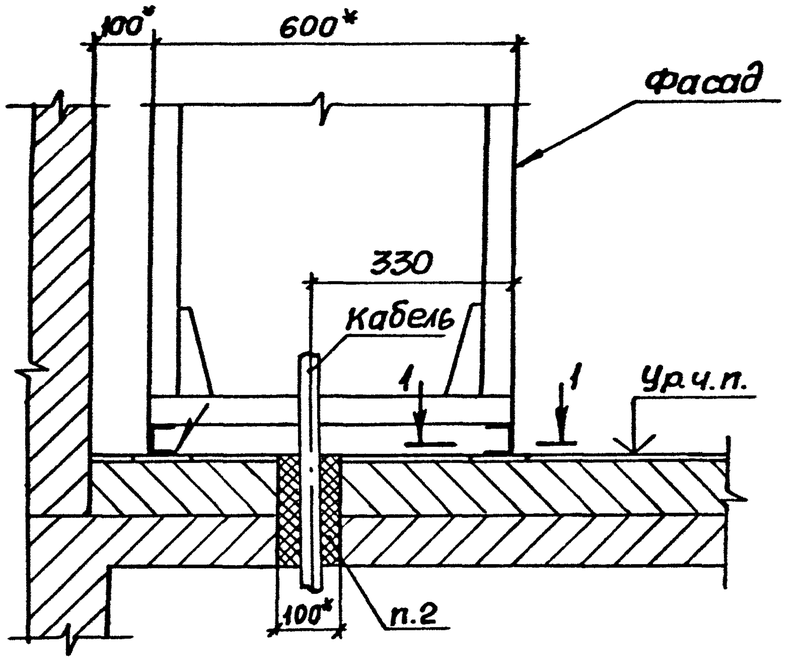


1-1 (1:4)

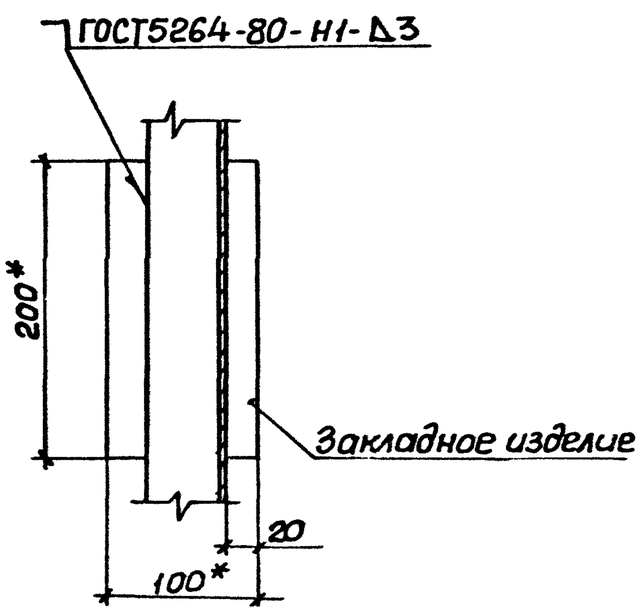


1.* Размеры для справок.

2. Проем для кабелей и установку закладных изделий выполняет строительная организация. После протяжки и крепления всех кабелей электромонтажниками строительная организация заполняет проем легкопробиваемым составом, общая толщина которого должна быть не менее 200мм.

| | | | | |
|---|---|---|---|---|
| Разраб. | Курган | | 07.91 | 5.407-149.1-14 |
| Зав.сек. | Тычинин | | | |
| Нач.отд. | Тюрин | | | |

Установка щита сопротивления НКУ одностороннего обслуживания на

| Стадия | Лист | Листов |
|---|---|---|
| Р | | 1 |

УГППКИ ТЯЖПРОМЭЛЕКТРОПРОЕКТ

Подпись и дата | Инв.№ подл.

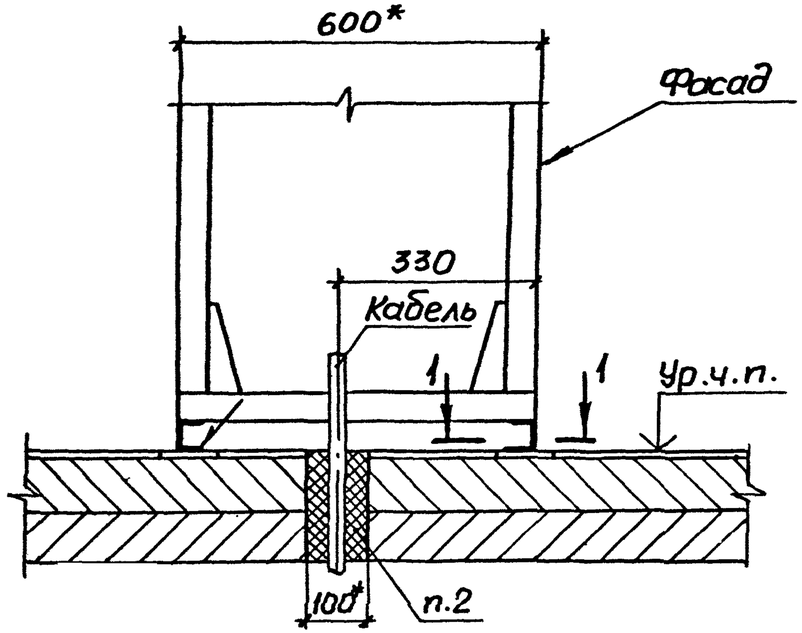


1-1(1:4)

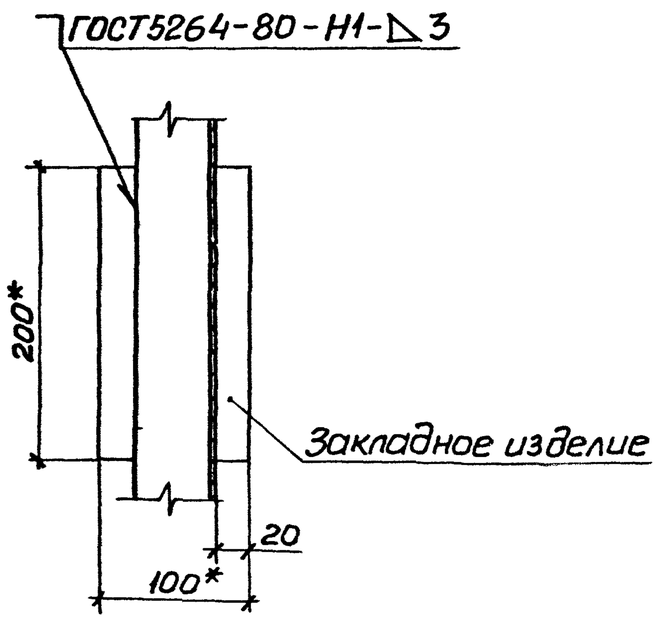


1* Размеры для справок.

2. Проем для кабелей и установку закладных изделий выполняет строительная организация. После протяжки и крепления всех кабелей электромонтажниками строительная организация заполняет проем легкопробиваемым составом, общая толщина которого должна быть не менее 200 мм.

| | | | | | | |
|---|---|---|---|---|---|---|
| Разраб. | Курган | | 07.11. | 5.407-149.1-15 | | |
| Зав.сек. | Тычинин | | | | | |
| Нач. отд. | Тюрин | | | Установка щита сопротивлений НКУ одностороннего обслуживания на перекрытии | Стадия | Лист | Листов |
| | | | | | Р | | 1 |
| | | | | | УГППКИ ТЯЖПРОМЭЛЕКТРОПРОЕКТ ХАРЬКОВ | | |
| Н.контр. | Тычинин | | | | | | |

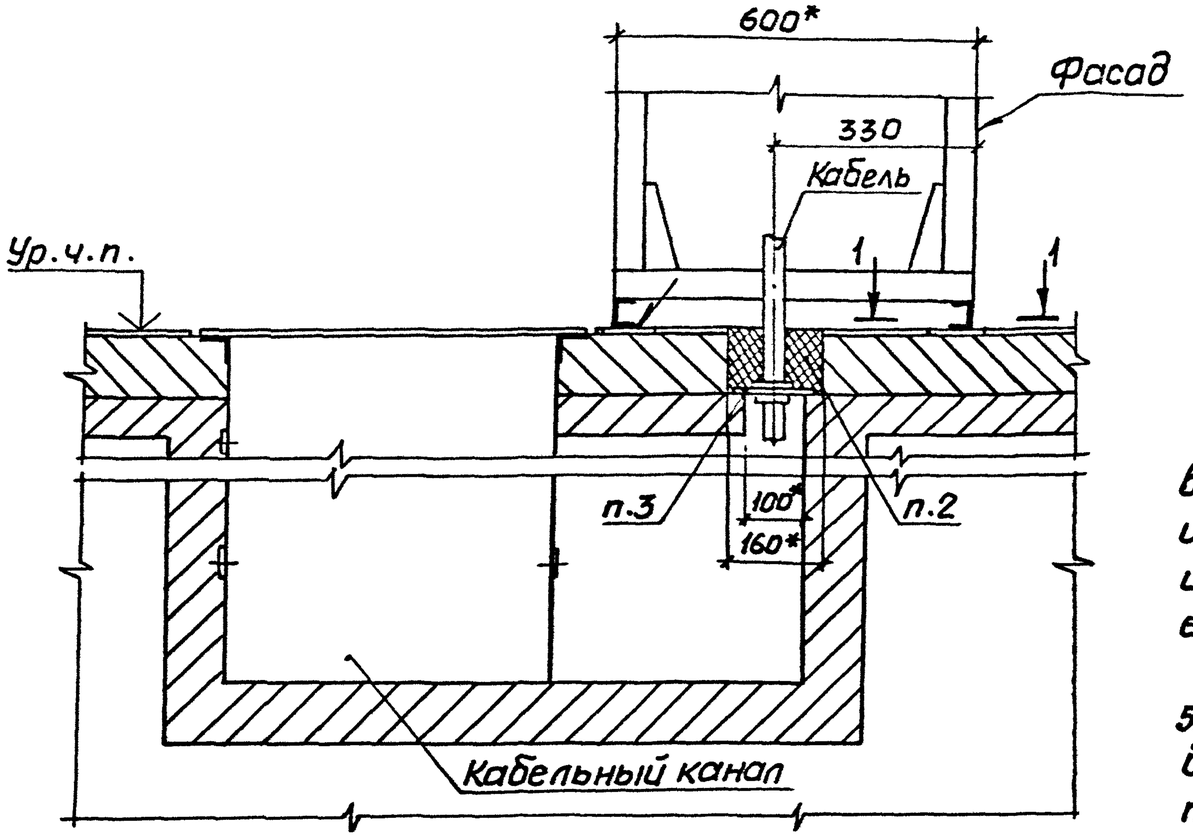


1-1(1:4)

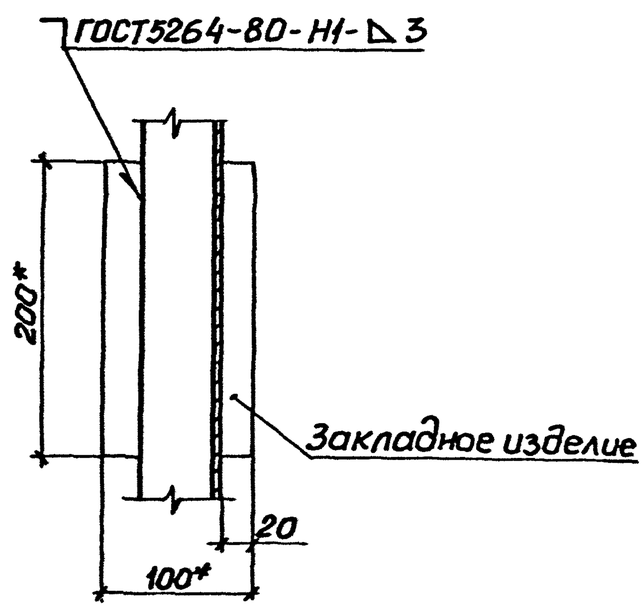


1.* Размеры для справок.

2. Проем для кабелей и установку закладных изделий выполняет строительная организация. После протяжки и крепления всех кабелей электромонтажниками строительная организация заполняет проем легкопробиваемым составом.

3. Обозначение заглушек и листов проходных (см. черт. 5.407-149.1-24 ... 5.407-149.1-30) и их количество определяются в проекте и указываются на чертеже расположения щита сопротивлений НКУ.

| | | | | |
|---|---|---|---|---|
| Разраб. | Курган | | 07.91 | 5.407-149.1-16 |
| Зав.сек. | Тычинин | | | |
| Начальн. | Тюрин | | | |
| Н.контр. | Тычинин | | | |

Установка щита сопротивлений НКУ одностороннего обслуживания на полу с кабельным каналом сзади

| Стадия | Лист | Листов |
|---|---|---|
| Р | | 1 |

УГППКИ ТЯЖПРОМЭЛЕКТРОПРОЕКТ ХАРЬКОВ

| Взам.инв. | Подпись и дата | Инв. № подл. |
|---|---|---|
| | | |

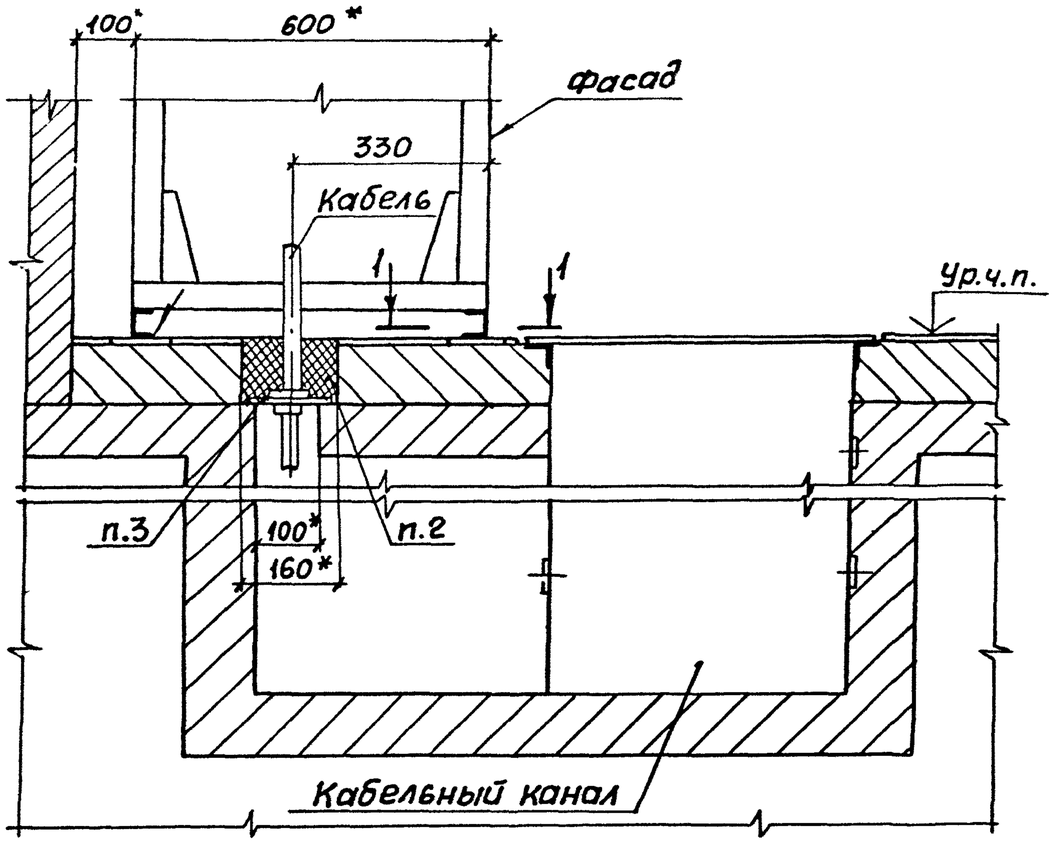


1-1 (1:4)

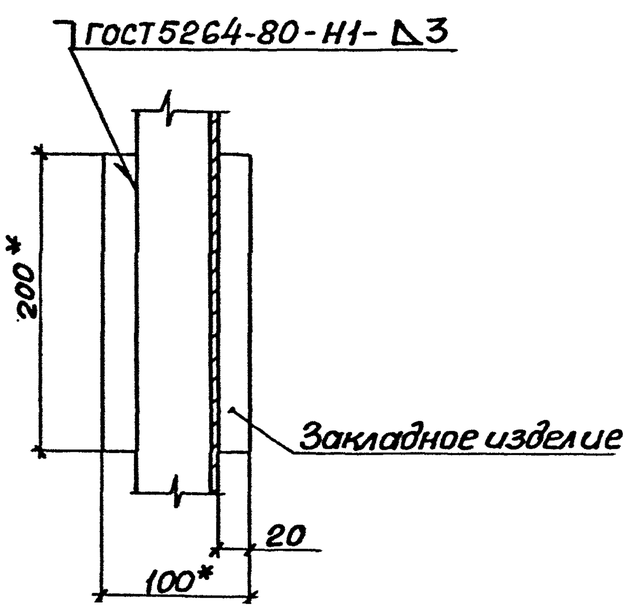


1.* Размеры для справок.

2. Проем для кабелей и установку закладных изделий выполняет строительная организация. После протяжки и крепления всех кабелей электромонтажниками строительная организация заполняет проем легкопробиваемым составом.

3. Обозначение заглушек и листов проходных (см. черт. 5.407-149.1-24 ...5.407-149.1-30) и их количество определяются в проекте и указываются на чертеже расположения щита сопротивлений НКУ.

| | | | | | | |
|---|---|---|---|---|---|---|
| Разраб. | Курган | | 07.91г. | 5.407-149.1-17 | | |
| Зав.сек. | Тычинин | | | | | |
| Нач.отд. | Тюрин | | | Установка щита сопротивлений НКУ одностороннего обслуживания на полу с ка- | Стадия | Лист | Листов |
| | | | | | Р | | 1 |
| | | | | УГППКИ ТЯЖПРОМЭЛЕКТРОПРОЕКТ | | | |

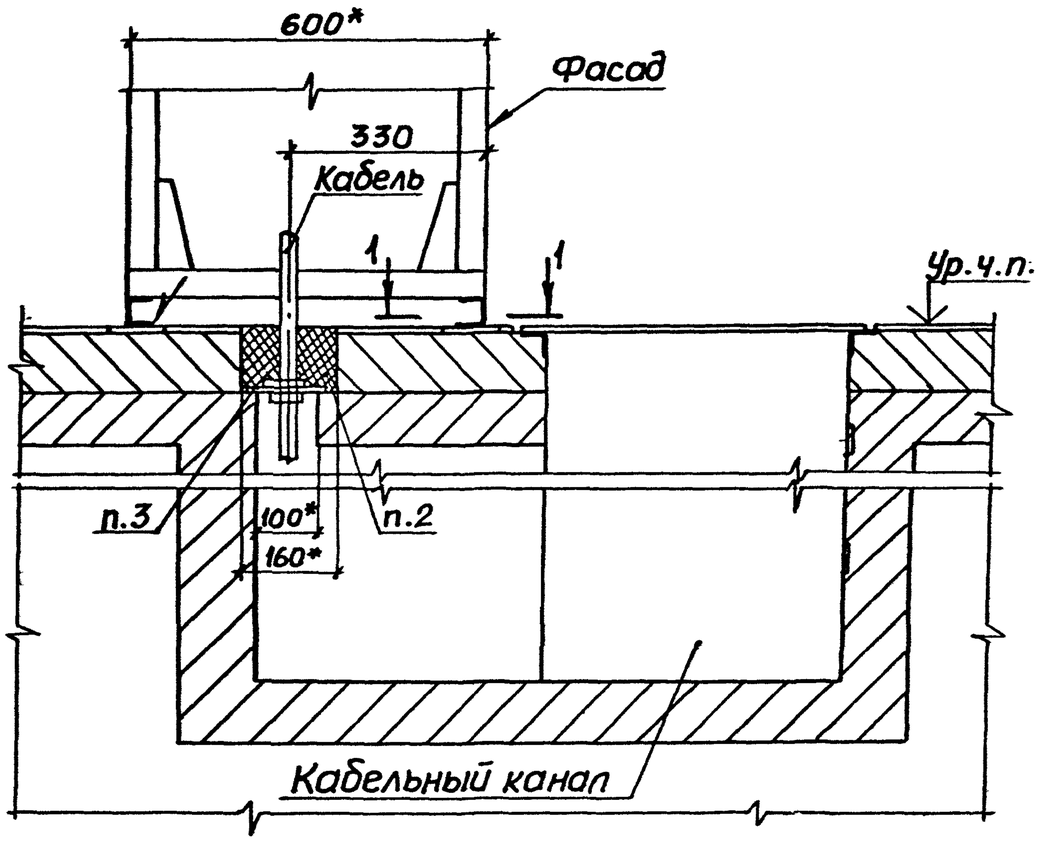


1-1(1:4)

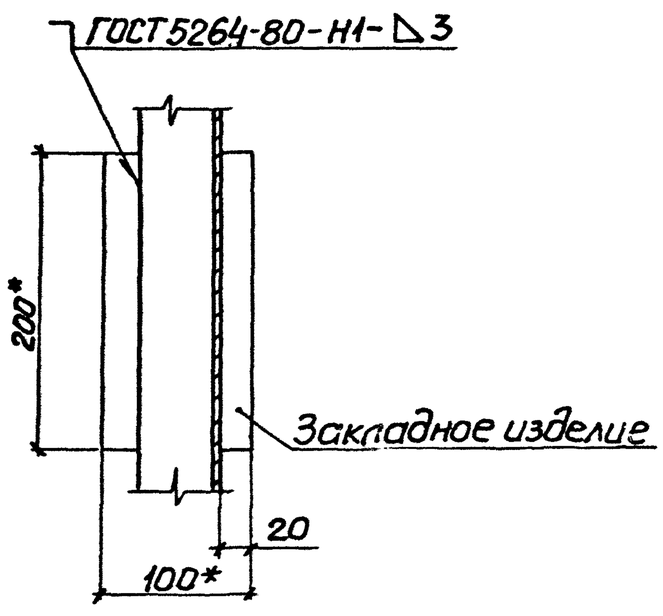


1* Размеры для справок.

2. Проем для кабелей и установку закладных изделий выполняет строительная организация. После протяжки и крепления всех кабелей электромонтажниками строительная организация заполняет проем легкопробиваемым составом.

3. Обозначение заглушек и листов проходных (см. черт. 5.407-149.1-24 ... 5.407-149.1-30) и их количество определяются в проекте и указываются на чертеже расположения щита сопротивлений НКУ.

| | | | | |
|---|---|---|---|---|
| Разраб. | Курган | | 07.91г. | 5.407-149.1-18 |
| Зав.сек. | Тычинин | | | Установка щита сопротивлений НКУ одностороннего обслуживания на полу с кабельным каналом спереди |
| Нач.отд. | Тюрин | | | Стадия: Р; Лист: ; Листов: 1 |
| | | | | УГППКИ ТЯЖПРОМЭЛЕКТРОПРОЕКТ ХАРЬКОВ |

Инв.№ подл. | Подпись и дата | Взам.инв.№

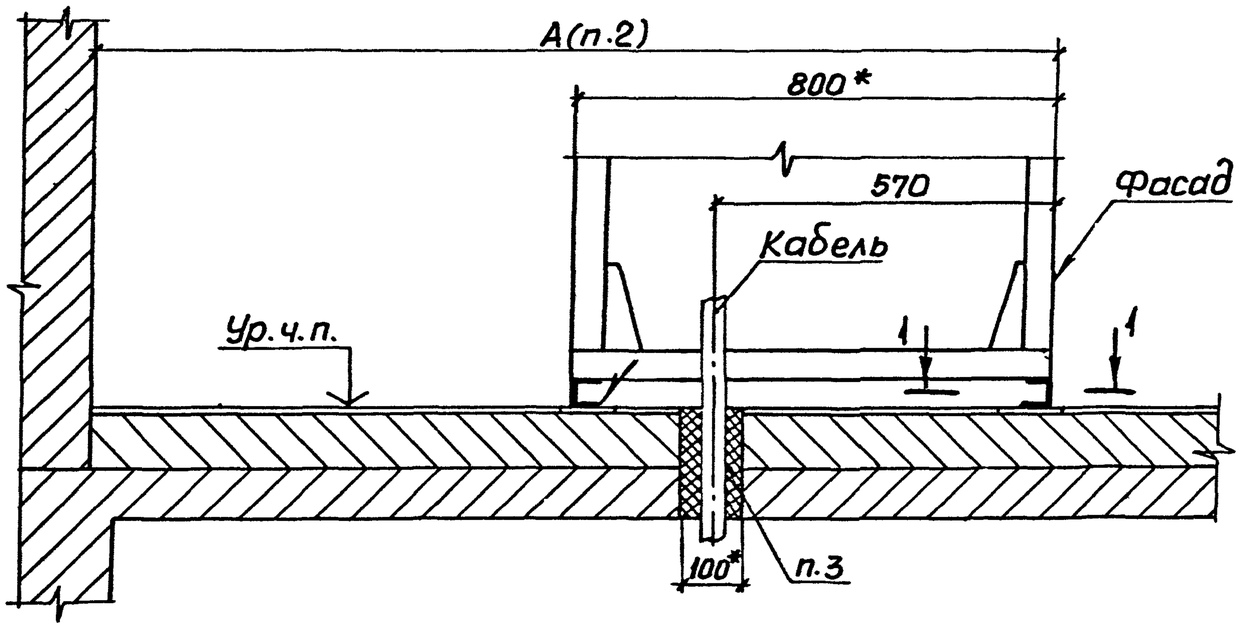


| Обозначение документа | Напряжение, В | Длина щита, м | А, мм |
|---|---|---|---|
| 5.407-149.1-19 | ниже 660 | до 7 | 1600 |
| -01 | | более 7 | 1800 |
| -02 | 660 и выше | — | 2100 |

1.* Размеры для справок.

2. Размер минимальный при условии, что токоведущие части отстоят от передней плоскости щита не менее, чем на 200мм.

3. Проем для кабелей и установку закладных изделий выполняет строительная организация. После протяжки и крепления всех кабелей электромонтажниками строительная организация заполняет проем легкопробиваемым составом, общая толщина которого должна быть не менее 200мм.

1-1(1:4)

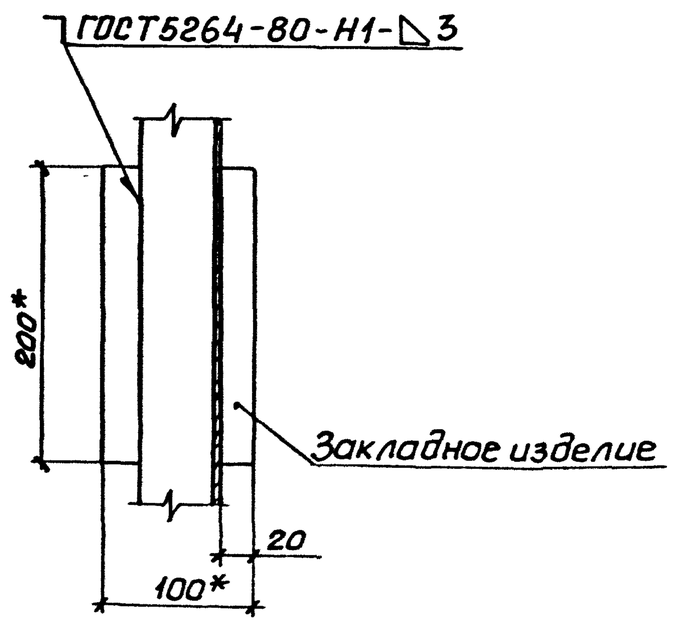


| | | | | |
|---|---|---|---|---|
| Разраб. | Курган | | 07.91 | 5.407-149.1-19 |
| Зав.сек. | Тычинин | | | |
| Нач.отд. | Тюрин | | | |
| Н.контр. | Тычинин | | | Установка щита сопротивлений НКУ двустороннего обслуживания на перекрытии и стены |

| Стадия | Лист | Листов |
|---|---|---|
| Р | | 1 |

УГППКИ ТЯЖПРОМЭЛЕКТРОПРОЕКТ ХАРЬКОВ

Инв.N подл. | Подпись и дата | Взам.инв.N

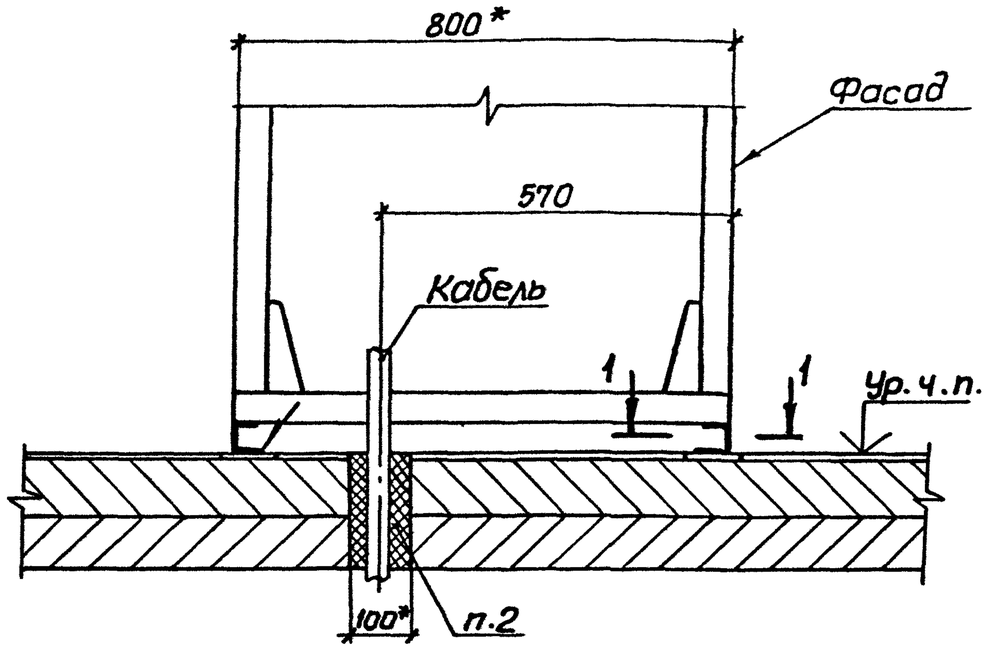


1-1(1:4)

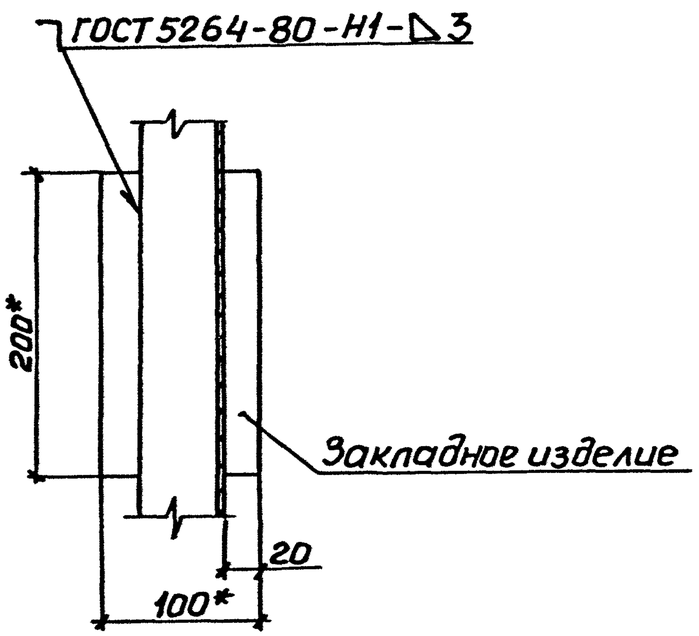


1*Размеры для справок.

2. Проем для кабелей и установку закладных изделий выполняет строительная организация. После протяжки и крепления всех кабелей электромонтажниками строительная организация заполняет проем легкопробиваемым составом, общая толщина которого должна быть не менее 200мм.

| | | | | | | |
|---|---|---|---|---|---|---|
| Разраб | Курган | | 07.91 | 5.407-149.1-20 | | |
| Зав.сек. | Тычинин | | | Установка щита сопротивлений НКУ двустороннего обслуживания на перекрытии | Стадия | Лист | Листов |
| Нач.отд. | Тюрин | | | | Р | | 1 |
| Н.контр. | Тычинин | | | | УГППКИ ТЯЖПРОМЭЛЕКТРОПРОЕКТ ХАРЬКОВ | | |

Подпись и дата | Взам.инв.№

25109-02 24

Копировал | Формат А4

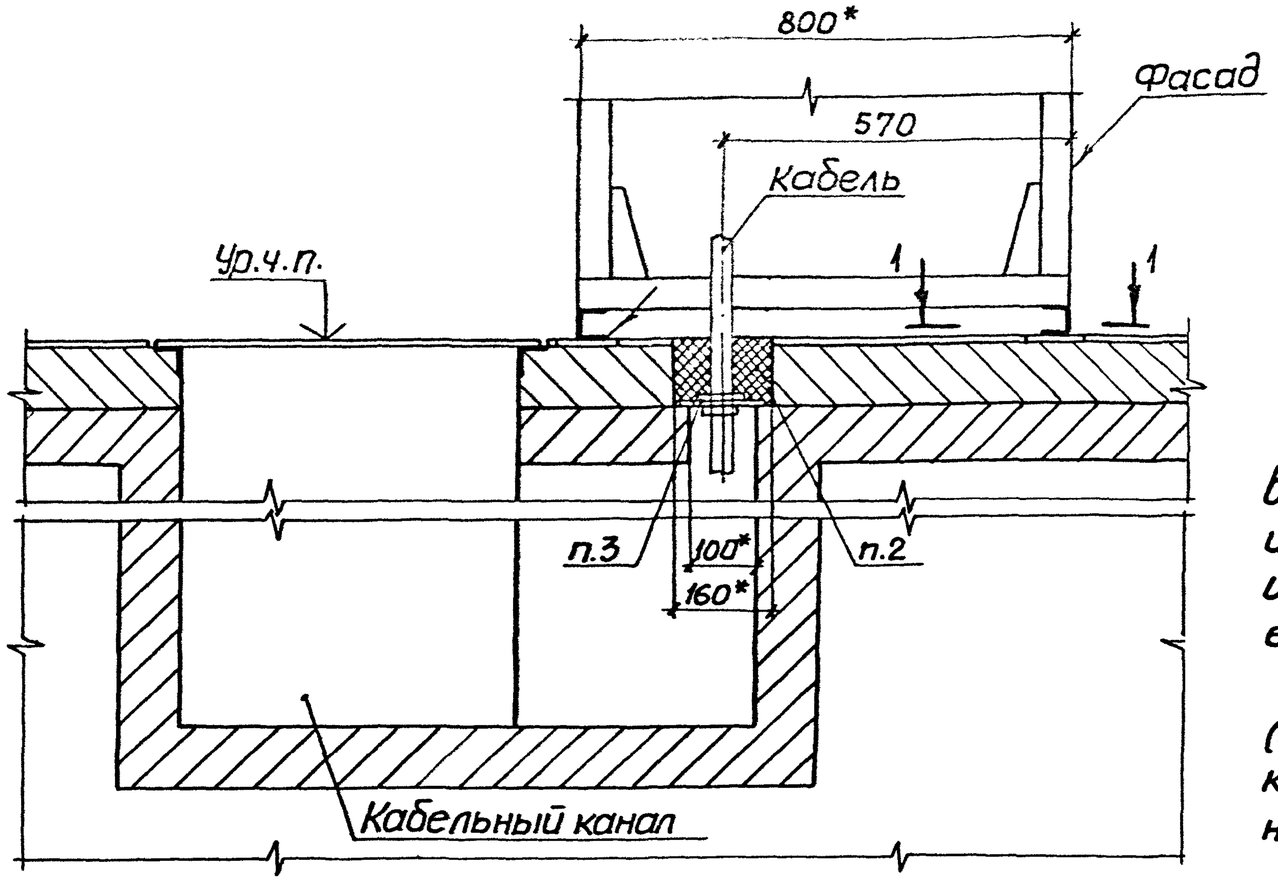


1-1 (1:4)

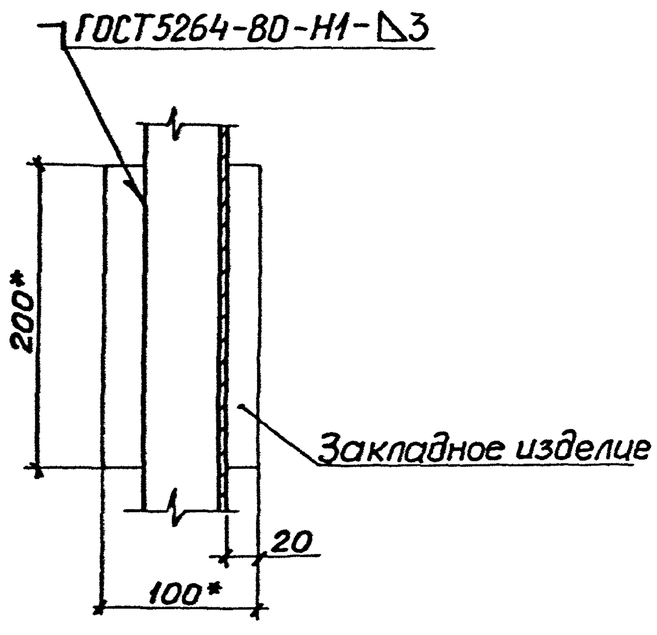


1.* Размеры для справок.

2. Проем для кабелей и установку закладных изделий выполняет строительная организация. После протяжки и крепления всех кабелей электромонтажниками строительная организация заполняет проем легкопробиваемым составом.

3. Обозначение заглушек и листов проходных (см. черт. 5.407-149.1-24 ...5.407-149.1-30) и их количество определяются в проекте и указываются на чертеже расположения щита сопротивлений НКУ.

| | | | | |
|---|---|---|---|---|
| Разраб. | Курган | | 6.7.91. | 5.407-149.1-21 |
| Зав.сек. | Тычинин | | | |
| Нач.отд. | Тюрин | | | Установка щита сопротивлений НКУ двустороннего обслуживания на полу с кабельным каналом сзади. |
| Н.контр. | Тычинин | | | |

| Стадия | Лист | Листов |
|---|---|---|
| Р | | 1 |

УГПЛКИ ТЯЖПРОМЭЛЕКТРОПРОЕКТ ХАРЬКОВ

Инв.№ подл. | Подпись и дата | Взам.инв.№

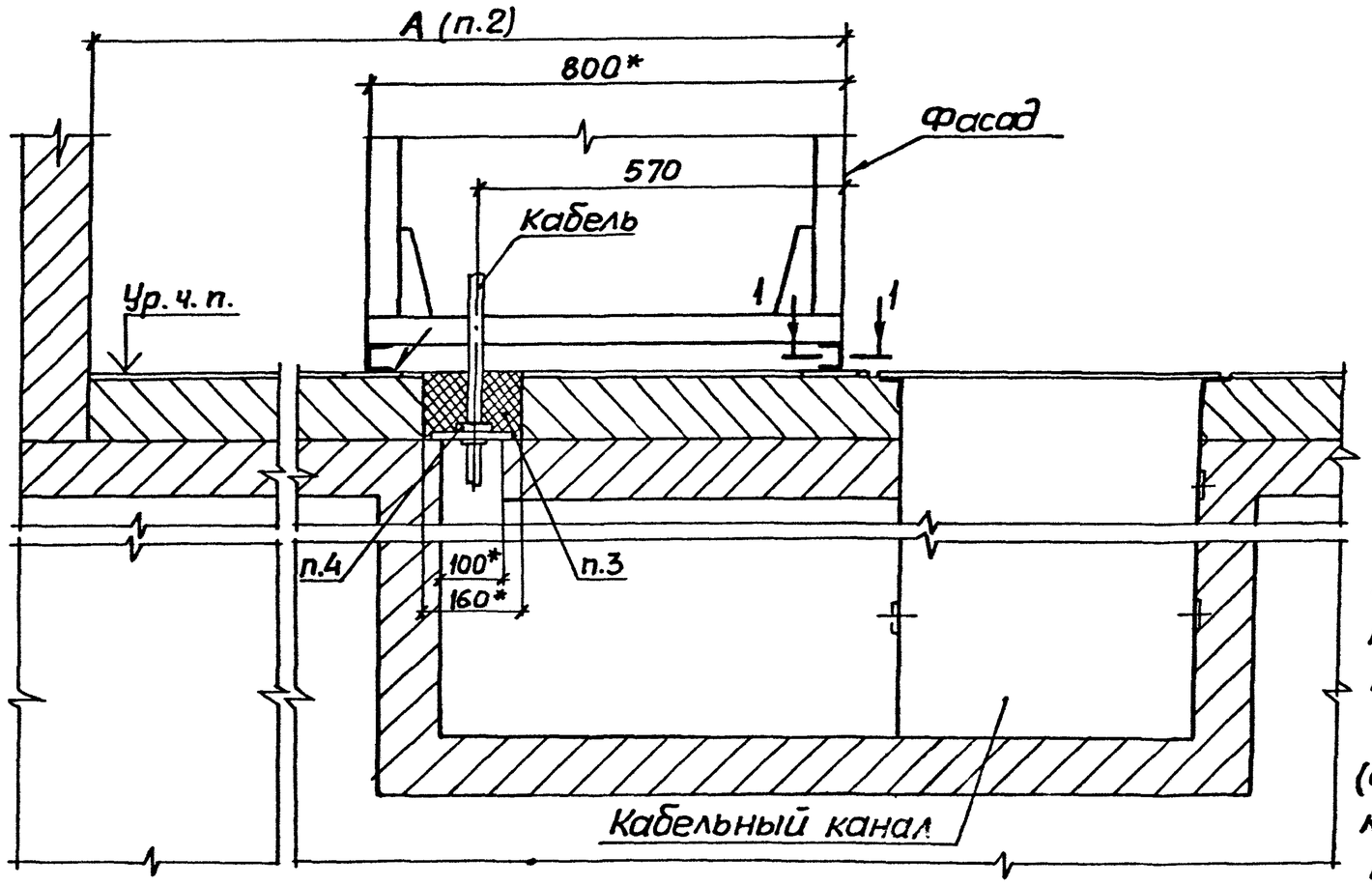


| Обозначение документа | Напряжение, В | Длина щита, м | А, мм |
|---|---|---|---|
| 5.407-149.1-22 | ниже 660 | до 7 | 1600 |
| -01 | | более 7 | 1800 |
| -02 | 660 и выше | — | 2100 |

1.* Размеры для справок.

2. Размер минимальный при условии, что токоведущие части отстоят от задней плоскости панели щита не более, чем на 200мм.

3. Проем для кабелей и установку закладных изделий выполняет строительная организация. После протяжки и крепления всех кабелей электромонтажниками строительная организация заполняет проем легкопробиваемым составом.

4. Обозначение заглушек и листов проходных (см. черт. 5.407-149.1-24...5.407-149.1-30) и их количество определяются в проекте и указываются на чертеже расположения щита сопротивлений НКУ.

1-1 (1:4)

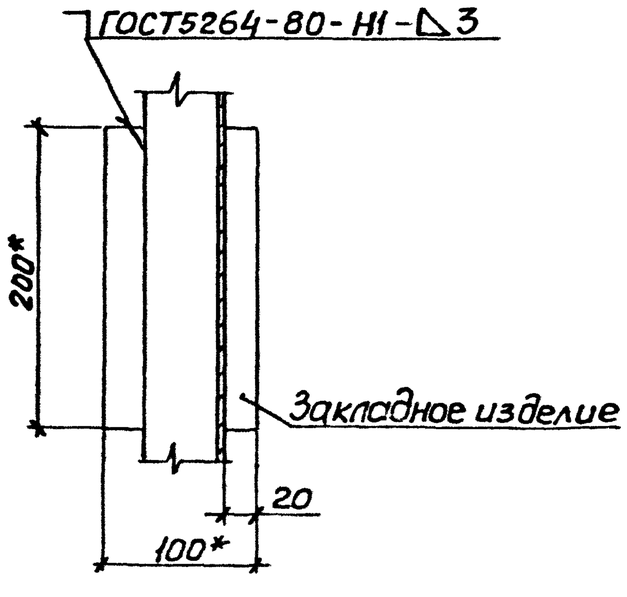


| | | | |
|---|---|---|---|
| Разраб. | Курган | | 07.91 |
| Зав.сек. | Тычинин | | |
| Нач.отд. | Тюрин | | |
| Н.контр. | Тычинин | | |

5.407-149.1-22

Установка щита сопротивлений НКУ двустороннего обслуживания на полу с кабельным каналом спереди у стены

| Стадия | Лист | Листов |
|---|---|---|
| Р | | 1 |

УГППКИ ТЯЖПРОМЭЛЕКТРОПРОЕКТ ХАРЬКОВ

Инв. № подл. | Подпись и дата | Взам. инв. №

25109-02 26 Копировал

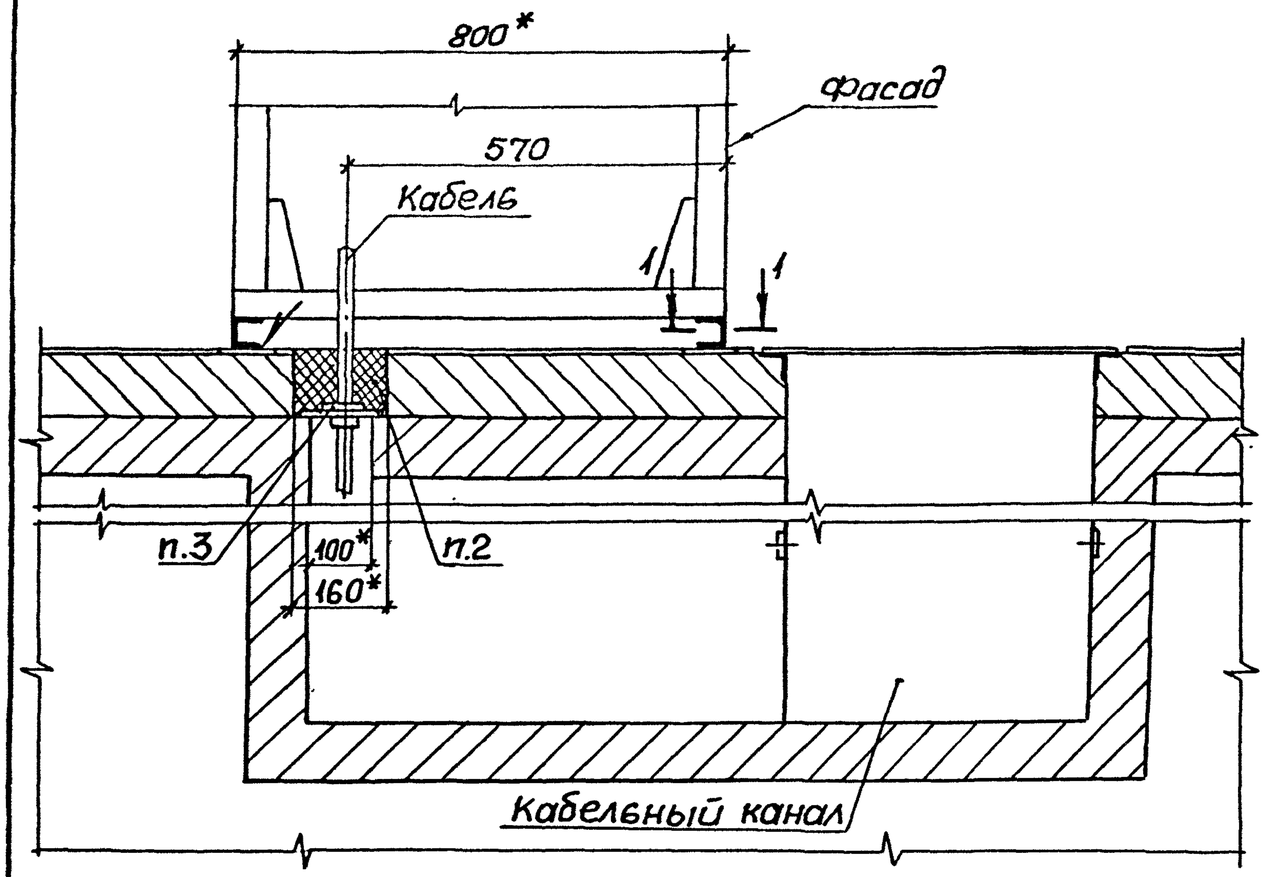


1-1 (1:4)

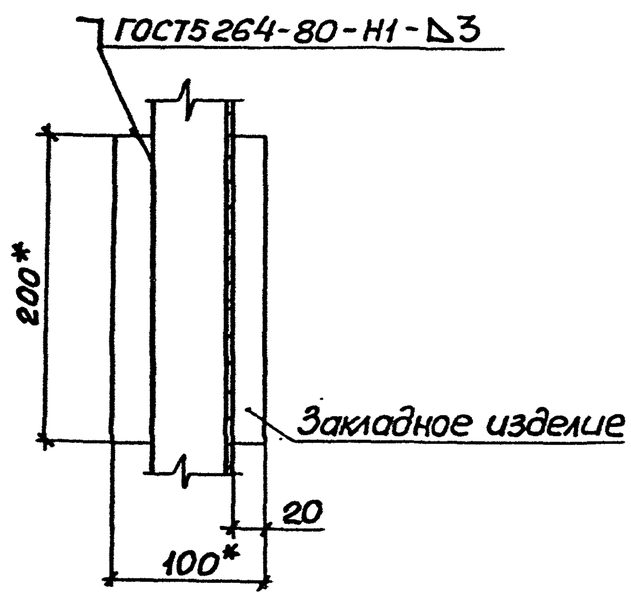


1.* Размеры для справок.

2. Проем для кабелей и установку закладных изделий выполняет строительная организация. После протяжки и крепления всех кабелей электромонтажниками строительная организация заполняет проем легкопробиваемым составом.

3. Обозначение заглушек и листов проходных (см. черт. 5.407-149.1-24 .... 5.407-149.1-30) и их количество определяются в проекте и указываются на чертеже расположения щита сопротивлений НКУ.

| | | | | | | |
|---|---|---|---|---|---|---|
| Разраб. | Курган | | | 5.407-149.1-23 | | |
| Зав.сек. | Тычинин | | | | | |
| Нач.отд. | Тюрин | | | Установка щита сопротивлений НКУ двустороннего обслуживания на полу с кабельным каналом спереди | Стадия | Лист | Листов |
| | | | | | Р | | 1 |
| Н.контр. | Тычинин | | | | УГППКИ ТЯЖПРОМЭЛЕКТРОПРОЕКТ ХАРЬКОВ | | |

| Поз | Наименование | Кол. на — | Кол. на 01 | Обозначение документа |
|---|---|---|---|---|
| 1 | Лист г/к Б-2,0 ГОСТ 19903-74 / К ОК300В ГОСТ 16523-89 | | | |
| | 75×140; 0,163 кг | 1 | | |
| | 75×140; 0,161 кг | | 1 | |
| 2 | Втулка ТУ36-1899-80 | | | |
| | В28УХЛ2 | 2 | | |
| | В42УХЛ2 | | 2 | |

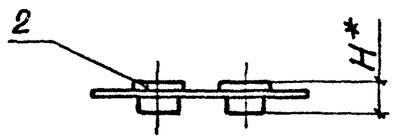


Поз.1

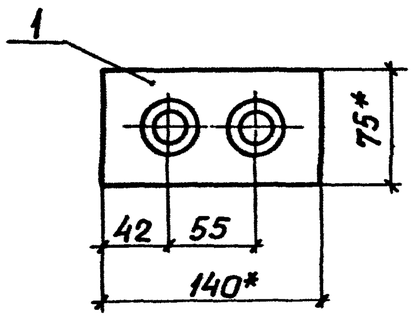


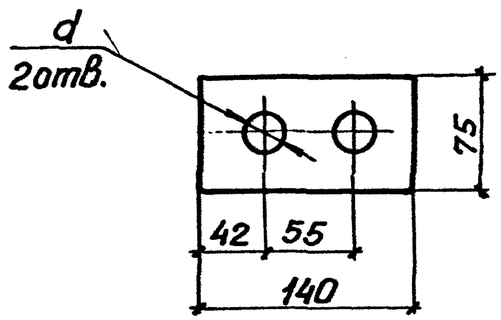


1.* Размеры для справок.
2. Покрытие листа (поз.1) эмаль ПФ-115 серая. VI.92

| Обозначение документа | Размеры, мм H | Размеры, мм d |
|---|---|---|
| 5.407-149.1-24 | 15 | 26 |
| -01 | 20 | 40 |

| | | | |
|---|---|---|---|
| Разраб. | Курган | | 07.91г. |
| Зав.сект. | Тычинин | | |
| Нач.отд. | Тюрин | | |
| Н.контр. | Тычинин | | |

5.407-149.1-24

Лист проходной

| Стадия | Масса | Масштаб |
|---|---|---|
| Р | 0,165 | 1:4 |
| Лист | Листов 1 | |

УГЛПКИ ТЯЖПРОМЭЛЕКТРОПРОЕКТ ХАРЬКОВ

Инв.№ подл. | Подпись и дата | Взам. инв.№

Копировал. Лист 25109-02 30 т.

| Поз. | Наименование | кол. на — | кол. на 01 | Обозначение документа |
|---|---|---|---|---|
| 1 | Лист $^{г}/_{к}$ $\frac{Б-2,0\ ГОСТ\ 19903-74}{ОК\ 300В\ ГОСТ\ 16523-89}$ | | | |
| | 120×140; 0,23 кг | 1 | | |
| | 135×140; 0,22 кг | | 1 | |
| 2 | Втулка ТУ36-1899-80 | | | |
| | В28УХЛ2 | 4 | | |
| | В42УХЛ2 | | 4 | |

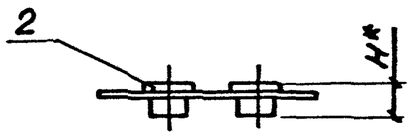


Поз.1

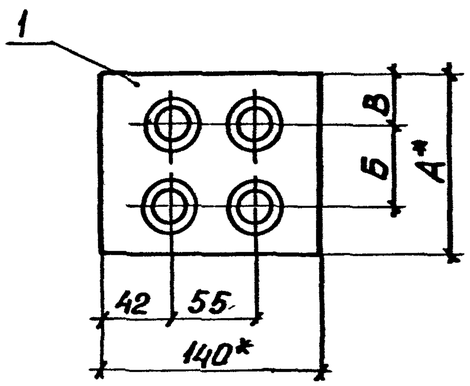


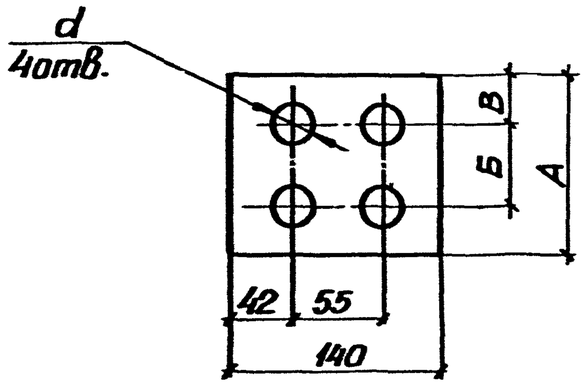


1.* Размеры для справок.

2. Покрытие листа (поз.1) эмаль ПФ-115 серая. VI. У2.

| Обозначение документа | Размеры, мм | | | | |
|---|---|---|---|---|---|
| | А | Б | В | Н | d |
| 5.407-149.1-25 | 120 | 55 | 32 | 15 | 26 |
| -01 | 135 | 65 | 35 | 20 | 40 |

| | | | | |
|---|---|---|---|---|
| Разраб. | Курган | | 07.91г | 5.407-149.1-25 |
| Зав.сект. | Тычинин | | | |
| Начотд. | Тюрин | | | Лист проходной |
| Н.контр. | Тычинин | | | |

| Стадия | Масса | Масшт. |
|---|---|---|
| Р | 0,24 | 1:4 |
| Лист | Листов 1 | |

УГППКИ ТЯЖПРОМЭЛЕКТРОПРОЕКТ ХАРЬКОВ

Инв.№ подл. | Подпись и дата | Взам.инв.№

Копировал Лазо 25109-02 29 Формат А3

| Поз. | Наименование | Кол. на — | Кол. на 01 | Обозначение документа |
|---|---|---|---|---|
| 1 | Лист $\frac{Б-2,0\ ГОСТ\ 19903-74}{ОК\ 300\ В\ ГОСТ\ 1652-89}$ | | | |
| | 140×175; 0,34 кг | 1 | | |
| | 140×200; 0,32 кг | | 1 | |
| 2 | Втулка ТУ36-1899-80 | | | |
| | В28 УХЛ2 | 6 | | |
| | В42 УХЛ2 | | 6 | |

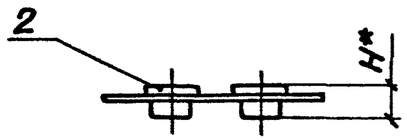


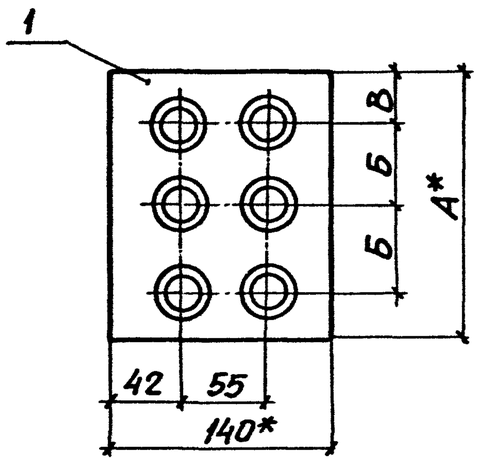


Поз.1

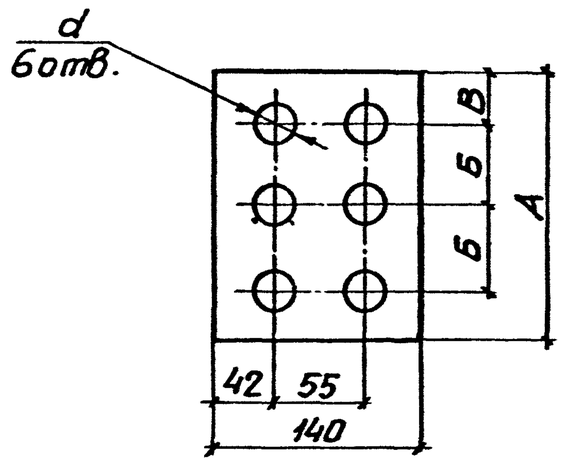


1.* Размеры для справок.

2. Покрытие листа (поз.1) эмаль ПФ-115 серая. VI.У2.

| Обозначение документа | Размеры, мм | | | | |
|---|---|---|---|---|---|
| | A | Б | В | H | d |
| 5.407-149.1-26 | 175 | 55 | 32 | 15 | 26 |
| -01 | 200 | 65 | 35 | 20 | 40 |

| | | | | |
|---|---|---|---|---|
| Разраб. | Курган | | | 5.407-149.1-26 |
| Зав.лек. | Тычинин | | | |
| Нач.отд. | Терин | | | Лист проходной |
| Н.контр. | Тычинин | | | |

| Стадия | Масса | Масштаб |
|---|---|---|
| Р | 0,35 | 1:4 |
| Лист | Листов 1 | |

УГППКИ ТЯЖПРОМЭЛЕКТРОПРОЕКТ ХАРЬКОВ

Подпись и дата | Взам.инв.№

| Поз. | Наименование | Кол. на — | 01 | 02 | Обозначение документа |
|---|---|---|---|---|---|
| 1 | Лист г/к Б-2-0 ГОСТ 19903-74 / ОК 300В ГОСТ 16523-89 | | | | |
| | 75 x 140; 0,13 кг | 1 | | | |
| | 100 x 140; 0,17 кг | | 1 | | |
| | 125 x 140; 0,20 кг | | | 1 | |
| 2 | Втулка ТУ36-1899-80 | | | | |
| | В54 УХЛ2 | 1 | | | |
| | В69 УХЛ2 | | 1 | | |
| | В82 УХЛ2 | | | 1 | |

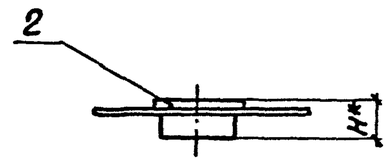


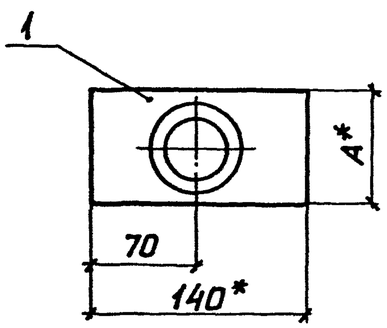


Поз.1

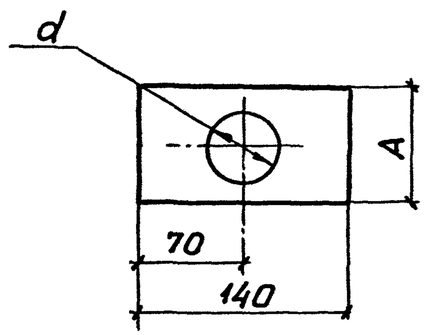


1* Размеры для справок.

2. Покрытие листа (поз.1) эмаль ПФ-115 серая. VI. У2.

| Обозначение документа | Размеры, мм A | H | d | Масса, кг |
|---|---|---|---|---|
| 5.407-149.1-27 | 75 | 25 | 52 | 0,14 |
| -01 | 100 | 30 | 67 | 0,18 |
| -02 | 125 | 30 | 79 | 0,22 |

| | | | | |
|---|---|---|---|---|
| Разраб. | Курган | | 07.91 | 5.407-149.1-27 |
| Зав.сек. | Тычинин | | | |
| Нач.отд. | Тюрин | | | Лист проходной |
| Н.контр. | Тычинин | | | |

| Стадия | Масса | Масштаб |
|---|---|---|
| Р | См. табл. | 1:4 |
| Лист | Листов 1 | |

УГППКИ ТЯЖПРОМЭЛЕКТРОПРОЕКТ ХАРЬКОВ

Инв.№ подл. | Подпись и дата | Взам. инв.№

Копировал Лой 25109-02 31 Формат А3

| Поз. | Наименование | Кол. на — | Кол. на 01 | Кол. на 02 | Обозначение документа |
|---|---|---|---|---|---|
| 1 | Лист г/к Б-2,0 ГОСТ 19903-74 / ОК300В ГОСТ 16523-89 | | | | |
| | 140 x 150; 0,26 кг | 1 | | | |
| | 140 x 185; 0,29 кг | | 1 | | |
| | 140 x 200; 0,29 кг | | | 1 | |
| 2 | Втулка ТУ36-1899-80 | | | | |
| | В54 УХЛ2 | 2 | | | |
| | В69 УХЛ2 | | 2 | | |
| | В82 УХЛ2 | | | 2 | |

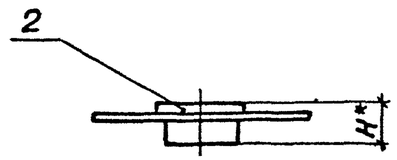


Поз. 1

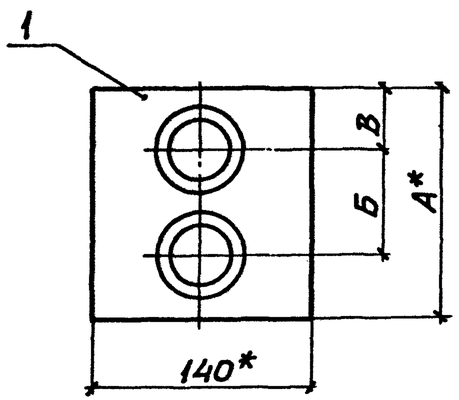


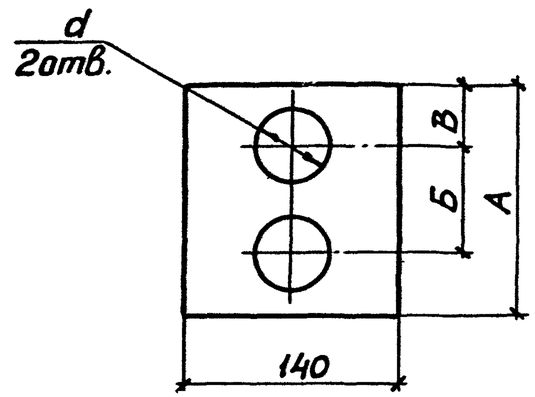


1.* Размеры для справок

2. Покрытие листа (поз.1) эмаль ПФ-115 серая. VI. У2.

| Обозначение документа | Размеры, мм А | Б | В | Н | d | Масса, кг |
|---|---|---|---|---|---|---|
| 5.407-149.1-28 | 150 | 75 | 38 | 25 | 52 | 0,28 |
| -01 | 185 | 90 | 48 | 30 | 67 | 0,32 |
| -02 | 200 | 100 | 50 | 30 | 79 | 0,32 |

| | | | |
|---|---|---|---|
| Разраб. | Курган | | 07.91г. |
| Зав.сек. | Тычинин | | |
| Нач.отд. | Тюрин | | |

5.407-149.1-28

Лист проходной

| Стадия | Масса | Масштаб |
|---|---|---|
| Р | См табл. | 1:4 |

Лист | Листов 1

УГППКИ

Инв.№ подл. | Подпись и дата | Взам.инв.№

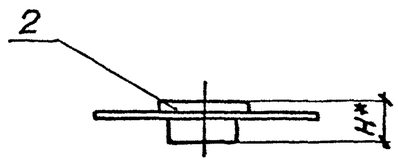


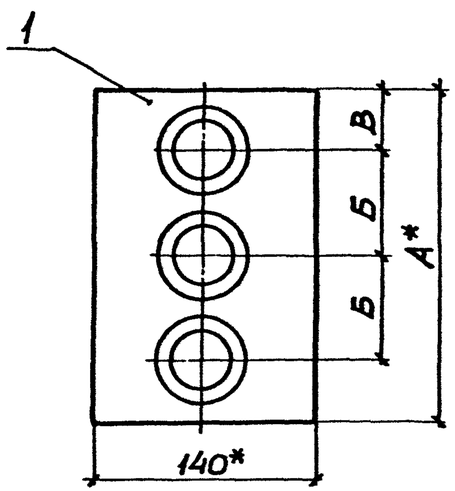


Поз.1

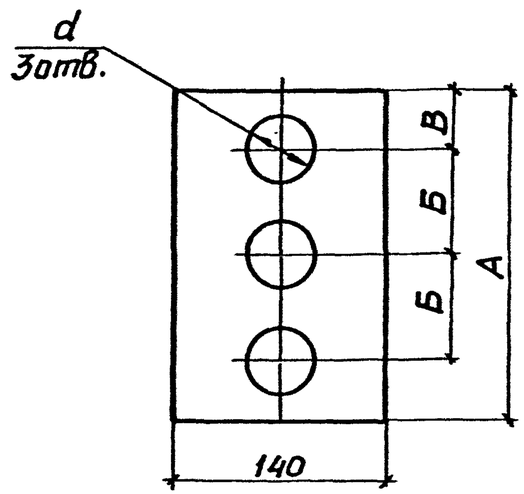


| Поз. | Наименование | Кол. на — | 01 | 02 | Обозначение документа |
|---|---|---|---|---|---|
| 1 | Лист $\frac{Б\text{-}2,0\ ГОСТ\ 19903\text{-}74}{ОК\ 300В\ ГОСТ\ 16523\text{-}89}$ | | | | |
| | 140×225; 0,40 кг | 1 | | | |
| | 140×275; 0,44 кг | | 1 | | |
| | 140×300; 0,43 кг | | | 1 | |
| 2 | Втулка ТУ36-1899-80 | | | | |
| | В54УХЛ2 | 3 | | | |
| | В69УХЛ2 | | 3 | | |
| | В82УХЛ2 | | | 3 | |

1.* Размеры для справок.
2. Покрытие листа (поз.1) эмаль ПФ-115 серая. VI.У2.

| Обозначение документа | Размеры, мм A | Б | В | Н | d | Масса, кг |
|---|---|---|---|---|---|---|
| 5.407-149.1-29 | 225 | 75 | 38 | 25 | 52 | 0,50 |
| -01 | 275 | 90 | 48 | 30 | 67 | 0,61 |
| -02 | 300 | 100 | 50 | 30 | 79 | 0,66 |

| | | | |
|---|---|---|---|
| Разраб. | Курган | | 07.91г. |
| Зав.сек. | Тычинин | | |
| Нач.отд. | Тюрин | | |
| Н.контр. | Тычинин | | |

5.407-149.1-29

Лист проходной

| Стадия | Масса | Масштаб |
|---|---|---|
| Р | См. табл. | 1:4 |
| Лист | Листов 1 | |

УГППКИ ТЯЖПРОМЭЛЕКТРОПРОЕКТ ХАРЬКОВ

Инв.№ подл. | Подпись и дата | Взам.инв.№

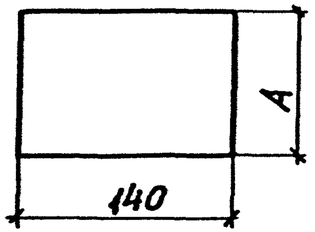


| Обозначение документа | А, мм | масса, кг |
|---|---|---|
| 5.407-149.1 -30 | 100 | 0,22 |
| -01 | 200 | 0,44 |

Покрытие эмаль ПФ-15 серая. VI. У2

| | | | | | | |
|---|---|---|---|---|---|---|
| Разраб. | Курган | | 08.86 | 5.407-149.1-30 | | |
| Зав.сек | Тычинин | | 09.86 | | | |
| Нач.отд | Тюрин | | | Заглушка | Стадия: Р | Масса: см. табл. | Масштаб: 1:4 |
| | | | | | Лист | Листов 1 |
| Н.контр. | Тычинин | | | Лист 2/к Б-2.0 ГОСТ 19903-74 / ОК 300В ГОСТ 16523-89 | УГППКИ ТЯЖПРОМЭЛЕКТРОПРОЕКТ ХАРЬКОВ | |

Инв.N подл. | Подпись и дата | Взам.инв.N