ТИПОВЫЕ КОНСТРУКЦИИ, ИЗДЕЛИЯ И УЗЛЫ ЗДАНИЙ И СООРУЖЕНИЙ

СЕРИЯ 1.020.1-4

КОНСТРУКЦИИ РАМНОГО КАРКАСА МЕЖВИДОВОГО ПРИМЕНЕНИЯ ДЛЯ МНОГОЭТАЖНЫХ ОБЩЕСТВЕННЫХ ЗДАНИЙ, ПРОИЗВОДСТВЕННЫХ И ВСПОМОГАТЕЛЬНЫХ ЗДАНИЙ ПРОМЫШЛЕННЫХ ПРЕДПРИЯТИЙ

ВЫПУСК 3-2

РИГЕЛИ ДЛЯ ОПИРАНИЯ МНОГОПУСТОТНЫХ ПЛИТ ПЕРЕКРЫТИЙ. ПРОСТРАНСТВЕННЫЕ КАРКАСЫ

РАБОЧИЕ ЧЕРТЕЖИ

22228-02

ТИПОВЫЕ КОНСТРУКЦИИ ИЗДЕЛИЯ И УЗЛЫ ЗДАНИЙ И СООРУЖЕНИЙ

СЕРИЯ 1.020.1-4

КОНСТРУКЦИИ РАМНОГО КАРКАСА МЕЖВИДОВОГО ПРИМЕНЕНИЯ ДЛЯ МНОГОЭТАЖНЫХ ОБЩЕСТВЕННЫХ ЗДАНИЙ, ПРОИЗВОДСТВЕННЫХ И ВСПОМОГАТЕЛЬНЫХ ЗДАНИЙ ПРОМЫШЛЕННЫХ ПРЕДПРИЯТИЙ

ВЫПУСК 3-2

РИГЕЛИ ДЛЯ ОПИРАНИЯ МНОГОПУСТОТНЫХ ПЛИТ ПЕРЕКРЫТИЙ. ПРОСТРАНСТВЕННЫЕ КАРКАСЫ

РАБОЧИЕ ЧЕРТЕЖИ

РАЗРАБОТАНЫ

ЦНИИПРОМЗДАНИЙ

Гл.инж.института В.В.ГРАНЕВ

Зав.отделом Э.Н.Кодыш

Гл.инж.проекта А.Я.Клебанов

Гл.инж.проекта И.А.Валенкова

НИИЖБ ГОССТРОЯ СССР

Зам.директора ин-та Ю.П.Гуща

Рук.лаборатории В.А.Якушин

Рук.лаборатории Н.Н.Коровин

Зав.сектором А.С.Залесов

Ст.научн.сотрудник А.Е.Кузьмичев

УТВЕРЖДЕНЫ

ГОССТРОЕМ СССР

ПРОТОКОЛ от 05.11.86 № АЧ-12

ВВЕДЕНЫ В ДЕЙСТВИЕ с 01.07.87

22228-02 2

Обозначение	Наименование	Стр.
1.020.1-4.3-2 00ПЗ	Пояснительная записка	2
1.020.1-4.3-2 01	Каркас пространственный (КП1...КП4)	3
1.020.1-4.3-2 02	Каркас пространственный (КП5...КП8)	6
1.020.1-4.3-2 03	Каркас пространственный (КП9, КП10)	9
1.020.1-4.3-2 04	Каркас пространственный (КП11, КП12)	11
1.020.1-4.3-2 05	Каркас пространственный (КП13, КП14)	13
1.020.1-4.3-2 06	Каркас пространственный (КП15...КП18)	16
1.020.1-4.3-2 07	Каркас пространственный (КП19...КП22)	18
1.020.1-4.3-2 08	Каркас пространственный (КП23, КП24)	21
1.020.1-4.3-2 09	Каркас пространственный (КП25, КП26, КП67)	23
1.020.1-4.3-2 10	Каркас пространственный (КП27, КП28)	25
1.020.1-4.3-2 11	Каркас пространственный (КП29, КП30)	27
1.020.1-4.3-2 12	Каркас пространственный (КП68, КП69)	29
1.020.1-4.3-2 13	Изделие закладное сборное (СМН1...СМН8)	31
1.020.1-4.3-2 14	Изделие закладное сборное (СМН9, СМН10)	34
1.020.1-4.3-2 15	Изделие закладное сборное (СМН29, СМН30)	36

Инв. № подл. | Подпись и дата | Взам. инв. №

Н.контроль	Валенкова		1.020.1-4.3-2 00
Нач.отд.	Кадыш		Содержание
Гл.инж.пр.	Валенкова		Стадия: Р; Лист: ; Листов: 1
			ЦНИИПРОМЗДАНИЙ

Общие сведения

1. Настоящий выпуск содержит рабочие чертежи пространственных каркасов (КП) и пространственных закладных изделий (СМН) для ригелей высотой сечения 600 мм под пустотные плиты перекрытий по выпуску 3-1.

2. Указания по изготовлению пространственных каркасов приведены в выпуске 0-5. „Указания по заводской технологии изготовления ригелей."

3. Плоские арматурные и закладные изделия даны в выпуске 3-5.

4. Технические требования к изготовлению пространственных каркасов приведены в технических условиях в составе пояснительной записки к выпуску 3-1.

Инв. № подл. | Подпись и дата | Взам. инв. №

Н.контроль	Валенкова		1.020.1-4.3-2 00ПЗ
Нач.отд.	Кадыш		Пояснительная записка
Гл.инж.пр.	Валенкова		Стадия: Р; Лист: ; Листов: 1
			ЦНИИПРОМЗДАНИЙ

Формат	Зона	Поз.	Обозначение	Наименование	Кол.	Примечание
				Документация		
			1.020.1-4. 3-2 01СБ	Сборочный чертеж		
			1.020.1-4. 3-2 00 ПЗ	Пояснительная записка		
			Переменные данные для исполнений:			
			1.020.1-4. 3-2 01	(КП1)		
				Сборочные единицы		
А4		1	1.020.1-4. 3-5 01	Каркас плоский КР1	2	
А4		2	1.020.1-4. 3-5 05	Сетка арматурн. С1	2	
				Детали		
				Стержни отд. ГОСТ 5781-82		
Б4		3		Ф32А III L = 2200 мм	2	27,77кг
Б4		4		Ф32А III L = 4000 мм	1	25,24кг
Б4		5		Ф32А III L = 2600 мм	2	32,82кг
Б4		6		Ф8А III L = 280 мм	25	2,77кг
А4		7	1.020.1-4. 3-5 32-02	Стержень гнутый	4	
А4		8	1.020.1-4. 3-5 32	Стержень гнутый	5	

Инв. № подл. | Подпись и дата | Взам. инв. №

Инж. отд.	Кобыш		
Н. контр.	Ефремов		
ГИП	Абонько		
Провер.	Ермакова		
Разраб.	Бочаров		

1.020.1-4. 3-2 01

Каркас пространственный (КП1 ... КП4)

Стадия	Лист	Листов
Р	1	4

ЦНИИПромзданий

Формат	Зона	Поз.	Обозначение	Наименование	Кол.	Примечание
			1.020.1-4. 3-2 01-01	(КП2)		
				Сборочные единицы		
А4		1	1.020.1-4. 3-5 01-01	Каркас плоский КР2	2	
А4		2	1.020.1-4. 3-5 05	Сетка арматурн. С1	2	
				Детали		
				Стержни отдельные		
				ГОСТ 5781-82		
Б4		3		Ф40А III L = 2100 мм	2	41,45кг
Б4		4		Ф40А III L = 4000 мм	1	39,48кг
Б4		5		Ф40А III L = 3100 мм	2	61,13кг
Б4		6		Ф8А III L = 280 мм	25	2,77кг
А4		7	1.020.1-4. 3-5 32-02	Стержень гнутый	4	
А4		8	1.020.1-4. 3-5 32	Стержень гнутый	5	

Инв. № подл. | Подпись и дата | Взам. инв. №

1.020.1-4. 3-2 01

Лист 2

Формат	Зона	Поз.	Обозначение	Наименование	Кол.	Примечание
			1.020.1-4. 3-2 01-02	(КП3)		
				Сборочные единицы		
А4		1	1.020.1-4. 3-5 01-02	Каркас плоский КР3	2	
А4		2	1.020.1-4. 3-5 05	Сетка арматурн. С1	2	
				Детали		
				Стержни отдельные		
				ГОСТ 5781-82		
Б4		3		Ф40АIII L = 2400 мм	2	47,36кг
Б4		4		Ф40АIII L = 4400 мм	1	43,43кг
Б4		5		Ф40АIII L = 3400 мм	2	67,12кг
Б4		6		Ф8АIII L = 280 мм	25	2,77кг
А4		7	1.020.1-4. 3-5 32-02	Стержень гнутый	4	
А4		8	1.020.1-4. 3-5 32	Стержень гнутый	5	

Инв.№ подл. | Подпись и дата | Взам. инв.№

Формат	Зона	Поз.	Обозначение	Наименование	Кол.	Примечание
			1.020.1-4. 3-2 01-03	(КП4)		
				Сборочные единицы		
А4		1	1.020.1-4. 3-5 01-02	Каркас плоский КР3	2	
А4		2	1.020.1-4. 3-5 05-01	Сетка арматурн. С2	2	
А4		3	1.020.1-4. 3-5 20	Составная поз. СП1	2	
А4		4	1.020.1-4. 3-5 20-01	Составная поз. СП2	1	
				Детали		
				Стержни отдельные		
				ГОСТ 5781-82		
Б4		5		Ф36АIII L = 2000 мм	1	15,98кг
Б4		6		Ф8АIII L = 280 мм	25	2,77кг
А4		7	1.020.1-4. 3-5 32-02	Стержень гнутый	4	
А4		8	1.020.1-4. 3-5 32	Стержень гнутый	3	
А4		9	1.020.1-4. 3-5 32-01	Стержень гнутый	2	

Инв.№ подл. | Подпись и дата | Взам. инв.№

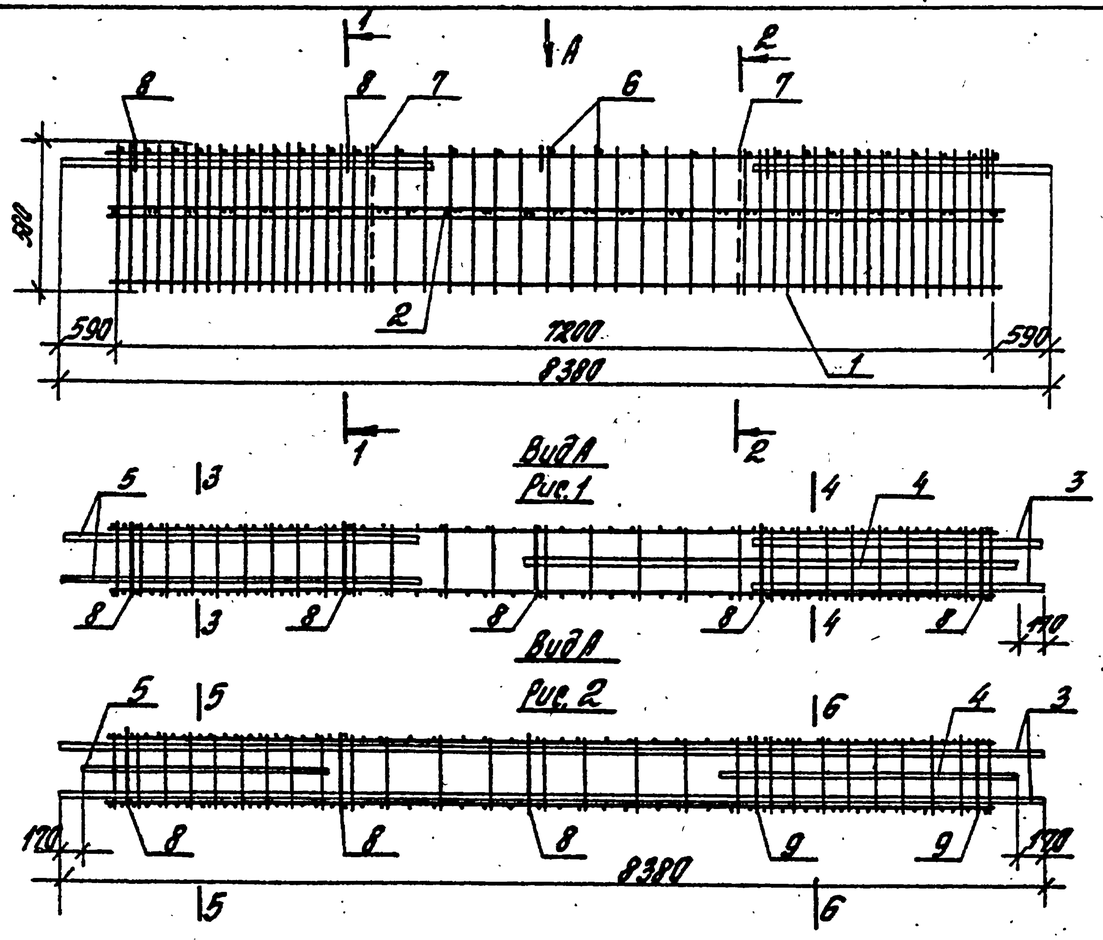

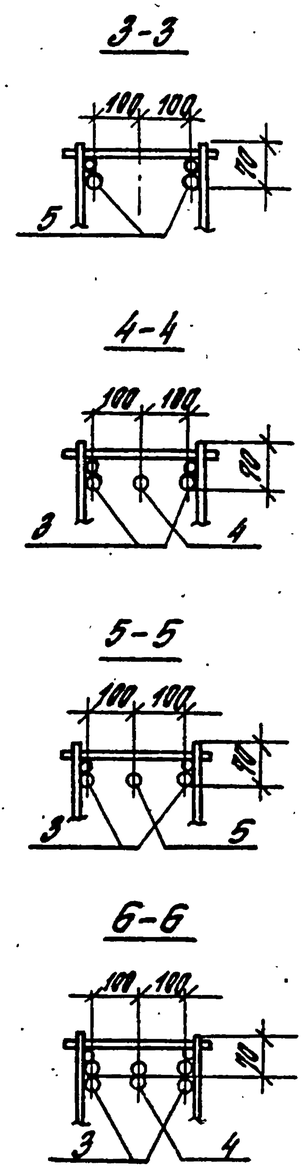

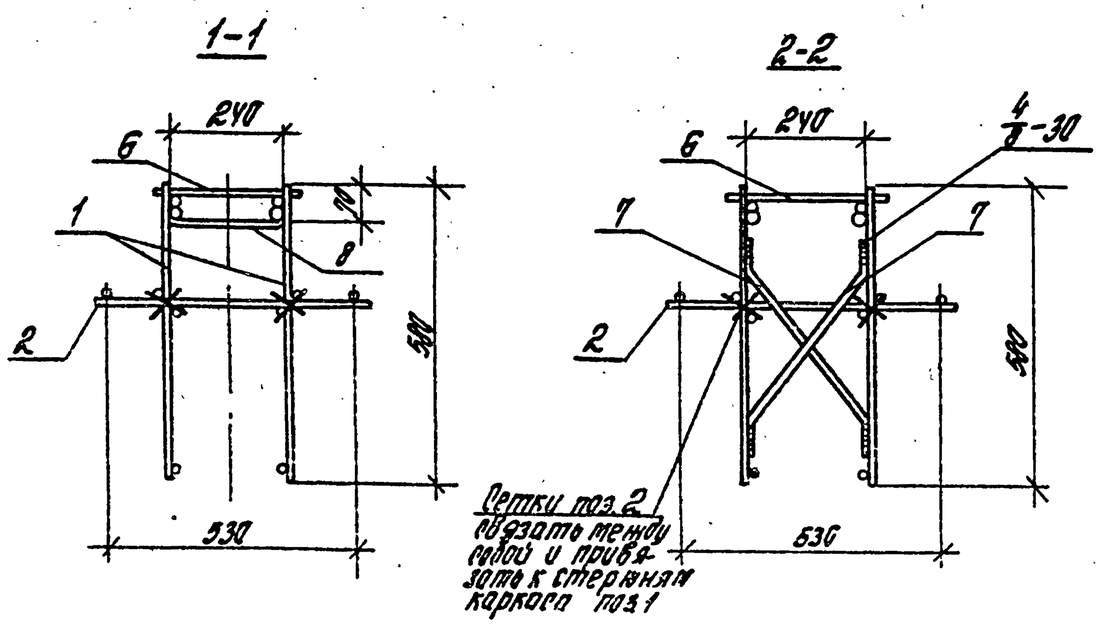

Обозначение	Марка	Рис.	Масса, кг
1.020.1-4. 3-2 01-	КП1	1	149,2
-01	КП2	1	225,6
-02	КП3	1	265,2
-03	КП4	2	331,9

Нач.отд.	Кобыш		
Н.контр.	Валенкова		
ГИП	Валенкова		
Ст.инж.	Бочарова		
Провер.	Гринкина		
Разраб.	Котова		

1.020.1-4. 3-2 01 СБ

Каркас пространственный (КП1... КП4). Сборочный чертеж

Стадия	Масса	Масштаб
Р	Ст. табл.	
Лист	Листов 1	

ЦНИИПРОМЗДАНИЙ

Инв. № подл. | Подпись и дата | Взам. инв. №

Формат	Зона	Поз.	Обозначение	Наименование	Кол.	Примечание
				Документация		
			1.020.1-4. 3-2 02СБ	Сборочный чертеж		
			1.020.1-4. 3-2 00ПЗ	Пояснительная записка		
			Переменные данные	для исполнений:		
			1.020.1-4. 3-2 02	(КП5)		
				Сборочные единицы		
А4		1	1.020.1-4. 3-5 01	Каркас плоский КР1	2	
А4		2	1.020.1-4. 3-5 05	Сетка арматурн. С1	2	
				Детали		
				Стержни отдельные		
				ГОСТ5781-82		
Б4		3		Ф32А III L = 2400 мм	4	60,58кг
Б4		4		Ф32А III L = 8040 мм	1	50,61кг
Б4		5		Ф8А III L = 280 мм	25	2,77кг
А4		6	1.020.1-4. 3-5 32-02	Стержень гнутый	4	
А4		7	1.020.1-4. 3-5 32	Стержень гнутый	5	

Взам. инв №

Подп. и дата

Инв. № подл.

Нач. отд.	Кольцо		1.020.1-4. 3-2 02
Н. контр.	Веленкова		Каркас пространственный (КП5... КП8).
ГИП	Веленкова		Стадия: Р; Лист: 1; Листов: 4
Провер.	Ермакова		ЦНИИПРОМЗДАНИЙ
Разраб.	Бочарова		

Формат	Зона	Поз.	Обозначение	Наименование	Кол.	Примечание
			1.020.1-4. 3-2 02-01	(КП6)		
				Сборочные единицы		
А4		1	1.020.1-4. 3-5 01-01	Каркас плоский КР2	2	
А4		2	1.020.1-4. 3-5 05	Сетка арматурн. С1	2	
				Детали		
				Стержни отдельные		
				ГОСТ5781-82		
Б4		3		Ф40А III L = 2600 мм	4	102,55кг
Б4		4		Ф40А III L = 8040 мм	1	79,16кг
Б4		5		Ф8А III L = 280 мм	25	2,77кг
А4		6	1.020.1-4. 3-5 32-02	Стержень гнутый	4	
А4		7	1.020.1-4. 3-5 32	Стержень гнутый	5	

Взам. инв №

Подп. и дата

Инв. № подл.

22228-02 7

Формат	Зона	Поз.	Обозначение	Наименование	Кол.	Примечание
			1.020.1-4. 3-2 02-02 (КП7)			
				Сборочные единицы		
А4		1	1.020.1-4. 3-5 01-02	Каркас плоский КР3	2	
А4		2	1.020.1-4. 3-5 05	Сетка арматурная С1	2	
				Детали		
				Стержни отдельные ГОСТ 5781-82		
Б4		3		ф40 А-III l=2800мм	4	110,54кг
Б4		4		ф40 А-III l=8040мм	1	79,16кг
Б4		5		ф8 А-III l=280мм	25	2,77кг
А4		6	1.020.1-4. 3-5 32-02	Стержень гнутый	4	
А4		7	1.020.1-4. 3-5 32	Стержень гнутый	5	

Инв.№ подл. | Подпись и дата | Взам.инв.№

Формат	Зона	Поз.	Обозначение	Наименование	Кол.	Примечание
			1.020.1-4. 3-2 02-03 (КП8)			
				Сборочные единицы		
А4		1	1.020.1-4. 3-5 01-02	Каркас плоский КР3	2	
А4		2	1.020.1-4. 3-5 05-01	Сетка арматурн. С2	2	
А4		3	1.020.1-4. 3-5 20-02	Составная поз. СП3	2	
А4		4	1.020.1-4. 3-5 20-01	Составная поз. СП2	2	
				Детали		
				Стержень отдельный ГОСТ 5781-82		
Б4		5		ф8 А-III l=280мм	25	2,77кг
А4		6	1.020.1-4. 3-5 32-02	Стержень гнутый	4	
А4		7	1.020.1-4. 3-5 32	Стержень гнутый	3	
А4		8	1.020.1-4. 3-5 32-01	Стержень гнутый	2	

Инв.№ подл. | Подпись и дата | Взам.инв.№

22228-02 8

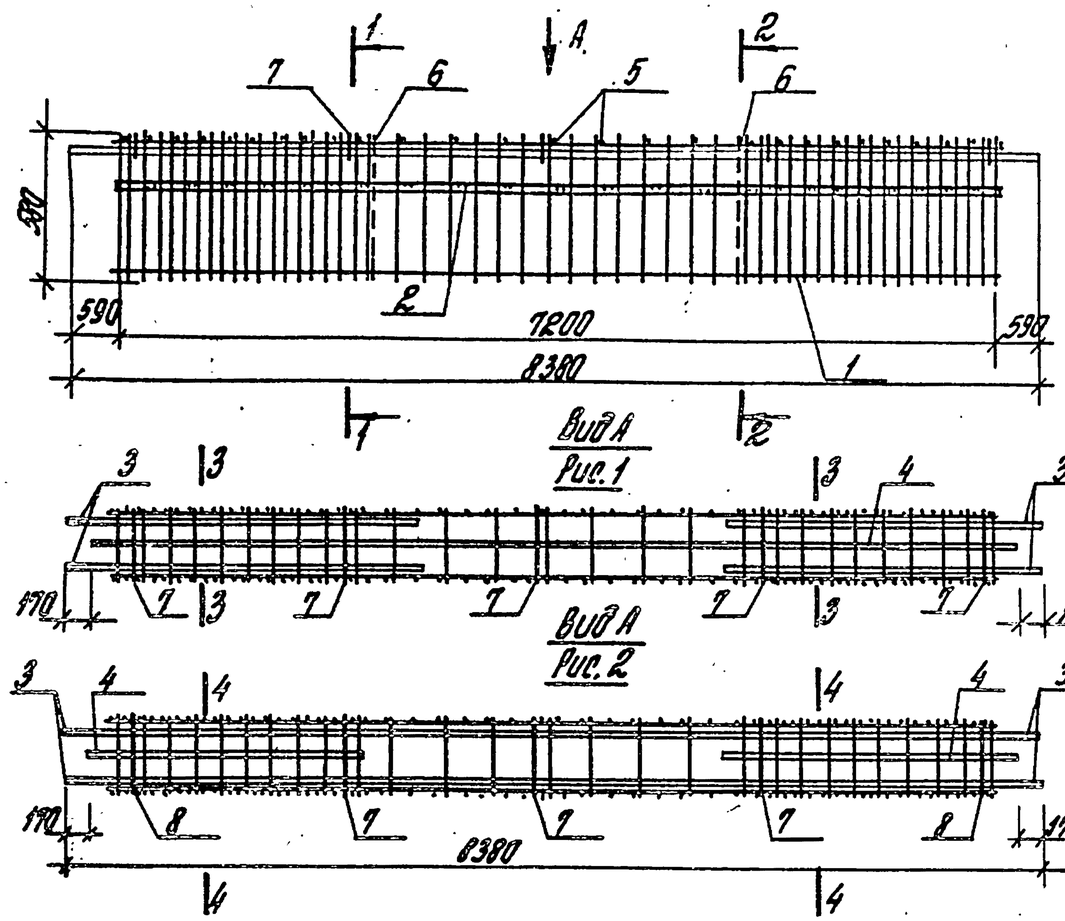

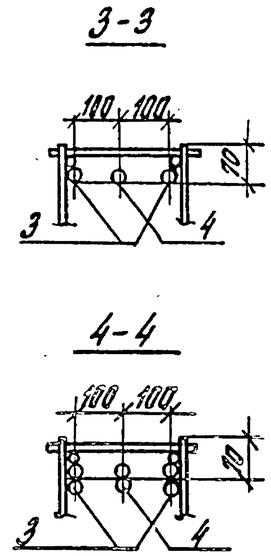

Обозначение	Марка	Рис.	Масса кг
1.020.1-4.3-2 02-	КП5	1	174,6
01	КП6	1	265,3
02	КП7	1	297,0
03	КП8	2	380,7

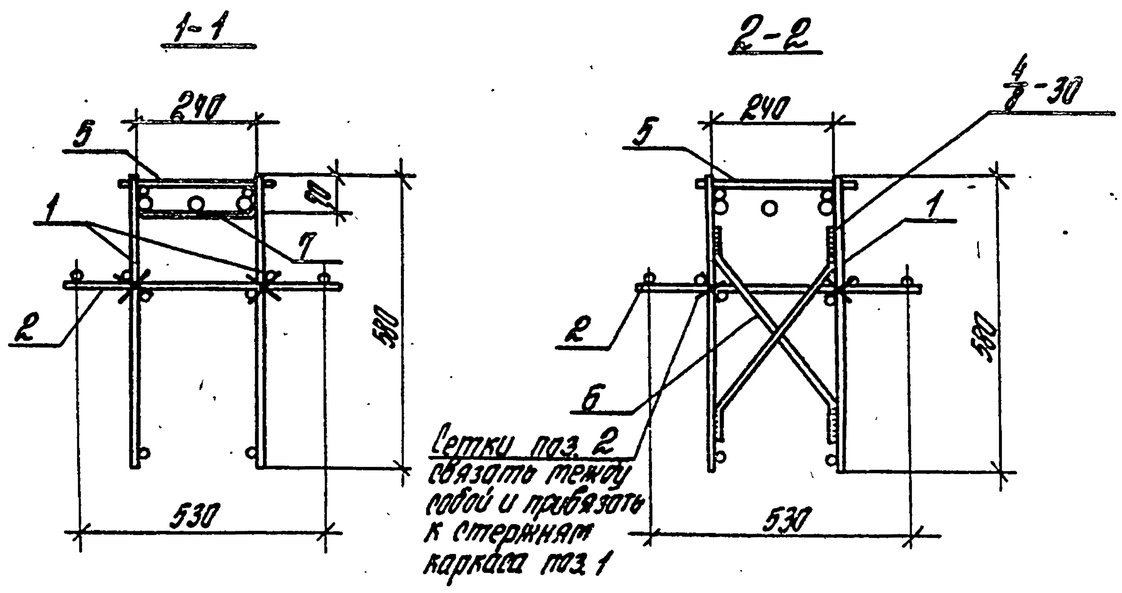

Нач.отд.	Кабыш			1.020.1-4. 3-2 02СБ			
Н.контр.	Валенкова			Каркас пространственный (КП5 ... КП8) Сборочный чертеж	Стадия	Масса	Масштаб
ГИП	Валенкова				Р	Ст. табл.	
Ст.инж.	Бочарова				Лист	Листов 1	
Провер.	Бочарова				ЦНИИПРОМЗДАНИЙ		
Разраб.	Котова						

Инв. № подл. | Подпись и дата | Взам. инв. №

Формат	Зона	Поз.	Обозначение	Наименование	Кол.	Примечание
				Документация		
			1.020.1-4. 3-2 03СБ	Сборочный чертеж		
			1.020.1-4. 3-2 00ПЗ	Пояснительная записка		
			Переменные данные	для исполнений:		
			1.020.1-4. 3-2 03	(КП9)		
				Сборочные единицы		
А4		1	1.020.1-4. 3-5 01-01	Каркас плоский КР2	2	
А4		2	1.020.1-4. 3-5 05	Сетка арматурная С1	2	
				Детали		
				Стержни ГОСТ 5781-82		
Б4		3		Ф32 А III L = 8380 мм	2	105,17 кг
Б4		4		Ф32 А III L = 1900 мм	2	23,98 кг
Б4		5		Ф12 А III L = 280 мм	39	9,10 кг
А4		6	1.020.1-4 3-5 32-02	Стержень гнутый	4	
А4		7	1.020.1-4. 3-5 32	Стержень гнутый	5	

Инв. № подл. | Подпись и дата | Взам. инв. №

Нач. отд.	Кобзев		
Н. контр.	Валенков		
ГИП	Валенков		
Спец.	Бондарь		
Инженер	Ермаков		
Разраб.	Пономарев		

1.020.1-4. 3-2 03

Каркас пространственный КП9, КП10

Стадия	Лист	Листов
Р	1	2

ЦНИИПромзданий

Формат	Зона	Поз.	Обозначение	Наименование	Кол.	Примечание
			1.020.1-4. 3-2 03-01	(КП10)		
				Сборочные единицы		
А4		1	1.020.1-4. 3-5 01-02	Каркас плоский КР3	2	
А4		2	1.020.1-4. 3-5 05-01	Сетка арматурная С2	2	
				Детали		
				Стержни ГОСТ 5781-82		
Б4		3		Ф40 А III L = 8380 мм	2	165,42 кг
Б4		4		Ф40 А III L = 1500 мм	2	29,61 кг
Б4		5		Ф14 А III L = 280 мм	39	13,19 кг
А4		6	1.020.1-4. 3-5 32-02	Стержень гнутый	4	
А4		7	1.020.1-4. 3-5 32	Стержень гнутый	5	

Инв. № подл. | Подпись и дата | Взам. инв. №

1.020.1-4. 3-2 03

Лист 2

22228-02 10

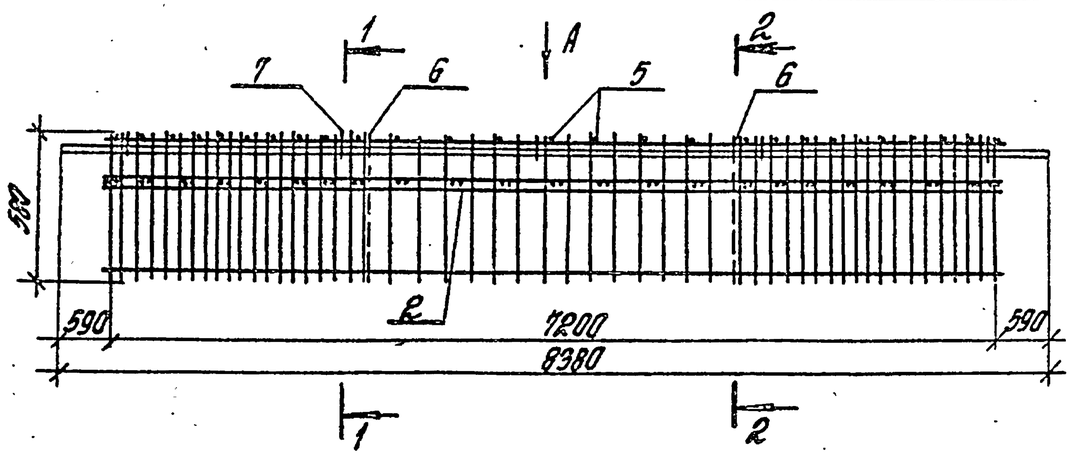

Вид А

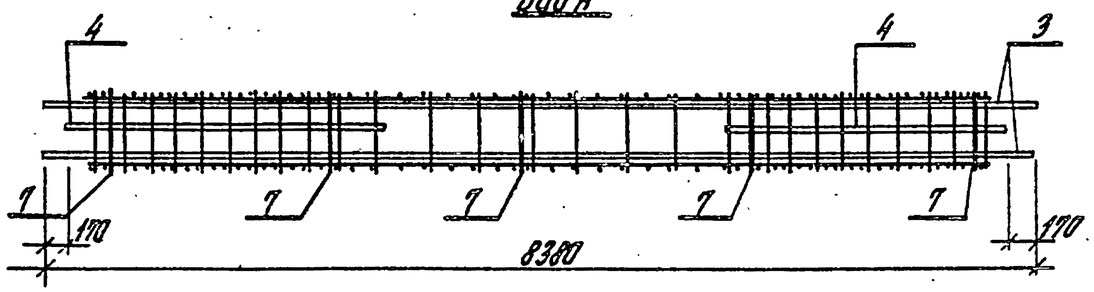

1-1

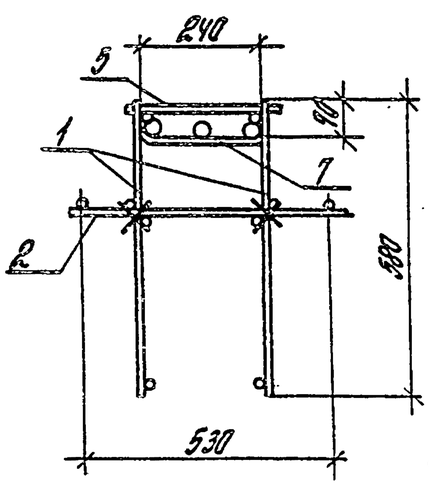

2-2

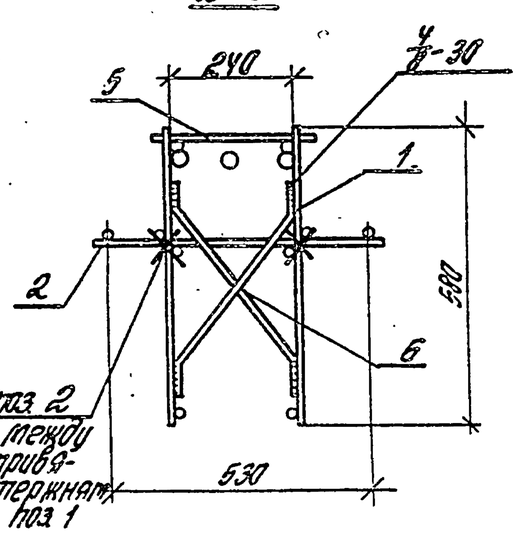

Сетки поз 2 связать между собой и привязать к стержням каркаса поз 1

Обозначение	Марка	Масса кг	
1.020.1-4.3-2 03-	КП9	220,2	
-01	КП10	316,3	

Нач. отд.	Кадыш			1.020.1-4. 3-2 03 СБ
Н. контр.	Валенкова			Каркас пространственный (КП9, КП10) Сборочный чертеж.
ГИП	Валенкова			Стадия: Р; Масса: ст. табл.; Масштаб:
Ст. инж.	Бочарова			Лист; Листов 1
Провер.	Ермакова			ЦНИИПРОМЗДАНИЙ
Разраб.	Котова			

Инв. № подл. | Подпись и дата | Взам. инв. №

22228-02 11

Формат	Зона	Поз.	Обозначение	Наименование	Кол.	Примечание
				Документация		
			1.020.1-4. 3-2 04СБ	Сборочный чертеж		
			1.020.1-4. 3-2 00ПЗ	Пояснительная записка		
			Переменные данные	для исполнений:		
			1.020.1-4. 3-2 04	(КП11)		
				Сборочные единицы		
А4		1	1.020.1-4. 3-5 01-01	Каркас плоский КР2	2	
А4		2	1.020.1-4. 3-5 05-02	Сетка арматурная С3	1	
				Детали		
				Стержни отд. ГОСТ5781-82		
Б4		3		Ф32А III L = 8380 мм	2	105,77 кг
Б4		4		Ф32А III L = 1900 мм	2	23,98 кг
Б4		5		Ф12А III L = 280 мм	39	9,70 кг
А4		6	1.020.1-4. 3-5 32-02	Стержень гнутый	4	
А4		7	1.020.1-4. 3-5 32	Стержень гнутый	5	

Перв. примен. | Справочное | Подпись и дата | Инв. № подл.

Нач.отд.	Гадзиц		
Н.контр.	Ковалева		
ГИП	Ефимов		
Ст.инж.	Гадзиц		
Гл.спец.	Сидакова		
Гл.инж.	Пуркина		

1.020.1-4. 3-2 04

Каркас пространственный (КП11, КП12)

Стадия	Лист	Листов
Р	1	2

ЦНИИПромзданий

Формат	Зона	Поз.	Обозначение	Наименование	Кол.	Примечание
			1.020.1-4. 3-2 04-01	(КП12)		
				Сборочные единицы		
А4		1	1.020.1-4. 3-5 01-02	Каркас плоский КР3	2	
А4		2	1.020.1-4. 3-5 05-03	Сетка арматурная С4	1	
				Детали		
				Стержни отд. ГОСТ5781-82		
Б4		3		Ф40А III L = 8380 мм	2	165,42 кг
Б4		4		Ф40А III L = 1500 мм	2	29,61 кг
Б4		5		Ф14А III L = 280 мм	39	13,19 кг
А4		6	1.020.1-4. 3-5 32-02	Стержень гнутый	4	
А4		7	1.020.1-4. 3-5 32	Стержень гнутый	5	

Перв. примен. | Справочное | Подпись и дата | Инв. № подл.

1.020.1-4. 3-2 04

Лист 2

22228-02 12

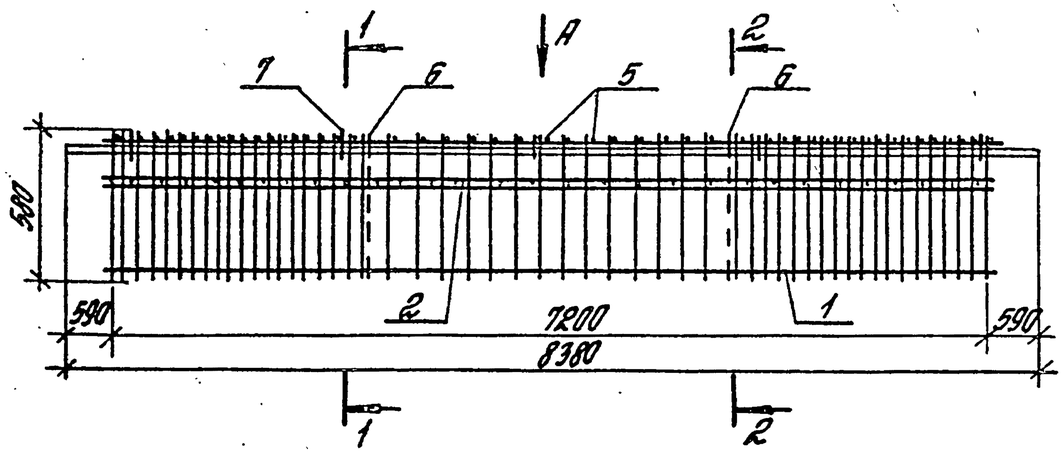

Вид А

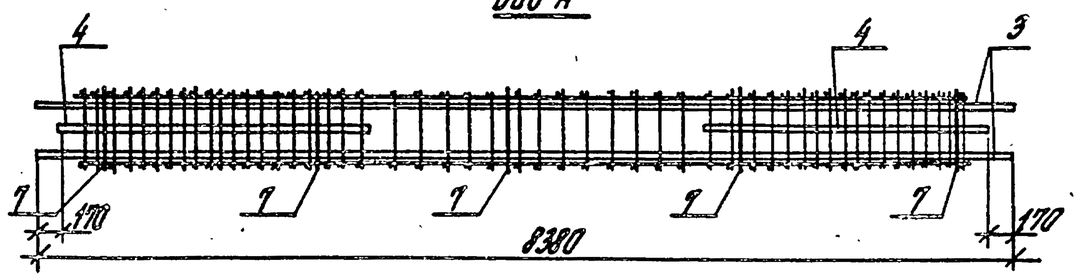

1-1

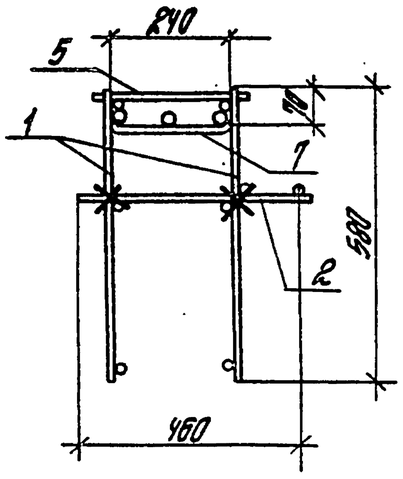

2-2

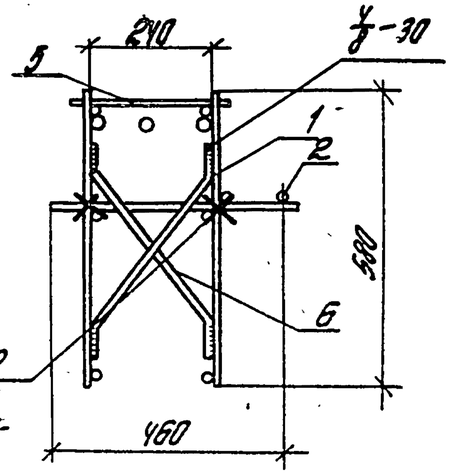

Сетку поз. 2 привязать к стержням каркаса поз. 1

Обозначение	Марка	Масса кг	
1.020.1-4. 3-2 04-	КП11	215,7	
-01	КП12	310,3	

Нач. отд.	Кобыш		
Н.контр.	Валенкова		
ГИП	Валенкова		
Ст. инж.	Бочарова		
Провер.	Ермакова		
Разраб.	Котова		

1.020.1-4. 3-2 04 СБ

Каркас пространственный (КП11, КП12) Сборочный чертеж

Стадия	Масса	Масштаб
Р	ст. табл.	
Лист	Листов 1	

ЦНИИПРОМЗДАНИЙ

22228-02 13

Инв. № подл. | Подпись и дата | Взам. инв. №

Формат	Зона	Поз.	Обозначение	Наименование	Кол.	Примечание
				Документация		
			1.020.1-4.3-2 05 СБ	Сборочный чертеж		
			1.020.1-4.3-2 00 ПЗ	Пояснительная записка		
			Переменные данные для исполнений:			
			1.020.1-4.3-2	05 (КП 13)		
				Сборочные единицы		
А4		1	1.020.1-4.3-5 01-02	Каркас плоский КР3	2	
А4		2	1.020.1-4.3-5 05-03	Сетка арматурная С4	1	
				Детали		
				Стержни отд. ГОСТ 5781-82		
Б4		3		Ф40 А III L=8380	2	165,42кг
Б4		4		Ф40 А III L=2000	1	19,74кг
Б4		5		Ф14 А III L=280	39	13,19кг
А4		6	1.020.1-4.3-5 32-02	Стержень гнутый	4	
А4		7	1.020.1-4.3-5 32	Стержень гнутый	5	

Подпись и дата | Взам. инв.№

Нач.отд.	Кобыш		
Н.контр.	Волненкова		
ГИП	Волненкова		
Ст.инж.	Брыкова		
Провер.	Бондарев		

1.020.1-4.3-2 05

Каркас пространственный КП 13, КП 14

Стадия	Лист	Листов
Р	1	2

ЦНИИПромзданий

Формат	Зона	Поз.	Обозначение	Наименование	Кол.	Примечание
			1.020.1-4.3-2	05-01 (КП 14)		
				Сборочные единицы		
А4		1	1.020.1-4.3-5 01-02	Каркас плоский КР3	2	
А4		2	1.020.1-4.3-5 05-03	Сетка арматурная С4	1	
				Детали		
				Стержни отд. ГОСТ 5781-82		
Б4		3		Ф40 А III L=8380	2	165,42кг
Б4		4		Ф40 А III L=2000	2	39,48кг
Б4		5		Ф14 А III L=280	39	13,19кг
А4		6	1.020.1-4.3-5 32-02	Стержень гнутый	4	
А4		7	1.020.1-4.3-5 32	Стержень гнутый	5	

Подпись и дата | Взам. инв.№

Инв.№ подл.

1.020.1-4.3-2 05

Лист 2

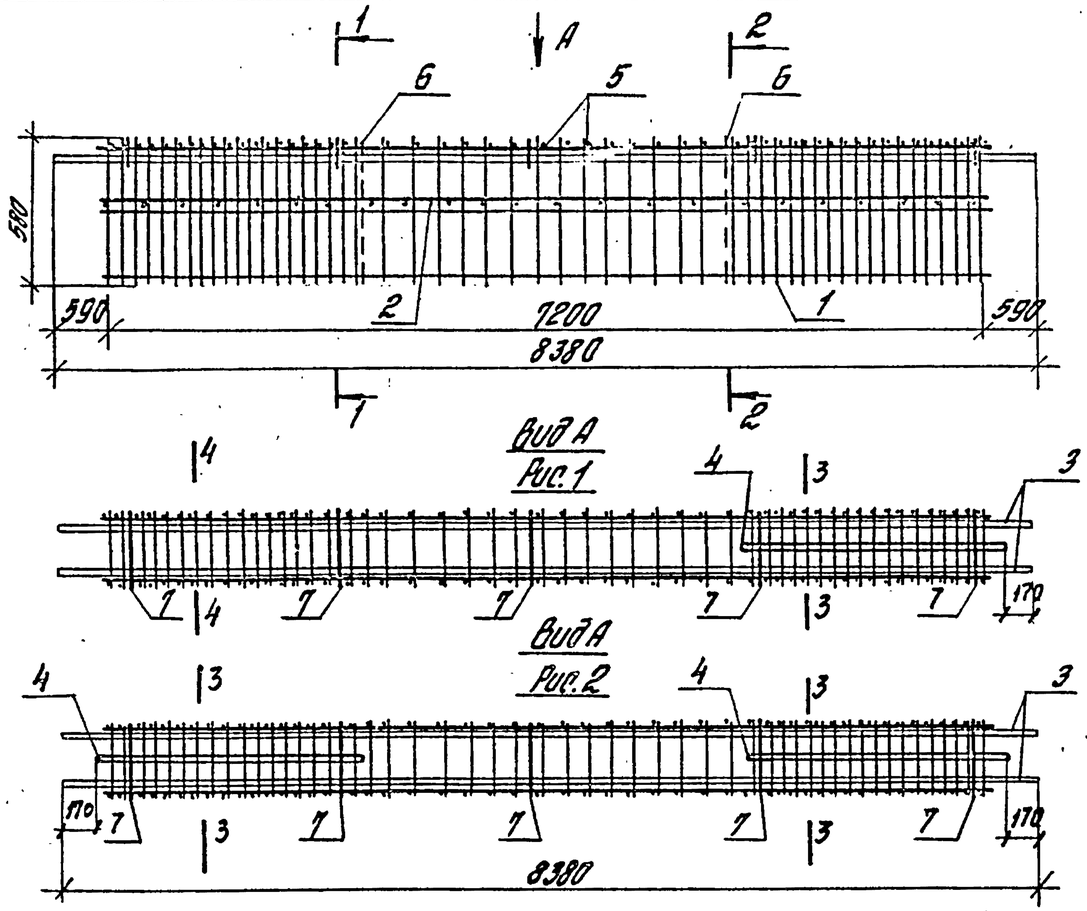

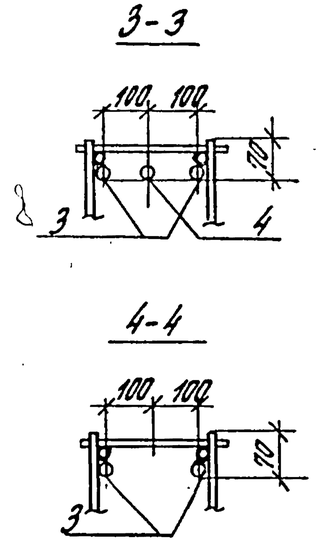

Обозначение	Марка	Рис.	Масса кг
1.020.1-4. 3-2 05-	КП 13	1	300,5
-01	КП 14	2	320,2

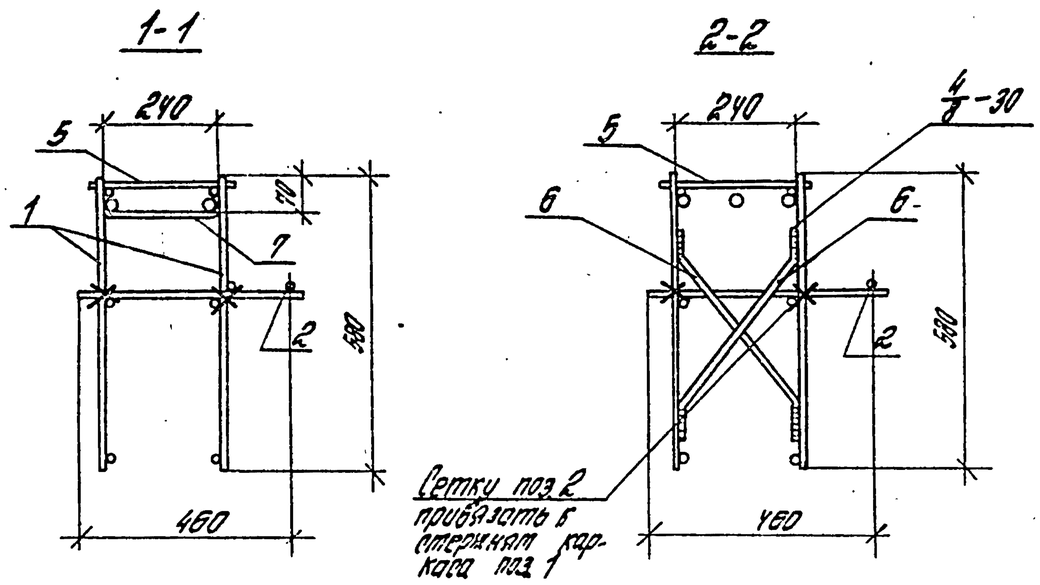

Нач.отд.	Кобыш			1.020.1-4. 3-2 05 СБ		
Н.контр.	Валенкова			Каркас пространственный (КП13, КП14) Сборочный чертеж	Стадия	Масса	Масштаб
ГИП	Валенкова				Р	Ст. табл.	
Ст.инж.	Бочарова				Лист	Листов 1	
Провер.	Ермакова				ЦНИИПРОМЗДАНИЙ		
Разраб.	Котова						

Инв.№ подл. | Подпись и дата | Взам.инв.№

22228-02 15

Формат	Зона	Поз.	Обозначение	Наименование	Кол.	Примечание
				Документация		
			1.020.1-4. 3-2 ОБСБ	Сборочный чертеж		
			1.020.1-4. 3-2 ОПЗ	Пояснительная записка		
			Переменные данные	для исполнений:		
			1.020.1-4. 3-2 ОБ	(КП15)		
				Сборочные единицы		
А4		1	1.020.1-4. 3-5 02	Каркас плоский КР4	2	
А4		2	1.020.1-4. 3-5 06	Сетка арматурная С5	2	
				Детали		
				Стержни ат3. ГОСТ5781-82		
Б4		3		Ф28А III L = 1900мм	2	18,35кг
Б4		4		Ф28А III L = 1700мм	2	16,42кг
Б4		5		Ф28А III L = 2500мм	1	12,08кг
Б4		6		Ф8А III L = 280мм	15	1,66кг
А4		7	1.020.1-4. 3-5 32	Стержень гнутый	4	

Гл.инж.проекта	Крылов		1.020.1-4. 3-2 ОБ		
Нач.отдела	Шевелев		Каркас пространственный (КП15 ... КП18)	Стадия	Лист	Листов
Гл.спец.	Шишкина			Р	1	4
Ст.инж.	Дворова			ЦНИИПромзданий		
Инж.	Бородина					
Инж.	Порохина					

Подпись и дата | Взам.инв.№

Формат	Зона	Поз.	Обозначение	Наименование	Кол.	Примечание
			1.020.1-4. 3-2 ОБ-01	(КП16)		
				Сборочные единицы		
А4		1	1.020.1-4. 3-5 02-01	Каркас плоский КР5	2	
А4		2	1.020.1-4. 3-5 06	Сетка арматурная С5	2	
				Детали		
				Стержни ат3. ГОСТ5781-82		
Б4		3		Ф28А III L = 1900мм	2	18,35кг
Б4		4		Ф28А III L = 1700мм	2	16,42кг
Б4		5		Ф28А III L = 2500мм	1	12,08кг
Б4		6		Ф8А III L = 280мм	15	1,66кг
А4		7	1.020.1-4. 3-5 32	Стержень гнутый	4	

Формат	Зона	Поз.	Обозначение	Наименование	Кол.	Примечание
			1.020.1-4. 3-2 06-02	(КП17)		
				Сборочные единицы		
А4		1	1.020.1-4. 3-5 02-01	Каркас плоский КР5	2	
А4		2	1.020.1-4. 3-5 06	Сетка арматурная С5	2	
				Детали		
				Стержни ГОСТ 5781-82		
Б4		3		Ф32А III L = 2000 мм	2	25,24 кг
Б4		4		Ф32А III L = 1700 мм	2	21,46 кг
Б4		5		Ф32А III L = 2500 мм	1	16,41 кг
Б4		6		Ф8А III L = 280 мм	15	1,66 кг
А4		7	1.020.1-4. 3-5 32	Стержень гнутый	4	

Инв. № подл. | Подп. и дата | Взам. инв. №

Формат	Зона	Поз.	Обозначение	Наименование	Кол.	Примечание
			1.020.1-4. 3-2 06-03	(КП18)		
				Сборочные единицы		
А4		1	1.020.1-4. 3-5 02-02	Каркас плоский КР6	2	
А4		2	1.020.1-4. 3-5 06-01	Сетка арматурная С6	2	
				Детали		
				Стержни ГОСТ 5781-82		
Б4		3		Ф36А III L = 1800 мм	2	28,76 кг
Б4		4		Ф36А III L = 1800 мм	2	28,76 кг
Б4		5		Ф36А III L = 2600 мм	1	20,77 кг
Б4		6		Ф8А III L = 280 мм	15	1,66 кг
А4		7	1.020.1-4. 3-5 32	Стержень гнутый	4	

Инв. № подл. | Подп. и дата | Взам. инв. №

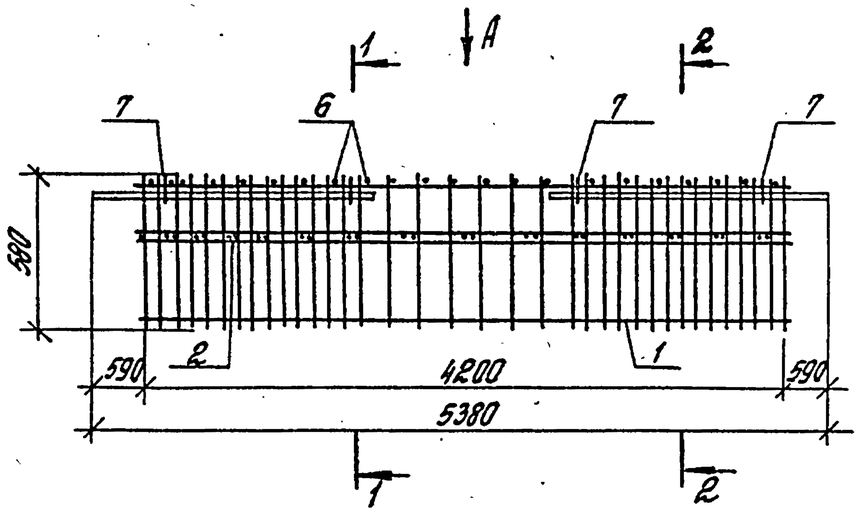

Вид А

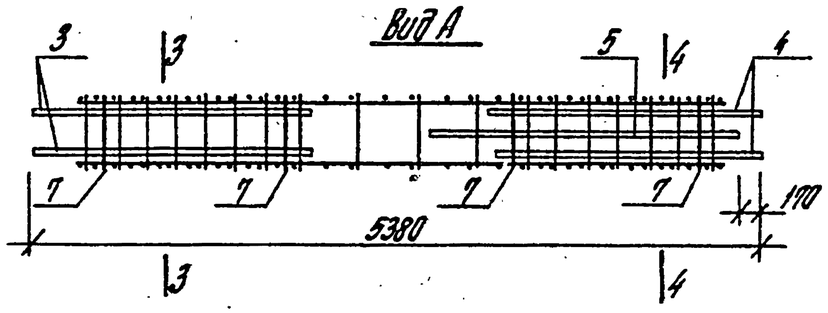

3-3

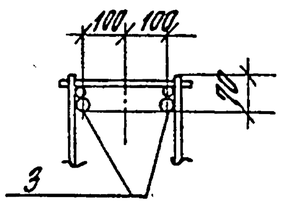

4-4

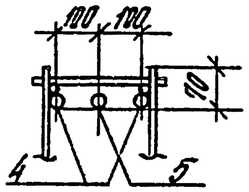

1-1

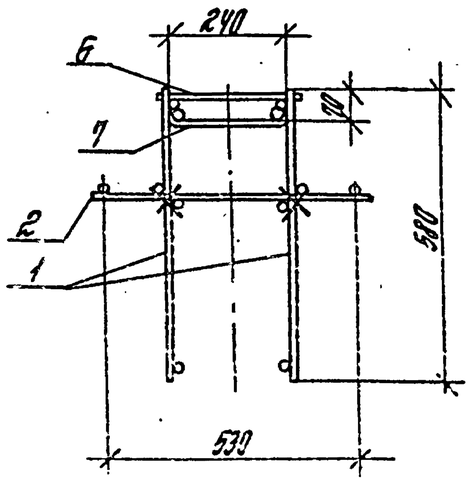

2-2

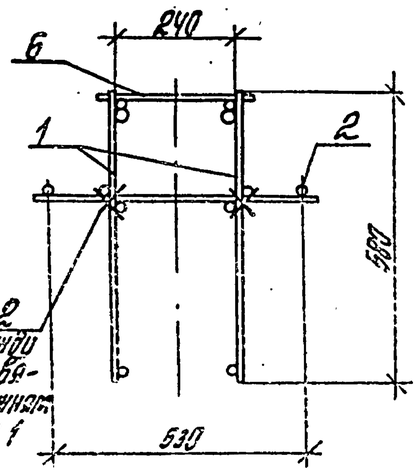

Сетку поз 2 связать тремя сварн. и привязать к стержням каркаса поз 1

Обозначение	Марка	Масса кг	
1.020.1-4.3-2 ОС-	КП 15	78,9	
-01	КП 16	85,3	
-02	КП 17	101,6	
-03	КП 18	131,3	

Нач.отд.	Кобыш		
Н.контр.	Валенкова		
ГИП	Валенкова		
Ст.инж.	Бочарова		
Провер.	Ермакова		
Разраб.	Котова		

1.020.1-4. 3-2 ОС ОБ

Каркас пространственный (КП 15 ... КП 18)
Сборочный чертеж

Стадия	Масса	Масштаб
Р	см. табл.	
Лист	Листов 27	

ЦНИИПромзданий

Инв.№ подл. | Подпись и дата | Взам.инв.№

22228-02 18

Формат	Зона	Поз.	Обозначение	Наименование	Кол.	Примечание
				Документация		
			1.020.1-4. 3-2 07СБ	Сборочный чертеж		
			1.020.1-4. 3-2 00ПЗ	Пояснительная записка		
			Переменные данные	для исполнений:		
			1.020.1-4. 3-2 07	(КП19)		
				Сборочные единицы		
А4		1	1.020.1-4. 3-5 02	Каркас плоский КР4	2	
А4		2	1.020.1-4. 3-5 06	Сетка арматурная С5	2	
				Детали		
				Стержни отд. ГОСТ 5781-82		
Б4		3		ф28А III L=1700 мм	4	32,84 кг
Б4		4		ф28А III L=5040 мм	1	24,25 кг
Б4		5		ф8А III L=280 мм	15	1,66 кг
А4		6	1.020.1-4. 3-5 32	Стержень гнутый	4	

Взам. инв. №
Подп. и дата
Инв. № подл.

Нач. отд.	Ковыш		
Н. контр.	Волненко		
ГИП	Волненко		
Ст. инж.	Бочарова		
Пров.	Ермакова		
Ст. инж.	Парфалина		

1.020.1-4. 3-2 07

Каркас пространственный (КП19 ... КП22)

Стадия	Лист	Листов
Р	1	4

ЦНИИПРОМЗДАНИЙ

Формат	Зона	Поз.	Обозначение	Наименование	Кол.	Примечание
			1.020.1-4. 3-2 07-01	(КП20)		
				Сборочные единицы		
А4		1	1.020.1-4. 3-5 02-01	Каркас плоский КР5	2	
А4		2	1.020.1-4. 3-5 06	Сетка арматурная С5	2	
				Детали		
				Стержни отд. ГОСТ 5781-82		
Б4		3		ф28А III L=1700 мм	4	32,84 кг
Б4		4		ф28А III L=5040 мм	1	24,25 кг
Б4		5		ф8А III L=280 мм	15	1,66 кг
А4		6	1.020.1-4. 3-5 32	Стержень гнутый	4	

Взам. инв. №
Подп. и дата
Инв. № подл.

1.020.1-4. 3-2 07

Лист 2

Формат	Зона	Поз.	Обозначение	Наименование	Кол.	Примечание
			1.020.1-4. 3-2 07-02	(КП21)		
				Сборочные единицы		
А4		1	1.020.1-4. 3-5 02-01	Каркас плоский КР5	2	
А4		2	1.020.1-4. 3-5 06	Сетка арматурная С5	2	
				Детали		
				Стержни ГОСТ 5781-82		
Б4		3		Ф32А III L = 1700 мм	4	42,91 кг
Б4		4		Ф32А III L = 5040 мм	1	31,68 кг
Б4		5		Ф8А III L = 280 мм	15	1,65 кг
А4		6	1.020.1-4. 3-5 32	Стержень гнутый	4	

Инв. № подл. | Подп. и дата | Взам. инв. №

Формат	Зона	Поз.	Обозначение	Наименование	Кол.	Примечание
			1.020.1-4. 3-2 07-03	(КП22)		
				Сборочные единицы		
А4		1	1.020.1-4. 3-5 02-02	Каркас плоский КР6	2	
А4		2	1.020.1-4. 3-5 06-01	Сетка арматурная С6	2	
				Детали		
				Стержни ГОСТ 5781-82		
Б4		3		Ф36А III L = 1800 мм	4	57,53 кг
Б4		4		Ф36А III L = 5040 мм	1	40,14 кг
Б4		5		Ф8А III L = 280 мм	15	1,65 кг
А4		6	1.020.1-4. 3-5 32	Стержень гнутый	4	

Инв. № подл. | Подп. и дата | Взам. инв. №

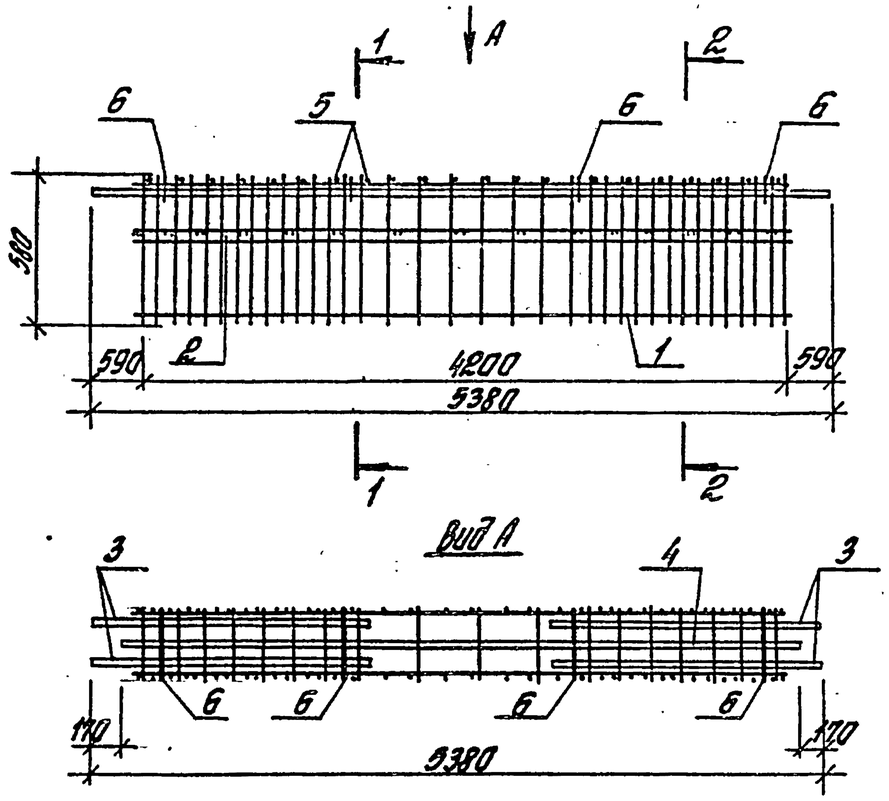

Обозначение	Марка	Масса кг	
1.020.1-4.3-2 07-	КП 19	89,1	
-01	КП 20	95,6	
-02	КП 21	113,1	
-03	КП 22	150,7	

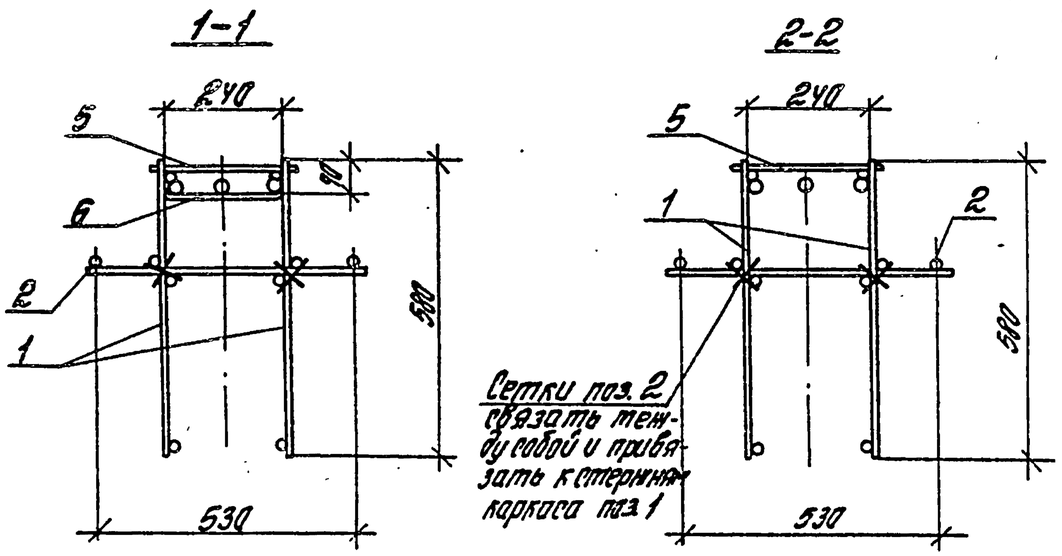

Сетки поз. 2 связать между собой и привязать к стержню каркаса поз. 1

Нач.отд.	Кобыш			1.020.1-4. 3-2 07 СБ
Н.контр.	Валенкова			Каркас пространственный (КП 19... КП 22) Сборочный чертеж
ГИП	Валенкова			Стадия: Р; Масса: ст. табл.; Масштаб:
Ст.инж.	Бочарова			Лист; Листов 1
Провер.	Ермакова			ЦНИИПРОМЗДАНИЙ
Разраб.	Катова			

Инв.№ подл. | Подпись и дата | Взам. инв.№

22228-02 21

Формат	Зона	Поз.	Обозначение	Наименование	Кол.	Примечание
				Документация		
			1.020.1-4. 3-2 08СБ	Сборочный чертеж		
			1.020.1-4. 3-2 00ПЗ	Пояснительная записка		
			Переменные данные	для исполнений:		
			1.020.1-4. 3-2 08	(КП23)		
				Сборочные единицы		
А4		1	1.020.1-4. 3-5 02-01	Каркас плоский КР5	2	
А4		2	1.020.1-4. 3-5 06	Сетка арматурная С5	2	
				Детали		
				Стержни отд. ГОСТ5781-82		
Б4		3		Ф28А III L=5380мм	2	51,97кг
Б4		5		Ф10А III L=280 мм	25	4,32кг
А4		6	1.020.1-4. 3-5 32	Стержень гнутый	4	

Инв. № подл. | Подп. и дата | Взам. инв. №

Нач. отд.	Кобыш		
Н. контр.	Виленкова		
ГИП	Зверькова		
Ст. инж.	Сокорова		
Проверил	Ермакова		
Ст. инж.	Нерхапина		

1.020.1-4. 3-2 08

Каркас пространственный (КП23, КП24)

Стадия	Лист	Листов
Р	1	2

ЦНИИЭПсельстроя

Формат	Зона	Поз.	Обозначение	Наименование	Кол.	Примечание
			1.020.1-4. 3-2 08-01	(КП24)		
				Сборочные единицы		
А4		1	1.020.1-4. 3-5 02-02	Каркас плоский КР6	2	
А4		2	1.020.1-4. 3-5 06	Сетка арматурная С5	2	
				Детали		
				Стержни отд. ГОСТ5781-82		
Б4		3		Ф32А III L=5380мм	2	67,91кг
Б4		4		Ф32А III L=1500мм	2	18,93кг
Б4		5		Ф12А III L=280мм	25	6,22кг
А4		6	1.020.1-4. 3-5 32	Стержень гнутый	4	

Инв. № подл. | Подп. и дата | Взам. инв. №

1.020.1-4. 3-2 08

Лист 2

22228-02 22

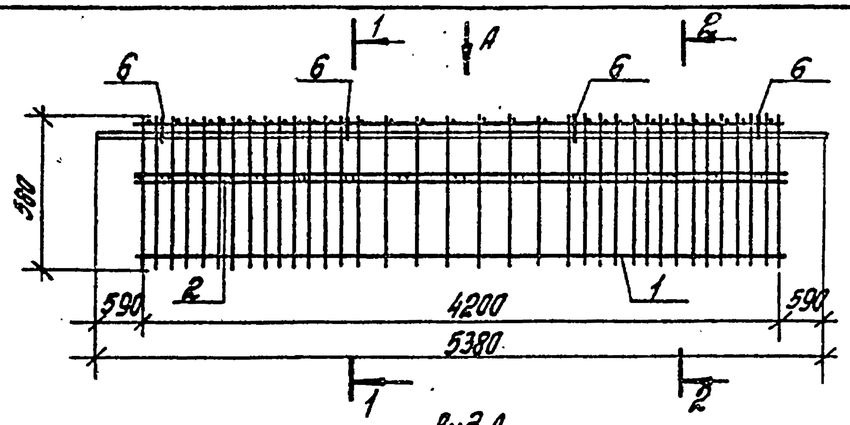

Вид А
Рис. 1

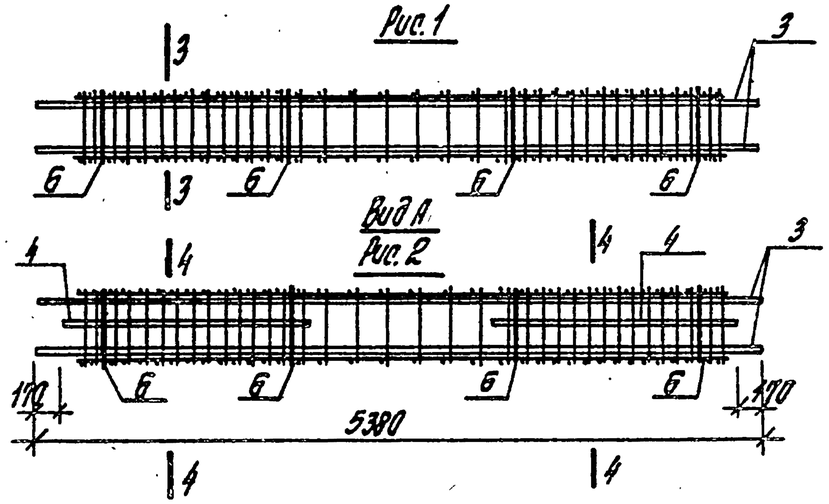

Вид А
Рис. 2

3-3

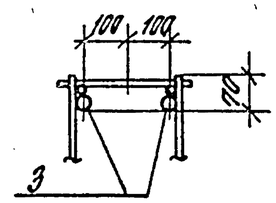

4-4

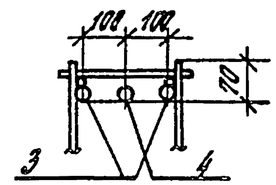

1-1

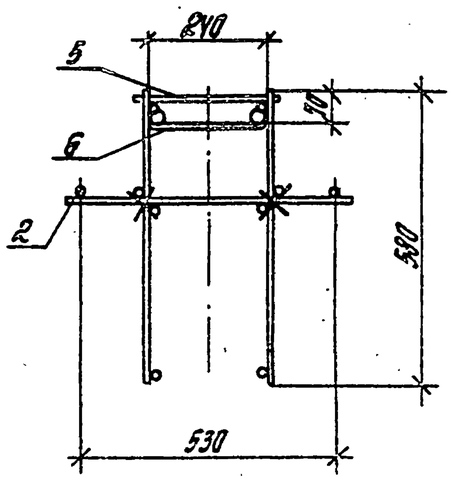

2-2

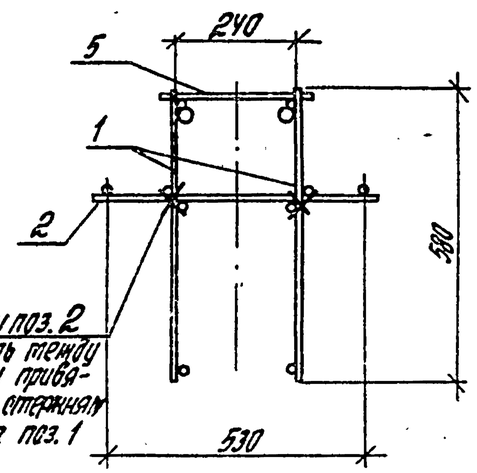

Сетку поз. 2 связать между собой и привязать к стержням каркаса поз. 1

Обозначение	Марка	Рис.	Масса кг
1.020.1-4. 3-2 08-	КП 23	1	93,1
-01	КП 24	2	142,3

Нач. отд.	Кадыш		
Н. контр.	Валенкова		
ГИП	Валенкова		
Ст. инж.	Бочарова		
Провер.	Ермакова		
Разраб.	Катова		

1.020.1-4. 3-2 08 СБ

Каркас пространственный (КП 23, КП 24) Сборочный чертеж

Стадия	Масса	Масштаб
Р	ст. табл.	
Лист	Листов 1	

ЦНИИПРОМЗДАНИЙ

Инв. № подл. | Подпись и дата | Взам. инв. №

Формат	Зона	Поз.	Обозначение	Наименование	Кол.	Примечание
				Документация		
			1.020.1-4. 3-2 09СБ	Сборочный чертеж		
			1.020.1-4. 3-2 00ПЗ	Пояснительная записка		
			Переменные данные	для исполнений:		
			1.020.1-4. 3-2 09	(КП25)		
				Сборочные единицы		
А4		1	1.020.1-4. 3-5 02-01	Каркас плоский КР5	2	
А4		2	1.020.1-4. 3-5 06-02	Сетка арматурная СГ	1	
				Детали		
				Стержни отд. ГОСТ 5781-82		
Б4		3		ф28АIII l=5380мм	2	51,97кг
Б4		6		ф10АIII l=280мм	25	4,32кг
А4		7	1.020.1-4. 3-5 32	Стержень гнутый	4	

Нач.отд.	Агаян		1.020.1-4. 3-2 09
Н.контр.	Валенкова		
ГИП	Валенкова		Каркас пространственный (КП25, КП26, КП26а)
Рук.гр.	Бочарова		
Ст.инж.	Ермакова		
Инж.	Исаханова		

Стадия	Лист	Листов
Р	1	6

ЦНИИПромзданий

Инв.№ подл. | Подпись и дата | Взам.инв.№

Формат	Зона	Поз.	Обозначение	Наименование	Кол.	Примечание
			1.020.1-4.3-2 09-01	(КП26)		
				Сборочные единицы		
А4		1	1.020.1-4. 3-5 02-02	Каркас плоский КР6	2	
А4		2	1.020.1-4. 3-5 06-02	Сетка арматурная СГ	1	
				Детали		
				Стержни отд. ГОСТ 5781-82		
Б4		3		ф32АIII l=5380мм	2	67,91кг
Б4		4		ф32АIII l=1500мм	2	18,93кг
Б4		6		ф12АIII l=280мм	25	6,22кг
А4		7	1.020.1-4. 3-5 32	Стержень гнутый	4	
			1.020.1-4.3-2 09-02	(КП26а)		
				Сборочные единицы		
А4		1	1.020.1-4. 3-5 02-02	Каркас плоский КР6	2	
А4		2	1.020.1-4. 3-5 06-02	Сетка арматурная СГ	1	
А4		3	1.020.1-4. 3-5 20-03	Составная поз. СП4	2	
А4		4	1.020.1-4. 3-5 20-01	Составная поз. СП2	1	
				Детали		
				Стержни отд. ГОСТ 5781-82		
Б4		6		ф36АIII l=1500мм	1	11,99кг
Б4		6		ф12АIII l=280мм	25	6,22кг
А4		7	1.020.1-4. 3-5 32	Стержень гнутый	2	
А4		8	1.020.1-4. 3-5 32-01	Стержень гнутый	2	

Инв.№ подл. | Подпись и дата | Взам.инв.№

1.020.1-4. 3-2 09 | Лист 2

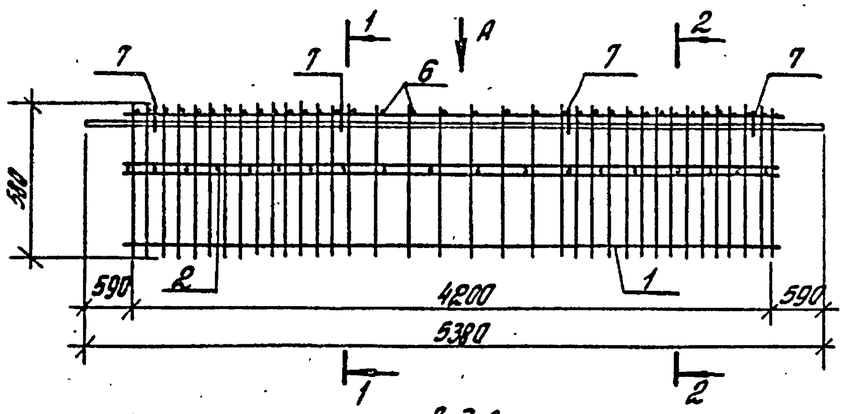

Вид А
Рис.1

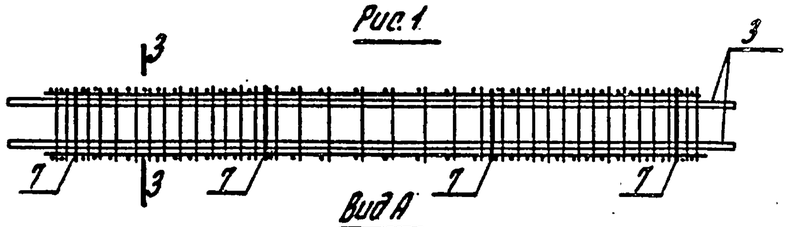

Вид А
Рис.2

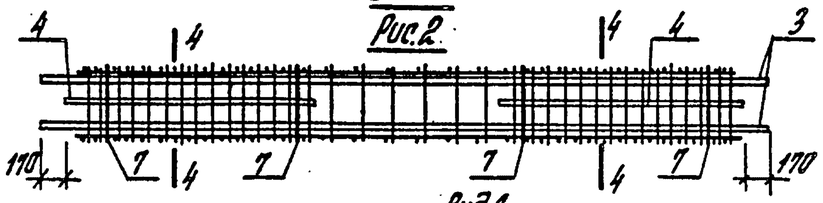

Вид А
Рис.3

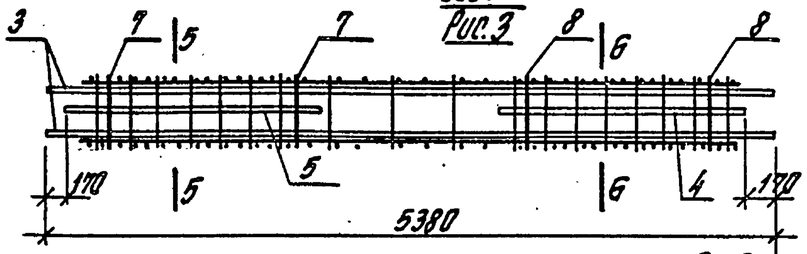

3-3

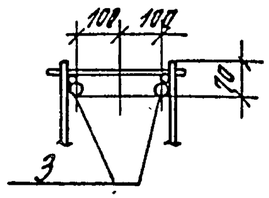

4-4

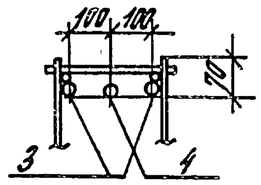

5-5

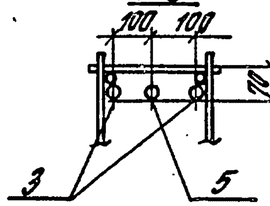

6-6

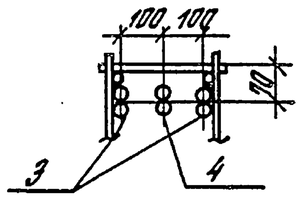

1-1

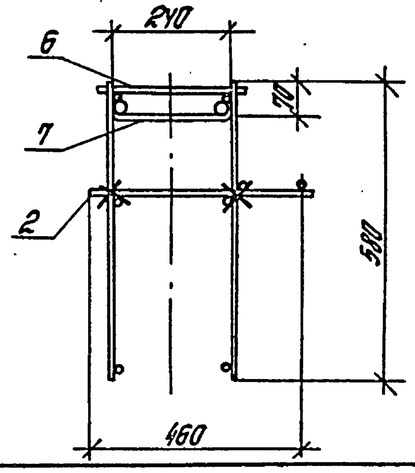

2-2

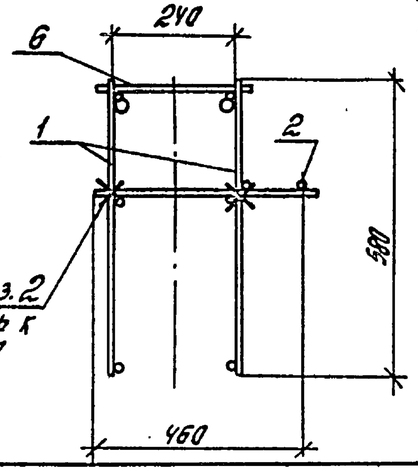

Сетку поз.2 привязать к стержням каркаса поз.1

Обозначение	Марка	Рис.	Масса, кг
1.020.1-4.3-2 09-	КП 25	1	90,5
-01	КП26	2	139,7
-02	КП26а	3	219,0

Нач.отд.	Кодыш		
Н.контр.	Валенкова		
ГИП	Валенкова		
Ст.инж.	Бочарова		
Проверил	Ермакова		
Разраб.	Котова		

1.020.1-4. 3-2 09 СБ

Каркас пространственный КП25, КП26, КП26а
Сборочный чертеж

Стадия	Масса	Масштаб
Р	см. табл.	
Лист	Листов 1	

ЦНИИПРОМЗДАНИЙ

Инв.№ подл. | Подпись и дата | Взам.инв.№

22228-02 25

Формат	Зона	Поз.	Обозначение	Наименование	Кол.	Примечание
				Документация		
			1.020.1-4. 3-2 10СБ	Сборочный чертеж		
			1.020.1-4. 3-2 00ПЗ	Пояснительная записка		
			Переменные данные	для исполнений:		
			1.020.1-4. 3-2 10	(КП 27)		
				Сборочные единицы		
А4		1	1.020.1-4. 3-5 03	Каркас плоский КР7	2	
А4		2	1.020.1-4. 3-5 07	Сетка арматурная С9	2	
А4		3	1.020.1-4. 3-5 10	Сетка арматурная С23	1	
А4		4	1.020.1-4. 3-5 21-02	Изделие закладное МН2Т	2	
А4		5	1.020.1-4. 3-5 21-03	Изделие закладное МН2Н	2	
А4		6	1.020.1-4. 3-5 26	Изделие закладное МН24	4	
А4		7	1.020.1-4. 3-5 23-02	Изделие закладное МН14	4	
				Детали		
				Стержни отд. ГОСТ 5781-82		
Б4		8		ф32 АIII l=2380мм	2	30,04кг
Б4		9		ф32 АIII l=2040мм	1	12,75кг
Б4		10		ф10 АIII l= 280мм	9	1,55кг
А4		11	1.020.1-4. 3-5 32	Стержень гнутый	2	

Инв. № подл. | Подпись и дата | Взам. инв. №

Нач. отд.	Кадыш		
Н. контр.	Заленкова		
Гл. инж. пр.	Заленкова		
Ст. инж.	Бочарова		
Ст. инж.	Агавкина		
Провер.	Ермакова		

1.020.1-4. 3-2 10

Каркас пространственный (КП 27; КП 28)

Стадия	Лист	Листов
Р	1	2

ЦНИИПРОМЗДАНИЙ

Формат	Зона	Поз.	Обозначение	Наименование	Кол.	Примечание
			1.020.1-4. 3-2 10-01 (КП28)			
				Сборочные единицы		
А4		1	1.020.1-4. 3-5 03-01	Каркас плоский КР8	2	
А4		2	1.020.1-4. 3-5 07-01	Сетка арматурная С10	2	
А4		3	1.020.1-4. 3-5 10	Сетка арматурная С23	1	
А4		4	1.020.1-4. 3-5 21-02	Изделие закладное МН2Т	2	
А4		5	1.020.1-4. 3-5 21-03	Изделие закладное МН2Н	2	
А4		6	1.020.1-4. 3-5 26	Изделие закладное МН24	4	
А4		7	1.020.1-4. 3-5 23-02	Изделие закладное МН14	4	
А4		8	1.020.1-4. 3-5 20-04	Составная позиция СП5	2	
А4		9	1.020.1-4. 3-5 20-05	Составная позиция СП6	1	
				Детали		
				Стержни отд. ГОСТ 5781-82		
Б4		10		ф12 АIII l=280мм	9	2,24кг
А4		11	1.020.1-4. 3-5 32	Стержень гнутый	1	
А4		12	1.020.1-4. 3-5 32-01	Стержень гнутый	1	

Инв. № подл. | Подпись и дата | Взам. инв. №

1.020.1-4. 3-2 10 | Лист 2

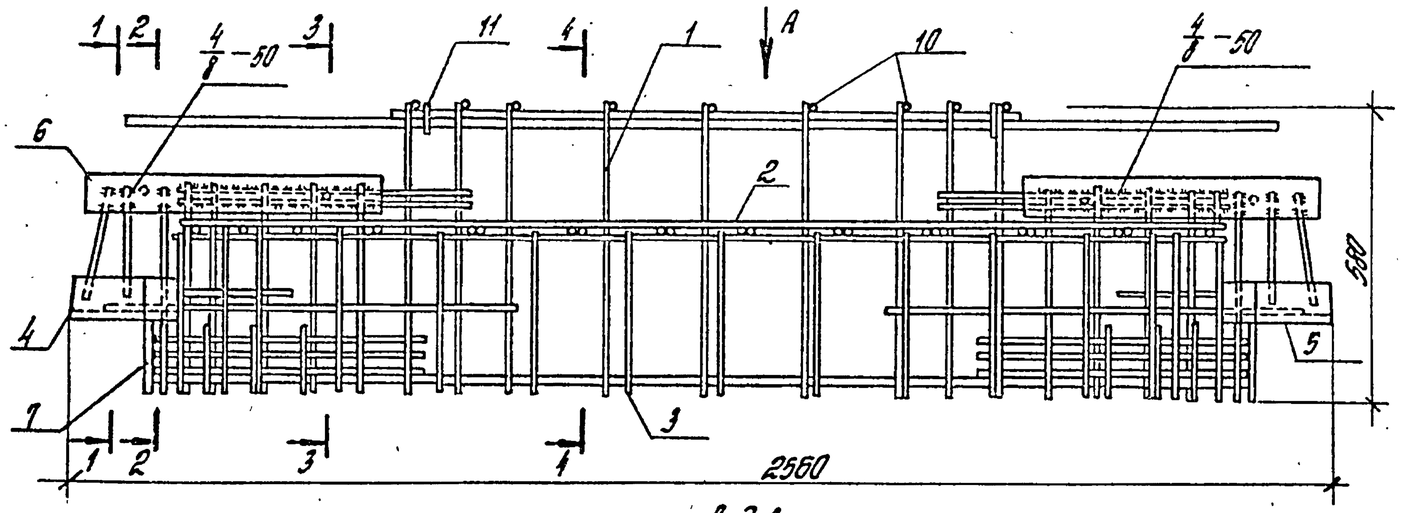

Вид А

Рис 1

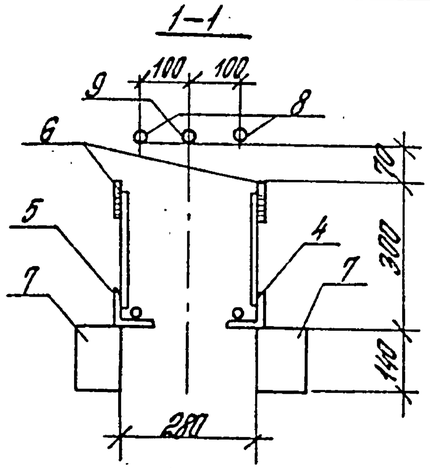

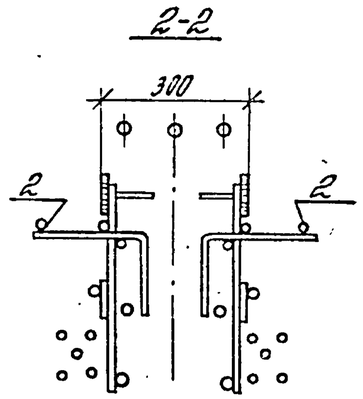

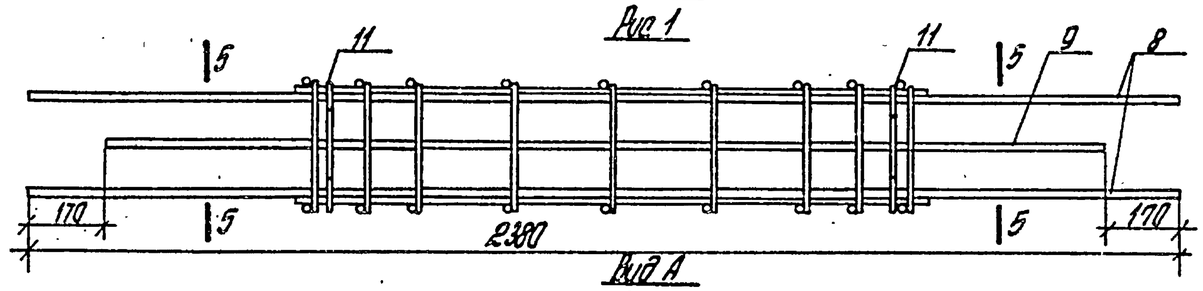

Вид А

Рис 2

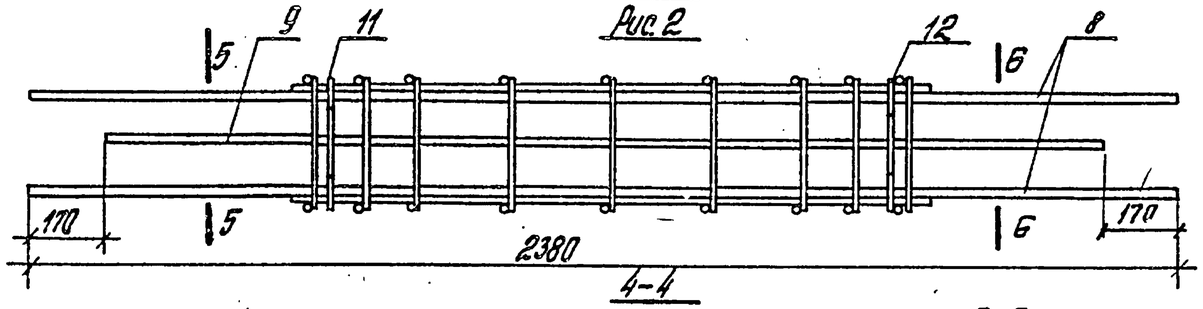

4-4

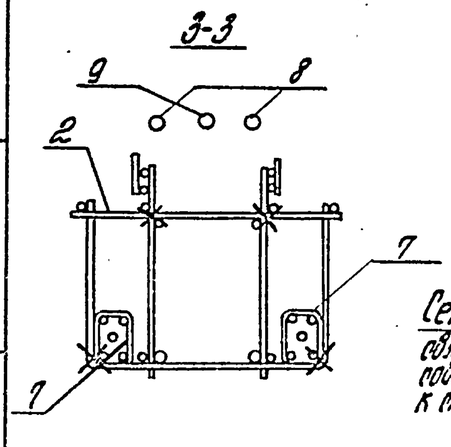

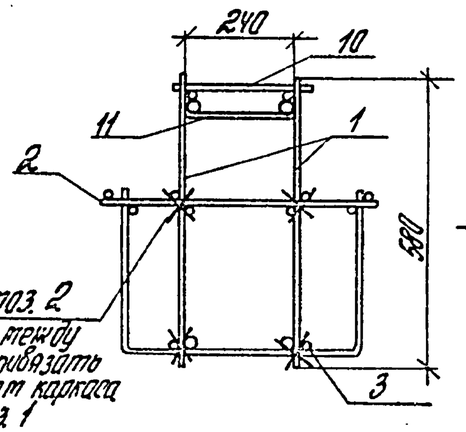

Сетку поз. 2 связать между собой и привязать к стержням каркаса поз. 1

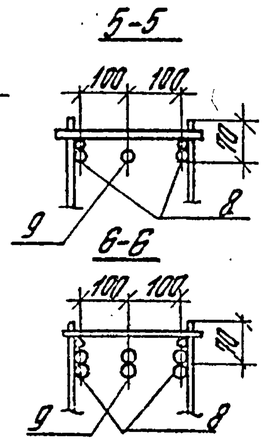

Обозначение	Марка	Рис.	Масса, кг
1.020.1-4.3-2 10-	КП27	1	148,22
-01	КП28	2	198,49

Нач.отд	Кодыш		
Н.контр.	Валенкова		
СНП	Валенкова		
Ст.инж.	Бочарова		
Провер.	Ермакова		
Разраб.	Катова		

1.020.1-4. 3-2 10 СБ

Каркас пространственный (КП27, КП28) Сборочный чертеж.

Стадия	Масса	Масштаб
Р	Ст. табл.	
Лист	Листов 1	

ЦНИИПРОМЗДАНИЙ

Инв.№ подл. | Подпись и дата | Взам.инв.№

22228-02 27

Формат	Зона	Поз.	Обозначение	Наименование	Кол.	Примечание
				Документация		
			1.020.1-4.3-2 11СБ	Сборочный чертеж		
			1.020.1-4.3-2 00ПЗ	Пояснительная записка		
			Переменные данные для исполнений:			
			1.020.1-4.3-2 11 (КП 29)			
				Сборочные единицы		
А4		1	1.020.1-4.3-5 03-01	Каркас плоский КР8	2	
А4		2	1.020.1-4.3-5 07-02	Сетка арматурная С11	1	
А4		3	1.020.1-4.3-5 12	Сетка арматурная С31	1	
А4		4	1.020.1-4.3-5 21-04	Изделие закладное МН37	2	
А4		5	1.020.1-4.3-5 21-05	Изделие закладное МН37	2	
А4		6	1.020.1-4.3-5 26	Изделие закладное МН24	4	
А4		7	1.020.1-4.3-5 23-02	Изделие закладное МН14	2	
А4		8	1.020.1-4.3-5 27	Изделие закладное МН26	2	
				Детали		
				Стержни отд. ГОСТ 5781-82		
Б4		9		Ф32 АIII L = 2380	2	30,04кг
Б4		10		Ф32 АIII L = 2040	1	12,75кг
Б4		11		Ф12 АIII L = 280	9	2,24кг
А4		12	1.020.1-4.3-5 32	Стержень гнутый	2	

Инв.№ подл. | Подпись и дата | Взам. инв.№

Нач.отд.	Кодыш		
Н.контр.	Батенкова		
ГИП	Батенкова		
Ст.инж.	Бочкова		
Инж.I кат.	Ермакова		

1.020.1-4.3-2 11

Каркас пространственный (КП 29, КП30)

Стадия	Лист	Листов
Р	1	2

ЦНИИПРОМЗДАНИЙ

Формат	Зона	Поз.	Обозначение	Наименование	Кол.	Примечание
			1.020.1-4.3-2	11-01 (КП 30)		
				Сборочные единицы		
А4		1	1.020.1-4.3-5 03-01	Каркас плоский КР8	2	
А4		2	1.020.1-4.3-5 07-02	Сетка арматурная С11	1	
А4		3	1.020.1-4.3-5 12	Сетка арматурная С31	1	
А4		4	1.020.1-4.3-5 21-04	Изделие закладное МН37	2	
А4		5	1.020.1-4.3-5 21-05	Изделие закладное МН37	2	
А4		6	1.020.1-4.3-5 26	Изделие закладное МН24	4	
А4		7	1.020.1-4.3-5 23-02	Изделие закладное МН14	2	
А4		8	1.020.1-4.3-5 27	Изделие закладное МН26	2	
				Детали		
				Стержни отд. ГОСТ 5781-82		
Б4		9		Ф36 АIII L = 2380	2	38,03кг
Б4		10		Ф36 АIII L = 2040	1	16,30кг
Б4		11		Ф12 АIII L = 280	9	2,24кг
А4		12	1.020.1-4.3-5 32	Стержень гнутый	2	

Инв.№ подл. | Подпись и дата | Взам. инв.№

1.020.1-4.3-2 11

Лист 2

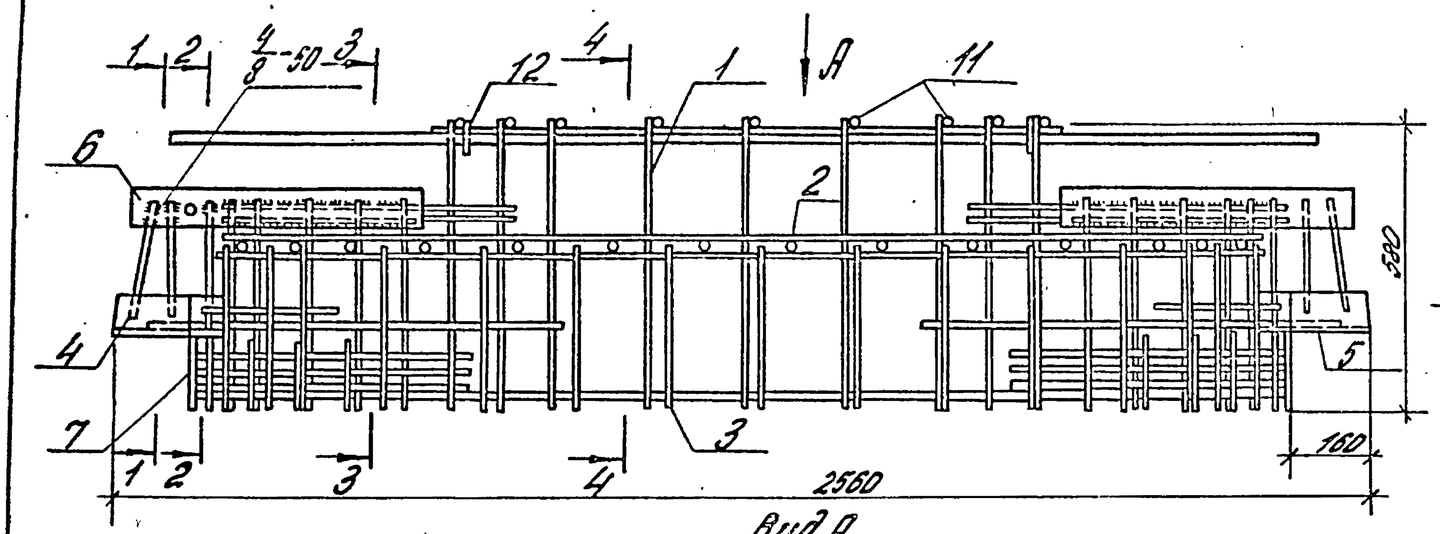

Вид А

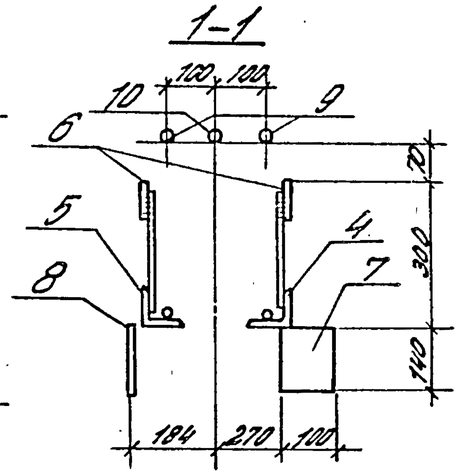

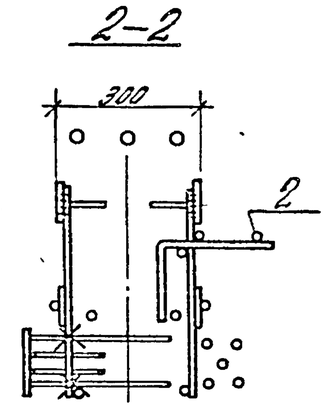

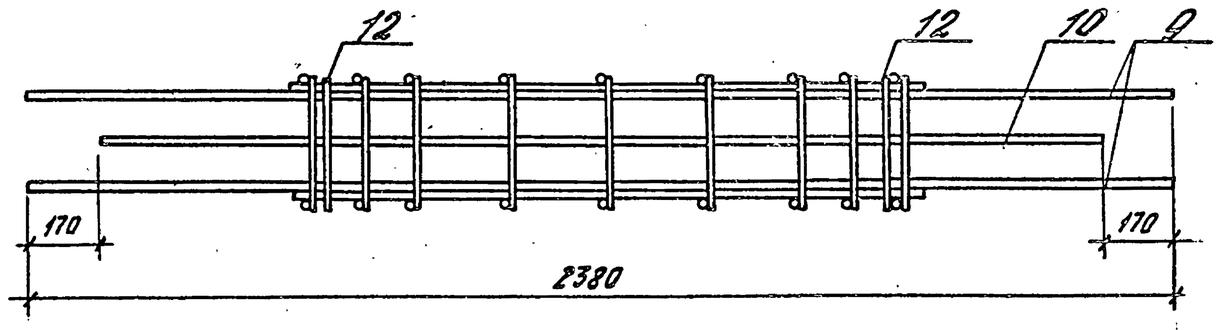

Обозначение	Марка	Масса, кг
1.020.1-4.3-2 11-	КП29	165,63
-01	КП30	177,07

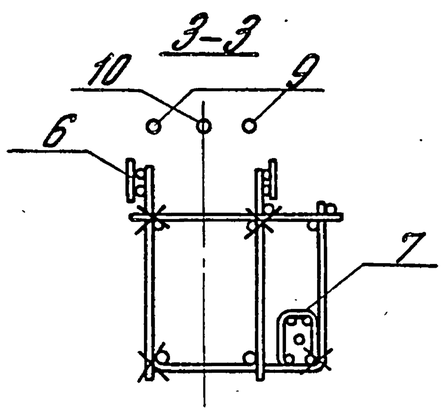

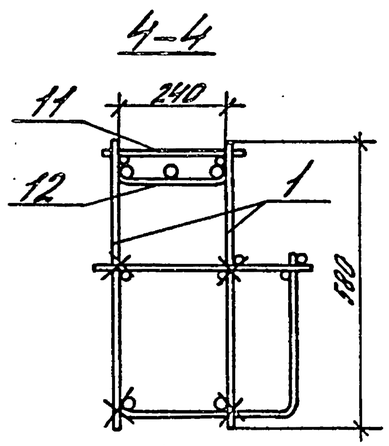

Нач.отд.	Ковыш		
Н.контр.	Валенкова		
ГИП	Валенкова		
Ст.инж.	Бочарова		
Провер.	Ермакова		
Разраб.	Котова		

1.020.1-4.3-2 11 СБ

Каркас пространственный (КП29, КП30). Сборочный чертеж

Стадия	Масса	Масштаб
Р	см. табл.	
Лист	Листов 1	

ЦНИИПРОМЗДАНИЙ

Инв.№подл. | Подпись и дата | Взам.инв.№

22228-02 29

Формат	Зона	Поз.	Обозначение	Наименование	Кол.	Примечание
				Документация		
			1.020.1-4.3-2 12 СБ	Сборочный чертеж		
			1.020.1-4.3-2 00 ПЗ	Пояснительная записка		
			Переменные данные для исполнений:			
			1.020.1-4.3-2 12 (КП 68)			
				Сборочные единицы		
А4		1	1.020.1-4.3-5 04	Каркас плоский КР24	2	
А4		2	1.020.1-4.3-5 19	Сетка арматурная С60	1	
А4		3	1.020.1-4.3-5 21-04	Изделие закладное МН3т	2	
А4		4	1.020.1-4.3-5 21-05	Изделие закладное МН3н	2	
А4		5	1.020.1-4.3-5 26	Изделие закладное МН24	4	
А4		6	1.020.1-4.3-5 27	Изделие закладное МН26	4	
				Детали		
				Стержни отд. ГОСТ 5781-82		
Б4		7		Ф32 А III L = 5380	2	67,91кг
Б4		8		Ф32 А III L = 5380	1	33,95кг
Б4		9		Ф8 А III L = 280	32	3,54кг
А4		10	1.020.1-4.3-5 32	Стержень гнутый	4	

Взам. инв. № | Подпись и дата | Инв. № подл.

Нач. отд.	Кобыш		1.020.1-4.3-2 12
Н. контр.	Валенкова		
ГИП	Валенкова		Каркас пространственный КП 68, КП 69
Рт. инж.	Горшкова		
Пров.	Бочарова		

Стадия	Лист	Листов
Р	1	2

ЦНИИПромзданий

Формат	Зона	Поз.	Обозначение	Наименование	Кол.	Примечание
			1.020.1-4.3-2	12-01 (КП 69)		
				Сборочные единицы		
А4		1	1.020.1-4.3-5 04	Каркас плоский КР24	2	
А4		2	1.020.1-4.3-5 19	Сетка арматурная С60	1	
А4		3	1.020.1-4.3-5 21-04	Изделие закладное МН3т	2	
А4		4	1.020.1-4.3-5 21-05	Изделие закладное МН3н	2	
А4		5	1.020.1-4.3-5 26	Изделие закладное МН24	4	
		6	1.020.1-4.3-5 27	Изделие закладное МН26	4	
				Детали		
				Стержни отд. ГОСТ 5781-82		
Б4		7		Ф36 А III L = 5380	2	85,97кг
Б4		8		Ф36 А III L = 1700	2	27,17кг
Б4		9		Ф8 А III L = 280	32	3,54кг
А4		10	1.020.1-4.3-5 32	Стержень гнутый	4	

Взам. инв. № | Подпись и дата | Инв. № подл.

1.020.1-4.3-2 12

Лист 2

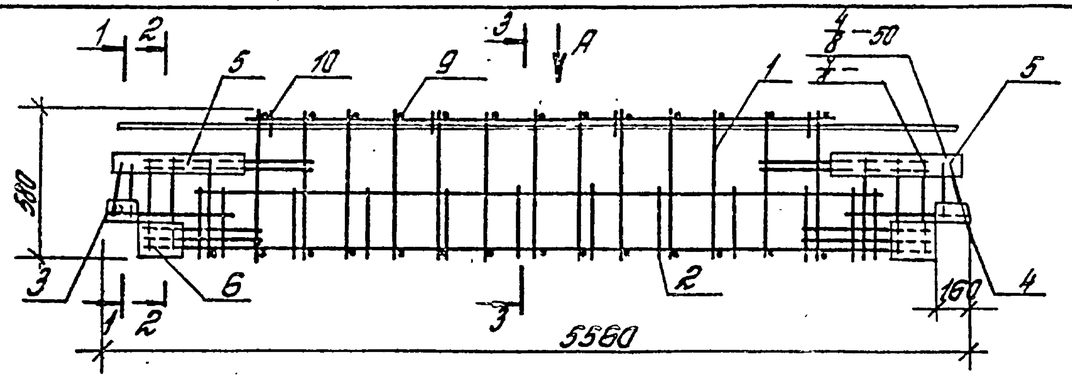

Вид А
Рис.1

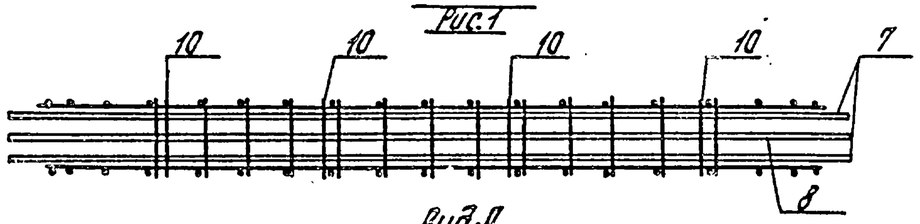

Вид А
Рис2

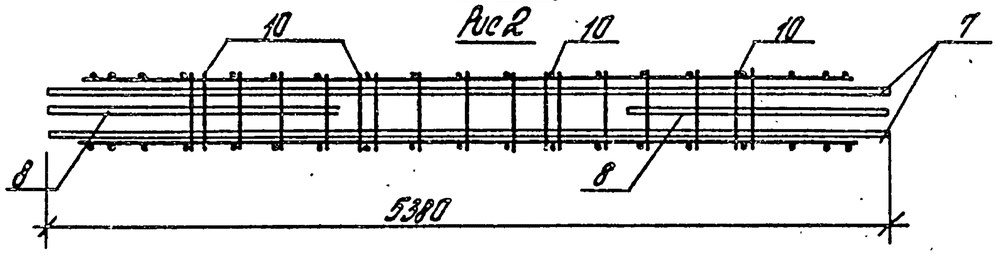

1-1

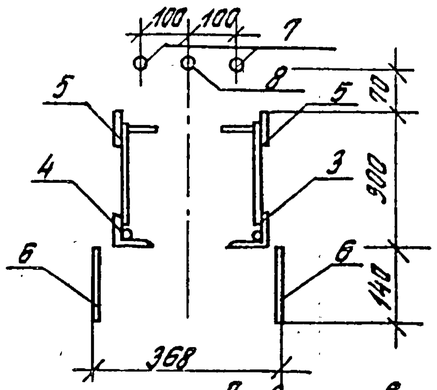

2-2

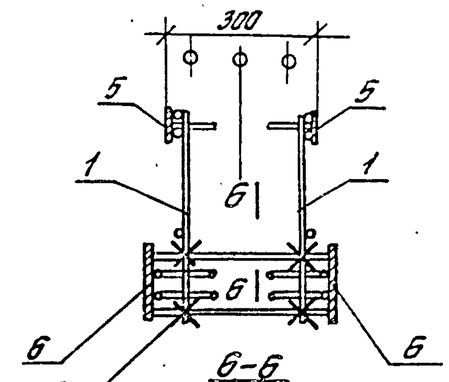

Привязать вязальной проволокой к каркасу по месту

6-6

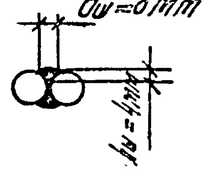

Обозначение	Марка	Рис.	Масса, кг
1.020.1-4 3-2 12—	КП68	1	243,4
—01	КП69	2	254,6

9-3

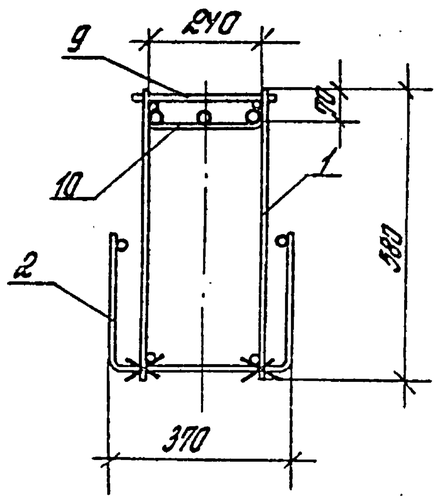

Нач.отд.	Кодыш		
Н.контр.	Валенкова		
ГИП	Валенкова		
Ст.инж.	Горикова		
Проверил	Бочарова		
Разраб.	Катова		

1.020.1-4. 3-2 12 СБ

Каркас пространственный КП68, КП69
Сборочный чертеж

Стадия	Масса	Масштаб
Р	см. табл.	
Лист	Листов 1	

ЦНИИПромзданий

222228-02 31

Инв.№ подл. | Подпись и дата | Взам.инв.№

Формат	Зона	Поз.	Обозначение	Наименование	Кол.	Примечание
				Документация		
			1.020.1-4. 3-2 13 СБ	Сборочный чертеж		
			1.020.1-4. 3-2 00 ПЗ	Пояснительная записка		
			Переменные данные	для исполнений:		
			1.020.1-4. 3-2	13 (СТН1)		
				Сборочные единицы		
А4		1	1.020.1-4. 3-5 21-02	Изделие закладн. МН2^{Т}	1	
А4		2	1.020.1-4. 3-5 21-03	Изделие закладн. МН2^{Н}	1	
А4		3	1.020.1-4. 3-5 22-02	Изделие закладн. МН5^{Т}	1	
А4		4	1.020.1-4. 3-5 22-03	Изделие закладн. МН5^{Н}	1	
А4		5	1.020.1-4. 3-5 17	Сетка арматурн. С50	1	
А4		6	1.020.1-4. 3-5 23	Изделие закладн. МН12	2	
			1.020.1-4. 3-2	13-01 (СТН2)		
				Сборочные единицы		
А4		1	1.020.1-4. 3-5 21-02	Изделие закладн. МН2^{Т}	1	
А4		2	1.020.1-4. 3-5 21-03	Изделие закладн. МН2^{Н}	1	
А4		3	1.020.1-4. 3-5 22-04	Изделие закладн. МН6^{Т}	1	
А4		4	1.020.1-4. 3-5 22-05	Изделие закладн. МН6^{Н}	1	

Взам. инв. № | Подпись и дата | Инв. № подл.

Нач. отд.	Кобзев		1.020.1-4. 3-2 13
Н. контр.	Валенкова		Изделие закладное сборное СТН1... СТН8
ГИП	Валенкова		Стадия: Р; Лист: 1; Листов: 4
Провер.	Гринкевич		ЦНИИПРОМЗДАНИЙ
Разраб.	Бочарова		

Формат	Зона	Поз.	Обозначение	Наименование	Кол.	Примечание
		5	1.020.1-4. 3-5 17-01	Сетка арматурн. С51	1	
		6	1.020.1-4. 3-5 23-01	Изделие закладн. МН13	2	
			1.020.1-4. 3-2	13-02 (СТН3)		
				Сборочные единицы		
А4		1	1.020.1-4. 3-5 21-02	Изделие закладн. МН2^{Т}	1	
А4		2	1.020.1-4. 3-5 21-03	Изделие закладн. МН2^{Н}	1	
А4		3	1.020.1-4. 3-5 22-06	Изделие закладн. МН7^{Т}	1	
А4		4	1.020.1-4. 3-5 22-07	Изделие закладн. МН7^{Н}	1	
А4		5	1.020.1-4. 3-5 17-02	Сетка арматурн. С52	1	
А4		6	1.020.1-4. 3-5 23-03	Изделие закладн. МН15	2	
			1.020.1-4. 3-2	13-03 (СТН4)		
				Сборочные единицы		
А4		1	1.020.1-4. 3-5 21	Изделие закладн. МН1^{Т}	1	
А4		2	1.020.1-4. 3-5 21-01	Изделие закладн. МН1^{Н}	1	
А4		3	1.020.1-4. 3-5 22-04	Изделие закладн. МН6^{Т}	1	
А4		4	1.020.1-4. 3-5 22-05	Изделие закладн. МН6^{Н}	1	
А4		5	1.020.1-4. 3-5 17-02	Сетка арматурн. С52	1	
А4		6	1.020.1-4. 3-5 23-01	Изделие закладн. МН13	2	

Взам. инв. № | Подпись и дата | Инв. № подл.

1.020.1-4. 3-2 13 | Лист 2

Формат	Зона	Поз.	Обозначение	Наименование	Кол.	Примечание
			1.020.1-4. 3-2	13-04 (СМН5)		
				Сборочные единицы		
А4		1	1.020.1-4. 3-5 21-02	Изделие закладн. МН2^{т}	1	
А4		2	1.020.1-4. 3-5 21-03	Изделие закладн. МН2^{н}	1	
А4		3	1.020.1-4. 3-5 22-	Изделие закладн. МН4^{т}	1	
А4		4	1.020.1-4. 3-5 22-01	Изделие закладн. МН4^{н}	1	
А4		5	1.020.1-4. 3-5 17	Сетка арматурн. С50	1	
А4		6	1.020.1-4. 3-5 23-02	Изделие закладн. МН14	2	
			1.020.1-4. 3-2	13-05 (СМН6)		
				Сборочные единицы		
А4		1	1.020.1-4. 3-5 21-02	Изделие закладн. МН2^{т}	1	
А4		2	1.020.1-4. 3-5 21-03	Изделие закладн. МН2^{н}	1	
А4		3	1.020.1-4. 3-5 22-04	Изделие закладн. МН6^{т}	1	
А4		4	1.020.1-4. 3-5 22-05	Изделие закладн. МН6^{н}	1	
А4		5	1.020.1-4. 3-5 17-02	Сетка арматурн. С52	1	
А4		6	1.020.1-4. 3-5 23-02	Изделие закладн. МН14	2	
			1.020.1-4. 3-2	13-06 (СМН7)		
				Сборочные единицы		
А4		1	1.020.1-4. 3-5 21-	Изделие закладн. МН1^{т}	1	
А4		2	1.020.1-4. 3-5 21-01	Изделие закладн. МН1^{н}	1	
А4		3	1.020.1-4. 3-5 22-	Изделие закладн. МН4^{т}	1	
А4		4	1.020.1-4. 3-5 22-01	Изделие закладн. МН4^{н}	1	

Инв.№ подл. | Подпись и дата | Взам. инв.№

Формат	Зона	Поз.	Обозначение	Наименование	Кол.	Примечание
		5	1.020.1-4. 3-5 17	Сетка арматурн. С50	1	
		6	1.020.1-4. 3-5 23-02	Изделие закладн. МН14	2	
			1.020.1-4. 3-2	13-07 (СМН8)		
				Сборочные единицы		
А4		1	1.020.1-4. 3-5 21	Изделие закладн. МН1^{т}	1	
А4		2	1.020.1-4. 3-5 21-01	Изделие закладн. МН1^{н}	1	
А4		3	1.020.1-4. 3-5 22-04	Изделие закладн. МН6^{т}	1	
А4		4	1.020.1-4. 3-5 22-05	Изделие закладн. МН6^{н}	1	
А4		5	1.020.1-4. 3-5 17-01	Сетка арматурн. С51	1	
А4		6	1.020.1-4. 3-5 23-02	Изделие закладн. МН14	2	

Инв.№ подл. | Подпись и дата | Взам. инв.№

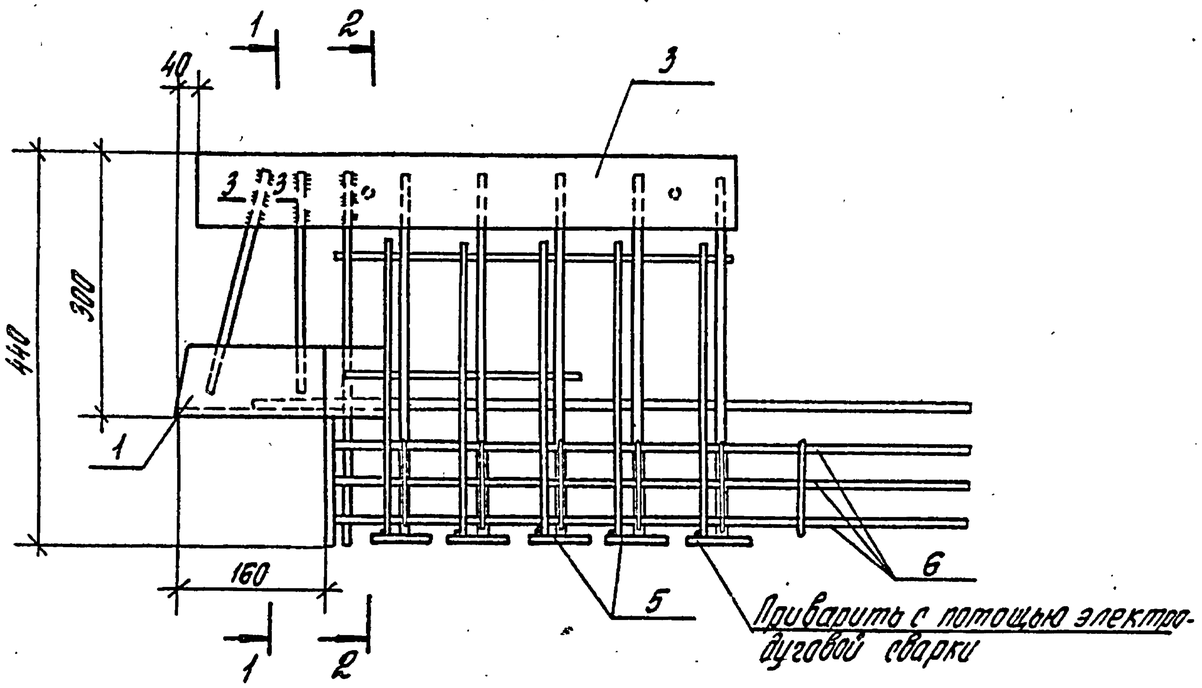

Обозначение	Марка	Масса, кг	
1.020.1-4.3-2 13-	СМН1	35,56	
-01	СМН2	40,39	
-02	СМН3	47,20	
-03	СМН4	41,44	
-04	СМН5	36,16	
-05	СМН6	43,28	
-06	СМН7	35,48	
-07	СМН8	40,75	

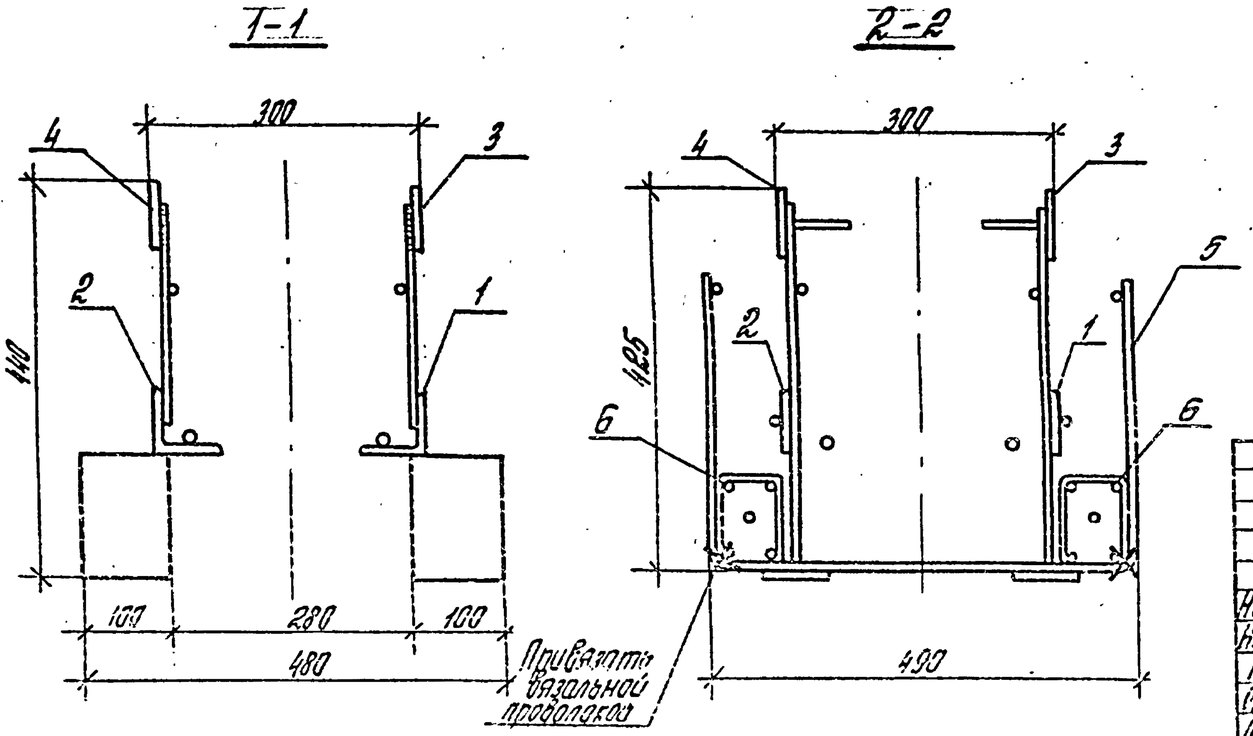

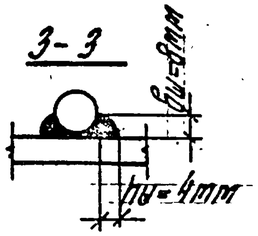

Нач. отд	Кодиш		
Н. конто.	Валенкова		
ГИП	Валенкова		
Ст. инж.	Бочарова		
Контр.	Ермакова		
Разраб.	Котова		

1.020.1-4. 3-2 13 СБ

Изделие закладное сборное СМН1...СМН8. Сборочный чертеж.

Стадия	Масса	Масштаб
Р	Ст. табл.	
Лист	Листов 1	

ЦНИИПРОМЗДАНИЙ

Инв. № подл. | Подпись и дата | Взам. инв. №

Формат	Зона	Поз.	Обозначение	Наименование	Кол.	Примечание
				Документация		
			1.020.1-4. 3-2 14СБ	Сборочный чертеж		
			1.020.1-4. 3-2 00ПЗ	Пояснительная записка		
			Переменные данные для исполнений:			
			1.020.1-4. 3-2 14	(СМН 9Т)		
				Сборочные единицы		
А4		1	1.020.1-4. 3-5 21	Изделие закладное МН1Т	1	
А4		2	1.020.1-4. 3-5 22-04	Изделие закладное МН6Т	1	
А4		3	1.020.1-4. 3-5 23-01	Изделие закладное МН13	1	
А4		4	1.020.1-4. 3-5 18	Сетка арматурная С56	1	
			1.020.1-4. 3-2 14-01	(СМН 9Н)		
				Сборочные единицы		
А4		1	1.020.1-4. 3-5 21-01	Изделие закладное МН1Н	1	
А4		2	1.020.1-4. 3-5 22-05	Изделие закладное МН6Н	1	
А4		3	1.020.1-4. 3-5 23-01	Изделие закладное МН13	1	
А4		4	1.020.1-4. 3-5 18	Сетка арматурная С56	1	

Инв.№ подл. | Подпись и дата | Взам.инв.№

Нач.отд.	Кодош		1.020.1-4. 3-2 14
Н.контр.	Валенкова		Изделие закладное сборное СМН9 ; СМН10
ГИП	Валенкова		Стадия: Р · Лист: 1 · Листов: 2
Ст.инж.	Кочарова		ЦНИИПРОМЗДАНИЙ
Провер.	Ертакова		

Формат	Зона	Поз.	Обозначение	Наименование	Кол.	Примечание
			1.020.1-4. 3-2 14-02	(СМН 10Т)		
				Сборочные единицы		
А4		1	1.020.1-4. 3-5 21-02	Изделие закладное МН2Т	1	
А4		2	1.020.1-4. 3-5 22-06	Изделие закладное МН7Т	1	
А4		3	1.020.1-4. 3-5 23-03	Изделие закладное МН15	1	
А4		4	1.020.1-4. 3-5 18	Сетка арматурная С56	1	
			1.020.1-4. 3-2 14-03	(СМН 10Н)		
				Сборочные единицы		
А4		1	1.020.1-4. 3-5 21-03	Изделие закладное МН2Н	1	
А4		2	1.020.1-4. 3-5 22-07	Изделие закладное МН7Н	1	
А4		3	1.020.1-4. 3-5 23-03	Изделие закладное МН15	1	
А4		4	1.020.1-4. 3-5 18	Сетка арматурная С56	1	

Инв.№ подл. | Подпись и дата | Взам.инв.№

1.020.1-4. 3-2 14 · Лист 2

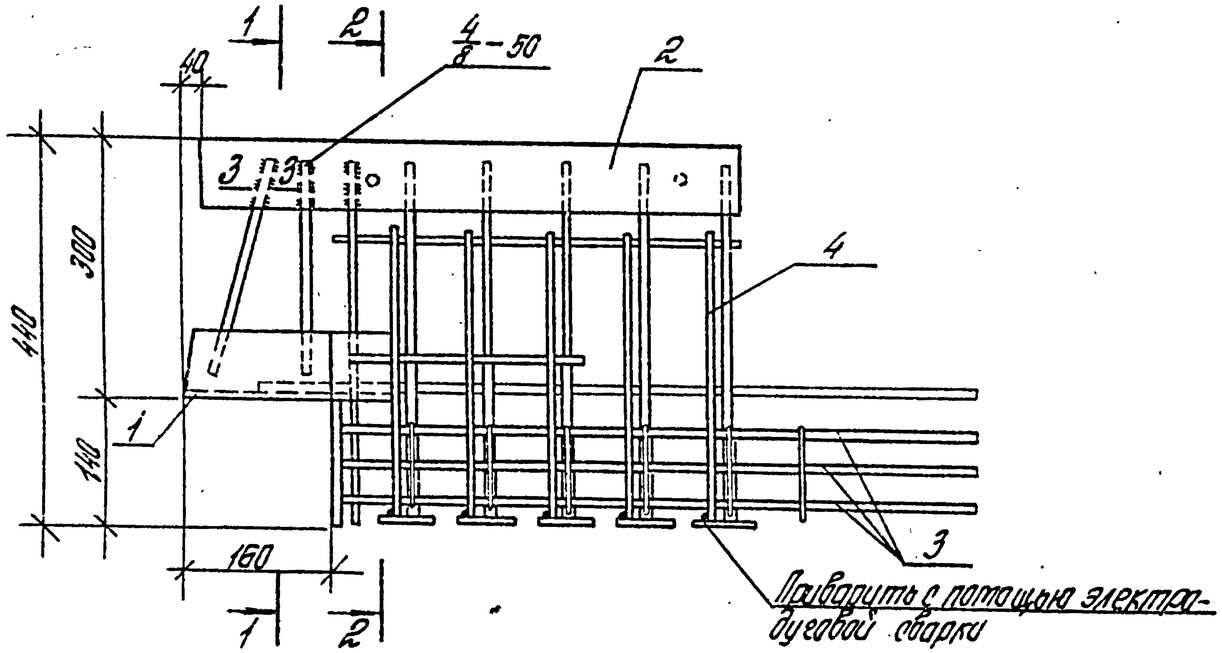

Обозначение	Марка	Масса, кг	Примечание
1.020.1-4.3-2 14	СМН 9^{т}	21,86	изображена
—01	СМН 9^{н}	21,86	зеркальное отражение
—02	СМН 10^{т}	24,76	изображена
—03	СМН 10^{н}	24,76	зеркальное отражение

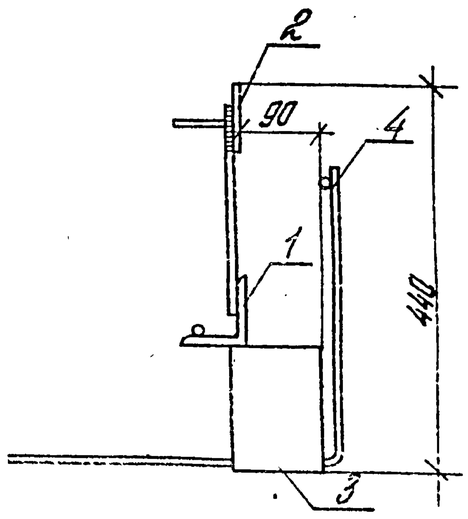

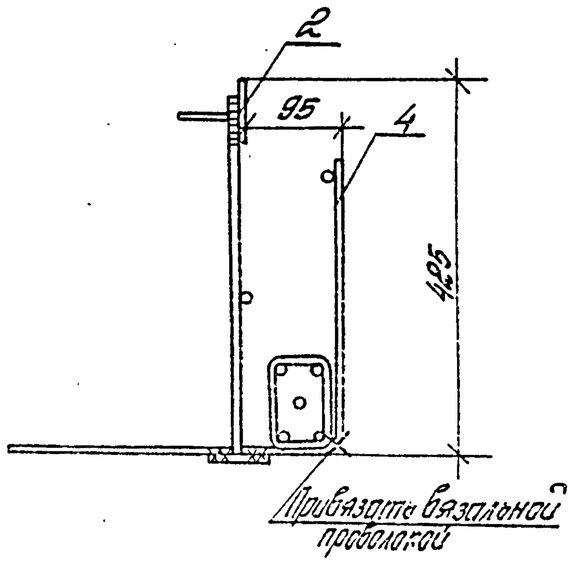

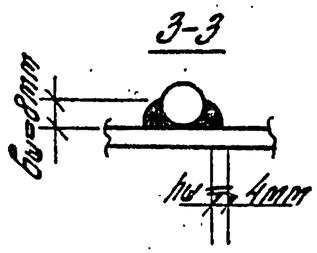

Нач. отд.	Кобцы		1.020.1-4. 3-2 . 14 СБ	
Н. контр.	Валенкова		Изделие закладное сборное СМН9; СМН10 Сборочный чертеж	Стадия: Р; Масса: ст. табл.; Масштаб
ГИП	Валенкова			Лист; Листов 1
Ст. инж.	Бочарова			ЦНИИПРОМЗДАНИЙ
Чертер.	Евтахова			
Разраб.	Котова			

Инв. № подл. | Подпись и дата | Взам. инв. №

Формат	Зона	Поз.	Обозначение	Наименование	Кол.	Примечание
				Документация		
			1.020.1-4. 3-2 15СБ	Сборочный чертеж		
			1.020.1-4. 3-2 00ПЗ	Пояснительная записка		
			Переменные данные для исполнений:			
			1.020.1-4. 3-2 15	(СМН 29Т)		
				Сборочные единицы		
А4		1	1.020.1-4. 3-5 21	Изделие закладное МН1Т	1	
А4		2	1.020.1-4. 3-5 24	Изделие закладное МН16Т	1	
А4		3	1.020.1-4. 3-5 25	Изделие закладное МН21	1	
			1.020.1-4. 3-2 15-01	(СМН 29Н)		
				Сборочные единицы		
А4		1	1.020.1-4. 3-5 21-01	Изделие закладное МН1Н	1	
А4		2	1.020.1-4. 3-5 24-01	Изделие закладное МН16Н	1	
А4		3	1.020.1-4. 3-5 25	Изделие закладное МН21	1	
			1.020.1-4. 3-2 15-02	(СМН 30Т)		
				Сборочные единицы		
А4		1	1.020.1-4. 3-5 21-02	Изделие закладное МН2Т	1	
А4		2	1.020.1-4. 3-5 24-02	Изделие закладное МН17Т	1	
А4		3	1.020.1-4. 3-5 25	Изделие закладное МН21	1	

Инв. № подл. | Подпись и дата | Взам. инв. №

Нач. отд.	Кадыш		
Н. контр.	Валенкова		
ГИП	Валенкова		
Ст. инж.	Бочарова		
Провер.	Ермакова		

1.020.1-4. 3-2 15

Изделие закладное СМН29; СМН30

Стадия	Лист	Листов
Р	1	2

ЦНИИПРОМЗДАНИЙ

Формат	Зона	Поз.	Обозначение	Наименование	Кол.	Примечание
			1.020.1-4. 3-2 15-03	(СМН 30Н)		
				Сборочные единицы		
А4		1	1.020.1-4. 3-5 21-03	Изделие закладное МН2Н	1	
А4		2	1.020.1-4. 3-5 24-03	Изделие закладное МН17Н	1	
А4		3	1.020.1-4. 3-5 25	Изделие закладное МН21	1	

Инв. № подл. | Подпись и дата | Взам. инв. №

1.020.1-4. 3-2 15

Лист 2

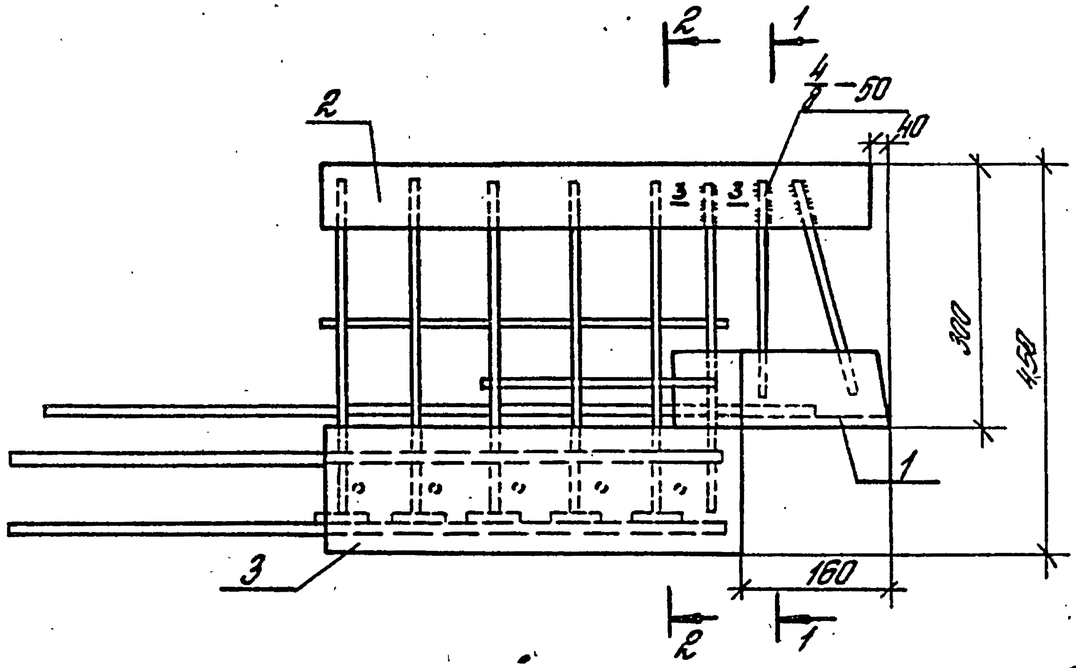

Обозначение	Марка	Масса, кг	Примечание
1.020.1-4.3-2 15	СТН 29^{Т}	20,91	изображено
-01	СТН 29^{Н}	20,91	зеркальное отражение
-02	СТН 30^{Т}	22,59	изображено
-03	СТН 30^{Н}	22,59	зеркальное отражение

3-3

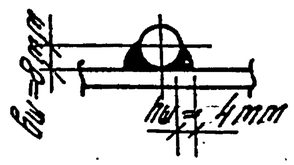

1-1

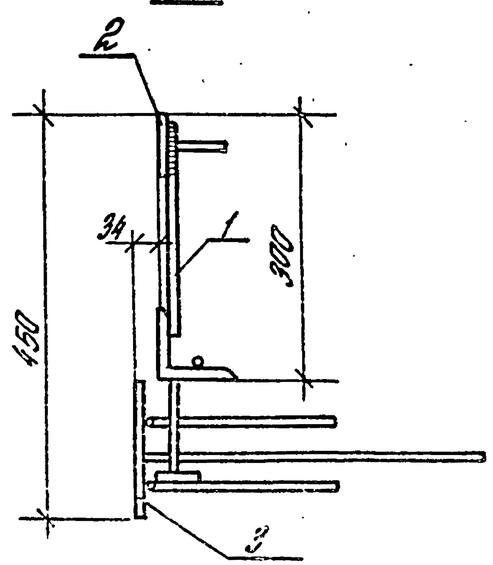

2-2

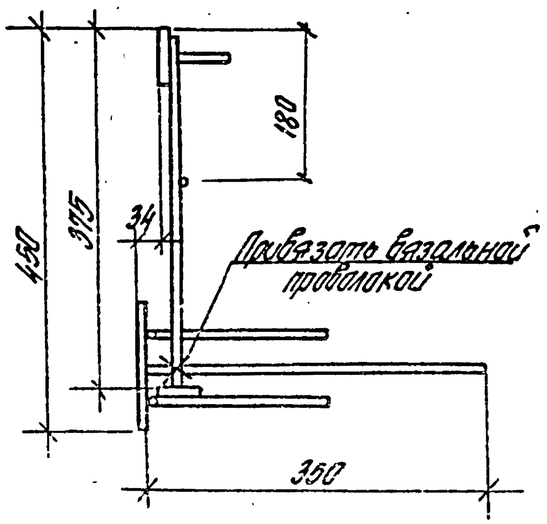

Нач. отд.	Кадыш		
Н. контр.	Валенкова		
ГИП	Валенкова		
Ст. инж.	Боударова		
Провер.	Ермакова		
Разраб.	Котлов		

1.020.1-4. 3-2 15 СБ

Изделие закладное сборное СТН29; СТН30

Сборочный чертеж.

Стадия	Масса	Масштаб
Р	ст. табл.	
Лист 1	Листов 1	

ЦНИИПРОМЗДАНИЙ

Инв. № подл. | Подпись и дата | Взам. инв. №

Ал 13.08.97г. Кадыш