Типовые конструкции, изделия и узлы зданий и сооружений.

Серия 3.016.5-8

Панели-оболочки клеефанерные для покрытий галерей

Выпуск 2

Панели кругового очертания со светопрозрачными проемами

Рабочие чертежи

Разработан
Государственным союзным проектным институтом горной химии „Госгорхимпроект"

Главный инженер института — Гуляев В.В
Главный инженер проекта — Плесков С.В.
Начальник строительного отдела — Тимченко И.П.

при участии
Ордена Трудового Красного Знамени Центрального научно-исследовательского института строительных конструкций ЦНИИСК им. Кучеренко

Зам. директора института — Чистяков А.М.
Зав. отделением деревянных конструкций — Ковальчук Л.М.
Зав. лабораторией несущих и ограждающих конструкций — Турковский С.Б
Зав. лабораторией долговечности деревянных констр — Славик Ю.Ю

Утверждены и введены в действие с 1 июля 1984 г. Госстроем СССР, протокол от 29 декабря 1984 г. № ВА-89

Обозначение	Наименование	Стр.
3.016.5-8.2-10000	Панель-оболочка ПТС	3
3.016.5-8.2-10000СБ	Панель-оболочка ПТС. Сборочный чертеж	6
3.016.5-8.2-11000	Каркас К-1... К-8	8
3.016.5-8.2-11000СБ	Каркас К1... К-8. Сборочный чертеж	10
3.016.5-8.2-20000	Панель-оболочка ПХС	12
3.016.5-8.2-20000СБ	Панель-оболочка ПХС. Сборочный чертеж	13
3.016.5-8.2-21000	Каркас К-9... К-12	15
3.016.5-8.2-21000СБ	Каркас К-9.. К-12. Сборочный чертеж	16
3.016.5-8.2-11100	Полуарка	18
3.016.5-8.2-21100	Полуарка	19
3.016.5-8.2-10100	Полуарка Вспомогательная	20
3.016.5-8.2-11001	Элемент торцевой	21
3.016.5-8.2-11002	Распорка	21
3.016.5-8.2-11003	Элемент коробки	22
3.016.5-8.2-11004	Элемент коробки	22
3.016.5-8.2-00000ВРМ	Ведомость расхода материалов	23

ГИП	Плесков		
Нач.отд.	Тимченко		
Гл.констр.	Федотов		
Н.контр.	Аверкина		
Рук.гр.	Павлова		
Ст.инж.	Питерская		
Инж.	Макарьева		

3.016.5-8.2-00000

Содержание

Стадия	Лист	Листов
Р	1	2

ГОСГОРХИМПРОЕКТ

Формат А4

Инв. № подл. | Подпись и дата | Взамен инв. №

3.016.5-8.2-00000

Лист 2

Копировал: 19420 3 Формат А4

Формат	Зона	Поз.	Обозначение	Наименование	Кол. на исполн. 3.016.5-8.2-10000-								Примечание
					–	01	02	03	04	05	06	07	
				Документация									
А4			3.016.5-8.0-00000 ТО	Техническое описание	x	x	x	x	x	x	x	x	
А3			3.016.5-8.2-10000 СБ	Сборочный чертеж	x	x	x	x	x	x	x	x	
				Сборочные единицы									
А3		1	3.016.5-8.2-11000	Каркас К-1	1								
			-01	Каркас К-2		1							
			-02	Каркас К-3			1						
			-03	Каркас К-4				1					
			-04	Каркас К-5					1				
			-05	Каркас К-6						1			
			-06	Каркас К-7							1		
			-07	Каркас К-8								1	

ГИП	Плесков		
Нач. отд.	Тимченко		11.83
Гл. конст.	Федотов		
Н. контр.	Аверкина		11.83
Рук. гр.	Павлова		
Ст. инж.	Питерская		

3.016.5-8.2-10000

Панель-оболочка ПТС

Стадия	Лист	Листов
Р	1	6

ГОСГОРХИМПРОЕКТ

Формат А4

Инв. № подл.	Подпись и дата	Взам. инв. №

Формат	Зона	Поз.	Обозначение	Наименование	Кол. на исполн. 3.016.5-8.2-10000-								Примечание
					–	01	02	03	04	05	06	07	
А3		8	3.016.5-8.2-10100	Полуарка вспомогательная	2								
			-01	Полуарка вспомогательная		2							
			-02	Полуарка вспомогательная			2						
			-03	Полуарка вспомогательная				2					
			-04	Полуарка вспомогательная					2				
			-05	Полуарка вспомогательная						2			
			-06	Полуарка вспомогательная							2		
			-07	Полуарка вспомогательная								2	
				Детали									
А4		2	3.016.5-8.0-00001	Уголок опорный	2	2	2	2	2	2	2	2	

Формат	Зона	Поз.	Обозначение	Наименование	Кол. на исполн. 3.016.5-8.2-10000-								Примечание
					-	01	02	03	04	05	06	07	
				Брусок 2 сорта ГОСТ 8486-66** / Сосна, ель φ ≤ 15%									
Б4		3	3.016.5-8.2-10001	40×30 ℓ = 735	1	1	1	1	1	1	1	1	
				Доска 2 сорта ГОСТ 8486-66** / Сосна, ель φ ≤ 15%									
Б4		4	3.016.5-8.2-10002	30×58 ℓ = 735	2	2			2	2			0,001 м³ строгать
			3.016.5-8.2-10003	30×73 ℓ = 735			2	2			2	2	0,002 м³ строгать
				Брусок 2 сорта ГОСТ 8486-66** / сосна, ель φ ≤ 15%									
Б4		5	3.016.5-8.2-10004	30×30 ℓ = 50	2	2	2	2	2	2	2	2	0,001 м³ строгать
				Брусок 2 сорта ГОСТ 8486-66** / сосна, ель φ ≤ 15%									
Б4		7	3.016.5-8.2-10005	45×50 ℓ = 1320	2	2	2	2	2	2	2	2	0,003 м³ строгать

3.016.5-8.2-10000

Лист 3

Формат А4

Инв. № подл.	Подпись и дата	Взам. инв. №

Формат	Зона	Поз.	Обозначение	Наименование	Кол. на исполн. 3.016.5-8.2-10000-								Примечание
					-	01	02	03	04	05	06	07	
				Обшивка внутренняя Фанера б=8мм. марки ФСФ сорта в/вв ГОСТ 5.1494-72*									
Б.4.		8	3.016.5-8.2-10006	1380 × 1995	1								2,8 м²
			3.016.5-8.2-10007	1380 × 2240		1							3,1 м²
			3.016.5-8.2-10008	1380 × 3840			1						5,3 м²
			3.016.5-8.2-10009	1380 × 4450				1					6,2 м²
			3.016.5-8.2-10010	1380 × 1960					1				2,7 м²
			3.016.5-8.2-10011	1380 × 2205						1			3,1 м²
			3.016.5-8.2-10012	1380 × 3805							1		5,3 м²
			3.016.5-8.2-10013	1380 × 4420								1	6,2 м²

19420 5

3.016.5-8.2-10000

Лист 4

Копировал:

Формат А4

Формат	Зона	Поз.	Обозначение	Наименование	Кол. на исполн. 3.016.5-8.2-10000-								Примечание
					–	01	02	03	04	05	06	07	
				Обшивка наружная									
				Фанера δ=8мм. марки ФСФ									
				сорта в/вв ГОСТ 5.1494-72*									
Б4		9	3.016.5-8.2-10014	1480 × 2200	1				1				3,3 м²
			3.016.5-8.2-10015	1480 × 2445		1				1			3,6 м²
			3.016.5-8.2-10016	1480 × 4040			1				1		6,0 м²
			3.016.5-8.2-10017	1480 × 4660				1				1	6,9 м²
				Стандартные изделия									
		10		Гвозди К 3,0 × 70	54	58	88	96	54	58	88	96	
				ГОСТ 4028-63*									
		11		Шуруп 8 × 80 ГОСТ 11473-75*	20	20	20	20	20	20	20	20	
		12		Купол из оргстекла	1	1	1	1	1	1	1	1	
				1к 1,3×1,3 ГОСТ 22160-76									
		13		Шайба ГОСТ 22160-76	16	16	16	16	16	16	16	16	
		14		Колпачек ГОСТ 22160-76	16	16	16	16	16	16	16	16	

Инв №-подл.	Подпись и дата	Взам. инв.№

Формат	Зона	Поз.	Обозначение	Наименование	Кол. на исполн. 3.016.5-8.2-10000-								Примечание
					–	01	02	03	04	05	06	07	
				Материалы									
		15		Пленка полиэтиленовая	3,4	3,8	6,1	7,1	3,4	3,8	6,1	7,1	м²
				δ=0,2 мм. ГОСТ 10354-82									
		16		Плиты минераловатные	0,18	0,20	0,35	0,40	0,24	0,27	0,46	0,53	м³
				полужесткие ГОСТ 9573-82									

19420 6

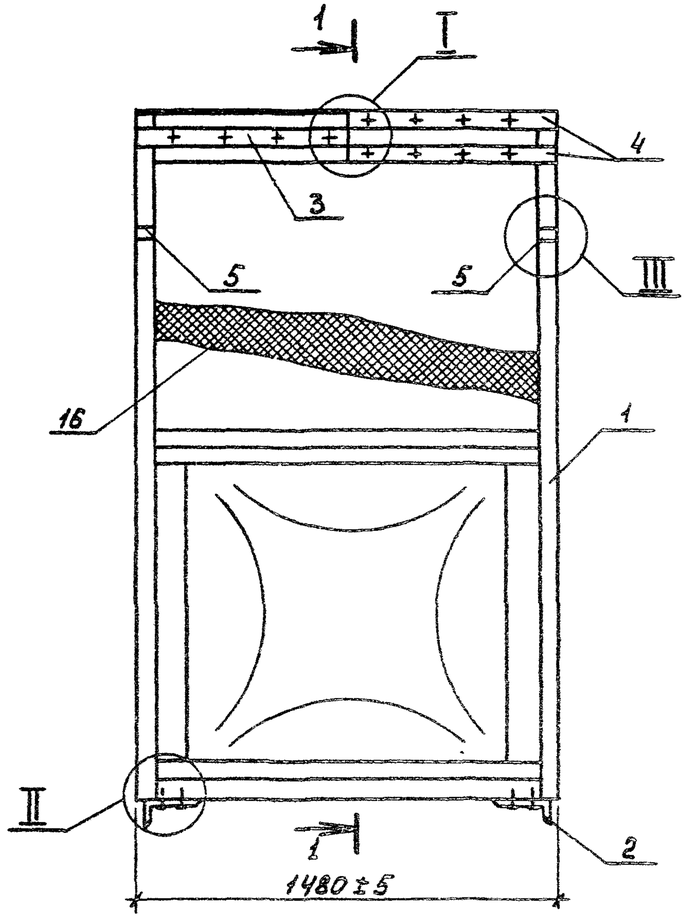

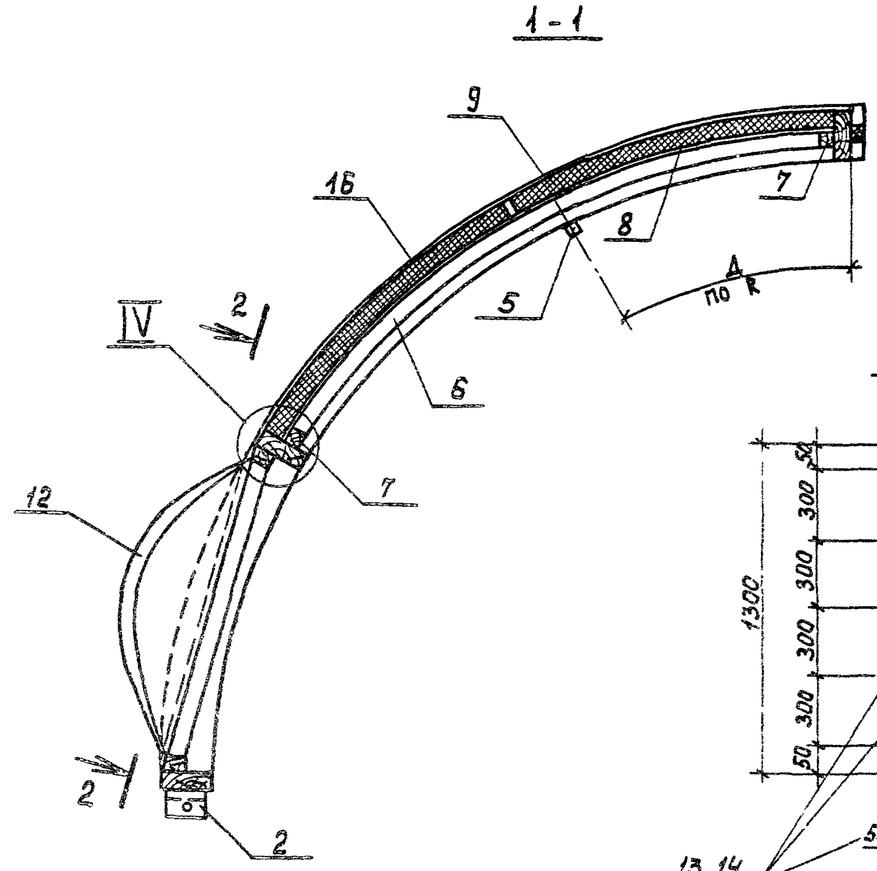

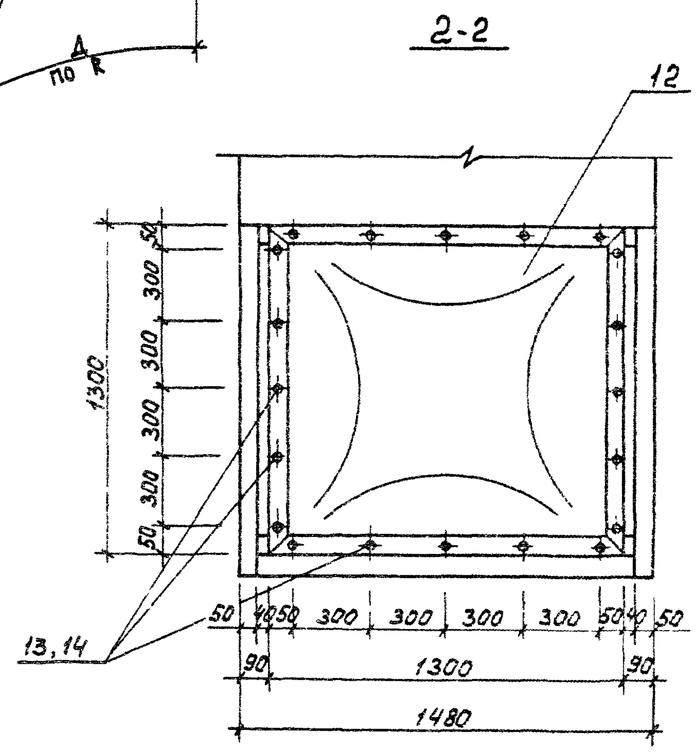

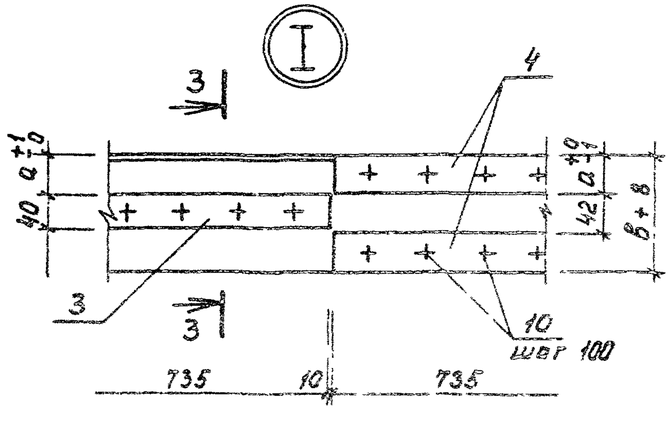

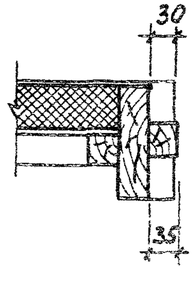

Таблица исполнений на листе 2

				3.016.5-8.2-10000 СБ		
				Панель-оболочка ПТС. Сборочный чертеж.	Стадия	Масса	Масштаб
					Р	см табл.	
					Лист 1	Листов 2	
ГИП	Плесков				ГОСГОРХИМПРОЕКТ		
Нач.отд	Тимченко		11.85				
Гл.констр	Федотов						
Н.контр.	Аверкина		XI.85				
Рук.гр.	Павлова						
Ст.инж.	Питерская						

Копировал: 19420 7 Формат А3

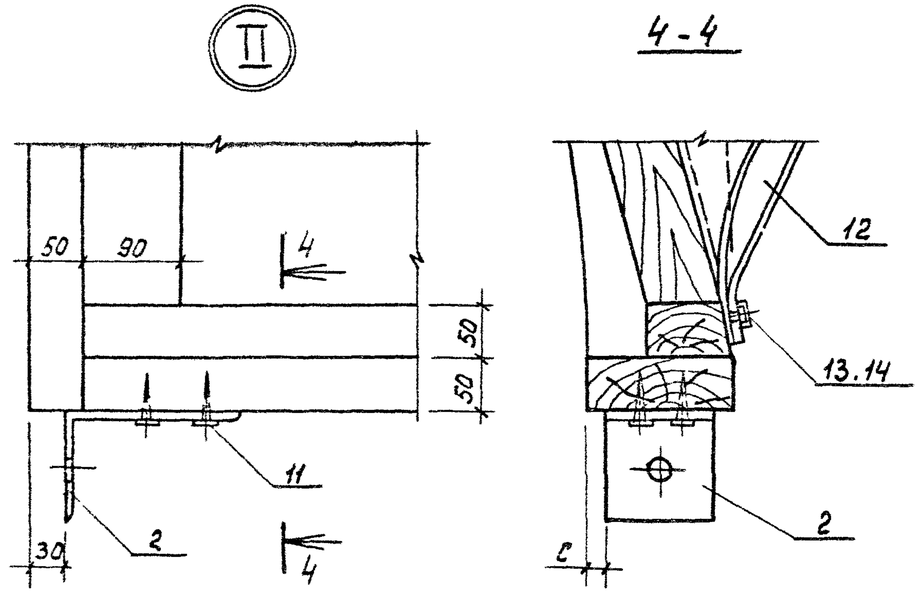

Обозначение	Марка	Размеры, мм					Масса, кг
		a	в	c	д	к	
3.016.5-8.2-10000	ПТС 3,4-70	58	150	25	1560	2205	131,7
-01	ПТС 3,8-70	58	150	25	1660	2360	138,3
-02	ПТС 6,3-70	73	180	40	2460	3730	200,2
-03	ПТС 7,2-70	73	180	40	2700	4120	218,0
-04	ПТС 3,4-200	58	150	25	1560	2205	134,3
-05	ПТС 3,8-200	58	150	25	1660	2360	141,8
-06	ПТС 6,3-200	73	180	40	2460	3730	205,7
-07	ПТС 7,2-200	73	180	40	2700	4120	224,5

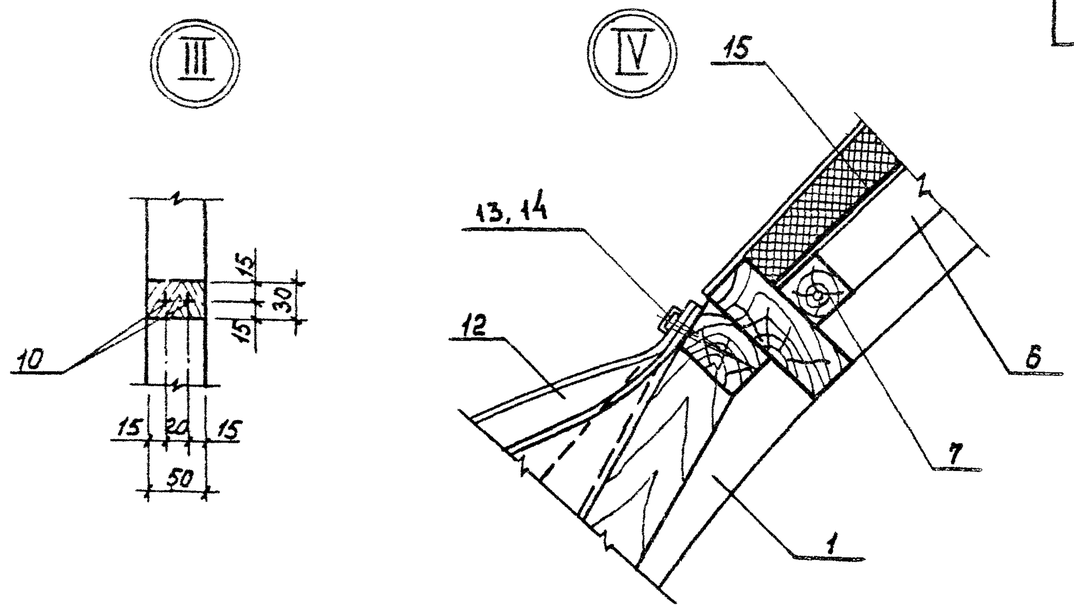

Формат	Зона	Поз.	Обозначение	Наименование	Кол.	Примечание
				Документация		
А4			3.016.5-8.0-00000 ТО	Техническое описание	X	
А3			3.016.5-8.2-11000 СБ	Сборочный чертеж	X	
				Стандартные изделия		
		6		Гвозди К3,5х90 ГОСТ 4028-63*	18	
		7		Гвозди К4,0х120 ГОСТ 4028-63*	16	

ГИП	Плесков		
Нач.отд.	Тимченко		11-80
Гл.спец.	Федотов		
Н.контр.	Аверкина		XI 83
Рук.гр.	Павлова		
Ст.инж.	Питерская		

3.016.5-8.2-11000

Каркас К-1... К-8

Стадия	Лист	Листов
Р	1	3

ГОССТРОЙПРОЕКТ

Формат А2

Формат	Зона	Для исполнения с порядковым номером [1]	Обозначение	Кол.	Примечание
			Переменные данные		
			Сборочные единицы		
А3		Поз. 1	Полуарка		
		-00	3.016.5-8.2-11100	2	
		-01	-01	2	
		-02	-02	2	
		-03	-03	2	
		-04	-04	2	
		-05	-05	2	
		-06	-06	2	
		-07	-07	2	
			Детали		
А4		Поз. 2	Элемент коробки		
		-00;-04	3.016.5-8.2-11003	2	
		-01,-05	-01	2	
		-02;-06	-02	2	
		-03;-07	-03	2	

[1] Основное исполнение, не имеющее порядкового номера, обозначено „00"

Взам. инв.№ | Подпись и дата | Инв.№ подл.

3.016.5-8.2-11000

Лист 2

Копировал 9420 9 Формат А4

Формат	Зона	Для исполнения с порядковым номером	Обозначение	Кол.	Примечание
А4		Поз. 3	Элемент коробки		
		-00; -04	3.016.5-8.2-11004	2	
		-01; -05	-01	2	
		-02; -06	-02	2	
		03; -07	-03	2	
А4		Поз. 4	Элемент торцевой		
		-00, -01, -04, 05	3.016.5-8.2-11001	3	
		-02, 03, -06, -07	-01	3	
А4		Поз. 5	Распорка		
		-00, -01	3.016.5-8.2-11002	1	
		-02, -03	3.016.5-8.2-11002	2	
		-04, -05	-01	1	
		-06, -07	3.016.5-8.2-11002-01	2	

Инв. № подл. | Подпись и дата | Взам. инв. №

Формат А4

19420 10

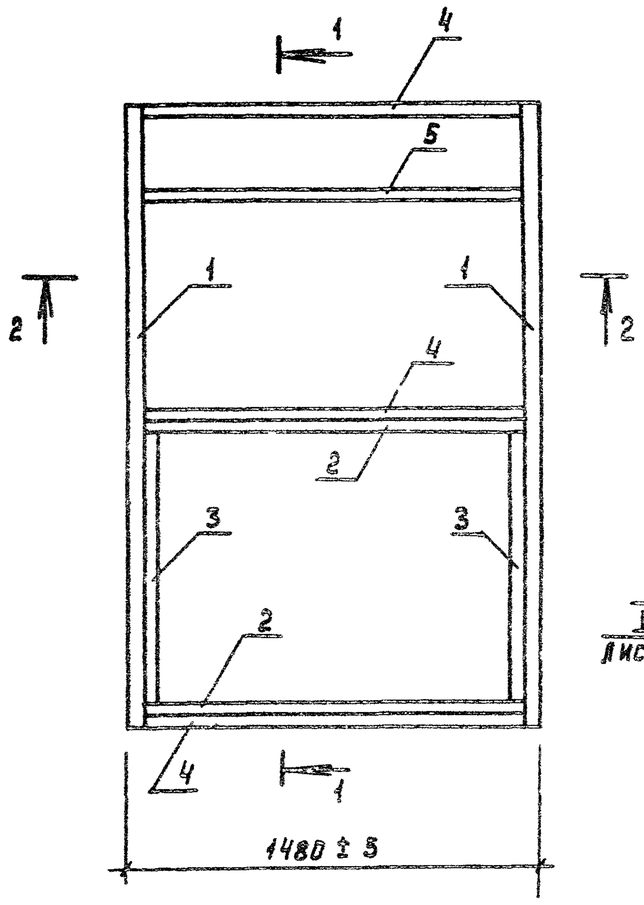

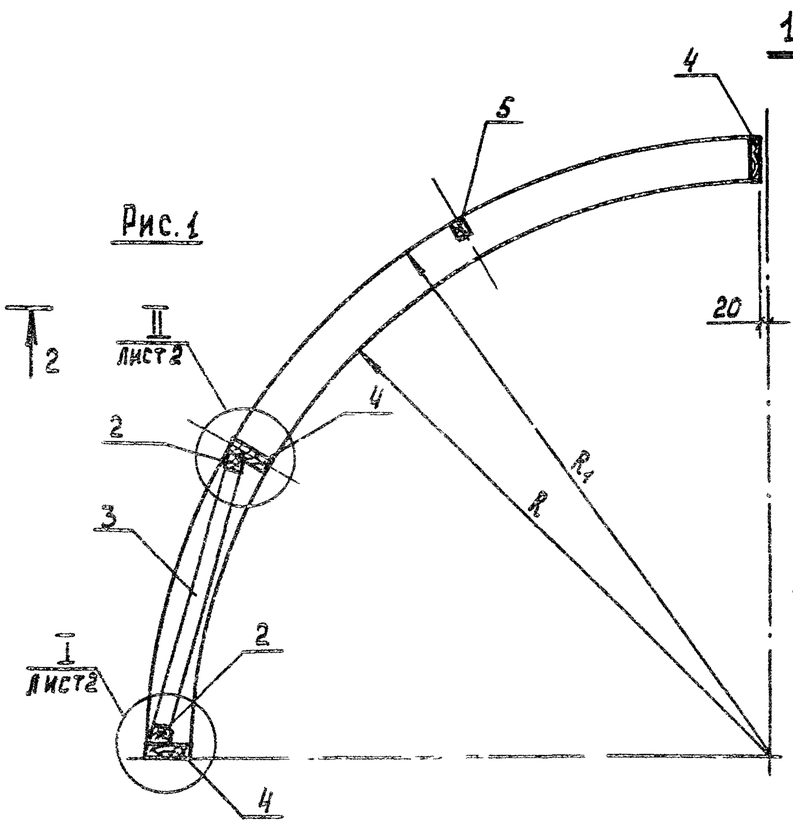

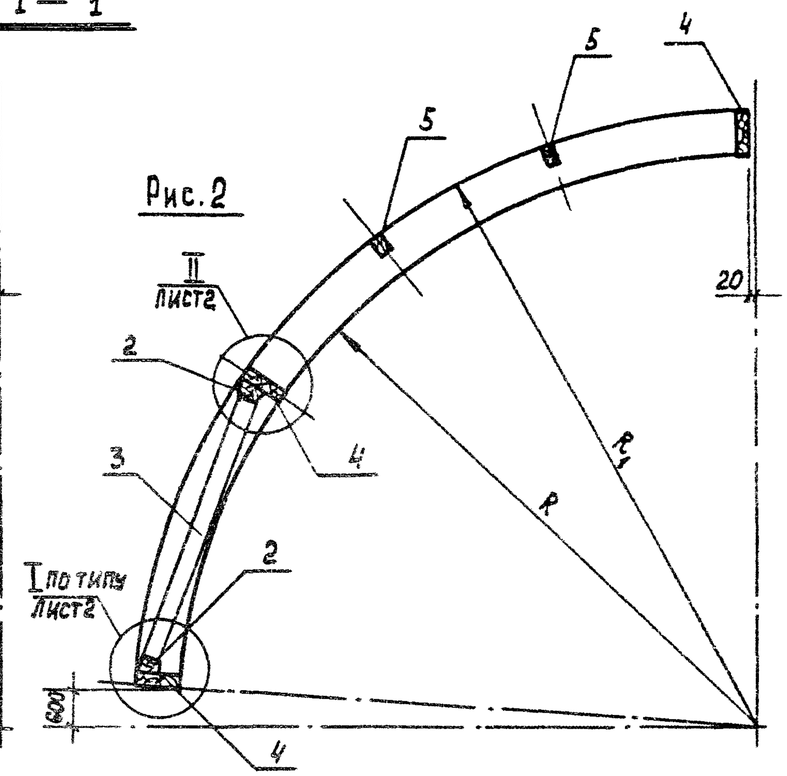

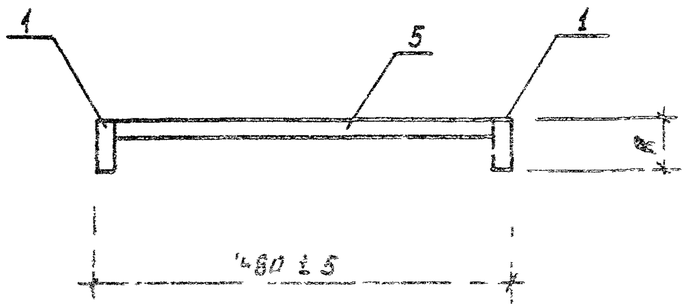

Таблица исполнений на листе 2

				3.016.5-8.2 - 11000 СБ		
ГИП	Плесков			Каркас К-1 ... К-8 Сборочный чертеж	Стадия	Масса	Масштаб
Нач.отд	Тимченко		11.84		Р	см. табл.	—
Гл.инж	Федотов						
Н.контр.	Аверкина		11.84		Лист 1	Листов 2	
Рук.гр.	Павлова						
Ст.инж	Пилецкая				Госгорхимпроект		
Инж.	Мадарьева						

Копировал 19420 11 Формат А3

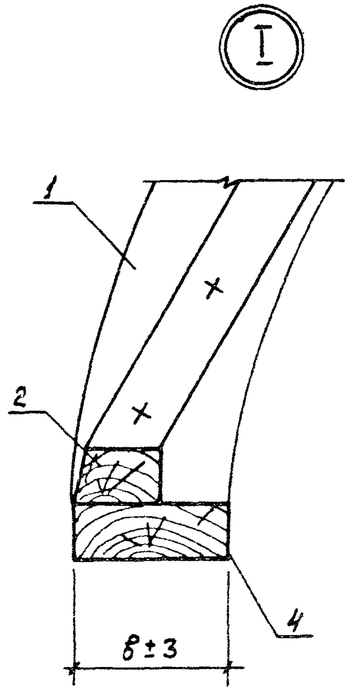

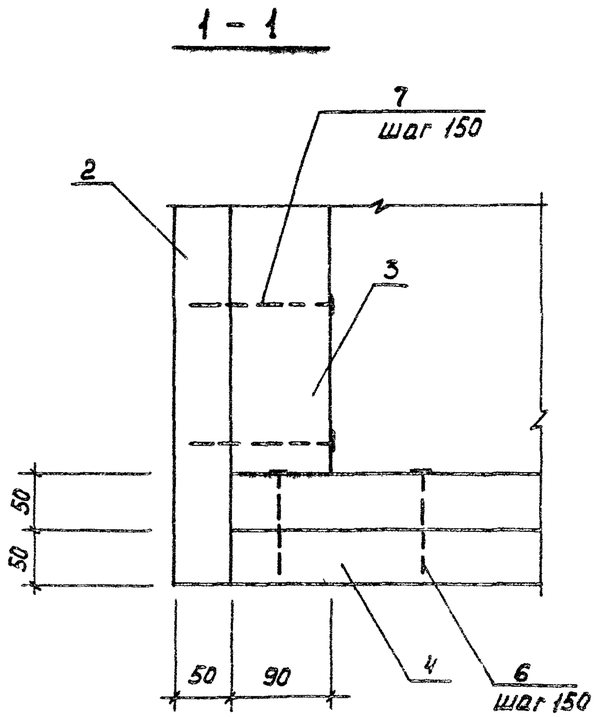

Обозначение	Марка	Рис. для 1-1	Размеры, мм.			Масса, кг
			R	R_1	в	
3.016.5-8.2-11000	К-1	1	2205	2355	150	78,9
-01	К-2	1	2360	2510	150	85,5
-02	К-3	2	3730	3910	180	126,8
-03	К-4	2	4120	4300	180	134,6
-04	К-5	1	2205	2355	150	81,5
-05	К-6	1	2360	2510	150	89,0
-06	К-7	2	3730	3910	180	132,3
-07	К-8	2	4120	4300	180	141,1

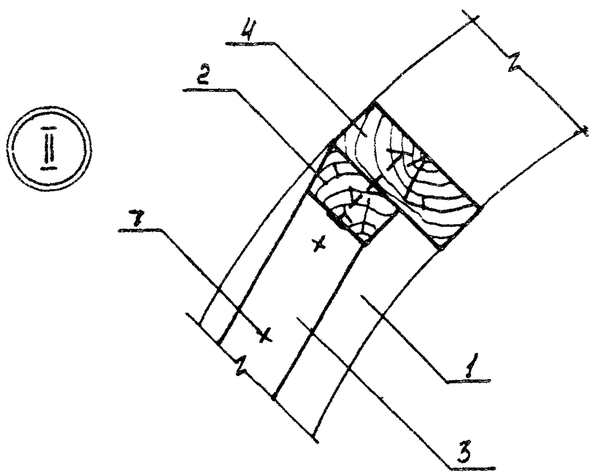

Формат	Зона	Поз.	Обозначение	Наименование	Кол. на исполн. 3.016.5-8.2-20000 –	01	02	03							Примечание
				Документация											
А4			3.016.5-8.0-000000ТО	Техническое описание	×	×	×	×							
А3			3.016.5-8.2-20000СБ	Сборочный чертеж	×	×	×	×							
				Сборочные единицы											
А4		1	3.016.5-8.2-21000	Каркас К-9	1										
			-01	Каркас К-10		1									
			-02	Каркас К-11			1								
			-03	Каркас К-12				1							
				Детали											
А4		2	3.016.5-8.0-00001	Уголок опорный	2	2	2	2							
Б4		3	3.016.5-8.2-20001	Брусок 2 сорта ГОСТ 8486-66* / сосна, ель ψ ≤ 15%											
				40×35 ℓ=735	1	1	1	1							0,001 м3 строгать

ГИП	Плесков		
Нач.отд.	Тимчейко		1.83
Гл.конст.	Федотов		
Н.контр.	Аверкина		1.83
Рук.гр.	Павлова		
Ст.инж.	Питерская		

3.016.5-8.2-20000

Панель-оболочка ПХС

Стадия	Лист	Листов
Р	1	2

ГОСГОРХИМПРОЕКТ

Формат А4

Инв.№ подл.	Подпись и дата	Взам.инв.№

Формат	Зона	Поз.	Обозначение	Наименование	Кол. на исполн. 3.016.5-8.2-20000- –	01	02	03							Примечание
Б4		4	3.016.5-8.2-20002	Доска 2 сорта ГОСТ 8486-66** / сосна, ель ψ ≤ 15%											
				30×58 ℓ=735	2	2	2	2							0,001 м3 строгать
Б4		5	3.016.5-8.2-20003	Брусок 2 сорта ГОСТ 8486-66** / сосна, ель ψ ≤ 15%											
				30×30 ℓ=50	2	2	2	2							0,001 м3 строгать
				Обшивка наружная Фанера δ=8 мм. марки ФСФ сорт В/ВВ ГОСТ 5.1494-72*											
Б4		6	3.016.5-8.2-20004	1480×2200	1										3,25 м²
			3.016.5-8.2-20005	1480×2445		1									3,62 м²
			3.016.5-8.2-20006	1480×4055			1								6,0 м²
			3.016.5-8.2-20007	1480×4715				1							6,98 м²
				Стандартные изделия											
		7		Гвозди К 3.0×70 ГОСТ 4028-63*	24	24	24	24							
		8		Шуруп 8×80 ГОСТ 11473-75*	20	20	20	20							
		9		Купол из оргстекла 1К 1,3×1,3 ГОСТ 22150-76	1	1	1	1							
		10		Шайба ГОСТ 22160-76	16	16	16	16							
		11		Колпачек ГОСТ 22130-76	16	16	16	16							

3.016.5-8.2-20000

Лист 2

Копировал:

Формат А4

19720 13

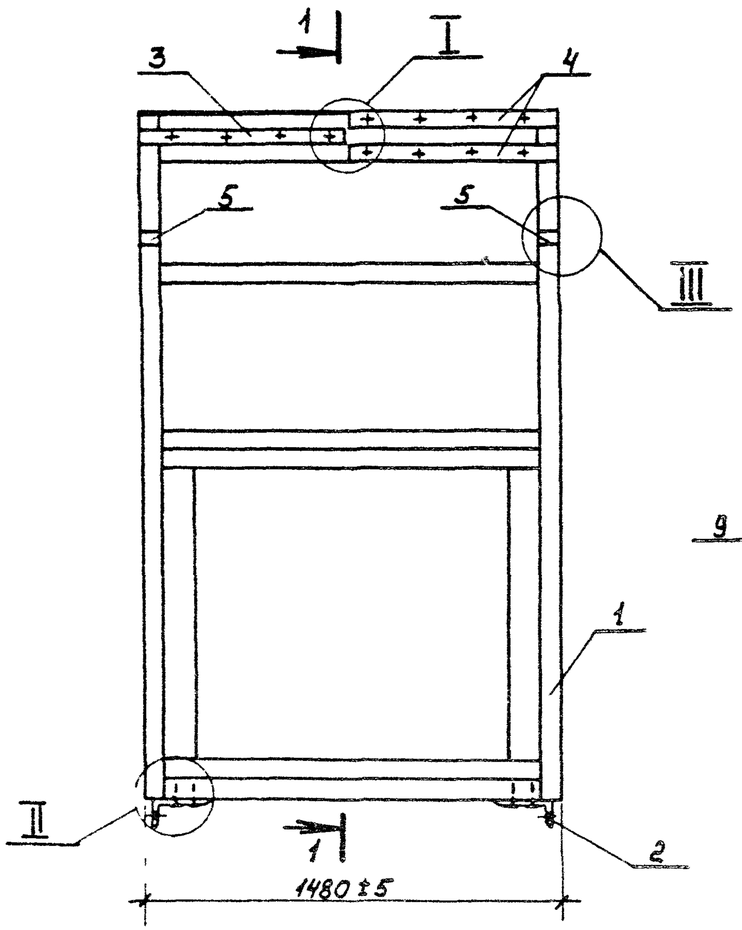

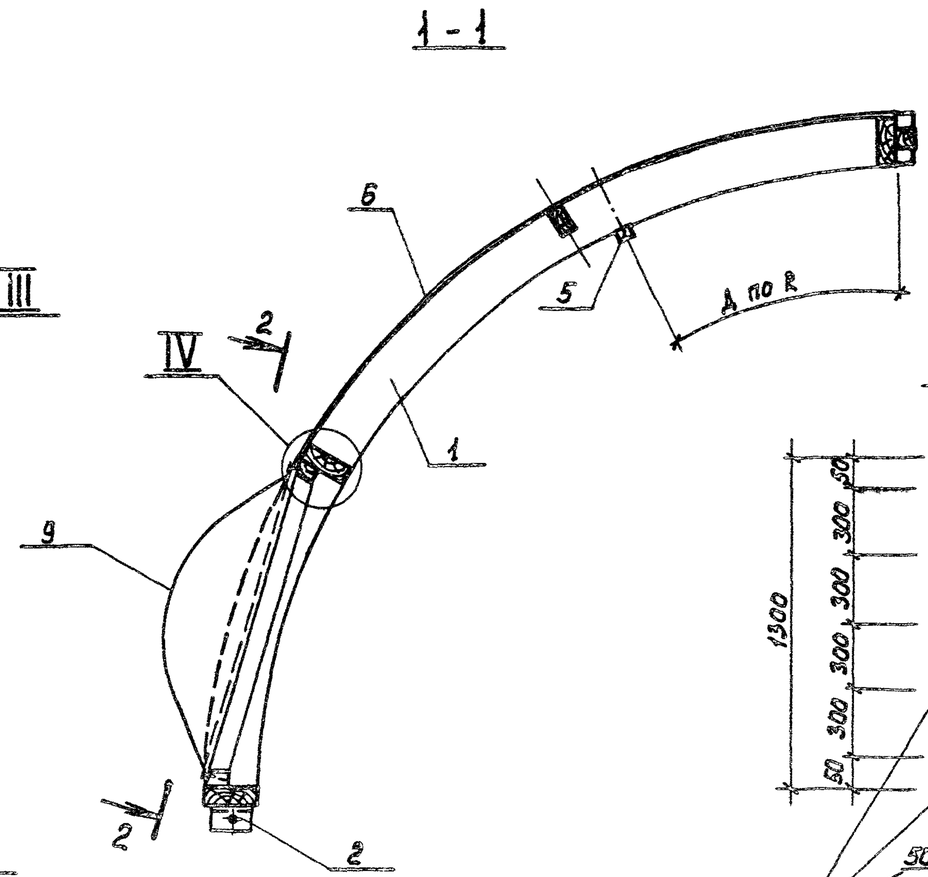

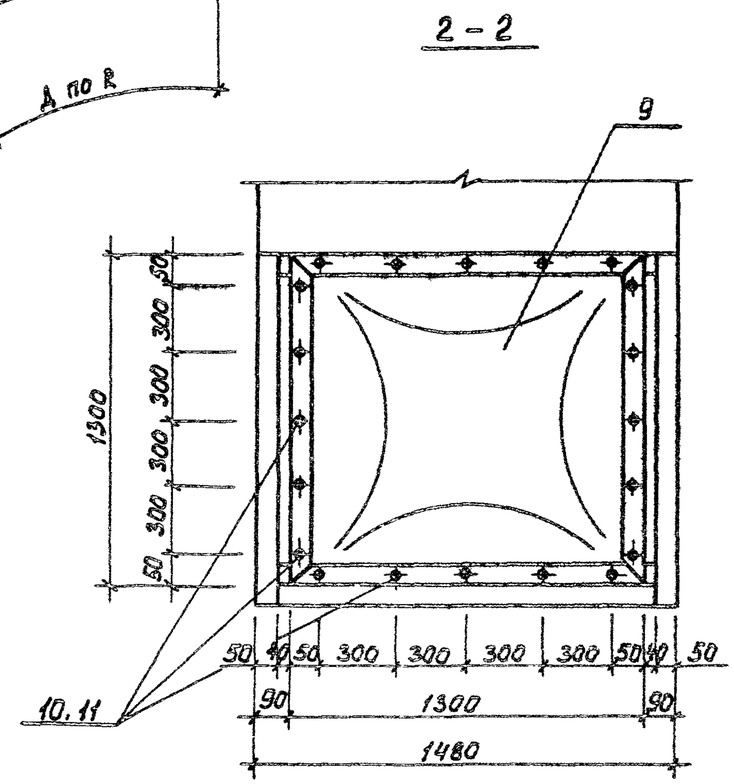

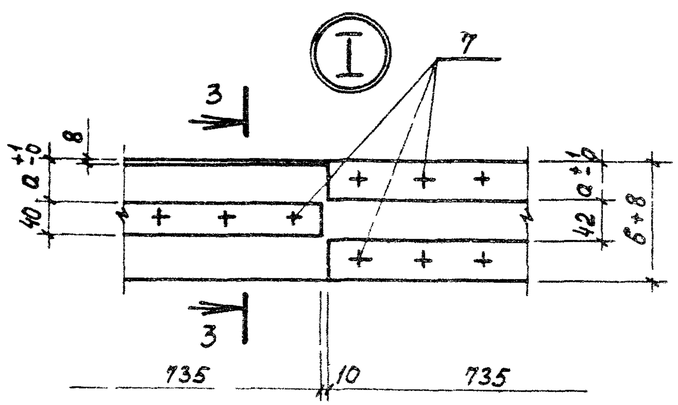

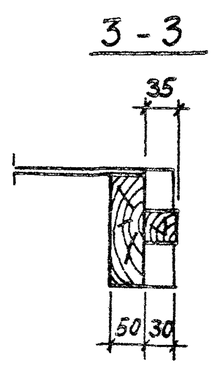

Таблица исполнений на листе 2

				3.016.5-8.2-20000 СБ			
ГИП	Плесков			Панель-оболочка ПХС. Сборочный чертеж	Стадия	Масса	Масштаб
Нач.отд.	Тимченко		11.83		Р	см. табл.	
Гл.констр.	Федотов				Лист 1	Листов 2	
Н.контр.	Аверкина		11.83				
Рук.гр.	Павлова				ГОСГОРХИМПРОЕКТ		
Ст.инж.	Питерская						

Копировал: 19420 14 Формат А3

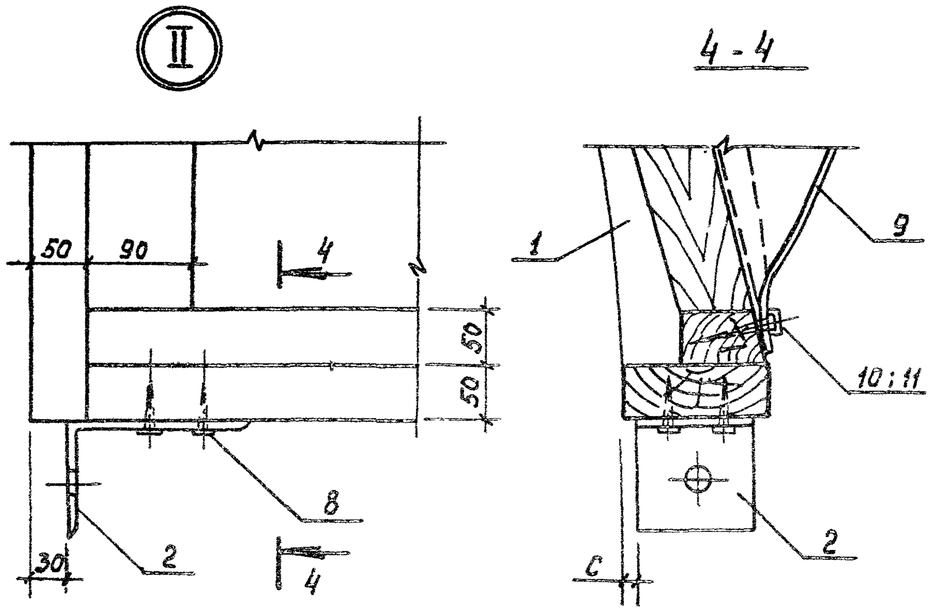

Обозначение	Марка	Размеры, мм.					Масса, кг
		а	б	с	д	к	
3.016.5-8.2-20 000	ПХС 3,4-200	58	150	25	1560	2205	93,8
-01	ПХС 3,8-200	58	150	25	1660	2360	97,8
-02	ПХС 6,3-200	73	180	40	2460	3730	136,7
-03	ПХС 7,2-200	73	180	40	2700	4120	148,2

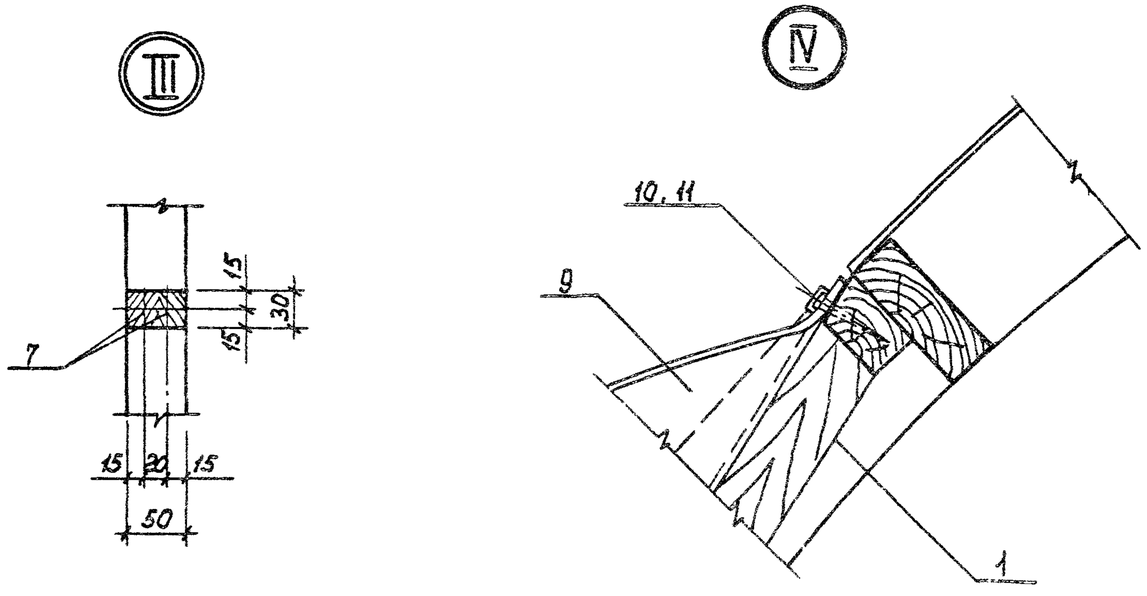

Формат	Зона	Поз.	Обозначение	Наименование	Кол.	Примечание
				Документация		
А4			3.016.5-8.0-00000 ТО	Техническое описание	X	
А3			3.016.5-8.2-21000 СБ	Сборочный чертеж	X	
				Стандартные изделия		
		6		Гвозди К4,0×120 ГОСТ 4028-63*	16	
		7		Гвозди К3,5×90 ГОСТ 4028-63*	18	

ГИП	Плесков			3.016.5-8.2-21000
Нач. отд.	Тимченко		11.83	
Гл. конст.	Федотов			Каркас К-9... К-12
Н. контр.	Аверкина		11.83	
Рук. гр.	Павлова			
Ст. инж.	Питерская			

Стад.	Лист	Листов
Р	1	3

ГОСГОРХИМПРОЕКТ

Формат А4

Формат	Зона	Для исполнения с порядковым номером 1	Обозначение	Кол.	Примечание
			Переменные данные		
			Сборочные единицы		
А3		Поз. 1	Полуарка		
		-00	3.016.5-8.2-21100	2	
		-01	-01	2	
		-02	-02	2	
		-03	-03	2	
			Детали		
А4		Поз. 2	Элемент торцевой		
		-00, -01	3.016.5-8.2-11001	3	
		-02, -03	-01	3	
А4		Поз. 3	Распорка		
		-00, -01	3.016.5-8.2-11002	1	
		-02, -03	-01	2	
А4		Поз. 4	Элемент коробки		
		-00	3.016.5-8.2-11003	2	
		-01	-01	2	
		-02	-02	2	
		-03	-03	2	

1 Основное исполнение, не имеющее порядкового номера, обозначено „00"

Взам. инв. № | Подпись и дата | Инв. № подл.

3.016.5-8.2-21000

Лист 2

Копировал: 19420 16 Формат А4

Формат	Зона	Для исполнения с порядковым номером	Обозначение	Кол.	Примечание
А3		поз. 5	Элемент коробки		
		-00	3.016.5-8.2-11004	2	
		-01	-01	2	
		-02	-02	2	
		-03	-03	2	

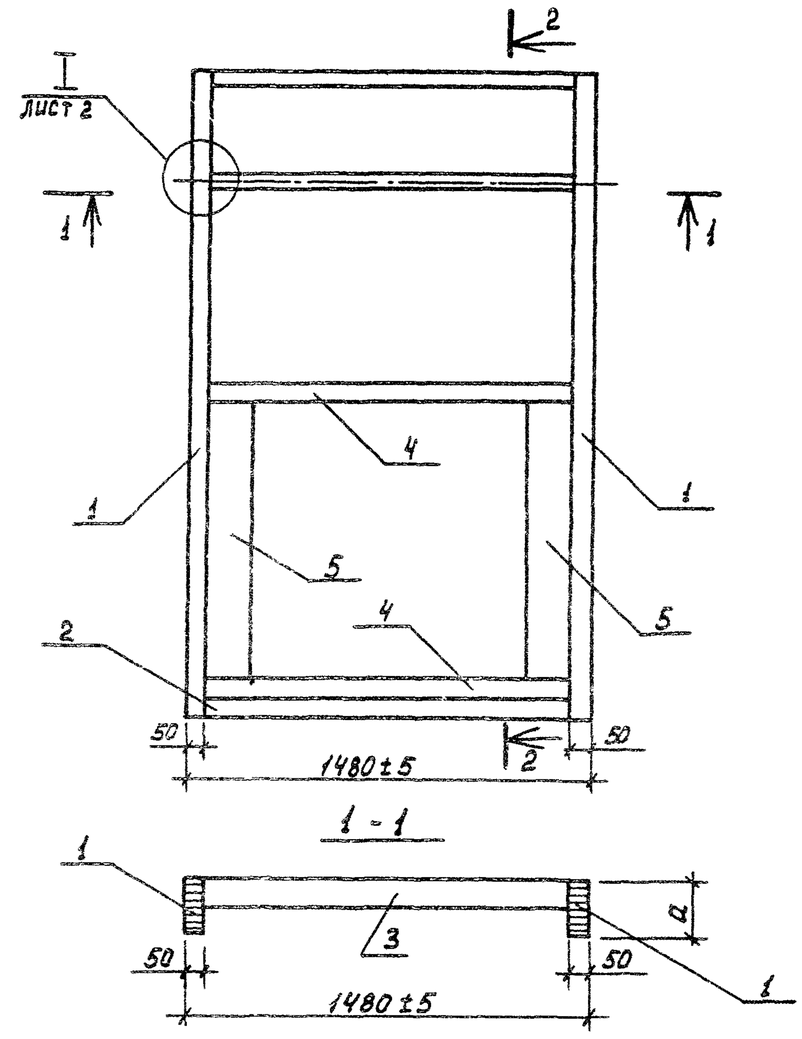

Таблица исполнений на листе 2

ГИП	Плесков		
Нач. отд.	Гинченко		
Конструктор	Федотов		
Конструктор	Аверкина		
Инженер	Гавалова		
Инженер	Пантелеева		

3.016.5-8.2-21000 СБ

Каркас К-9 К-12
Сборочный чертеж

Стадия	Масса	Масштаб
Р	см. табл	
Лист 1	Листов 2	

ГОСГОРХИМПРОЕКТ

Инв. № подл. | Подпись и дата | Взам. инв. №

3.016.5-8.2-21000 | Лист 3

Копировал [illegible] Формат А4

2 — 2

Рис. 1

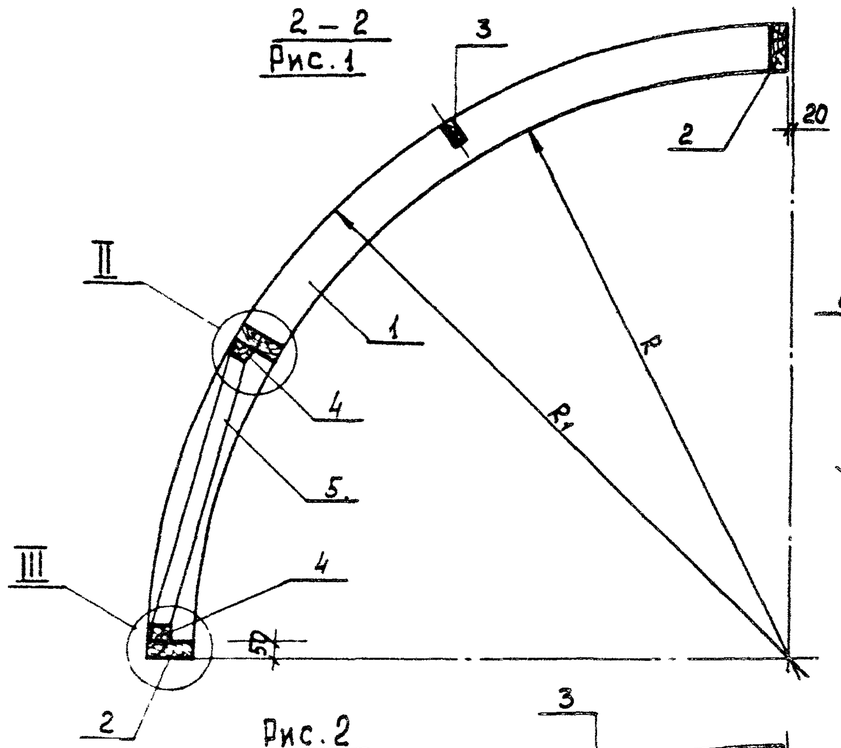

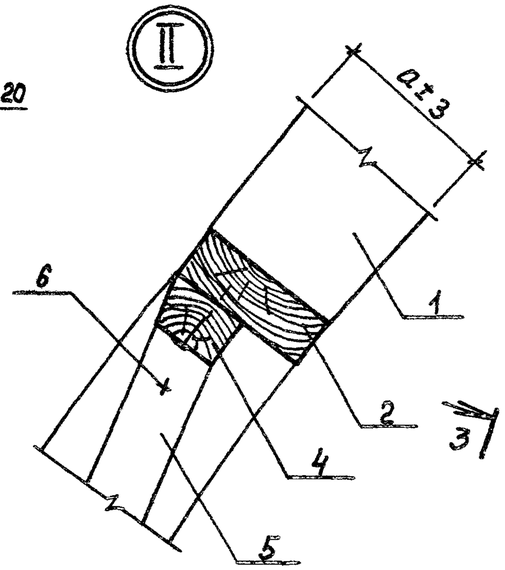

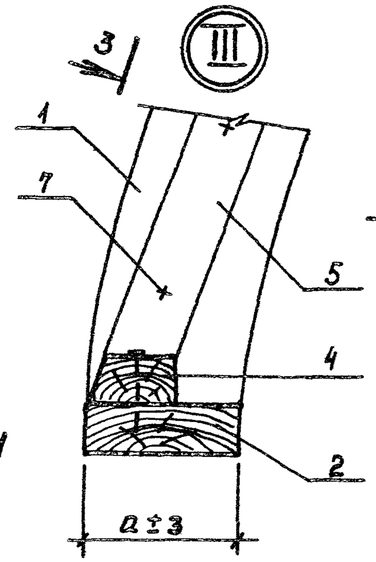

3 — 3

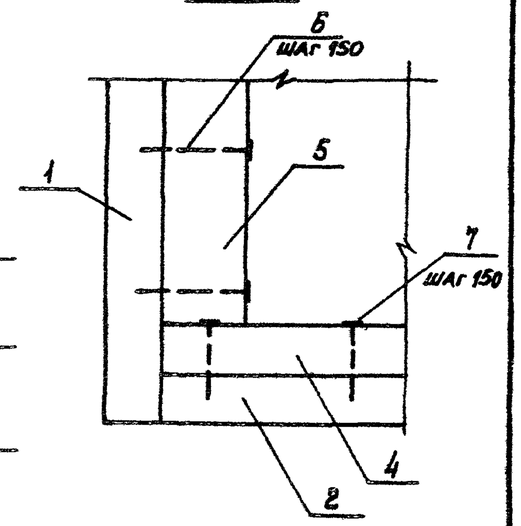

Рис. 2

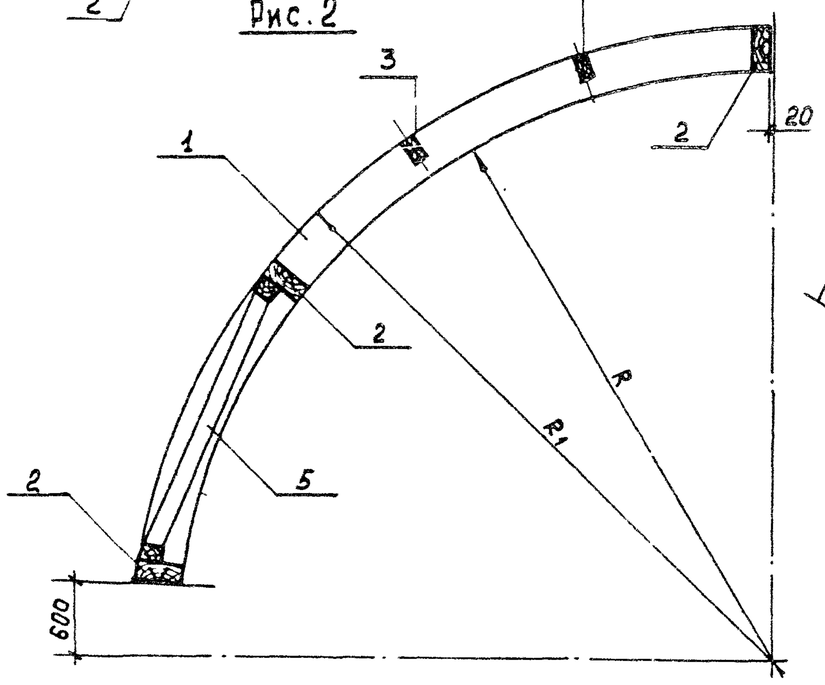

4 — 4

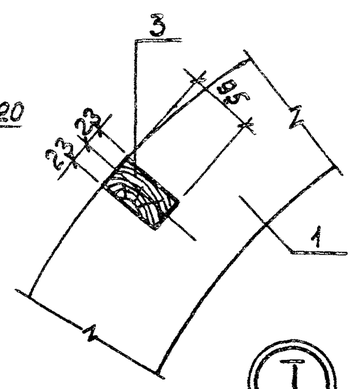

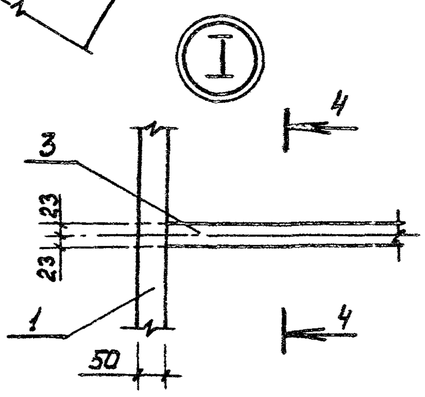

Обозначение	Марка	Рис.	Размеры, мм.			Масса кг
			a	R	R_1	
3.016.5-8.2-21000	К-9	1	150	2205	2355	75,3
-01	К-10	1	150	2360	2510	78,8
-02	К-11	2	180	3730	3910	116,7
-03	К-12	2	180	4120	4300	127,2

3.016.5-8.2-21000 СБ

Лист 2

Копировал: 19420 18 Формат А4

Рис. 1

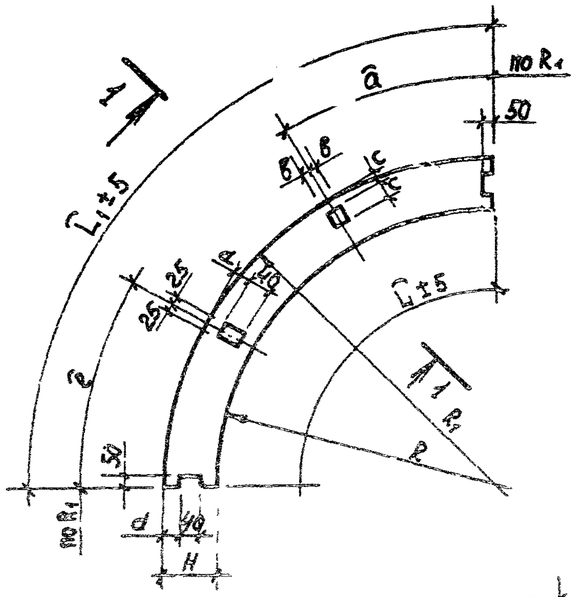

Рис. 2

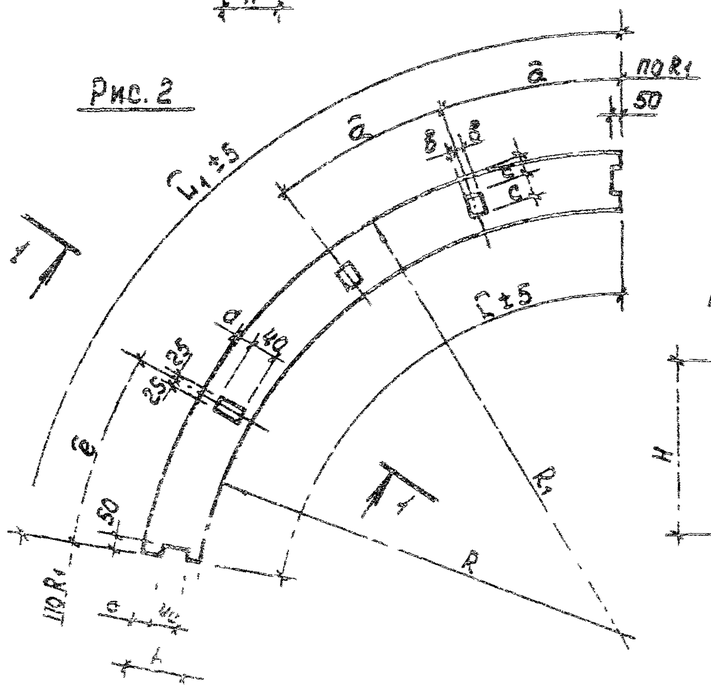

1-1
повернуто

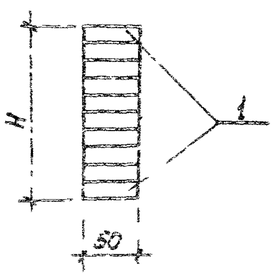

Обозначение	Рис.	Размеры, мм.										Объем древесины, м³	Масса, кг
		L	L1	H	R	R1	a	b	c	d	e		
3.016.5-8.2-11100	1	3315	3550	150	2205	2355	1000	20	30	55	1400	0,03	15,4
-01		3560	3795		2360	2510	1100					0,03	16,5
-02	2	5110	5395	180	3730	3910	1230	23	30	70	1380	0,05	28,4
-03		5725	6055		4120	4300	1440					0,05	31,8
-04	1	3315	3550	150	2205	2355	1000	20	40	55	1400	0,03	15,4
-05		3560	3795		2360	2510	1100					0,03	16,5
-06	2	5110	5395	180	3730	3910	1230	23	40	70	1380	0,05	28,4
-07		5725	6055		4120	4330	1440					0,05	31,8

Гл. гл.	Плесков		
Нач. отд.	Тимченко		
Гл. констр.	Федотов		
Н. контр.	Абрикина		11.83
Рук. гр.	Павлова		
Ст. инж.	Гладкая		

3.016.5-8.2-11100

Полуарка

Стадия	Масса	Масштаб
Р	см. табл.	
Лист	Листов 1	

Слои ткат ГОСТ 20650-75 сосна, вяз

ГОСГОРХИМПРОЕКТ

Копировал

Формат А3

Рис. 1

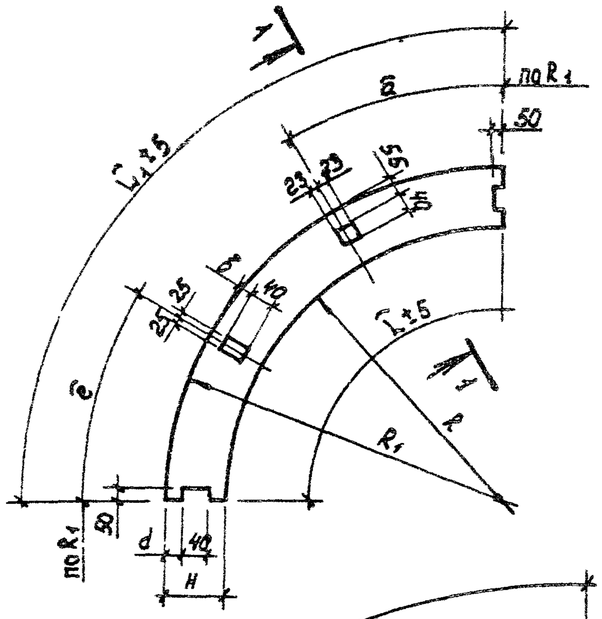

Рис. 2

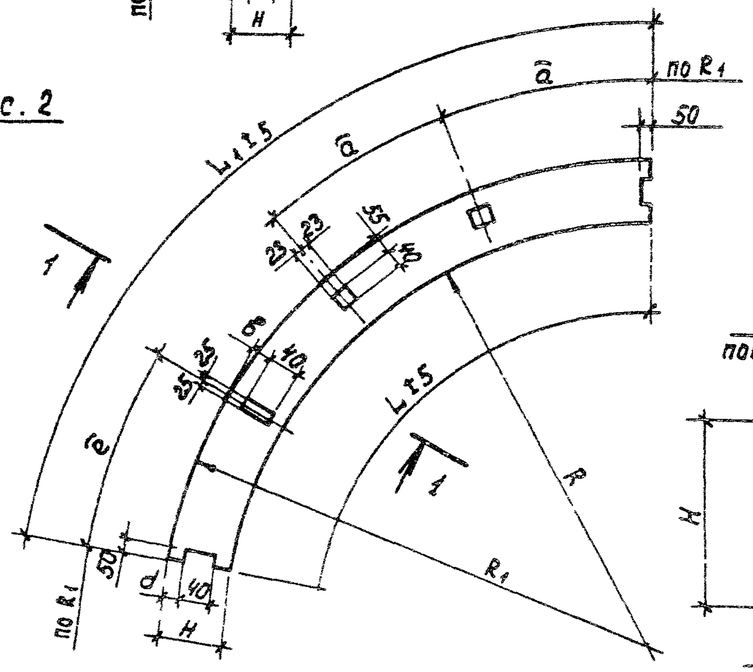

1-1
повернито

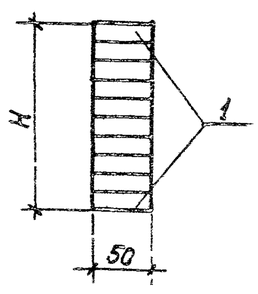

Обозначение	Рис.	Размеры, мм.								Объем древесины, м3	Масса кг
		L	L1	H	R	R1	a	б	в		
3.016.5-8.2-21100	1	3315	3550	150	2205	2355	1000	55	1400	0,03	15,4
-01	1	3560	3795	150	2360	2510	1100	55	1400	0,03	16,5
-02	2	5110	5395	180	3730	3910	1230	70	1380	0,05	28,4
-03	2	5725	6055	180	4120	4300	1440	70	1380	0,05	31,8

ГИП	Плесков			3.016.5-8.2-21100	
Нач. отд.	Тимченко		11-89	Полуарка	Стадия: Р; Масса: см. табл.; Масштаб:
Гл. констр.	Федотов				Лист 1 Листов 1
Н. контр.	Аверкина		XI.89	Слой II кат. ГОСТ 20850-75 сосна, ель	ГОСГОРХИМПРОЕКТ
Рук. гр.	Павлова				
Ст. инж.	Питерская				

Копировал 19420 20 Формат А3

Обозначение	Размеры, мм				Объем древесины, м³	Масса, кг
	L	L_1	R	R_1		
3.016.5-8.2-10100	1915	1995	2237	2287	0,003	1,8
-01	2155	2235	2392	2442	0,003	2,0
-02	3775	3855	3792	3842	0,006	3,5
-03	4390	4470	4182	4232	0,006	4,0
-04	1885	1965	2217	2267	0,003	1,8
-05	2125	2205	2372	2422	0,003	2,0
-06	3745	3825	3772	3822	0,006	3,5
-07	4355	4445	4162	4212	0,006	4,0

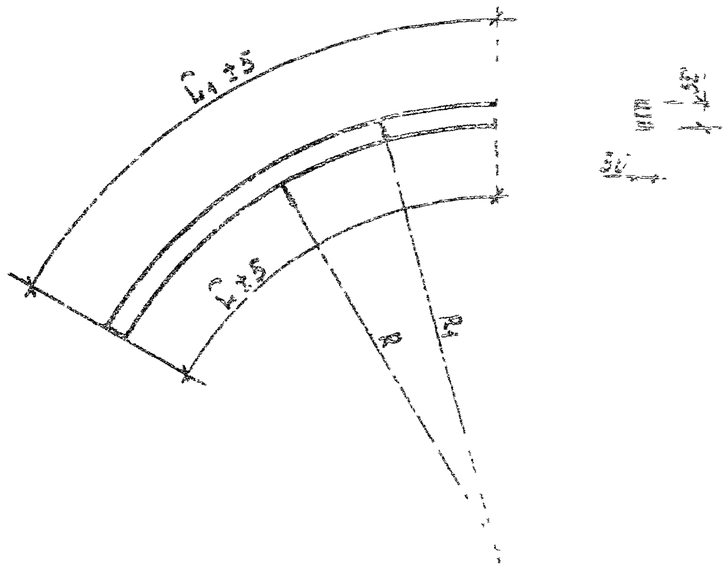

				3.016.5-8.2-10100		
Гл. инж.	Плесс			Полужка вспомогательная	Стадия	Масса	Масштаб
Нач. отд.	Гаврилко				Р	СК ТА5	
Гл. конструктор					Лист	Листов
Нач. сектора	Дверянина					
Ст. инж.				Слой 1 сат	ГОСГОРХИМПРОЕКТ	
Ст. техник						

Копировал

Формат А3

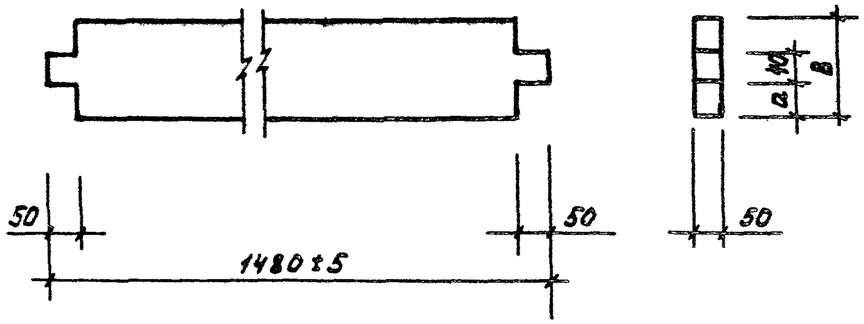

Обозначение	Размеры, мм.		Объем древесины, м³	Масса, кг.
	в	а		
3.016.5-8.2-11001	150	55	0,01	5,5
-01	180	70	0,011	6,05

ГИП	Плесков		
Нач.отд.	Тимченко		11.83
Гл.конст.	Федотов		
Н.контр.	Аверкина		XI.83
Рук.гр.	Павлова		
Ст.инж.	Питерская		
Инж.	Макарьева		

3.016.5-8.2-11001

Элемент торцевой

Стадия	Масса	Масштаб
Р	см. табл.	—

Лист | Листов 1

Пиломатериалы $\frac{\text{II сорта ГОСТ 8486-66}^{**}}{\text{сосна, ель } \varphi=15\%}$

ГОСГОРХИМПРОЕКТ

Формат А4

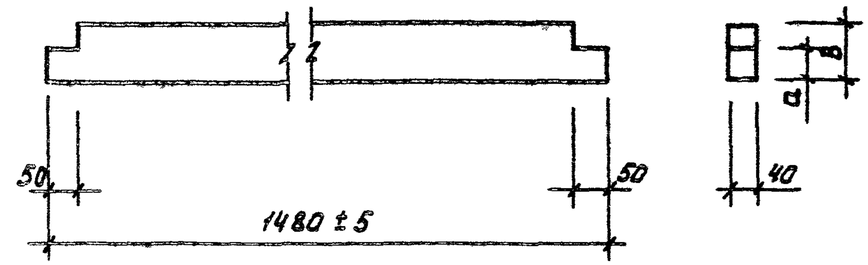

Обозначение	Размеры, мм.		Объем древесины, м³	Масса, кг.
	в	а		
3.016.5-8.2-11002	60	30	0,0034	1,87
-01	80	40	0,0046	2,53

ГИП	Плесков		
Нач.отд.	Тимченко		11.83
Гл.конст.	Федотов		
Н.контр.	Аверкина		XI.83
Рук.гр.	Павлова		
Ст.инж.	Питерская		
Инж.	Макарьева		

3.016.5-8.2-11002

Распорка

Стадия	Масса	Масштаб
Р	см. табл.	—

Лист | Листов 1

Пиломатериалы $\frac{\text{II сорта ГОСТ 8486-66}^{**}}{\text{сосна, ель } \varphi=15\%}$

ГОСГОРХИМПРОЕКТ

Инв.№ подл. | Подпись и дата | Взам.инв.№

Копировал: 19420 22

Формат А4

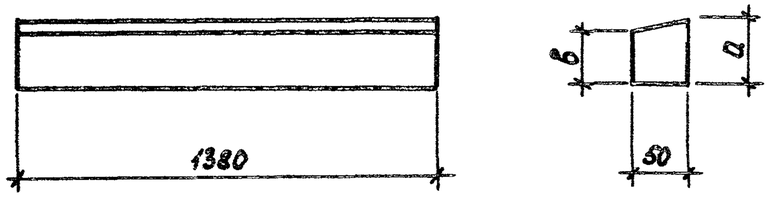

Обозначение	Размеры, мм		Объем древесины м3	Масса, кг
	а	в		
3.016.5-8.2-11003 -04	66	52	0,0045	2,74
-01,-05	66	52	0,0045	2,74
-02,-06	60	51	0,004	2,5
-03,-07	59	51	0,004	2,5

3.016.5-8.2-11003

ГИП	Плесков		Элемент коробки	Стадия: Р	Масса: см. табл.	Масштаб: —
Нач. отд.	Тимченко			Лист	Листов 1
Гл. констр.	Федотов				
Н. контр.	Сверкина		Пиломатериалы: доска обр. ГОСТ 8486-86*, сосна, влажность 25%	Госгорхимпроект
Рук. гр.	Павлова			
Ст. инж.	Питерская			

Формат А4

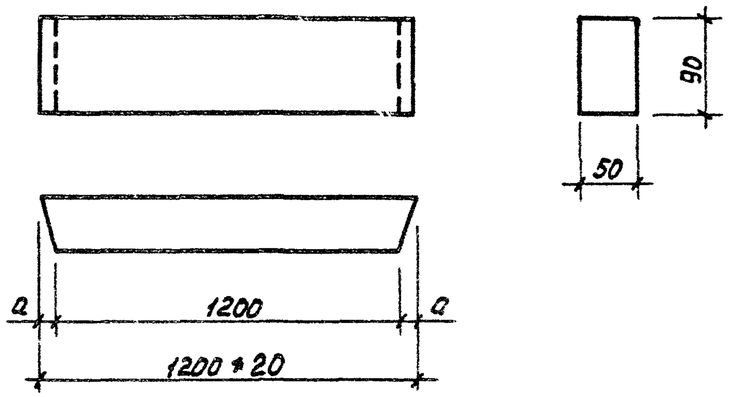

Обозначение	Размеры, мм		Объем древесины м3	Масса, кг
	а			
3.016.5-8.2-11004 -04	14,0		0,0054	3,3
-01,-05	13,5		0,0054	3,3
-02,-06	9,0		0,0054	3,3
-03,-07	8,0		0,0054	3,3

3.016.5-8.2-11004

ГИП	Плесков		Элемент коробки	Стадия: Р	Масса: см. табл.	Масштаб: —
Нач. отд.	Тимченко			Лист	Листов 1
Гл. констр.	Федотов				
Н. контр.	Сверкина		Пиломатериалы: доска обр. ГОСТ 8486-86*, сосна, влажность 25%	Госгорхимпроект
Рук. гр.	Павлова			
Ст. инж.	Питерская			

Инв. № подл. | Подпись и дата | Взам. инв. №

Копировал: 19420 25 Формат А4

Номер строки	Наименование материала и единица измерения	Код материал	Ед. изм.	Количество на марку															
				ПТС 3.4-70	ПТС 3.8-70	ПТС 8.3-70	ПТС 7.2-70	ПТС 3.4-200	ПТС 3.8-200	ПТС 6.3-200	ПТС 7.2-200	ПХС 3.4-200	ПХС 3.8-200	ПХС 6.3-200	ПХС 7.2-200					
1	Сталь сортовая конструк-																			
2	ционная, кг.	095000																		
3	Сталь крупносортная, кг	093200	166	3,6	3,6	3,6	3,6	3,6	3,6	3,6	3,6	3,6	3,6	3,6	3,6					
4	Итого стали в																			
5	натуральной массе, кг		166	3,6	3,6	3,6	3,6	3,6	3,6	3,6	3,6	3,6	3,6	3,6	3,6					
6	Продукция лесозагото-																			
7	вительной и дерево-																			
8	обрабатывающей																			
9	промышленности, $м^3$	530000																		
10	Пиломатериалы качествен-																			
11	ные необрезные, $м^3$	533100	133	0,18	0,18	0,23	0,23	0,16	0,16	0,23	0,23	0,15	0,15	0,21	0,21					
12	Фанера, $м^3$	551000	113	0,048	0,053	0,09	0,105	0,043	0,054	0,09	0,105	0,026	0,029	0,048	0,056					
13	Расход пиломатериалов																			
14	в круглом лесе, $м^3$	553400	113	0,4	0,43	0,68	0,76	0,41	0,43	0,81	0,76	0,28	0,30	0,45	0,49					
15	Плиты минераловатные																			
16	тепло и звукоизоляционные, $м^3$	576200	113	0,18	0,2	0,35	0,4	0,24	0,27	0,46	0,53									
17	Пленка полиэтиленовая, $м^2$		055	3,4	3,8	6,1	7,1	3,4	3,8	6,1	7,1									
18	Органическое техническое																			
19	стекло по ГОСТ 17622-72*, $м^2$		055	3,9	3,9	3,9	3,9	3,9	3,9	3,9	3,9	2,3	2,3	2,3	2,3					

ГИП	Плесков		
Нач.отд.	Тхмченко		1.83
Гл.конс.	Федотов		
Н.контр.	Яверкина		XI.83
Рук.гр.	Павлова		
Ст.инж.	Питерская		
Инж.	Макарьева		

3.016.5-8.2-00000 ВРМ

Ведомость расхода материалов

Стадия	Лист	Листов
Р		1

ГОСГОРХИМПРОЕКТ

Копировал: 19420 (24) Формат А3