ТИПОВЫЕ КОНСТРУКЦИИ, ИЗДЕЛИЯ И УЗЛЫ ЗДАНИЙ И СООРУЖЕНИЙ

СЕРИЯ 1.494-35

ЭЖЕКТОРЫ НИЗКОГО ДАВЛЕНИЯ ПРОИЗВОДИТЕЛЬНОСТЬЮ 1000 $м^3$/ час

ВЫПУСК 1

РАБОЧИЕ ЧЕРТЕЖИ

РАЗРАБОТАНЫ ГПИ ГОСХИМПРОЕКТ
ГОССТРОЯ СССР

ГЛАВНЫЙ ИНЖЕНЕР ИНСТИТУТА С.Н. НИКИТИН

ГЛАВНЫЙ ИНЖЕНЕР ПРОЕКТА Д.Е. ТАЙЦ

УТВЕРЖДЕНЫ И ВВЕДЕНЫ В ДЕЙСТВИЕ
С 20.10 1978 г ГЛАВПРОМСТРОЙПРОЕКТОМ
ГОССТРОЯ СССР
ПРИКАЗОМ № 56 от 13.10 1978 г

Инв N-15516-02
Цена 0-75

Госстрой СССР
Тбилисский филиал ЦИТП
Типовой проект (серия)
№ 1-494-35 в 1
Заказ № 380 9-84
Цена 0 руб. 75 коп
Тираж 5000
Дата 12.5.1979 г.

СОДЕРЖАНИЕ

№ п/п	Обозначение	Наименование	№ листа
I	ЭИ.0I.00.00	Эжектор I000 Спецификация л.I	2
2	ЭИ.0I.00.00	Эжектор I000 Спецификация л.2	2
3	ЭИ.0I.00.00	Эжектор I000 Спецификация л.3	3
4	ЭИ.0I.00.00	Эжектор I000 Спецификация л.4	3
5	ЭИ.0I.00.00 СБ	Эжектор I000 Сборочный чертеж л.I	4
6	ЭИ.0I.00.00 СБ	Эжектор I000 Сборочный чертеж л.2	5
7	ЭИ.0I.0I.00	Крышка Спецификация	6
8	ЭИ.0I.00.02	Прокладка	6
9	ЭИ.0I.0I.00 СБ	Крышка Сборочный чертеж	7
I0	ЭИ.0I.0I.0I	Лист	7
II	ЭИ.0I.02.00	Корпус Спецификация л.I	8
I2	ЭИ.0I.02.00	Корпус Спецификация л.2	8
I3	ЭИ.0I.02.00	Корпус Спецификация л.3	9
I4	ЭИ.0I.02.0I	Фланец	9
I5	ЭИ.0I.02.00 СБ	Корпус Сборочный чертеж	I0
I6	ЭИ.0I.02.00 СБ	Корпус Сборочный чертеж	II
I7	ЭИ.0I.02.02	Конус	I2
I8	ЭИ.0I.02.03	Обечайка	I3
I9	ЭИ.0I.02.04	Косынка	I3
20	ЭИ.0I.02.05	Патрубок	I3
2I	ЭИ.0I.02.06	Патрубок	I4
22	ЭИ.0I.02.09	Конус	I4
23	ЭИ.0I.03.00	Конфузор Спецификация л.I	I5
24	ЭИ.0I.03.00	Конфузор Спецификация л.2	I5
25	ЭИ.0I.03.00 СБ	Конфузор Сборочный чертеж	I6
26	ЭИ.0I.03.0I	Конус	I6
27	ЭИ.0I.03.02	Фланец	I7
28	ЭИ.0I.04.00	Камера Спецификация л.I	I7
29	ЭИ.0I.04.00	Камера Спецификация л.2	I8
30	ЭИ.0I.04.00 СБ	Камера Сборочный чертеж	I8
3I	ЭИ.0I.04.0I	Конус	I9
32	ЭИ.0I.04.02	Фланец	I9
33	ЭИ.0I.05.00	Диффузор Спецификация л.I	20
34	ЭИ.0I.05.00	Диффузор Спецификация л.2	20
35	ЭИ.0I.05.00 СБ	Диффузор Сборочный чертеж	2I
36	ЭИ.0I.05.02	Конус	2I
37	ЭИ.0I.05.0I	Проушина	22
38	ЭИ.0I.00.0I	Прокладка	22

Формат	Зона	Поз	Обозначение	Наименование	Кол	Примечание
				Документация		
*)			ЭИ.01.00.00 СБ	Сборочный чертеж		*)12
			ЭИ.00.00.00 ТУ	Технические условия		Выпуск 0
				Сборочные единицы		
II		1	ЭИ.01.01.00	Крышка	2	
				Детали		
II		2	ЭИ.01.00.01	Прокладка	2	
II		3	ЭИ.01.00.02	Прокладка	1	
				Стандартные изделия		
		4		Болт М8х16.58.016		
				ГОСТ 7798-70	24	
		5		Шайба 2.8.04.016		
				ГОСТ 11371-68	24	
			Переменные данные для исполнений			
				ЭИ.01.00.00		
				Сборочные единицы		
II		6	ЭИ.01.02.00	Корпус	1	
II		7	ЭИ.01.03.00	Конфузор	1	
II		8	ЭИ.01.04.00	Камера	1	
II		9	ЭИ.01.05.00	Диффузор	1	
				Детали		
		10	ЭИ.01.00.02-01	Прокладка	1	
		11	-02	Прокладка	1	

Подпись и дата | Инв. № дубл | Взам. инв. № | Подпись и дата | Инв. № подл

Изм	Лист	№ докум	Подп.	Дата	ЭИ.01.00.00		
Разраб.		Самарина			Эжектор 1000	Лит И	Лист 1 / Листов 4
Пров		Зисман				ГОССТРОЙ СССР ГОСХИМПРОЕКТ Москва	
Н контр		Ушакова					
Утв.		Саввин					

Формат 11

Формат	Зона	Поз	Обозначение	Наименование	Кол	Примечание
				Стандартные изделия		
		12		Болт М12х30.58.016		
				ГОСТ 7798-70	30	
		13		Гайка М12.5.016		
				ГОСТ 5915-70	30	
		14		Шайба 2.12.04.016		
				ГОСТ 11371-68	30	
				ЭИ.01.00.00-01		
				Сборочные единицы		
		6	ЭИ.01.02.00-01	Корпус	1	
		7	ЭИ.01.03.00-01	Конфузор	1	
		8	ЭИ.01.04.00-01	Камера	1	
		9	ЭИ.01.05.00-01	Диффузор	1	
				Детали		
		10	ЭИ.01.00.02-03	Прокладка	1	
		11	-04	Прокладка	1	
				Стандартные изделия		
		12		Болт М12.30.58.016		
				ГОСТ 7798-70	28	
		13		Гайка М12.5.016		
				ГОСТ 5915-70	28	
		14		Шайба 2.12.04.016		
				ГОСТ 11371-68	28	
				ЭИ.01.00.00-02		
				Сборочные единицы		
		6	ЭИ.01.02.00-02	Корпус	1	
		7	ЭИ.01.03.00-02	Конфузор	1	
		8	ЭИ.01.04.00-02	Камера	1	
		9	ЭИ.01.05.00-02	Диффузор	1	

Подпись и дата | Инв. № дубл | Взам. инв. № | Подпись и дата | Инв. № подл

Изм	Лист	№ докум	Подп	Дата	ЭИ.01.00.00	Лист 2

Формат 1

Формат	Зона	Поз.	Обозначение	Наименование	Кол.	Примечание
				Детали		
		I0	ЭИ.0I.00.02-05	Прокладка	I	
		II	-06	Прокладка	I	
				Стандартные изделия		
		I2		Болт MI2x30.58.0I6		
				ГОСТ 7798-70	28	
		I3		Гайка MI2.5.0I6		
				ГОСТ 5915-70	28	
		I4		Шайба 2.I2.04.0I6		
				ГОСТ II37I-68	28	
				ЭИ.0I.00.00-03		
				Сборочные изделия		
		6	ЭИ.0I.02.00-03	Корпус	I	
		7	ЭИ.0I.03.00-03	Конфузор	I	
		8	ЭИ.0I.04.00-03	Камера	I	
		9	ЭИ.0I.05.00-03	Диффузор	I	
				Детали		
		I0	ЭИ.0I.00.02-07	Прокладка	I	
		II	-08	Прокладка	I	
				Стандартные изделия		
		I2		Болт MI2x30.58.0I6		
				ГОСТ 7798-70	28	
		I3		Гайка MI2.5.0I6		
				ГОСТ 5915-70	28	
		I4		Шайба 2.I2.04.0I6		
				ГОСТ II37I-68	28	
				ЭИ.0I.00.00-04		
				Сборочные единицы		
		6	ЭИ.0I.02.00-04	Корпус	I	

Подпись и дата | Инв.№ дубл. | Взам.инв.№ | Подпись и дата | Инв.№ подл.

Изм. | Лист | № докум. | Подп. | Дата

ЭИ.0I.00.00 — Лист 3

Формат II

Формат	Зона	Поз.	Обозначение	Наименование	Кол.	Примечание
		7	ЭИ.0I.03.00-04	Конфузор	I	
		8	ЭИ.0I.04.00-04	Камера	I	
		9	ЭИ.0I.05.00-04	Диффузор	I	
				Детали		
		I0	ЭИ.0I.00.02-09	Прокладка	I	
		II	-I0	Прокладка	I	
				Стандартные изделия		
		I2		Болт MI2x30.58.0I6		
				ГОСТ 7798-70	26	
		I3		Гайка MI2.5.0I6		
				ГОСТ 5915-70	26	
		I4		Шайба 2.I2.04.0I6		
				ГОСТ II37I-68	26	
				ЭИ.0I.00.00-05		
				Сборочные единицы		
		6	ЭИ.0I.02.00-05	Корпус	I	
		7	ЭИ.0I.03.00-05	Конфузор	I	
		8	ЭИ.0I.04.00-05	Камера	I	
		9	ЭИ.0I.05.00-05	Диффузор	I	
				Детали		
		I0	ЭИ.0I.00.02-II	Прокладка	I	
		II	-I2	Прокладка	I	
				Стандартные изделия		
		I2		Болт MI2x30.58.0I6		
				ГОСТ 7798-70	26	
		I3		Гайка MI2.5.0I6		
				ГОСТ 5915-70	26	
		I4		Шайба 2.I2.04.0I6		
				ГОСТ II37I-68	26	

Подпись и дата | Инв.№ дубл. | Взам.инв.№ | Подпись и дата | Инв.№ подл.

Изм. | Лист | № докум. | Подп. | Дата

ЭИ.0I.00.00 — Лист 4

ЭИ.01.00.00 СБ

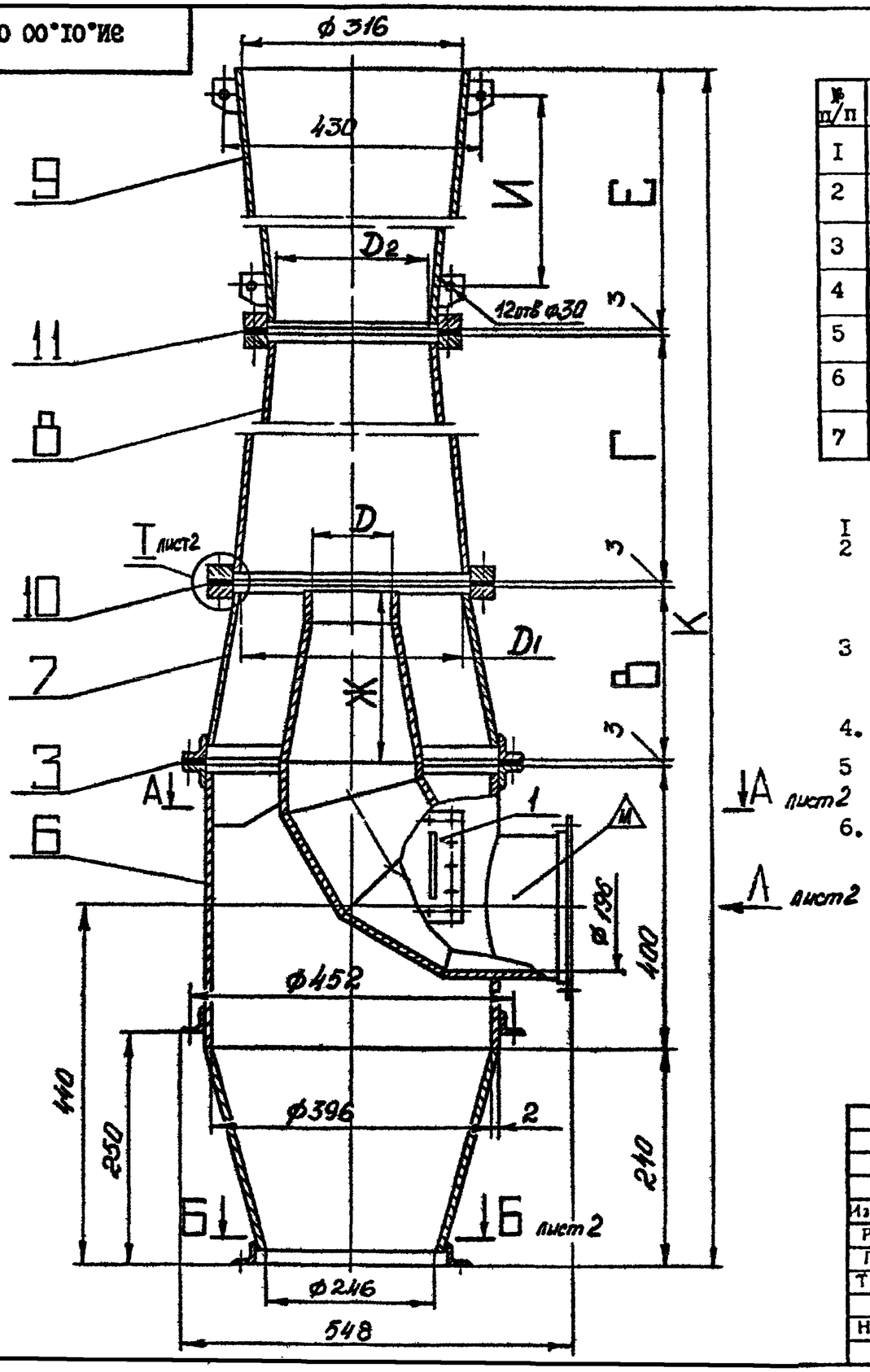

ТЕХНИЧЕСКАЯ ХАРАКТЕРИСТИКА

№ п/п	Наименование	ЭИ-I	ЭИ-2	ЭИ-3	ЭИ-4	ЭИ-5	ЭИ-6
I	Номер эжектора	I	2	3	4	5	6
2	Потери давления во всасывающей сети кгс/м2	5	I0	I5	20	25	30
3	Предельно допустимые потери давления от вентилятора до сопла кгс/м2	30,6	I5	24,4	I0	39,7	I9
4	Потери давления в напорной части эжектора кгс/м2	5	8	8	I0	I0	I0
5	Резервное давление на случай установки шахты кгс/м2	0,78	252	2,02	3,II	2,32	I,56
6	Необходимое давление, создаваемое вентилятором кгс/м2	73	73	I20	I35	I82	I82
7	Производительность эжектора в м3/час	I000					

ТЕХНИЧЕСКИЕ ТРЕБОВАНИЯ

I Размеры для справок
2 Антикоррозийное покрытие произвести в зависимости от агрессивности среды в соответствии с "Рекомендациями по выбору антикоррозийной защиты воздуховодов при наличии агрессивной среды", разработанные ГПИ Госхимпроект Госстроя СССР, Москва, I972г. Утверждены Госстроем СССР
3 До сборки и монтажа, все детали окрасить внутри и снаружи Выбор окраски произвести при привязке конкретного объекта (например, грунтовка ХС-010 - 2 слоя, ГОСТ 9355-60, эмаль ХС-710 серая - 3 слоя ГОСТ 9355-60, лак ХС-76 ГОСТ 9355-60 Ш,7/I).
4. Общие технические условия см "Строительные нормы и правила" СНиП Ш-28-75, раздел 3 "Вентиляция и кондиционирование воздуха".
5 Тип и расчетный напор вентагрегата принимается из "Руководства по подбору центробежных вентиляторов" ГПИ Сантехпроект Утверждены Госстроем СССР.
6. Маркировать шифр эжектора краской-эмаль ЭП-II5 красная ГОСТ 6465-76, шрифт I4 ПО-I4 ГОСТ 2930-62 (например, "ЭИ-I"). Шифры эжекторов см. в таблице исполнений.

Таблицу исполнений см.на листе 2.

Изм	Лист	№ докум	Подпись	Дата	ЭИ.01.00.00 СБ			
Разраб.		Самарина			Эжектор I000 Сборочный чертеж	Лит	Масса	Масштаб
Пров.		Зисьман				И	см табл.	-
Т контр		Зисьман				Лист I	Листов 2	
Н контр		Ушакова				ГОССТРОЙ СССР ГОСХИМПРОЕКТ г Москва		
Утв.		Сабвин						

Инв.№ подл | Подпись и дата | Взам. инв.№ | Инв.№ дубл. | Подпись и дата

Формат 12

ЭИ.01.00.00 СБ

Размеры в мм

Обозначение	Шифр	В	Г	D	D_1	D_2	Е	Ж	И	К	Масса, кг
ЭИ.01.00.00	ЭИ-1	290	730	116	260	208	1080	292	820	2750	66
-01	ЭИ-2	245	650	98	224	180	1360	246	1100	2904	64
-02	ЭИ-3	235	590	94	210	168	1470	236	1210	2944	63
-03	ЭИ-4	220	560	88	198	158	1570	222	1310	3000	62,9
-04	ЭИ-5	210	530	84	188	152	1640	214	1380	3030	62.9
-05	ЭИ-6	205	520	82	182	146	1680	206	1420	3054	62,9

А-А лист1

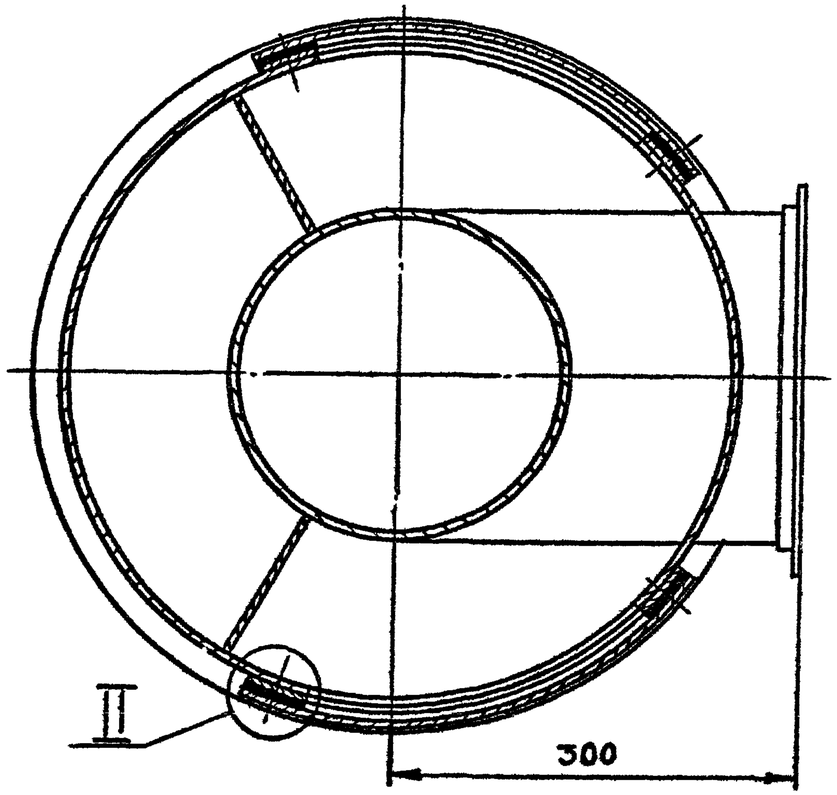

Б-Б лист1

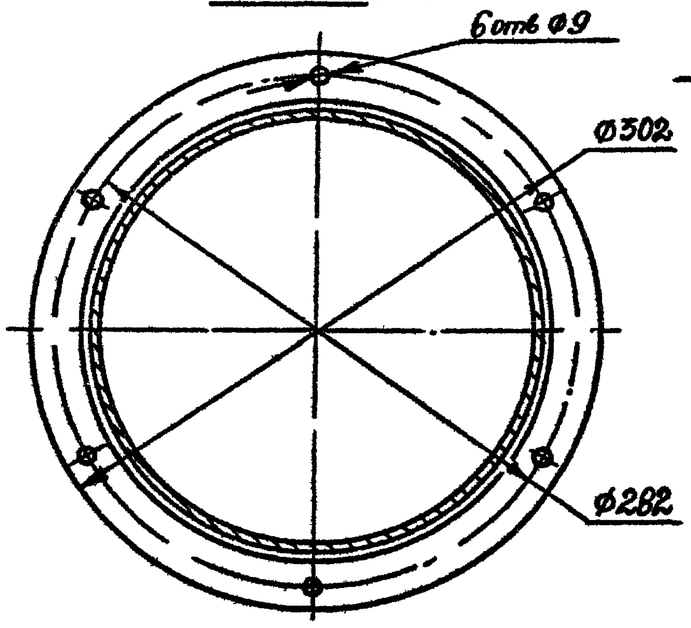

ВИД Л лист1

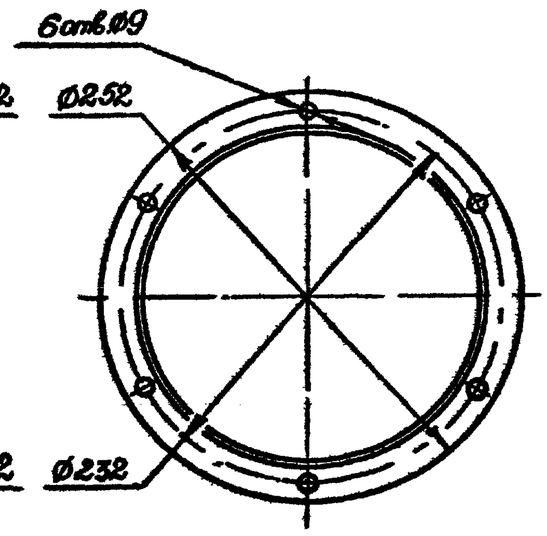

I лист1

II

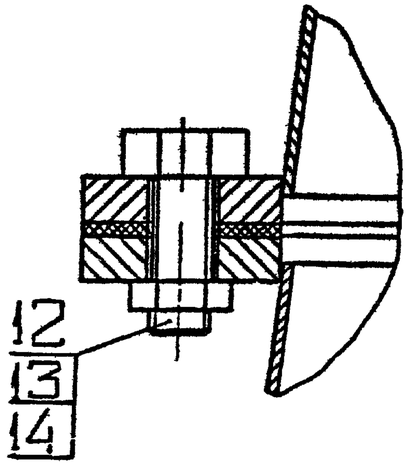

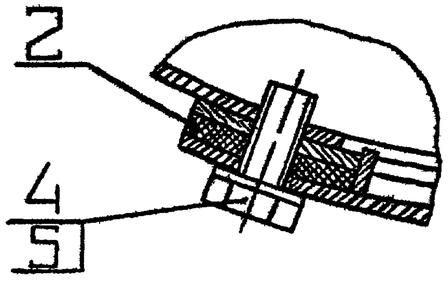

Изм	Лист	№ докум	Подпись	Дата
Разраб		Самарина		
Пров		Зисьман		
Т контр		Зисьман		
Н контр		Ушакова		
Утв.		Саввин		

ЭИ.01.00.00 СБ

Эжектор 1000
Сборочный чертеж

Лит	Масса	Масштаб
И	см. табл.	-

Лист 2 Листов

ГОССТРОЙ СССР
ГОСХИМПРОЕКТ
г. Москва

Формат 12

Подпись и дата | Инв № дубл. | Взам. инв № | Подпись и дата | Инв № подл.

ЭИ.01.00.02

Формат	Зона	Поз.	Обозначение	Наименование	Кол.	Примечание
				Документация		
II			ЭИ.01.01.00 СБ	Сборочный чертеж		
				Детали		
II		I	ЭИ.01.01.01	Лист	I	
Б4		2	ЭИ.01.01.02	Планка		
				Полоса 4х12 ГОСТ 103-76		
				Ст3 ГОСТ 535-58		
				L = 176 B_7	2	0,14 кг
Б4		3	ЭИ.01.01.03	Ручка		
				Круг В 6.0 ГОСТ 2590-71		
				Ст3 ГОСТ 535-58		
				L = 340 B_7	2	0,16 кг

Подпись и дата | Инв № дубл | Взам инв № | Подпись и дата | Инв № подл

Изм	Лист	№ докум	Подп	Дата	ЭИ.01.01 00		
Разраб		Самарина			Крышка	Лит	Лист	Листов
Пров.		Зисьман				И		1
Н контр		Ушакова				ГОССТРОЙ СССР ГОСХИМПРОЕКТ г. Москва		
Утв								

Формат 1

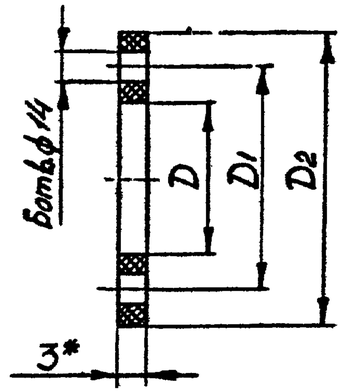

Размеры в мм

Обозначение	Б	D	D_1	D_2	Масса, кг
ЭИ.01.00.02	12	402	452	492	0,30
-01	10	266	306	338	0,20
-02	8	214	254	286	0,16
-03	8	230	270	302	0,17
-04	8	186	226	258	0,14
-05	8	216	256	288	0,16
-06	8	174	214	246	0,13
-07	8	204	244	276	0,15
-08	8	164	204	236	0,13
-09	8	194	234	266	0,15
-10	6	160	200	232	0,13
-11	8	188	228	260	0,14
-12	6	154	194	226	0,12

1. * Размер для справок.
2. Размеры, обеспеч. технологией.

Подпись и дата | Взам инв № | Инв № дубл | Подпись и дата | Инв № подл

Изм	Лист	№ докум	Подпись	Дата	ЭИ.01.00.02			
Разраб		Самарина			Прокладка	Лит	Масса	Масшт
Пров		Зисьман				И	см. табл.	-
Т контр		Зисьман				Лист	Листов 1	
Н контр		Ушакова			Резина-пластина ЗМ-С ГОСТ 7338-77	ГОССТРОЙ СССР ГОСХИМПРОЕКТ г. Москва		
Утв								

Формат 11

Ф3-61

ЭИ.01.01.00 СБ

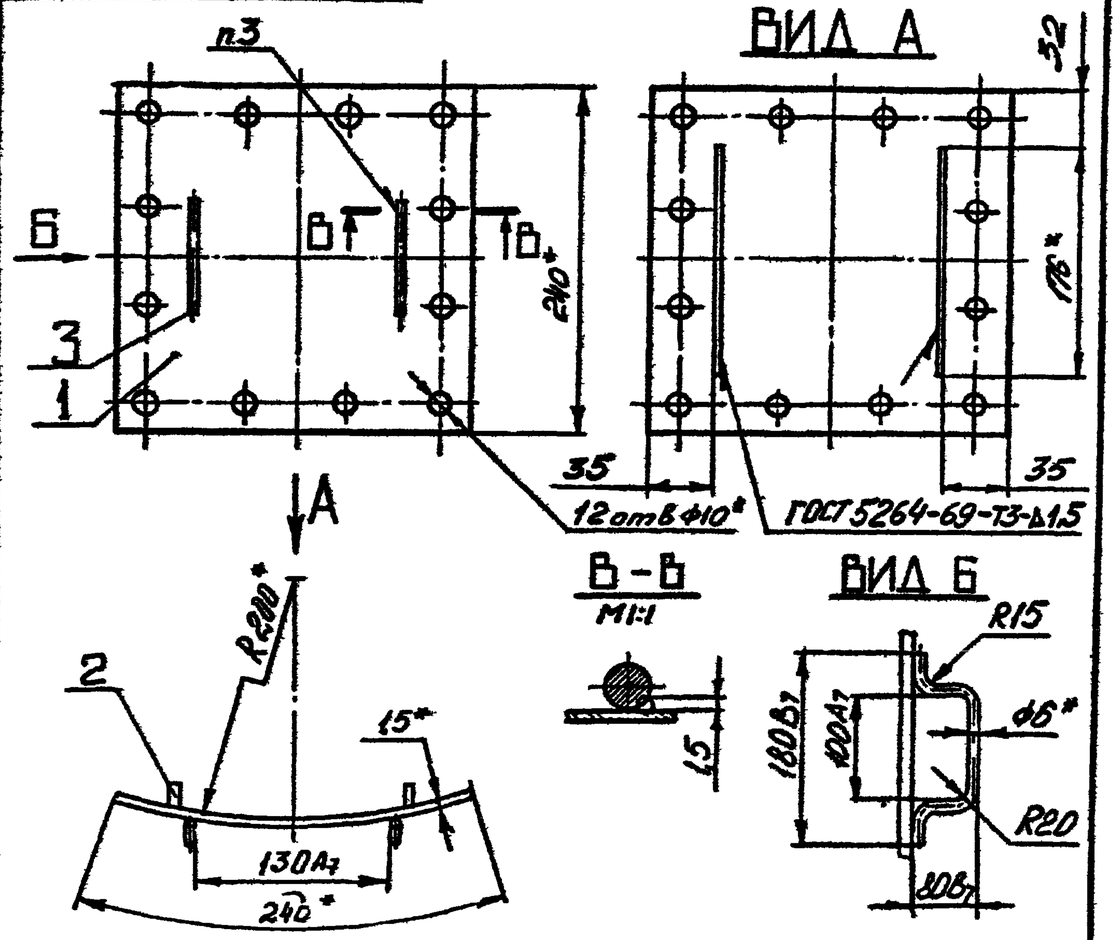

1. * Размеры для справок.
2. Неуказанные предельные отклонения размеров по CM_8.
3. Сварка ручная электродуговая.
4. Шероховатость обработанных поверхностей деталей без чертежа не ниже R_z80.

Изм	Лист	№ докум	Подпись	Дата	ЭИ.01.01.00 СБ			
Разраб		Самарина			Крышка Сборочный чертеж	Лит	Масса	Масштаб
Пров		Зисьман				и	1,00	1:5
Т контр		Зисьман				Лист	Листов 1	
Н контр		Ушакова				ГОССТРОЙ СССР ГОСХИМПРОЕКТ г. Москва		

Ф3-61

10.10.10.ИЕ

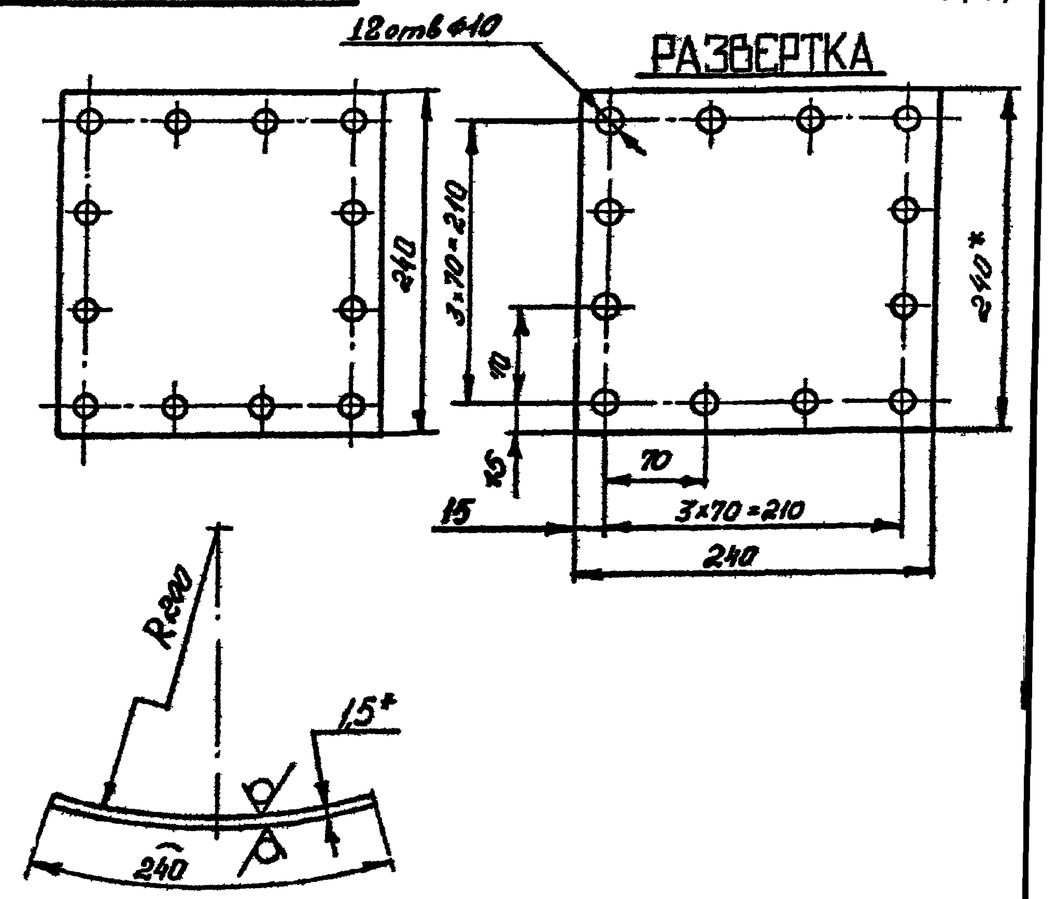

1. * Размеры для справок.
2. Предельные отклонения размеров: отверстий – по A_7, валов – по B_7, остальные – по CM_8.

Изм	Лист	№ докум.	Подпись	Дата	ЭИ.01.01.01			
Разраб		Самарина			Лист	Лит	Масса	Масштаб
Пров		Зисьман				и	0,7	1:5
Т контр		Зисьман				Лист	Листов 3	
Н контр		Ушакова			Лист В1.5 ГОСТ 19903-74 3-Ш Ст3 ГОСТ 16523-70	ГОССТРОЙ СССР ГОСХИМПРОЕКТ г. Москва		
Утв								

Подпись и дата | Инв.№ дубл | Взам. инв.№ | Подпись и дата | Инв.№ подл

Формат	Зона	Поз.	Обозначение	Наименование	Кол.	Примечание
				Документация		
*)			ЭИ.01.02.00 СБ	Сборочный чертеж		*)12
				Детали		
II		1	ЭИ.01.02.01	Фланец	1	
		2	-01	Фланец	1	
		3	-02	Фланец	1	
		4	-03	Фланец	1	
II		5	ЭИ.01.02.02	Конус	1	
II		6	ЭИ.01.02.03	Обечайка	1	
II		7	ЭИ.01.02.04	Косынка	2	
II		8	ЭИ.01.02.05	Патрубок	1	
		9	-01	Патрубок	1	
II		10	ЭИ.01.02.06	Патрубок	2	
БЧ		11	ЭИ.01.02.07	Планка		
				Полоса 4х30 ГОСТ103-76 / Ст3 ГОСТ 535-58		
				L =108 B_7	2	0,32 кг
БЧ		12	ЭИ.01.02.08	Планка		
				Полоса 4х30 ГОСТ103-76 / Ст3 ГОСТ 535-58		
				L =240 B_7	2	0,46 кг

Подпись и дата | Инв.№ дубл. | Взам.инв.№ | Подпись и дата | Инв.№ подл.

Изм.	Лист	№ докум.	Подп.	Дата
Разраб.		Самарина		
Пров.		Зисьман		
Н.контр.		Ушакова		
Утв.		Сапзин		

ЭИ.01.02.00

Корпус

Лит.	Лист	Листов
И	1	3

ГОССТРОЙ СССР
ГОСХИМПРОЕКТ
г. Москва

Формат	Зона	Поз.	Обозначение	Наименование	Кол.	Примечание
				Переменные данные для исполнений		
				ЭИ.01.02.00		
				Детали		
II		13	ЭИ.01.02.09	Конус	1	
БЧ		14	ЭИ.01.02.10	Обечайка		
				Лист В2.0 ГОСТ19903-74 / 3-ШСт3ГОСТ16523-70		
				60B_7 х 371 B_7	1	0,35 кг
				ЭИ.01.02.00-01		
				Детали		
		13	ЭИ.01.02.09-01	Конус	1	
		14	ЭИ.01.02.10-01	Обечайка		
				Лист В2.0 ГОСТ19903-74 / 3-ШСт3ГОСТ16523-70		
				51B_7 х 314 B_7	1	0,25 кг
				ЭИ.01.02.00-02		
				Детали		
		13	ЭИ.01.02.09-02	Конус	1	
		14	ЭИ.01.02.10-02	Обечайка		
				Лист В2.0 ГОСТ19903-74 / 3-Ш Ст3 ГОСТ16523-70		
				49 B_7 х 302 B_7	1	0,23 кг

Подпись и дата | Инв.№ дубл. | Взам.инв.№ | Подпись и дата | Инв.№ подл.

Изм.	Лист	№ докум.	Подп.	Дата

ЭИ.01.02.00

Лист 2

Формат	Зона	Поз.	Обозначение	Наименование	Кол.	Примечание
				ЭИ.01.02.00-03		
				Детали		
		13	ЭИ.01.02.09-03	Конус	1	
		14	ЭИ.01.02.10-03	Обечайка		
				Лист В 2.0 ГОСТ 19903-74 / 3-Ш Ст3 ГОСТ 16523-70		
				46 B_7 x 283 B_7	1	0,20 кг
				ЭИ.01.02.00-04		
				Детали		
		13	ЭИ.01.02.09-04	Конус	1	
		14	ЭИ.01.02.10-04	Обечайка		
				Лист В 2.0 ГОСТ 19903-74 / 3-Ш Ст3 ГОСТ 16523-70		
				44 B_7 x 270 B_7	1	0,19 кг
				ЭИ.01.02.00-05		
				Детали		
		13	ЭИ.01.02.09-05	Конус	1	
		14	ЭИ.01.02.10-05	Обечайка		
				Лист В 2.0 ГОСТ 19903-74 / 3-Ш Ст3 ГОСТ 16523-70		
				43 B_7 x 264 B_7	1	0,14 кг

Подпись и дата | Инв.№ дубл | Взам.инв.№ | Подпись и дата

ЭИ.01.02.00

10°20°10°ИЕ

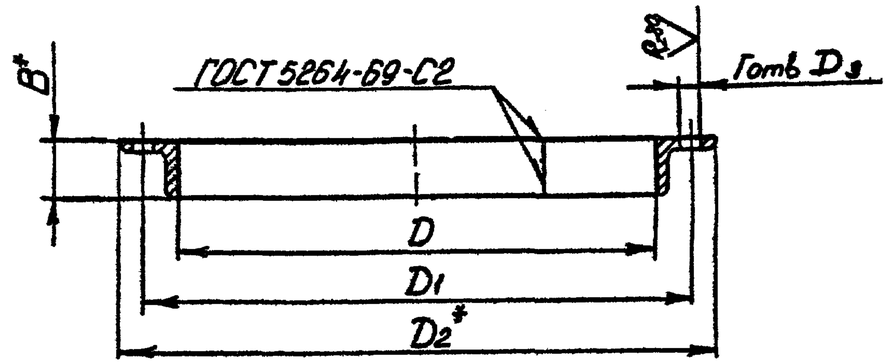

Размеры в мм

Обозначение	B	Г	D	D_1	D_2	D_3	Длина развертки	Масса кг
ЭИ.01.02.01	25	6	202	232±0,4	252	9	680	0,8
-01	25	6	252	282±0,4	302	9	838	0,94
-02	45	8	402	452±0,4	492	14	1339	2,8
-03	45	12	402	452±0,4	492	14	1339	2,76

1. * Размеры для справок.
2. Неуказанные предельные отклонения размеров: отверстий – по A_7.

Подпись и дата | Взам.инв.№ | Инв.№ дубл. | Подпись и дата

Изм	Лист	№ докум	Подпись	Дата	ЭИ.01.02.01			
Разраб		Самарина			Фланец	Лит	Масса	Масштаб
Пров		Зисьман				И	см. табл.	–
Т.контр		Зисьман				Лист	Листов 1	
Н.контр					Уголок Б-Вх8х3 ГОСТ 8509-72 / Ст.3 ГОСТ 535-58			

ЭИ.01.02.00 СБ

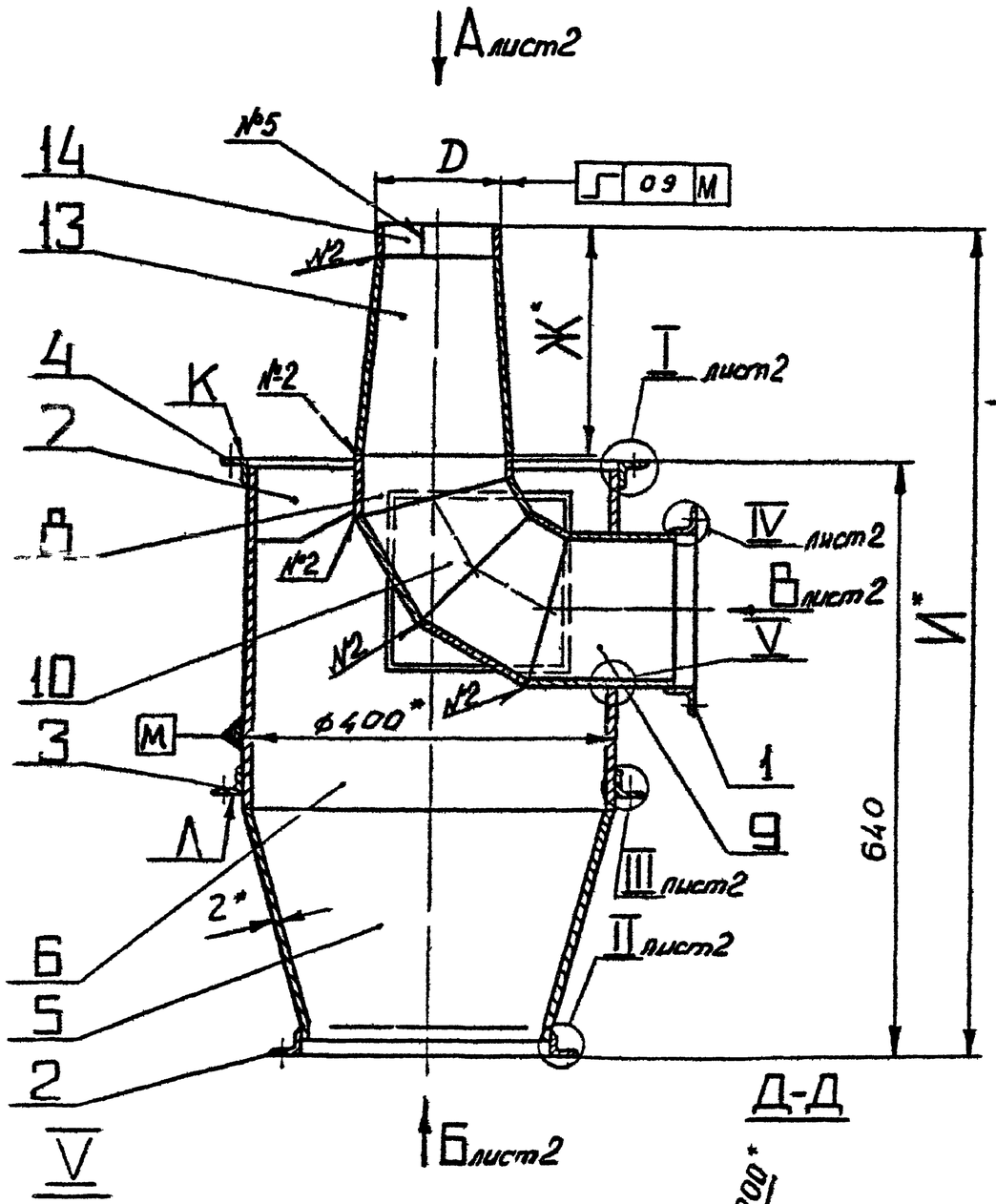

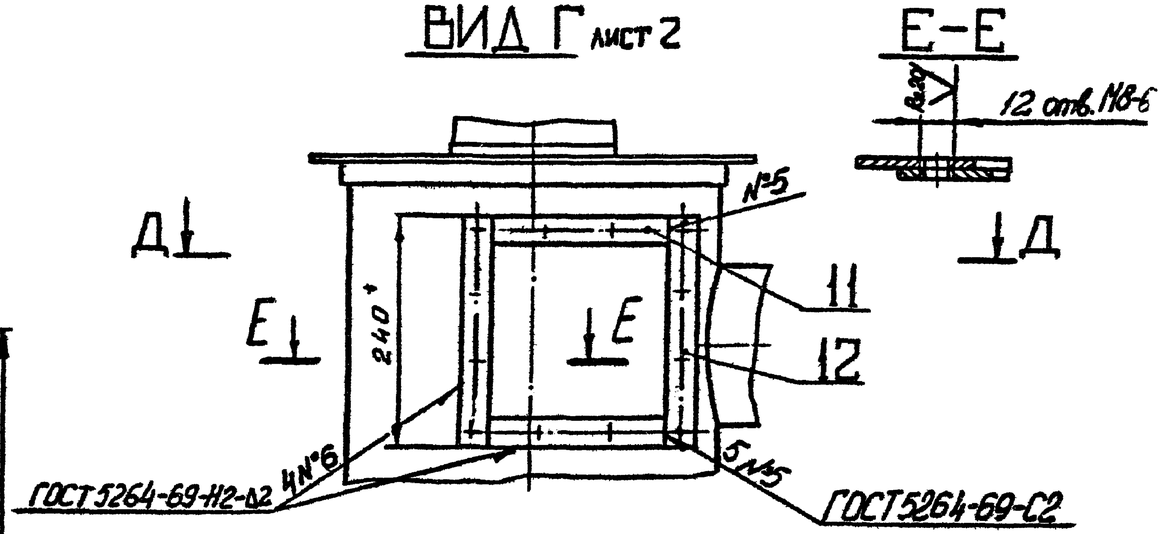

Размеры в мм

Обозначение	D	Ж	И	Масса, кг
ЭИ.01.02.00	120	292	948	23,2
-01	102	246	902	22,6
-02	98	236	892	22,5
-03	92	222	878	22,4
-04	88	214	870	22,3
-05	86	206	862	22,2

1. * Размеры для справок.
2. ** Обработать по сопрягаемой детали.
3. Предельные отклонения размеров: валов – по B_7; остальных – по CM_8.
4. Непараллельность поверхности I относительно поверхности К не более 1 мм на длине 400 мм.

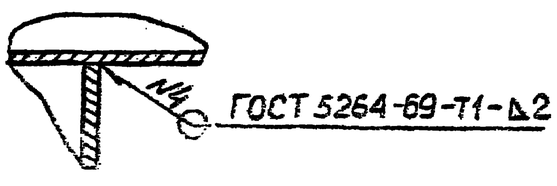

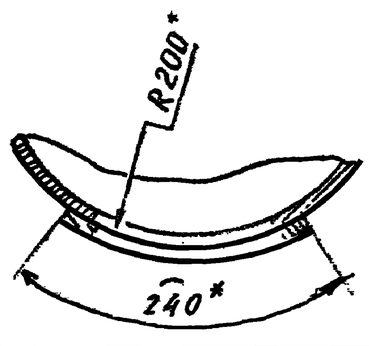

Изм.	Лист	№ докум.	Подп.	Дата	ЭИ.01.02.00 СБ			
Разраб.		Самарина			Корпус Сборочный чертеж	Литера	Масса	Масштаб
Пров.		Зисьман				И	См. табл.	
Т. контр.		Зисьман				Лист 1	Листов	
						ГОССТРОЙ СССР ГОСКОМПРОЕКТ г. Москва		

Инв. № подл. | Подпись и дата | Взам. инв. № | Инв. № дубл. | Подпись и дата

ЭИ.01.02.00 СБ

ВИД А лист 1

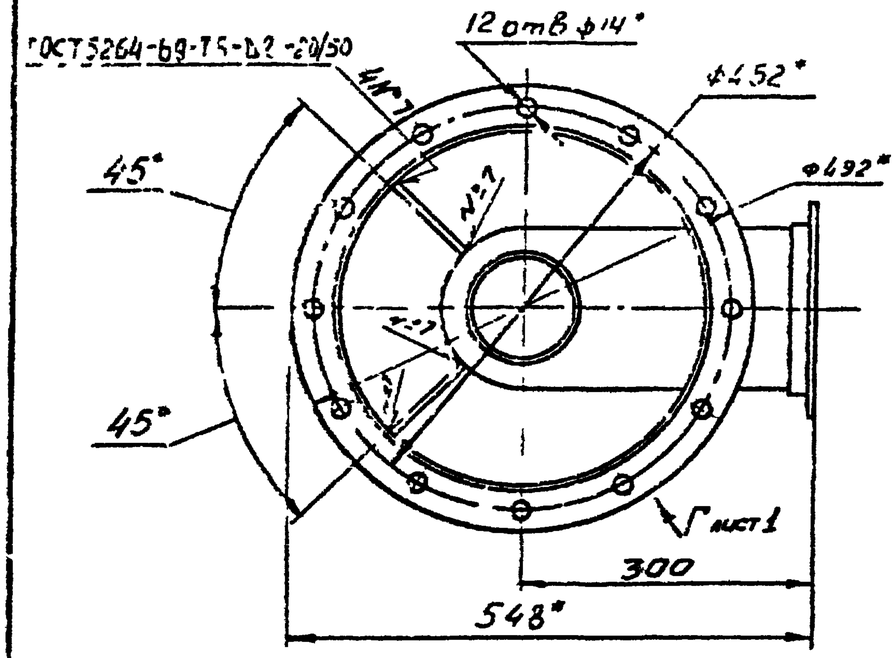

I лист 1

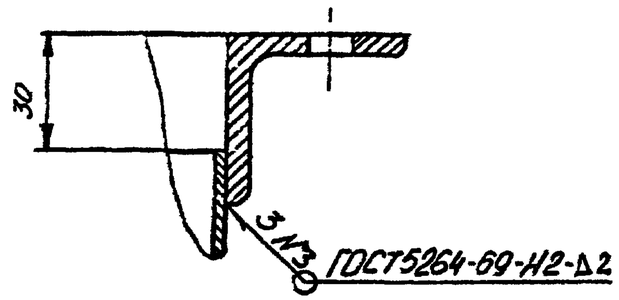

II лист 1

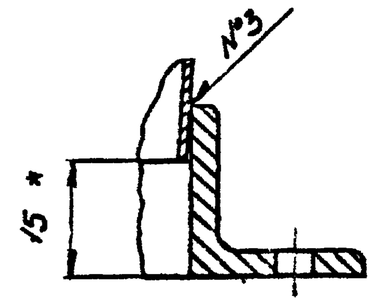

III лист 1

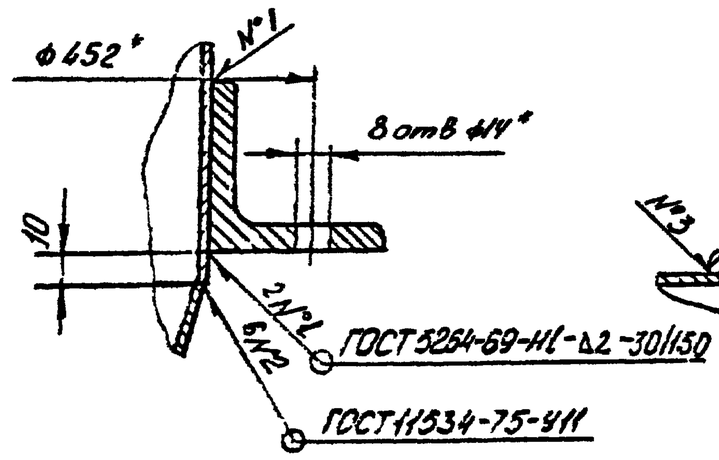

IV лист 1

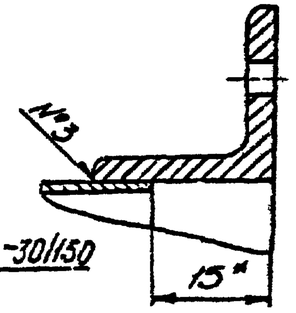

ВИД Б лист 1

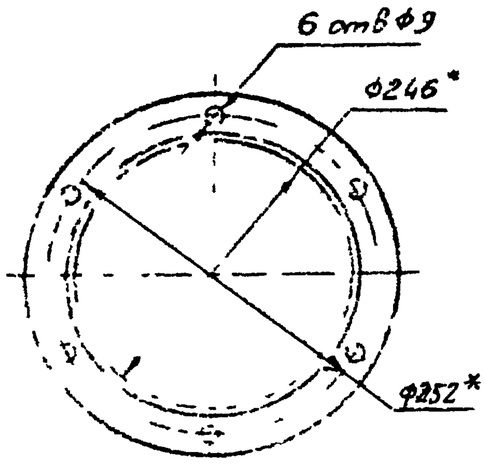

ВИД В лист 1

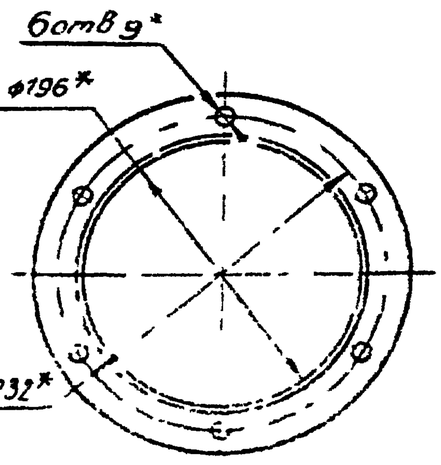

					ЭИ.01.02.00 СБ		
					Корпус Сборочный чертеж	Лит	Масса / Масштаб
						1	см. табл.
Разраб	Самарцев					Лист 2	Листов
Пров	Зисьман					ГОССТРОЙ СССР ГОСХИМПРОЕКТ	
Т.контр	Зисьман						
	Изм.	Кол.уч.	Лист	№ док.	Подпись	Дата	

Москва

Формат

Ф3-61

ЭИ.01.02.02

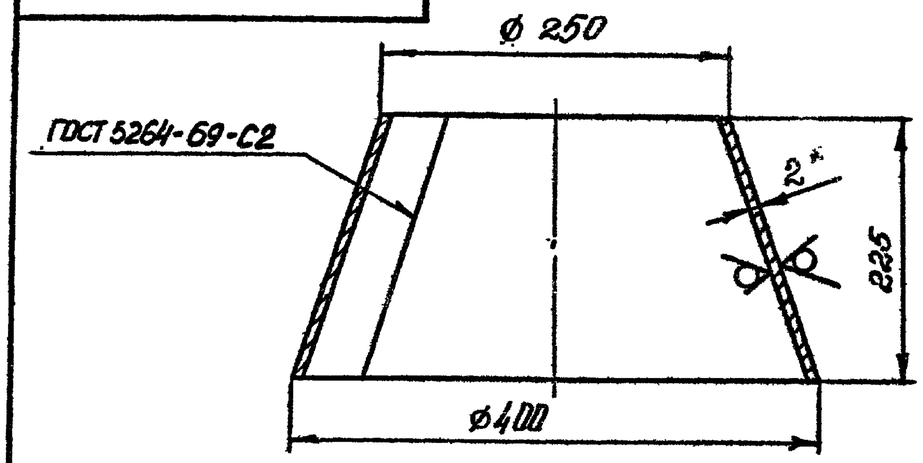

РАЗВЕРТКА

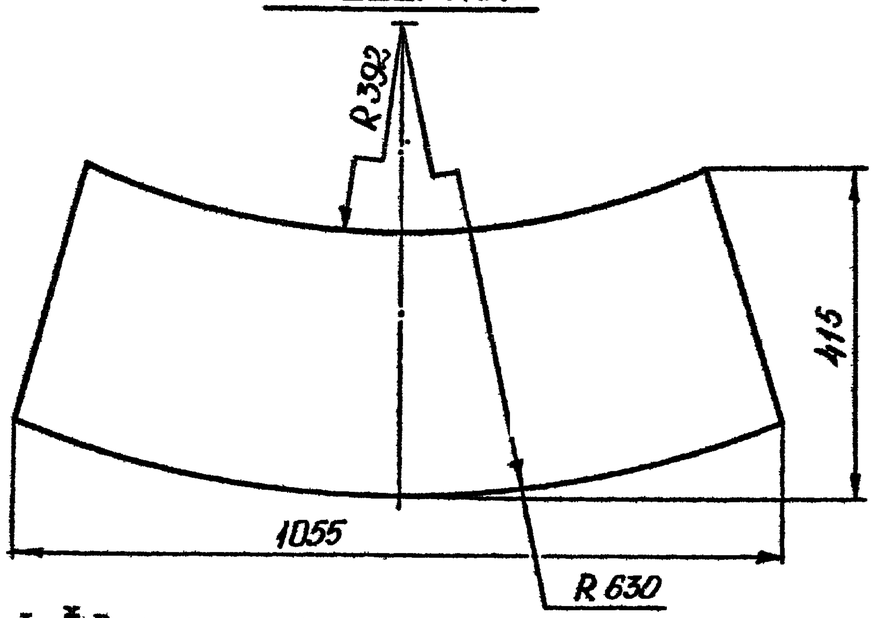

1. * Размеры для справок.
2. Предельные отклонения размеров: валов – по B_7; остальных – по CM_8.

Изм.	Лист	№ докум.	Подпись	Дата	ЭИ.01.02.02		
Разраб.		Самарина			Конус	Лит. И	Масса 3,8	Масштаб 1:10
Пров.		Зисьман				Лист	Листов 1
Т.контр.		Зисьман					
Н.контр.							
Утв.							

В 2.0 ГОСТ 19903-74
Лист 3-Ш Ст3 ГОСТ 16523-70

Ф3-61

ЭИ.01.02.03

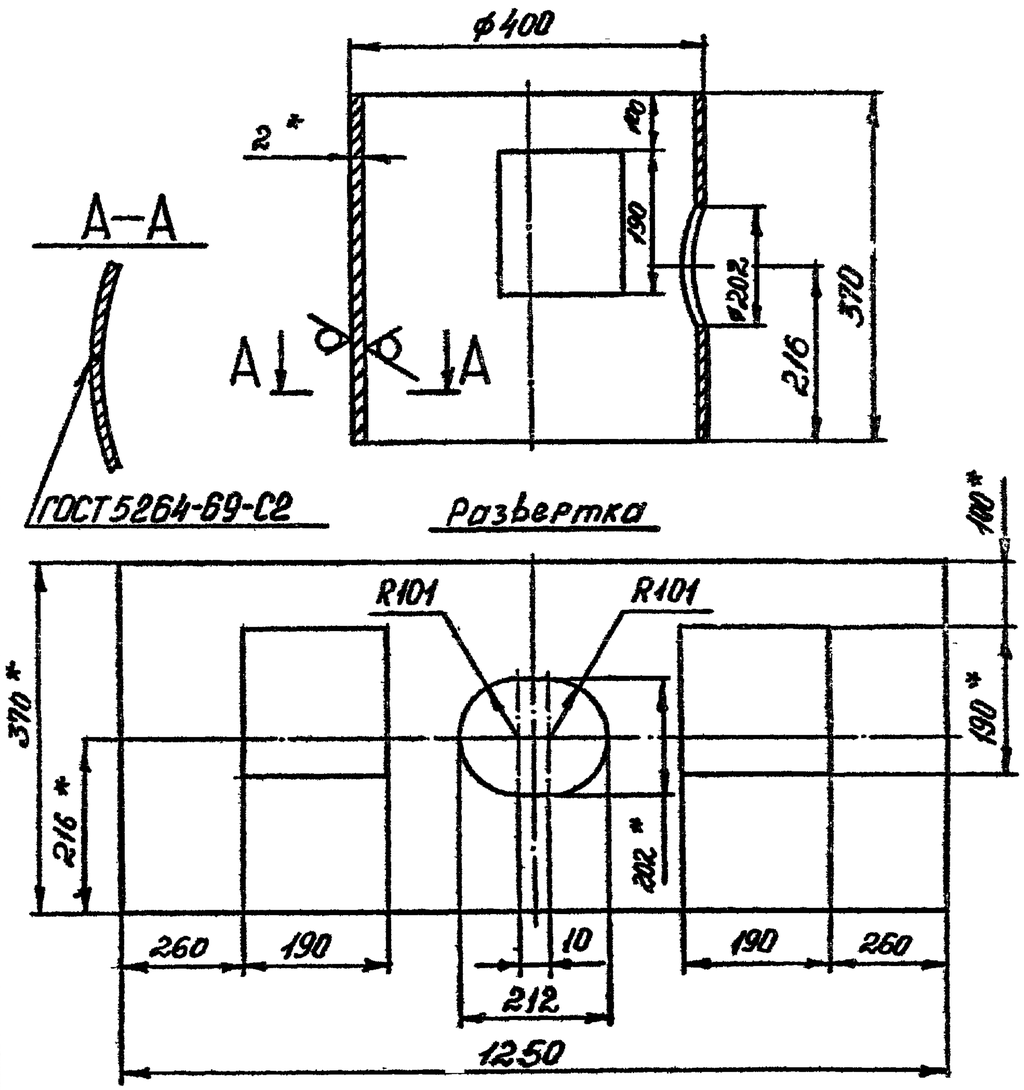

1. * Размеры для справок.
2. Предельные отклонения размеров: отверстий – по A_7; валов – по B_7; остальных – по CM_8.

Изм.	Лист	№ докум.	Подпись	Дата	ЭИ.01.02.03		
Разраб.		Самарина			Обечайка	Лит. И	Масса 5,9	Масштаб 1:20
Пров.		Зисьман				Лист	Листов 1
Т.контр.		Зисьман					
Н.контр.							
Утв.							

В 2.0 ГОСТ 19903-74
Лист 3-Ш Ст3 ГОСТ 16523-70

Подпись и дата | Инв.№ дубл. | Взам.инв.№ | Подпись и дата

ГОСХИМТРОСБИТ

ЭИ.01.02.04

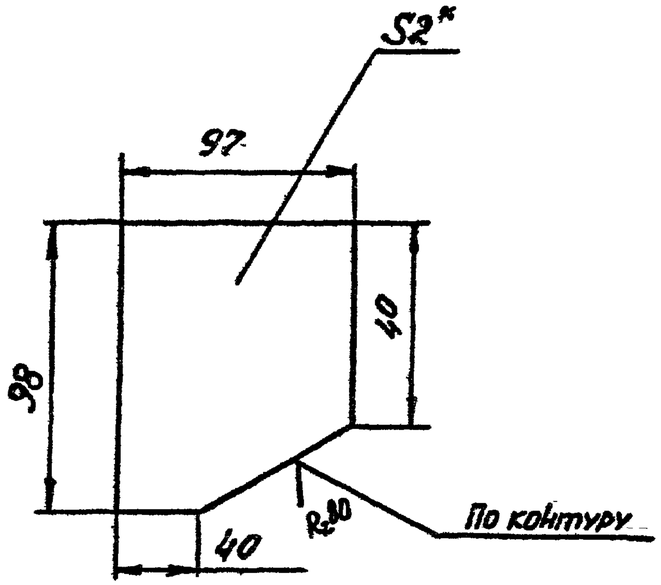

1. * Размер для справок.
2. Предельные отклонения размеров:
валов – по B_7; остальных – по CM_8.

Изм.	Лист	№ докум.	Подпись	Дата	ЭИ.01.02.04		
Разраб.		Самарина			Косынка	Лит. И	Масса 0,14	Масштаб 1:2
Пров.						Лист	Листов 1
Т.контр.						ГОССТРОЙ СССР ГОСХИМПРОЕКТ г. Москва	
Н.контр.							
Утв.							

Лист $\frac{\text{В 2.0 ГОСТ 19903-74}}{\text{3-Ш Ст3 ГОСТ 16523-70}}$

ЭИ.01.02.05

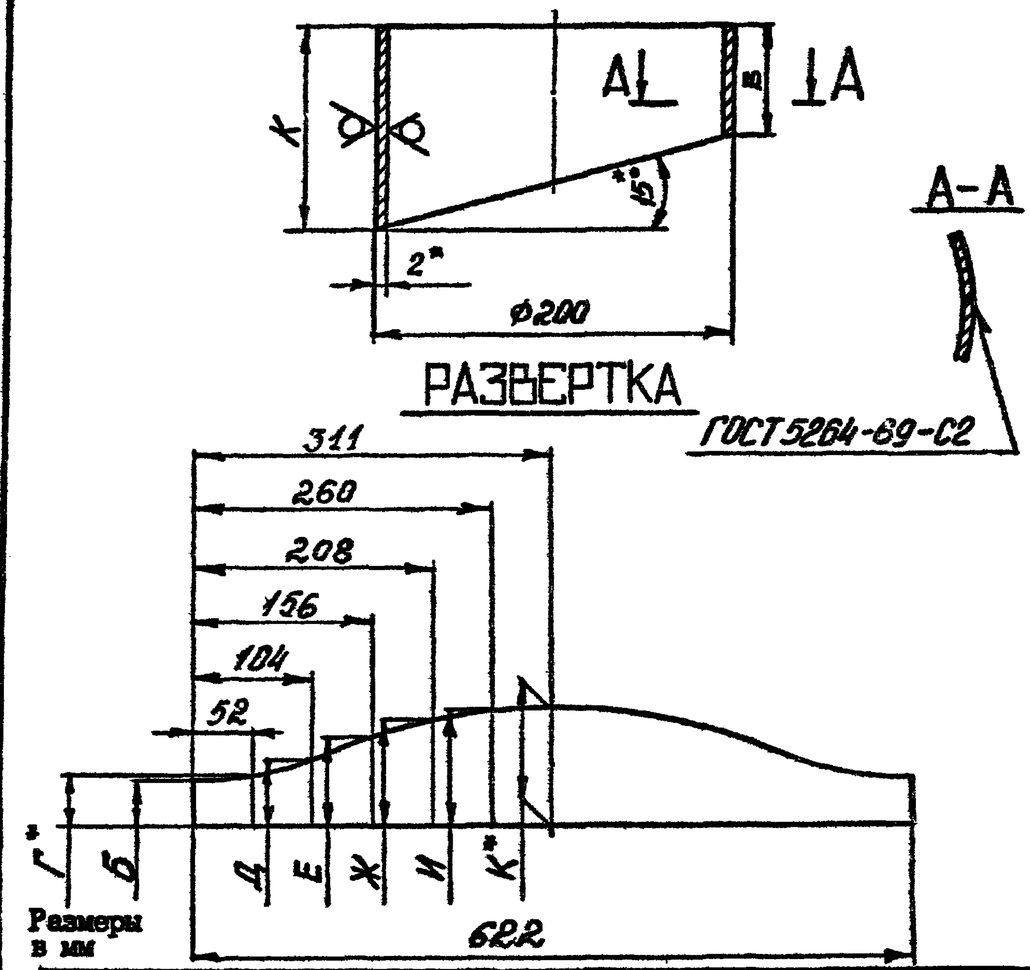

Размеры в мм

Обозначение	Б	Г	Д	Е	Ж	И	К	Масса, кг
ЭИ.01.02.05	27	31	41	54	68	78	81	0,8
-01	112	118	128	140	154	164	168	1,7

1. * Размер для справок.
2. Предельные отклонения размеров: валов – по B_7; остальных – по CM_8.

Изм.	Лист	№ докум.	Подпись	Дата	ЭИ.01.02.05		
Разраб.		Самарина			Патрубок	Лит. И	Масса См. табл.	Масштаб –
Пров.						Лист	Листов 1
Т.контр.						ГОССТРОЙ СССР ГОСХИМПРОЕКТ г. Москва	
Н.контр.							
Утв.							

Лист $\frac{\text{Б 2.0 ГОСТ 19903-74}}{\text{3-Ш Ст3 ГОСТ 16523-70}}$

Подпись и дата | Инв.№ дубл. | Взам. инв.№ | Подпись и дата

ЭИ.01.02.06

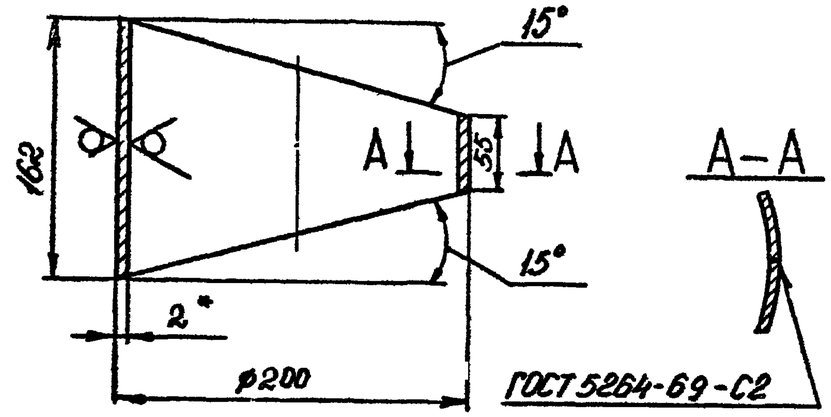

РАЗВЕРТКА

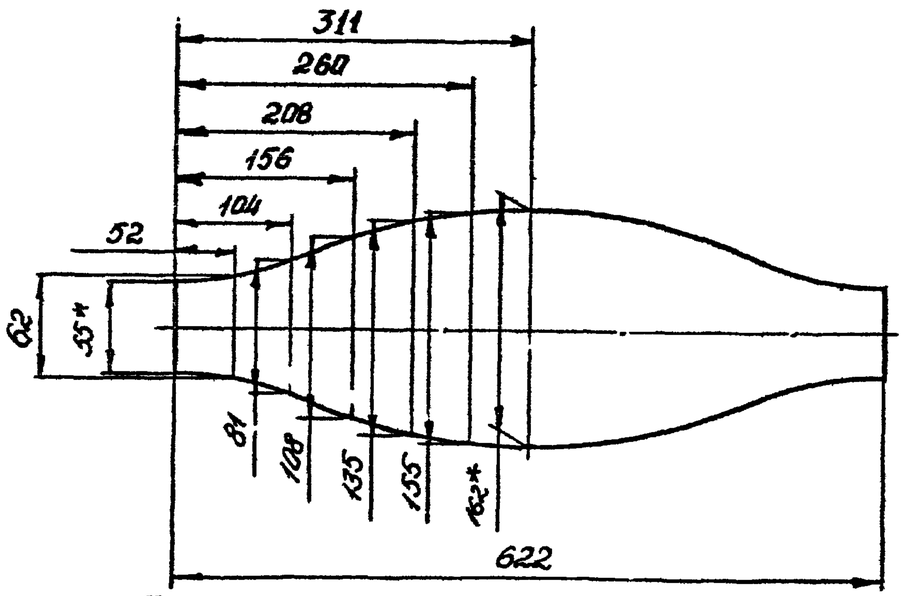

1. * Размер для справок.
2. Предельные отклонения размеров: валов – по B_7; остальных – по CM_8.

Изм	Лист	№ докум	Подпись	Дата	ЭИ.01.02.06			
Разраб		Самарина			Патрубок	Лит	Масса	Масштаб
Пров		Зисьман					0,78	1:2
Т.контр		Зисьман				Лист 1		

Лист В 2 0 ГОСТ 19903-74
3-Ш, Ст3 ГОСТ 16523-70

ЭИ.01.02.09

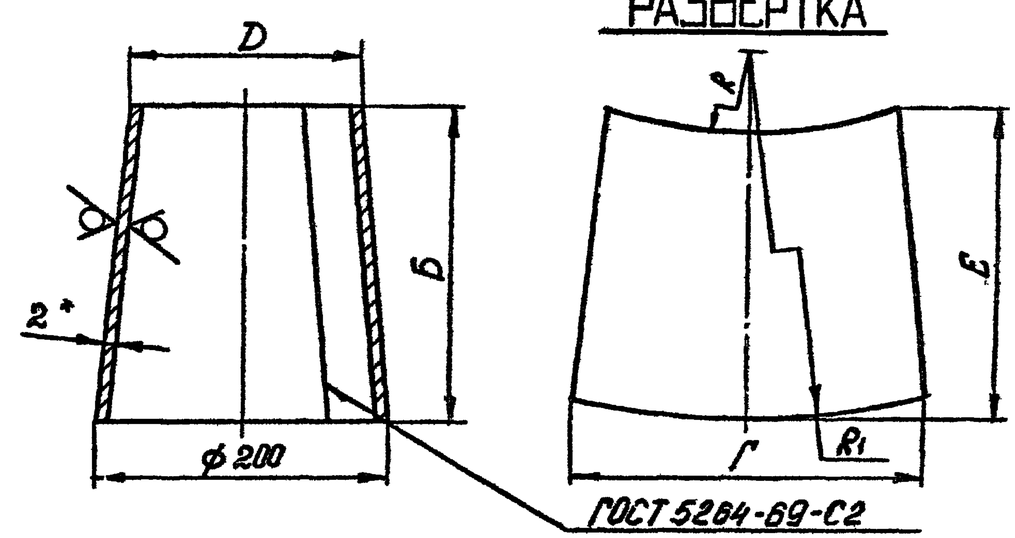

Размеры в мм

Обозначение	Б	Г	D	Е	R	R_1	Масса, кг
ЭИ.01.02.09	232	594	120	284	248	582	2
-01	196	564	102	260	206	408	1,5
-02	188	555	98	254	184	380	1,4
-03	176	540	92	248	154	338	1,3
-04	170	526	88	240	138	316	1,25
-05	164	512	86	236	128	302	1,2

1. * Размер для справок.
2. Предельные отклонения размеров: валов – по B_7; остальных – по CM_8.

Изм	Лист	№ докум.	Подпись	Дата	ЭИ.01.02.09			
Разраб		Самарина			Конус	Лит	Масса	Масштаб
Пров		Зисьман					см. табл.	–
						Лист	Листов 1	

Лист В 2 0 ГОСТ 19903-74
3-Ш СТ3 ГОСТ 16523-70

Подпись и дата | Инв.№ дубл | Взам.инв.№ | Подпись и дата | Инв.№ подл

Формат	Зона	Поз.	Обозначение	Наименование	Кол.	Примечание
				Документация		
II			ЭИ.01.03.00 СБ	Сборочный чертеж		
				Детали		
		I	ЭИ.01.02.01-03	Фланец	I	
			Переменные данные для исполнений			
				ЭИ.01.03.00		
				Детали		
II		2	ЭИ.01.03.01	Конус	I	
II		3	ЭИ.01.03.02	Фланец	I	
				ЭИ.01.03.00-01		
				Детали		
		2	ЭИ.01.03.01-01	Конус	I	
		3	ЭИ.01.03.02-01	Фланец	I	

Подпись и дата | Инв.№ дубл. | Взам.инв.№ | Подпись и дата | Инв.№ подл.

Изм.	Кол.уч.	Лист	№ док.
Разраб.	Зубова		
Пров.	Зобова		
Н.контр.	Ульянова		
Утв.			

ЭИ.01.03.00

Конфузор

Лит	Лист	Листов
	1	2

ГОСТРОЙ СССР ГОСХИМПРОЕКТ

Формат 11

Формат	Зона	Поз.	Обозначение	Наименование	Кол.	Примечание
				ЭИ.01.03.00-02		
				Детали		
		2	ЭИ.01.03.01-02	Конус	I	
		3	ЭИ.01.03.02-02	Фланец	I	
				ЭИ.01.03.00-03		
				Детали		
		2	ЭИ.01.03.01-03	Конус	I	
		3	ЭИ.01.03.02-03	Фланец	I	
				ЭИ.01.03.00-04		
				Детали		
		2	ЭИ.01.03.01-04	Конус	I	
		3	ЭИ.01.03.02-04	Фланец	I	
				ЭИ.01.03.00-05		
				Детали		
		2	ЭИ.01.03.01-05	Конус	I	
		3	ЭИ.01.03.02-05	Фланец	I	

Подпись и дата | Инв.№ дубл. | Взам.инв.№ | Подпись и дата | Инв.№ подл.

Изм.	Кол.уч.	Лист	№ док.

ЭИ.01.03.00

Лис 2

Формат 11

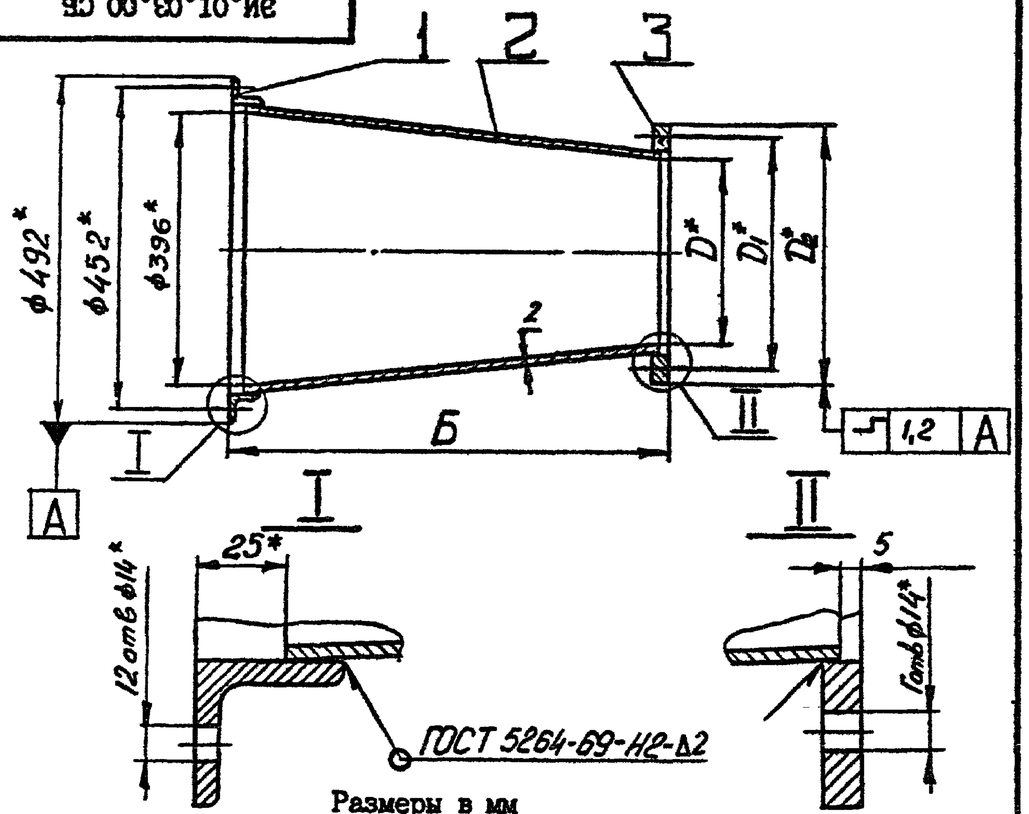

Размеры в мм

Обозначение	Б	Г	D	D_1	D_2	Масса, кг
ЭИ.01.03.00	290	10	260	306	338	8,8
-01	245	8	224	270	302	7,5
-02	235	8	210	256	288	7,2
-03	220	8	198	244	276	7
-04	210	8	188	234	266	6,9
-05	205	8	182	228	260	6,7

1. * Размеры для справок.
2. Предельные отклонения размеров: валов – по B_7; остальных – по CM_8.

Подпись и дата | Инв.№ дубл | Взам инв № | Подпись и дата | Инв.№ подл

Изм	Лист	№ докум	Подпись	Дата	ЭИ.01.03.00 СБ			
Разраб		Самарина			Конфузор Сборочный чертеж	Лит И	Масса см. табл.	Масштаб –
Пров		Зисьман				Лист	Листов	
Т контр		Зисьман				ГОССТРОЙ СССР I ГОСХИМПРОЕКТ г. Москва		
Н контр		Ушакова						
Утв								

Формат 11

Rz80 V(V)

РИС.1

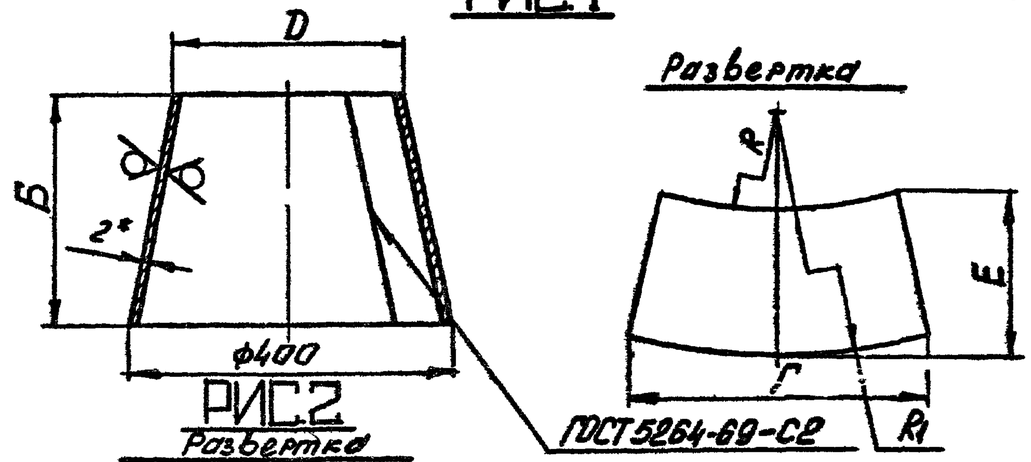

РИС.2

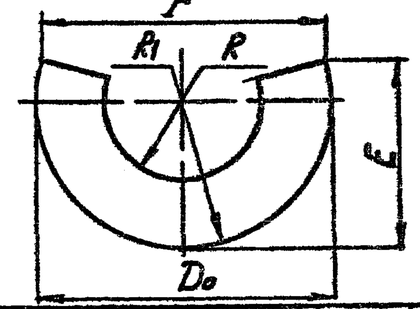

Размеры в мм

Обозначение	Рис.	Б	Г	D_0	D	E	R	R_1	Масса, кг
ЭИ.01.03.01	I	260	1122	-	264	424	518	786	5
-01	I	215	986	-	228	416	305	538	3,8
-02	I	205	926	-	214	412	256	482	3,6
-03	I	190	854	-	202	405	216	430	3,4
-04	2	180	796	790	192	398	190	398	3,3
-05	2	175	760	764	186	407	176	382	3,2

1. * Размер для справок.
2. Предельные отклонения размеров: валов – по B_7; остальных – по CM_8.

Подпись и дата | Инв.№ дубл | Взам.инв.№ | Подпись и дата | Инв.№ подл

Изм	Лист	№ докум.	Подпись	Дата	ЭИ.01.03.01			
Разраб		Самарина			Конус	Лит И	Масса см. табл.	Масштаб –
Пров		Зисьман				Лист	Листов 1	
Т контр		Зисьман				ГОССТРОЙ СССР ГОСХИМПРОЕКТ г. Москва		
Н контр		Ушакова			Лист В 2,0 ГОСТ 19903-74 3-II Ст3 ГОСТ 16523-70			
Утв								

Формат 11

Ф3-61

ЭИ.01.03.02

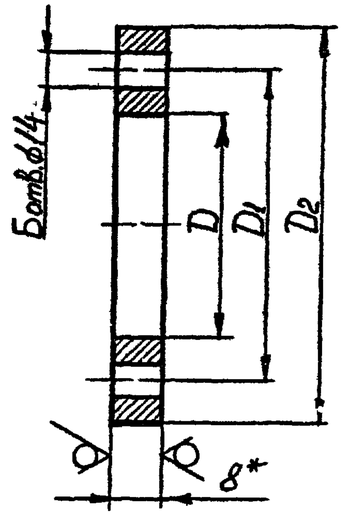

Размеры в мм

Обозначение	Б	D	D_1	D_2	Масса, кг
ЭИ.01.03.02	10	266	306±1,4	338	2,1
-01	8	230	270±1,4	302	1,9
-02	8	216	256±1,4	288	1,8
-03	8	204	244±1,4	276	1,7
-04	8	194	234±1,4	266	1,6
-05	8	188	228±1,4	260	1,5

1. *Размер для справок.
2. Неуказанные предельные отклонения размеров: отверстий – по A_7; валов – по B_7.

Подпись и дата | Инв № дубл | Взам. инв. № | Подпись и дата | Инв № подл

Изм	Лист	№ докум	Подпись	Дата	ЭИ.01.03.02			
Разраб		Самарина			Фланец	Лит	Масса	Масштаб
Пров		Зисьман				И	см. табл.	–
Т контр		Зисьман				Лист	Листов 1	
Н контр		Ушакова			Лист 8.0 ГОСТ 19903-74 / Ст3 ГОСТ 14637-69	ГОССТРОЙ СССР ГОСХИМПРОЕКТ г. Москва		
Утв								

Формат 11

Формат	Зона	Поз.	Обозначение	Наименование	Кол.	Примечание
				Документация		
II			ЭИ.01.04.00 СБ	Сборочный чертеж		
				Переменные данные для исполнений		
				ЭИ.01.04.00		
				Детали		
II		1	ЭИ.01.03.02	Фланец	1	
II		2	ЭИ.01.04.01	Конус	1	
II		3	ЭИ.01.04.02	Фланец	1	
				ЭИ.01.04.00-01		
				Детали		
		1	ЭИ.01.03.02-01	Фланец	1	
		2	ЭИ.01.04.01-01	Конус	1	
		3	ЭИ.01.04.02-01	Фланец	1	
				ЭИ.01.04.00-02		
				Детали		
		1	ЭИ.01.03.02-02	Фланец	1	

Подпись и дата | Инв № дубл | Взам. инв. № | Подпись и дата | Инв № подл

Изм	Лист	№ докум	Подп	Дата	ЭИ.01.04.00			
Разраб.		Зисьман			Камера	Лит.	Лист	Листов
Пров.		Зисьман				И	1	2
Н контр		Ушакова				ГОССТРОЙ СССР ГОСХИМПРОЕКТ г. Москва		
Утв.								

Формат 11

Ф3-61

Формат	Зона	Поз.	Обозначение	Наименование	Кол.	Примечание
		2	ЭИ.01.04.01-02	Конус	1	
		3	ЭИ.01.04.02-02	Фланец	1	
				ЭИ.01.04.00-03		
				Детали		
		1	ЭИ.01.03.02-03	Фланец	1	
		2	ЭИ.01.04.01-03	Конус	1	
		3	ЭИ.01.04.02-03	Фланец	1	
				ЭИ.01.04.00-04		
				Детали		
		1	ЭИ.01.03.02-04	Фланец	1	
		2	ЭИ.01.04.01-04	Конус	1	
		3	ЭИ.01.04.02-04	Фланец	1	
				ЭИ.01.04.00-05		
				Детали		
		1	ЭИ.01.03.02-05	Фланец	1	
		2	ЭИ.01.04.01-05	Конус	1	
		3	ЭИ.01.04.02-05	Фланец	1	

Инв. № подл. | Подпись и дата | Взам. инв. № | Инв. № дубл. | Подпись и дата

Изм.	Лист	№ докум.	Подп.	Дата	ЭИ.01.04.00	Лист 2

Формат 11

Ф3-61

ЭИ.01.04.00 СБ

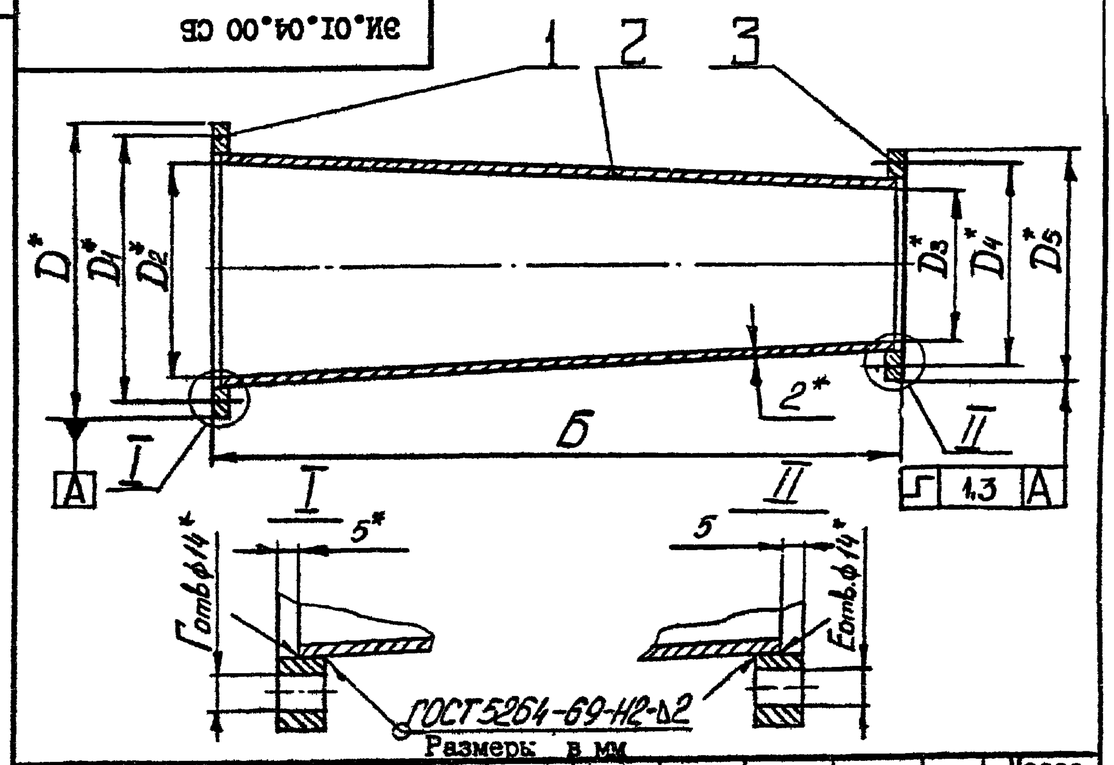

Размеры в мм

Обозначение	Б	Г	D	D_1	D_2	D_3	D_4	D_5	Е	Масса, кг
ЭИ.01.04.00	730	10	338	306	260	208	254	286	8	10,7
-01	650	8	302	270	224	180	226	258	8	8,4
-02	590	8	288	256	210	168	214	246	8	7,3
-03	560	8	276	244	198	158	204	236	8	6,6
-04	530	8	266	234	188	152	200	232	6	6
-05	520	8	260	228	182	146	194	226	6	5,9

1. * Размеры для справок.
2. Предельные отклонения размеров: валов – по B_7; остальных – по CM_8.

Подпись и дата | Инв. № дубл. | Взам. инв. № | Подпись и дата | Инв. № подл.

Изм.	Лист	№ докум.	Подпись	Дата
Разраб.		Самарина		
Пров.		Зисьман		
Т. контр.		Зисьман		
Н. контр.		Улакова		
Утв.				

ЭИ.01.04.00 СБ

Камера
Сборочный чертеж

Лит.	Масса	Масштаб
И	см. табл.	–

Лист | Листов 1

ГОССТРОЙ СССР
ГОСХИМПРОЕКТ
г. Москва

Формат 11

ЭИ.01.04.01

РАЗВЕРТКА

Rz80 (√)

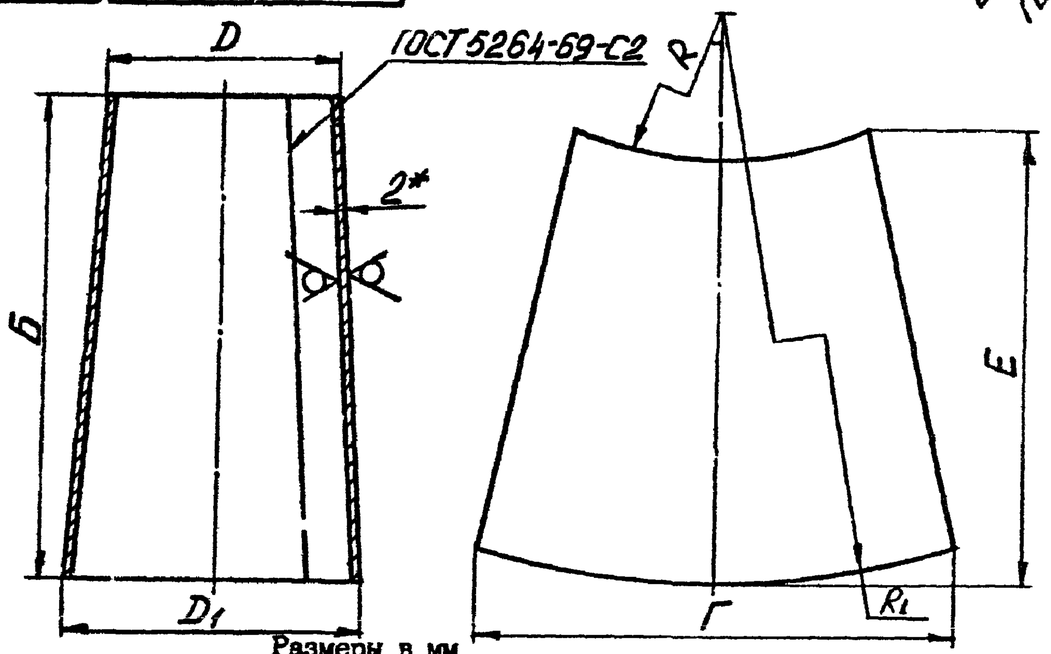

Размеры в мм

Обозначение	Б	Г	D	D_1	E	R	R_1	Масса, кг
ЭИ.01.04.01	720	822	212	264	740	2910	3630	8,1
-01	640	710	184	228	656	2650	3290	6,1
-02	580	664	172	214	595	2350	2930	5,1
-03	550	625	162	202	565	2202	2752	4,5
-04	520	595	156	192	534	2226	2746	4,2
-05	510	578	150	186	524	2010	2608	4

1. * Размер для справок.
2. Предельные отклонения размеров:
   валов - по B_7; остальных - по CM_8.

Изм.	Лист	№ докум.	Подп.	Дата	ЭИ.01.04.01			
Разраб.		Самарина			Конус	Литера И	Лист см. табл	Масса –
Пров.		Зисьман				Лист	Листов 1	
Т. контр.		Зисьман			Лист В 2,0 ГОСТ 19903-74 / 3-Ш СтЗ ГОСТ 16523-70	ГОССТРОЙ СССР ГОСХИМПРОЕКТ г. Москва		
Н. контр.		Уш[illegible]						
Утв.								

Формат 11

ЭИ.01.04.02

Rz80 (√)

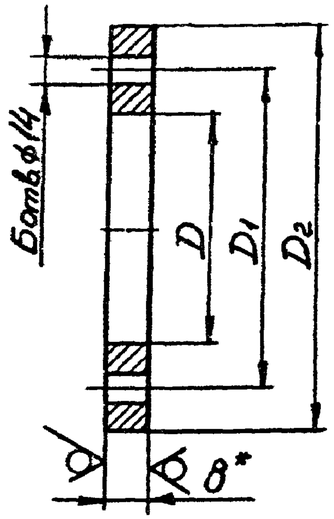

Размеры в мм

Обозначение	Б	D	D_1	D_2	Масса, кг
ЭИ.01.04.02	8	214	254±1,4	286	1,7
-01	8	186	226±1,4	258	1,6
-02	8	174	214±1,4	246	1,5
-03	8	164	204±1,4	236	1,42
-04	6	158	200±1,4	232	1,4
-05	6	152	194±1,4	226	1,3

1. * Размер для справок.
2. Неуказанные предельные отклонения размеров:
   отверстий - по A_7; валов - по B_7.

Изм.	Лист	№ докум.	Подп.	Дата	ЭИ.01.04.02			
Разраб.		Самарина			Фланец	Литера И	Лист см. табл.	Масса –
Пров.		Зисьман				Лист	Листов 1	
Т. контр.		Зисьман			Лист В.0 ГОСТ 19903-74 / СтЗ ГОСТ 14637-69	ГОССТРОЙ СССР ГОСХИМПРОЕКТ г. Москва		
Н. контр.		Ушакова						

Формат 11

Инв. № подл. | Подпись и дата | Взам. инв. № | Инв. № дубл. | Подпись и дата

Формат	Зона	Поз.	Обозначение	Наименование	Кол.	Примечание
				Документация		
II			ЭИ.01.05.00 СБ	Сборочный чертеж		
				Детали		
II		I	ЭИ.01.05.01	Проушина	I2	
				Переменные данные для исполнений		
				ЭИ.01.05.00		
				Детали		
II		2	ЭИ.01.04.02	Фланец	I	
II		3	ЭИ.01.05.02	Конус	I	
				ЭИ.01.05.00-01		
				Детали		
		2	ЭИ.01.04.02-01	Фланец	I	
		3	ЭИ.01.05.02-01	Конус	I	

Подпись и дата | Инв.№ дубл. | Взам.инв.№ | Подпись и дата | Инв.№ подл.

Изм.	Лист	N докум.	Подп.	Дата
Разраб.		Зисьман		
Пров.		Зисьман		
Т.контр.		Ушакова		
Утв.				

ЭИ.01.05.00

Диффузор

Лит.	Лист	Листов
И	1	2

ГОССТРОЙ СССР
ГОСУИМПРОЕКТ
г. Москва

Формат 11

Формат	Зона	Поз.	Обозначение	Наименование	Кол.	Примечание
				ЭИ.01.05.00-02		
				Детали		
		2	ЭИ.01.04.02-02	Фланец	I	
		3	ЭИ.01.05.02-02	Конус	I	
				ЭИ.01.05.00-03		
				Детали		
		2	ЭИ.01.04.02-03	Фланец	I	
		3	ЭИ.01.05.02-03	Конус	I	
				ЭИ.01.05.00-04		
				Детали		
		2	ЭИ.01.04.02-04	Фланец	I	
		3	ЭИ.01.05.02-04	Конус	I	
				ЭИ.01.05.00-05		
				Детали		
		2	ЭИ.01.04.02-05	Фланец	I	
		3	ЭИ.01.05.02-05	Конус	I	

Подпись и дата | Инв.№ дубл. | Взам.инв.№ | Подпись и дата | Инв.№ подл.

Изм.	Лист	№ докум	Подп.	Дата

ЭИ.01.05.00

Лист 2

Формат 11

ЭИ.01.05.00 СБ

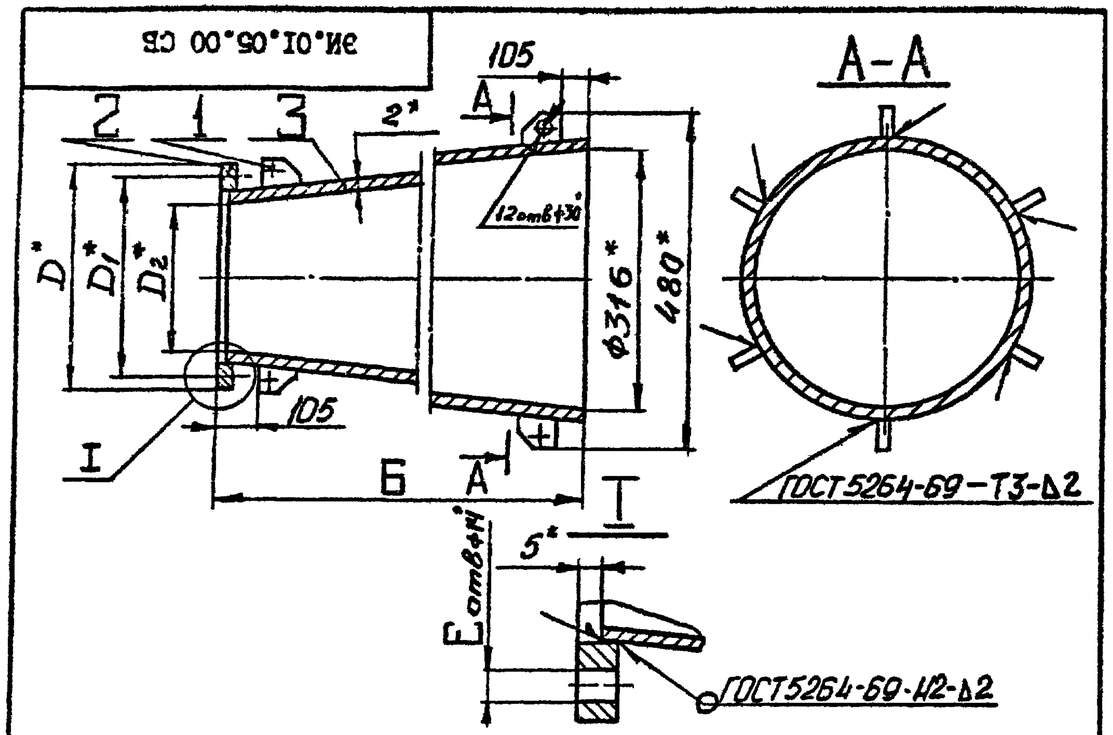

Размеры в мм

Обозначение	Б	D	D_1	D_2	Е	Масса, кг
ЭИ.01.05.00	1080	286	254	208	8	20,2
-01	1360	258	226	180	8	22,4
-02	1470	246	214	168	8	23,2
-03	1570	236	204	158	8	24,3
-04	1640	232	200	152	6	25
-05	1680	226	194	146	6	25

1. * Размеры для справок.
2. Предельные отклонения размеров: валов – по B_7; остальных – по CM_8.

Изм.	Лист	№ докум.	Подп.	Дата
Разраб.		Самарина		
Пров.		Зисьман		
Т.контр.		Зисьман		
Н.контр.		Ушакова		
Утв.				

ЭИ.01.05.00 СБ

ДИФФУЗОР
Сборочный чертеж

Литера	Масса	Масшт.
И	см. табл.	

Лист | Листов 1

ГОССТРОЙ СССР
ГОСХИМПРОЕКТ
г. Москва

Копировал | Формат II

Взам. инв. № | Инв. № дубл. | Подпись и дата

ЭИ.01.05.02

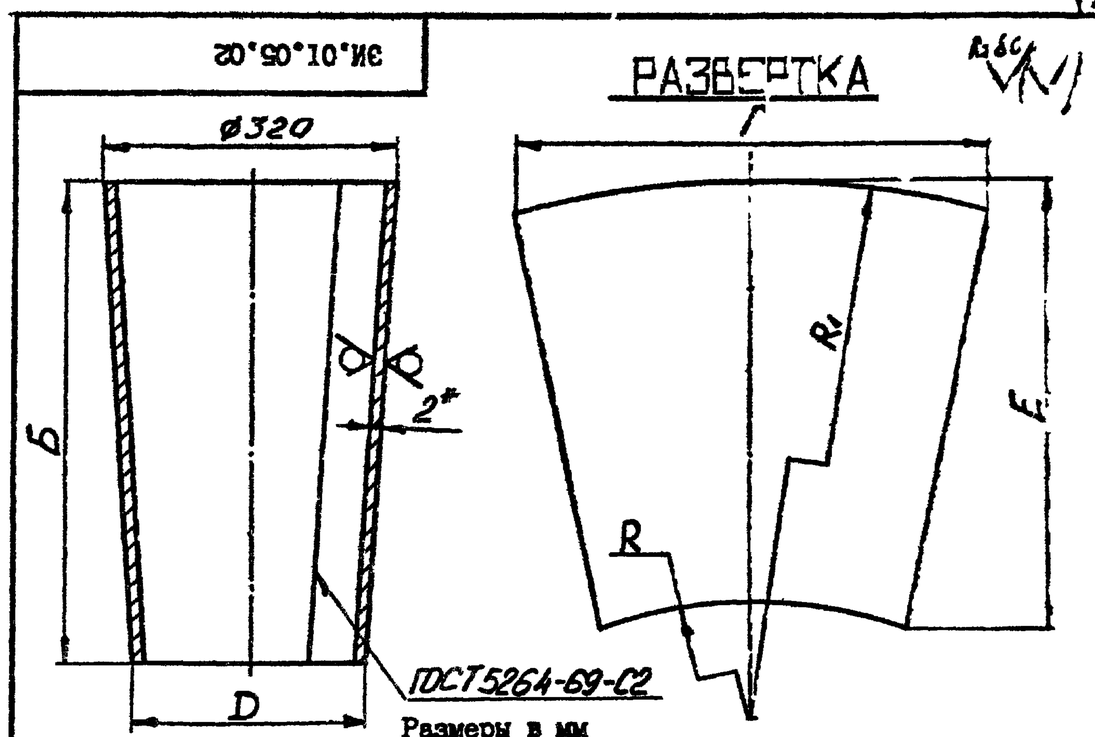

Размеры в мм

Обозначение	Б	Г	D	Е	R	R_1	Масса, кг
ЭИ.01.05.02	1075	995	212	1102	2092	3168	13,8
-01	1355	994	184	1380	1816	3172	16,2
-02	1465	994	172	1488	1684	3150	17,1
-03	1565	994	162	1588	1586	3154	18,2
-04	1635	994	156	1656	1538	3174	19,0
-05	1675	994	150	1695	1460	3138	19,0

1. * Размеры для справок.
2. Предельные отклонения размеров: валов – по B_7; остальных – по CM_8.

Изм.	Лист	№ докум.	Подп.	Дата
Разраб.		Самарина		
Пров.		Зисьман		
Т.контр.		Зисьман		
Н.контр.		Ушакова		
Утв.				

ЭИ.01.05.02

КОНУС

Литера	Масса	Масшт.
И	см. табл.	–

Лист | Листов

Лист В 2.0 ГОСТ 19903-74
3-Ш Ст.3 ГОСТ 16523-70

ГОССТРОЙ СССР
ГОСХИМПРОЕКТ
г. Москва

Копировал | Формат II

Взам. инв. № | Инв. № дубл. | Подпись и дата

Ф3-61

ЭИ.01.05.01

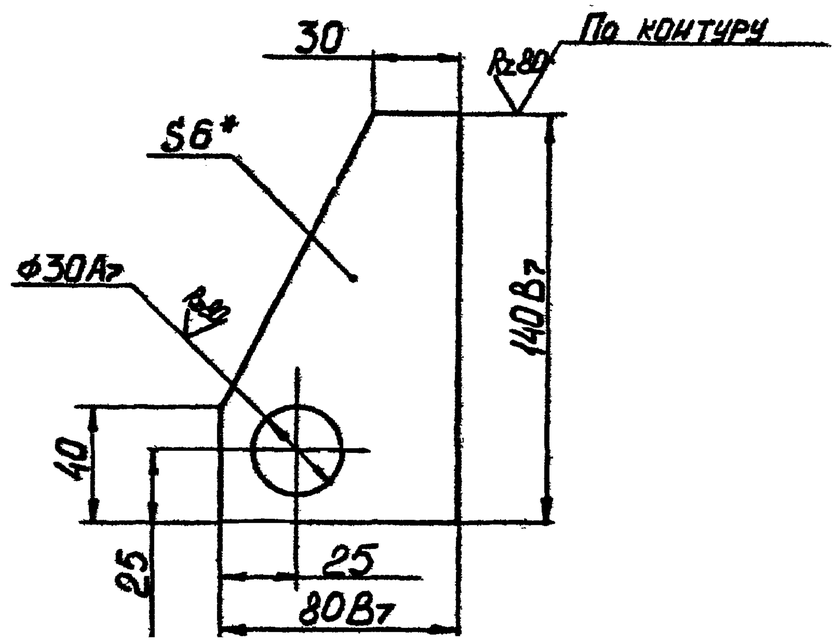

1. * Размер для справок.
2. Неуказанные предельные отклонения размеров – по $СМ_8$.

					ЭИ.01.05.01			
Изм	Лист	№ докум.	Подпись	Дата	ПРОУШИНА	Лит.	Масса	Масштаб
Разраб.		Самарина				И	0,39	1:2
Пров.		Зисьман				Лист	Листов 1	
Т.контр.		Зисьман			Лист 6.0 ГОСТ 19903-74 / Ст.3 ГОСТ 14637-69	ГОССТРОЙ СССР ГОСХИМПРОЕКТ г. Москва		
Н.контр.		Ушакова						
Утв.								

Подпись и дата | Инв.№ дубл. | Взам. инв.№ | Подпись и дата | Инв № подл.

Формат 11

Ф3-61

ЭИ.01.00.01

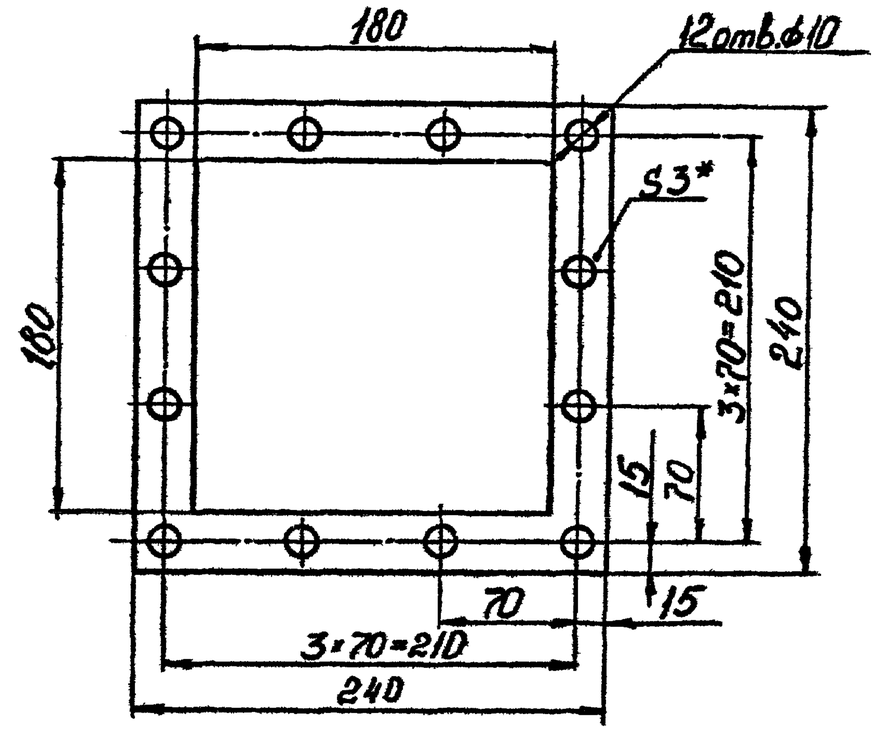

1. * Размер для справок.
2. Размеры, обеспеч. технологией.

					ЭИ.01.00.01			
Изм	Лист	№ докум.	Подпись	Дата	ПРОКЛАДКА	Лит.	Масса	Масштаб
Разраб.		Самарина				И	0,08	1:5
Пров.		Зисьман				Лист	Листов 1	
Т.контр.		Зисьман			Резина-пластина ЗМ-С ГОСТ 7338-77	ГОССТРОЙ СССР ГОСХИМПРОЕКТ г. Москва		
Н.контр.		Ушакова						
Утв.								

Подпись и дата | Инв.№ дубл. | Взам. инв.№ | Подпись и дата | Инв № подл.

Формат 11