ТИПОВЫЕ КОНСТРУКЦИИ, ИЗДЕЛИЯ И УЗЛЫ ЗДАНИЙ И СООРУЖЕНИЙ

СЕРИЯ 1.090.1-3 пв

СБОРНЫЕ ЖЕЛЕЗОБЕТОННЫЕ КОНСТРУКЦИИ МЕЖВИДОВОГО ПРИМЕНЕНИЯ КРУПНОПАНЕЛЬНЫХ ОБЩЕСТВЕННЫХ ЗДАНИЙ И ВСПОМОГАТЕЛЬНЫХ ЗДАНИЙ ПРОМЫШЛЕННЫХ ПРЕДПРИЯТИЙ С ВЫСОТОЙ ЭТАЖА 3.0 И 3.3 м ДЛЯ СТРОИТЕЛЬСТВА НА ПРОСАДОЧНЫХ ГРУНТАХ И НА ПОДРАБАТЫВАЕМЫХ ТЕРРИТОРИЯХ

ВЫПУСК 2-2

ПАНЕЛИ НАРУЖНЫХ СТЕН ОДНОСЛОЙНЫЕ ДЛЯ ЗДАНИЙ С ВЫСОТОЙ ЭТАЖА 3.3 м

ПРОСТРАНСТВЕННЫЕ КАРКАСЫ

РАБОЧИЕ ЧЕРТЕЖИ

20409
ЦЕНА 5-13

ЦЕНТРАЛЬНЫЙ ИНСТИТУТ ТИПОВОГО ПРОЕКТИРОВАНИЯ
ГОССТРОЯ СССР

Москва, А-445, Смольная ул., 22

Сдано в печать X 1985г.

Заказ № 10686 Тираж 200 экз.

ТИПОВЫЕ КОНСТРУКЦИИ. ИЗДЕЛИЯ И УЗЛЫ ЗДАНИЙ И СООРУЖЕНИЙ

СЕРИЯ 1.090.1-3 пв

СБОРНЫЕ ЖЕЛЕЗОБЕТОННЫЕ КОНСТРУКЦИИ МЕЖВИДОВОГО ПРИМЕНЕНИЯ КРУПНОПАНЕЛЬНЫХ ОБЩЕСТВЕННЫХ ЗДАНИЙ И ВСПОМОГАТЕЛЬНЫХ ЗДАНИЙ ПРОМЫШЛЕННЫХ ПРЕДПРИЯТИЙ С ВЫСОТОЙ ЭТАЖА 3.0 И 3.3 м ДЛЯ СТРОИТЕЛЬСТВА НА ПРОСАДОЧНЫХ ГРУНТАХ И НА ПОДРАБАТЫВАЕМЫХ ТЕРРИТОРИЯХ

ВЫПУСК 2-2

ПАНЕЛИ НАРУЖНЫХ СТЕН ОДНОСЛОЙНЫЕ ДЛЯ ЗДАНИЙ С ВЫСОТОЙ ЭТАЖА 3.3 м

ПРОСТРАНСТВЕННЫЕ КАРКАСЫ

РАБОЧИЕ ЧЕРТЕЖИ

РАЗРАБОТАНЫ

КИЕВЗНИИЭП

ЗАМ. ДИРЕКТОРА П. ДМИТРИЕВ

НАЧ. ОТДЕЛА В. ШЕВЧЕНКО

ГЛ. ИНЖ. ПРОЕКТА В. НИЧИПОРЕНКО

ЦНИИЭП ТОРГОВО-БЫТОВЫХ ЗДАНИЙ И ТУРИСТСКИХ КОМПЛЕКСОВ

ДИРЕКТОР ИН-ТА В. ЛЕПСКИЙ

НАЧ. ОТДЕЛА Б. ВОЛЫНСКИЙ

ГЛ. ИНЖ. ПРОЕКТА Р. КОНОВАЛОВА

УТВЕРЖДЕНЫ И ВВЕДЕНЫ В ДЕЙСТВИЕ С 01.01.1985 г. ГОССТРОЕМ СССР

ПРОТОКОЛ ОТ 01.11.1984 Г. № ИИ-32

ОБОЗНАЧЕНИЕ	НАИМЕНОВАНИЕ	СТР.
I.090.I-3ПВ.2-2 ООС	СОДЕРЖАНИЕ	3
I.090.I-3ПВ.2-2 ОСТО	ТЕХНИЧЕСКОЕ ОПИСАНИЕ	5
I.090.I-3ПВ.2-2 0I	КАРКАС ПРОСТРАНСТВЕННЫЙ 1КП0 30.33 - 3КП0 30.33	7
I.090.I-3ПВ.2-2 02	КАРКАС ПРОСТРАНСТВЕННЫЙ 4КП0 30.33 - 6КП0 30.33	I2
I.090.I-3ПВ.2-2 03	КАРКАС ПРОСТРАНСТВЕННЫЙ 7КП0 30.33 - 9КП0 30.33	I7
I.090.I-3ПВ.2-2 04	КАРКАС ПРОСТРАНСТВЕННЫЙ 1КП0 28.33, 2КП0 28.33	2I
I.090.I-3ПВ.2-2 05	КАРКАС ПРОСТРАНСТВЕННЫЙ 1КП0 29.33 - 4КП0 29.33	24
I.090.I-3ПВ.2-2 06	КАРКАС ПРОСТРАНСТВЕННЫЙ 1КП0 33.33, 2КП0 33.33	32
I.090.I-3ПВ.2-2 07	КАРКАС ПРОСТРАНСТВЕННЫЙ 1КП0 60.33, 2КП0 60.33	35
I.090.I-3ПВ.2-2 08	КАРКАС ПРОСТРАНСТВЕННЫЙ 3КП0 60.33, 4КП0 60.33	4I
I.090.I-3ПВ.2-2 09	КАРКАС ПРОСТРАНСТВЕННЫЙ 1КПД 30.33, 2КПД 30.33	47
I.090.I-3ПВ.2-2 I0	КАРКАС ПРОСТРАНСТВЕННЫЙ 3КПД 30.33	49
I.090.I-3ПВ.2-2 II	КАРКАС ПРОСТРАНСТВЕННЫЙ 4КПД 30.33	5I
I.090.I-3ПВ.2-2 I2	КАРКАС ПРОСТРАНСТВЕННЫЙ 1КПД 28.33	53
I.090.I-3ПВ.2-2 I3	КАРКАС ПРОСТРАНСТВЕННЫЙ 1КПД 29.33, 2КПД 29.33	55
I.090.I-3ПВ.2-2 I4	КАРКАС ПРОСТРАНСТВЕННЫЙ 3КПД 29.33, 4КПД 29.33	58
I.090.I-3ПВ.2-2 I5	КАРКАС ПРОСТРАНСТВЕННЫЙ КПД 30.33	6I
I.090.I-3ПВ.2-2 I6	КАРКАС ПРОСТРАНСТВЕННЫЙ 2КПД 28.33	63
I.090.I-3ПВ.2-2 I7	КАРКАС ПРОСТРАНСТВЕННЫЙ КПД 30.33	65
I.090.I-3ПВ.2-2 I8	КАРКАС ПРОСТРАНСТВЕННЫЙ КПД 28.33	67
I.090.I-3ПВ.2-2 I9	КАРКАС ПРОСТРАНСТВЕННЫЙ 1КПД 29.33, 2КПД 29.33	69
I.090.I-3ПВ.2-2 20	КАРКАС ПРОСТРАНСТВЕННЫЙ 1КПД 30.33, 2КПД 30.33	72
I.090.I-3ПВ.2-2 2I	КАРКАС ПРОСТРАНСТВЕННЫЙ 3КПД 30.33, 4КПД 30.33	74
I.090.I-3ПВ.2-2 22	КАРКАС ПРОСТРАНСТВЕННЫЙ 5КПД 30.33, 6КПД 30.33	76
I.090.I-3ПВ.2-2 23	КАРКАС ПРОСТРАНСТВЕННЫЙ 7КПД 30.33, 8КПД 30.33	78
I.090.I-3ПВ.2-2 24	КАРКАС ПРОСТРАНСТВЕННЫЙ КП 30.33, КП 24.33	80
I.090.I-3ПВ.2-2 25	КАРКАС ПРОСТРАНСТВЕННЫЙ КП I8.33, КП I2.33	82
I.090.I-3ПВ.2-2 26	КАРКАС ПРОСТРАНСТВЕННЫЙ КП 28.33	84
I.090.I-3ПВ.2-2 27	КАРКАС ПРОСТРАНСТВЕННЫЙ 1КП 29.33, 2КП 29.33	86
I.090.I-3ПВ.2-2 28	КАРКАС ПРОСТРАНСТВЕННЫЙ 1КП I7.33, 2КП I7.33	98
I.090.I-3ПВ.2-2 29	КАРКАС ПРОСТРАНСТВЕННЫЙ 1КП II.33, 2КП II.33	90
I.090.I-3ПВ.2-2 30	КАРКАС ПРОСТРАНСТВЕННЫЙ 1КП 33.33, 2КП 33.33	92

ЭПВЦ КиевЗНИИЭП
ОПЕРАТОР ТПП КОРТ Гребнева
ВЗАМ ИНВ № | ПОДП И ДАТА | ИНВ № ПОДЛ

I.090.I-3ПВ.2-2 ООС

НАЧОТД	Шевченко		
НКОНТР	Ребров		
ГЛСПЕЦ	Ничипоренко		
ПРОВЕРИЛ	Скоробогат		
РАЗРАБ	Федько		

СОДЕРЖАНИЕ

СТАДИЯ	ЛИСТ	ЛИСТОВ
Р	1	3

ГОСГРАЖДАНСТРОЙ КиевЗНИИЭП

I.090.I-3ПВ.2-2 ООС — ЛИСТ 2

20409 3

ФОРМАТ А4

ОБОЗНАЧЕНИЕ	НАИМЕНОВАНИЕ	СТР.
I.090.I-3ПВ.2-2 3I	КАРКАС ПРОСТРАНСТВЕННЫЙ ІКП 2І.33, 2КП 2І.33	94
I.090.I-3ПВ.2-2 32	КАРКАС ПРОСТРАНСТВЕННЫЙ ІКП І5.33, 2КП І5.33	96
I.090.I-3ПВ.2-2 33	КАРКАС ПРОСТРАНСТВЕННЫЙ КП 30.І6	98
I.090.I-3ПВ.2-2 34	КАРКАС ПРОСТРАНСТВЕННЫЙ КП 28.І6	99
I.090.I-3ПВ.2-2 35	КАРКАС ПРОСТРАНСТВЕННЫЙ ІКП 29.І6 2КП 29.І6	І0І
I.090.I-3ПВ.2-2 36	КАРКАС ПРОСТРАНСТВЕННЫЙ ІКП 33.І6 2КП 33.І6	І03
I.090.I-3ПВ.2-2 37	КАРКАС ПРОСТРАНСТВЕННЫЙ КПП 60	І05
I.090.I-3ПВ.2-2 38	КАРКАС ПРОСТРАНСТВЕННЫЙ КПП 30	І06
I.090.I-3ПВ.2-2 39	КАРКАС ПРОСТРАНСТВЕННЫЙ КПП І8	І07
I.090.I-3ПВ.2-2 40	КАРКАС ПРОСТРАНСТВЕННЫЙ КПП І2	І08
I.090.I-3ПВ.2-2 4І	КАРКАС ПРОСТРАНСТВЕННЫЙ КПП 28	І09
I.090.I-3ПВ.2-2 42	КАРКАС ПРОСТРАНСТВЕННЫЙ ІКПП 29, 2КПП 29	ІІ0
I.090.I-3ПВ.2-2 43	КАРКАС ПРОСТРАНСТВЕННЫЙ ІКПП І7, 2КПП І7	ІІ2
I.090.I-3ПВ.2-2 44	КАРКАС ПРОСТРАНСТВЕННЫЙ ІКПП ІІ, 2КПП ІІ	ІІ4
I.090.I-3ПВ.2-2 45	КАРКАС ПРОСТРАНСТВЕННЫЙ ІКПП 33, 2КПП 33	ІІ6
I.090.I-3ПВ.2-2 46	КАРКАС ПРОСТРАНСТВЕННЫЙ ІКПП 2І, 2КПП 2І	ІІ8
I.090.I-3ПВ.2-2 47	КАРКАС ПРОСТРАНСТВЕННЫЙ ІКПП І5, 2КПП І5	І20
I.090.I-3ПВ.2-2 ООДІ	УЗЛЫ АРМАТУРНЫЕ	І22

I. ОБЩИЕ ДАННЫЕ

I.I. Выпуск 2-2 "Панели наружных стен однослойные для зданий с высотой этажа 3,3 м. Пространственные каркасы" входит в состав серии I.090.I-3пв "Сборные железобетонные конструкции межвидового применения крупнопанельных общественных зданий и вспомогательных зданий промышленных предприятий с высотой этажа 3,0 и 3,3 м для строительства на просадочных грунтах и на подрабатываемых территориях.

I.2. Выпуск содержит техническое описание, спецификации, сборочные чертежи пространственных каркасов и арматурные узлы. Настоящий выпуск следует рассматривать совместно с выпуском 2-3 "Панели наружных стен однослойные для зданий с высотой этажа 3,3 м. Арматурные и закладные изделия".

I.3. Пространственные каркасы состоят из плоских арматурных каркасов, сеток, отдельных стержней, петлевых выпусков и закладных изделий.

I.4. Арматурная сталь принята в сответствии со СНиП II-2I-75 и письмом Госстроя СССР от I5 апреля I980 г. № 42-Д "О мерах по предотвращению перерасхода арматурной стали при проектировании и изготовлении железобетонных конструкций для промышленного, жилищно-гражданского и сельского строительства": для плоских каркасов, сеток и отдельных стержней - сталь класса А-III по ГОСТ 578I-82 и класса Вр-I по ГОСТ 6727-80; для стержней гнутых - сталь класса А-I по ГОСТ 578I-82; для строповочных петель - сталь класса Ас-II по ГОСТ 578I-82; для закладных изделий - сталь класса А-III по ГОСТ 578I-82. Для закладных изделий принята полосовая сталь по ГОСТ I03-76 марки ВСт3кп2, ГОСТ 380-7I.

				1.090.1-3ПВ.2-2 ООТО	
НАЧ.ОТД	Шевченко				
Н.КОНТР	Ребров			ТЕХНИЧЕСКОЕ ОПИСАНИЕ	СТАДИЯ: Р; ЛИСТ: 1; ЛИСТОВ: 3
ГЛ.СПЕЦ	Ничипоренко				ГОСГРАЖДАНСТРОЙ КиевЗНИИЭП
ПРОВЕРИЛ	Скоробогат				
РАЗРАБ	Греськив				

ФОРМАТ А4

ЭПВЦ КиевЗНИИЭП | ОПЕРАТОР ТЛП КОРТ | Гребнева

2. ИЗГОТОВЛЕНИЕ ПРОСТРАНСТВЕННЫХ КАРКАСОВ

2.I. Сборка пространственных каркасов выполняется из сборочных единиц и деталей при помощи контактной сварки клещами в специальных кондукторах. Все соединения следует производить сваркой в соответствии с требованиями ГОСТ I0922-75 "Арматурные изделия и закладные детали сварные для железобетонных конструкций. Технические требования и методы испытаний", СН 393-78 "Инструкция по сварке соединений арматуры и закладных деталей железобетонных конструкций". Качество сварки, выполняемой при сборке пространственных каркасов должно быть не ниже требований, предъявляемых к соединениям с ненормируемой прочностью по ГОСТ I0922-75.

3. МАРКИРОВКА ПРОСТРАНСТВЕННЫХ КАРКАСОВ

3.I. Марки пространственных каркасов имеют буквенно-цифровое обозначение.

Первая цифра означает:

- в каркасах с проемами - отличие в размерах или расположении проема;
- в каркасах без проемов - отличие в конструкции торца или его расположении (зеркальность).

Группа букв означает:

КПО - каркас пространственный для панелей ПСО с оконным проемом;

ВЗАМ ИНВ № | ПОДП И ДАТА | ИНВ № ПОДЛ

1.090.1-3ПВ.2-2 ООТО	ЛИСТ 2

20409 5

ФОРМАТ А4

КШП – каркас пространственный для панелей ПСЛ для лестничных клеток;

КШД – каркас пространственный для панелей ПСД с дверным проемом;

КШП – каркас пространственный для панелей ПСП парапетных;

КП – каркас пространственный для панелей ПС без проема.

Вторая группа цифр (записаны через точки) обозначает габарит панели, в которую устанавливается каркас, в дециметрах: для панелей с проемом – длина и толщина; для панелей без проема – длина, высота и толщина.

Далее в марке каркаса с проемом следует тире и цифра, означающая тип несущей способности перемычки панели, в которую устанавливается каркас (см. выпуск 2-I):

I – унифицированная нагрузка 600 кгс/м^2 на перекрытие пролетом 7,2м

2 – унифицированная нагрузка 800 кгс/м^2 на перекрытие пролетом 7,2м.

ЭПВЦ КиевЗНИИЭП ОПЕРАТОР ТПП КОРТ

ИНВ № ПОДЛ | ПОДП И ДАТА | ВЗАМ ИНВ №

ФОРМАТ	ЗОНА	ПОЗ	ОБОЗНАЧЕНИЕ	НАИМЕНОВАНИЕ	КОЛ	ПРИМЕЧАНИЕ
				ДОКУМЕНТАЦИЯ		
А3			1.090.1-3ПВ.2-2 01СБ	СВОРОЧНЫЙ ЧЕРТЕЖ		
А3			1.090.1-3ПВ.2-2 00Д1	УЗЛЫ АРМАТУРНЫЕ		
А4			1.090.1-3ПВ.2-2 00ТО	ТЕХНИЧЕСКОЕ ОПИСАНИЕ		
				СВОРОЧНЫЕ ЕДИНИЦЫ		
А4	7		1.090.1-3ПВ.2-3 29	СЕТКА С45	4	
А4	8		1.090.1-3ПВ.2-3 31-02	ИЗДЕЛИЕ ЗАКЛАДНОЕ МН3	2	
				ДЕТАЛИ		
				СТЕРЖЕНЬ ГНУТЫЙ		
А4	10		1.090.1-3ПВ.2-3 34-03	АН4	2	
А4	11		1.090.1-3ПВ.2-3 34	АН1	2	
			ПЕРВИЧНЫЕ ДАННЫЕ	ДЛЯ ИСПОЛНЕНИЙ:		
				1.090.1-3ПВ.2-2 01 1КПО 30.33.3,5-1		
				СВОРОЧНЫЕ ЕДИНИЦЫ		
				КАРКАС ПЛОСКИЙ		
А4	1		1.090.1-3ПВ.2-3 09	КР29	2	
А4	2		1.090.1-3ПВ.2-3 01-02	КР3	2	
А4	3		1.090.1-3ПВ.2-3 05-02	КР19	2	
А4	4		1.090.1-3ПВ.2-3 12	КР39	2	
				СЕТКА		
А4	5		1.090.1-3ПВ.2-3 18	С1	1	
А4	6		1.090.1-3ПВ.2-3 21	С13	1	
				ДЕТАЛИ		
А4	9		1.090.1-3ПВ.2-3 33-01	ПЕТЛЯ СТРОПОВОЧНАЯ ПС2 СТ. ОТД. ГОСТ 6727-80	2	
ВЧ	12		5.041.2950	Ф5 ВР-I L=2950	3	0.41КГ
ВЧ	13		5.041.2710	Ф5 ВР-I L=2710	3	0.38КГ
ВЧ	14		5.041.370	Ф5 ВР-I L=370	38	0.05КГ
ВЧ	15		5.041.250	Ф5 ВР-I L=250	12	0.03КГ
				1.090.1-3ПВ.2-3 01-01 1КПО 30.33.3,5-2		
				СВОРОЧНЫЕ ЕДИНИЦЫ		

		1.090.1-3ПВ.2-2 01	
НАЧ.ОТД	Шевченко	Каркас пространственный ПКПО 30.33 - ЗКПО 30.33	СТАДИЯ: Р; ЛИСТ: 1; ЛИСТОВ: 6
Н.КОНТР	Ребрав		ГОСГРАЖДАНСТРОЙ КиевЗНИИЭП
ГЛ.СПЕЦ.	Мичипоренко		
ПРОВЕРИЛ	Скоробогат		
РАЗРАБ	Пинчук		

ФОРМАТ А4

ЭПВЦ Киев ЗНИИЭП

ОПЕРАТОР ТПП КОРТ Гребнева

ФОРМАТ	ЗОНА	ПОЗ	ОБОЗНАЧЕНИЕ	НАИМЕНОВАНИЕ	КОЛ	ПРИМЕЧАНИЕ
				КАРКАС ПЛОСКИЙ		
А4	1		1.090.1-3ПВ.2-3 09	КР29	2	
А4	2		1.090.1-3ПВ.2-3 01-02	КР3	2	
А4	3		1.090.1-3ПВ.2-3 05-02	КР19	2	
А4	4		1.090.1-3ПВ.2-3 12	КР39	2	
				СЕТКА		
А4	5		1.090.1-3ПВ.2-3 18-02	С3	1	
А4	6		1.090.1-3ПВ.2-3 22	С17	1	
				ДЕТАЛИ		
А4	9		1.090.1-3ПВ.2-3 33-01	ПЕТЛЯ СТРОПОВОЧНАЯ ПС2 СТ. ОТД. ГОСТ 6727-80	2	
ВЧ	12		5.041.2950	Ф5 ВР-I L=2950	3	0.41КГ
ВЧ	13		5.041.2710	Ф5 ВР-I L=2710	3	0.38КГ
ВЧ	14		5.041.370	Ф5 ВР-I L=370	38	0.05КГ
ВЧ	15		5.041.250	Ф5 ВР-I L=250	12	0.03КГ
				1.090.1-3ПВ.2-2 01-02 1КПО 30.33.4,0-1		
				СВОРОЧНЫЕ ЕДИНИЦЫ		
				КАРКАС ПЛОСКИЙ		
А4	1		1.090.1-3ПВ.2-3 09-01	КР30	2	
А4	2		1.090.1-3ПВ.2-3 01-03	КР4	2	
А4	3		1.090.1-3ПВ.2-3 05-03	КР20	2	
А4	4		1.090.1-3ПВ.2-3 12-01	КР40	2	
				СЕТКА		
А4	5		1.090.1-3ПВ.2-3 18-01	С2	1	
А4	6		1.090.1-3ПВ.2-3 21-01	С14	1	
				ДЕТАЛИ		
А4	9		1.090.1-3ПВ.2-3 33-02	ПЕТЛЯ СТРОПОВОЧНАЯ ПС3 СТ. ОТД. ГОСТ 6727-80	2	
ВЧ	12		5.041.2950	Ф5 ВР-I L=2950	3	0.41КГ
ВЧ	13		5.041.2710	Ф5 ВР-I L=2710	3	0.38КГ
ВЧ	14		5.041.370	Ф5 ВР-I L=370	38	0.05КГ
ВЧ	15		5.041.250	Ф5 ВР-I L=250	12	0.03КГ
				1.090.1-3ПВ.2-2 01-03 1КПО 30.33.4,0-2		
				СВОРОЧНЫЕ ЕДИНИЦЫ		
				КАРКАС ПЛОСКИЙ		
А4	1		1.090.1-3ПВ.2-3 09-01	КР30	2	
А4	2		1.090.1-3ПВ.2-3 01-03	КР4	2	
А4	3		1.090.1-3ПВ.2-3 05-03	КР20	2	
А4	4		1.090.1-3ПВ.2-3 12-01	КР40	2	
				СЕТКА		
А4	5		1.090.1-3ПВ.2-3 18-03	С4	1	

ВЗАМ ИНВ № | ПОДПИСЬ И ДАТА | ИНВ №ПОДЛ

	1.090.1-3ПВ.2-2 01	ЛИСТ 2

20409 7

ФОРМАТ А4

ФОРМАТ	ЗОНА	ПОЗ	ОБОЗНАЧЕНИЕ	НАИМЕНОВАНИЕ	КОЛ	ПРИМЕЧАНИЕ
А4		6	1.090.1-3ПВ.2-3 22-01	С18	1	
				ДЕТАЛИ		
А4		9	1.090.1-3ПВ.2-3 33-02	ПЕТЛЯ СТРОПОВОЧНАЯ ПС3 СТ. ОТД. ГОСТ 6727-80	2	
ВЧ		12	5.041.2950	Ф5 ВР-I L=2950	3	0.41КГ
ВЧ		13	5.041.2710	Ф5 ВР-I L=2710	3	0.38КГ
ВЧ		14	5.041.370	Ф5 ВР-I L=370	38	0.05КГ
ВЧ		15	5.041.250	Ф5 ВР-I L=250	12	0.03КГ
				1.090.1-3ПВ.2-2 01-04 2КПО 30.33.3,5-1		
				СБОРОЧНЫЕ ЕДИНИЦЫ		
				КАРКАС ПЛОСКИЙ		
А4		1	1.090.1-3ПВ.2-3 09	КР29	2	
А4		2	1.090.1-3ПВ.2-3 01-02	КР3	2	
А4		3	1.090.1-3ПВ.2-3 05-02	КР19	2	
А4		4	1.090.1-3ПВ.2-3 12-02	КР41	2	
				СЕТКА		
А4		5	1.090.1-3ПВ.2-3 18	С1	1	
А4		6	1.090.1-3ПВ.2-3 21	С13	1	
				ДЕТАЛИ		
А4		9	1.090.1-3ПВ.2-3 33-01	ПЕТЛЯ СТРОПОВОЧНАЯ ПС2 СТ. ОТД. ГОСТ 6727-80	2	
ВЧ		12	5.041.2950	Ф5 ВР-I L=2950	4	0.41КГ
ВЧ		13	5.041.2710	Ф5 ВР-I L=2710	4	0.38КГ
ВЧ		14	5.041.370	Ф5 ВР-I L=370	36	0.05КГ
ВЧ		15	5.041.250	Ф5 ВР-I L=250	10	0.03КГ
				1.090.1-3ПВ.2-2 01-05 2КПО 30.33.3,5-2		
				СБОРОЧНЫЕ ЕДИНИЦЫ		
				КАРКАС ПЛОСКИЙ		
А4		1	1.090.1-3ПВ.2-3 09	КР29	2	
А4		2	1.090.1-3ПВ.2-3 01-02	КР3	2	
А4		3	1.090.1-3ПВ.2-3 05-02	КР19	2	
А4		4	1.090.1-3ПВ.2-3 12-02	КР41	2	
				СЕТКА		
А4		5	1.090.1-3ПВ.2-3 18-02	С3	1	
А4		6	1.090.1-3ПВ.2-3 22	С17	1	
				ДЕТАЛИ		
А4		9	1.090.1-3ПВ.2-3 33-01	ПЕТЛЯ СТРОПОВОЧНАЯ ПС2 СТ. ОТД. ГОСТ 6727-80	2	
ВЧ		12	5.041.2950	Ф5 ВР-I L=2950	4	0.41КГ

1.090.1-3ПВ.2-2 01

ЛИСТ 3

ФОРМАТ А4

ФОРМАТ	ЗОНА	ПОЗ	ОБОЗНАЧЕНИЕ	НАИМЕНОВАНИЕ	КОЛ	ПРИМЕЧАНИЕ
ВЧ		13	5.041.2710	Ф5 ВР-I L=2710	4	0.38КГ
ВЧ		14	5.041.370	Ф5 ВР-I L=370	36	0.05КГ
ВЧ		15	5.041.250	Ф5 ВР-I L=250	10	0.03КГ
				1.090.1-3ПВ.2-2 01-06 2КПО 30.33.4,0-1		
				СБОРОЧНЫЕ ЕДИНИЦЫ		
				КАРКАС ПЛОСКИЙ		
А4		1	1.090.1-3ПВ.2-3 09-01	КР30	2	
А4		2	1.090.1-3ПВ.2-3 01-03	КР4	2	
А4		3	1.090.1-3ПВ.2-3 05-03	КР20	2	
А4		4	1.090.1-3ПВ.2-3 12-03	КР42	2	
				СЕТКА		
А4		5	1.090.1-3ПВ.2-3 18-01	С2	1	
А4		6	1.090.1-3ПВ.2-3 21-01	С14	1	
				ДЕТАЛИ		
А4		9	1.090.1-3ПВ.2-3 33-02	ПЕТЛЯ СТРОПОВОЧНАЯ ПС3 СТ. ОТД. ГОСТ 6727-80	2	
ВЧ		12	5.041.2950	Ф5 ВР-I L=2950	4	0.41КГ
ВЧ		13	5.041.2710	Ф5 ВР-I L=2710	4	0.38КГ
ВЧ		14	5.041.370	Ф5 ВР-I L=370	36	0.05КГ
ВЧ		15	5.041.250	Ф5 ВР-I L=250	10	0.03КГ
				1.090.1-3ПВ.2-2 01-07 2КПО 30.33.4,0-2		
				СБОРОЧНЫЕ ЕДИНИЦЫ		
				КАРКАС ПЛОСКИЙ		
А4		1	1.090.1-3ПВ.2-3 09-01	КР30	2	
А4		2	1.090.1-3ПВ.2-3 01-03	КР4	2	
А4		3	1.090.1-3ПВ.2-3 05-03	КР20	2	
А4		4	1.090.1-3ПВ.2-3 12-03	КР42	2	
				СЕТКА		
А4		5	1.090.1-3ПВ.2-3 18-03	С4	1	
А4		6	1.090.1-3ПВ.2-3 22-01	С18	1	
				ДЕТАЛИ		
А4		9	1.090.1-3ПВ.2-3 33-02	ПЕТЛЯ СТРОПОВОЧНАЯ ПС3 СТ. ОТД. ГОСТ 6727-80	2	
ВЧ		12	5.041.2950	Ф5 ВР-I L=2950	4	0.41КГ
ВЧ		13	5.041.2710	Ф5 ВР-I L=2710	4	0.38КГ
ВЧ		14	5.041.370	Ф5 ВР-I L=370	36	0.05КГ
ВЧ		15	5.041.250	Ф5 ВР-I L=250	10	0.03КГ
				1.090.1-3ПВ.2-2 01-08 3КПО 30.33.3,5-1		

1.090.1-3ПВ.2-2 01

ЛИСТ 4

20409 8

ФОРМАТ А4

ЭПВЦ Киев ЗНИИЭП

ОПЕРАТОР ТЛП КОРТ

Гребнева

ВЗАМ ИНВ №

ПОДПИСЬ И ДАТА

ИНВ № ПОДЛ

ФОРМАТ	ЗОНА	ПОЗ	ОБОЗНАЧЕНИЕ	НАИМЕНОВАНИЕ	КОЛ	ПРИМЕЧАНИЕ
				СБОРОЧНЫЕ ЕДИНИЦЫ		
				КАРКАС ПЛОСКИЙ		
А4		1	1.090.1-3ПВ.2-3 09	КР29	2	
А4		2	1.090.1-3ПВ.2-3 01-02	КР3	2	
А4		3	1.090.1-3ПВ.2-3 05-02	КР19	2	
А4		4	1.090.1-3ПВ.2-3 13-02	КР45	2	
				СЕТКА		
А4		5	1.090.1-3ПВ.2-3 18	С1	1	
А4		6	1.090.1-3ПВ.2-3 21	С13	1	
				ДЕТАЛИ		
А4		9	1.090.1-3ПВ.2-3 33-02	ПЕТЛЯ СТРОПОВОЧНАЯ ПС3 СТ. ОТД. ГОСТ 6727-80	2	
ВЧ		12	5.041.2950	Ф5 ВР-I L=2950	6	0.41КГ
ВЧ		13	5.041.2710	Ф5 ВР-I L=2710	6	0.38КГ
ВЧ		14	5.041.370	Ф5 ВР-I L=370	32	0.05КГ
ВЧ		15	5.041.250	Ф5 ВР-I L=250	6	0.03КГ
				1.090.1-3ПВ.2-2 01-09 ЗКПО 30.33.3,5-2		
				СБОРОЧНЫЕ ЕДИНИЦЫ		
				КАРКАС ПЛОСКИЙ		
А4		1	1.090.1-3ПВ.2-3 09	КР29	2	
А4		2	1.090.1-3ПВ.2-3 01-02	КР3	2	
А4		3	1.090.1-3ПВ.2-3 05-02	КР19	2	
А4		4	1.090.1-3ПВ.2-3 13-02	КР45	2	
				СЕТКА		
А4		5	1.090.1-3ПВ.2-3 18-02	С3	1	
А4		6	1.090.1-3ПВ.2-3 22	С17	1	
				ДЕТАЛИ		
А4		9	1.090.1-3ПВ.2-3 33-02	ПЕТЛЯ СТРОПОВОЧНАЯ ПС3 СТ. ОТД. ГОСТ 6727-80	2	
ВЧ		12	5.041.2950	Ф5 ВР-I L=2950	6	0.41КГ
ВЧ		13	5.041.2710	Ф5 ВР-I L=2710	6	0.38КГ
ВЧ		14	5.041.370	Ф5 ВР-I L=370	32	0.05КГ
ВЧ		15	5.041.250	Ф5 ВР-I L=250	6	0.03КГ
				1.090.1-3ПВ.2-3 01-10 ЗКПО 30.33.4,0-1		
				СБОРОЧНЫЕ ЕДИНИЦЫ		
				КАРКАС ПЛОСКИЙ		
А4		1	1.090.1-3ПВ.2-3 09-01	КР30	2	
А4		2	1.090.1-3ПВ.2-3 01-03	КР4	2	
А4		3	1.090.1-3ПВ.2-3 05-03	КР20	2	
А4		4	1.090.1-3ПВ.2-3 13-03	КР46	2	

ФОРМАТ А4

ЭПВЦ Киев ЗНИИЭП — ОПЕРАТОР ТЛП КОРТ — Гребнева

ФОРМАТ	ЗОНА	ПОЗ.	ОБОЗНАЧЕНИЕ	НАИМЕНОВАНИЕ	КОЛ	ПРИМЕЧАНИЕ
				СЕТКА		
А4		5	1.090.1-3ПВ.2-3 18-01	С2	1	
А4		6	1.090.1-3ПВ.2-3 21-01	С14	1	
				ДЕТАЛИ		
А4		9	1.090.1-3ПВ.2-3 33-02	ПЕТЛЯ СТРОПОВОЧНАЯ ПС3 СТ. ОТД. ГОСТ 6727-80	2	
ВЧ		12	5.041.2950	Ф5 ВР-I L=2950	6	0.41КГ
ВЧ		13	5.041.2710	Ф5 ВР-I L=2710	6	0.38КГ
ВЧ		14	5.041.370	Ф5 ВР-I L=370	32	0.05КГ
ВЧ		15	5.041.250	Ф5 ВР-I L=250	6	0.03КГ
				1.090.1-3ПВ.2-2 01-11 ЗКПО 30.33.4,0-2		
				СБОРОЧНЫЕ ЕДИНИЦЫ		
				КАРКАС ПЛОСКИЙ		
А4		1	1.090.1-3ПВ.2-3 09-01	КР30	2	
А4		2	1.090.1-3ПВ.2-3 01-03	КР4	2	
А4		3	1.090.1-3ПВ.2-3 05-03	КР20	2	
А4		4	1.090.1-3ПВ.2-3 13-03	КР46	2	
				СЕТКА		
А4		5	1.090.1-3ПВ.2-3 18-03	С4	1	
А4		6	1.090.1-3ПВ.2-3 22-01	С18	1	
				ДЕТАЛИ		
А4		9	1.090.1-3ПВ.2-3 33-02	ПЕТЛЯ СТРОПОВОЧНАЯ ПС3 СТ. ОТД. ГОСТ 6727-80	2	
ВЧ		12	5.041.2950	Ф5 ВР-I L=2950	6	0.41КГ
ВЧ		13	5.041.2710	Ф5 ВР-I L=2710	6	0.38КГ
ВЧ		14	5.041.370	Ф5 ВР-I L=370	32	0.05КГ
ВЧ		15	5.041.250	Ф5 ВР-I L=250	6	0.03КГ

ВЗАМ ИНВ № | ПОДПИСЬ И ДАТА | ИНВ № ПОДЛ

20409 9

ФОРМАТ А4

Киевзнииэп КОРТ

РИС.1

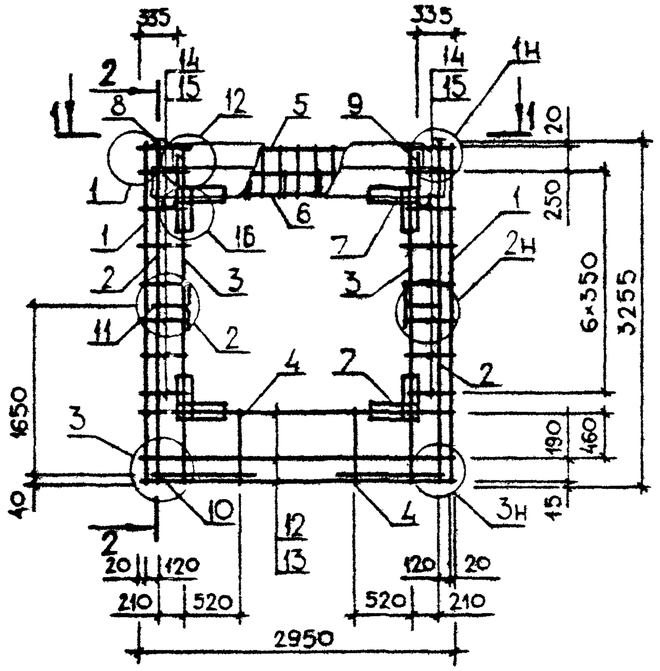

2-2

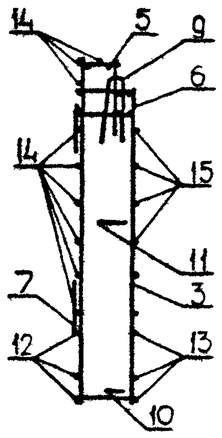

1-1

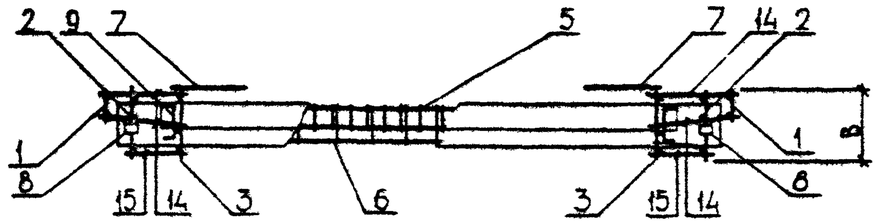

РИС.2

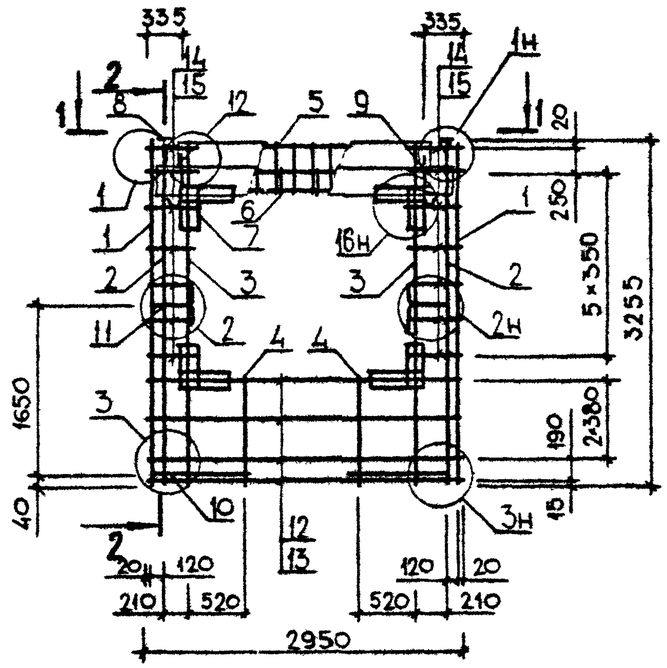

ТАБЛИЦУ ИСПОЛНЕНИЙ СМ. НА ЛИСТЕ 2

				1.090.1-3ПВ.2-2 01СБ		
				Каркас пространственный 1КП0 30.33-3КП0 30.33 Сборочный чертеж	СТАДИЯ	МАССА / МАСШТАБ
					Р	СМ ТАБЛ
					ЛИСТ 1	ЛИСТОВ 2
НАЧ ОТД	Шевченко				ГОСГРАЖДАНСТРОЙ КиевЗНИИЭП	
Н КОНТР	Ребров					
ГЛ СПЕЦ	Ничипоренко					
ПРОВЕРИЛ	Литвиненко					
РАЗРАБ	Скоробогат					

ФОРМАТ А3

РИС.3

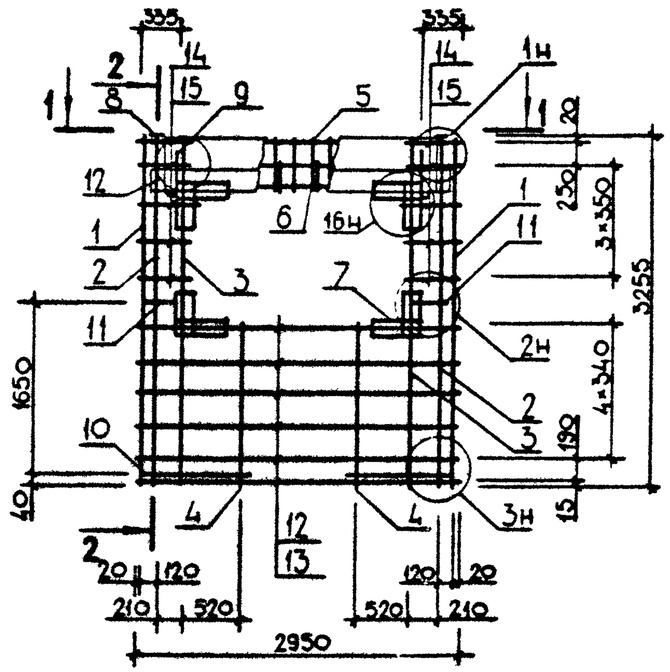

ОБОЗНАЧЕНИЕ	МАРКА	РИС	В,мм	МАССА,КГ
I.090.I-3ПВ.2-2 0I	IКП0 30.33.3,5-I	I	325	5I,5I0
-0I	IКП0 30.33.3,5-2	I	325	54,900
-02	IКП0 30.33.4,0-I	I	375	53,450
-03	IКП0 30.33.4,0-2	I	375	56,830
-04	2КП0 30.33.3,5-I	2	325	52,450
-05	2КП0 30.33.3,5-2	2	325	55,830
-06	2КП0 30.33.4,0-I	2	375	54,390
-07	2КП0 30.33.4,0-2	2	375	57,780
-08	3КП0 30.33.3,5-I	3	325	55,730
-09	3КП0 30.33.3,5-2	3	325	59,II0
-I0	3КП0 30.33.4,0-I	3	375	56,290
-II	3КП0 30.33.4,0-2	3	375	59,680

ФОРМАТ	ЗОНА	ПОЗ	ОБОЗНАЧЕНИЕ	НАИМЕНОВАНИЕ	КОЛ	ПРИМЕЧАНИЕ
				ДОКУМЕНТАЦИЯ		
А3			1.090.1-3ПВ.2-2 02СБ	СБОРОЧНЫЙ ЧЕРТЕЖ		
А3			1.090.1-3ПВ.2-2 00Д1	УЗЛЫ АРМАТУРНЫЕ		
А4			1.090.1-3ПВ.2-2 00ТО	ТЕХНИЧЕСКОЕ ОПИСАНИЕ		
				СБОРОЧНЫЕ ЕДИНИЦЫ		
А4	7		1.090.1-3ПВ.2-3 29	СЕТКА С45	4	
А4	8		1.090.1-3ПВ.2-3 31-02	ИЗДЕЛИЕ ЗАКЛАДНОЕ МН3	2	
				ДЕТАЛИ		
А4	9		1.090.1-3ПВ.2-3 33-02	ПЕТЛЯ СТРОПОВОЧНАЯ ПС3	2	
				СТЕРЖЕНЬ ГНУТЫЙ		
А4	10		1.090.1-3ПВ.2-3 34-03	АН4	2	
А4	11		1.090.1-3ПВ.2-3 34	АН1	2	
			ПЕРЕМЕННЫЕ ДАННЫЕ	ДЛЯ ИСПОЛНЕНИЙ:		
				1.090.1-3ПВ.2-2 02 4КПО 30.33.3,5-1		
				СБОРОЧНЫЕ ЕДИНИЦЫ		
				КАРКАС ПЛОСКИЙ		
А4	1		1.090.1-3ПВ.2-3 09	КР29	2	
А4	2		1.090.1-3ПВ.2-3 01-02	КР3	2	
А4	3		1.090.1-3ПВ.2-3 05-02	КР19	4	
А4	4		1.090.1-3ПВ.2-3 12-02	КР41	2	
				СЕТКА		
А4	5		1.090.1-3ПВ.2-3 19	С5	1	
А4	6		1.090.1-3ПВ.2-3 21-02	С15	1	
				ДЕТАЛИ		
				СТ. ОТД. ГОСТ 6727-80		
ВЧ	12		5.041.2950	Ф5 ВР-I L=2950	4	0.41КГ
ВЧ	13		5.041.2710	Ф5 ВР-I L=2710	4	0.38КГ
ВЧ	14		5.041.520	Ф5 ВР-I L=520	36	0.07КГ
ВЧ	15		5.041.400	Ф5 ВР-I L=400	10	0.06КГ
				1.090.1-3ПВ.2-2 02-01 4КПО 30.33.3,5-2		
				СБОРОЧНЫЕ ЕДИНИЦЫ		
А4	1		1.090.1-3ПВ.2-3 09	КАРКАС ПЛОСКИЙ		
А4	2		1.090.1-3ПВ.2-3 01-02	КР29	2	
А4	3		1.090.1-3ПВ.2-3 05-02	КР3	2	
А4	4		1.090.1-3ПВ.2-3 12-02	КР19	4	
				КР41	2	
				СЕТКА		
А4	5		1.090.1-3ПВ.2-3 19-01	С6	1	
А4	6		1.090.1-3ПВ.2-3 21-03	С16	1	
				ДЕТАЛИ		
				СТ. ОТД. ГОСТ 6727-80		
ВЧ	12		5.041.2950	Ф5 ВР-I L=2950	4	0.41КГ
ВЧ	13		5.041.2710	Ф5 ВР-I L=2710	4	0.38КГ
ВЧ	14		5.041.520	Ф5 ВР-I L=520	36	0.07КГ
ВЧ	15		5.041.400	Ф5 ВР-I L=400	10	0.06КГ
				1.090.1-3ПВ.2-2 02-03 4КПО 30.33.4,0-2		
				СБОРОЧНЫЕ ЕДИНИЦЫ		
А4	1		1.090.1-3ПВ.2-3 09-01	КАРКАС ПЛОСКИЙ		
А4	2		1.090.1-3ПВ.2-3 01-03	КР30	2	
А4	3		1.090.1-3ПВ.2-3 05-03	КР4	2	
А4	4		1.090.1-3ПВ.2-3 12-03	КР20	4	
				КР42	2	
				СЕТКА		
А4	5		1.090.1-3ПВ.2-3 19-03	С8	1	
А4	6		1.090.1-3ПВ.2-3 22-03	С20	1	

ЭПВЦ Киев ЗНИИЭП

Оператор ТПП КОРТ

Гребнева

ВЗАМ.ИНВ.№

ПОДПИСЬ И ДАТА

ИНВ.№ ПОДЛ.

1.090.1-3ПВ.2-2 02

НАЧ.ОТД.	Шевченко		
Н.КОНТР.	Ребров		
ГЛ.СПЕЦ.	Никипоренко		
ПРОВЕРИЛ	Скороговорт		
РАЗРАБ.	Пенчук		

Каркас пространственный 4КПО 30.33 - 6КПО 30.33

СТАДИЯ	ЛИСТ	ЛИСТОВ
Р	1	6

ГОСГРАЖДАНСТРОЙ КиевЗНИИЭП

1.090.1-3ПВ.2-2 02 — ЛИСТ 2

ФОРМАТ	ЗОНА	ПОЗ	ОБОЗНАЧЕНИЕ	НАИМЕНОВАНИЕ	КОЛ	ПРИМЕЧАНИЕ
				ДЕТАЛИ		
				СТ. ОТД. ГОСТ 6727-80		
ВЧ	12		5.041.2950	Ф5 ВР-I L=2950	4	0.41КГ
ВЧ	13		5.041.2710	Ф5 ВР-I L=2710	4	0.38КГ
ВЧ	14		5.041.520	Ф5 ВР-I L=520	36	0.07КГ
ВЧ	15		5.041.400	Ф5 ВР-I L=400	10	0.06КГ
				1.090.1-3ПВ.2-2 02-04 5КПО 30.33.3,5-1		
				СБОРОЧНЫЕ ЕДИНИЦЫ		
				КАРКАС ПЛОСКИЙ		
А4	1		1.090.1-3ПВ.2-3 09	КР29	2	
А4	2		1.090.1-3ПВ.2-3 01-02	КР3	2	
А4	3		1.090.1-3ПВ.2-3 05-02	КР19	4	
А4	4		1.090.1-3ПВ.2-3 13	КР43	2	
				СЕТКА		
А4	5		1.090.1-3ПВ.2-3 19	С5	1	
А4	6		1.090.1-3ПВ.2-3 21-02	С15	1	
				ДЕТАЛИ		
				СТ. ОТД. ГОСТ 6727-80		
ВЧ	12		5.041.2950	Ф5 ВР-I L=2950	5	0.41КГ
ВЧ	13		5.041.2710	Ф5 ВР-I L=2710	5	0.38КГ
ВЧ	14		5.041.520	Ф5 ВР-I L=520	34	0.07КГ
ВЧ	15		5.041.400	Ф5 ВР-I L=400	8	0.06КГ
				1.090.1-3ПВ.2-2 02-05 5КПО 30.33.3,5-2		
				СБОРОЧНЫЕ ЕДИНИЦЫ		
				КАРКАС ПЛОСКИЙ		
А4	1		1.090.1-3ПВ.2-3 09	КР29	2	
А4	2		1.090.1-3ПВ.2-3 01-02	КР3	2	
А4	3		1.090.1-3ПВ.2-3 05-02	КР19	4	
А4	4		1.090.1-3ПВ.2-3 13	КР43	2	
				СЕТКА		
А4	5		1.090.1-3ПВ.2-3 19-02	С7	1	
А4	6		1.090.1-3ПВ.2-3 22-02	С19	1	
				ДЕТАЛИ		
				СТ. ОТД. ГОСТ 6727-80		
ВЧ	12		5.041.2950	Ф5 ВР-I L=2950	5	0.41КГ
ВЧ	13		5.041.2710	Ф5 ВР-I L=2710	5	0.38КГ
ВЧ	14		5.041.520	Ф5 ВР-I L=520	34	0.07КГ
ВЧ	15		5.041.400	Ф5 ВР-I L=400	8	0.06КГ

ФОРМАТ А4

ЭПВЦ Киев ЗНИИЭП — ОПЕРАТОР ТЛП КОРТ — Гребнева

ФОРМАТ	ЗОНА	ПОЗ	ОБОЗНАЧЕНИЕ	НАИМЕНОВАНИЕ	КОЛ	ПРИМЕЧАНИЕ
				1.090.1-3ПВ.2-2 02-06 5КПО 30.33.4,0-1		
				СБОРОЧНЫЕ ЕДИНИЦЫ		
				КАРКАС ПЛОСКИЙ		
А4	1		1.090.1-3ПВ.2-3 09-01	КР30	2	
А4	2		1.090.1-3ПВ.2-3 01-03	КР4	2	
А4	3		1.090.1-3ПВ.2-3 05-03	КР20	4	
А4	4		1.090.1-3ПВ.2-3 13-01	КР44	2	
				СЕТКА		
А4	5		1.090.1-3ПВ.2-3 19-01	С6	1	
А4	6		1.090.1-3ПВ.2-3 21-03	С16	1	
				ДЕТАЛИ		
				СТ. ОТД. ГОСТ 6727-80		
ВЧ	12		5.041.2950	Ф5 ВР-I L=2950	5	0.41КГ
ВЧ	13		5.041.2710	Ф5 ВР-I L=2710	5	0.38КГ
ВЧ	14		5.041.520	Ф5 ВР-I L=520	34	0.07КГ
ВЧ	15		5.041.400	Ф5 ВР-I L=400	8	0.06КГ
				1.090.1-3ПВ.2-2 02-07 5КПО 30.33.4,0-2		
				СБОРОЧНЫЕ ЕДИНИЦЫ		
				КАРКАС ПЛОСКИЙ		
А4	1		1.090.1-3ПВ.2-3 09-01	КР30	2	
А4	2		1.090.1-3ПВ.2-3 01-03	КР4	2	
А4	3		1.090.1-3ПВ.2-3 05-03	КР20	4	
А4	4		1.090.1-3ПВ.2-3 13-01	КР44	2	
				СЕТКА		
А4	5		1.090.1-3ПВ.2-3 19-03	С8	1	
А4	6		1.090.1-3ПВ.2-3 22-03	С20	1	
				ДЕТАЛИ		
				СТ. ОТД. ГОСТ 6727-80		
ВЧ	12		5.041.2950	Ф5 ВР-I L=2950	5	0.41КГ
ВЧ	13		5.041.2710	Ф5 ВР-I L=2710	5	0.38КГ
ВЧ	14		5.041.520	Ф5 ВР-I L=520	34	0.07КГ
ВЧ	15		5.041.400	Ф5 ВР-I L=400	8	0.06КГ
				1.090.1-3ПВ.2-2 02-08 6КПО 30.33.3,5-1		
				СБОРОЧНЫЕ ЕДИНИЦЫ		
				КАРКАС ПЛОСКИЙ		
А4	1		1.090.1-3ПВ.2-3 09	КР29	2	
А4	2		1.090.1-3ПВ.2-3 01-02	КР3	2	
А4	3		1.090.1-3ПВ.2-3 05-02	КР19	4	

ВЗАМ ИНВ № | ПОДПИСЬ И ДАТА | ИНВ № ПОДЛ

20409 13

ФОРМАТ А4

ФОРМАТ	ЗОНА	ПОЗ	ОБОЗНАЧЕНИЕ	НАИМЕНОВАНИЕ	КОЛ	ПРИМЕЧАНИЕ
А4		4	1.090.1-3ПВ.2-3 13-02	КР45	2	
				СЕТКА		
А4		5	1.090.1-3ПВ.2-3 19	С5	1	
А4		6	1.090.1-3ПВ.2-3 21-02	С15	1	
				ДЕТАЛИ		
				СТ. ОТД. ГОСТ 6727-80		
ВЧ		12	5.041.2950	Ф5 ВР-I L=2950	6	0.41КГ
ВЧ		13	5.041.2710	Ф5 ВР-I L=2710	6	0.38КГ
ВЧ		14	5.041.520	Ф5 ВР-I L=520	32	0.07КГ
ВЧ		15	5.041.400	Ф5 ВР-I L=400	6	0.06КГ
				1.090.1-3ПВ.2-2 02-09 6КПО 30.33.3,5-2		
				СБОРОЧНЫЕ ЕДИНИЦЫ		
				КАРКАС ПЛОСКИЙ		
А4		1	1.090.1-3ПВ.2-3 09	КР29	2	
А4		2	1.090.1-3ПВ.2-3 01-02	КР3	2	
А4		3	1.090.1-3ПВ.2-3 05-02	КР19	4	
А4		4	1.090.1-3ПВ.2-3 13-02	КР45	2	
				СЕТКА		
А4		5	1.090.1-3ПВ.2-3 19-02	С7	1	
А4		6	1.090.1-3ПВ.2-3 22-02	С19	1	
				ДЕТАЛИ		
				СТ. ОТД. ГОСТ 6727-80		
ВЧ		12	5.041.2950	Ф5 ВР-I L=2950	6	0.41КГ
ВЧ		13	5.041.2710	Ф5 ВР-I L=2710	6	0.38КГ
ВЧ		14	5.041.520	Ф5 ВР-I L=520	32	0.07КГ
ВЧ		15	5.041.400	Ф5 ВР-I L=400	6	0.06КГ
				1.090.1-3ПВ.2-2 02-10 6КПО 30.33.4,0-1		
				СБОРОЧНЫЕ ЕДИНИЦЫ		
				КАРКАС ПЛОСКИЙ		
А4		1	1.090.1-3ПВ.2-3 09-01	КР30	2	
А4		2	1.090.1-3ПВ.2-3 01-03	КР4	2	
А4		3	1.090.1-3ПВ.2-3 05-03	КР20	4	
А4		4	1.090.1-3ПВ.2-3 13-02	КР45	2	
				СЕТКА		
А4		5	1.090.1-3ПВ.2-3 19-01	С6	1	
А4		6	1.090.1-3ПВ.2-3 21-03	С16	1	
				ДЕТАЛИ		
				СТ. ОТД. ГОСТ 6727-80		
ВЧ		12	5.041.2950	Ф5 ВР-I L=2950	6	0.41КГ

Киев ЗНИИЭП ТПП КОРТ Гребнева

ФОРМАТ	ЗОНА	ПОЗ	ОБОЗНАЧЕНИЕ	НАИМЕНОВАНИЕ	КОЛ	ПРИМЕЧАНИЕ
ВЧ		13	5.041.2710	Ф5 ВР-I L=2710	6	0.38КГ
ВЧ		14	5.041.520	Ф5 ВР-I L=520	32	0.07КГ
ВЧ		15	5.041.400	Ф5 ВР-I L=400	6	0.06КГ
				1.090.1-3ПВ.2-2 02-11 6КПО 30.33.4,0-2		
				СБОРОЧНЫЕ ЕДИНИЦЫ		
				КАРКАС ПЛОСКИЙ		
А4		1	1.090.1-3ПВ.2-3 09-01	КР30	2	
А4		2	1.090.1-3ПВ.2-3 01-03	КР4	2	
А4		3	1.090.1-3ПВ.2-3 05-03	КР20	4	
А4		4	1.090.1-3ПВ.2-3 13-02	КР45	2	
				СЕТКА		
А4		5	1.090.1-3ПВ.2-3 19-03	С8	1	
А4		6	1.090.1-3ПВ.2-3 22-03	С20	1	
				ДЕТАЛИ		
				СТ. ОТД. ГОСТ 6727-80		
ВЧ		12	5.041.2950	Ф5 ВР-I L=2950	6	0.41КГ
ВЧ		13	5.041.2710	Ф5 ВР-I L=2710	6	0.38КГ
ВЧ		14	5.041.520	Ф5 ВР-I L=520	32	0.07КГ
ВЧ		15	5.041.400	Ф5 ВР-I L=400	6	0.06КГ

ЭПВЦ Киев ЗНИИЭП ОПЕРАТОР ТПП КОРТ Гребнева
ВЗАМ ИНВ № ПОДПИСЬ И ДАТА ИНВ № ПОДЛ

ФОРМАТ А4 ФОРМАТ А4

РИС. 1

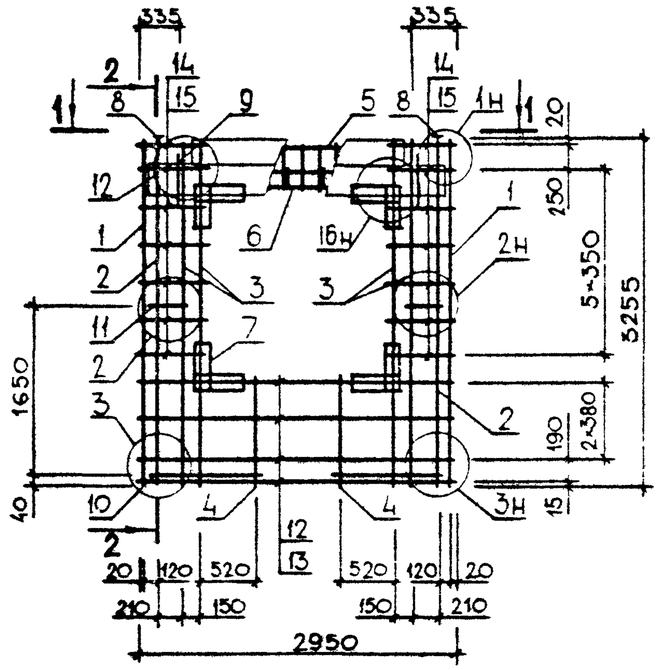

2-2

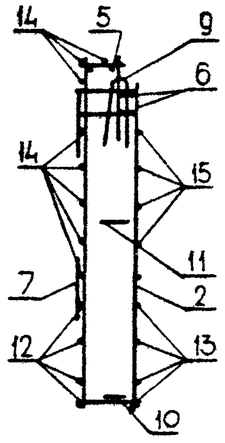

РИС. 2

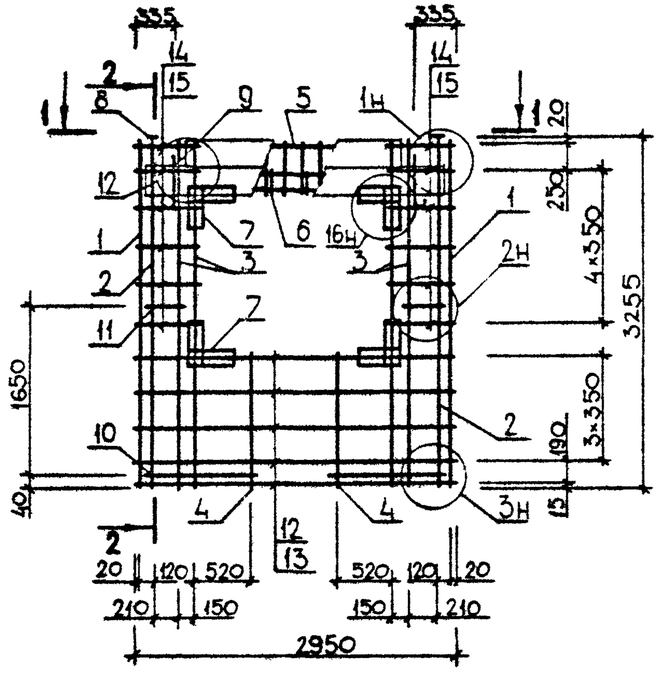

1-1

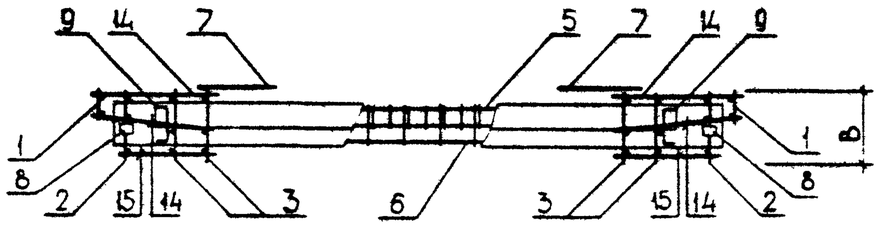

ТАБЛИЦУ ИСПОЛНЕНИЙ СМ. НА ЛИСТЕ 2

НАЧ ОТД.	Шевченко		1.090.1-3ПВ.2-2 02СБ
Н КОНТР	Ребров		Каркас пространственный 4КП0 30.33-6КП0 30.33 Сборочный чертеж
ГЛ СПЕЦ	Ничипоренко		
ПРОВЕРИЛ	Литвиненко		
РАЗРАБ	Скоробогат		

СТАДИЯ	МАССА	МАСШТАБ
Р	см / ТАБЛ	
ЛИСТ 1	ЛИСТОВ 2	

ГОСГРАЖДАНСТРОЙ
КиевЗНИИЭП

20409 15 ФОРМАТ А3

РИС.3

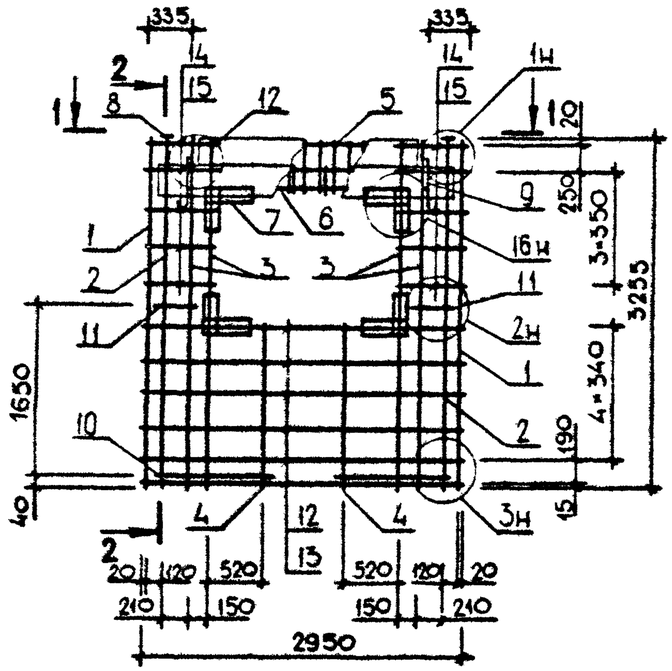

ОБОЗНАЧЕНИЕ	МАРКА	РИС	В, ММ	МАССА, КГ
1.090.1-3ПВ.2-2 02	4КП0 30.33.3,5-I	I	325	60,200
-01	4КП0 30.33.3,5-2	I	325	63,420
-02	4КП0 30.33.4,0-I	I	375	60,830
-03	4КП0 30.33.4,0-2	I	375	64,050
-04	5КП0 30.33.3,5-I	2	325	6I,060
-05	5КП0 30.33.3,5-2	2	325	64,280
-06	5КП0 30.33.4,0-I	2	375	6I,700
-07	5КП0 30.33.4,0-2	2	375	64,920
-08	6КП0 30.33.3,5-I	3	325	6I,9I0
-09	6КП0 30.33.3,5-2	3	325	65,I30
-I0	6КП0 30.33.4,0-I	3	375	62,5I0
-II	6КП0 30.33.4,0-2	3	375	65,730

ФОРМАТ	ЗОНА	ПОЗ	ОБОЗНАЧЕНИЕ	НАИМЕНОВАНИЕ	КОЛ	ПРИМЕЧАНИЕ
				ДОКУМЕНТАЦИЯ		
А3			1.090.1-3ПВ.2-2 03СБ	СБОРОЧНЫЙ ЧЕРТЕЖ		
А3			1.090.1-3ПВ.2-2 00Д1	УЗЛЫ АРМАТУРНЫЕ		
А4			1.090.1-3ПВ.2-2 00ТО	ТЕХНИЧЕСКОЕ ОПИСАНИЕ		
				СБОРОЧНЫЕ ЕДИНИЦЫ		
А4		7	1.090.1-3ПВ.2-3 29	СЕТКА С45	4	
А4		8	1.090.1-3ПВ.2-3 31-02	ИЗДЕЛИЕ ЗАКЛАДНОЕ МН3	2	
				ДЕТАЛИ		
А4		9	1.090.1-3ПВ.2-3 33-02	ПЕТЛЯ СТРОПОВОЧНАЯ ПС3	2	
				СТЕРЖЕНЬ ГНУТЫЙ		
А4		10	1.090.1-3ПВ.2-3 34-03	АН4	2	
А4		11	1.090.1-3ПВ.2-3 34	АН1	2	
				СТ. ОТД. ГОСТ 6727-80		
ВЧ		12	5.041.2950	Ф5 ВР-I L=2950	4	0.41КГ
ВЧ		13	5.041.2710	Ф5 ВР-I L=2710	4	0.38КГ
			ПЕРЕМЕННЫЕ ДАННЫЕ	ДЛЯ ИСПОЛНЕНИЙ:		
				1.090.1-3ПВ.2-2 03 7КП0 30.33.3,5-2		
				СБОРОЧНЫЕ ЕДИНИЦЫ		
				КАРКАС ПЛОСКИЙ		
А4		1	1.090.1-3ПВ.2-3 09	КР29	2	
А4		2	1.090.1-3ПВ.2-3 01-02	КР3	2	
А4		3	1.090.1-3ПВ.2-3 05-02	КР19	4	
А4		4	1.090.1-3ПВ.2-3 12-02	КР41	2	
				СЕТКА		
А4		5	1.090.1-3ПВ.2-3 20	С9	1	
А4		6	1.090.1-3ПВ.2-3 23	С21	1	
				ДЕТАЛИ		
				СТ. ОТД. ГОСТ 6727-80		
ВЧ		14	5.041.670	Ф5 ВР-I L=670	14	0.09КГ
ВЧ		15	5.041.550	Ф5 ВР-I L=550	12	0.08КГ
ВЧ		16	5.041.370	Ф5 ВР-I L=370	22	0.05КГ
				1.090.1-3ПВ.2-3 01-03 7КП0 30.33.4,0-2		

				1.090.1-3ПВ.2-2 03
НАЧ.ОТД.	Шевченко			Каркас пространственный 7КП0 30.33 - 9КП0 30.33
Н.КОНТР.	Ребров			
Гл.СПЕЦ.	Мильоренко			
ПРОВЕРИЛ	Скоробогат			
РАЗРАБ.	Гинчук			

СТАДИЯ	ЛИСТ	ЛИСТОВ
Р	1	4

ГОСГРАЖДАНСТРОЙ КиевЗНИИЭП

ФОРМАТ А4

ФОРМАТ	ЗОНА	ПОЗ.	ОБОЗНАЧЕНИЕ	НАИМЕНОВАНИЕ	КОЛ	ПРИМЕЧАНИЕ
				СБОРОЧНЫЕ ЕДИНИЦЫ		
				КАРКАС ПЛОСКИЙ		
А4		1	1.090.1-3ПВ.2-3 09-01	КР30	2	
А4		2	1.090.1-3ПВ.2-3 01-03	КР4	2	
А4		3	1.090.1-3ПВ.2-3 05-03	КР20	4	
А4		4	1.090.1-3ПВ.2-3 12-03	КР42	2	
				СЕТКА		
А4		5	1.090.1-3ПВ.2-3 20-01	С10	1	
А4		6	1.090.1-3ПВ.2-3 23-01	С22	1	
				ДЕТАЛИ		
				СТ. ОТД. ГОСТ 6727-80		
ВЧ		14	5.041.670	Ф5 ВР-I L=670	14	0.09КГ
ВЧ		15	5.041.550	Ф5 ВР-I L=550	12	0.08КГ
ВЧ		16	5.041.370	Ф5 ВР-I L=370	22	0.05КГ
				1.090.1-3ПВ.2-2 03-02 8КП0 30.33.3,5-2		
				СБОРОЧНЫЕ ЕДИНИЦЫ		
				КАРКАС ПЛОСКИЙ		
А4		1	1.090.1-3ПВ.2-3 09	КР29	2	
А4		2	1.090.1-3ПВ.2-3 01-02	КР3	2	
А4		3	1.090.1-3ПВ.2-3 05-02	КР19	6	
А4		4	1.090.1-3ПВ.2-3 12-02	КР41	1	
				СЕТКА		
А4		5	1.090.1-3ПВ.2-3 20-02	С11	1	
А4		6	1.090.1-3ПВ.2-3 24	С25	1	
				ДЕТАЛИ		
				СТ. ОТД. ГОСТ 6727-80		
ВЧ		14	5.041.520	Ф5 ВР-I L=520	18	0.07КГ
ВЧ		15	5.041.400	Ф5 ВР-I L=400	5	0.06КГ
ВЧ		16	5.041.370	Ф5 ВР-I L=370	11	0.05КГ
ВЧ		17	5.041.1420	Ф5 ВР-I L=1420	7	0.20КГ
ВЧ		18	5.041.1300	Ф5 ВР-I L=1300	6	0.18КГ
				1.090.1-3ПВ.2-2 03-03 8КП0 30.33.4,0-2		
				СБОРОЧНЫЕ ЕДИНИЦЫ		
				КАРКАС ПЛОСКИЙ		
А4		1	1.090.1-3ПВ.2-3 09-01	КР30	2	
А4		2	1.090.1-3ПВ.2-3 01-03	КР4	2	
А4		3	1.090.1-3ПВ.2-3 05-03	КР20	6	
А4		4	1.090.1-3ПВ.2-3 12-03	КР42	1	
				СЕТКА		
А4		5	1.090.1-3ПВ.2-3 20-03	С12	1	

ЭПВЦ Киев ЗНИИЭП — ОПЕРАТОР ТЛП КОРТ — Гребнева

ВЗАМ.ИНВ.№ | ПОДПИСЬ И ДАТА | ИНВ.№ ПОДЛ.

	1.090.1-3ПВ.2-2 03	ЛИСТ 2

20409 17

ФОРМАТ А4

ФОРМАТ	ЗОНА	ПОЗ	ОБОЗНАЧЕНИЕ	НАИМЕНОВАНИЕ	КОЛ	ПРИМЕЧАНИЕ
А4	6		1.090.1-3ПВ.2-3 24-01	С26	1	
				ДЕТАЛИ		
				СТ. ОТД. ГОСТ 6727-80		
ВЧ	14		5.041.520	Ф5 ВР-I L=520	18	0.07КГ
ВЧ	15		5.041.400	Ф5 ВР-I L=400	5	0.06КГ
ВЧ	16		5.041.370	Ф5 ВР-I L=370	11	0.05КГ
ВЧ	17		5.041.1420	Ф5 ВР-I L=1420	7	0.20КГ
ВЧ	18		5.041.1300	Ф5 ВР-I L=1300	6	0.18КГ
				1.090.1-3ПВ.2-2 03-04 9КПО 30.33.3,5-2		
				СБОРОЧНЫЕ ЕДИНИЦЫ		
				КАРКАС ПЛОСКИЙ		
А4	1		1.090.1-3ПВ.2-3 09	КР29	2	
А4	2		1.090.1-3ПВ.2-3 01-02	КР3	2	
А4	3		1.090.1-3ПВ.2-3 05-02	КР19	6	
А4	4		1.090.1-3ПВ.2-3 12-02	КР41	1	
				СЕТКА		
А4	5		1.090.1-3ПВ.2-3 20-02	С11	1	
А4	6		1.090.1-3ПВ.2-3 25	С29	1	
				ДЕТАЛИ		
				СТ. ОТД. ГОСТ 6727-80		
ВЧ	14		5.041.520	Ф5 ВР-I L=520	18	0.07КГ
ВЧ	15		5.041.400	Ф5 ВР-I L=400	5	0.06КГ
ВЧ	16		5.041.370	Ф5 ВР-I L=370	11	0.05КГ
ВЧ	17		5.041.1420	Ф5 ВР-I L=1420	7	0.20КГ
ВЧ	18		5.041.1300	Ф5 ВР-I L=1300	6	0.18КГ
				1.090.1-3ПВ.2-2 03-05 9КПО 30.33.4,0-2		
				СБОРОЧНЫЕ ЕДИНИЦЫ		
				КАРКАС ПЛОСКИЙ		
А4	1		1.090.1-3ПВ.2-3 09-01	КР30	2	
А4	2		1.090.1-3ПВ.2-3 01-03	КР4	2	
А4	3		1.090.1-3ПВ.2-3 05-03	КР20	6	
А4	4		1.090.1-3ПВ.2-3 12-03	КР42	1	
				СЕТКА		
А4	5		1.090.1-3ПВ.2-3 20-03	С12	1	
А4	6		1.090.1-3ПВ.2-3 25-01	С30	1	
				ДЕТАЛИ		
				СТ. ОТД. ГОСТ 6727-80		
ВЧ	14		5.041.520	Ф5 ВР-I L=520	18	0.07КГ
ВЧ	15		5.041.400	Ф5 ВР-I L=400	5	0.06КГ
ВЧ	16		5.041.370	Ф5 ВР-I L=370	11	0.05КГ
ВЧ	17		5.041.1420	Ф5 ВР-I L=1420	7	0.20КГ
ВЧ	18		5.041.1300	Ф5 ВР-I L=1300	6	0.18КГ

ЭПВЦ Киев ЗНИИЭП | ОПЕРАТОР ТЛП КОРТ | Гребневи

ВЗАМ ИНВ № | ПОДПИСЬ И ДАТА | ИНВ N ПОДЛ

РИС. 1

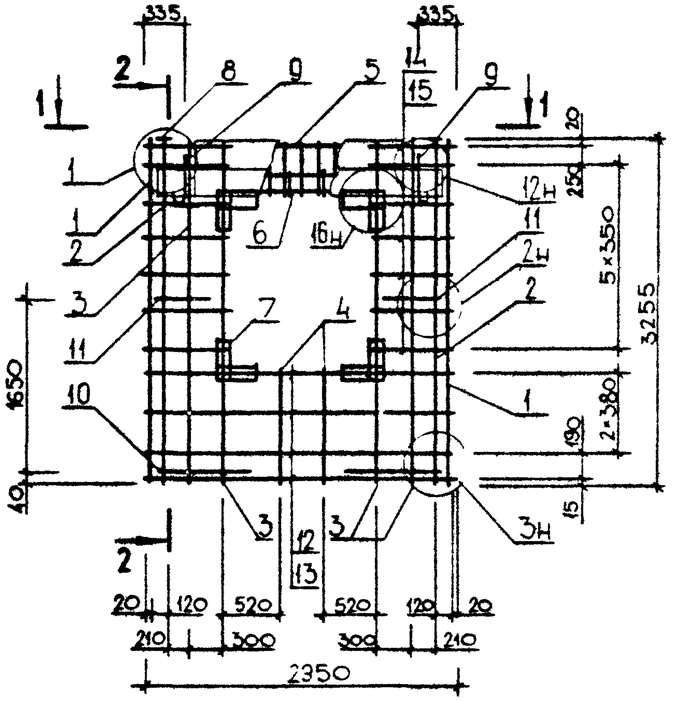

2-2

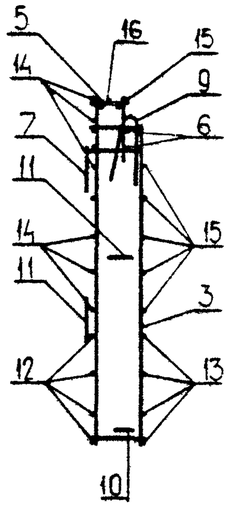

РИС. 2

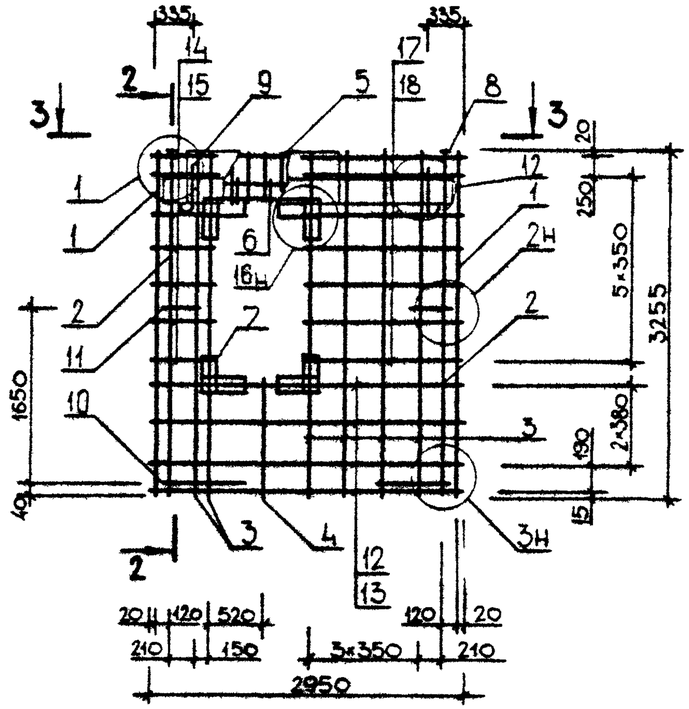

1-1

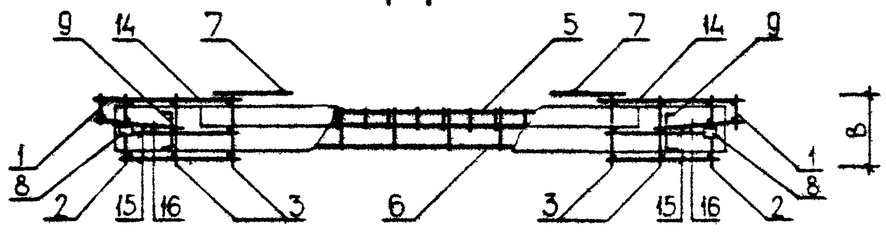

3-3

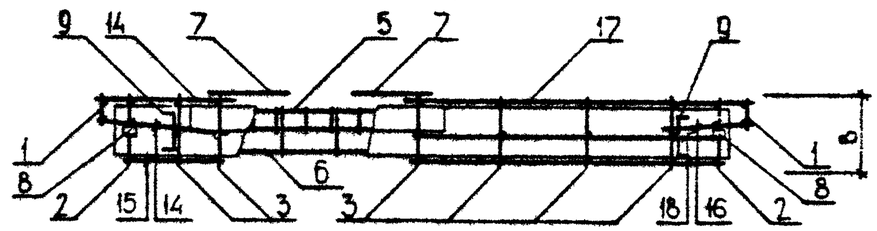

Таблицу исполнений см. на листе 2

			1.090.1-3ПВ.2-2 03СБ
			Каркас пространственный 7КП0 30.33- 9КП0 30.33 Сборочный чертеж
НАЧ ОТД.	Шевченко		
Н.КОНТР.	Федров		
ГЛ СПЕЦ	Ничипоренко		
ПРОВЕРИЛ	Литвиненко		
РАЗРАБ	Скоробогат		

СТАДИЯ	МАССА	МАСШТАБ
Р	см табл	
ЛИСТ 1	ЛИСТОВ 2	

ГОСГРАЖДАНСТРОЙ
КиевЗНИИЭП

20409 19

ФОРМАТ А3

Рис. 3

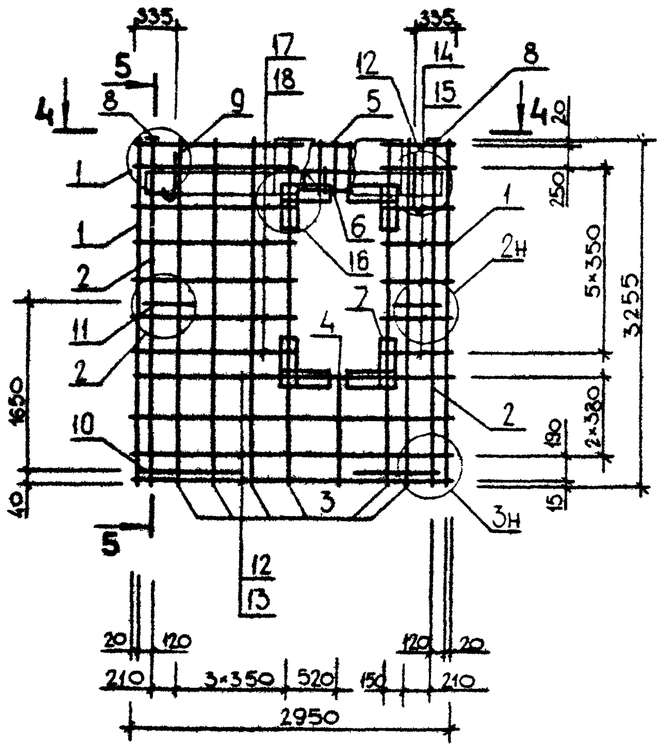

5-5

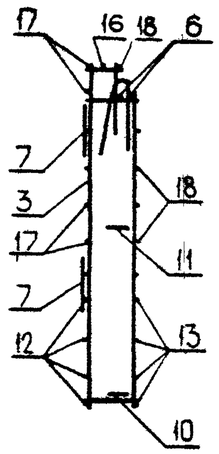

4-4

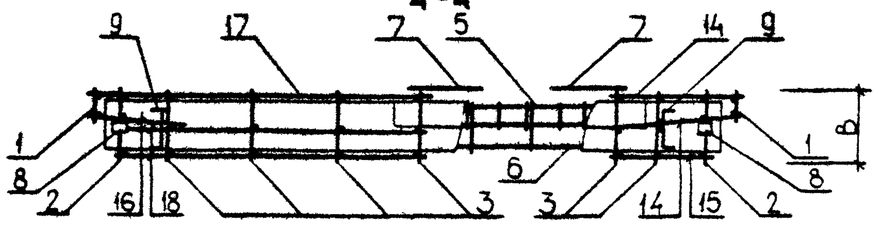

ОБОЗНАЧЕНИЕ	МАРКА	РИС	В, ММ	МАССА, КГ
I.090.I-3ПВ.2-2 03	7КП0 30.33.3,5-2	I	325	59,680
-0I	7КП0 30.33.4,0-2	I	375	60,290
-02	8КП0 30.33.3,5-2	2	325	63,420
-03	8КП0 30.33.4,0-2	2	375	64,050
-04	9КП0 30.33.3,5-2	3	325	63,420
-05	9КП0 30.33.4,0-2	3	375	64,050

ФОРМАТ	ЗОНА	ПОЗ	ОБОЗНАЧЕНИЕ	НАИМЕНОВАНИЕ	КОЛ	ПРИМЕЧАНИЕ
				ДОКУМЕНТАЦИЯ		
А3			1.090.1-3ПВ.2-2 04СБ	СБОРОЧНЫЙ ЧЕРТЕЖ		
А3			1.090.1-3ПВ.2-2 00Д1	УЗЛЫ АРМАТУРНЫЕ		
А4			1.090.1-3ПВ.2-2 00ТО	ТЕХНИЧЕСКОЕ ОПИСАНИЕ		
				СБОРОЧНЫЕ ЕДИНИЦЫ		
А4		7	1.090.1-3ПВ.2-3 29	СЕТКА С45	4	
А4		8	1.090.1-3ПВ.2-3 31	ИЗДЕЛИЕ ЗАКЛАДНОЕ МН1	2	
				ДЕТАЛИ		
А4		9	1.090.1-3ПВ.2-3 33-01	ПЕТЛЯ СТРОПОВОЧНАЯ ПС2	2	
				СТЕРЖЕНЬ ГНУТЫЙ		
А4		10	1.090.1-3ПВ.2-3 34-03	АН4	2	
А4		11	1.090.1-3ПВ.2-3 34	АН1	2	
				ПЕРЕМЕННЫЕ ДАННЫЕ ДЛЯ ИСПОЛНЕНИЙ:		
				1.090.1-3ПВ.2-2 04 1КПО 28.33.3,5-1		
				СБОРОЧНЫЕ ЕДИНИЦЫ		
А4		1	1.090.1-3ПВ.2-3 02-02	КАРКАС ГНУТЫЙ КР7	1	
А4		2	1.090.1-3ПВ.2-3 05-02	КАРКАС ПЛОСКИЙ КР19	2	
А4		3	1.090.1-3ПВ.2-3 03-02	КАРКАС ГНУТЫЙ КР11	1	
А4		4	1.090.1-3ПВ.2-3 12	КАРКАС ПЛОСКИЙ КР39	2	
				СЕТКА		
А4		5	1.090.1-3ПВ.2-3 18	С1	1	
А4		6	1.090.1-3ПВ.2-3 21	С13	1	
				ДЕТАЛИ		
				СТ. ОТД. ГОСТ 6727-80		
ВЧ		12	5.041.2450	Ф5 ВР-I L=2450	3	0.34КГ
ВЧ		13	5.041.2710	Ф5 ВР-I L=2710	3	0.38КГ
ВЧ		14	5.041.120	Ф5 ВР-I L=120	16	0.02КГ
ВЧ		15	5.041.250	Ф5 ВР-I L=250	14	0.03КГ
				1.090.1-3ПВ.2-2 04-01 1КПО 28.33.3,5-2		
				СБОРОЧНЫЕ ЕДИНИЦЫ		

ФОРМАТ	ЗОНА	ПОЗ	ОБОЗНАЧЕНИЕ	НАИМЕНОВАНИЕ	КОЛ	ПРИМЕЧАНИЕ
А4		1	1.090.1-3ПВ.2-3 02-02	КАРКАС ГНУТЫЙ КР7	1	
А4		2	1.090.1-3ПВ.2-3 05-02	КАРКАС ПЛОСКИЙ КР19	2	
А4		3	1.090.1-3ПВ.2-3 03-02	КАРКАС ГНУТЫЙ КР11	1	
А4		4	1.090.1-3ПВ.2-3 12	КАРКАС ПЛОСКИЙ КР39	2	
				СЕТКА		
А4		5	1.090.1-3ПВ.2-3 18-02	С3	1	
А4		6	1.090.1-3ПВ.2-3 22	С17	1	
				ДЕТАЛИ		
				СТ. ОТД. ГОСТ 6727-80		
ВЧ		12	5.041.2450	Ф5 ВР-I L=2450	3	0.34КГ
ВЧ		13	5.041.2710	Ф5 ВР-I L=2710	3	0.38КГ
ВЧ		14	5.041.120	Ф5 ВР-I L=120	16	0.02КГ
ВЧ		15	5.041.250	Ф5 ВР-I L=250	14	0.03КГ
				1.090.1-3ПВ.2-2 04-02 1КПО 28.33.4,0-1		
				СБОРОЧНЫЕ ЕДИНИЦЫ		
А4		1	1.090.1-3ПВ.2-3 02-03	КАРКАС ГНУТЫЙ КР8	1	
А4		2	1.090.1-3ПВ.2-3 05-03	КАРКАС ПЛОСКИЙ КР20	2	
А4		3	1.090.1-3ПВ.2-3 03-03	КАРКАС ГНУТЫЙ КР12	1	
А4		4	1.090.1-3ПВ.2-3 12-01	КАРКАС ПЛОСКИЙ КР40	2	
				СЕТКА		
А4		5	1.090.1-3ПВ.2-3 18-01	С2	1	
А4		6	1.090.1-3ПВ.2-3 21-01	С14	1	
				ДЕТАЛИ		
				СТ. ОТД. ГОСТ 6727-80		
ВЧ		12	5.041.2360	Ф5 ВР-I L=2360	3	0.33КГ
ВЧ		13	5.041.2710	Ф5 ВР-I L=2710	3	0.38КГ
ВЧ		14	5.041.75	Ф5 ВР-I L=75	16	.010КГ
ВЧ		15	5.041.250	Ф5 ВР-I L=250	14	0.03КГ
				1.090.1-3ПВ.2-2 04-03 1КПО 28.33.4,0-2		
				СБОРОЧНЫЕ ЕДИНИЦЫ		
А4		1	1.090.1-3ПВ.2-3 02-03	КАРКАС ГНУТЫЙ КР8	1	
А4		2	1.090.1-3ПВ.2-3 05-03	КАРКАС ПЛОСКИЙ КР20	2	
А4		3	1.090.1-3ПВ.2-3 03-03	КАРКАС ГНУТЫЙ КР12	1	
А4		4	1.090.1-3ПВ.2-3 12-01	КАРКАС ПЛОСКИЙ КР40	2	
				СЕТКА		
А4		5	1.090.1-3ПВ.2-3 18-03	С4	1	
А4		6	1.090.1-3ПВ.2-3 22-01	С18	1	
				ДЕТАЛИ		

Гребнева

ОПЕРАТОР 1ЛП КОРТ

ЭПВЦ Киев ЗНИИЭП

ВЗАМ.ИНВ.№

ПОДПИСЬ И ДАТА

ИНВ.№ ПОДЛ.

НАЧ.ОТД.	Шевченко		
Н.КОНТР.	Ребров		
Гл.СПЕЦ.	Ничипоренко		
ПРОВЕРИЛ	Скоробогат		
РАЗРАБ.	Лимчук		

1.090.1-3ПВ.2-2 04

Каркас пространственный 1КПО 28.33, 2КПО 28.33

СТАДИЯ	ЛИСТ	ЛИСТОВ
Р	1	4

"ОСГРАЖДАНСТРОЙ" КиевЗНИИЭП

1.090.1-3ПВ.2-2 04

ЛИСТ 2

ФОРМАТ А4

20909 21 ФОРМАТ А4

ФОРМАТ	ЗОНА	ПОЗ.	ОБОЗНАЧЕНИЕ	НАИМЕНОВАНИЕ	КОЛ	ПРИМЕЧАНИЕ
				СТ. ОТД. ГОСТ 6727-80		
ВЧ	12		5.041.2360	Ф5 ВР-I L=2360	3	0.33КГ
ВЧ	13		5.041.2710	Ф5 ВР-I L=2710	3	0.38КГ
ВЧ	14		5.041.75	Ф5 ВР-I L=75	16	.010КГ
ВЧ	15		5.041.250	Ф5 ВР-I L=250	14	0.03КГ
				1.090.1-3ПВ.2-2 04-04 2КПО 28.33.3,5-1		
				СБОРОЧНЫЕ ЕДИНИЦЫ		
А4	1		1.090.1-3ПВ.2-3 02-02	КАРКАС ГНУТЫЙ КР7	1	
А4	2		1.090.1-3ПВ.2-3 05-02	КАРКАС ПЛОСКИЙ КР19	2	
А4	3		1.090.1-3ПВ.2-3 03-02	КАРКАС ГНУТЫЙ КР11	1	
А4	4		1.090.1-3ПВ.2-3 12-02	КАРКАС ПЛОСКИЙ КР41	2	
				СЕТКА		
А4	5		1.090.1-3ПВ.2-3 18	С1	1	
А4	6		1.090.1-3ПВ.2-3 21	С13	1	
				ДЕТАЛИ		
				СТ. ОТД. ГОСТ 6727-80		
ВЧ	12		5.041.2450	Ф5 ВР-I L=2450	4	0.34КГ
ВЧ	13		5.041.2710	Ф5 ВР-I L=2710	4	0.38КГ
ВЧ	14		5.041.120	Ф5 ВР-I L=120	14	0.02КГ
ВЧ	15		5.041.250	Ф5 ВР-I L=250	12	0.03КГ
				1.090.1-3ПВ.2-2 04-05 2КПО 28.33.3,5-2		
				СБОРОЧНЫЕ ЕДИНИЦЫ		
А4	1		1.090.1-3ПВ.2-3 02-02	КАРКАС ГНУТЫЙ КР7	1	
А4	2		1.090.1-3ПВ.2-3 05-02	КАРКАС ПЛОСКИЙ КР19	2	
А4	3		1.090.1-3ПВ.2-3 03-02	КАРКАС ГНУТЫЙ КР11	1	
А4	4		1.090.1-3ПВ.2-3 12-02	КАРКАС ПЛОСКИЙ КР41	2	
				СЕТКА		
А4	5		1.090.1-3ПВ.2-3 18-02	С3	1	
А4	6		1.090.1-3ПВ.2-3 22	С17	1	
				ДЕТАЛИ		
				СТ. ОТД. ГОСТ 6727-80		
ВЧ	12		5.041.2450	Ф5 ВР-I L=2450	4	0.34КГ
ВЧ	13		5.041.2710	Ф5 ВР-I L=2710	4	0.38КГ
ВЧ	14		5.041.120	Ф5 ВР-I L=120	14	0.02КГ
ВЧ	15		5.041.250	Ф5 ВР-I L=250	12	0.03КГ
				1.090.1-3ПВ.2-2 04-06 2КПО 28.33.4,0-1		
				СБОРОЧНЫЕ ЕДИНИЦЫ		

ФОРМАТ А4

ЭПВЦ Киев ЗНИИЭП
ОПЕРАТОР ТПП КОРТ
Грефнево

ФОРМАТ	ЗОНА	ПОЗ	ОБОЗНАЧЕНИЕ	НАИМЕНОВАНИЕ	КОЛ	ПРИМЕЧАНИЕ
А4		1	1.090.1-3ПВ.2-3 02-03	КАРКАС ГНУТЫЙ КР8	1	
А4		2	1.090.1-3ПВ.2-3 05-03	КАРКАС ПЛОСКИЙ КР20	2	
А4		3	1.090.1-3ПВ.2-3 03-03	КАРКАС ГНУТЫЙ КР12	1	
А4		4	1.090.1-3ПВ.2-3 12-03	КАРКАС ПЛОСКИЙ КР42	2	
				СЕТКА		
А4		5	1.090.1-3ПВ.2-3 18-01	С2	1	
А4		6	1.090.1-3ПВ.2-3 21-01	С14	1	
				ДЕТАЛИ		
				СТ. ОТД. ГОСТ 6727-80		
ВЧ	12		5.041.2360	Ф5 ВР-I L=2360	4	0.33КГ
ВЧ	13		5.041.2710	Ф5 ВР-I L=2710	4	0.38КГ
ВЧ	14		5.041.75	Ф5 ВР-I L=75	14	.010КГ
ВЧ	15		5.041.250	Ф5 ВР-I L=250	12	0.03КГ
				1.090.1-3ПВ.2-2 04-07 2КПО 28.33.4,0-2		
				СБОРОЧНЫЕ ЕДИНИЦЫ		
А4		1	1.090.1-3ПВ.2-3 02-03	КАРКАС ГНУТЫЙ КР8	1	
А4		2	1.090.1-3ПВ.2-3 05-03	КАРКАС ПЛОСКИЙ КР20	2	
А4		3	1.090.1-3ПВ.2-3 03-03	КАРКАС ГНУТЫЙ КР12	1	
А4		4	1.090.1-3ПВ.2-3 12-03	КАРКАС ПЛОСКИЙ КР42	2	
				СЕТКА		
А4		5	1.090.1-3ПВ.2-3 18-03	С4	1	
А4		6	1.090.1-3ПВ.2-3 22-01	С18	1	
				ДЕТАЛИ		
				СТ. ОТД. ГОСТ 6727-80		
ВЧ	12		5.041.2360	Ф5 ВР-I L=2360	4	0.33КГ
ВЧ	13		5.041.2710	Ф5 ВР-I L=2710	4	0.38КГ
ВЧ	14		5.041.75	Ф5 ВР-I L=75	14	.010КГ
ВЧ	15		5.041.250	Ф5 ВР-I L=250	12	0.03КГ

ВЗАМ ИНВ №
ПОДПИСЬ И ДАТА
ИНВ № ПОДЛ

ФОРМАТ А4

Инв.№ подл. | Подп. и дата | Взам.инв.№

РИС.1

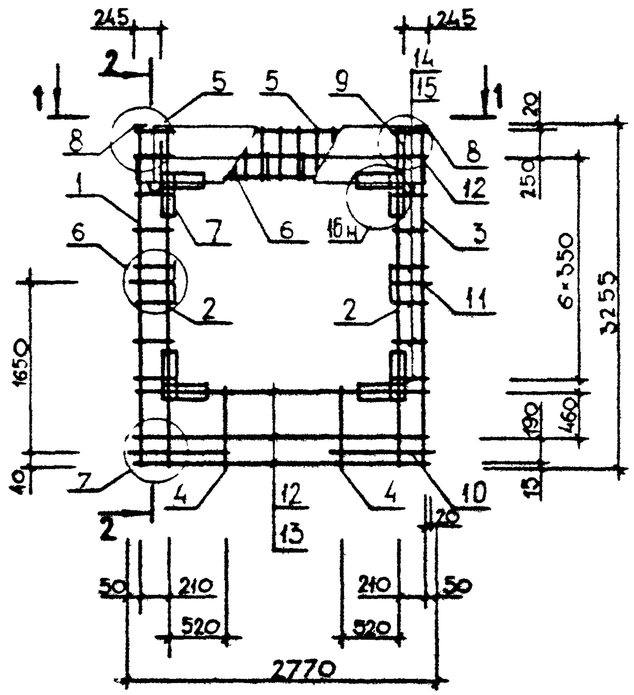

2-2

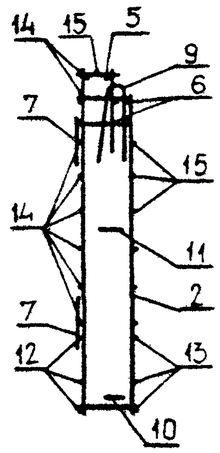

РИС.2

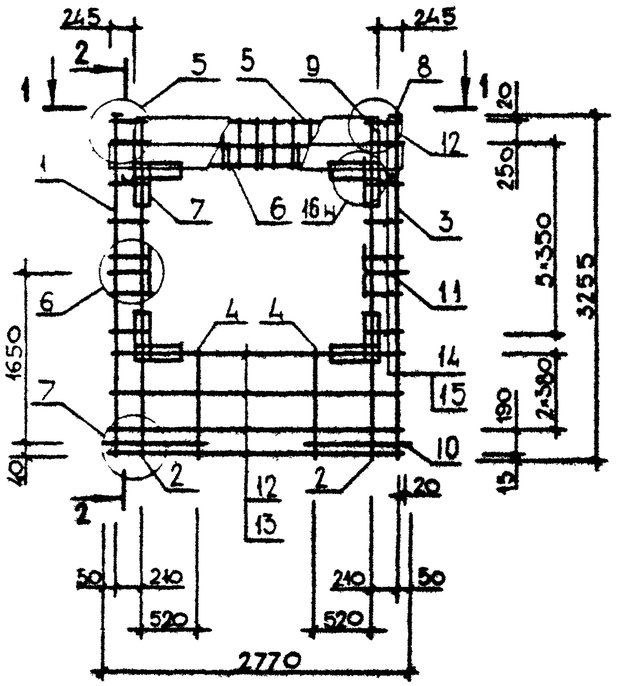

1-1

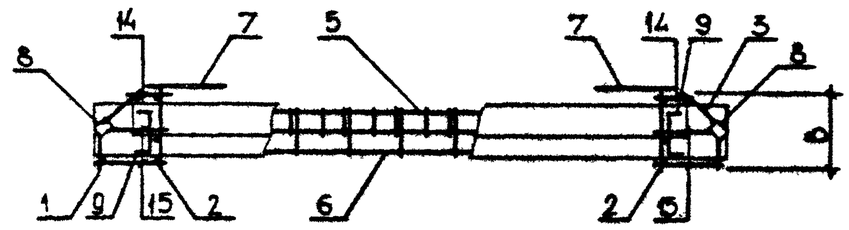

ОБОЗНАЧЕНИЕ	МАРКА	РИС	В,ММ	МАССА,КГ
I.090.I-3ПВ.2-2 04	IКП0 28.33.3,5-I	I	325	46,550
-0I	IКП0 28.33.3,5-2	I	325	49,930
-02	IКП0 28.33.4,0-I	I	375	46,890
-03	IКП0 28.33.4,0-2	I	375	50,270
-04	2КП0 28.33.3,5-I	2	325	47,490
-05	2КП0 28.33.3,5-2	2	325	50,870
-06	2КП0 28.33.4,0-I	2	375	47,830
-07	2КП0 28.33.4,0-2	2	375	5I,220

НАЧОТД	Шевченко	
Н.КОНТР.	Ребров	
ГЛ.СПЕЦ.	Ниилоренко	
ПРОВЕРИЛ	Литвиненко	
РАЗРАБ	Скарбогат	

1.090.1-3ПВ.2-2 04СБ

Каркас пространственный
IКП0 28.33, 2КП0 28.33
Сборочный чертеж

СТАДИЯ	МАССА	МАСШТАБ
Р	СМ ТАБЛ	
ЛИСТ	ЛИСТОВ 1	

ГОСГРАЖДАНСТРОЙ
КиевЗНИИЭП

20409 23

ФОРМАТ А3

ФОРМАТ	ЗОНА	ПОЗ	ОБОЗНАЧЕНИЕ	НАИМЕНОВАНИЕ	КОЛ	ПРИМЕЧАНИЕ
				ДОКУМЕНТАЦИЯ		
А3			1.090.1-3ПВ.2-2 05СБ	СБОРОЧНЫЙ ЧЕРТЕЖ		
А3			1.090.1-3ПВ.2-2 00Д1	УЗЛЫ АРМАТУРНЫЕ		
А4			1.090.1-3ПВ.2-2 00ТО	ТЕХНИЧЕСКОЕ ОПИСАНИЕ		
				СБОРОЧНЫЕ ЕДИНИЦЫ		
А4		8	1.090.1-3ПВ.2-3 29	СЕТКА С45	4	
				ИЗДЕЛИЕ ЗАКЛАДНОЕ		
А4		9	1.090.1-3ПВ.2-3 31	МН1	1	
А4		10	1.090.1-3ПВ.2-3 31-02	МН3	1	
				ДЕТАЛИ		
				СТЕРЖЕНЬ ГНУТЫЙ		
А4		12	1.090.1-3ПВ.2-3 34-03	АН4	2	
А4		13	1.090.1-3ПВ.2-3 34	АН1	2	
			ПЕРЕМЕННЫЕ ДАННЫЕ	ДЛЯ ИСПОЛНЕНИЙ:		
				1.090.1-3ПВ.2-2 05 1КПО 29.33.3,5-1		
				СБОРОЧНЫЕ ЕДИНИЦЫ		
				КАРКАС ПЛОСКИЙ		
А4		1	1.090.1-3ПВ.2-3 09	КР29	1	
А4		2	1.090.1-3ПВ.2-3 01-02	КР3	1	
А4		3	1.090.1-3ПВ.2-3 05-02	КР19	2	
А4		4	1.090.1-3ПВ.2-3 03-02	КАРКАС ГНУТЫЙ КР11	1	
А4		5	1.090.1-3ПВ.2-3 12	КАРКАС ПЛОСКИЙ КР39	2	
				СЕТКА		
А4		6	1.090.1-3ПВ.2-3 18	С1	1	
А4		7	1.090.1-3ПВ.2-3 21	С13	1	
				ДЕТАЛИ		
А4		11	1.090.1-3ПВ.2-3 33-01	ПЕТЛЯ СТРОПОВОЧНАЯ ПС2 СТ. ОТД. ГОСТ 6727-80	2	
ВЧ		14	5.041.2710	Ф5 ВР-I L=2710	3	0.38КГ
ВЧ		15	5.041.2710	Ф5 ВР-I L=2710	3	0.38КГ
ВЧ		16	5.041.370	Ф5 ВР-I L=370	19	0.05КГ
ВЧ		17	5.041.250	Ф5 ВР-I L=250	13	0.03КГ
ВЧ		18	5.041.120	Ф5 ВР-I L=120	8	0.02КГ

1.090.1-3ПВ.2-2 05

НАЧ ОТД.	Шевченко		Каркас пространственный 1КПО 29.33 – 4КПО 29.33	СТАДИЯ	ЛИСТ	ЛИСТОВ
Н.КОНТР	Ребров			Р	1	9
ГЛ СПЕЦ.	Ничипоренко			ГОСГРАЖДАНСТРОЙ КиевЗНИИЭП		
ПРОВЕРИЛ	Скоробогат					
РАЗРАБ	Линчук					

ФОРМАТ А4

ЭПВЦ Киев ЗНИИЭП

ОПЕРАТОР ТЛП КОРТ

Гребнева

ВЗАМ ИНВ №

ПОДПИСЬ И ДАТА

ИНВ N ПОДЛ

ФОРМАТ	ЗОНА	ПОЗ	ОБОЗНАЧЕНИЕ	НАИМЕНОВАНИЕ	КОЛ	ПРИМЕЧАНИЕ
				1.090.1-3ПВ.2-2 05-01 1КПО 29.33.3,5-2		
				СБОРОЧНЫЕ ЕДИНИЦЫ		
				КАРКАС ПЛОСКИЙ		
А4		1	1.090.1-3ПВ.2-3 09	КР29	1	
А4		2	1.090.1-3ПВ.2-3 01-02	КР3	1	
А4		3	1.090.1-3ПВ.2-3 05-02	КР19	2	
А4		4	1.090.1-3ПВ.2-3 03-02	КАРКАС ГНУТЫЙ КР11	1	
А4		5	1.090.1-3ПВ.2-3 12	КАРКАС ПЛОСКИЙ КР39	2	
				СЕТКА		
А4		6	1.090.1-3ПВ.2-3 18-02	С3	1	
А4		7	1.090.1-3ПВ.2-3 22	С17	1	
				ДЕТАЛИ		
А4		11	1.090.1-3ПВ.2-3 33-01	ПЕТЛЯ СТРОПОВОЧНАЯ ПС2 СТ. ОТД. ГОСТ 6727-80	2	
ВЧ		14	5.041.2710	Ф5 ВР-I L=2710	3	0.38КГ
ВЧ		15	5.041.2710	Ф5 ВР-I L=2710	3	0.38КГ
ВЧ		16	5.041.370	Ф5 ВР-I L=370	19	0.05КГ
ВЧ		17	5.041.250	Ф5 ВР-I L=250	13	0.03КГ
ВЧ		18	5.041.120	Ф5 ВР-I L=120	8	0.02КГ
				1.090.1-3ПВ.2-2 05-02 1КПО 29.33.4,0-1		
				СБОРОЧНЫЕ ЕДИНИЦЫ		
				КАРКАС ПЛОСКИЙ		
А4		1	1.090.1-3ПВ.2-3 09-01	КР30	1	
А4		2	1.090.1-3ПВ.2-3 01-03	КР4	1	
А4		3	1.090.1-3ПВ.2-3 05-03	КР20	2	
А4		4	1.090.1-3ПВ.2-3 03-03	КАРКАС ГНУТЫЙ КР12	1	
А4		5	11111.090.1-3ПВ.2-3 12-01	КАРКАС ПЛОСКИЙ КР40	2	
				СЕТКА		
А4		6	1.090.1-3ПВ.2-3 18-01	С2	1	
А4		7	1.090.1-3ПВ.2-3 21-01	С14	1	
				ДЕТАЛИ		
А4		11	1.090.1-3ПВ.2-3 33-02	ПЕТЛЯ СТРОПОВОЧНАЯ ПС3 СТ. ОТД. ГОСТ 6727-80	2	
ВЧ		14	5.041.2655	Ф5 ВР-I L=2655	3	0.37КГ
ВЧ		15	5.041.2710	Ф5 ВР-I L=2710	3	0.38КГ
ВЧ		16	5.041.370	Ф5 ВР-I L=370	19	0.05КГ
ВЧ		17	5.041.250	Ф5 ВР-I L=250	13	0.03КГ
ВЧ		18	5.041.75	Ф5 ВР-I L=75	8	.010КГ
				1.090.1-3ПВ.2-2 05-03 1КПО 29.33.4,0-2		

1.090.1-3ПВ.2-2 05

ЛИСТ 2

20409 24

ФОРМАТ А4

ФОРМАТ	ЗОНА	ПОЗ	ОБОЗНАЧЕНИЕ	НАИМЕНОВАНИЕ	КОЛ	ПРИМЕЧАНИЕ
				СБОРОЧНЫЕ ЕДИНИЦЫ		
				КАРКАС ПЛОСКИЙ		
А4		1	1.090.1-3ПВ.2-3 09-01	КР30	1	
А4		2	1.090.1-3ПВ.2-3 01-03	КР4	1	
А4		3	1.090.1-3ПВ.2-3 05-03	КР20	2	
А4		4	1.090.1-3ПВ.2-3 03-03	КАРКАС ГНУТЫЙ КР12	1	
А4		5	1.090.1-3ПВ.2-3 12-01	КАРКАС ПЛОСКИЙ КР40	2	
				СЕТКА		
А4		6	1.090.1-3ПВ.2-3 18-03	С4	1	
А4		7	1.090.1-3ПВ.2-3 22-01	С18	1	
				ДЕТАЛИ		
А4		11	1.090.1-3ПВ.2-3 33-02	ПЕТЛЯ СТРОПОВОЧНАЯ ПС3 СТ. ОТД. ГОСТ 6727-80	2	
БЧ		14	5.041.2655	Ф5 ВР-I L=2655	3	0.37КГ
БЧ		15	5.041.2710	Ф5 ВР-I L=2710	3	0.38КГ
БЧ		16	5.041.370	Ф5 ВР-I L=370	19	0.05КГ
БЧ		17	5.041.250	Ф5 ВР-I L=250	13	0.03КГ
БЧ		18	5.041.75	Ф5 ВР-I L=75	8	.010КГ
				1.090.1-3ПВ.2-2 05-04 2КПО 29.33.3,5-1		
				СБОРОЧНЫЕ ЕДИНИЦЫ		
				КАРКАС ПЛОСКИЙ		
А4		1	1.090.1-3ПВ.2-3 09	КР29	1	
А4		2	1.090.1-3ПВ.2-3 01-02	КР3	1	
А4		3	1.090.1-3ПВ.2-3 05-02	КР19	2	
А4		4	1.090.1-3ПВ.2-3 02-02	КАРКАС ГНУТЫЙ КР7	1	
А4		5	1.090.1-3ПВ.2-3 12	КАРКАС ПЛОСКИЙ КР39	2	
				СЕТКА		
А4		6	1.090.1-3ПВ.2-3 18	С1	1	
А4		7	1.090.1-3ПВ.2-3 21	С13	1	
				ДЕТАЛИ		
А4		11	1.090.1-3ПВ.2-3 33-01	ПЕТЛЯ СТРОПОВОЧНАЯ ПС2 СТ. ОТД. ГОСТ 6727-80	2	
БЧ		14	5.041.2710	Ф5 ВР-I L=2710	3	0.38КГ
БЧ		15	5.041.2710	Ф5 ВР-I L=2710	3	0.38КГ
БЧ		16	5.041.370	Ф5 ВР-I L=370	19	0.05КГ
БЧ		17	5.041.250	Ф5 ВР-I L=250	13	0.03КГ
БЧ		18	5.041.120	Ф5 ВР-I L=120	8	0.02КГ
				1.090.1-3ПВ.2-2 05-05 2КПО 29.33.3,5-2		
				СБОРОЧНЫЕ ЕДИНИЦЫ		

ЭПВЦ Клев ЗНИИЭП
ОПЕРАТОР ТЛП КОРТ
Гребнева

ФОРМАТ	ЗОНА	ПОЗ.	ОБОЗНАЧЕНИЕ	НАИМЕНОВАНИЕ	КОЛ	ПРИМЕЧАНИЕ
				КАРКАС ПЛОСКИЙ		
А4		1	1.090.1-3ПВ.2-3 09	КР29	1	
А4		2	1.090.1-3ПВ.2-3 01-02	КР3	1	
А4		3	1.090.1-3ПВ.2-3 05-02	КР19	2	
А4		4	1.090.1-3ПВ.2-3 02-02	КАРКАС ГНУТЫЙ КР7	1	
А4		5	1.090.1-3ПВ.2-3 12	КАРКАС ПЛОСКИЙ КР39	2	
				СЕТКА		
А4		6	1.090.1-3ПВ.2-3 18-02	С3	1	
А4		7	1.090.1-3ПВ.2-3 22	С17	1	
				ДЕТАЛИ		
А4		11	1.090.1-3ПВ.2-3 33-01	ПЕТЛЯ СТРОПОВОЧНАЯ ПС2 СТ. ОТД. ГОСТ 6727-80	2	
БЧ		14	5.041.2710	Ф5 ВР-I L=2710	3	0.38КГ
БЧ		15	5.041.2710	Ф5 ВР-I L=2710	3	0.38КГ
БЧ		16	5.041.370	Ф5 ВР-I L=370	19	0.05КГ
БЧ		17	5.041.250	Ф5 ВР-I L=250	13	0.03КГ
БЧ		18	5.041.120	Ф5 ВР-I L=120	8	0.02КГ
				1.090.1-3ПВ.2-2 05-06 2КПО 29.33.4,0-1		
				СБОРОЧНЫЕ ЕДИНИЦЫ		
				КАРКАС ПЛОСКИЙ		
А4		1	1.090.1-3ПВ.2-3 09-01	КР30	1	
А4		2	1.090.1-3ПВ.2-3 01-03	КР4	1	
А4		3	1.090.1-3ПВ.2-3 05-03	КР20	2	
А4		4	1.090.1-3ПВ.2-3 02-03	КАРКАС ГНУТЫЙ КР8	1	
А4		5	1.090.1-3ПВ.2-3 12-01	КАРКАС ПЛОСКИЙ КР40	2	
				СЕТКА		
А4		6	1.090.1-3ПВ.2-3 18-01	С2	1	
А4		7	1.090.1-3ПВ.2-3 21-01	С14	1	
				ДЕТАЛИ		
А4		11	1.090.1-3ПВ.2-3 33-02	ПЕТЛЯ СТРОПОВОЧНАЯ ПС3 СТ. ОТД. ГОСТ 6727-80	2	
БЧ		14	5.041.2655	Ф5 ВР-I L=2655	3	0.37КГ
БЧ		15	5.041.2710	Ф5 ВР-I L=2710	3	0.38КГ
БЧ		16	5.041.370	Ф5 ВР-I L=370	19	0.05КГ
БЧ		17	5.041.250	Ф5 ВР-I L=250	13	0.03КГ
БЧ		18	5.041.75	Ф5 ВР-I L=75	8	.010КГ
				1.090.1-3ПВ.2-2 05-07 2КПС 29.33.4,0-2		
				СБОРОЧНЫЕ ЕДИНИЦЫ		
				КАРКАС ПЛОСКИЙ		
А4		1	1.090.1-3ПВ.2-3 09-01	КР30	1	
А4		2	1.090.1-3ПВ.2-3 01-03	КР4	1	

ВЗАМ. ИНВ. № | ПОДПИСЬ И ДАТА | ИНВ. № ПОДЛ.

ФОРМАТ	ЗОНА	ПОЗ	ОБОЗНАЧЕНИЕ	НАИМЕНОВАНИЕ	КОЛ	ПРИМЕЧАНИЕ
А4		3	1.090.1-3ПВ.2-3 05-03	КР20	2	
А4		4	1.090.1-3ПВ.2-3 02-03	КАРКАС ГНУТЫЙ КР8	1	
А4		5	1.090.1-3ПВ.2-3 12-01	КАРКАС ПЛОСКИЙ КР40	2	
				СЕТКА		
А4		6	1.090.1-3ПВ.2-3 18-03	С4	1	
А4		7	1.090.1-3ПВ.2-3 22-01	С18	1	
				ДЕТАЛИ		
А4		11	1.090.1-3ПВ.2-3 33-02	ПЕТЛЯ СТРОПОВОЧНАЯ ПС3 СТ. ОТД. ГОСТ 6727-80	2	
ВЧ		14	5.041.2655	Ф5 ВР-I L=2655	3	0.37КГ
ВЧ		15	5.041.2710	Ф5 ВР-I L=2710	3	0.38КГ
ВЧ		16	5.041.370	Ф5 ВР-I L=370	19	0.05КГ
ВЧ		17	5.041.250	Ф5 ВР-I L=250	13	0.03КГ
ВЧ		18	5.041.75	Ф5 ВР-I L=75	8	.010КГ
				1.090.1-3ПВ.2-2 05-08 3КПО 29.33.3,5-1		
				СБОРОЧНЫЕ ЕДИНИЦЫ		
				КАРКАС ПЛОСКИЙ		
А4		1	1.090.1-3ПВ.2-3 09	КР29	1	
А4		2	1.090.1-3ПВ.2-3 01-02	КР3	1	
А4		3	1.090.1-3ПВ.2-3 05-02	КР19	2	
А4		4	1.090.1-3ПВ.2-3 03-02	КАРКАС ГНУТЫЙ КР11	1	
А4		5	1.090.1-3ПВ.2-3 12-02	КАРКАС ПЛОСКИЙ КР41	2	
				СЕТКА		
А4		6	1.090.1-3ПВ.2-3 18	С1	1	
А4		7	1.090.1-3ПВ.2-3 21	С13	1	
				ДЕТАЛИ		
А4		11	1.090.1-3ПВ.2-3 33-01	ПЕТЛЯ СТРОПОВОЧНАЯ ПС2 СТ. ОТД. ГОСТ 6727-80	2	
ВЧ		14	5.041.2710	Ф5 ВР-I L=2710	4	0.38КГ
ВЧ		15	5.041.2710	Ф5 ВР-I L=2710	4	0.38КГ
ВЧ		16	5.041.370	Ф5 ВР-I L=370	18	0.05КГ
ВЧ		17	5.041.250	Ф5 ВР-I L=250	11	0.03КГ
ВЧ		18	5.041.120	Ф5 ВР-I L=120	7	0.02КГ
				1.090.1-3ПВ.2-2 05-09 3КПО 29.33.3,5-2		
				СБОРОЧНЫЕ ЕДИНИЦЫ		
				КАРКАС ПЛОСКИЙ		
А4		1	1.090.1-3ПВ.2-3 09	КР29	1	
А4		2	1.090.1-3ПВ.2-3 01-02	КР3	1	
А4		3	1.090.1-3ПВ.2-3 05-02	КР19	2	
А4		4	1.090.1-3ПВ.2-3 03-02	КАРКАС ГНУТЫЙ КР11	1	
А4		5	1.090.1-3ПВ.2-3 12-02	КАРКАС ПЛОСКИЙ КР41	2	

1.090.1-3ПВ.2-2 05

ЛИСТ 5

ФОРМАТ А4

Гребнева

ОПЕРАТОР ТЛП КОРТ

ЭПВЦ Киев ЗНИИЭП

ФОРМАТ	ЗОНА	ПОЗ.	ОБОЗНАЧЕНИЕ	НАИМЕНОВАНИЕ	КОЛ	ПРИМЕЧАНИЕ
				СЕТКА		
А4		6	1.090.1-3ПВ.2-3 18-02	С3	1	
А4		7	1.090.1-3ПВ.2-3 22	С17	1	
				ДЕТАЛИ		
А4		11	1.090.1-3ПВ.2-3 33-01	ПЕТЛЯ СТРОПОВОЧНАЯ ПС2 СТ. ОТД. ГОСТ 6727-80	2	
ВЧ		14	5.041.2710	Ф5 ВР-I L=2710	4	0.38КГ
ВЧ		15	5.041.2710	Ф5 ВР-I L=2710	4	0.38КГ
ВЧ		16	5.041.370	Ф5 ВР-I L=370	18	0.05КГ
ВЧ		17	5.041.250	Ф5 ВР-I L=250	11	0.03КГ
ВЧ		18	5.041.120	Ф5 ВР-I L=120	7	0.02КГ
				1.090.1-3ПВ.2-2 05-10 3КПО 29.33.4,0-1		
				СБОРОЧНЫЕ ЕДИНИЦЫ		
				КАРКАС ПЛОСКИЙ		
А4		1	1.090.1-3ПВ.2-3 09-01	КР30	1	
А4		2	1.090.1-3ПВ.2-3 01-03	КР4	1	
А4		3	1.090.1-3ПВ.2-3 05-03	КР20	2	
А4		4	1.090.1-3ПВ.2-3 03-03	КАРКАС ГНУТЫЙ КР12	1	
А4		5	1.090.1-3ПВ.2-3 12-03	КАРКАС ПЛОСКИЙ КР42	2	
				СЕТКА		
А4		6	1.090.1-3ПВ.2-3 18-01	С2	1	
А4		7	1.090.1-3ПВ.2-3 21-01	С14	1	
				ДЕТАЛИ		
А4		11	1.090.1-3ПВ.2-3 33-02	ПЕТЛЯ СТРОПОВОЧНАЯ ПС3 СТ. ОТД. ГОСТ 6727-80	2	
ВЧ		14	5.041.2655	Ф5 ВР-I L=2655	4	0.37КГ
ВЧ		15	5.041.2710	Ф5 ВР-I L=2710	4	0.38КГ
ВЧ		16	5.041.370	Ф5 ВР-I L=370	18	0.05КГ
ВЧ		17	5.041.250	Ф5 ВР-I L=250	11	0.03КГ
ВЧ		18	5.041.75	Ф5 ВР-I L=75	7	.010КГ
				1.090.1-3ПВ.2-2 05-11 3КПО 29.33.4,0-2		
				СБОРОЧНЫЕ ЕДИНИЦЫ		
				КАРКАС ПЛОСКИЙ		
А4		1	1.090.1-3ПВ.2-3 09-01	КР30	1	
А4		2	1.090.1-3ПВ.2-3 01-03	КР4	1	
А4		3	1.090.1-3ПВ.2-3 05-03	КР20	2	
А4		4	1.090.1-3ПВ.2-3 03-03	КАРКАС ГНУТЫЙ КР12	1	
А4		5	1.090.1-3ПВ.2-3 12-03	КАРКАС ПЛОСКИЙ КР42	2	
				СЕТКА		
А4		6	1.090.1-3ПВ.2-3 18-03	С4	1	
А4		7	1.090.1-3ПВ.2-3 22-01	С18	1	

ВЗАМ ИНВ №

ПОДПИСЬ И ДАТА

ИНВ № ПОДЛ

1.090.1-3ПВ.2-2 05

ЛИСТ 6

20409 26

ФОРМАТ А4

ФОРМАТ	ЗОНА	ПОЗ.	ОБОЗНАЧЕНИЕ	НАИМЕНОВАНИЕ	КОЛ	ПРИМЕЧАНИЕ
				ДЕТАЛИ		
А4		11	1.090.1-3ПВ.2-3 33-02	ПЕТЛЯ СТРОПОВОЧНАЯ ПС3 СТ. ОТД. ГОСТ 6727-80	2	
ВЧ		14	5.041.2655	Ф5 ВР-I L=2655	4	0.37КГ
ВЧ		15	5.041.2710	Ф5 ВР-I L=2710	4	0.38КГ
ВЧ		16	5.041.370	Ф5 ВР-I L=370	18	0.05КГ
ВЧ		17	5.041.250	Ф5 ВР-I L=250	11	0.03КГ
ВЧ		18	5.041.120	Ф5 ВР-I L=120	7	0.02КГ
				1.090.1-3ПВ.2-2 05-13 4КПО 29.33.3,5-2		
				СБОРОЧНЫЕ ЕДИНИЦЫ		
А4		1	1.090.1-3ПВ.2-3 09	КАРКАС ПЛОСКИЙ КР29	1	
А4		2	1.090.1-3ПВ.2-3 01-02	КР3	1	
А4		3	1.090.1-3ПВ.2-3 05-02	КР19	2	
А4		4	1.090.1-3ПВ.2-3 02-02	КАРКАС ГНУТЫЙ КР7	1	
А4		5	1.090.1-3ПВ.2-3 12-02	КАРКАС ПЛОСКИЙ КР41	2	
А4		6	1.090.1-3ПВ.2-3 18-02	СЕТКА С3	1	
А4		7	1.090.1-3ПВ.2-3 22	С17	1	
				ДЕТАЛИ		
А4		11	1.090.1-3ПВ.2-3 33-01	ПЕТЛЯ СТРОПОВОЧНАЯ ПС2	2	

1.090.1-3ПВ.2-2 05 — ЛИСТ 7

ФОРМАТ А4

ФОРМАТ	ЗОНА	ПОЗ	ОБОЗНАЧЕНИЕ	НАИМЕНОВАНИЕ	КОЛ	ПРИМЕЧАНИЕ
				СТ. ОТД. ГОСТ 6727-80		
ВЧ		14	5.041.2710	Ф5 ВР-I L=2710	4	0.38КГ
ВЧ		15	5.041.2710	Ф5 ВР-I L=2710	4	0.38КГ
ВЧ		16	5.041.370	Ф5 ВР-I L=370	18	0.05КГ
ВЧ		17	5.041.250	Ф5 ВР-I L=250	11	0.03КГ
ВЧ		18	5.041.120	Ф5 ВР-I L=120	7	0.02КГ
				1.090.1-3ПВ.2-2 05-14 4КПО 29.33.4,0-1		
				СБОРОЧНЫЕ ЕДИНИЦЫ		
А4		1	1.090.1-3ПВ.2-3 09-01	КАРКАС ПЛОСКИЙ КР30	1	
А4		2	1.090.1-3ПВ.2-3 01-03	КР4	1	
А4		3	1.090.1-3ПВ.2-3 05-03	КР20	2	
А4		4	1.090.1-3ПВ.2-3 02-03	КАРКАС ГНУТЫЙ КР8	1	
А4		5	1.090.1-3ПВ.2-3 12-03	КАРКАС ПЛОСКИЙ КР42	2	
А4		6	1.090.1-3ПВ.2-3 18-01	СЕТКА С2	1	
А4		7	1.090.1-3ПВ.2-3 21-01	С14	1	
				ДЕТАЛИ		
А4		11	1.090.1-3ПВ.2-3 33-02	ПЕТЛЯ СТРОПОВОЧНАЯ ПС3 СТ. ОТД. ГОСТ 6727-80	2	
ВЧ		14	5.041.2655	Ф5 ВР-I L=2655	4	0.37КГ
ВЧ		15	5.041.2710	Ф5 ВР-I L=2710	4	0.38КГ
ВЧ		16	5.041.370	Ф5 ВР-I L=370	18	0.05КГ
ВЧ		17	5.041.250	Ф5 ВР-I L=250	11	0.03КГ
ВЧ		18	5.041.75	Ф5 ВР-I L=75	7	.010КГ
				1.090.1-3ПВ.2-2 05-15 4КПО 29.33.4,0-2		
				СБОРОЧНЫЕ ЕДИНИЦЫ		
А4		1	1.090.1-3ПВ.2-3 09-01	КАРКАС ПЛОСКИЙ КР30	1	
А4		2	1.090.1-3ПВ.2-3 01-03	КР4	1	
А4		3	1.090.1-3ПВ.2-3 05-03	КР20	2	
А4		4	1.090.1-3ПВ.2-3 02-03	КАРКАС ГНУТЫЙ КР8	1	
А4		5	1.090.1-3ПВ.2-3 12-03	КАРКАС ПЛОСКИЙ КР42	2	
А4		6	1.090.1-3ПВ.2-3 18-03	СЕТКА С4	1	
А4		7	1.090.1-3ПВ.2-3 22-01	С18	1	
				ДЕТАЛИ		
А4		11	1.090.1-3ПВ.2-3 33-02	ПЕТЛЯ СТРОПОВОЧНАЯ ПС3 СТ. ОТД. ГОСТ 6727-80	2	
ВЧ		14	5.041.2655	Ф5 ВР-I L=2655	4	0.37КГ
ВЧ		15	5.041.2710	Ф5 ВР-I L=2710	4	0.38КГ

1.090.1-3ПВ.2-2 05 — ЛИСТ 8

ФОРМАТ А4

ФОРМАТ	ЗОНА	ПОЗ	ОБОЗНАЧЕНИЕ	НАИМЕНОВАНИЕ	КОЛ	ПРИМЕЧАНИЕ
БЧ	16		5.041.370	Ф5 ВР-I L=370	18	0.05КГ
БЧ	17		5.041.250	Ф5 ВР-I L=250	11	0.03КГ
БЧ	18		5.041.75	Ф5 ВР-I L=75	7	.010КГ

Киев ЗНИИЭП ТЛП КОРТ

ФОРМАТ	ЗОНА	ПОЗ	ОБОЗНАЧЕНИЕ	НАИМЕНОВАНИЕ	КОЛ	ПРИМЕЧАНИЕ

ЭПВЦ Киев ЗНИИЭП
ОПЕРАТОР ТЛП КОРТ

ВЗАМ ИНВ №
ПОДПИСЬ И ДАТА
ИНВ № ПОДЛ

РИС. 1

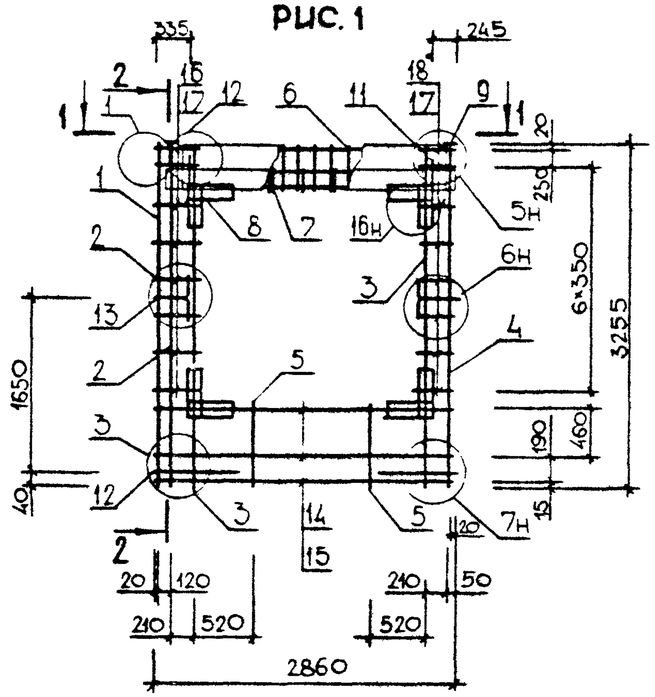

2-2

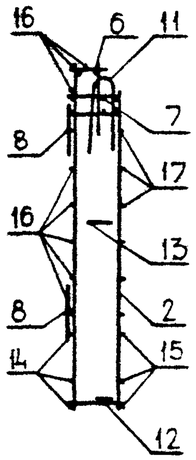

РИС. 2

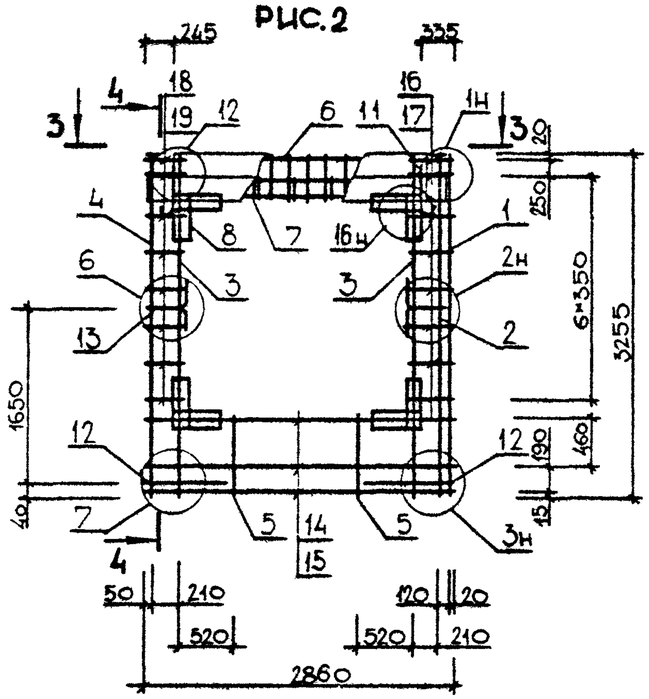

4-4

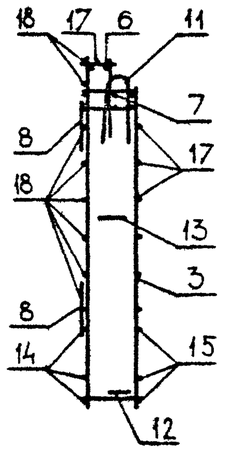

1-1

3-3

ТАБЛИЦУ ИСПОЛНЕНИЙ СМ. НА ЛИСТЕ 3

НАЧ ОТД	Шевченко		
Н КОНТР	Ребров		
ГЛ СПЕЦ	Ничипоренко		
ПРОВЕРИЛ	Литвиненко		
РАЗРАБ	Скороборат		

1.090.1-3ПВ.2-2 05СБ

Каркас пространственный
1КП0 29.33- 4КП0 29.33
Сборочный чертеж

СТАДИЯ	МАССА	МАСШТАБ
Р	см табл	

ЛИСТ 1 ЛИСТОВ 3

ГОСГРАЖДАНСТРОЙ
КиевЗНИИЭП

Инв.№ подл. | Подпись и дата | Взам.инв.№

РИС.3

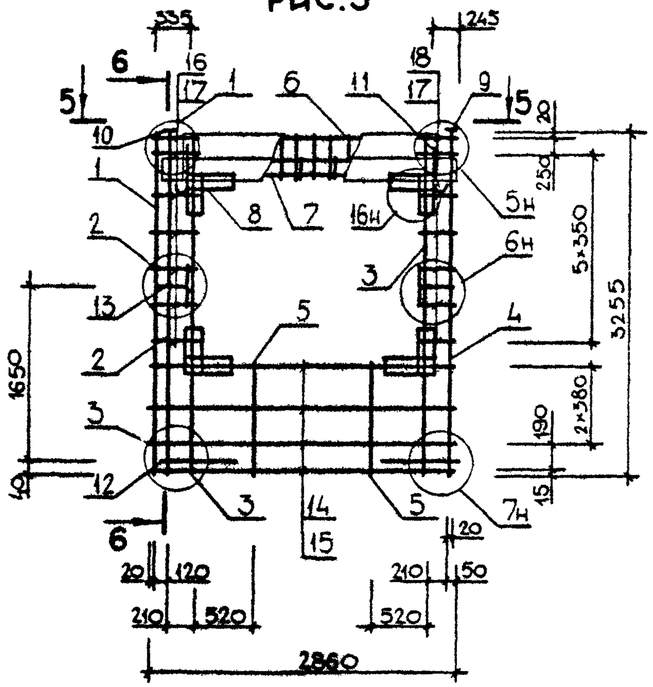

6-6

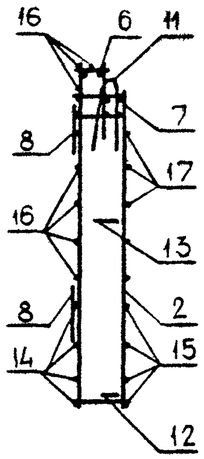

РИС.4

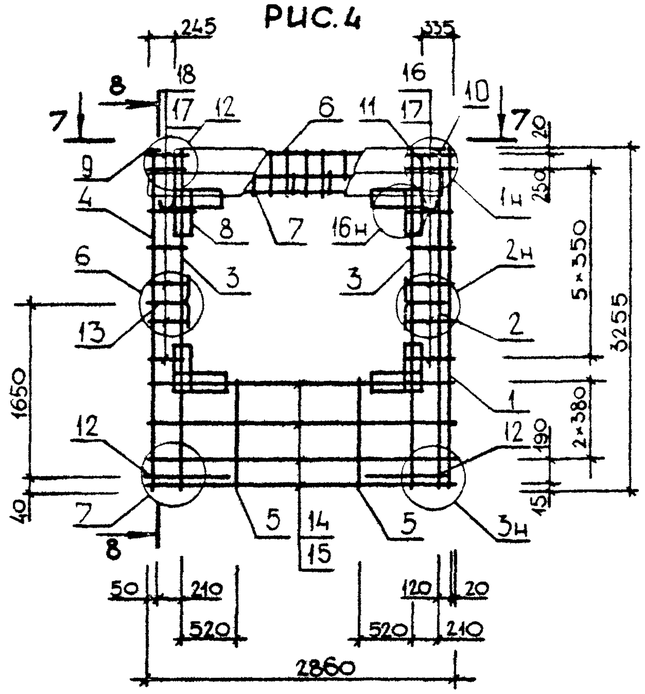

8-8

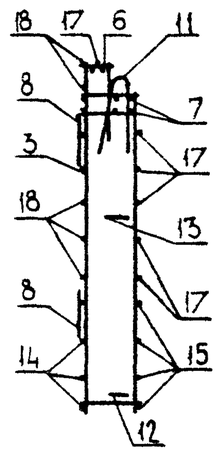

5-5

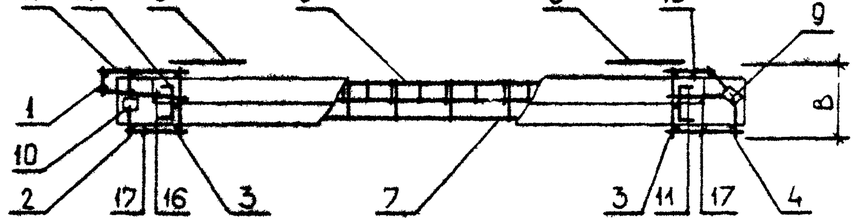

7-7

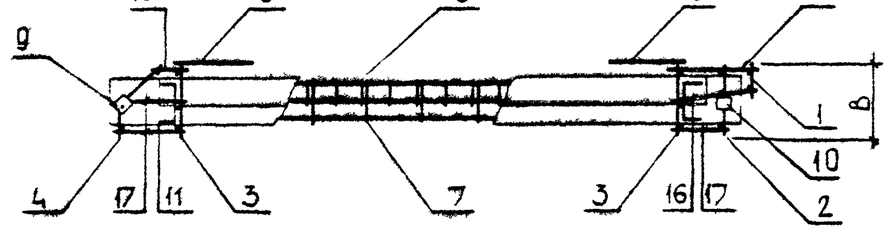

ТАБЛИЦУ ИСПОЛНЕНИЙ СМ. НА ЛИСТЕ 3

ОБОЗНАЧЕНИЕ	МАРКА	РИС	В,ММ	МАССА,КГ
I.090.I-3ПВ.2-2 05	IКП0 29.33.3,5-I	I	325	49,030
-0I	IКП0 29.33.3,5-2	I	325	52,420
-02	IКП0 29.33.4,0-I	I	375	50,870
-03	IКП0 29.33.4,0-2	I	375	54,250
-04	2КП0 29.33.3,5-I	2	325	49,030
-05	2КП0 29.33.3,5-2	2	325	52,420
-06	2КП0 29.33.4,0-I	2	375	50,870
-07	2КП0 29.33.4,0-2	2	375	54,250
-08	3КП0 29.33.3,5-I	3	325	49,970
-09	3КП0 29.33.3,5-2	3	325	53,360
-I0	3КП0 29.33.4,0-I	3	375	5I,8I0
-II	3КП0 29.33.4,0-2	3	375	55,200
-I2	4КП0 29.33.3,5-I	4	325	49,970
-I3	4КП0 29.33.3,5-2	4	325	53,360
-I4	4КП0 29.33.4,0-I	4	375	5I,8I0
-I5	4КП0 29.33.4,0-2	4	375	55,200

ФОРМАТ	ЗОНА	ПОЗ	ОБОЗНАЧЕНИЕ	НАИМЕНОВАНИЕ	КОЛ	ПРИМЕЧАНИЕ
				ДОКУМЕНТАЦИЯ		
А3			1.090.1-3ПВ.2-2 06СВ	СБОРОЧНЫЙ ЧЕРТЕЖ		
А3			1.090.1-3ПВ.2-2 00Д1	УЗЛЫ АРМАТУРНЫЕ		
А4			1.090.1-3ПВ.2-2 00ТО	ТЕХНИЧЕСКОЕ ОПИСАНИЕ		
				СБОРОЧНЫЕ ЕДИНИЦЫ		
А4		9	1.090.1-3ПВ.2-3 29	СЕТКА С45	4	
А4		10	1.090.1-3ПВ.2-3 31-02	ИЗДЕЛИЕ ЗАКЛАДНОЕ МН3	2	
				ДЕТАЛИ		
А4		11	1.090.1-3ПВ.2-3 33-02	ПЕТЛЯ СТРОПОВОЧНАЯ ПС3	2	
				СТЕРЖЕНЬ ГНУТЫЙ		
А4		13	1.090.1-3ПВ.2-3 34-03	АН4	2	
А4		14	1.090.1-3ПВ.2-3 34	АН1	2	
				СТ. ОТД. ГОСТ 6727-80		
ВЧ		15	5.041.2680	Ф5 ВР-I L=2680	4	0.37КГ
ВЧ		16	5.041.2560	Ф5 ВР-I L=2560	4	0.36КГ
ВЧ		17	5.041.520	Ф5 ВР-I L=520	18	0.07КГ
ВЧ		18	5.041.400	Ф5 ВР-I L=400	5	0.06КГ
ВЧ		19	5.041.250	Ф5 ВР-I L=250	13	0.03КГ
			ПЕРЕМЕННЫЕ ДАННЫЕ	ДЛЯ ИСПОЛНЕНИЙ:		
				1.090.1-3ПВ.2-2 06 1КПО 33.33.3,5-1		
				СБОРОЧНЫЕ ЕДИНИЦЫ		
				КАРКАС ПЛОСКИЙ		
А4		1	1.090.1-3ПВ.2-3 09	КР29	1	
А4		2	1.090.1-3ПВ.2-3 01-02	КР3	1	
А4		3	1.090.1-3ПВ.2-3 05-02	КР19	4	
А4		4	1.090.1-3ПВ.2-3 12-02	КР41	2	
				СЕТКА		
А4		5	1.090.1-3ПВ.2-3 19	С5	1	
А4		6	1.090.1-3ПВ.2-3 21-02	С15	1	
А4		7	1.090.1-3ПВ.2-3 28-02	С43	1	
А4		8	1.090.1-3ПВ.2-3 28	С41	1	
				ДЕТАЛИ		
А4		12	1.090.1-3ПВ.2-3 34-01	СТЕРЖЕНЬ ГНУТЫЙ АН2	2	

		1.090.1-3ПВ.2-2 06	
НАЧ ОТД	Шевченко	Каркас пространственный 1КПО 33.33, 2КПО 33.33	СТАДИЯ: Р; ЛИСТ: 1; ЛИСТОВ: 4
Н КОНТР	Ребров		ГОСГРАЖДАНСТРОЙ КиевЗНИИЭП
ГЛ СПЕЦ	Ничипоренко		
ПРОВЕРИЛ	Скоробогат		
РАЗРАБ	Пинчук		

ФОРМАТ А4

ЭПВЦ Киев ЗНИИЭП

ОПЕРАТОР ТЛП КОРТ

Гребнева

ФОРМАТ	ЗОНА	ПОЗ	ОБОЗНАЧЕНИЕ	НАИМЕНОВАНИЕ	КОЛ	ПРИМЕЧАНИЕ
				1.090.1-3ПВ.2-2 06-01 1КПО 33.33.3,5-2		
				СБОРОЧНЫЕ ЕДИНИЦЫ		
				КАРКАС ПЛОСКИЙ		
А4		1	1.090.1-3ПВ.2-3 09	КР29	1	
А4		2	1.090.1-3ПВ.2-3 01-02	КР3	1	
А4		3	1.090.1-3ПВ.2-3 05-02	КР19	4	
А4		4	1.090.1-3ПВ.2-3 12-02	КР41	2	
				СЕТКА		
А4		5	1.090.1-3ПВ.2-3 19-02	С7	1	
А4		6	1.090.1-3ПВ.2-3 22-02	С19	1	
А4		7	1.090.1-3ПВ.2-3 28-02	С43	1	
А4		8	1.090.1-3ПВ.2-3 28	С41	1	
				ДЕТАЛИ		
А4		12	1.090.1-3ПВ.2-3 34-01	СТЕРЖЕНЬ ГНУТЫЙ АН2	2	
				1.090.1-3ПВ.2-2 06-02 1КПО 33.33.4,0-1		
				СБОРОЧНЫЕ ЕДИНИЦЫ		
				КАРКАС ПЛОСКИЙ		
А4		1	1.090.1-3ПВ.2-3 09-01	КР30	1	
А4		2	1.090.1-3ПВ.2-3 01-03	КР4	1	
А4		3	1.090.1-3ПВ.2-3 05-03	КР20	4	
А4		4	1.090.1-3ПВ.2-3 12-03	КР42	2	
				СЕТКА		
А4		5	1.090.1-3ПВ.2-3 19-01	С6	1	
А4		6	1.090.1-3ПВ.2-3 21-03	С16	1	
А4		7	1.090.1-3ПВ.2-3 28-03	С44	1	
А4		8	1.090.1-3ПВ.2-3 28-01	С42	1	
				ДЕТАЛИ		
А4		12	1.090.1-3ПВ.2-3 34-02	СТЕРЖЕНЬ ГНУТЫЙ АН3	2	
				1.090.1-3ПВ.2-2 06-03 1КПО 33.33.4,0-2		
				СБОРОЧНЫЕ ЕДИНИЦЫ		
				КАРКАС ПЛОСКИЙ		
А4		1	1.090.1-3ПВ.2-3 09-01	КР30	1	
А4		2	1.090.1-3ПВ.2-3 01-03	КР4	1	
А4		3	1.090.1-3ПВ.2-3 05-03	КР20	4	
А4		4	1.090.1-3ПВ.2-3 12-03	КР42	2	
				СЕТКА		
А4		5	1.090.1-3ПВ.2-3 19-03	С8	1	
А4		6	1.090.1-3ПВ.2-3 22-03	С20	1	

ВЗАМ ИНВ № | ПОДПИСЬ И ДАТА | ИНВ № ПОДЛ

	1.090.1-3ПВ.2-2 06	ЛИСТ 2

ФОРМАТ А4

ФОРМАТ	ЗОНА	ПОЗ	ОБОЗНАЧЕНИЕ	НАИМЕНОВАНИЕ	КОЛ	ПРИМЕЧАНИЕ
А4		7	1.090.1-3ПВ.2-3 28-03	С44	1	
А4		8	1.090.1-3ПВ.2-3 28-01	С42	1	
				ДЕТАЛИ		
А4		12	1.090.1-3ПВ.2-3 34-02	СТЕРЖЕНЬ ГНУТЫЙ АН3	2	
				1.090.1-3ПВ.2-2 06-04 2КПО 33.33.3,5-1		
				СБОРОЧНЫЕ ЕДИНИЦЫ		
				КАРКАС ПЛОСКИЙ		
А4		1	1.090.1-3ПВ.2-3 09	КР29	1	
А4		2	1.090.1-3ПВ.2-3 01-02	КР3	1	
А4		3	1.090.1-3ПВ.2-3 05-02	КР19	4	
А4		4	1.090.1-3ПВ.2-3 12-02	КР41	2	
				СЕТКА		
А4		5	1.090.1-3ПВ.2-3 19	С5	1	
А4		6	1.090.1-3ПВ.2-3 21-02	С15	1	
А4		7	1.090.1-3ПВ.2-3 28-02	С43	1	
А4		8	1.090.1-3ПВ.2-3 28	С41	1	
				ДЕТАЛИ		
А4		12	1.090.1-3ПВ.2-3 34-01	СТЕРЖЕНЬ ГНУТЫЙ АН2	2	
				1.090.1-3ПВ.2-2 06-05 2КПО 33.33.3,5-2		
				СБОРОЧНЫЕ ЕДИНИЦЫ		
				КАРКАС ПЛОСКИЙ		
А4		1	1.090.1-3ПВ.2-3 09	КР29	1	
А4		2	1.090.1-3ПВ.2-3 01-02	КР3	1	
А4		3	1.090.1-3ПВ.2-3 05-02	КР19	4	
А4		4	1.090.1-3ПВ.2-3 12-02	КР41	2	
				СЕТКА		
А4		5	1.090.1-3ПВ.2-3 19-02	С7	1	
А4		6	1.090.1-3ПВ.2-3 22-02	С19	1	
А4		7	1.090.1-3ПВ.2-3 28-02	С43	1	
А4		8	1.090.1-3ПВ.2-3 28	С41	1	
				ДЕТАЛИ		
А4		12	1.090.1-3ПВ.2-3 34-01	СТЕРЖЕНЬ ГНУТЫЙ АН2	2	
				1.090.1-3ПВ.2-2 06-06 2КПО 33.33.4,0-1		
				СБОРОЧНЫЕ ЕДИНИЦЫ		

ФОРМАТ А4

ЭПВЦ Киев ЗНИИЭП — Оператор ТПП КОРТ — Гребнева

ФОРМАТ	ЗОНА	ПОЗ.	ОБОЗНАЧЕНИЕ	НАИМЕНОВАНИЕ	КОЛ	ПРИМЕЧАНИЕ
				КАРКАС ПЛОСКИЙ		
А4		1	1.090.1-3ПВ.2-3 09-01	КР30	1	
А4		2	1.090.1-3ПВ.2-3 01-03	КР4	1	
А4		3	1.090.1-3ПВ.2-3 05-03	КР20	4	
А4		4	1.090.1-3ПВ.2-3 12-03	КР42	2	
				СЕТКА		
А4		5	1.090.1-3ПВ.2-3 19-01	С6	1	
А4		6	1.090.1-3ПВ.2-3 21-03	С16	1	
А4		7	1.090.1-3ПВ.2-3 28-03	С44	1	
А4		8	1.090.1-3ПВ.2-3 28-01	С42	1	
				ДЕТАЛИ		
А4		12	1.090.1-3ПВ.2-3 34-02	СТЕРЖЕНЬ ГНУТЫЙ АН3	2	
				1.090.1-3ПВ.2-2 06-07 2КПО 33.33.4,0-2		
				СБОРОЧНЫЕ ЕДИНИЦЫ		
				КАРКАС ПЛОСКИЙ		
А4		1	1.090.1-3ПВ.2-3 09-01	КР30	1	
А4		2	1.090.1-3ПВ.2-3 01-03	КР4	1	
А4		3	1.090.1-3ПВ.2-3 05-03	КР20	4	
А4		4	1.090.1-3ПВ.2-3 12-03	КР42	2	
				СЕТКА		
А4		5	1.090.1-3ПВ.2-3 19-03	С8	1	
А4		6	1.090.1-3ПВ.2-3 22-03	С20	1	
А4		7	1.090.1-3ПВ.2-3 28-03	С44	1	
А4		8	1.090.1-3ПВ.2-3 28-01	С42	1	
				ДЕТАЛИ		
А4		12	1.090.1-3ПВ.2-3 34-02	СТЕРЖЕНЬ ГНУТЫЙ АН3	2	

Взам. инв. № | Подпись и дата | Инв. № подл.

20409 33

ФОРМАТ А4

РИС.1

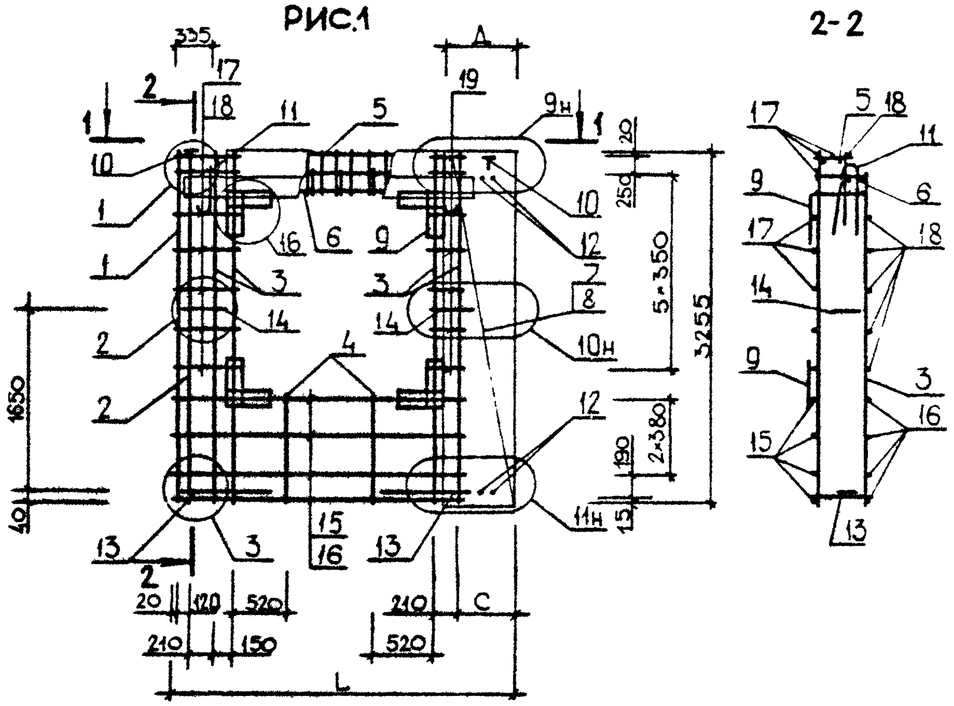

РИС.2

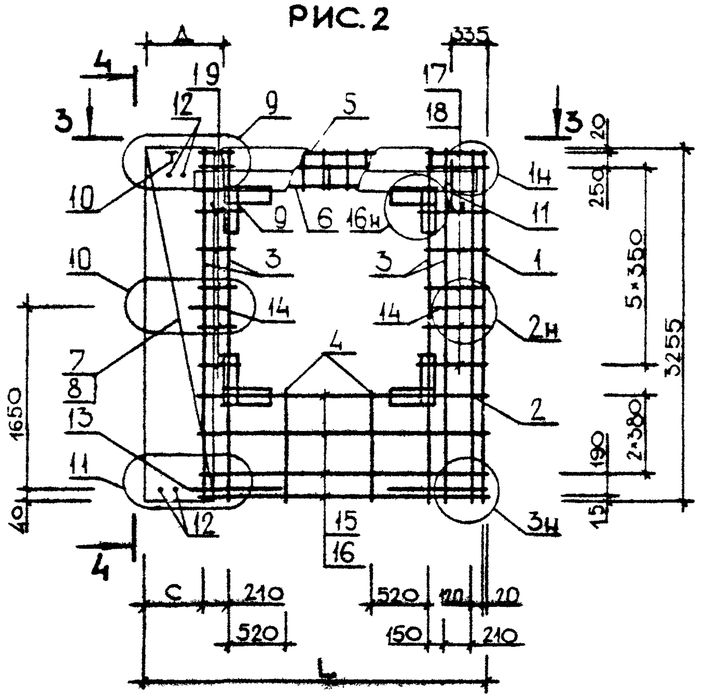

1-1

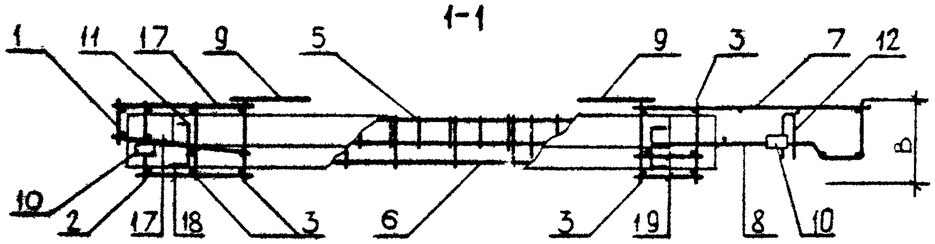

3-3

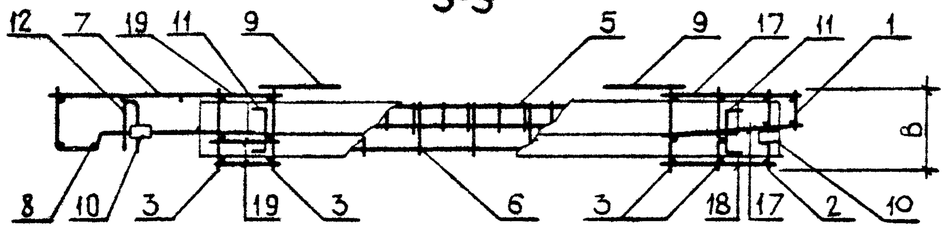

ОБОЗНАЧЕНИЕ	МАРКА	РИС	В,мм	L,мм	С,мм	Д,мм	МАССА,КГ
I.090.I-3ПВ.2-2 06	IКП0 33.33.3,5-I	I	325	3235	575	770	6I,850
-0I	IКП0 33.33.3,5-2	I	325	3235	575	770	65,070
-02	IКП0 33.33.4,0-I	I	375	3285	625	820	62,550
-03	IКП0 33.33.4,0-2	I	375	3285	625	820	65,770
-04	2КП0 33.33.3,5-I	2	325	3235	575	770	6I,850
-05	2КП0 33.33.3,5-2	2	325	3235	575	770	65,070
-06	2КП0 33.33.4,0-I	2	375	3285	625	820	62,550
-07	2КП0 33.33.4,0-2	2	375	3285	625	820	65,770

НАЧ.ОТД.	Шевченко	
Н.КОНТР.	Ребров	
ГЛ.СПЕЦ.	Ничипоренко	
ПРОВЕРИЛ	Литвиненко	
РАЗРАБ	Скоробогат	

1.090.1-3ПВ.2-2 06СБ

Каркас пространственный IКП0 33.33, 2КП0 33.33
Сборочный чертеж

СТАДИЯ	МАССА	МАСШТАБ
Р	СМ ТАБП	
ЛИСТ	ЛИСТОВ 1	

ГОСГРАЖДАНСТРОЙ
КиевЗНИИЭП

20409 34

ФОРМАТ А3

ФОРМАТ	ЗОНА	ПОЗ	ОБОЗНАЧЕНИЕ	НАИМЕНОВАНИЕ	КОЛ	ПРИМЕЧАНИЕ
				ДОКУМЕНТАЦИЯ		
А3			1.090.1-3ПВ.2-2 07СБ	СБОРОЧНЫЙ ЧЕРТЕЖ		
А3			1.090.1-3ПВ.2-2 00Д1	УЗЛЫ АРМАТУРНЫЕ		
А4			1.090.1-3ПВ.2-2 00ТО	ТЕХНИЧЕСКОЕ ОПИСАНИЕ		
				СБОРОЧНЫЕ ЕДИНИЦЫ		
А4		7	1.090.1-3ПВ.2-3 29	СЕТКА С45	8	
				ИЗДЕЛИЕ ЗАКЛАДНОЕ		
А4		8	1.090.1-3ПВ.2-3 31-02	МН3	2	
А4		9	1.090.1-3ПВ.2-3 31-01	МН2	1	
				ДЕТАЛИ		
А4		10	1.090.1-3ПВ.2-3 33-02	ПЕТЛЯ СТРОПОВОЧНАЯ ПС3	4	
				СТЕРЖЕНЬ ГНУТЫЙ		
А4		11	1.090.1-3ПВ.2-3 34-03	АН4	2	
А4		12	1.090.1-3ПВ.2-3 34	АН1	2	
			ПЕРЕМЕННЫЕ ДАННЫЕ	ДЛЯ ИСПОЛНЕНИЙ:		
				1.090.1-3ПВ.2-2 07 1КПО 60.33.3,5-1		
				СБОРОЧНЫЕ ЕДИНИЦЫ		
				КАРКАС ПЛОСКИЙ		
А4		1	1.090.1-3ПВ.2-3 09	КР29	2	
А4		2	1.090.1-3ПВ.2-3 01-02	КР3	2	
А4		3	1.090.1-3ПВ.2-3 05-02	КР19	5	
А4		4	1.090.1-3ПВ.2-3 12	КР39	4	
				СЕТКА		
А4		5	1.090.1-3ПВ.2-3 18	С1	2	
А4		6	1.090.1-3ПВ.2-3 26	С33	1	
				ДЕТАЛИ		
				СТ. ОТД. ГОСТ 6727-80		
БЧ		13	5.041.5950	⌀5 ВР-I L=5950	3	0.83КГ
БЧ		14	5.041.5710	⌀5 ВР-I L=5710	3	0.79КГ
БЧ		15	5.041.370	⌀5 ВР-I L=370	38	0.05КГ
БЧ		16	5.041.250	⌀5 ВР-I L=250	12	0.03КГ
БЧ		17	5.041.790	⌀5 ВР-I L=790	15	0.11КГ

			1.090.1-3ПВ.2-2 07	
НАЧ.ОТД.	Шевченко		Каркас пространственный 1КПО 60.33, 2КПО 60.33	СТАДИЯ: Р; ЛИСТ: 1; ЛИСТОВ: 5
НАЧ.КОНТР.	Ребров			ГОСГРАЖДАНСТРОЙ КиевЗНИИЭП
ГЛ.СПЕЦ.	Чиликренко			
ПРОВЕРИЛ	Скоробогат			
РАЗРАБ.	Лимчук			

ФОРМАТ А4

ЭПВЦ Киев ЗНИИЭП

ОПЕРАТОР ТЛП КОРТ

Гребнева

ФОРМАТ	ЗОНА	ПОЗ	ОБОЗНАЧЕНИЕ	НАИМЕНОВАНИЕ	КОЛ	ПРИМЕЧАНИЕ
				1.090.1-3ПВ.2-2 07-01 1КПО 60.33.3,5-2		
				СБОРОЧНЫЕ ЕДИНИЦЫ		
				КАРКАС ПЛОСКИЙ		
А4		1	1.090.1-3ПВ.2-3 09	КР29	2	
А4		2	1.090.1-3ПВ.2-3 01-02	КР3	2	
А4		3	1.090.1-3ПВ.2-3 05-02	КР19	5	
А4		4	1.090.1-3ПВ.2-3 12	КР39	4	
				СЕТКА		
А4		5	1.090.1-3ПВ.2-3 18-02	С3	2	
А4		6	1.090.1-3ПВ.2-3 27	С37	1	
				ДЕТАЛИ		
				СТ. ОТД. ГОСТ 6727-80		
БЧ		13	5.041.5950	⌀5 ВР-I L=5950	3	0.83КГ
БЧ		14	5.041.5710	⌀5 ВР-I L=5710	3	0.79КГ
БЧ		15	5.041.370	⌀5 ВР-I L=370	38	0.05КГ
БЧ		16	5.041.250	⌀5 ВР-I L=250	12	0.03КГ
БЧ		17	5.041.790	⌀5 ВР-I L=790	15	0.11КГ
				1.090.1-3ПВ.2-2 07-02 1КПО 60.33.4,0-1		
				СБОРОЧНЫЕ ЕДИНИЦЫ		
				КАРКАС ПЛОСКИЙ		
А4		1	1.090.1-3ПВ.2-3 09-01	КР30	2	
А4		2	1.090.1-3ПВ.2-3 01-03	КР4	2	
А4		3	1.090.1-3ПВ.2-3 05-03	КР20	5	
А4		4	1.090.1-3ПВ.2-3 12-01	КР40	4	
				СЕТКА		
А4		5	1.090.1-3ПВ.2-3 18-01	С2	2	
А4		6	1.090.1-3ПВ.2-3 26-01	С34	1	
				ДЕТАЛИ		
				СТ. ОТД. ГОСТ 6727-80		
БЧ		13	5.041.5950	⌀5 ВР-I L=5950	3	0.83КГ
БЧ		14	5.041.5710	⌀5 ВР-I L=5710	3	0.79КГ
БЧ		15	5.041.370	⌀5 ВР-I L=370	38	0.05КГ
БЧ		16	5.041.250	⌀5 ВР-I L=250	12	0.03КГ
БЧ		17	5.041.790	⌀5 ВР-I L=790	15	0.11КГ
				1.090.1-3ПВ.2-2 07-03 1КПО 60.33.4,0-2		
				СБОРОЧНЫЕ ЕДИНИЦЫ		
				КАРКАС ПЛОСКИЙ		
А4		1	1.090.1-3ПВ.2-3 09-01	КР30	2	

ВЗАМ.ИНВ.№ | ПОДПИСЬ И ДАТА | ИНВ.№ ПОДЛ.

	1.090.1-3ПВ.2-2 07	ЛИСТ 2

ФОРМАТ А4

ФОРМАТ	ЗОНА	ПОЗ.	ОБОЗНАЧЕНИЕ	НАИМЕНОВАНИЕ	КОЛ	ПРИМЕЧАНИЕ
				КР4	2	
				КР20	5	
				КР40	4	
				СЕТКА		
				С4	2	
				С38	1	
				ДЕТАЛИ		
				СТ. ОТД. ГОСТ 6727-80		
ВЧ		13	5.041.5950	Ф5 ВР-I L=5950	3	0.83КГ
ВЧ		14	5.041.5710	Ф5 ВР-I L=5710	3	0.79КГ
ВЧ		15	5.041.370	Ф5 ВР-I L=370	38	0.05КГ
ВЧ		16	5.041.250	Ф5 ВР-I L=250	12	0.03КГ
ВЧ		17	5.041.790	Ф5 ВР-I L=790	15	0.11КГ
				1.090.1-3ПВ.2-2 07-04 2КПО 60.33.3,5-1		
				СБОРОЧНЫЕ ЕДИНИЦЫ		
				КАРКАС ПЛОСКИЙ		
А4		1	1.090.1-3ПВ.2-3 09	КР29	2	
А4		2	1.090.1-3ПВ.2-3 01-02	КР3	2	
А4		3	1.090.1-3ПВ.2-3 05-02	КР19	5	
А4		4	1.090.1-3ПВ.2-3 12-02	КР41	4	
				СЕТКА		
А4		5	1.090.1-3ПВ.2-3 18	С1	2	
А4		6	1.090.1-3ПВ.2-3 26	С33	1	
				ДЕТАЛИ		
				СТ. ОТД. ГОСТ 6727-80		
ВЧ		13	5.041.5950	Ф5 ВР-I L=5950	4	0.83КГ
ВЧ		14	5.041.5710	Ф5 ВР-I L=5710	4	0.79КГ
ВЧ		15	5.041.370	Ф5 ВР-I L=370	36	0.05КГ
ВЧ		16	5.041.250	Ф5 ВР-I L=250	10	0.03КГ
ВЧ		17	5.041.790	Ф5 ВР-I L=790	13	0.11КГ
				1.090.1-3ПВ.2-2 07-05 2КПО 60.33.3,5-2		
				СБОРОЧНЫЕ ЕДИНИЦЫ		
				КАРКАС ПЛОСКИЙ		
А4		1	1.090.1-3ПВ.2-3 09	КР29	2	
А4		2	1.090.1-3ПВ.2-3 01-02	КР3	2	
А4		3	1.090.1-3ПВ.2-3 05-02	КР19	5	
А4		4	1.090.1-3ПВ.2-3 12-02	КР41	4	
				СЕТКА		
А4		5	1.090.1-3ПВ.2-3 18-02	С3	2	
А4		6	1.090.1-3ПВ.2-3 27	С37	1	

ФОРМАТ А4

ЭПВЦ Киев ЗНИИЭП
ОПЕРАТОР ТЛП КОРТ Гребнева
ВЗАМ.ИНВ№
ПОДПИСЬ И ДАТА
ИНВ.№ ПОДЛ.

ФОРМАТ	ЗОНА	ПОЗ.	ОБОЗНАЧЕНИЕ	НАИМЕНОВАНИЕ	КОЛ	ПРИМЕЧАНИЕ
				ДЕТАЛИ		
				СТ. ОТД. ГОСТ 6727-80		
ВЧ		13	5.041.5950	Ф5 ВР-I L=5950	4	0.83КГ
ВЧ		14	5.041.5710	Ф5 ВР-I L=5710	4	0.79КГ
ВЧ		15	5.041.370	Ф5 ВР-I L=370	36	0.05КГ
ВЧ		16	5.041.250	Ф5 ВР-I L=250	10	0.03КГ
ВЧ		17	5.041.790	Ф5 ВР-I L=790	13	0.11КГ
				1.090.1-3ПВ.2-2 07-06 2КПО 60.33.4,0-1		
				СБОРОЧНЫЕ ЕДИНИЦЫ		
				КАРКАС ПЛОСКИЙ		
А4		1	1.090.1-3ПВ.2-3 09-01	КР30	2	
А4		2	1.090.1-3ПВ.2-3 01-03	КР4	2	
А4		3	1.090.1-3ПВ.2-3 05-03	КР20	5	
А4		4	1.090.1-3ПВ.2-3 12-03	КР42	4	
				СЕТКА		
А4		5	1.090.1-3ПВ.2-3 18-01	С2	2	
А4		6	1.090.1-3ПВ.2-3 26-01	С34	1	
				ДЕТАЛИ		
				СТ. ОТД. ГОСТ 6727-80		
ВЧ		13	5.041.5950	Ф5 ВР-I L=5950	4	0.83КГ
ВЧ		14	5.041.5710	Ф5 ВР-I L=5710	4	0.79КГ
ВЧ		15	5.041.370	Ф5 ВР-I L=370	36	0.05КГ
ВЧ		16	5.041.250	Ф5 ВР-I L=250	10	0.03КГ
ВЧ		17	5.041.790	Ф5 ВР-I L=790	13	0.11КГ
				1.090.1-3ПВ.2-2 07-07 2КПО 60.33.4,0-2		
				СБОРОЧНЫЕ ЕДИНИЦЫ		
				КАРКАС ПЛОСКИЙ		
А4		1	1.090.1-3ПВ.2-3 09-01	КР30	2	
А4		2	1.090.1-3ПВ.2-3 01-03	КР4	2	
А4		3	1.090.1-3ПВ.2-3 05-03	КР20	5	
А4		4	1.090.1-3ПВ.2-3 12-03	КР42	4	
				СЕТКА		
А4		5	1.090.1-3ПВ.2-3 18-03	С4	2	
А4		6	1.090.1-3ПВ.2-3 27-01	С38	1	
				ДЕТАЛИ		
				СТ. ОТД. ГОСТ 6727-80		
БЧ		13	5.041.5950	Ф5 ВР-I L=5950	4	0.83КГ
БЧ		14	5.041.5710	Ф5 ВР-I L=5710	4	0.79КГ
БЧ		15	5.041.370	Ф5 ВР-I L=370	36	0.05КГ
БЧ		16	5.041.250	Ф5 ВР-I L=250	10	0.03КГ

20409 36

ФОРМАТ А4

ФОРМАТ	ЗОНА	ПОЗ	ОБОЗНАЧЕНИЕ	НАИМЕНОВАНИЕ	КОЛ	ПРИМЕЧАНИЕ
БЧ		17	5.041.790	Ø5 ВР-I L=790	13	0.11КГ

1.090.1-3ПВ.2-2 07

ЛИСТ 5

ФОРМАТ А4.

ЭПВЦ Киев ЗНИИЭП

ОПЕРАТОР ТЛП КОРТ

ФОРМАТ	ЗОНА	ПОЗ	ОБОЗНАЧЕНИЕ	НАИМЕНОВАНИЕ	КОЛ	ПРИМЕЧАНИЕ

ВЗАМ ИНВ № | ПОДПИСЬ И ДАТА | ИНВ №ПОДЛ

ЛИСТ

20409 37

ФОРМАТ А4

РИС. 1

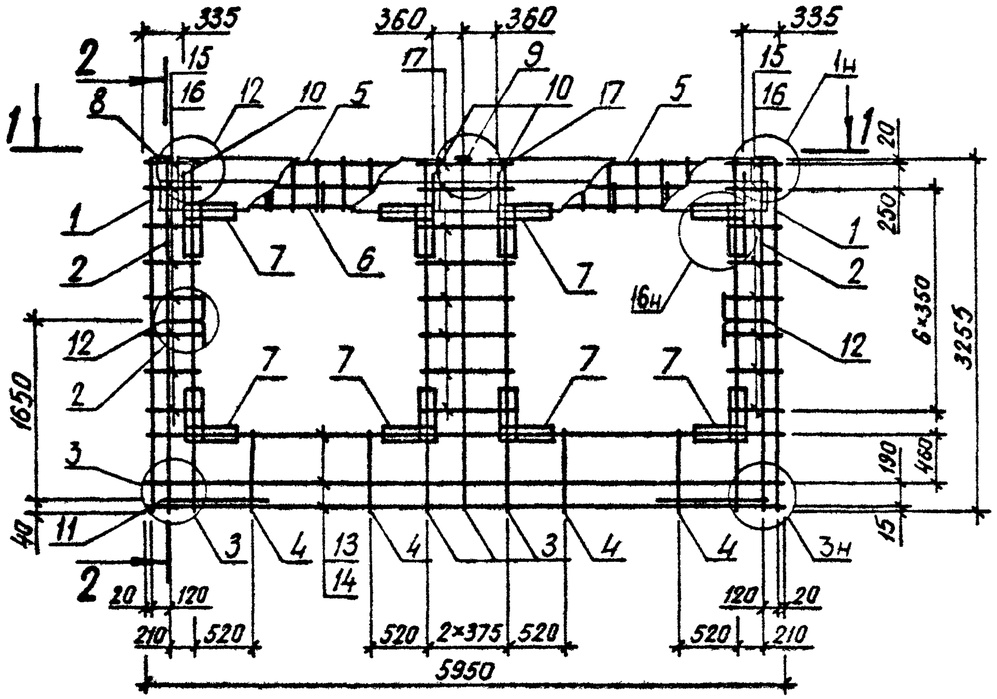

2 – 2

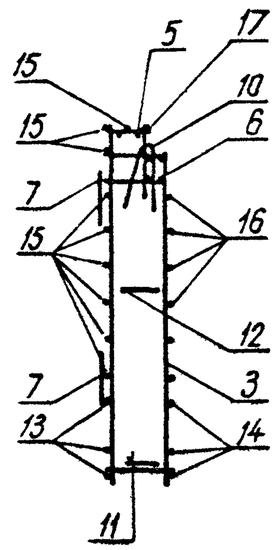

1 – 1

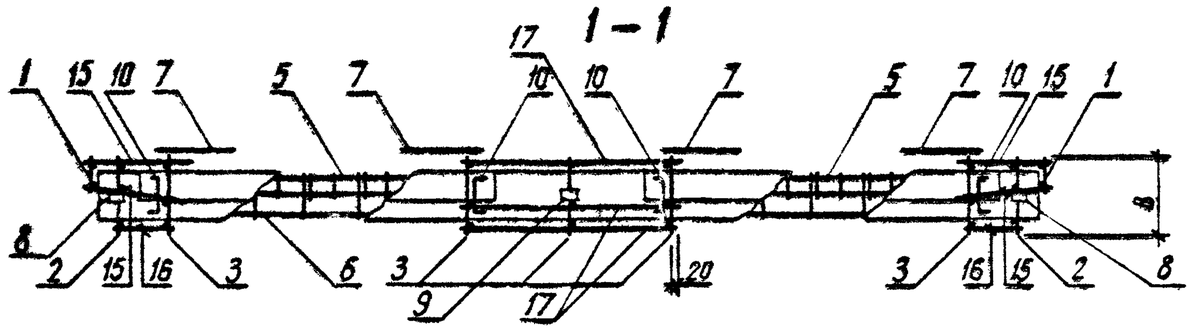

ТАБЛИЦУ ИСПОЛНЕНИЯ СМ. НА ЛИСТЕ 3

НАЧ ОТД	Шевченко		
Н КОНТР	Реброб		
ГЛ СПЕЦ	Ничипоренко		
ПРОВЕРИЛ	Ничипоренко		
РАЗРАБ	Лотвиненко		

1.090.1-3ПВ.2-2 07СБ

Каркас пространственный 1КП0 60.33, 2КП0 60.33 Сборочный чертеж

СТАДИЯ	МАССА	МАСШТАБ
Р	см табл	

ЛИСТ 1 ЛИСТОВ 3

ГОСГРАЖДАНСТРОЙ КиевЗНИИЭП

ФОРМАТ А3

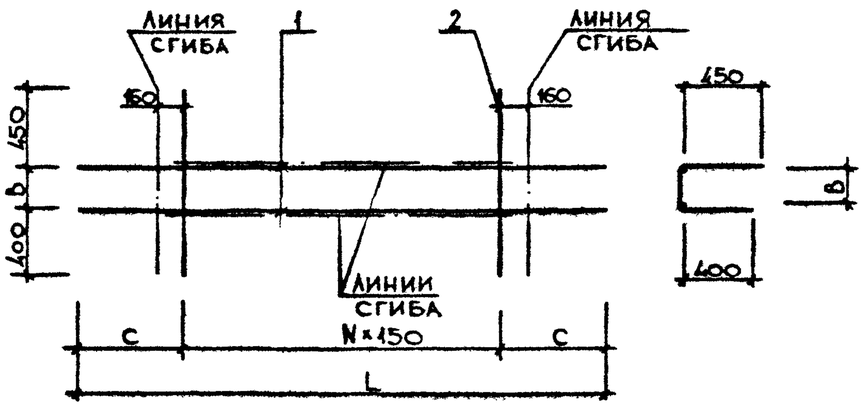

Обозначение	Марка	L, мм	B, мм	C, мм	N	Масса, кг
I.090.I-3ПВ.2-6 19	С9	3000	I50	750	I0	5,230
-0I	CI0	3000	200	750	I0	5,3I0
-02	CII	2I00	I50	600	6	3,560
-03	CI2	2I00	200	600	6	3,6I0

Нач.отд.	Шевченко	
Н.контр.	Ребров	
Гл.спец.	Никипоренко	
Проверил	Никипоренко	
Разраб.	Гресько	

1.090.1-3ПВ.2-6 19СБ

СЕТКА
С9 - CI2
СБОРОЧНЫЙ ЧЕРТЕЖ

Стадия	Масса	Масштаб
Р	см табл	
Лист	Листов 1	

Госгражданстрой
КиевЗНИИЭП

Формат А4

ЭПВЦ КиевЗНИИЭП
Оператор ТПП КОРТ

Взам. инв. №
Подп. и дата
Инв. № подл.

Лист

20409 39

Формат А4

ФОРМАТ	ЗОНА	ПОЗ	ОБОЗНАЧЕНИЕ	НАИМЕНОВАНИЕ	КОЛ	ПРИМЕЧАНИЕ
				ДОКУМЕНТАЦИЯ		
А4			1.090.1-3ПВ.2-6 20СВ	СБОРОЧНЫЙ ЧЕРТЕЖ		
			ПЕРЕМЕННЫЕ ДАННЫЕ	ДЛЯ ИСПОЛНЕНИЙ:		
				1.090.1-3ПВ.2-6 20 С13		
				ДЕТАЛИ		
БЧ		1	10.013.3600	СТ. ОТД. ГОСТ 5781-82 Ф10 А-Ш L=3600	2	2.22КГ
БЧ		2	5.041.1140	СТ. ОТД. ГОСТ 6727-80 Ф5 ВР-I L=1140	15	0.16КГ
				1.090.1-3ПВ.2-6 20-01 С14		
				ДЕТАЛИ		
БЧ		1	10.013.3600	СТ. ОТД. ГОСТ 5781-82 Ф10 А-Ш L=3600	2	2.22КГ
БЧ		2	5.041.1190	СТ. ОТД. ГОСТ 6727-80 Ф5 ВР-I L=1190	15	0.16КГ
				1.090.1-3ПВ.2-6 20-02 С15		
				ДЕТАЛИ		
БЧ		1	12.013.3900	СТ. ОТД. ГОСТ 5781-82 Ф12 А-Ш L=3900	2	3.46КГ
БЧ		2	5.041.1140	СТ. ОТД. ГОСТ 6727-80 Ф5 ВР-I L=1140	15	0.16КГ
				1.090.1-3ПВ.2-6 20-03 С16		
				ДЕТАЛИ		
БЧ		1	12.013.3900	СТ. ОТД. ГОСТ 5781-82 Ф12 А-Ш L=3900	2	3.46КГ

1.090.1-3ПВ.2-6 20

НАЧ ОТД	Шевченко	
Н КОНТР	Ребров	
ГЛ.СПЕЦ.	Ничипаренко	
ПРОВЕРИЛ	Скоробогат	
РАЗРАБ	Пинчук	

СЕТКА
СI3 - СI6

СТАДИЯ	ЛИСТ	ЛИСТОВ
Р	1	2

ГОСГРАЖДАНСТРОЙ
КиевЗНИИЭП

ФОРМАТ А4

ФОРМАТ	ЗОНА	ПОЗ	ОБОЗНАЧЕНИЕ	НАИМЕНОВАНИЕ	КОЛ	ПРИМЕЧАНИЕ
БЧ		2	5.041.1190	СТ. ОТД. ГОСТ 6727-80 Ф5 ВР-I L=1190	15	0.16КГ

ЭПВЦ Киев ЗНИИЭП
ОПЕРАТОР ТЛП КОРТ
Гребнева

ВЗАМ ИНВ №
ПОДПИСЬ И ДАТА
ИНВ № ПОДЛ

1.090.1-3ПВ.2-6 20

ЛИСТ 2

20409 40

ФОРМАТ А4

ФОРМАТ	ЗОНА	ПОЗ	ОБОЗНАЧЕНИЕ	НАИМЕНОВАНИЕ	КОЛ	ПРИМЕЧАНИЕ
				ДОКУМЕНТАЦИЯ		
А3			1.090.1-3ПВ.2-2 08СБ	СБОРОЧНЫЙ ЧЕРТЕЖ		
А3			1.090.1-3ПВ.2-2 00Д1	УЗЛЫ АРМАТУРНЫЕ		
А4			1.090.1-3ПВ.2-2 00ТО	ТЕХНИЧЕСКОЕ ОПИСАНИЕ		
				СБОРОЧНЫЕ ЕДИНИЦЫ		
А4		7	1.090.1-3ПВ.2-3 29	СЕТКА С45	8	
				ИЗДЕЛИЕ ЗАКЛАДНОЕ		
А4		8	1.090.1-3ПВ.2-3 31-02	МН3	2	
А4		9	1.090.1-3ПВ.2-3 31-01	МН2	1	
				ДЕТАЛИ		
				СТЕРЖЕНЬ ГНУТЫЙ		
А4		11	1.090.1-3ПВ.2-3 34-03	АН4	2	
А4		12	1.090.1-3ПВ.2-3 34	АН1	2	
			ПЕРЕМЕННЫЕ ДАННЫЕ	ДЛЯ ИСПОЛНЕНИЙ:		
				1.090.1-3ПВ.2-2 08 3КПО 60.33.3,5-1		
				СБОРОЧНЫЕ ЕДИНИЦЫ		
				КАРКАС ПЛОСКИЙ		
А4		1	1.090.1-3ПВ.2-3 09	КР29	2	
А4		2	1.090.1-3ПВ.2-3 01-02	КР3	2	
А4		3	1.090.1-3ПВ.2-3 05-02	КР19	8	
А4		4	1.090.1-3ПВ.2-3 12-02	КР41	4	
				СЕТКА		
А4		5	1.090.1-3ПВ.2-3 19	С5	2	
А4		6	1.090.1-3ПВ.2-3 26-02	С35	1	
				ДЕТАЛИ		
А4		10	1.090.1-3ПВ.2-3 33-02	ПЕТЛЯ СТРОПОВОЧНАЯ ПС3 СТ. ОТД. ГОСТ 6727-80	4	
БЧ		13	5.041.5950	Ф5 ВР-I L=5950	4	0.83КГ
БЧ		14	5.041.5710	Ф5 ВР-I L=5710	4	0.79КГ
БЧ		15	5.041.520	Ф5 ВР-I L=520	36	0.07КГ
БЧ		16	5.041.400	Ф5 ВР-I L=400	10	0.06КГ
БЧ		17	5.041.1090	Ф5 ВР-I L=1090	13	0.15КГ

1.090.1-3ПВ.2-2 08

НАЧ ОТД	Шевченко		
Н КОНТР	Ребров		
ГЛ СПЕЦ	Ничипоренко		
ПРОВЕРИЛ	Скарабагат		
РАЗРАБ	Пинчук		

Каркас пространственный 3КПО 60.33, 4КПО 60.33

СТАДИЯ	ЛИСТ	ЛИСТОВ
Р	1	5

ГОСГРАЖДАНСТРОЙ КиевЗНИИЭП

ФОРМАТ А4

ЭПВЦ Киев ЗНИИЭП — ОПЕРАТОР ТЛП КОРТ — Гребнева

ФОРМАТ	ЗОНА	ПОЗ.	ОБОЗНАЧЕНИЕ	НАИМЕНОВАНИЕ	КОЛ	ПРИМЕЧАНИЕ
				1.090.1-3ПВ.2-2 08-01 3КПО 60.33.3,5-2		
				СБОРОЧНЫЕ ЕДИНИЦЫ		
				КАРКАС ПЛОСКИЙ		
А4		1	1.090.1-3ПВ.2-3 09	КР29	2	
А4		2	1.090.1-3ПВ.2-3 01-02	КР3	2	
А4		3	1.090.1-3ПВ.2-3 05-02	КР19	8	
А4		4	1.090.1-3ПВ.2-3 12-02	КР41	4	
				СЕТКА		
А4		5	1.090.1-3ПВ.2-3 19-02	С7	2	
А4		6	1.090.1-3ПВ.2-3 27-02	С39	1	
				ДЕТАЛИ		
А4		10	1.090.1-3ПВ.2-3 33-02	ПЕТЛЯ СТРОПОВОЧНАЯ ПС3 СТ. ОТД. ГОСТ 6727-80	4	
БЧ		13	5.041.5950	Ф5 ВР-I L=5950	4	0.83КГ
БЧ		14	5.041.5710	Ф5 ВР-I L=5710	4	0.79КГ
БЧ		15	5.041.520	Ф5 ВР-I L=520	36	0.07КГ
БЧ		16	5.041.400	Ф5 ВР-I L=400	10	0.06КГ
БЧ		17	5.041.1090	Ф5 ВР-I L=1090	13	0.15КГ
				1.090.1-3ПВ.2-2 08-02 3КПО 60.33.4,0-1		
				СБОРОЧНЫЕ ЕДИНИЦЫ		
				КАРКАС ПЛОСКИЙ		
А4		1	1.090.1-3ПВ.2-3 09-01	КР30	2	
А4		2	1.090.1-3ПВ.2-3 01-03	КР4	2	
А4		3	1.090.1-3ПВ.2-3 05-03	КР20	8	
А4		4	1.090.1-3ПВ.2-3 12-03	КР42	4	
				СЕТКА		
А4		5	1.090.1-3ПВ.2-3 19-01	С6	2	
А4		6	1.090.1-3ПВ.2-3 26-03	С36	1	
				ДЕТАЛИ		
А4		10	1.090.1-3ПВ.2-3 33-03	ПЕТЛЯ СТРОПОВОЧНАЯ ПС4 СТ. ОТД. ГОСТ 6727-80	4	
БЧ		13	5.041.5950	Ф5 ВР-I L=5950	4	0.83КГ
БЧ		14	5.041.5710	Ф5 ВР-I L=5710	4	0.79КГ
БЧ		15	5.041.520	Ф5 ВР-I L=520	36	0.07КГ
БЧ		16	5.041.400	Ф5 ВР-I L=400	10	0.06КГ
БЧ		17	5.041.1090	Ф5 ВР-I L=1090	13	0.15КГ
				1.090.1-3ПВ.2-2 08-03 3КПО 60.33.4,0-2		
				СБОРОЧНЫЕ ЕДИНИЦЫ		

1.090.1-3ПВ.2-2 08

ЛИСТ 2

ВЗАМ ИНВ № | ПОДПИСЬ И ДАТА | ИНВ № ПОДЛ

20409 41

ФОРМАТ А4

ФОРМАТ	ЗОНА	ПОЗ	ОБОЗНАЧЕНИЕ	НАИМЕНОВАНИЕ	КОЛ	ПРИМЕЧАНИЕ
				КАРКАС ПЛОСКИЙ		
А4		1	1.090.1-3ПВ.2-3 09-01	КР30	2	
А4		2	1.090.1-3ПВ.2-3 01-03	КР4	2	
А4		3	1.090.1-3ПВ.2-3 05-03	КР20	8	
А4		4	1.090.1-3ПВ.2-3 12-03	КР42	4	
				СЕТКА		
А4		5	1.090.1-3ПВ.2-3 19-03	С8	2	
А4		6	1.090.1-3ПВ.2-3 27-03	С40	1	
				ДЕТАЛИ		
А4		10	1.090.1-3ПВ.2-3 33-03	ПЕТЛЯ СТРОПОВОЧНАЯ ПС4 СТ. ОТД. ГОСТ 6727-80	4	
БЧ		13	5.041.5950	Ф5 ВР-I L=5950	4	0.83КГ
БЧ		14	5.041.5710	Ф5 ВР-I L=5710	4	0.79КГ
БЧ		15	5.041.520	Ф5 ВР-I L=520	36	0.07КГ
БЧ		16	5.041.400	Ф5 ВР-I L=400	10	0.06КГ
БЧ		17	5.041.1090	Ф5 ВР-I L=1090	13	0.15КГ
				1.090.1-3ПВ.2-2 08-04 4КПО 60.33.3,5-1		
				СБОРОЧНЫЕ ЕДИНИЦЫ		
				КАРКАС ПЛОСКИЙ		
А4		1	1.090.1-3ПВ.2-3 09	КР29	2	
А4		2	1.090.1-3ПВ.2-3 01-02	КР3	2	
А4		3	1.090.1-3ПВ.2-3 05-02	КР19	8	
А4		4	1.090.1-3ПВ.2-3 13-02	КР45	4	
				СЕТКА		
А4		5	1.090.1-3ПВ.2-3 19	С5	2	
А4		6	1.090.1-3ПВ.2-3 26-02	С35	1	
				ДЕТАЛИ		
А4		10	1.090.1-3ПВ.2-3 33-03	ПЕТЛЯ СТРОПОВОЧНАЯ ПС4 СТ. ОТД. ГОСТ 6727-80	4	
БЧ		13	5.041.5950	Ф5 ВР-I L=5950	6	0.83КГ
БЧ		14	5.041.5710	Ф5 ВР-I L=5710	6	0.79КГ
БЧ		15	5.041.520	Ф5 ВР-I L=520	32	0.07КГ
БЧ		16	5.041.400	Ф5 ВР-I L=400	6	0.06КГ
БЧ		17	5.041.1090	Ф5 ВР-I L=1090	9	0.15КГ
				1.090.1-3ПВ.2-2 08-05 4КПО 60.33.3,5-2		
				СБОРОЧНЫЕ ЕДИНИЦЫ		
				КАРКАС ПЛОСКИЙ		
А4		1	1.090.1-3ПВ.2-3 09	КР29	2	
А4		2	1.090.1-3ПВ.2-3 01-02	КР3	2	
А4		3	1.090.1-3ПВ.2-3 05-02	КР19	8	
А4		4	1.090.1-3ПВ.2-3 13-02	КР45	4	

Киев ЗНИИЭП | ТЛП КОРТ

1.090.1-3ПВ.2-2 08 — ЛИСТ 3

ФОРМАТ А4

ФОРМАТ	ЗОНА	ПОЗ	ОБОЗНАЧЕНИЕ	НАИМЕНОВАНИЕ	КОЛ	ПРИМЕЧАНИЕ
				СЕТКА		
А4		5	1.090.1-3ПВ.2-3 19-02	С7	2	
А4		6	1.090.1-3ПВ.2-3 27-02	С39	1	
				ДЕТАЛИ		
А4		10	1.090.1-3ПВ.2-3 33-03	ПЕТЛЯ СТРОПОВОЧНАЯ ПС4 СТ. ОТД. ГОСТ 6727-80	4	
БЧ		13	5.041.5950	Ф5 ВР-I L=5950	6	0.83КГ
БЧ		14	5.041.5710	Ф5 ВР-I L=5710	6	0.79КГ
БЧ		15	5.041.520	Ф5 ВР-I L=520	32	0.07КГ
БЧ		16	5.041.400	Ф5 ВР-I L=400	6	0.06КГ
БЧ		17	5.041.1090	Ф5 ВР-I L=1090	9	0.15КГ
				1.090.1-3ПВ.2-2 08-06 4КПО 60.33.4,0-1		
				СБОРОЧНЫЕ ЕДИНИЦЫ		
				КАРКАС ПЛОСКИЙ		
А4		1	1.090.1-3ПВ.2-3 09-01	КР30	2	
А4		2	1.090.1-3ПВ.2-3 01-03	КР4	2	
А4		3	1.090.1-3ПВ.2-3 05-03	КР20	8	
А4		4	1.090.1-3ПВ.2-3 13-03	КР46	4	
				СЕТКА		
А4		5	1.090.1-3ПВ.2-3 19-01	С6	2	
А4		6	1.090.1-3ПВ.2-3 26-03	С36	1	
				ДЕТАЛИ		
А4		10	1.090.1-3ПВ.2-3 33-03	ПЕТЛЯ СТРОПОВОЧНАЯ ПС4 СТ. ОТД. ГОСТ 6727-80	4	
БЧ		13	5.041.5950	Ф5 ВР-I L=5950	6	0.83КГ
БЧ		14	5.041.5710	Ф5 ВР-I L=5710	6	0.79КГ
БЧ		15	5.041.520	Ф5 ВР-I L=520	32	0.07КГ
БЧ		16	5.041.400	Ф5 ВР-I L=400	6	0.06КГ
БЧ		17	5.041.1090	Ф5 ВР-I L=1090	9	0.15КГ
				1.090.1-3ПВ.2-2 08-07 4КПО 60.33.4,0-2		
				СБОРОЧНЫЕ ЕДИНИЦЫ		
				КАРКАС ПЛОСКИЙ		
А4		1	1.090.1-3ПВ.2-3 09-01	КР30	2	
А4		2	1.090.1-3ПВ.2-3 01-03	КР4	2	
А4		3	1.090.1-3ПВ.2-3 05-03	КР20	8	
А4		4	1.090.1-3ПВ.2-3 13-03	КР46	4	
				СЕТКА		
А4		5	1.090.1-3ПВ.2-3 19-03	С8	2	
А4		6	1.090.1-3ПВ.2-3 27-03	С40	1	
				ДЕТАЛИ		

ЭПВЦ Киев ЗНИИЭП | ОПЕРАТОР ТЛП КОРТ | Гроднева

ИНВ № ПОДЛ | ПОДПИСЬ И ДАТА | ВЗАМ ИНВ №

1.090.1-3ПВ.2-2 08 — ЛИСТ 4

20409 42

ФОРМАТ А4

ФОРМАТ	ЗОНА	ПОЗ	ОБОЗНАЧЕНИЕ	НАИМЕНОВАНИЕ	КОЛ	ПРИМЕЧАНИЕ
А4		10	1.090.1-3ПВ.2-3 33-03	ПЕТЛЯ СТРОПОВОЧНАЯ ПС4 СТ. ОТД. ГОСТ 6727-80	4	
ВЧ		13	5.041.5950	Ф5 ВР-I L=5950	6	0.83КГ
ВЧ		14	5.041.5710	Ф5 ВР-I L=5710	6	0.79КГ
ВЧ		15	5.041.520	Ф5 ВР-I L=520	32	0.07КГ
ВЧ		16	5.041.400	Ф5 ВР-I L=400	6	0.06КГ
ВЧ		17	5.041.1090	Ф5 ВР-I L=1090	9	0.15КГ

Киев ЗНИИЭП

1.090.1-3ПВ.2-2 08

ЛИСТ 5

ФОРМАТ А4

ЭПВЦ Киев ЗНИИЭП

ОПЕРАТОР ТЛП КОРТ

ФОРМАТ	ЗОНА	ПОЗ	ОБОЗНАЧЕНИЕ	НАИМЕНОВАНИЕ	КОЛ	ПРИМЕЧАНИЕ

ВЗАМ ИНВ №

ПОДПИСЬ И ДАТА

ИНВ № ПОДЛ

ЛИСТ

20409 43

ФОРМАТ А4

РИС. 1

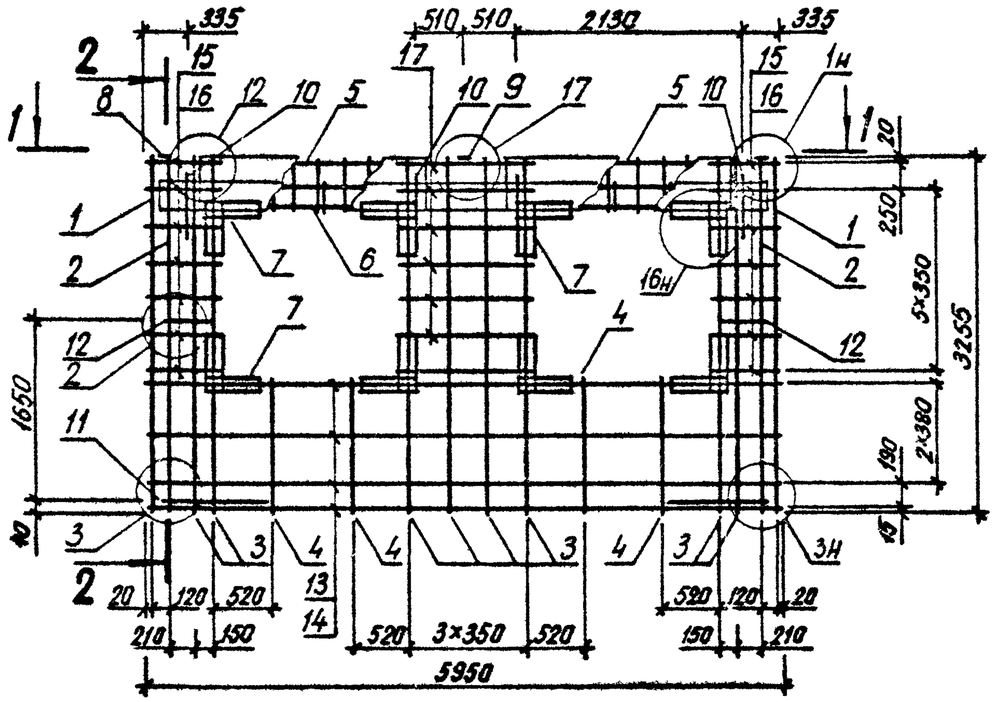

2 – 2

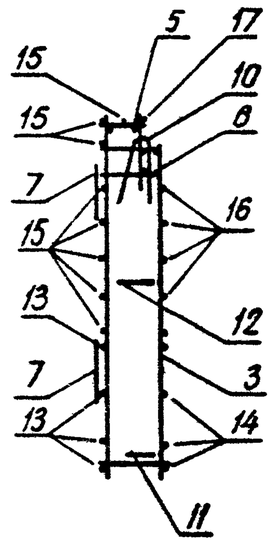

1 – 1

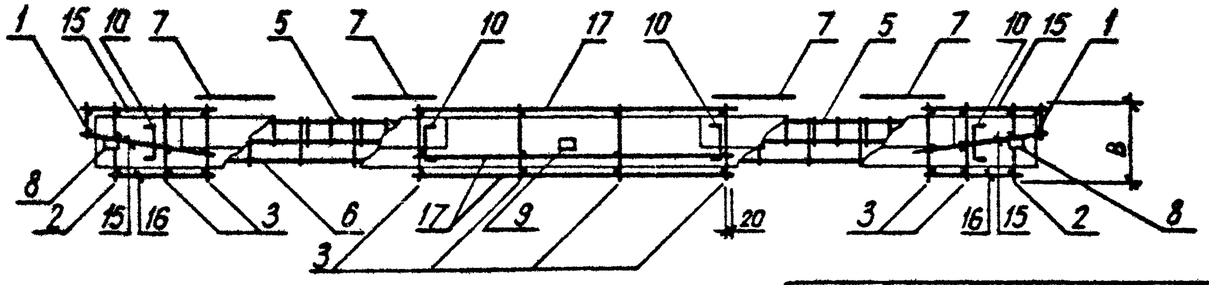

ТАБЛИЦУ ИСПОЛНЕНИЯ СМ. НА ЛИСТЕ 3

НАЧ ОТД	Шевченко		
Н КОНТР	Ребров		
ГЛ СПЕЦ	Ничипоренко		
ПРОВЕРИЛ	Скоробогат		
РАЗРАБ	Читайченко		

1.090.1-3ПВ.2-2 08СБ

Каркас пространственный
3КП0 60.33, 4КП0 60.33
Сборочный чертеж

СТАДИЯ	МАССА	МАСШТАБ
Р	СМ ТАБЛ	
ЛИСТ 1	ЛИСТОВ 3	

ГОСГРАЖДАНСТРОЙ
КиевЗНИИЭП

20409 44

ФОРМАТ А3

РИС. 2

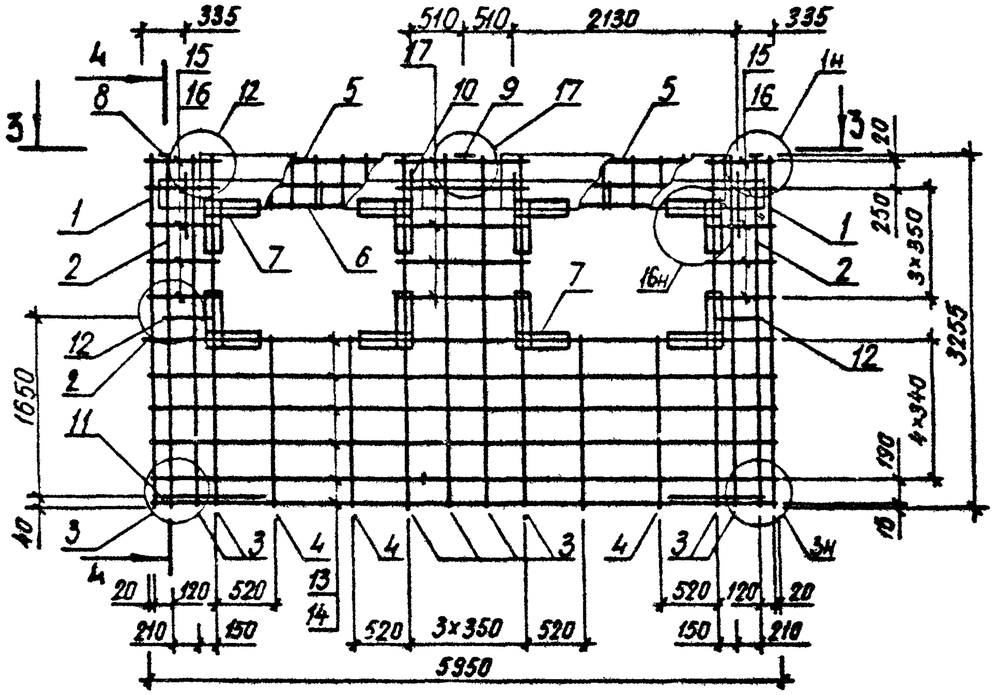

4—4

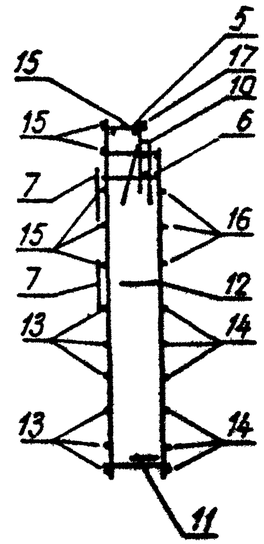

3—3

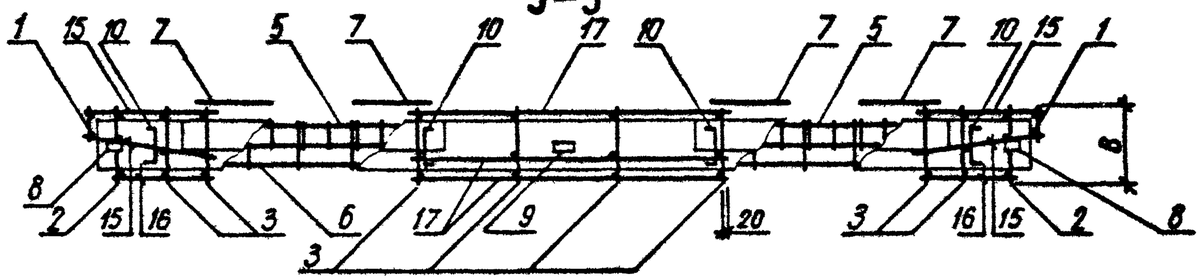

ТАБЛИЦУ ИСПОЛНЕНИЯ СМ. НА ЛИСТЕ 3

ОБОЗНАЧЕНИЕ	МАРКА	РИС	В, ММ	МАССА, КГ
I.090.I-3ПВ.2-2 08	3КП0 60.33.3,5-I	I	325	I02,430
-0I	3КП0 60.33.3,5-2	I	325	I08,970
-02	3КП0 60.33.4,0-I	I	375	I07,3I0
-03	3КП0 60.33.4,0-2	I	375	II3,850
-04	4КП0 60.33.3,5-I	2	325	I09,700
-05	4КП0 60.33.3,5-2	2	325	II6,240
-06	4КП0 60.33.4,0-I	2	375	II0,770
-07	4КП0 60.33.4,0-2	2	375	II7,3I0

ФОРМАТ	ЗОНА	ПОЗ	ОБОЗНАЧЕНИЕ	НАИМЕНОВАНИЕ	КОЛ	ПРИМЕЧАНИЕ
				ДОКУМЕНТАЦИЯ		
А3			1.090.1-3ПВ.2-2 09СБ	СБОРОЧНЫЙ ЧЕРТЕЖ		
А3			1.090.1-3ПВ.2-2 00Д1	УЗЛЫ АРМАТУРНЫЕ		
А4			1.090.1-3ПВ.2-2 00ТО	ТЕХНИЧЕСКОЕ ОПИСАНИЕ		
				СБОРОЧНЫЕ ЕДИНИЦЫ		
А4		6	1.090.1-3ПВ.2-3 29	СЕТКА С45	2	
А4		7	1.090.1-3ПВ.2-3 31-02	ИЗДЕЛИЕ ЗАКЛАДНОЕ МН3	2	
				ДЕТАЛИ		
А4		8	1.090.1-3ПВ.2-3 33-02	ПЕТЛЯ СТРОПОВОЧНАЯ ПС3	2	
				СТЕРЖЕНЬ ГНУТЫЙ		
А4		9	1.090.1-3ПВ.2-3 34-01	АН2	2	
А4		10	1.090.1-3ПВ.2-3 34	АН1	2	
				СТ. ОТД. ГОСТ 5781-82		
БЧ		11	8.013.1930	Ф8 А-Ш L=1930	2	0.76КГ
				СТ. ОТД. ГОСТ 6727-80		
БЧ		12	5.041.830	Ф5 ВР-I L=830	5	0.11КГ
БЧ		13	5.041.2950	Ф5 ВР-I L=2950	2	0.41КГ
БЧ		14	5.041.2710	Ф5 ВР-I L=2710	2	0.38КГ
БЧ		15	5.041.520	Ф5 ВР-I L=520	8	0.07КГ
БЧ		16	5.041.400	Ф5 ВР-I L=400	8	0.06КГ
БЧ		17	5.041.1350	Ф5 ВР-I L=1350	8	0.19КГ
БЧ		18	5.041.1200	Ф5 ВР-I L=1200	8	0.17КГ
БЧ		19	5.041.370	Ф5 ВР-I L=370	22	0.05КГ
			ПЕРЕМЕННЫЕ ДАННЫЕ	ДЛЯ ИСПОЛНЕНИЙ:		
				1.090.1-3ПВ.2-2 09 1КПД 30.33.3,5-2		
				СБОРОЧНЫЕ ЕДИНИЦЫ		
				КАРКАС ПЛОСКИЙ		
А4		1	1.090.1-3ПВ.2-3 09	КР29	2	
А4		2	1.090.1-3ПВ.2-3 01-02	КР3	2	
А4		3	1.090.1-3ПВ.2-3 05-02	КР19	5	
А4		4	1.090.1-3ПВ.2-3 06-02	КР23	1	
А4		5	1.090.1-3ПВ.2-3 16	КР55	1	
				1.090.1-3ПВ.2-2 09-01 1КПД 30.33.4,0-2		

1.090.1-3ПВ.2-2 09

НАЧ ОТД	Шевченко		
Н КОНТР	Ребров		
ГЛ СПЕЦ	Кондратенко		
ПРОВЕРИЛ	Скоробогат		
РАЗРАБ	Пинчук		

Каркас пространственный
1КПД 30.33, 2КПД 30.33

СТАДИЯ	ЛИСТ	ЛИСТОВ
Р	1	2

ГОСГРАЖДАНСТРОЙ
КиевЗНИИЭП

ФОРМАТ А4

Гребнева

ОПЕРАТОР ТЛП КОРТ

ЭПВЦ Киев ЗНИИЭП

ФОРМАТ	ЗОНА	ПОЗ	ОБОЗНАЧЕНИЕ	НАИМЕНОВАНИЕ	КОЛ	ПРИМЕЧАНИЕ
				СБОРОЧНЫЕ ЕДИНИЦЫ		
				КАРКАС ПЛОСКИЙ		
А4		1	1.090.1-3ПВ.2-3 09-01	КР30	2	
А4		2	1.090.1-3ПВ.2-3 01-03	КР4	2	
А4		3	1.090.1-3ПВ.2-3 05-03	КР20	5	
А4		4	1.090.1-3ПВ.2-3 06-03	КР24	1	
А4		5	1.090.1-3ПВ.2-3 16-01	КР56	1	
				1.090.1-3ПВ.2-2 09-02 2КПД 30.33.3,5-2		
				СБОРОЧНЫЕ ЕДИНИЦЫ		
				КАРКАС ПЛОСКИЙ		
А4		1	1.090.1-3ПВ.2-3 09	КР29	2	
А4		2	1.090.1-3ПВ.2-3 01-02	КР3	2	
А4		3	1.090.1-3ПВ.2-3 05-02	КР19	5	
А4		4	1.090.1-3ПВ.2-3 06-02	КР23	1	
А4		5	1.090.1-3ПВ.2-3 16	КР55	1	
				1.090.1-3ПВ.2-2 09-03 2КПД 30.33.4,0-2		
				СБОРОЧНЫЕ ЕДИНИЦЫ		
				КАРКАС ПЛОСКИЙ		
А4		1	1.090.1-3ПВ.2-3 09-01	КР30	2	
А4		2	1.090.1-3ПВ.2-3 01-03	КР4	2	
А4		3	1.090.1-3ПВ.2-3 05-03	КР20	5	
А4		4	1.090.1-3ПВ.2-3 06-03	КР24	1	
А4		5	1.090.1-3ПВ.2-3 16-01	КР56	1	

ВЗАМ ИНВ №

ПОДПИСЬ И ДАТА

ИНВ № ПОДЛ

1.090.1-3ПВ.2-2 09

ЛИСТ 2

20409 47

ФОРМАТ А4

РИС. 1

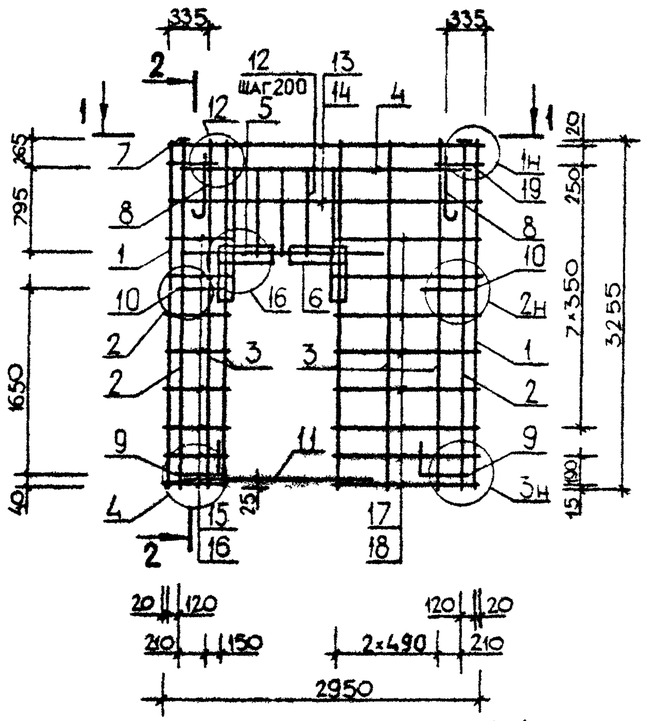

2-2

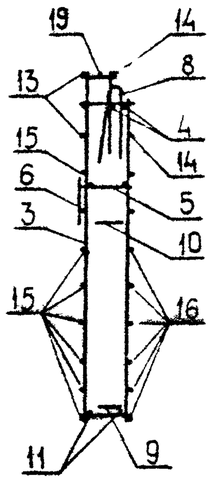

1-1

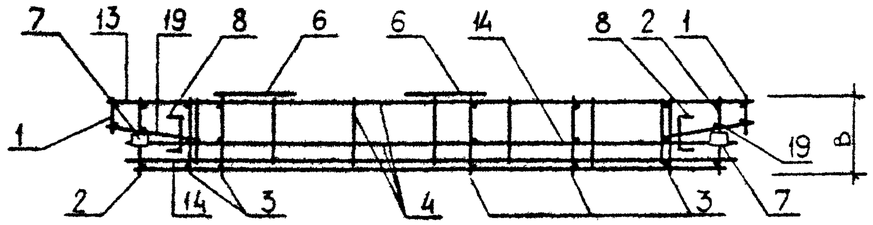

РИС. 2

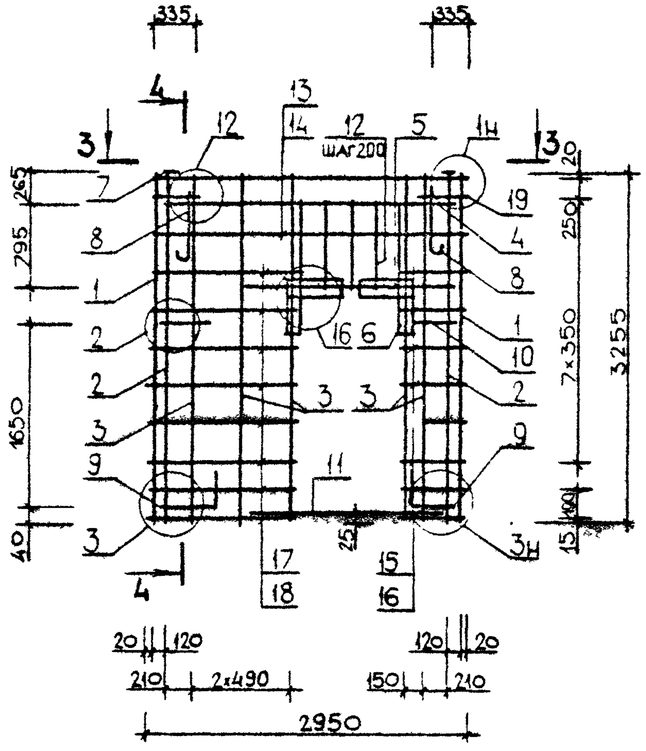

4-4

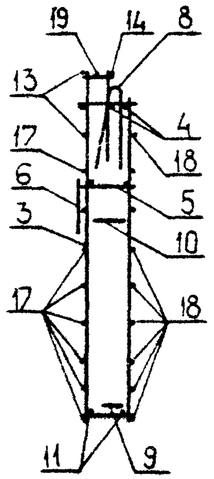

3-3

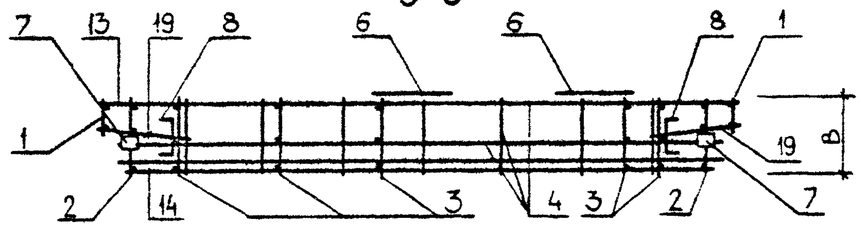

ОБОЗНАЧЕНИЕ	МАРКА	РИС	В, ММ	МАССА, КГ
I.090.I-3ПВ.2-2 09	IКПД 30.33.3,5-2	I	325	57,3I0
-0I	IКПД 30.33.4,0-2	I	375	57,870
-02	2КПД 30.33.3,5-2	2	325	57,3I0
-03	2КПД 30.33.4,0-2	2	375	57,870

НАЧ ОТД	Шевченко		
Н КОНТР	Ребров		
ГЛ СПЕЦ	Ничипоренко		
ПРОВЕРИЛ	Ничипоренко		
РАЗРАБ.	Скообогат		

1.090.1-3ПВ.2-2 09СБ

Каркас пространственный IКПД 30.33, 2КПД 30.33 Сборочный чертеж

СТАДИЯ	МАССА	МАСШТАБ
Р	СМ ТАБЛ	
ЛИСТ	ЛИСТОВ 1	

ГОСГРАЖДАНСТРОЙ КиевЗНИИЭП

20409 48

ФОРМАТ А3

ФОРМАТ	ЗОНА	ПОЗ	ОБОЗНАЧЕНИЕ	НАИМЕНОВАНИЕ	КОЛ	ПРИМЕЧАНИЕ
				ДОКУМЕНТАЦИЯ		
А4			1.090.1-3ПВ.2-2 10СБ	СБОРОЧНЫЙ ЧЕРТЕЖ		
А3			1.090.1-3ПВ.2-2 00Д1	УЗЛЫ АРМАТУРНЫЕ		
А4			1.090.1-3ПВ.2-2 00ТО	ТЕХНИЧЕСКОЕ ОПИСАНИЕ		
				СБОРОЧНЫЕ ЕДИНИЦЫ		
А4		6	1.090.1-3ПВ.2-3 29	СЕТКА С45	2	
А4		7	1.090.1-3ПВ.2-3 31-02	ИЗДЕЛИЕ ЗАКЛАДНОЕ МН3	2	
				ДЕТАЛИ		
А4		8	1.090.1-3ПВ.2-3 33-02	ПЕТЛЯ СТРОПОВОЧНАЯ ПС3	2	
				СТЕРЖЕНЬ ГНУТЫЙ		
А4		9	1.090.1-3ПВ.2-3 34-01	АН2	2	
А4		10	1.090.1-3ПВ.2-3 34	АН1	2	
				СТ. ОТД. ГОСТ 5781-82		
ВЧ		11	8.013.2430	Ф8 А-III L=2430	2	0.96КГ
				СТ. ОТД. ГОСТ 6727-80		
ВЧ		12	5.041.830	Ф5 ВР-I L=830	8	0.11КГ
ВЧ		13	5.041.2950	Ф5 ВР-I L=2950	2	0.41КГ
ВЧ		14	5.041.2710	Ф5 ВР-I L=2710	2	0.38КГ
ВЧ		15	5.041.670	Ф5 ВР-I L=670	16	0.09КГ
ВЧ		16	5.041.550	Ф5 ВР-I L=550	16	0.08КГ
ВЧ		17	5.041.370	Ф5 ВР-I L=370	22	0.05КГ
			ПЕРЕМЕННЫЕ ДАННЫЕ	ДЛЯ ИСПОЛНЕНИЙ:		
				1.090.1-3ПВ.2-2 10 ЗКПД 30.33.3,5-2		
				СБОРОЧНЫЕ ЕДИНИЦЫ		
				КАРКАС ПЛОСКИЙ		
А4		1	1.090.1-3ПВ.2-3 09	КР29	2	
А4		2	1.090.1-3ПВ.2-3 01-02	КР3	2	
А4		3	1.090.1-3ПВ.2-3 05-02	КР19	4	
А4		4	1.090.1-3ПВ.2-3 06-02	КР23	1	
А4		5	1.090.1-3ПВ.2-3 16-02	КР57	1	
				1.090.1-3ПВ.2-2 10-01 ЗКПД 30.33.4,0-2		
				СБОРОЧНЫЕ ЕДИНИЦЫ		

				1.090.1-3ПВ.2-2 10	
НАЧ.ОТД.	Шевченко				
Н.КОНТР.	Ребров		Каркас пространственный ЗКПД 30.33	СТАДИЯ: Р; ЛИСТ: 1; ЛИСТОВ: 2	
ГЛ.СПЕЦ.	Немировенко			ГОСГРАЖДАНСТРОЙ КиевЗНИИЭП	
ПРОВЕРИЛ	Скарадзат				
РАЗРАБ.	Пинчук				

ФОРМАТ А4

ФОРМАТ	ЗОНА	ПОЗ	ОБОЗНАЧЕНИЕ	НАИМЕНОВАНИЕ	КОЛ	ПРИМЕЧАНИЕ
				КАРКАС ПЛОСКИЙ		
А4		1	1.090.1-3ПВ.2-3 09-01	КР30	2	
А4		2	1.090.1-3ПВ.2-3 01-03	КР4	2	
А4		3	1.090.1-3ПВ.2-3 05-03	КР20	4	
А4		4	1.090.1-3ПВ.2-3 06-03	КР24	1	
А4		5	1.090.1-3ПВ.2-3 16-03	КР58	1	

ЭПВЦ Киев ЗНИИЭП — ОПЕРАТОР ТЛП КОРТ — Гребнева

ВЗАМ ИНВ № | ПОДПИСЬ И ДАТА | ИНВ №ПОДЛ

	1.090.1-3ПВ.2-2 10	ЛИСТ 2

20409 49

ФОРМАТ А4

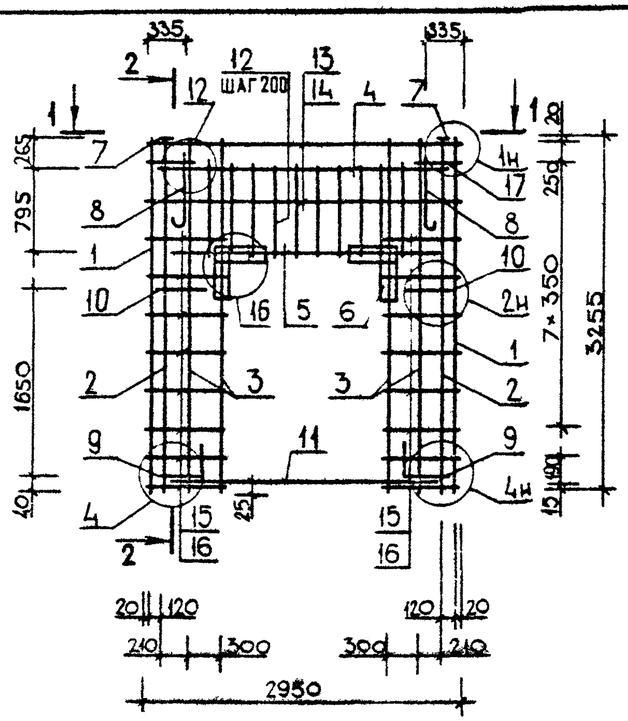

1-1

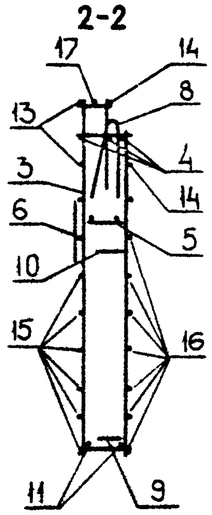

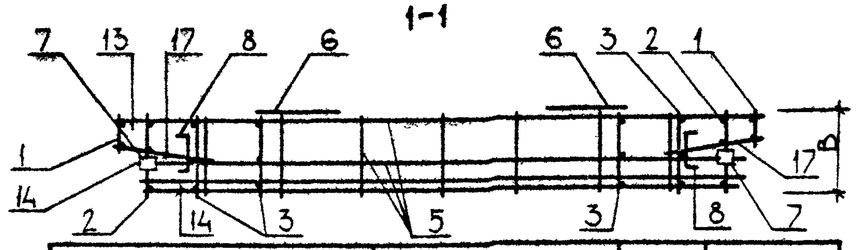

ОБОЗНАЧЕНИЕ	МАРКА	В, ММ	МАССА, КГ
I.090.I-3ПВ.2-2 I0	ЗКПД 30.33.3,5-2	325	54,I70
-0I	ЗКПД 30.33.4,0-2	375	54,690

НАЧ ОТД	Шевченка	
Н КОНТР	Ребров	
ГЛ СПЕЦ	Ничипоренко	
ПРОВЕРИЛ	Ничипоренко	
РАЗРАБ	Скоробогат	

1.090.1-3ПВ.2-2 10СБ

Каркас пространственный ЗКПД 30.33 Сборочный чертеж

СТАДИЯ	МАССА	МАСШТАБ
Р	СМ ТАБЛ	
ЛИСТ	ЛИСТОВ 1	

ГОСГРАЖДАНСТРОЙ КиевЗНИИЭП

ФОРМАТ А4

ЭПВЦ КиевЗНИИЭП ОПЕРАТОР ТЛП КОРТ

ВЗАМ ИНВ № | ПОДП И ДАТА | ИНВ № ПОДЛ

ЛИСТ

20409 50

ФОРМАТ А4

ФОРМАТ	ЗОНА	ПОЗ	ОБОЗНАЧЕНИЕ	НАИМЕНОВАНИЕ	КОЛ	ПРИМЕЧАНИЕ
				ДОКУМЕНТАЦИЯ		
А4			1.090.1-3ПВ.2-2 11СБ	СБОРОЧНЫЙ ЧЕРТЕЖ		
А3			1.090.1-3ПВ.2-2 00Д1	УЗЛЫ АРМАТУРНЫЕ		
А4			1.090.1-3ПВ.2-2 00ТО	ТЕХНИЧЕСКОЕ ОПИСАНИЕ		
				СБОРОЧНЫЕ ЕДИНИЦЫ		
А4		6	1.090.1-3ПВ.2-3 29	СЕТКА С45	2	
А4		7	1.090.1-3ПВ.2-3 31-02	ИЗДЕЛИЕ ЗАКЛАДНОЕ МН3	2	
				ДЕТАЛИ		
А4		8	1.090.1-3ПВ.2-3 33-01	ПЕТЛЯ СТРОПОВОЧНАЯ ПС2	2	
				СТЕРЖЕНЬ ГНУТЫЙ		
А4		9	1.090.1-3ПВ.2-3 34-01	АН2	2	
А4		10	1.090.1-3ПВ.2-3 34	АН1	2	
				СТ. ОТД. ГОСТ 5781-82		
ВЧ		11	8.013.3030	Ф8 А-Ш L=3030	2	1.20КГ
				СТ. ОТД. ГОСТ 6727-80		
ВЧ		12	5.041.370	Ф5 ВР-I L=370	44	0.05КГ
ВЧ		13	5.041.250	Ф5 ВР-I L=250	18	0.03КГ
			ПЕРЕМЕННЫЕ ДАННЫЕ	ДЛЯ ИСПОЛНЕНИЙ:		
				1.090.1-3ПВ.2-2 11 4КПД 30.33.3,5-1		
				СБОРОЧНЫЕ ЕДИНИЦЫ		
				КАРКАС ПЛОСКИЙ		
А4		1	1.090.1-3ПВ.2-3 09	КР29	2	
А4		2	1.090.1-3ПВ.2-3 01-02	КР3	2	
А4		3	1.090.1-3ПВ.2-3 05-02	КР19	2	
				СЕТКА		
А4		4	1.090.1-3ПВ.2-3 18	С1	1	
А4		5	1.090.1-3ПВ.2-3 21	С13	1	
				1.090.1-3ПВ.2-2 11-01 4КПД 30.33.3,5-2		
				СБОРОЧНЫЕ ЕДИНИЦЫ		
				КАРКАС ПЛОСКИЙ		
А4		1	1.090.1-3ПВ.2-3 09	КР29	2	
А4		2	1.090.1-3ПВ.2-3 01-02	КР3	2	

1.090.1-3ПВ.2-2 11

НАЧ.ОТД.	Шевченко	
Н.КОНТР.	Ребров	
ГЛ.СПЕЦ.	Кичипаренко	
ПРОВЕРИЛ	Скоробогат	
РАЗРАБ.	Линчук	

Каркас пространственный 4КПД 30.33

СТАДИЯ	ЛИСТ	ЛИСТОВ
Р	1	2

ГОСГРАЖДАНСТРОЙ КиевЗНИИЭП

ФОРМАТ А4

ФОРМАТ	ЗОНА	ПОЗ	ОБОЗНАЧЕНИЕ	НАИМЕНОВАНИЕ	КОЛ	ПРИМЕЧАНИЕ
А4		3	1.090.1-3ПВ.2-3 05-02	КР19	2	
				СЕТКА		
А4		4	1.090.1-3ПВ.2-3 18-02	С3	1	
А4		5	1.090.1-3ПВ.2-3 22	С17	1	
				1.090.1-3ПВ.2-2 11-02 4КПД 30.33.4,0-1		
				СБОРОЧНЫЕ ЕДИНИЦЫ		
				КАРКАС ПЛОСКИЙ		
А4		1	1.090.1-3ПВ.2-3 09-01	КР30	2	
А4		2	1.090.1-3ПВ.2-3 01-03	КР4	2	
А4		3	1.090.1-3ПВ.2-3 05-03	КР20	2	
				СЕТКА		
А4		4	1.090.1-3ПВ.2-3 18-01	С2	1	
А4		5	1.090.1-3ПВ.2-3 21-01	С14	1	
				1.090.1-3ПВ.2-2 11-03 4КПД 30.33.4,0-2		
				СБОРОЧНЫЕ ЕДИНИЦЫ		
				КАРКАС ПЛОСКИЙ		
А4		1	1.090.1-3ПВ.2-3 09-01	КР30	2	
А4		2	1.090.1-3ПВ.2-3 01-03	КР4	2	
А4		3	1.090.1-3ПВ.2-3 05-03	КР20	2	
				СЕТКА		
А4		4	1.090.1-3ПВ.2-3 18-03	С4	1	
А4		5	1.090.1-3ПВ.2-3 22-01	С18	1	

Гребнева

ОПЕРАТОР ТЛП КОРТ

ЭПВЦ Киев ЗНИИЭП

ВЗАМ ИНВ №

ПОДПИСЬ И ДАТА

ИНВ № ПОДЛ

1.090.1-3ПВ.2-2 11

ЛИСТ 2

20409 51

ФОРМАТ А4

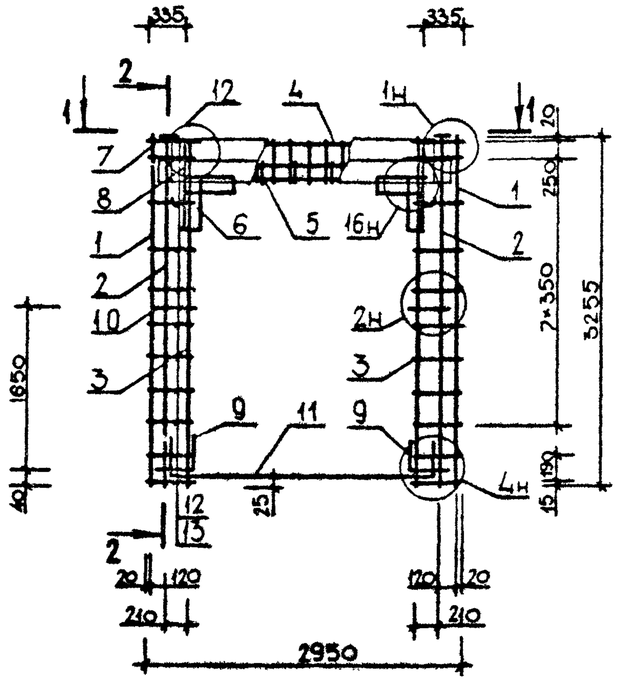

2-2

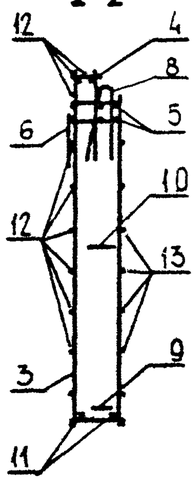

1-1

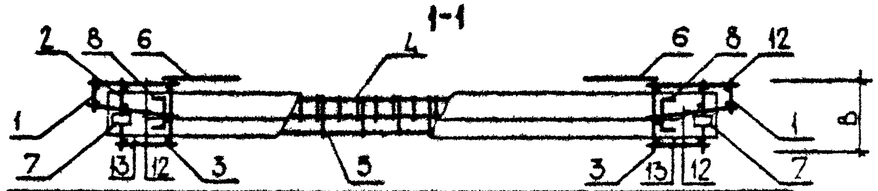

ОБОЗНАЧЕНИЕ	МАРКА	В, ММ	МАССА, КГ
1.090.1-3ПВ.2-2 II	4КПД 30.33.3,5-I	325	50,360
-01	4КПД 30.33.3,5-2	325	53,750
-02	4КПД 30.33.4,0-I	375	50,870
-03	4КПД 30.33.4,0-2	375	54,260

1.090.1-3ПВ.2-2 11СБ

НАЧ ОТД	Шевченко	
Н КОНТР	Ребров	
ГЛ СПЕЦ	Ничипоренко	
ПРОВЕРИЛ	Ничипоренко	
РАЗРАБ	Скоробрат	

Каркас пространственный 4КПД 30.33 Сборочный чертеж

СТАДИЯ	МАССА	МАСШТАБ
Р	см табл	

ЛИСТ | ЛИСТОВ 1

ГОСГРАЖДАНСТРОЙ КиевЗНИИЭП

ФОРМАТ А4

ЭПВЦ КиевЗНИИЭП | ОПЕРАТОР ТЛП КОРТ

ВЗАМ ИНВ № | ПОДП И ДАТА | ИНВ № ПОДЛ

ЛИСТ

20409 52

ФОРМАТ А4

ФОРМАТ	ЗОНА	ПОЗ	ОБОЗНАЧЕНИЕ	НАИМЕНОВАНИЕ	КОЛ	ПРИМЕЧАНИЕ
				ДОКУМЕНТАЦИЯ		
А4			1.090.1-3ПВ.2-2 12СБ	СБОРОЧНЫЙ ЧЕРТЕЖ		
А3			1.090.1-3ПВ.2-2 ООД1	УЗЛЫ АРМАТУРНЫЕ		
А4			1.090.1-3ПВ.2-2 ООТО	ТЕХНИЧЕСКОЕ ОПИСАНИЕ		
				СБОРОЧНЫЕ ЕДИНИЦЫ		
А4		6	1.090.1-3ПВ.2-3 29	СЕТКА С45	2	
А4		7	1.090.1-3ПВ.2-3 31	ИЗДЕЛИЕ ЗАКЛАДНОЕ МН1	2	
				ДЕТАЛИ		
А4		8	1.090.1-3ПВ.2-3 33-01	ПЕТЛЯ СТРОПОВОЧНАЯ ПС2	2	
				СТЕРЖЕНЬ ГНУТЫЙ		
А4		9	1.090.1-3ПВ.2-3 34-01	АН2	2	
А4		10	1.090.1-3ПВ.2-3 34	АН1	2	
				СТ. ОТД. ГОСТ 5781-82		
ВЧ		11	8.013.3030	Ф8 А-Ш L=3030	2	1.20КГ
				СТ. ОТД. ГОСТ 6727-80		
ВЧ		13	5.041.250	Ф5 ВР-I L=250	20	0.03КГ
			ПЕРЕМЕННЫЕ ДАННЫЕ	ДЛЯ ИСПОЛНЕНИЙ:		
				1.090.1-3ПВ.2-2 12		
				1КПД 28.33.3,5-1		
				СБОРОЧНЫЕ ЕДИНИЦЫ		
А4		1	1.090.1-3ПВ.2-3 02-02	КАРКАС ГНУТЫЙ КР7	1	
А4		2	1.090.1-3ПВ.2-3 05-02	КАРКАС ПЛОСКИЙ КР19	2	
А4		3	1.090.1-3ПВ.2-3 03-02	КАРКАС ГНУТЫЙ КР11	1	
				СЕТКА		
А4		4	1.090.1-3ПВ.2-3 18	С1	1	
А4		5	1.090.1-3ПВ.2-3 21	С13	1	
				ДЕТАЛИ		
				СТ. ОТД. ГОСТ 6727-80		
ВЧ		12	5.041.120	Ф5 ВР-I L=120	22	0.02КГ
				1.090.1-3ПВ.2-2 12-01		
				1КПД 28.33.3,5-2		
				СБОРОЧНЫЕ ЕДИНИЦЫ		

1.090.1-3ПВ.2-2 12

НАЧ.ОТД	Шевченко		Каркас пространственный ІКПД 28.33	СТАДИЯ	ЛИСТ	ЛИСТОВ
Н.КОНТР	Ребров			Р	1	2
ГЛ.СПЕЦ.	Начипоренко			ГОСГРАЖДАНСТРОЙ КиевЗНИИЭП		
ПРОВЕРИЛ	Скоробогат					
РАЗРАБ	Пинчук					

ФОРМАТ А4

ФОРМАТ	ЗОНА	ПОЗ	ОБОЗНАЧЕНИЕ	НАИМЕНОВАНИЕ	КОЛ	ПРИМЕЧАНИЕ
А4		1	1.090.1-3ПВ.2-3 02-02	КАРКАС ГНУТЫЙ КР7	1	
А4		2	1.090.1-3ПВ.2-3 05-02	КАРКАС ПЛОСКИЙ КР19	2	
А4		3	1.090.1-3ПВ.2-3 03-02	КАРКАС ГНУТЫЙ КР11	1	
				СЕТКА		
А4		4	1.090.1-3ПВ.2-3 18-02	С3	1	
А4		5	1.090.1-3ПВ.2-3 22	С17	1	
				ДЕТАЛИ		
				СТ. ОТД. ГОСТ 6727-80		
Ч		12	5.041.120	Ф5 ВР-I L=120	22	0.02КГ
				1.090.1-3ПВ.2-2 12-02		
				1КПД 28.33.4,0-1		
				СБОРОЧНЫЕ ЕДИНИЦЫ		
А4		1	1.090.1-3ПВ.2-3 02-03	КАРКАС ГНУТЫЙ КР8	1	
А4		2	1.090.1-3ПВ.2-3 05-03	КАРКАС ПЛОСКИЙ КР20	2	
А4		3	1.090.1-3ПВ.2-3 03-03	КАРКАС ГНУТЫЙ КР12	1	
				СЕТКА		
А4		4	1.090.1-3ПВ.2-3 18-01	С2	1	
А4		5	1.090.1-3ПВ.2-3 21-01	С14	1	
				ДЕТАЛИ		
				СТ. ОТД. ГОСТ 6727-80		
ВЧ		12	5.041.75	Ф5 ВР-I L=75	22	.010КГ
				1.090.1-3ПВ.2-2 12-03		
				1КПД 28.33.4,0-2		
				СБОРОЧНЫЕ ЕДИНИЦЫ		
А4		1	1.090.1-3ПВ.2-3 02-03	КАРКАС ГНУТЫЙ КР8	1	
А4		2	1.090.1-3ПВ.2-3 05-03	КАРКАС ПЛОСКИЙ КР20	2	
А4		3	1.090.1-3ПВ.2-3 03-03	КАРКАС ГНУТЫЙ КР12	1	
				СЕТКА		
А4		4	1.090.1-3ПВ.2-3 18-03	С4	1	
А4		5	1.090.1-3ПВ.2-3 22-01	С18	1	
				ДЕТАЛИ		
				СТ. ОТД. ГОСТ 6727-80		
ВЧ		12	5.041.75	Ф5 ВР-I L=75	22	010КГ

ЭПВЦ Киев ЗНИИЭП | ОПЕРАТОР ТЛП КОРТ | Гребнево | ВЗАМ ИНВ № | ПОДПИСЬ И ДАТА | ИНВ № ПОДЛ

1.090.1-3ПВ.2-2 12 | ЛИСТ 2

20409 53

ФОРМАТ А4

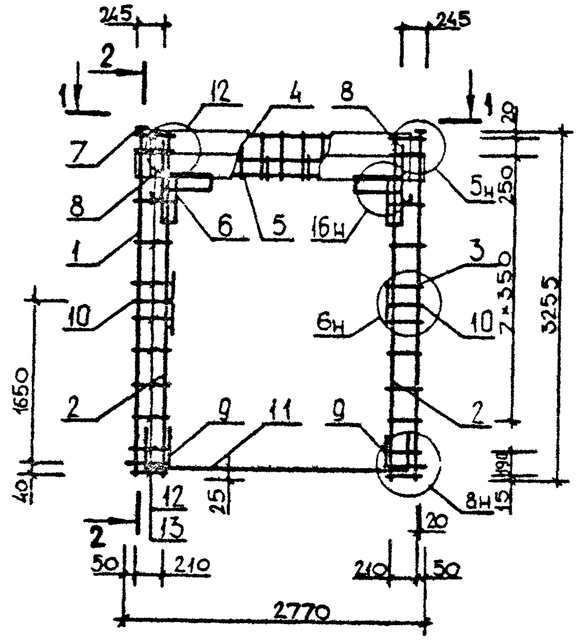

ОБОЗНАЧЕНИЕ	МАРКА	В, ММ	МАССА, КГ
1.090.1-3ПВ.2-2 12	1КПД 28.33.3,5-1	325	45,400
-01	1КПД 28.33.3,5-2	325	48,780
-02	1КПД 28.33.4,0-1	375	45,710
-03	1КПД 28.33.4,0-2	375	49,090

1.090.1-3ПВ.2-2 12СБ

НАЧ ОТД	Шевченко	
Н КОНТР	Ребров	
ГЛ СПЕЦ	Никипоренко	
ПРОВЕРИЛ	Никипоренко	
РАЗРАБ.	Скоробогат	

Каркас пространственный 1КПД 28.33 Сборочный чертеж

СТАДИЯ	МАССА	МАСШТАБ
Р	СМ ТАБЛ	
ЛИСТ	ЛИСТОВ 1	

ГОСГРАЖДАНСТРОЙ КиевЗНИИЭП

ФОРМАТ А4

ЭПВЦ КиевЗНИИЭП ОПЕРАТОР ТПП КОРТ

ВЗАМ ИНВ № | ПОДП И ДАТА | ИНВ № ПОДЛ

ЛИСТ

20409 54

ФОРМАТ А4

ФОРМАТ	ЗОНА	ПОЗ	ОБОЗНАЧЕНИЕ	НАИМЕНОВАНИЕ	КОЛ	ПРИМЕЧАНИЕ
				ДОКУМЕНТАЦИЯ		
А3			1.090.1-3ПВ.2-2 13СБ	СБОРОЧНЫЙ ЧЕРТЕЖ		
А3			1.090.1-3ПВ.2-2 ООД1	УЗЛЫ АРМАТУРНЫЕ		
А4			1.090.1-3ПВ.2-2 ООТО	ТЕХНИЧЕСКОЕ ОПИСАНИЕ		
				СБОРОЧНЫЕ ЕДИНИЦЫ		
А4		7	1.090.1-3ПВ.2-3 29	СЕТКА С45	2	
				ИЗДЕЛИЕ ЗАКЛАДНОЕ		
А4		8	1.090.1-3ПВ.2-3 31	МН1	1	
А4		9	1.090.1-3ПВ.2-3 31-02	МН3	1	
				ДЕТАЛИ		
А4		10	1.090.1-3ПВ.2-3 33-01	ПЕТЛЯ СТРОПОВОЧНАЯ ПС2	2	
				СТЕРЖЕНЬ ГНУТЫЙ		
А4		11	1.090.1-3ПВ.2-3 34-01	АН2	2	
А4		12	1.090.1-3ПВ.2-3 34	АН1	2	
				СТ. ОТД. ГОСТ 5781-82		
БЧ		13	8.013.3030	Ф8 А-Ш L=3030	2	1.20КГ
				СТ. ОТД. ГОСТ 6727-80		
БЧ		14	5.041.370	Ф5 ВР-I L=370	22	0.05КГ
БЧ		15	5.041.250	Ф5 ВР-I L=250	19	0.03КГ
			ПЕРЕМЕННЫЕ ДАННЫЕ	ДЛЯ ИСПОЛНЕНИЙ:		
				1.090.1-3ПВ.2-2 13 1КПД 29.33.3,5-1		
				СБОРОЧНЫЕ ЕДИНИЦЫ		
				КАРКАС ПЛОСКИЙ		
А4		1	1.090.1-3ПВ.2-3 09	КР29	1	
А4		2	1.090.1-3ПВ.2-3 01-02	КР3	1	
А4		3	1.090.1-3ПВ.2-3 05-02	КР19	2	
А4		4	1.090.1-3ПВ.2-3 03-02	КАРКАС ГНУТЫЙ КР11	1	
				СЕТКА		
А4		5	1.090.1-3ПВ.2-3 18	С1	1	
А4		6	1.090.1-3ПВ.2-3 21	С13	1	
				ДЕТАЛИ		
				СТ. ОТД. ГОСТ 6727-80		
БЧ		16	5.041.120	Ф5 ВР-I L=120	11	0.02КГ

1.090.1-3ПВ.2-2 13

НАЧ ОТД	Шевченко	
Н КОНТР	Ребров	
ГЛ СПЕЦ	Пичиперенко	
ПРОВЕРИЛ	Скоробогат	
РАЗРАБ	Линчук	

Каркас пространственный
1КПД 29.33, 2КПД 29.33

СТАДИЯ	ЛИСТ	ЛИСТОВ
Р	1	4

ГОСГРАЖДАНСТРОЙ КиевЗНИИЭП

ФОРМАТ А4

ФОРМАТ	ЗОНА	ПОЗ	ОБОЗНАЧЕНИЕ	НАИМЕНОВАНИЕ	КОЛ	ПРИМЕЧАНИЕ
				1.090.1-3ПВ.2-2 13-01 1КПД 29.33.3,5-2		
				СБОРОЧНЫЕ ЕДИНИЦЫ		
				КАРКАС ПЛОСКИЙ		
А4		1	1.090.1-3ПВ.2-3 09	КР29	1	
А4		2	1.090.1-3ПВ.2-3 01-02	КР3	1	
А4		3	1.090.1-3ПВ.2-3 05-02	КР19	2	
А4		4	1.090.1-3ПВ.2-3 03-02	КАРКАС ГНУТЫЙ КР11	1	
				СЕТКА		
А4		5	1.090.1-3ПВ.2-3 18-02	С3	1	
А4		6	1.090.1-3ПВ.2-3 22	С17	1	
				ДЕТАЛИ		
				СТ. ОТД. ГОСТ 6727-80		
БЧ		16	5.041.120	Ф5 ВР-I L=120	11	0.02КГ
				1.090.1-3ПВ.2-2 13-02 1КПД 29.33.4,0-1		
				СБОРОЧНЫЕ ЕДИНИЦЫ		
				КАРКАС ПЛОСКИЙ		
А4		1	1.090.1-3ПВ.2-3 09-01	КР30	1	
А4		2	1.090.1-3ПВ.2-3 01-03	КР4	1	
А4		3	1.090.1-3ПВ.2-3 05-03	КР20	2	
А4		4	1.090.1-3ПВ.2-3 03-03	КАРКАС ГНУТЫЙ КР12	1	
				СЕТКА		
А4		5	1.090.1-3ПВ.2-3 18-01	С2	1	
А4		6	1.090.1-3ПВ.2-3 21-01	С14	1	
				ДЕТАЛИ		
				СТ. ОТД. ГОСТ 6727-80		
БЧ		16	5.041.75	Ф5 ВР-I L=75	11	.010КГ
				1.090.1-3ПВ.2-2 13-03 1КПД 29.33.4,0-2		
				СБОРОЧНЫЕ ЕДИНИЦЫ		
				КАРКАС ПЛОСКИЙ		
А4		1	1.090.1-3ПВ.2-3 09-01	КР30	1	
А4		2	1.090.1-3ПВ.2-3 01-03	КР4	1	
А4		3	1.090.1-3ПВ.2-3 05-03	КР20	2	
А4		4	1.090.1-3ПВ.2-3 03-03	КАРКАС ГНУТЫЙ КР12	1	
				СЕТКА		
А4		5	1.090.1-3ПВ.2-3 18-03	С4	1	
А4		6	1.090.1-3ПВ.2-3 22-01	С18	1	
				ДЕТАЛИ		

1.090.1-3ПВ.2-2 13

ЛИСТ 2

20409 55

ФОРМАТ А4

ФОРМАТ	ЗОНА	ПОЗ	ОБОЗНАЧЕНИЕ	НАИМЕНОВАНИЕ	КОЛ	ПРИМЕЧАНИЕ
БЧ	16		5.041.75	СТ. ОТД. ГОСТ 6727-80 Ф5 ВР-I L=75	11	.010КГ
				1.090.1-3ПВ.2-2 13-04 2КПД 29.33.3,5-1		
				СБОРОЧНЫЕ ЕДИНИЦЫ		
				КАРКАС ПЛОСКИЙ		
А4	1		1.090.1-3ПВ.2-3 09	КР29	1	
А4	2		1.090.1-3ПВ.2-3 01-02	КР3	1	
А4	3		1.090.1-3ПВ.2-3 05-02	КР19	2	
А4	4		1.090.1-3ПВ.2-3 02-02	КАРКАС ГНУТЫЙ КР7	1	
				СЕТКА		
А4	5		1.090.1-3ПВ.2-3 18	С1	1	
А4	6		1.090.1-3ПВ.2-3 21	С13	1	
				ДЕТАЛИ		
БЧ	16		5.041.120	СТ. ОТД. ГОСТ 6727-80 Ф5 ВР-I L=120	11	0.02КГ
				1.090.1-3ПВ.2-2 13-05 2КПД 29.33.3,5-2		
				СБОРОЧНЫЕ ЕДИНИЦЫ		
				КАРКАС ПЛОСКИЙ		
А4	1		1.090.1-3ПВ.2-3 09	КР29	1	
А4	2		1.090.1-3ПВ.2-3 01-02	КР3	1	
А4	3		1.090.1-3ПВ.2-3 05-02	КР19	2	
А4	4		1.090.1-3ПВ.2-3 02-02	КАРКАС ГНУТЫЙ КР7	1	
				СЕТКА		
А4	5		1.090.1-3ПВ.2-3 18-02	С3	1	
А4	6		1.090.1-3ПВ.2-3 22	С17	1	
				ДЕТАЛИ		
БЧ	16		5.041.120	СТ. ОТД. ГОСТ 6727-80 Ф5 ВР-I L=120	11	0.02КГ
				1.090.1-3ПВ.2-2 13-06 2КПД 29.33.4,0-1		
				СБОРОЧНЫЕ ЕДИНИЦЫ		
				КАРКАС ПЛОСКИЙ		
А4	1		1.090.1-3ПВ.2-3 09-01	КР30	1	
А4	2		1.090.1-3ПВ.2-3 01-03	КР4	1	
А4	3		1.090.1-3ПВ.2-3 05-03	КР20	2	
А4	4		1.090.1-3ПВ.2-3 02-03	КАРКАС ГНУТЫЙ КР8	1	

ФОРМАТ А4

Гребнева

ОПЕРАТОР ТЛП КОРТ

ЭПВЦ Киев ЗНИИЭП

ФОРМАТ	ЗОНА	ПОЗ	ОБОЗНАЧЕНИЕ	НАИМЕНОВАНИЕ	КОЛ	ПРИМЕЧАНИЕ
				СЕТКА		
А4	5		1.090.1-3ПВ.2-3 18-01	С2	1	
А4	6		1.090.1-3ПВ.2-3 21-01	С14	1	
				ДЕТАЛИ		
БЧ	16		5.041.75	СТ. ОТД. ГОСТ 6727-80 Ф5 ВР-I L=75	11	.010КГ
				1.090.1-3ПВ.2-2 13-07 2КПД 29.33.4,0-2		
				СБОРОЧНЫЕ ЕДИНИЦЫ		
				КАРКАС ПЛОСКИЙ		
А4	1		1.090.1-3ПВ.2-3 09-01	КР30	1	
А4	2		1.090.1-3ПВ.2-3 01-03	КР4	1	
А4	3		1.090.1-3ПВ.2-3 05-03	КР20	2	
А4	4		1.090.1-3ПВ.2-3 02-03	КАРКАС ГНУТЫЙ КР8	1	
				СЕТКА		
А4	5		1.090.1-3ПВ.2-3 18-03	С4	1	
А4	6		1.090.1-3ПВ.2-3 22-01	С18	1	
				ДЕТАЛИ		
БЧ	16		5.041.75	СТ. ОТД. ГОСТ 6727-80 Ф5 ВР-I L=75	11	.010КГ

ВЗАМ ИНВ № | ПОДПИСЬ И ДАТА | ИНВ N ПОДЛ

20409 56

ФОРМАТ А4

РИС. 1

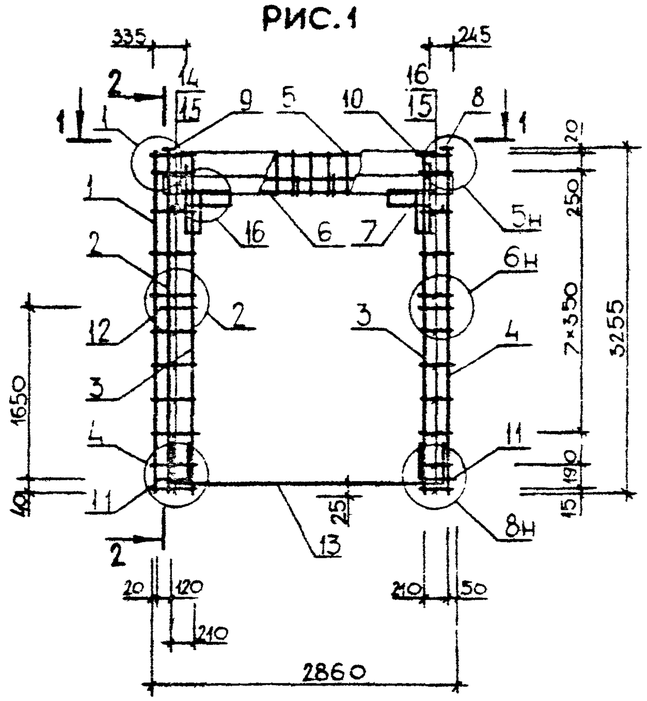

2-2

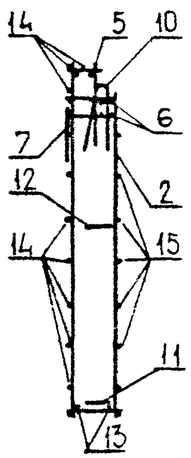

РИС. 2

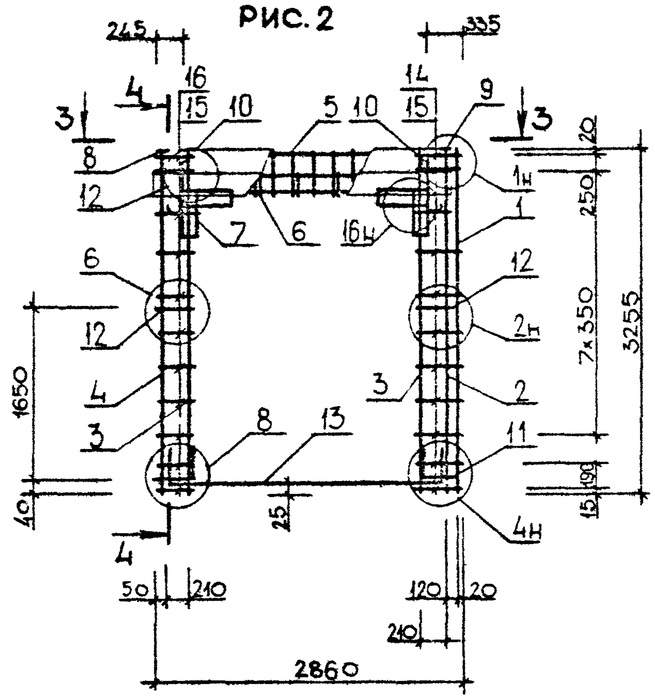

4-4

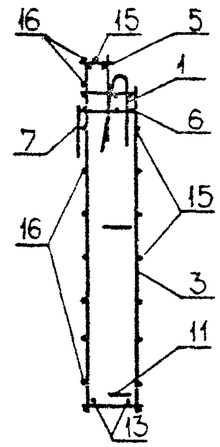

1-1

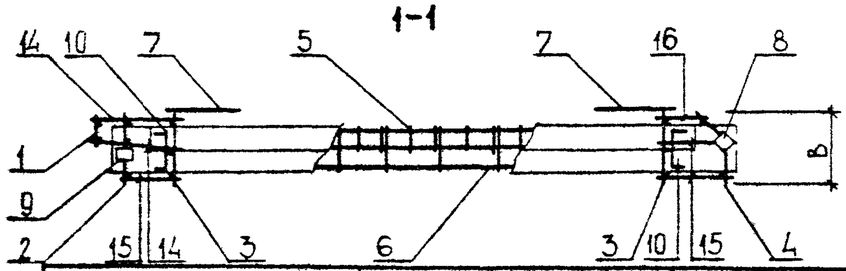

3-3

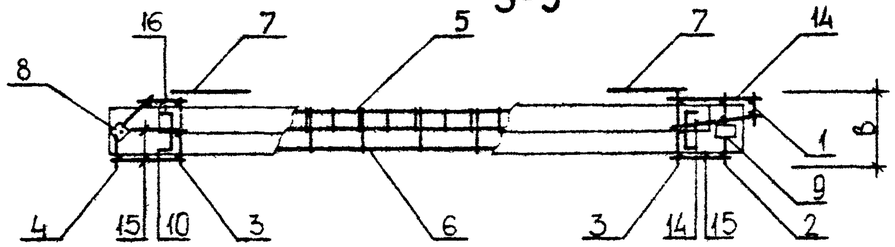

ОБОЗНАЧЕНИЕ	МАРКА	РИС	В, ММ	МАССА, КГ
1.090.1-3ПВ.2-2 13	1КПД 29.33.3,5-1	1	325	47,880
-01	1КПД 29.33.3,5-2	1	325	51,270
-02	1КПД 29.33.4,0-1	1	375	48,290
-03	1КПД 29.33.4,0-2	1	375	51,680
-04	2КПД 29.33.3,5-1	2	325	47,880
-05	2КПД 29.33.3,5-2	2	325	51,270
-06	2КПД 29.33.4,0-1	2	375	48,290
-07	2КПД 29.33.4,0-2	2	375	51,680

НАЧ.ОТД.	Шевченко	
Н.КОНТР.	Ребров	
ГЛ.СПЕЦ.	Ничипоренко	
ПРОВЕРИЛ	Ничипоренко	
РАЗРАБ.	Скоробогат	

1.090.1-3ПВ.2-2 13СБ

Каркас пространственный 1КПД 29.33, 2КПД 29.33
Сборочный чертеж

СТАДИЯ	МАССА	МАСШТАБ
Р	СМ ТАБЛ	
ЛИСТ	ЛИСТОВ 1	

ГОСГРАЖДАНСТРОЙ
КиевЗНИИЭП

20409 57

ФОРМАТ А3

ФОРМАТ	ЗОНА	ПОЗ	ОБОЗНАЧЕНИЕ	НАИМЕНОВАНИЕ	КОЛ	ПРИМЕЧАНИЕ
				ДОКУМЕНТАЦИЯ		
А3			1.090.1-3ПВ.2-2 14СБ	СБОРОЧНЫЙ ЧЕРТЕЖ		
А3			1.090.1-3ПВ.2-2 00Д1	УЗЛЫ АРМАТУРНЫЕ		
А4			1.090.1-3ПВ.2-2 00ТО	ТЕХНИЧЕСКОЕ ОПИСАНИЕ		
				СБОРОЧНЫЕ ЕДИНИЦЫ		
А4	8		1.090.1-3ПВ.2-3 29	СЕТКА С45	4	
				ИЗДЕЛИЕ ЗАКЛАДНОЕ		
А4	9		1.090.1-3ПВ.2-3 31	МН1	1	
А4	10		1.090.1-3ПВ.2-3 31-02	МН3	1	
				ДЕТАЛИ		
А4	11		1.090.1-3ПВ.2-3 33-02	ПЕТЛЯ СТРОПОВОЧНАЯ ПС3	2	
				СТЕРЖЕНЬ ГНУТЫЙ		
А4	12		1.090.1-3ПВ.2-3 34-03	АН4	2	
А4	13		1.090.1-3ПВ.2-3 34	АН1	2	
				СТ. ОТД. ГОСТ 6727-80		
БЧ	15		5.041.2710	Ф5 ВР-I L=2710	3	0.38КГ
ВЧ	16		5.041.670	Ф5 ВР-I L=670	8	0.09КГ
ВЧ	17		5.041.550	Ф5 ВР-I L=550	14	0.08КГ
ВЧ	19		5.041.370	Ф5 ВР-I L=370	11	0.05КГ
			ПЕРЕМЕННЫЕ ДАННЫЕ	ДЛЯ ИСПОЛНЕНИЙ:		
				1.090.1-3ПВ.2-2 14 3КПД 29.33.3,5-2		
				СБОРОЧНЫЕ ЕДИНИЦЫ		
				КАРКАС ПЛОСКИЙ		
А4	1		1.090.1-3ПВ.2-3 09	КР29	1	
А4	2		1.090.1-3ПВ.2-3 01-02	КР3	1	
А4	3		1.090.1-3ПВ.2-3 05-02	КР19	4	
А4	4		1.090.1-3ПВ.2-3 03-02	КАРКАС ГНУТЫЙ КР11	1	
А4	5		1.090.1-3ПВ.2-3 12	КАРКАС ПЛОСКИЙ КР39	2	
				СЕТКА		
А4	6		1.090.1-3ПВ.2-3 20	С9	1	
А4	7		1.090.1-3ПВ.2-3 23	С21	1	
				ДЕТАЛИ		
				СТ. ОТД. ГОСТ 6727-80		
БЧ	14		5.041.2710	Ф5 ВР-I L=2710	3	0.38КГ
БЧ	18		5.041.420	Ф5 ВР-I L=420	8	0.06КГ

		1.090.1-3ПВ.2-2 14	
НАЧ ОТД	Шевченко	Каркас пространственный 3КПД 29.33, 4КПД 29.33	СТАДИЯ: Р; ЛИСТ: 1; ЛИСТОВ: 3
Н КОНТР	Ребров		ГОСГРАЖДАНСТРОЙ КиевЗНИИЭП
ГП СПЕЦ	Ничипоренко		
ПРОВЕРИЛ	Скоробогат		
РАЗРАБ.	Пинчук		

ФОРМАТ А4

ЭПВЦ Киев ЗНИИЭП

ОПЕРАТОР ТЛП КОРТ

Гребнева

ФОРМАТ	ЗОНА	ПОЗ	ОБОЗНАЧЕНИЕ	НАИМЕНОВАНИЕ	КОЛ	ПРИМЕЧАНИЕ
				1.090.1-3ПВ.2-2 14-01 3КПД 29.33.4,0-2		
				СБОРОЧНЫЕ ЕДИНИЦЫ		
				КАРКАС ПЛОСКИЙ		
А4	1		1.090.1-3ПВ.2-3 09-01	КР30	1	
А4	2		1.090.1-3ПВ.2-3 01-03	КР4	1	
А4	3		1.090.1-3ПВ.2-3 05-03	КР20	4	
А4	4		1.090.1-3ПВ.2-3 03-03	КАРКАС ГНУТЫЙ КР12	1	
А4	5		1.090.1-3ПВ.2-3 12-01	КАРКАС ПЛОСКИЙ КР40	2	
				СЕТКА		
А4	6		1.090.1-3ПВ.2-3 20-01	С10	1	
А4	7		1.090.1-3ПВ.2-3 23-01	С22	1	
				ДЕТАЛИ		
				СТ. ОТД. ГОСТ 6727-80		
БЧ	14		5.041.2655	Ф5 ВР-I L=2655	3	0.37КГ
БЧ	18		5.041.375	Ф5 ВР-I L=375	8	0.05КГ
				1.090.1-3ПВ.2-2 14-02 4КПД 29.33.3,5-2		
				СБОРОЧНЫЕ ЕДИНИЦЫ		
				КАРКАС ПЛОСКИЙ		
А4	1		1.090.1-3ПВ.2-3 09	КР29	1	
А4	2		1.090.1-3ПВ.2-3 01-02	КР3	1	
А4	3		1.090.1-3ПВ.2-3 05-02	КР19	4	
А4	4		1.090.1-3ПВ.2-3 02-02	КАРКАС ГНУТЫЙ КР7	1	
А4	5		1.090.1-3ПВ.2-3 12	КАРКАС ПЛОСКИЙ КР39	2	
				СЕТКА		
А4	6		1.090.1-3ПВ.2-3 20	С9	1	
А4	7		1.090.1-3ПВ.2-3 23	С21	1	
				ДЕТАЛИ		
				СТ. ОТД. ГОСТ 6727-80		
БЧ	14		5.041.2710	Ф5 ВР-I L=2710	3	0.38КГ
БЧ	18		5.041.420	Ф5 ВР-I L=420	8	0.06КГ
				1.090.1-3ПВ.2-2 14-03 4КПД 29.33.4,0-2		
				СБОРОЧНЫЕ ЕДИНИЦЫ		
				КАРКАС ПЛОСКИЙ		
А4	1		1.090.1-3ПВ.2-3 09-01	КР30	1	
А4	2		1.090.1-3ПВ.2-3 01-03	КР4	1	
А4	3		1.090.1-3ПВ.2-3 05-03	КР20	4	
А4	4		1.090.1-3ПВ.2-3 02-03	КАРКАС ГНУТЫЙ КР8	1	
А4	5		1.090.1-3ПВ.2-3 12-01	КАРКАС ПЛОСКИЙ КР40	2	

ВЗАМ ИНВ № | ПОДПИСЬ И ДАТА | ИНВ № ПОДЛ

1.090.1-3ПВ.2-2 14	ЛИСТ 2

20409 58

ФОРМАТ А4

ФОРМАТ	ЗОНА	ПОЗ	ОБОЗНАЧЕНИЕ	НАИМЕНОВАНИЕ	КОЛ	ПРИМЕЧАНИЕ
				СЕТКА		
А4		6	1.090.1-3ПВ.2-3 20-01	С10	1	
А4		7	1.090.1-3ПВ.2-3 23-01	С22	1	
				ДЕТАЛИ		
				СТ. ОТД. ГОСТ 6727-80		
БЧ		14	5.041.2655	Ф5 ВР-I L=2655	3	0.37КГ
ВЧ		18	5.041.375	Ф5 ВР-I L=375	8	0.05КГ

ЭПВЦ Киев ЗНИИЭП
ОПЕРАТОР ТЛП КОРТ
ИНВ.№ПОДЛ | ПОДПИСЬ И ДАТА | ВЗАМ.ИНВ.№

ФОРМАТ	ЗОНА	ПОЗ	ОБОЗНАЧЕНИЕ	НАИМЕНОВАНИЕ	КОЛ	ПРИМЕЧАНИЕ

РИС. 1

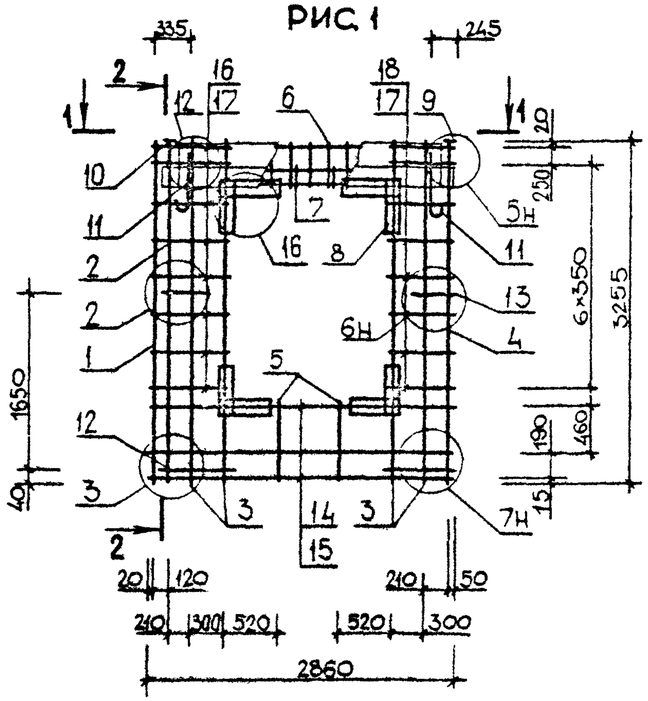

2-2

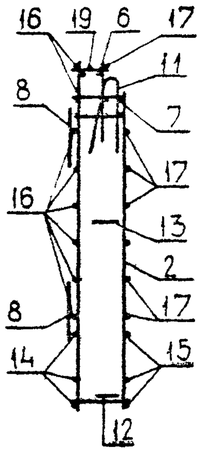

РИС. 2

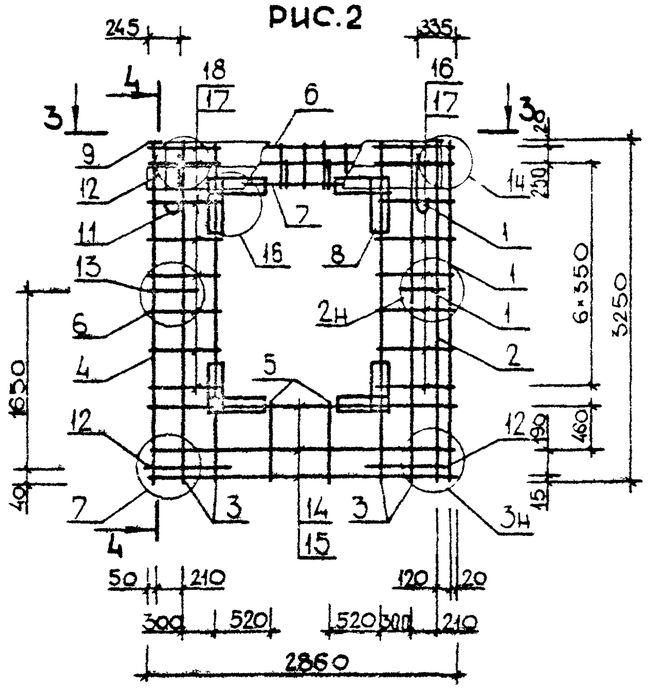

4-4

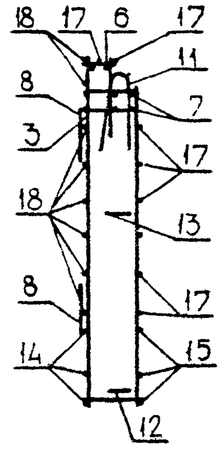

1-1

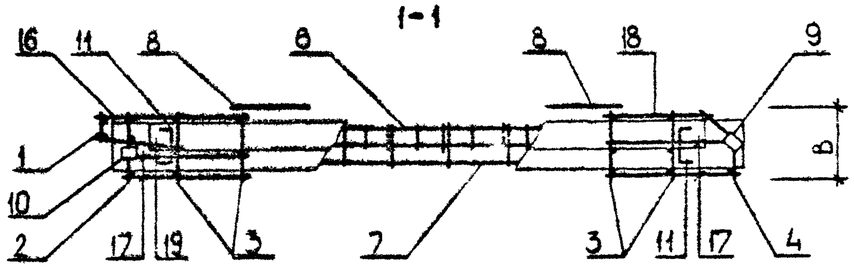

3-3

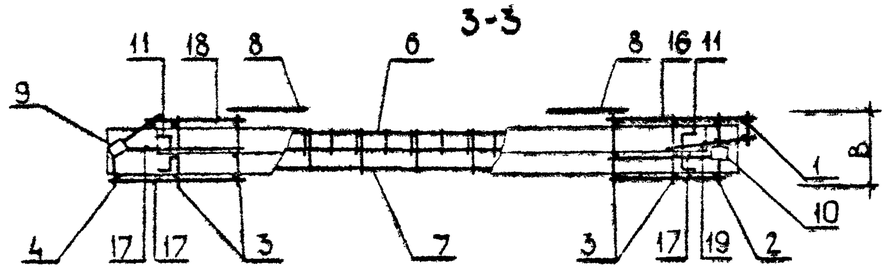

ОБОЗНАЧЕНИЕ	МАРКА	РИС	В, ММ	МАССА, КГ
I.090.I-3ПВ.2-2 I4	3КПД 29.33.3,5-2	I	325	56,400
-0I	3КПД 29.33.4,0-2	I	375	56,890
-02	4КПД 29.33.3,5-2	2	325	56,400
-03	4КПД 29.33.4,0-2	2	375	56,890

НАЧ.ОТД.	Шевченко		
Н.КОНТР.	Ребров		
ГЛ.СПЕЦ.	Ничипоренко		
ПРОВЕРИЛ	Ничипоренко		
РАЗРАБ.	Скоробогат		

1.090.1-3ПВ.2-2 14СБ

Каркас пространственный 3КПД 29.33, 4КПД 29.33 Сборочный чертеж

СТАДИЯ	МАССА	МАСШТАБ
Р	СМ ТАБЛ	
ЛИСТ	ЛИСТОВ 1	

ГОСГРАЖДАНСТРОЙ КиевЗНИИЭП

20409 60

ФОРМАТ А3

ФОРМАТ	ЗОНА	ПОЗ	ОБОЗНАЧЕНИЕ	НАИМЕНОВАНИЕ	КОЛ	ПРИМЕЧАНИЕ
				ДОКУМЕНТАЦИЯ		
А4			1.090.1-3ПВ.2-2 15СБ	СБОРОЧНЫЙ ЧЕРТЕЖ		
А3			1.090.1-3ПВ.2-2 00Д1	УЗЛЫ АРМАТУРНЫЕ		
А4			1.090.1-3ПВ.2-2 00ТО	ТЕХНИЧЕСКОЕ ОПИСАНИЕ		
				СБОРОЧНЫЕ ЕДИНИЦЫ		
А4		7	1.090.1-3ПВ.2-3 29	СЕТКА С45	4	
А4		8	1.090.1-3ПВ.2-3 31-02	ИЗДЕЛИЕ ЗАКЛАДНОЕ МН3	2	
				ДЕТАЛИ		
А4		9	1.090.1-3ПВ.2-3 33-02	ПЕТЛЯ СТРОПОВОЧНАЯ ПС3	2	
				СТЕРЖЕНЬ ГНУТЫЙ		
А4		10	1.090.1-3ПВ.2-3 34-03	АН4	2	
А4		11	1.090.1-3ПВ.2-3 34	АН1	2	
				СТ. ОТД. ГОСТ 6727-80		
БЧ		12	5.041.2950	Ф5 ВР-I L=2950	3	0.41КГ
БЧ		13	5.041.2710	Ф5 ВР-I L=2710	3	0.38КГ
БЧ		14	5.041.670	Ф5 ВР-I L=670	16	0.09КГ
БЧ		15	5.041.550	Ф5 ВР-I L=550	14	0.08КГ
БЧ		16	5.041.370	Ф5 ВР-I L=370	22	0.05КГ
			ПЕРЕМЕННЫЕ ДАННЫЕ	ДЛЯ ИСПОЛНЕНИЙ:		
				1.090.1-3ПВ.2-2 15 КПД 30.33.3,5-2		
				СБОРОЧНЫЕ ЕДИНИЦЫ		
				КАРКАС ПЛОСКИЙ		
А4		1	1.090.1-3ПВ.2-3 09	КР29	2	
А4		2	1.090.1-3ПВ.2-3 01-02	КР3	2	
А4		3	1.090.1-3ПВ.2-3 05-02	КР19	4	
А4		4	1.090.1-3ПВ.2-3 12	КР39	2	
				СЕТКА		
А4		5	1.090.1-3ПВ.2-3 20	С9	1	
А4		6	1.090.1-3ПВ.2-3 23	С21	1	
				1.090.1-3ПВ.2-2 15-01 КПД 30.33.4,0-2		
				СБОРОЧНЫЕ ЕДИНИЦЫ		

				1.090.1-3ПВ.2-2 15			
НАЧ.ОТД	Шевченко			Каркас пространственный КПД 30.33	СТАДИЯ	ЛИСТ	ЛИСТОВ
Н.КОНТР	Ребров				Р	1	2
ГЛ.СПЕЦ	Нилиндренко				ГОСГРАЖДАНСТРОЙ КиевЗНИИЭП		
ПРОВЕРИЛ	Скорбесеет						
РАЗРАБ	Линчук						

ФОРМАТ А4

ФОРМАТ	ЗОНА	ПОЗ	ОБОЗНАЧЕНИЕ	НАИМЕНОВАНИЕ	КОЛ	ПРИМЕЧАНИЕ
				КАРКАС ПЛОСКИЙ		
А4		1	1.090.1-3ПВ.2-3 09-01	КР30	2	
А4		2	1.090.1-3ПВ.2-3 01-03	КР4	2	
А4		3	1.090.1-3ПВ.2-3 05-03	КР20	4	
А4		4	1.090.1-3ПВ.2-3 12-01	КР40	2	
				СЕТКА		
А4		5	1.090.1-3ПВ.2-3 20-01	С10	1	
А4		6	1.090.1-3ПВ.2-3 23-01	С22	1	

ЭПВЦ КиевЗНИИЭП — ОПЕРАТОР ТЛП КОРТ — Гребнева

ВЗАМ ИНВ № | ПОДПИСЬ И ДАТА | ИНВ № ПОДЛ

	1.090.1-3ПВ.2-2 15		ЛИСТ 2

ФОРМАТ А4

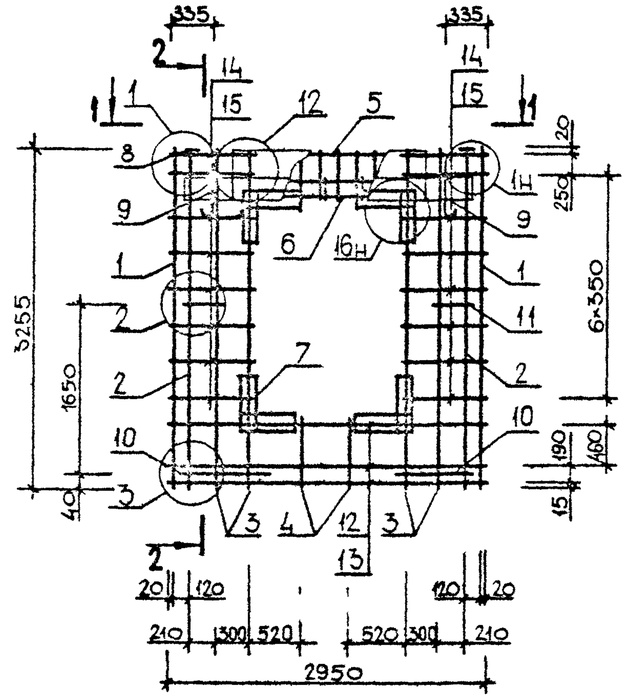

2-2

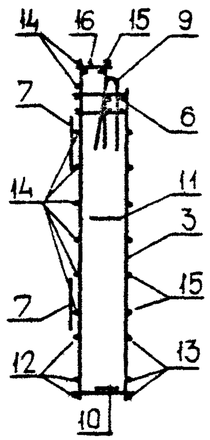

1-1

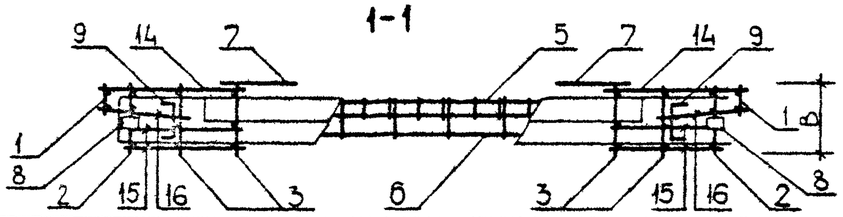

ОБОЗНАЧЕНИЕ	МАРКА	В,ММ	МАССА,КГ
I.090.I-3ПВ.2-2 I5	КПД 30.33.3,5-2	325	58,9I0
-0I	КПД 30.33.4,0-2	375	59,5I0

НАЧОТД	Шевченко		
НКОНТР	Ребров		
ГП СПЕЦ	Ничипоренко		
ПРОВЕРИЛ	Ничипоренко		
РАЗРАБ	Старобогат		

1.090.1-3ПВ.2-2 15СБ

Каркас пространственный КПД 30.33 Сборочный чертеж

СТАДИЯ	МАССА	МАСШТАБ
Р	СМ ТАБЛ	

ЛИСТ | ЛИСТОВ 1

ГОСГРАЖДАНСТРОЙ КиевЗНИИЭП

ФОРМАТ А4

ЭПВЦ КиевЗНИИЭП ОПЕРАТОР ТЛП КОРТ

ВЗАМ ИНВ № | ПОДП И ДАТА | ИНВ № ПОДЛ

ЛИСТ

20409 62

ФОРМАТ А4

ФОРМАТ	ЗОНА	ПОЗ	ОБОЗНАЧЕНИЕ	НАИМЕНОВАНИЕ	КОЛ	ПРИМЕЧАНИЕ
				ДОКУМЕНТАЦИЯ		
А4			1.090.1-3ПВ.2-2 16СБ	СБОРОЧНЫЙ ЧЕРТЕЖ		
А3			1.090.1-3ПВ.2-2 00Д1	УЗЛЫ АРМАТУРНЫЕ		
А4			1.090.1-3ПВ.2-2 00ТО	ТЕХНИЧЕСКОЕ ОПИСАНИЕ		
				СБОРОЧНЫЕ ЕДИНИЦЫ		
А4		7	1.090.1-3ПВ.2-3 29	СЕТКА С45	4	
А4		8	1.090.1-3ПВ.2-3 31	ИЗДЕЛИЕ ЗАКЛАДНОЕ МН1	2	
				ДЕТАЛИ		
А4		9	1.090.1-3ПВ.2-3 33-02	ПЕТЛЯ СТРОПОВОЧНАЯ ПС3	2	
				СТЕРЖЕНЬ ГНУТЫЙ		
А4		10	1.090.1-3ПВ.2-3 34-03	АН4	2	
А4		11	1.090.1-3ПВ.2-3 34	АН1	2	
				СТ. ОТД. ГОСТ 6727-80		
БЧ		13	5.041.2710	Ф5 ВР-I L=2710	3	0.38КГ
БЧ		15	5.041.550	Ф5 ВР-I L=550	14	0.08КГ
			ПЕРЕМЕННЫЕ ДАННЫЕ	ДЛЯ ИСПОЛНЕНИЙ:		
				1.090.1-3ПВ.2-2 16 2КПД 28.33.3,5-2		
				СБОРОЧНЫЕ ЕДИНИЦЫ		
А4		1	1.090.1-3ПВ.2-3 03-02	КАРКАС ГНУТЫЙ КР11	1	
А4		2	1.090.1-3ПВ.2-3 05-02	КАРКАС ПЛОСКИЙ КР19	4	
А4		3	1.090.1-3ПВ.2-3 02-02	КАРКАС ГНУТЫЙ КР7	1	
А4		4	1.090.1-3ПВ.2-3 12	КАРКАС ПЛОСКИЙ КР39	2	
				СЕТКА		
А4		5	1.090.1-3ПВ.2-3 20	С9	1	
А4		6	1.090.1-3ПВ.2-3 23	С21	1	
				ДЕТАЛИ		
				СТ. ОТД. ГОСТ 6727-80		
БЧ		12	5.041.2450	Ф5 ВР-I L=2450	3	0.34КГ
БЧ		14	5.041.420	Ф5 ВР-I L=420	16	0.06КГ
				1.090.1-3ПВ.2-2 16-01 2КПД 28.33.4,0-2		
				СБОРОЧНЫЕ ЕДИНИЦЫ		

1.090.1-3ПВ.2-2 16

НАЧ ОТД	Шевченко	
Н.КОНТР	Ребров	
ГЛ.СПЕЦ	Начипаренко	
ПРОВЕРИЛ	Скоробогат	
РАЗРАБ	Пинчук	

Каркас пространственный 2КПД 28.33

СТАДИЯ	ЛИСТ	ЛИСТОВ
Р	1	2

ГОСГРАЖДАНСТРОЙ КиевЗНИИЭП

ФОРМАТ А4

ФОРМАТ	ЗОНА	ПОЗ	ОБОЗНАЧЕНИЕ	НАИМЕНОВАНИЕ	КОЛ	ПРИМЕЧАНИЕ
А4		1	1.090.1-3ПВ.2-3 03-03	КАРКАС ГНУТЫЙ КР12	1	
А4		2	1.090.1-3ПВ.2-3 05-03	КАРКАС ПЛОСКИЙ КР20	4	
А4		3	1.090.1-3ПВ.2-3 02-03	КАРКАС ГНУТЫЙ КР8	1	
А4		4	1.090.1-3ПВ.2-3 12-01	КАРКАС ПЛОСКИЙ КР40	2	
				СЕТКА		
А4		5	1.090.1-3ПВ.2-3 20-01	С10	1	
А4		6	1.090.1-3ПВ.2-3 23-01	С22	1	
				ДЕТАЛИ		
				СТ. ОТД. ГОСТ 6727-80		
БЧ		12	5.041.2360	Ф5 ВР-I L=2360	3	0.33КГ
БЧ		14	5.041.375	Ф5 ВР-I L=375	16	0.05КГ

ЭПВЦ Киев ЗНИИЭП — ОПЕРАТОР ТЛП КОРТ — Гребнева

ВЗАМ ИНВ № | ПОДПИСЬ И ДАТА | ИНВ № ПОДЛ

1.090.1-3ПВ.2-2 16

ЛИСТ 2

20409 63

ФОРМАТ А4

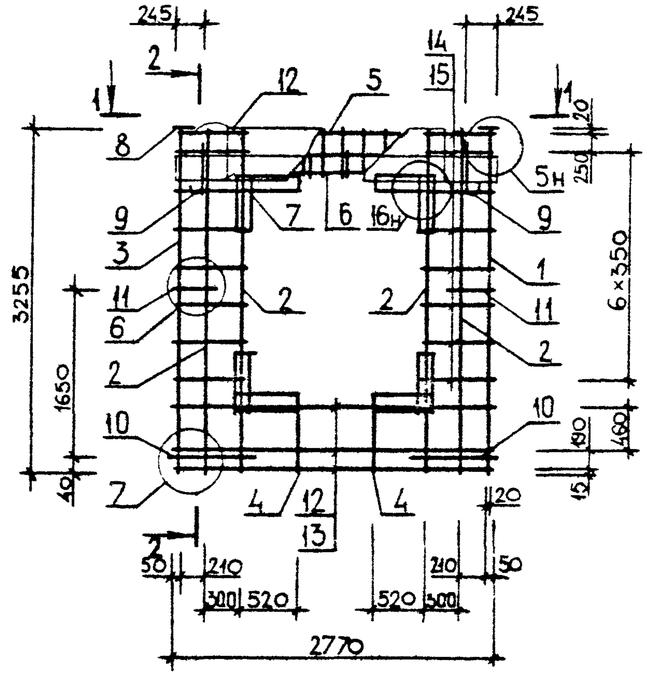

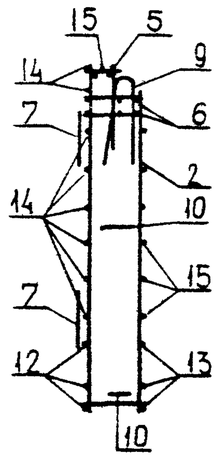

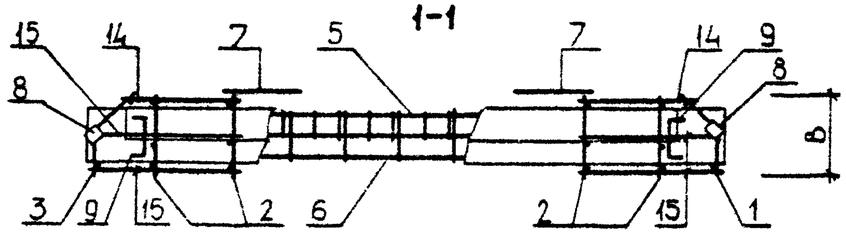

ОБОЗНАЧЕНИЕ	МАРКА	В, ММ	МАССА, КГ
I.090.I-3ПВ.2-2 I6	2КПД 28.33.3,5-2	325	53,880
-0I	2КПД 28.33.4,0-2	375	54,280

ЧАЧОТД	Щебченко	
Н.КОНТР	Ребров	
ГЛ.СПЕЦ	Ничипоренко	
ПРОВЕРИЛ	Ничипоренко	
РАЗРАБ	Скоробогат	

1.090.1-3ПВ.2-2 16СБ

Каркас пространственный 2КПД 28.33

Сборочный чертеж

СТАДИЯ	МАССА	МАСШТАБ
Р	СМ ТАБЛ	
ЛИСТ	ЛИСТОВ 1	

ГОСГРАЖДАНСТРОЙ КиевЗНИИЭП

ФОРМАТ А4

ЭПВЦ КиевЗНИИЭП

ОПЕРАТОР ТПП КОРТ

ВЗАМ ИНВ №

ПОДП И ДАТА

ИНВ № ПОДЛ

ЛИСТ

20409 64

ФОРМАТ А4

ФОРМАТ	ЗОНА	ПОЗ	ОБОЗНАЧЕНИЕ	НАИМЕНОВАНИЕ	КОЛ	ПРИМЕЧАНИЕ
				ДОКУМЕНТАЦИЯ		
А4			1.090.1-3ПВ.2-2 17СБ	СБОРОЧНЫЙ ЧЕРТЕЖ		
А3			1.090.1-3ПВ.2-2 00Д1	УЗЛЫ АРМАТУРНЫЕ		
А4			1.090.1-3ПВ.2-2 00ТО	ТЕХНИЧЕСКОЕ ОПИСАНИЕ		
				СБОРОЧНЫЕ ЕДИНИЦЫ		
А4		6	1.090.1-3ПВ.2-3 15	КАРКАС ПЛОСКИЙ КР51	1	
А4		9	1.090.1-3ПВ.2-3 29	СЕТКА С45	8	
А4		10	1.090.1-3ПВ.2-3 31-02	ИЗДЕЛИЕ ЗАКЛАДНОЕ МН3	2	
				ДЕТАЛИ		
А4		11	1.090.1-3ПВ.2-3 33-02	ПЕТЛЯ СТРОПОВОЧНАЯ ПС3	2	
А4		12	1.090.1-3ПВ.2-3 34-03	СТЕРЖЕНЬ ГНУТЫЙ АН4	2	
				СТ. ОТД. ГОСТ 6727-80		
БЧ		13	5.041.2950	Ф5 ВР-I L=2950	5	0.41КГ
БЧ		14	5.041.2710	Ф5 ВР-I L=2710	5	0.38КГ
БЧ		15	5.041.510	Ф5 ВР-I L=510	12	0.07КГ
БЧ		16	5.041.400	Ф5 ВР-I L=400	10	0.06КГ
			ПЕРЕМЕННЫЕ ДАННЫЕ	ДЛЯ ИСПОЛНЕНИЙ:		
				1.090.1-3ПВ.2-2 17 КПЛ 30.33.3,5-2		
				СБОРОЧНЫЕ ЕДИНИЦЫ		
				КАРКАС ПЛОСКИЙ		
А4		1	1.090.1-3ПВ.2-3 09	КР29	1	
А4		2	1.090.1-3ПВ.2-3 01-02	КР3	2	
А4		3	1.090.1-3ПВ.2-3 05-02	КР19	4	
А4		4	1.090.1-3ПВ.2-3 11-02	КР37	2	
А4		5	1.090.1-3ПВ.2-3 14	КР47	2	
				СЕТКА		
А4		7	1.090.1-3ПВ.2-3 19-02	С7	1	
А4		8	1.090.1-3ПВ.2-3 23-02	С23	1	
				1.090.1-3ПВ.2-2 17-01 КПЛ 30.33,4,0-2		
				СБОРОЧНЫЕ ЕДИНИЦЫ		
				КАРКАС ПЛОСКИЙ		
А4		1	1.090.1-3ПВ.2-3 09-01	КР30	1	

1.090.1-3ПВ.2-2 17

НАЧ ОТД	Шевченко	
Н КОНТР	Реорав	
ГЛ СПЕЦ	Никифоренко	
ПРОВЕРИЛ	Скоробогат	
РАЗРАБ	Панчук	

Каркас пространственный КПЛ 30.33

СТАДИЯ	ЛИСТ	ЛИСТОВ
Р	1	2

ГОСГРАЖДАНСТРОЙ КиевЗНИИЭП

ФОРМАТ А4

ФОРМАТ	ЗОНА	ПОЗ	ОБОЗНАЧЕНИЕ	НАИМЕНОВАНИЕ	КОЛ	ПРИМЕЧАНИЕ
А4		2	1.090.1-3ПВ.2-3 01-03	КР4	2	
А4		3	1.090.1-3ПВ.2-3 05-03	КР20	4	
А4		4	1.090.1-3ПВ.2-3 11-03	КР38	2	
А4		5	1.090.1-3ПВ.2-3 14-01	КР48	2	
				СЕТКА		
А4		7	1.090.1-3ПВ.2-3 19-03	С8	1	
А4		8	1.090.1-3ПВ.2-3 23-03	С24	1	

ЭПВЦ Киев ЗНИИЭП

ОПЕРАТОР ТЛП КОРТ

Гребнева

ВЗАМ ИНВ №

ПОДПИСЬ И ДАТА

ИНВ № ПОДЛ

1.090.1-3ПВ.2-2 17

ЛИСТ 2

20409 65

ФОРМАТ А4

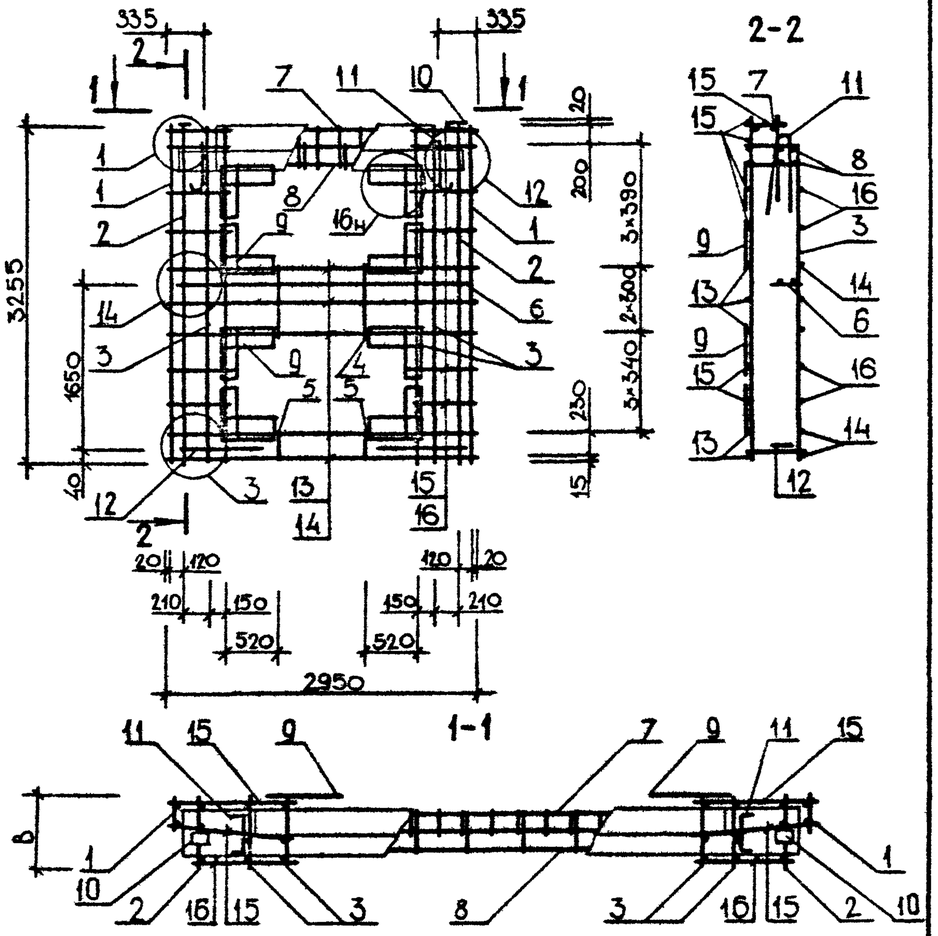

ОБОЗНАЧЕНИЕ	МАРКА	В, ММ	МАССА, КГ
I.090.I-3ПВ.2-2 I7	КПП 30.33.3,5-2	325	63,430
-0I	КПП 30.33.4,0-2	375	64,020

НАЧ.ОТД.	Шевченко	
Н.КОНТР	Ребров	
ГЛ.СПЕЦ	Ничипаренко	
ПРОВЕРИЛ	Ничипаренко	
РАЗРАБ.	Скоробогат	

1.090.1 – 3ПВ. 2-2 17СБ

Каркас пространственный КПП 30.33 Сборочный чертеж

СТАДИЯ	МАССА	МАСШТАБ
Р	СМ ТАБЛ	
ЛИСТ	ЛИСТОВ 1	

ГОСГРАЖДАНСТРОЙ КиевЗНИИЭП

ФОРМАТ А4

ЭПВЦ КиевЗНИИЭП ОПЕРАТОР ТЛП КОРТ

ВЗАМ. ИНВ № | ПОДП. И ДАТА | ИНВ № ПОДЛ.

ЛИСТ

20409 66

ФОРМАТ А4

ФОРМАТ	ЗОНА	ПОЗ	ОБОЗНАЧЕНИЕ	НАИМЕНОВАНИЕ	КОЛ.	ПРИМЕЧАНИЕ
				ДОКУМЕНТАЦИЯ		
А4			1.090.1-3ПВ.2-2 18СБ	СБОРОЧНЫЙ ЧЕРТЕЖ		
А3			1.090.1-3ПВ.2-2 00Д1	УЗЛЫ АРМАТУРНЫЕ		
А4			1.090.1-3ПВ.2-2 00ТО	ТЕХНИЧЕСКОЕ ОПИСАНИЕ		
				СБОРОЧНЫЕ ЕДИНИЦЫ		
А4		6	1.090.1-3ПВ.2-3 15	КАРКАС ПЛОСКИЙ КР51	1	
А4		9	1.090.1-3ПВ.2-3 29	СЕТКА С45	8	
А4		10	1.090.1-3ПВ.2-3 31	ИЗДЕЛИЕ ЗАКЛАДНОЕ МН1	2	
				ДЕТАЛИ		
А4		11	1.090.1-3ПВ.2-3 33-02	ПЕТЛЯ СТРОПОВОЧНАЯ ПС3	2	
А4		12	1.090.1-3ПВ.2-3 34-03	СТЕРЖЕНЬ ГНУТЫЙ АН4	2	
				СТ. ОТД. ГОСТ 6727-80		
ВЧ		14	5.041.2710	Ф5 ВР-I L=2710	5	0.38КГ
ВЧ		16	5.041.400	Ф5 ВР-I L=400	8	0.06КГ
			ПЕРЕМЕННЫЕ ДАННЫЕ	ДЛЯ ИСПОЛНЕНИЙ:		
				1.090.1-3ПВ.2-2 18 КПЛ 28.33.3,5-2		
				СБОРОЧНЫЕ ЕДИНИЦЫ		
А4		1	1.090.1-3ПВ.2-3 02-02	КАРКАС ГНУТЫЙ КР7	2	
А4		2	1.090.1-3ПВ.2-3 05-02	КАРКАС ПЛОСКИЙ КР19	4	
А4		3	1.090.1-3ПВ.2-3 03-02	КАРКАС ГНУТЫЙ КР11	1	
				КАРКАС ПЛОСКИЙ		
А4		4	1.090.1-3ПВ.2-3 11-02	КР37	2	
А4		5	1.090.1-3ПВ.2-3 14	КР47	2	
				СЕТКА		
А4		7	1.090.1-3ПВ.2-3 19-02	С7	1	
А4		8	1.090.1-3ПВ.2-3 23-02	С23	1	
				ДЕТАЛИ		
				СТ. ОТД. ГОСТ 6727-80		
ВЧ		13	5.041.2450	Ф5 ВР-I L=2450	5	0.34КГ
ВЧ		15	5.041.270	Ф5 ВР-I L=270	34	0.04КГ
				1.090.1-3ПВ.2-2 18-01 КПЛ 28.33.4,0-2		

1.090.1-3ПВ.2-2 18

НАЧ.ОТД.	Шевченко	
Н.КОНТР.	Ребров	
ГЛ.СПЕЦ.	Ничипаренко	
ПРОВЕРИЛ	Скоробогат	
РАЗРАБ.	Пинчук	

Каркас пространственный КПЛ 28.33

СТАДИЯ	ЛИСТ	ЛИСТОВ
Р	1	2

ГОСГРАЖДАНСТРОЙ КиевЗНИИЭП

ФОРМАТ А4

ЭПВЦ Киев ЗНИИЭП

ОПЕРАТОР ТЛП КОРТ.

Гребнева

ФОРМАТ	ЗОНА	ПОЗ	ОБОЗНАЧЕНИЕ	НАИМЕНОВАНИЕ	КОЛ.	ПРИМЕЧАНИЕ
				СБОРОЧНЫЕ ЕДИНИЦЫ		
А4		1	1.090.1-3ПВ.2-3 02-03	КАРКАС ГНУТЫЙ КР8	2	
А4		2	1.090.1-3ПВ.2-3 05-03	КАРКАС ПЛОСКИЙ КР20	4	
А4		3	1.090.1-3ПВ.2-3 03-03	КАРКАС ГНУТЫЙ КР12	1	
				КАРКАС ПЛОСКИЙ		
А4		4	1.090.1-3ПВ.2-3 11-03	КР38	2	
А4		5	1.090.1-3ПВ.2-3 14-01	КР48	2	
				СЕТКА		
А4		7	1.090.1-3ПВ.2-3 19-03	С8	1	
А4		8	1.090.1-3ПВ.2-3 23-03	С24	1	
				ДЕТАЛИ		
				СТ. ОТД. ГОСТ 6727-80		
ВЧ		13	5.041.2360	Ф5 ВР-I L=2360	5	0.33КГ
ВЧ		15	5.041.225	Ф5 ВР-I L=225	34	0.03КГ

ВЗАМ ИНВ №

ПОДПИСЬ И ДАТА

ИНВ №ПОДЛ

1.090.1-3ПВ.2-2 18

ЛИСТ 2

20409 67

ФОРМАТ А4

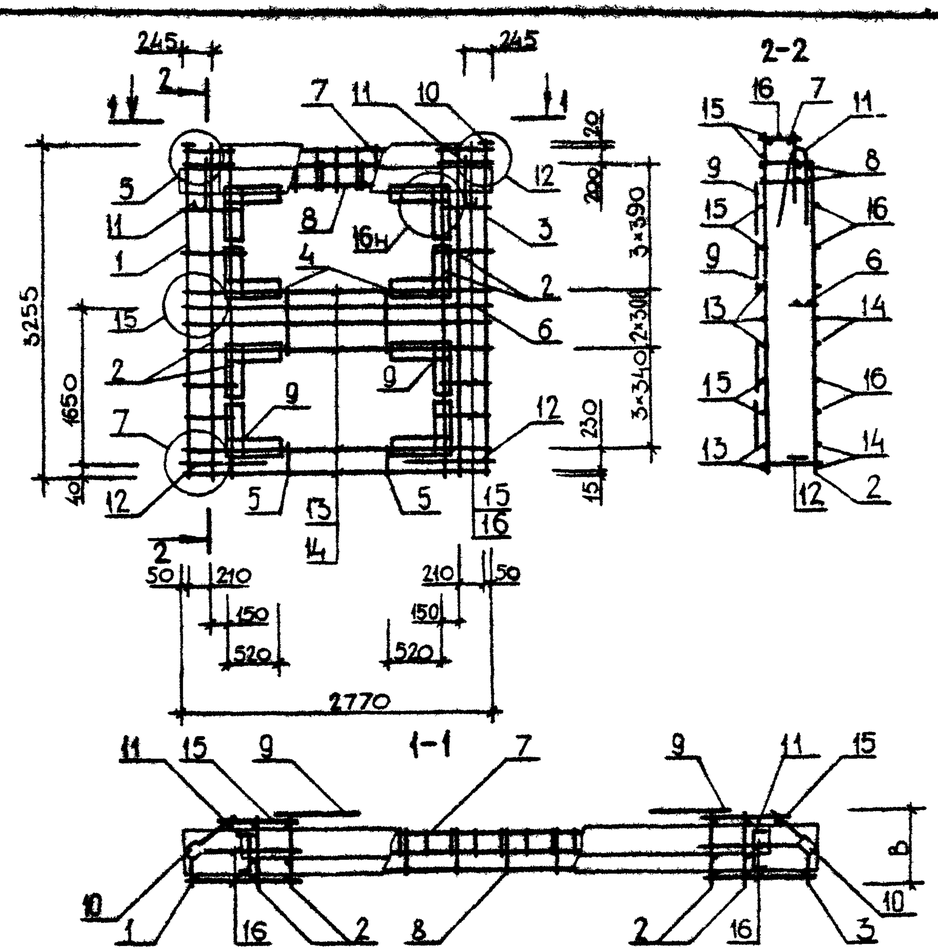

ОБОЗНАЧЕНИЕ	МАРКА	В, ММ	МАССА, КГ
I.090.I-3ПВ.2-2 I8	КПД 28.33.3,5-2	325	65,850
-0I	КПД 28.33.4,0-2	375	66,230

НАЧ ОТД.	Шевченко		
Н КОНТР	Ребров		
ГЛ СПЕЦ	Ничипоренко		
ПРОВЕРИЛ	Ничипоренко		
РАЗРАБ.	Скоробогат		

1.090.1 – 3ПВ.2-2 18СБ

Каркас пространственный КПД 28.33 Сборочный чертеж

СТАДИЯ	МАССА	МАСШТАБ
Р	СМ ТАБЛ	
ЛИСТ	ЛИСТОВ 1	

ГОСГРАЖДАНСТРОЙ КиевЗНИИЭП

ФОРМАТ А4

ЭПВЦ КиевЗНИИЭП ОПЕРАТОР ТПП КОРТ

ВЗАМ. ИНВ № | ПОДП. И ДАТА | ИНВ № ПОДЛ

ЛИСТ

20409 68

ФОРМАТ А4

ФОРМАТ	ЗОНА	ПОЗ	ОБОЗНАЧЕНИЕ	НАИМЕНОВАНИЕ	КОЛ	ПРИМЕЧАНИЕ
				ДОКУМЕНТАЦИЯ		
А3			1.090.1-3ПВ.2-2 19СБ	СБОРОЧНЫЙ ЧЕРТЕЖ		
А3			1.090.1-3ПВ.2-2 00Д1	УЗЛЫ АРМАТУРНЫЕ		
А4			1.090.1-3ПВ.2-2 00ТО	ТЕХНИЧЕСКОЕ ОПИСАНИЕ		
				СБОРОЧНЫЕ ЕДИНИЦЫ		
А4		7	1.090.1-3ПВ.2-3 15	КАРКАС ПЛОСКИЙ КР51	1	
А4		10	1.090.1-3ПВ.2-3 29	СЕТКА С45	8	
				ИЗДЕЛИЕ ЗАКЛАДНОЕ		
А4		11	1.090.1-3ПВ.2-3 31	МН1	1	
А4		12	1.090.1-3ПВ.2-3 31-02	МН3	1	
				ДЕТАЛИ		
А4		13	1.090.1-3ПВ.2-3 33-02	ПЕТЛЯ СТРОПОВОЧНАЯ ПС3	2	
А4		14	1.090.1-3ПВ.2-3 34-03	СТЕРЖЕНЬ ГНУТЫЙ АН4	2	
				СТ. ОТД. ГОСТ 6727-80		
ВЧ		15	5.041.2710	Ф5 ВР-I L=2710	5	0.38КГ
ВЧ		16	5.041.2710	Ф5 ВР-I L=2710	5	0.38КГ
ВЧ		18	5.041.400	Ф5 ВР-I L=400	9	0.06КГ
ВЧ		19	5.041.520	Ф5 ВР-I L=520	17	0.07КГ
			ПЕРЕМЕННЫЕ ДАННЫЕ	ДЛЯ ИСПОЛНЕНИЙ:		
				1.090.1-3ПВ.2-2 19 1КПЛ 29.33.3,5-2		
				СБОРОЧНЫЕ ЕДИНИЦЫ		
				КАРКАС ПЛОСКИЙ		
А4		1	1.090.1-3ПВ.2-3 09	КР29	1	
А4		2	1.090.1-3ПВ.2-3 01-02	КР3	1	
А4		3	1.090.1-3ПВ.2-3 03-02	КАРКАС ГНУТЫЙ КР11	1	
				КАРКАС ПЛОСКИЙ		
А4		4	1.090.1-3ПВ.2-3 05-02	КР19	4	
А4		5	1.090.1-3ПВ.2-3 11-02	КР37	2	
А4		6	1.090.1-3ПВ.2-3 14	КР47	2	
				СЕТКА		
А4		8	1.090.1-3ПВ.2-3 19-02	С7	1	
А4		9	1.090.1-3ПВ.2-3 23-02	С23	1	
				ДЕТАЛИ		
				СТ. ОТД. ГОСТ 6727-80		
ВЧ		17	5.041.270	Ф5 ВР-I L=270	6	0.04КГ

1.090.1-3ПВ.2-2 19

НАЧ.ОТД	Шевченко	
Н.КОНТР	Ребров	
ГЛ.СПЕЦ	Никифоренко	
ПРОВЕРИЛ	Скарабогат	
РАЗРАБ	Пинчук	

Каркас пространственный
1КПЛ 29.33, 2КПЛ 29.33

СТАДИЯ	ЛИСТ	ЛИСТОВ
Р	1	3

ГОСГРАЖДАНСТРОЙ
КиевЗНИИЭП

ФОРМАТ А4

ЭПВЦ Киев ЗНИИЭП
ОПЕРАТОР ТЛП КОРТ
Гребнева

ФОРМАТ	ЗОНА	ПОЗ	ОБОЗНАЧЕНИЕ	НАИМЕНОВАНИЕ	КОЛ	ПРИМЕЧАНИЕ
				1.090.1-3ПВ.2-2 19-01 1КПЛ 29.33.4,0-2		
				СБОРОЧНЫЕ ЕДИНИЦЫ		
				КАРКАС ПЛОСКИЙ		
А4		1	1.090.1-3ПВ.2-3 09-01	КР30	1	
А4		2	1.090.1-3ПВ.2-3 01-03	КР4	1	
А4		3	1.090.1-3ПВ.2-3 03-03	КАРКАС ГНУТЫЙ КР12	1	
				КАРКАС ПЛОСКИЙ		
А4		4	1.090.1-3ПВ.2-3 05-03	КР20	4	
А4		5	1.090.1-3ПВ.2-3 11-03	КР38	2	
А4		6	1.090.1-3ПВ.2-3 14-01	КР48	2	
				СЕТКА		
А4		8	1.090.1-3ПВ.2-3 19-03	С8	1	
А4		9	1.090.1-3ПВ.2-3 23-03	С24	1	
				ДЕТАЛИ		
				СТ. ОТД. ГОСТ 6727-80		
ВЧ		17	5.041.225	Ф5 ВР-I L=225	6	0.03КГ
				1.090.1-3ПВ.2-2 19-02 2КПЛ 29.33.3,5-2		
				СБОРОЧНЫЕ ЕДИНИЦЫ		
				КАРКАС ПЛОСКИЙ		
А4		1	1.090.1-3ПВ.2-3 09	КР29	1	
А4		2	1.090.1-3ПВ.2-3 01-02	КР3	1	
А4		3	1.090.1-3ПВ.2-3 02-02	КАРКАС ГНУТЫЙ КР7	1	
				КАРКАС ПЛОСКИЙ		
А4		4	1.090.1-3ПВ.2-3 05-02	КР19	4	
А4		5	1.090.1-3ПВ.2-3 11-02	КР37	2	
А4		6	1.090.1-3ПВ.2-3 14	КР47	2	
				СЕТКА		
А4		8	1.090.1-3ПВ.2-3 19-02	С7	1	
А4		9	1.090.1-3ПВ.2-3 23-02	С23	1	
				ДЕТАЛИ		
				СТ. ОТД. ГОСТ 6727-80		
ВЧ		17	5.041.270	Ф5 ВР-I L=270	6	0.04КГ
				1.090.1-3ПВ.2-2 19-03 2КПЛ 29.33.4,0-2		
				СБОРОЧНЫЕ ЕДИНИЦЫ		
				КАРКАС ПЛОСКИЙ		
А4		1	1.090.1-3ПВ.2-3 09-01	КР30	1	
А4		2	1.090.1-3ПВ.2-3 01-03	КР4	1	
А4		3	1.090.1-3ПВ.2-3 02-03	КАРКАС ГНУТЫЙ КР8	1	

1.090.1-3ПВ.2-2 19

ЛИСТ 2

ВЗАМ.ИНВ.№ | ПОДПИСЬ И ДАТА | ИНВ.№ ПОДЛ.

20409 69

ФОРМАТ А4

ФОРМАТ	ЗОНА	ПОЗ	ОБОЗНАЧЕНИЕ	НАИМЕНОВАНИЕ	КОЛ	ПРИМЕЧАНИЕ
				КАРКАС ПЛОСКИЙ		
А4		4	1.090.1-3ПВ.2-3 05-03	КР20	4	
А4		5	1.090.1-3ПВ.2-3 11-03	КР38	2	
А4		6	1.090.1-3ПВ.2-3 14-01	КР48	2	
				СЕТКА		
А4		8	1.090.1-3ПВ.2-3 19-03	С8	1	
А4		9	1.090.1-3ПВ.2-3 23-03	С24	1	
				ДЕТАЛИ		
				СТ. ОТД. ГОСТ 6727-80		
ВЧ		17	5.041.225	Ø5 ВР-I L=225	6	0.03КГ

ФОРМАТ	ЗОНА	ПОЗ	ОБОЗНАЧЕНИЕ	НАИМЕНОВАНИЕ	КОЛ	ПРИМЕЧАНИЕ

ЭПВЦ Киев ЗНИИЭП
ОПЕРАТОР ТЛП КОРТ

ВЗАМ ИНВ № | ПОДПИСЬ И ДАТА | ИНВ №ПОДЛ

РИС. 1

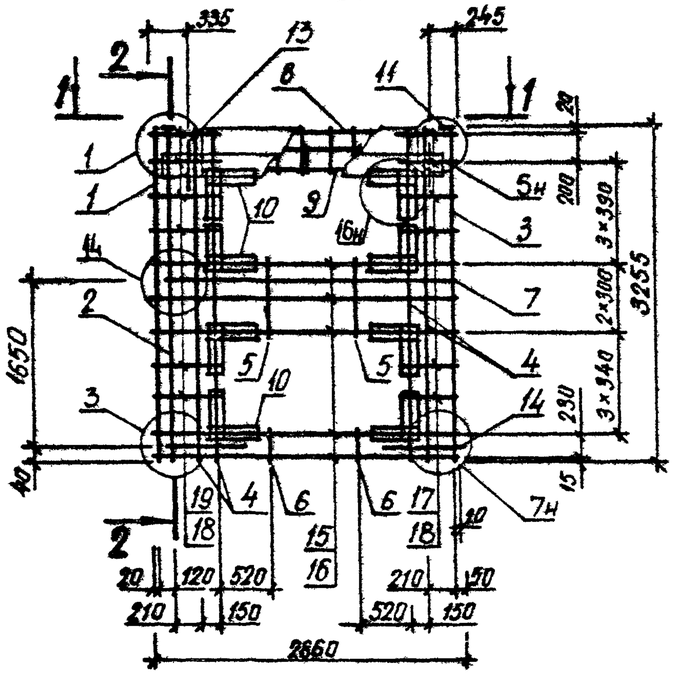

2 – 2

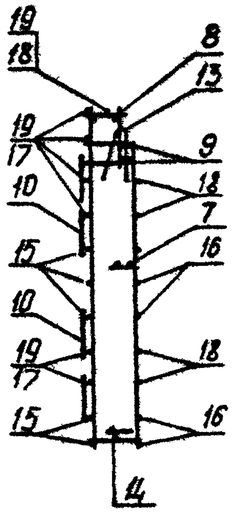

РИС. 2

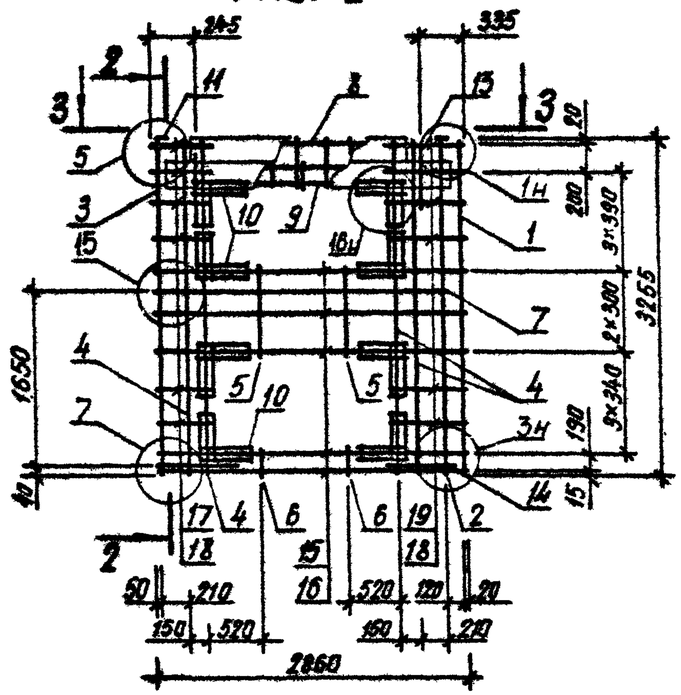

1 – 1

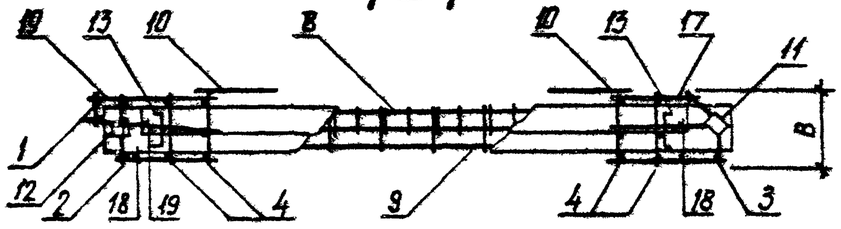

3 – 3

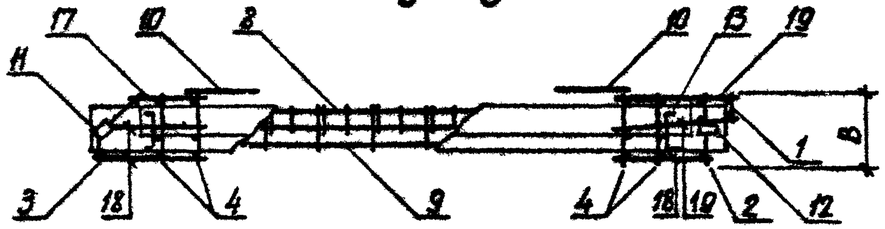

ОБОЗНАЧЕНИЕ	МАРКА	РИС	В, ММ	МАССА, КГ
I.090.I-3ПВ.2-2 I9	IКПП 29.33.3,5-2	I	325	63,840
-0I	IКПП 29.33.4,0-2	I	375	64,4I0
-02	2КПП 29.33.3,5-2	2	325	63,840
-03	2КПП 29.33.4,0-2	2	375	64,4I0

НАЧ ОТД	Шевченко	
Н КОНТР	Ребров	
ГЛ СПЕЦ	Ничипоренко	
ПРОВЕРИЛ	Скоробогат	
РАЗРАБ	Литвиненко	

1.090.1-3ПВ.2-2 19СБ

Каркас пространственный IКПП 29.33, 2КПП 29.33
Сборочный чертеж

СТАДИЯ	МАССА	МАСШТАБ
Р	см. табл.	

ЛИСТ | ЛИСТОВ 1

ГОСГРАЖДАНСТРОЙ
КиевЗНИИЭП

ФОРМАТ А3

ФОРМАТ	ЗОНА	ПОЗ	ОБОЗНАЧЕНИЕ	НАИМЕНОВАНИЕ	КОЛ	ПРИМЕЧАНИЕ
				ДОКУМЕНТАЦИЯ		
А3			1.090.1-3ПВ.2-2 20СБ	СБОРОЧНЫЙ ЧЕРТЕЖ		
А3			1.090.1-3ПВ.2-2 00Д1	УЗЛЫ АРМАТУРНЫЕ		
А4			1.090.1-3ПВ.2-2 00ТО	ТЕХНИЧЕСКОЕ ОПИСАНИЕ		
				СБОРОЧНЫЕ ЕДИНИЦЫ		
А4	6		1.090.1-3ПВ.2-3 15	КАРКАС ПЛОСКИЙ КР51	1	
А4	7		1.090.1-3ПВ.2-3 29	СЕТКА С45	4	
А4	8		1.090.1-3ПВ.2-3 31-02	ИЗДЕЛИЕ ЗАКЛАДНОЕ МН3	2	
				ДЕТАЛИ		
				СТЕРЖЕНЬ ГНУТЫЙ		
А4	10		1.090.1-3ПВ.2-3 34-03	АН4	2	
А4	11		1.090.1-3ПВ.2-3 34	АН1	2	
				СТ. ОТД. ГОСТ 6727-80		
ВЧ	12		5.041.2950	Ф5 ВР-I L=2950	8	0.41КГ
ВЧ	13		5.041.2710	Ф5 ВР-I L=2710	8	0.38КГ
ВЧ	14		5.041.370	Ф5 ВР-I L=370	22	0.05КГ
ВЧ	15		5.041.250	Ф5 ВР-I L=250	2	0.03КГ
ВЧ	16		5.041.1570	Ф5 ВР-I L=1570	2	0.22КГ
ВЧ	17		5.041.1450	Ф5 ВР-I L=1450	2	0.20КГ
ВЧ	18		5.041.390	Ф5 ВР-I L=390	2	0.05КГ
			ПЕРЕМЕННЫЕ ДАННЫЕ	ДЛЯ ИСПОЛНЕНИЙ:		
				1.090.1-3ПВ.2-2 20 1КПЛ 30.33.3,5-2		
				СБОРОЧНЫЕ ЕДИНИЦЫ		
				КАРКАС ПЛОСКИЙ		
А4	1		1.090.1-3ПВ.2-3 09	КР29	2	
А4	2		1.090.1-3ПВ.2-3 01	КР1	2	
А4	3		1.090.1-3ПВ.2-3 05	КР17	2	
А4	4		1.090.1-3ПВ.2-3 06	КР21	2	
А4	5		1.090.1-3ПВ.2-3 11	КР35	1	
				ДЕТАЛИ		
А4	9		1.090.1-3ПВ.2-3 33-02	ПЕТЛЯ СТРОПОВОЧНАЯ ПС3	2	
				1.090.1-3ПВ.2-2 20-01 1КПЛ 30.33.4,0-2		

			1.090.1-3ПВ.2-2 20	
НАЧ.ОТД.	Шевченко			
Н.КОНТР.	Ребров		Каркас пространственный 1КПЛ 30.33, 2КПЛ 30.33	СТАДИЯ: Р; ЛИСТ: 1; ЛИСТОВ: 2
ГЛ.СПЕЦ.	Ничипоренко			ГОСГРАЖДАНСТРОЙ КиевЗНИИЭП
ПРОВЕРИЛ	Скоробогат			
РАЗРАБ.	Пинчук			

ФОРМАТ А4

Гребнева

ЭПВЦ Киев ЗНИИЭП

ОПЕРАТОР ТПП КОРТ

ФОРМАТ	ЗОНА	ПОЗ	ОБОЗНАЧЕНИЕ	НАИМЕНОВАНИЕ	КОЛ	ПРИМЕЧАНИЕ
				СБОРОЧНЫЕ ЕДИНИЦЫ		
				КАРКАС ПЛОСКИЙ		
А4	1		1.090.1-3ПВ.2-3 09-01	КР30	2	
А4	2		1.090.1-3ПВ.2-3 01-01	КР2	2	
А4	3		1.090.1-3ПВ.2-3 05-01	КР18	2	
А4	4		1.090.1-3ПВ.2-3 06-01	КР22	2	
А4	5		1.090.1-3ПВ.2-3 11-01	КР36	1	
				ДЕТАЛИ		
А4	9		1.090.1-3ПВ.2-3 33-03	ПЕТЛЯ СТРОПОВОЧНАЯ ПС4	2	
				1.090.1-3ПВ.2-2 20-02 2КПЛ 30.33.3,5-2		
				СБОРОЧНЫЕ ЕДИНИЦЫ		
				КАРКАС ПЛОСКИЙ		
А4	1		1.090.1-3ПВ.2-3 09	КР29	2	
А4	2		1.090.1-3ПВ.2-3 01	КР1	2	
А4	3		1.090.1-3ПВ.2-3 05	КР17	2	
А4	4		1.090.1-3ПВ.2-3 06	КР21	2	
А4	5		1.090.1-3ПВ.2-3 11	КР35	1	
				ДЕТАЛИ		
А4	9		1.090.1-3ПВ.2-3 33-02	ПЕТЛЯ СТРОПОВОЧНАЯ ПС3	2	
				1.090.1-3ПВ.2-2 20-03 2КПЛ 30.33.4,0-2		
				СБОРОЧНЫЕ ЕДИНИЦЫ		
				КАРКАС ПЛОСКИЙ		
А4	1		1.090.1-3ПВ.2-3 09-01	КР30	2	
А4	2		1.090.1-3ПВ.2-3 01-01	КР2	2	
А4	3		1.090.1-3ПВ.2-3 05-01	КР18	2	
А4	4		1.090.1-3ПВ.2-3 06-01	КР22	2	
А4	5		1.090.1-3ПВ.2-3 11-01	КР36	1	
				ДЕТАЛИ		
А4	9		1.090.1-3ПВ.2-3 33-03	ПЕТЛЯ СТРОПОВОЧНАЯ ПС4	2	

ВЗАМ.ИНВ.№

ПОДПИСЬ И ДАТА

ИНВ.№ ПОДЛ.

	1.090.1-3ПВ.2-2 20	ЛИСТ 2

ФОРМАТ А4

РИС. 1

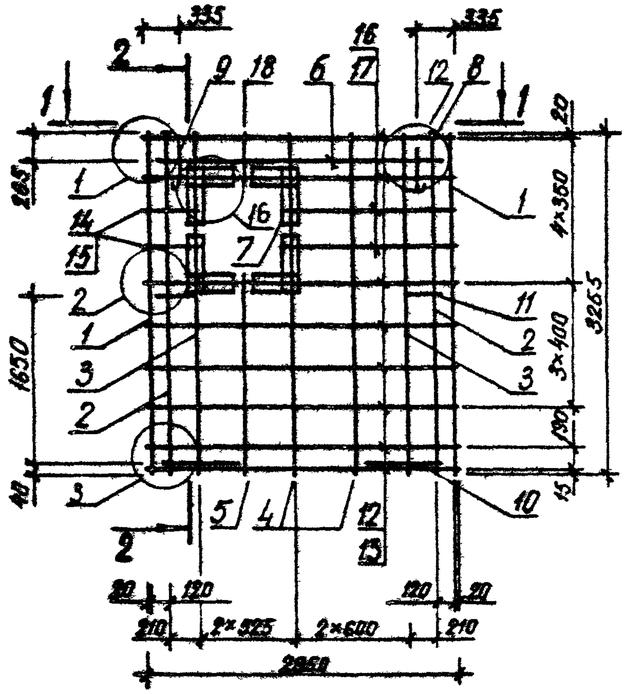

2–2

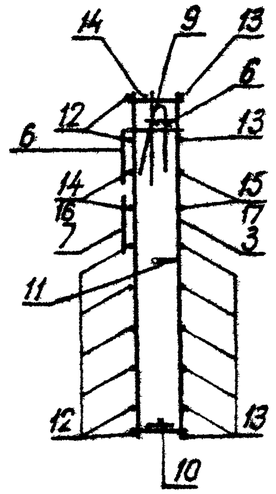

РИС. 2

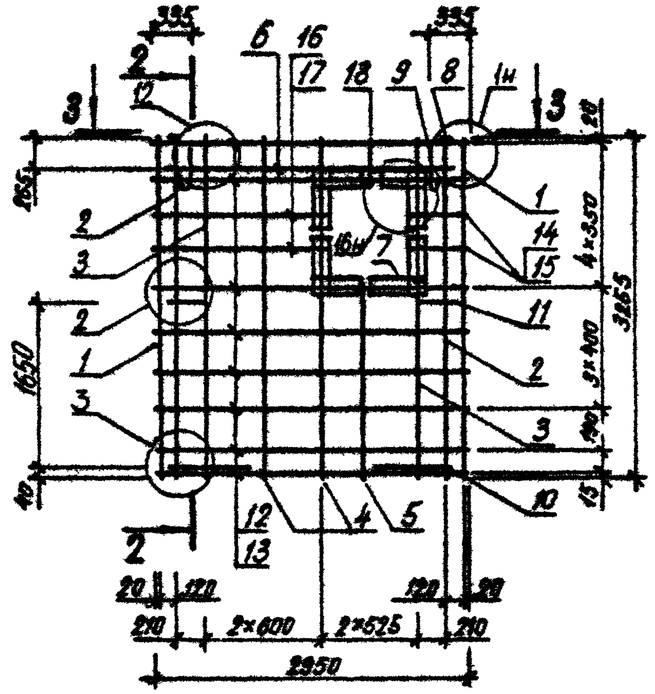

1–1

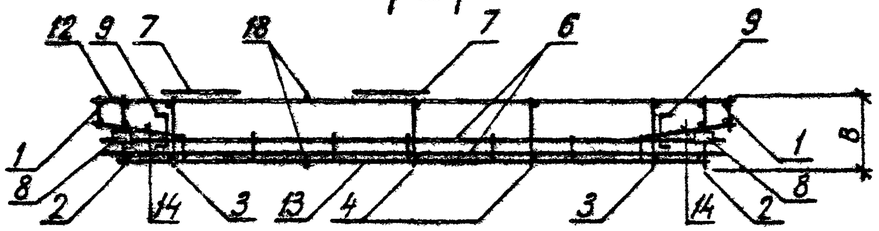

3–3

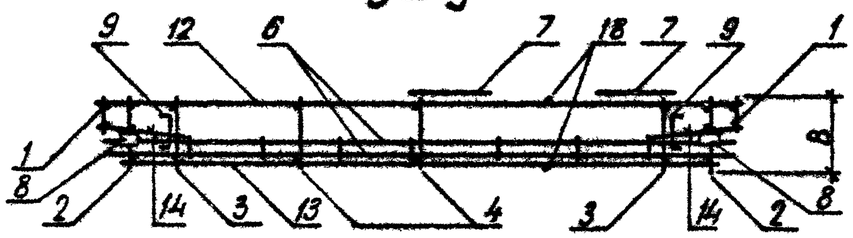

ОБОЗНАЧЕНИЕ	МАРКА	РИС	В, ММ	МАССА, КГ
I.090.I-3ПВ.2-2 20	IКПЛ 30.33.3,5-2	I	325	46,510
-0I	IКПЛ 30.33.4,0-2	I	375	48,900
-02	2КПЛ 30.33.3,5-2	2	325	46,510
-03	2КПЛ 30.33.4,0-2	2	375	48,900

НАЧ ОТД	Шевченко		
Н КОНТР	Ребров		
ГЛ СПЕЦ	Ничипаренко		
ПРОВЕРИЛ	Скоробогат		
РАЗРАБ	Литвиненко		

1.090.1-3ПВ.2-2 2006

Каркас пространственный IКПЛ 30.33, 2КПЛ 30.33 Сборочный чертеж

СТАДИЯ	МАССА	МАСШТАБ
Р	СМ ТАБЛ	
ЛИСТ	ЛИСТОВ 1	

ГОСГРАЖДАНСТРОЙ КиевЗНИИЭП

ФОРМАТ А3

ФОРМАТ	ЗОНА	ПОЗ	ОБОЗНАЧЕНИЕ	НАИМЕНОВАНИЕ	КОЛ	ПРИМЕЧАНИЕ
				ДОКУМЕНТАЦИЯ		
А3			1.090.1-3ПВ.2-2 21СБ	СБОРОЧНЫЙ ЧЕРТЕЖ		
А3			1.090.1-3ПВ.2-2 00Д1	УЗЛЫ АРМАТУРНЫЕ		
А4			1.090.1-3ПВ.2-2 00ТО	ТЕХНИЧЕСКОЕ ОПИСАНИЕ		
				СБОРОЧНЫЕ ЕДИНИЦЫ		
А4		7	1.090.1-3ПВ.2-3 15	КАРКАС ПЛОСКИЙ КР51	1	
А4		8	1.090.1-3ПВ.2-3 29	СЕТКА С45	4	
А4		9	1.090.1-3ПВ.2-3 31-02	ИЗДЕЛИЕ ЗАКЛАДНОЕ МН3	2	
				ДЕТАЛИ		
				СТЕРЖЕНЬ ГНУТЫЙ		
А4		11	1.090.1-3ПВ.2-3 34-03	АН4	2	
А4		12	1.090.1-3ПВ.2-3 34	АН1	2	
				СТ. ОТД. ГОСТ 6727-80		
ВЧ		13	5.041.2950	Ф5 ВР-I L=2950	9	0.41КГ
ВЧ		14	5.041.2710	Ф5 ВР-I L=2710	9	0.38КГ
ВЧ		15	5.041.1570	Ф5 ВР-I L=1570	2	0.22КГ
ВЧ		16	5.041.1450	Ф5 ВР-I L=1450	2	0.20КГ
ВЧ		17	5.041.370	Ф5 ВР-I L=370	24	0.05КГ
ВЧ		18	5.041.250	Ф5 ВР-I L=250	2	0.03КГ
			ПЕРЕМЕННЫЕ ДАННЫЕ	ДЛЯ ИСПОЛНЕНИЙ:		
				1.090.1-3ПВ.2-2 21 3КПЛ 30.33.3,5-2		
				СБОРОЧНЫЕ ЕДИНИЦЫ		
				КАРКАС ПЛОСКИЙ		
А4		1	1.090.1-3ПВ.2-3 09	КР29	2	
А4		2	1.090.1-3ПВ.2-3 01	КР1	2	
А4		3	1.090.1-3ПВ.2-3 05	КР17	2	
А4		4	1.090.1-3ПВ.2-3 06	КР21	2	
А4		5	1.090.1-3ПВ.2-3 11	КР35	1	
А4		6	1.090.1-3ПВ.2-3 14-02	КР49	1	
				ДЕТАЛИ		
А4		10	1.090.1-3ПВ.2-3 33-02	ПЕТЛЯ СТРОПОВОЧНАЯ ПС3	2	
				1.090.1-3ПВ.2-2 21-01 3КПЛ 30.33.4,0-2		

1.090.1-3ПВ.2-2 21

НАЧ ОТД.	Шевченко	
Н КОНТР	Ребров	
ГЛ СПЕЦ.	Ничипаренко	
ПРОВЕРИЛ	Скоробогат	
РАЗРАБ	Пинчук	

Каркас пространственный 3КПЛ 30.33, 4КПЛ 30.33

СТАДИЯ	ЛИСТ	ЛИСТОВ
Р	1	2

ГОСГРАЖДАНСТРОЙ КиевЗНИИЭП

ФОРМАТ А4

ЭПВЦ Киев ЗНИИЭП

ОПЕРАТОР ТЛП КОРТ

Гребнева

ФОРМАТ	ЗОНА	ПОЗ	ОБОЗНАЧЕНИЕ	НАИМЕНОВАНИЕ	КОЛ	ПРИМЕЧАНИЕ
				СБОРОЧНЫЕ ЕДИНИЦЫ		
				КАРКАС ПЛОСКИЙ		
А4		1	1.090.1-3ПВ.2-3 09-01	КР30	2	
А4		2	1.090.1-3ПВ.2-3 01-01	КР2	2	
А4		3	1.090.1-3ПВ.2-3 05-01	КР18	2	
А4		4	1.090.1-3ПВ.2-3 06-01	КР22	2	
А4		5	1.090.1-3ПВ.2-3 11-01	КР36	1	
А4		6	1.090.1-3ПВ.2-3 14-03	КР50	1	
				ДЕТАЛИ		
А4		10	1.090.1-3ПВ.2-3 33-03	ПЕТЛЯ СТРОПОВОЧНАЯ ПС4	2	
				1.090.1-3ПВ.2-2 21-02 4КПЛ 30.33.3,5-2		
				СБОРОЧНЫЕ ЕДИНИЦЫ		
				КАРКАС ПЛОСКИЙ		
А4		1	1.090.1-3ПВ.2-3 09	КР29	2	
А4		2	1.090.1-3ПВ.2-3 01	КР1	2	
А4		3	1.090.1-3ПВ.2-3 05	КР17	2	
А4		4	1.090.1-3ПВ.2-3 06	КР21	2	
А4		5	1.090.1-3ПВ.2-3 11	КР35	1	
А4		6	1.090.1-3ПВ.2-3 14-02	КР49	1	
				ДЕТАЛИ		
А4		10	1.090.1-3ПВ.2-3 33-02	ПЕТЛЯ СТРОПОВОЧНАЯ ПС3	2	
				1.090.1-3ПВ.2-2 21-03 4КПЛ 30.33.4,0-2		
				СБОРОЧНЫЕ ЕДИНИЦЫ		
				КАРКАС ПЛОСКИЙ		
А4		1	1.090.1-3ПВ.2-3 09-01	КР30	2	
А4		2	1.090.1-3ПВ.2-3 01-01	КР2	2	
А4		3	1.090.1-3ПВ.2-3 05-01	КР18	2	
А4		4	1.090.1-3ПВ.2-3 06-01	КР22	2	
А4		5	1.090.1-3ПВ.2-3 11-01	КР36	1	
А4		6	1.090.1-3ПВ.2-3 14-03	КР50	1	
				ДЕТАЛИ		
А4		10	1.090.1-3ПВ.2-3 33-03	ПЕТЛЯ СТРОПОВОЧНАЯ ПС4	2	

ВЗАМ ИНВ №

ПОДПИСЬ И ДАТА

ИНВ №ПОДЛ

1.090.1-3ПВ.2-2 21

ЛИСТ 2

20409 74

ФОРМАТ А4

Инв. № подл. | Подпись и дата | Взам. инв. №

РИС. 1

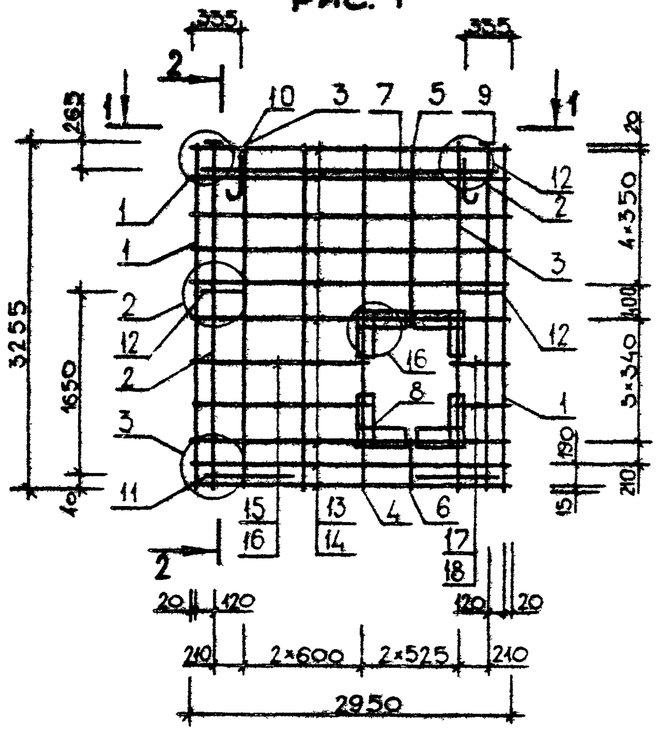

2-2

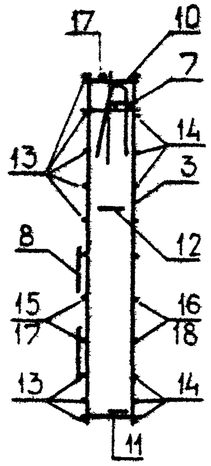

РИС. 2

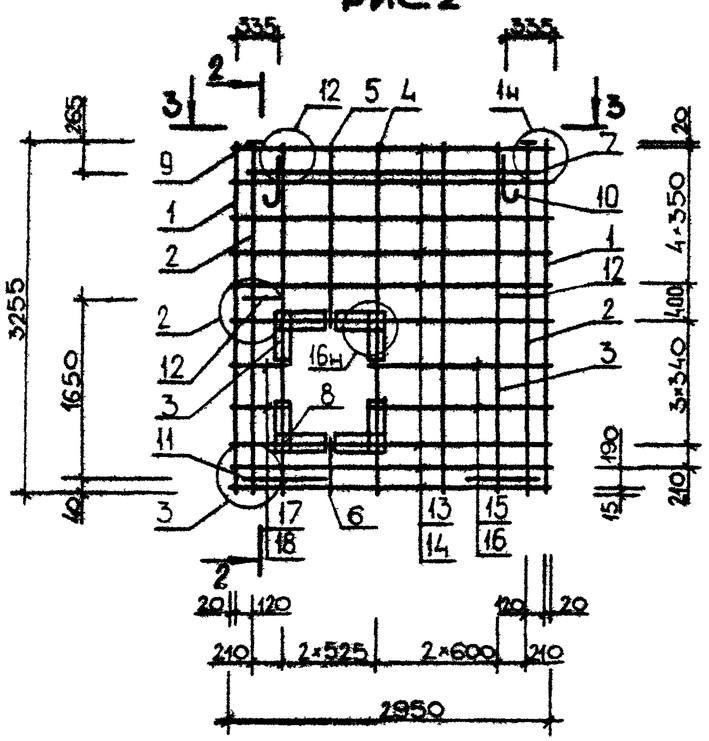

1-1

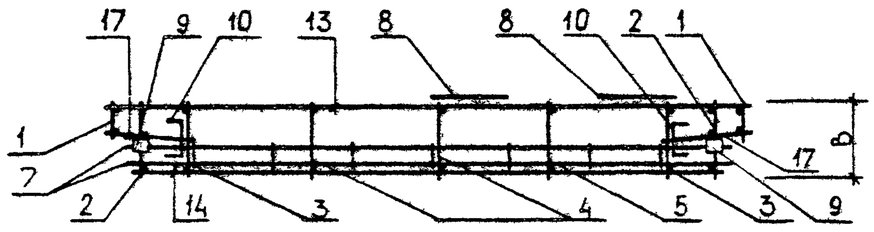

3-3

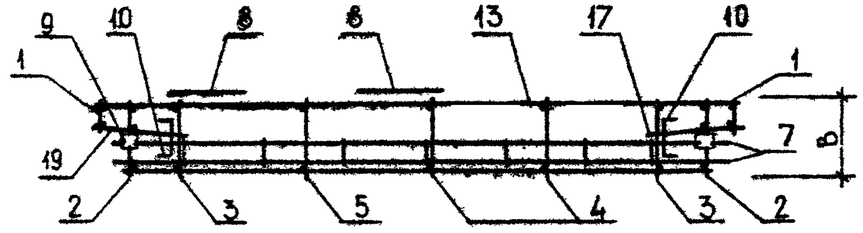

ОБОЗНАЧЕНИЕ	МАРКА	РИС	В, мм	МАССА, КГ
1.090.1-3ПВ.2-2 21	3КПЛ 30.33.3,5-2	1	325	47,570
-01	3КПЛ 30.33.4,0-2	1	375	49,980
-02	4КПЛ 30.33.3,5-2	2	325	47,570
-03	4КПЛ 30.33.4,0-2	2	375	49,980

НАЧ.ОТД.	Шевченко	
Н.КОНТР.	Ребров	
ГЛ.СПЕЦ.	Ничуговченко	
ПРОВЕРИЛ	Литвиненко	
РАЗРАБ.	Скоробогатов	

1.090.1-3ПВ.2-2 21СБ

Каркас пространственный 3КПЛ 30.33, 4КПЛ 30.33 Сборочный чертеж

СТАДИЯ	МАССА	МАСШТАБ
Р	см / табл	
ЛИСТ	ЛИСТОВ 1	

ГОСГРАЖДАНСТРОЙ
КиевЗНИИЭП

ФОРМАТ А3

ФОРМАТ	ЗОНА	ПОЗ	ОБОЗНАЧЕНИЕ	НАИМЕНОВАНИЕ	КОЛ	ПРИМЕЧАНИЕ
				ДОКУМЕНТАЦИЯ		
А3			1.090.1-3ПВ.2-2 22СВ	СБОРОЧНЫЙ ЧЕРТЕЖ		
А3			1.090.1-3ПВ.2-2 00Д1	УЗЛЫ АРМАТУРНЫЕ		
А4			1.090.1-3ПВ.2-2 00ТО	ТЕХНИЧЕСКОЕ ОПИСАНИЕ		
				СБОРОЧНЫЕ ЕДИНИЦЫ		
А4		7	1.090.1-3ПВ.2-3 29	СЕТКА С45	4	
А4		8	1.090.1-3ПВ.2-3 31-02	ИЗДЕЛИЕ ЗАКЛАДНОЕ МН3	2	
				ДЕТАЛИ		
				СТЕРЖЕНЬ ГНУТЫЙ		
А4		10	1.090.1-3ПВ.2-3 34-03	АН4	2	
А4		11	1.090.1-3ПВ.2-3 34	АН1	2	
				СТ. ОТД. ГОСТ 6727-80		
ВЧ		12	5.041.370	Ф5 ВР-I L=370	24	0.05КГ
ВЧ		13	5.041.250	Ф5 ВР-I L=250	2	0.03КГ
ВЧ		14	5.041.1570	Ф5 ВР-I L=1570	4	0.22КГ
ВЧ		15	5.041.1450	Ф5 ВР-I L=1450	4	0.20КГ
ВЧ		16	5.041.2950	Ф5 ВР-I L=2950	6	0.41КГ
ВЧ		17	5.041.2710	Ф5 ВР-I L=2710	6	0.38КГ
			ПЕРЕМЕННЫЕ ДАННЫЕ	ДЛЯ ИСПОЛНЕНИЙ:		
				1.090.1-3ПВ.2-2 22 5КПЛ 30.33.3,5-2		
				СБОРОЧНЫЕ ЕДИНИЦЫ		
				КАРКАС ПЛОСКИЙ		
А4		1	1.090.1-3ПВ.2-3 09	КР29	2	
А4		2	1.090.1-3ПВ.2-3 01	КР1	2	
А4		3	1.090.1-3ПВ.2-3 05	КР17	4	
А4		4	1.090.1-3ПВ.2-3 11	КР35	1	
				СЕТКА		
А4		5	1.090.1-3ПВ.2-3 20-02	С11	1	
А4		6	1.090.1-3ПВ.2-3 24-02	С27	1	
				ДЕТАЛИ		
А4		9	1.090.1-3ПВ.2-3 33-02	ПЕТЛЯ СТРОПОВОЧНАЯ ПС3	2	
				1.090.1-3ПВ.2-2 22-01 5КПЛ 30.33.4,0-2		

1.090.1-3ПВ.2-2 22

НАЧ ОТД	Шевченко	
Н КОНТР	Ребров	
ГЛ СПЕЦ	Ничипоренко	
ПРОВЕРИЛ	Скоробогат	
РАЗРАБ	Пинчук	

Каркас пространственный 5КПЛ 30.33, 6КПЛ 30.33

СТАДИЯ	ЛИСТ	ЛИСТОВ
Р	1	2

ГОСГРАЖДАНСТРОЙ КиевЗНИИЭП

ФОРМАТ А4

ЭПВЦ Киев ЗНИИЭП

ОПЕРАТОР ТЛП КОРТ

Гребнева

ВЗАМ ИНВ №

ПОДПИСЬ И ДАТА

ИНВ № ПОДЛ

ФОРМАТ	ЗОНА	ПОЗ	ОБОЗНАЧЕНИЕ	НАИМЕНОВАНИЕ	КОЛ	ПРИМЕЧАНИЕ
				СБОРОЧНЫЕ ЕДИНИЦЫ		
				КАРКАС ПЛОСКИЙ		
А4		1	1.090.1-3ПВ.2-3 09-01	КР30	2	
А4		2	1.090.1-3ПВ.2-3 01-01	КР2	2	
А4		3	1.090.1-3ПВ.2-3 05-01	КР18	4	
А4		4	1.090.1-3ПВ.2-3 11-01	КР36	1	
				СЕТКА		
А4		5	1.090.1-3ПВ.2-3 20-03	С12	1	
А4		6	1.090.1-3ПВ.2-3 24-03	С28	1	
				ДЕТАЛИ		
А4		9	1.090.1-3ПВ.2-3 33-03	ПЕТЛЯ СТРОПОВОЧНАЯ ПС4	2	
				1.090.1-3ПВ.2-2 22-02 6КПЛ 30.33.3,5-2		
				СБОРОЧНЫЕ ЕДИНИЦЫ		
				КАРКАС ПЛОСКИЙ		
А4		1	1.090.1-3ПВ.2-3 09	КР29	2	
А4		2	1.090.1-3ПВ.2-3 01	КР1	2	
А4		3	1.090.1-3ПВ.2-3 05	КР17	4	
А4		4	1.090.1-3ПВ.2-3 11	КР35	1	
				СЕТКА		
А4		5	1.090.1-3ПВ.2-3 20-02	С11	1	
А4		6	1.090.1-3ПВ.2-3 25-02	С31	1	
				ДЕТАЛИ		
А4		9	1.090.1-3ПВ.2-3 33-02	ПЕТЛЯ СТРОПОВОЧНАЯ ПС3	2	
				1.090.1-3ПВ.2-2 22-03 6КПЛ 30.33.4,0-2		
				СБОРОЧНЫЕ ЕДИНИЦЫ		
				КАРКАС ПЛОСКИЙ		
А4		1	1.090.1-3ПВ.2-3 09-01	КР30	2	
А4		2	1.090.1-3ПВ.2-3 01-01	КР2	2	
А4		3	1.090.1-3ПВ.2-3 05-01	КР18	4	
А4		4	1.090.1-3ПВ.2-3 11-01	КР36	1	
				СЕТКА		
А4		5	1.090.1-3ПВ.2-3 20-03	С12	1	
А4		6	1.090.1-3ПВ.2-3 25-03	С32	1	
				ДЕТАЛИ		
А4		9	1.090.1-3ПВ.2-3 33-03	ПЕТЛЯ СТРОПОВОЧНАЯ ПС4	2	

1.090.1-3ПВ.2-2 22

ЛИСТ 2

20409 76

ФОРМАТ А4

РИС. 1

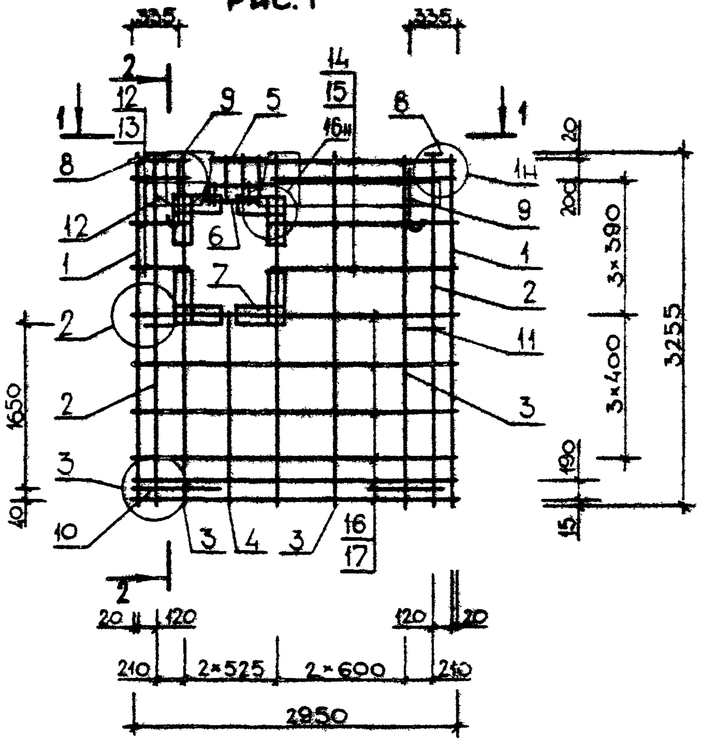

2-2

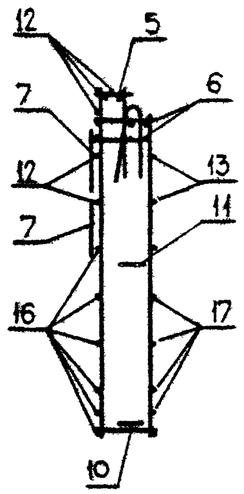

РИС. 2

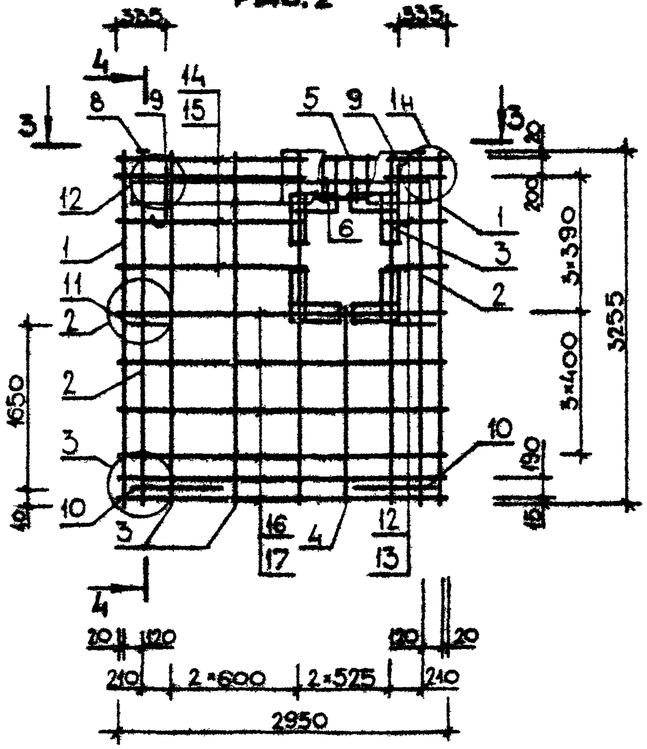

4-4

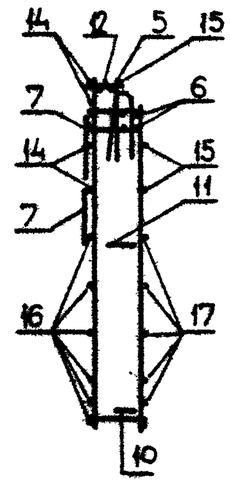

1-1

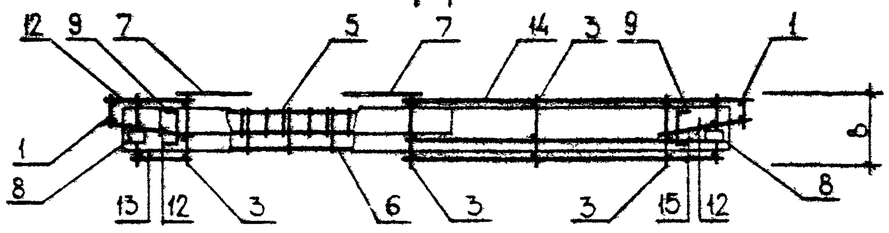

3-3

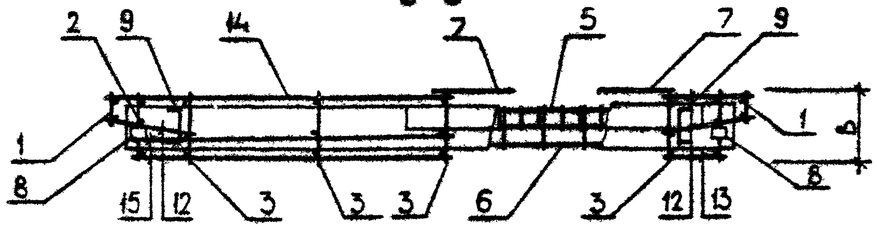

ОБОЗНАЧЕНИЕ	МАРКА	РИС	В, ММ	МАССА, КГ
I.090.I-3ПВ.2-2 22	5КШ 30.33.3,5-2	I	325	49,870
-01	5КШ 30.33.4,0-2	I	375	52,330
-02	6КШ 30.33.3,5-2	2	325	49,870
-03	6КШ 30.33.4,0-2	2	375	52,330

НАЧОТД	Шевченко	
Н.КОНТР	Ребров	
ГЛ.СПЕЦ	Ничипоренко	
ПРОВЕРИЛ	Литвиненко	
РАЗРАБ	Скоробогат	

1.090.1-3ПВ.2-2 22СБ

Каркас пространственный 5КШ 30.33, 6КШ 30.33 Сборочный чертеж

СТАДИЯ	МАССА	МАСШТАБ
Р	СМ ТАБЛ	

ЛИСТ | ЛИСТОВ 1

ГОСГРАЖДАНСТРОЙ
КиевЗНИИЭП

ФОРМАТ А3

ФОРМАТ	ЗОНА	ПОЗ	ОБОЗНАЧЕНИЕ	НАИМЕНОВАНИЕ	КОЛ	ПРИМЕЧАНИЕ
				ДОКУМЕНТАЦИЯ		
А3			1.090.1-3ПВ.2-2 23СБ	СБОРОЧНЫЙ ЧЕРТЕЖ		
А3			1.090.1-3ПВ.2-2 00Д1	УЗЛЫ АРМАТУРНЫЕ		
А4			1.090.1-3ПВ.2-2 00ТО	ТЕХНИЧЕСКОЕ ОПИСАНИЕ		
				СБОРОЧНЫЕ ЕДИНИЦЫ		
А4	6		1.090.1-3ПВ.2-3 15	КАРКАС ПЛОСКИЙ КР51	1	
А4	7		1.090.1-3ПВ.2-3 29	СЕТКА С45	4	
А4	8		1.090.1-3ПВ.2-3 31-02	ИЗДЕЛИЕ ЗАКЛАДНОЕ МН3	2	
				ДЕТАЛИ		
А4	10		1.090.1-3ПВ.2-3 34-03	СТЕРЖЕНЬ ГНУТЫЙ АН4	2	
А4	11		1.090.1-3ПВ.2-3 34	АН1	2	
ВЧ	12		5.041.2950	СТ. ОТД. ГОСТ 6727-80 Ø5 ВР-I L=2950	9	0.41КГ
ВЧ	13		5.041.2710	Ø5 ВР-I L=2710	9	0.38КГ
ВЧ	14		5.041.1570	Ø5 ВР-I L=1570	2	0.22КГ
ВЧ	15		5.041.1450	Ø5 ВР-I L=1450	2	0.20КГ
ВЧ	16		5.041.370	Ø5 ВР-I L=370	24	0.05КГ
ВЧ	17		5.041.250	Ø5 ВР-I L=250	2	0.03КГ
				ДЛЯ ИСПОЛНЕНИЙ:		
				1.090.1-3ПВ.2-2 23 7КПД 30.33.3,5-2		
				СБОРОЧНЫЕ ЕДИНИЦЫ		
				КАРКАС ПЛОСКИЙ		
А4	1		1.090.1-3ПВ.2-3 09	КР29	2	
А4	2		1.090.1-3ПВ.2-3 01	КР1	2	
А4	3		1.090.1-3ПВ.2-3 05	КР17	4	
А4	4		1.090.1-3ПВ.2-3 10	КР33	1	
А4	5		1.090.1-3ПВ.2-3 14-02	КР49	1	
				ДЕТАЛИ		
А4	9		1.090.1-3ПВ.2-3 33-02	ПЕТЛЯ СТРОПОВОЧНАЯ ПС3	2	
				1.090.1-3ПВ.2-2 23-01 7КПД 30.33.4,0-2		

		1.090.1-3ПВ.2-2 23	
НАЧ.ОТД.	Шевченко	Каркас пространственный 7КПД 30.33, 8КПД 30.33	СТАДИЯ: Р; ЛИСТ: 1; ЛИСТОВ: 2
Н.КОНТР.	Ребров		ГОСГРАЖДАНСТРОЙ КиевЗНИИЭП
ГЛ.СПЕЦ.	Ничипоренко		
ПРОВЕРИЛ	Скоровогат		
РАЗРАБ.	Пинчук		

ФОРМАТ А4

ЭПВЦ Киев ЗНИИЭП

ОПЕРАТОР ТЛП КОРТ

Гребнева

ФОРМАТ	ЗОНА	ПОЗ.	ОБОЗНАЧЕНИЕ	НАИМЕНОВАНИЕ	КОЛ	ПРИМЕЧАНИЕ
				СБОРОЧНЫЕ ЕДИНИЦЫ		
				КАРКАС ПЛОСКИЙ		
А4	1		1.090.1-3ПВ.2-3 09-01	КР30	2	
А4	2		1.090.1-3ПВ.2-3 01-01	КР2	2	
А4	3		1.090.1-3ПВ.2-3 05-01	КР18	4	
А4	4		1.090.1-3ПВ.2-3 10-01	КР34	1	
А4	5		1.090.1-3ПВ.2-3 14-03	КР50	1	
				ДЕТАЛИ		
А4	9		1.090.1-3ПВ.2-3 33-03	ПЕТЛЯ СТРОПОВОЧНАЯ ПС4	2	
				1.090.1-3ПВ.2-2 23-02 8КПЛ 30.33.3,5-2		
				СБОРОЧНЫЕ ЕДИНИЦЫ		
				КАРКАС ПЛОСКИЙ		
А4	1		1.090.1-3ПВ.2-3 09	КР29	2	
А4	2		1.090.1-3ПВ.2-3 01	КР1	2	
А4	3		1.090.1-3ПВ.2-3 05	КР17	4	
А4	4		1.090.1-3ПВ.2-3 10	КР33	1	
А4	5		1.090.1-3ПВ.2-3 14-02	КР49	1	
				ДЕТАЛИ		
А4	9		1.090.1-3ПВ.2-3 33-02	ПЕТЛЯ СТРОПОВОЧНАЯ ПС3	2	
				1.090.1-3ПВ.2-2 23-03 8КПЛ 30.33.4,0-2		
				СБОРОЧНЫЕ ЕДИНИЦЫ		
				КАРКАС ПЛОСКИЙ		
А4	1		1.090.1-3ПВ.2-3 09-01	КР30	2	
А4	2		1.090.1-3ПВ.2-3 01-01	КР2	2	
А4	3		1.090.1-3ПВ.2-3 05-01	КР18	4	
А4	4		1.090.1-3ПВ.2-3 10-01	КР34	1	
А4	5		1.090.1-3ПВ.2-3 14-03	КР50	1	
				ДЕТАЛИ		
А4	9		1.090.1-3ПВ.2-3 33-03	ПЕТЛЯ СТРОПОВОЧНАЯ ПС4	2	

ВЗАМ.ИНВ.№

ПОДПИСЬ И ДАТА

ИНВ.№ ПОДЛ.

	1.090.1-3ПВ.2-2 23	Лист 2

20409 78

ФОРМАТ А4

РИС. 1

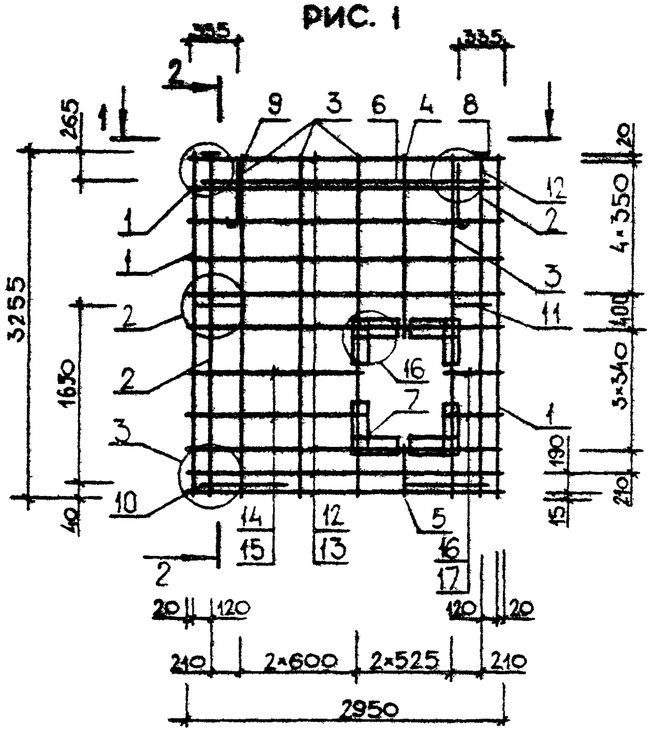

2-2

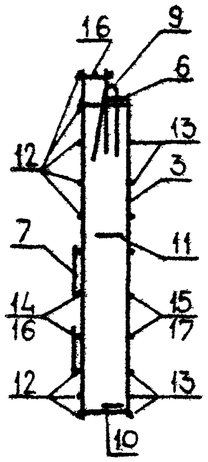

РИС.2

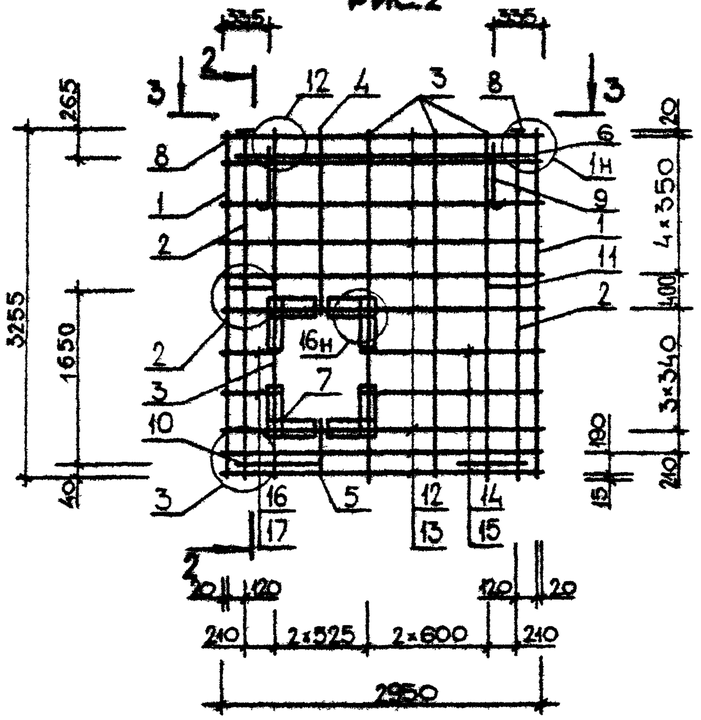

1-1

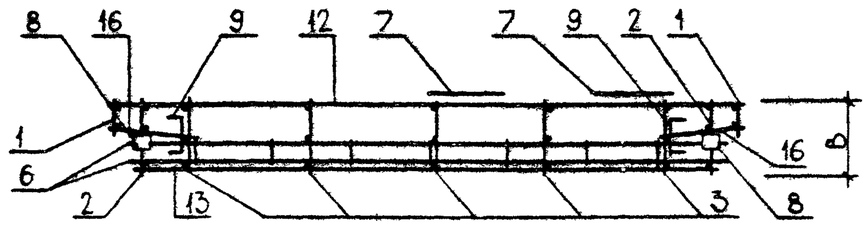

3-3

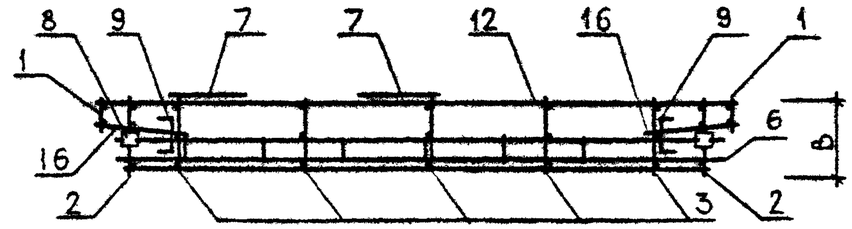

ОБОЗНАЧЕНИЕ	МАРКА	РИС	В,ММ	МАССА,КГ
I.090.I-3ПВ.2-2 23	7КШ 30.33.3,5-2	I	325	47,800
-01	7КШ 30.33.4,0-2	I	375	50,210
-02	8КШ 30.33.3,5-2	2	325	47,800
-03	8КШ 30.33.4,0-2	2	375	50,210

НАЧ.ОТД	Шевченко		
Н.КОНТР	Ребров		
ГЛ.СПЕЦ	Ничипоренко		
ПРОВЕРИЛ	Литвиненко		
РАЗРАБ.	Скоробогат		

1.090.1-3ПВ.2-2 23СБ

Каркас пространственный 7КШ 30.33, 8КШ 30.33
Сборочный чертеж

СТАДИЯ	МАССА	МАСШТАБ
Р	СМ ТАБЛ	
ЛИСТ	ЛИСТОВ 1	

ГОСГРАЖДАНСТРОЙ
КиевЗНИИЭП

ФОРМАТ А3

ФОРМАТ	ЗОНА	ПОЗ	ОБОЗНАЧЕНИЕ	НАИМЕНОВАНИЕ	КОЛ	ПРИМЕЧАНИЕ
				ДОКУМЕНТАЦИЯ		
А3			1.090.1-3ПВ.2-2 24СБ	СБОРОЧНЫЙ ЧЕРТЕЖ		
А3			1.090.1-3ПВ.2-2 00Д1	УЗЛЫ АРМАТУРНЫЕ		
А4			1.090.1-3ПВ.2-2 00ТО	ТЕХНИЧЕСКОЕ ОПИСАНИЕ		
				СБОРОЧНЫЕ ЕДИНИЦЫ		
А4		5	1.090.1-3ПВ.2-3 31-02	ИЗДЕЛИЕ ЗАКЛАДНОЕ МН3	2	
				ДЕТАЛИ		
				СТЕРЖЕНЬ ГНУТЫЙ		
А4		7	1.090.1-3ПВ.2-3 34-03	АН4	2	
А4		8	1.090.1-3ПВ.2-3 34	АН1	2	
				СТ. ОТД. ГОСТ 6727-80		
ВЧ		11	5.041.370	Ф5 ВР-I L=370	14	0.05КГ
			ПЕРЕМЕННЫЕ ДАННЫЕ	ДЛЯ ИСПОЛНЕНИЙ:		
				1.090.1-3ПВ.2-2 24 КП 30.33.3,5		
				СБОРОЧНЫЕ ЕДИНИЦЫ		
				КАРКАС ПЛОСКИЙ		
А4		1	1.090.1-3ПВ.2-3 09	КР29	2	
А4		2	1.090.1-3ПВ.2-3 01	КР1	2	
А4		3	1.090.1-3ПВ.2-3 05	КР17	3	
А4		4	1.090.1-3ПВ.2-3 15	КР51	1	
				ДЕТАЛИ		
А4		6	1.090.1-3ПВ.2-3 33-03	ПЕТЛЯ СТРОПОВОЧНАЯ ПС4	2	
				СТ. ОТД. ГОСТ 6727-80		
ВЧ		9	5.041.2950	Ф5 ВР-I L=2950	7	0.41КГ
ВЧ		10	5.041.2710	Ф5 ВР-I L=2710	6	0.38КГ
				1.090.1-3ПВ.2-2 24-01 КП 30.33.4,0		
				СБОРОЧНЫЕ ЕДИНИЦЫ		
				КАРКАС ПЛОСКИЙ		
А4		1	1.090.1-3ПВ.2-3 09-01	КР30	2	
А4		2	1.090.1-3ПВ.2-3 01-01	КР2	2	

1.090.1-3ПВ.2-2 24

НАЧ.ОТД.	Шевченко	
Н.КОНТР.	Ребров	
ГЛ.СПЕЦ.	Ничипоренко	
ПРОВЕРИЛ	Скоробогат	
РАЗРАБ	Пинчук	

Каркас пространственный КП 30.33, КП 24.33

СТАДИЯ	ЛИСТ	ЛИСТОВ
Р	1	2

ГОСГРАЖДАНСТРОЙ КиевЗНИИЭП

ФОРМАТ А4

ЭПВЦ Киев ЗНИИЭП

ОПЕРАТОР ТЛП КОРТ

Гревнева

ВЗАМ ИНВ №

ПОДПИСЬ И ДАТА

ИНВ № ПОДЛ

ФОРМАТ	ЗОНА	ПОЗ.	ОБОЗНАЧЕНИЕ	НАИМЕНОВАНИЕ	КОЛ	ПРИМЕЧАНИЕ
А4		3	1.090.1-3ПВ.2-3 05-01	КР18	3	
А4		4	1.090.1-3ПВ.2-3 15	КР51	1	
				ДЕТАЛИ		
А4		6	1.090.1-3ПВ.2-3 33-03	ПЕТЛЯ СТРОПОВОЧНАЯ ПС4	2	
				СТ. ОТД. ГОСТ 6727-80		
ВЧ		9	5.041.2950	Ф5 ВР-I L=2950	7	0.41КГ
ВЧ		10	5.041.2710	Ф5 ВР-I L=2710	6	0.38КГ
				1.090.1-3ПВ.2-2 24-02 КП 24.33.3,5		
				СБОРОЧНЫЕ ЕДИНИЦЫ		
				КАРКАС ПЛОСКИЙ		
А4		1	1.090.1-3ПВ.2-3 09	КР29	2	
А4		2	1.090.1-3ПВ.2-3 01	КР1	2	
А4		3	1.090.1-3ПВ.2-3 05	КР17	2	
А4		4	1.090.1-3ПВ.2-3 15-01	КР52	1	
				ДЕТАЛИ		
А4		6	1.090.1-3ПВ.2-3 33-02	ПЕТЛЯ СТРОПОВОЧНАЯ ПС3	2	
				СТ. ОТД. ГОСТ 6727-80		
ВЧ		9	5.041.2350	Ф5 ВР-I L=2350	7	0.33КГ
ВЧ		10	5.041.2110	Ф5 ВР-I L=2110	6	0.29КГ
				1.090.1-3ПВ.2-2 24-03 КП 24.33.4,0		
				СБОРОЧНЫЕ ЕДИНИЦЫ		
				КАРКАС ПЛОСКИЙ		
А4		1	1.090.1-3ПВ.2-3 09-01	КР30	2	
А4		2	1.090.1-3ПВ.2-3 01-01	КР2	2	
А4		3	1.090.1-3ПВ.2-3 05-01	КР18	2	
А4		4	1.090.1-3ПВ.2-3 15-01	КР52	1	
				ДЕТАЛИ		
А4		6	1.090.1-3ПВ.2-3 33-02	ПЕТЛЯ СТРОПОВОЧНАЯ ПС3	2	
				СТ. ОТД. ГОСТ 6727-80		
ВЧ		9	5.041.2350	Ф5 ВР-I L=2350	7	0.33КГ
ВЧ		10	5.041.2110	Ф5 ВР-I L=2110	6	0.29КГ

1.090.1-3ПВ.2-2 24

ЛИСТ 2

20409 80

ФОРМАТ А4

РИС. 1

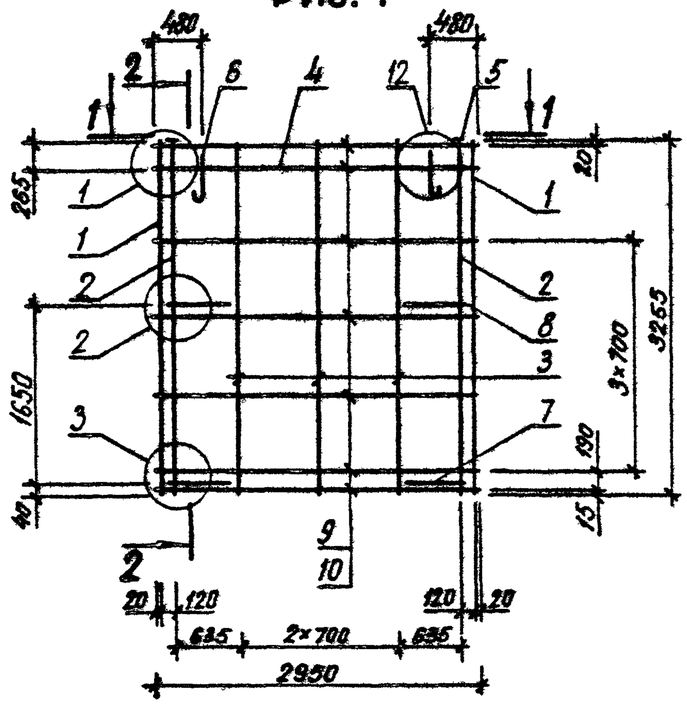

2 – 2

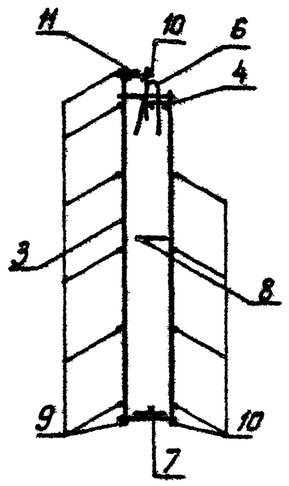

РИС. 2

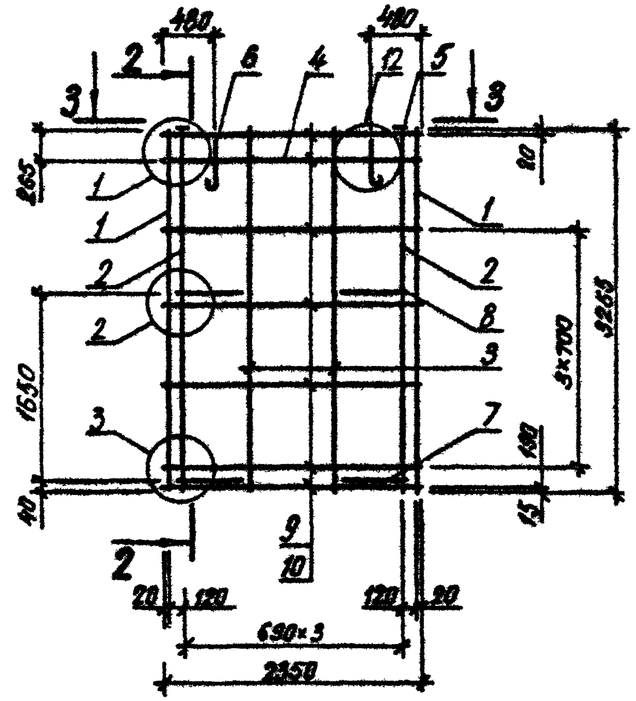

1 – 1

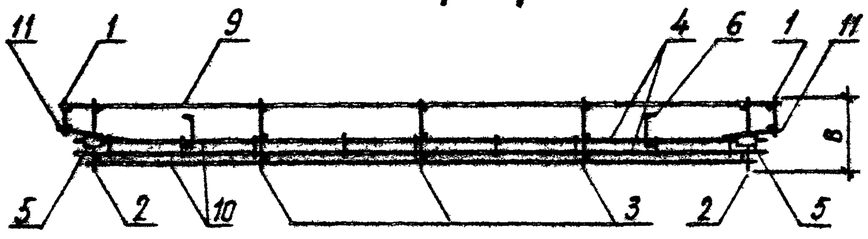

3 – 3

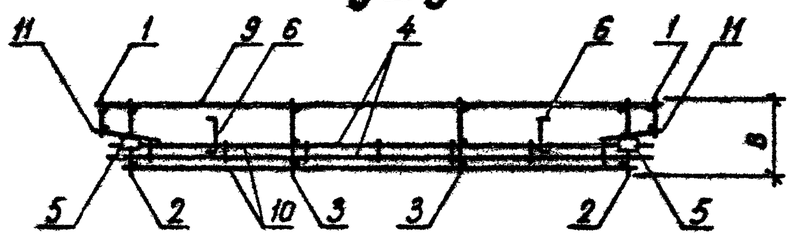

ОБОЗНАЧЕНИЕ	МАРКА	РИС	B, ММ	L, ММ	МАССА, КГ
I.090.I-3ПВ.2-2 24	КП 30.33.3,5	I	325	2950	4I,5I0
-0I	КП 30.33.4,0	I	375	2950	4I,900
-02	КП 24.33.3,5	2	325	2350	34,730
-03	КП 24.33.4,0	2	375	2350	35,060

НАЧ ОТД	Шевченко	
Н КОНТР	Ребров	
ГП СПЕЦ	Ничипоренко	
ПРОВЕРИЛ	Скоробогат	
РАЗРАБ	Литвиненко	

1.090.1-3ПВ.2-2 24СБ

Каркас пространственный КП 30.33, КП 24.33 Сборочный чертеж

СТАДИЯ	МАССА	МАСШТАБ
Р	см табл	
ЛИСТ	ЛИСТОВ 1	

ГОСГРАЖДАНСТРОЙ
КиевЗНИИЭП

ФОРМАТ А3

ФОРМАТ	ЗОНА	ПОЗ	ОБОЗНАЧЕНИЕ	НАИМЕНОВАНИЕ	КОЛ	ПРИМЕЧАНИЕ
				ДОКУМЕНТАЦИЯ		
А3			1.090.1-3ПВ.2-2 25СБ	СВОРОЧНЫЙ ЧЕРТЕЖ		
А3			1.090.1-3ПВ.2-2 00Д1	УЗЛЫ АРМАТУРНЫЕ		
А4			1.090.1-3ПВ.2-2 00ТО	ТЕХНИЧЕСКОЕ ОПИСАНИЕ		
				СВОРОЧНЫЕ ЕДИНИЦЫ		
А4		5	1.090.1-3ПВ.2-3 31-02	ИЗДЕЛИЕ ЗАКЛАДНОЕ МН3	2	
				ДЕТАЛИ		
				СТЕРЖЕНЬ ГНУТЫЙ		
А4		7	1.090.1-3ПВ.2-3 34-03	АН4	2	
А4		8	1.090.1-3ПВ.2-3 34	АН1	2	
				СТ. ОТД. ГОСТ 6727-80		
ВЧ		11	5.041.370	Ф5 ВР-I L=370	14	0.05КГ
			ПЕРЕМЕННЫЕ ДАННЫЕ	ДЛЯ ИСПОЛНЕНИЙ:		
				1.090.1-3ПВ.2-2 25 КП 18.33.3,5		
				СВОРОЧНЫЕ ЕДИНИЦЫ		
				КАРКАС ПЛОСКИЙ		
А4		1	1.090.1-3ПВ.2-3 09	КР29	2	
А4		2	1.090.1-3ПВ.2-3 01	КР1	2	
А4		3	1.090.1-3ПВ.2-3 05	КР17	1	
А4		4	1.090.1-3ПВ.2-3 15-02	КР53	1	
				ДЕТАЛИ		
А4		6	1.090.1-3ПВ.2-3 33-02	ПЕТЛЯ СТРОПОВОЧНАЯ ПС3 СТ. ОТД. ГОСТ 6727-80	2	
ВЧ		9	5.041.1750	Ф5 ВР-I L=1750	7	0.24КГ
ВЧ		10	5.041.1510	Ф5 ВР-I L=1510	6	0.21КГ
				1.090.1-3ПВ.2-2 25-01 КП 18.33.4,0		
				СВОРОЧНЫЕ ЕДИНИЦЫ		
				КАРКАС ПЛОСКИЙ		
А4		1	1.090.1-3ПВ.2-3 09-01	КР30	2	
А4		2	1.090.1-3ПВ.2-3 01-01	КР2	2	

		1.090.1-3ПВ.2-2 25	
НАЧ.ОТД.	Шевченко		
Н.КОНТР.	Ребров		
ГЛ.СПЕЦ.	Ничипоренко		
ПРОВЕРИЛ	Скоробогат		
РАЗРАБ.	Пинчук		
Каркас пространственный КП I8.33, КП I2.33		СТАДИЯ: Р; ЛИСТ: 1; ЛИСТОВ: 2	ГОСГРАЖДАНСТРОЙ КиевЗНИИЭП

ФОРМАТ А4

ФОРМАТ	ЗОНА	ПОЗ	ОБОЗНАЧЕНИЕ	НАИМЕНОВАНИЕ	КОЛ	ПРИМЕЧАНИЕ
А4		3	1.090.1-3ПВ.2-3 05-01	КР18	1	
А4		4	1.090.1-3ПВ.2-3 15-02	КР53	1	
				ДЕТАЛИ		
А4		6	1.090.1-3ПВ.2-3 33-02	ПЕТЛЯ СТРОПОВОЧНАЯ ПС3 СТ. ОТД. ГОСТ 6727-80	2	
ВЧ		9	5.041.1750	Ф5 ВР-I L=1750	7	0.24КГ
ВЧ		10	5.041.1510	Ф5 ВР-I L=1510	6	0.21КГ
				1.090.1-3ПВ.2-2 25-02 КП 12.33.3,5		
				СВОРОЧНЫЕ ЕДИНИЦЫ		
				КАРКАС ПЛОСКИЙ		
А4		1	1.090.1-3ПВ.2-3 09	КР29	2	
А4		2	1.090.1-3ПВ.2-3 01	КР1	2	
А4		3	1.090.1-3ПВ.2-3 05	КР17	1	
А4		4	1.090.1-3ПВ.2-3 15-03	КР54	1	
				ДЕТАЛИ		
А4		6	1.090.1-3ПВ.2-3 33-01	ПЕТЛЯ СТРОПОВОЧНАЯ ПС2 СТ. ОТД. ГОСТ 6727-80	2	
ВЧ		9	5.041.1150	Ф5 ВР-I L=1150	7	0.16КГ
ВЧ		10	5.041.910	Ф5 ВР-I L=910	6	0.13КГ
				1.090.1-3ПВ.2-2 25-03 КП 12.33.4,0		
				СВОРОЧНЫЕ ЕДИНИЦЫ		
				КАРКАС ПЛОСКИЙ		
А4		1	1.090.1-3ПВ.2-3 09-01	КР30	2	
А4		2	1.090.1-3ПВ.2-3 01-01	КР2	2	
А4		3	1.090.1-3ПВ.2-3 05-01	КР18	1	
А4		4	1.090.1-3ПВ.2-3 15-03	КР54	1	
				ДЕТАЛИ		
А4		6	1.090.1-3ПВ.2-3 33-01	ПЕТЛЯ СТРОПОВОЧНАЯ ПС2 СТ. ОТД. ГОСТ 6727-80	2	
ВЧ		9	5.041.1150	Ф5 ВР-I L=1150	7	0.16КГ
ВЧ		10	5.041.910	Ф5 ВР-I L=910	6	0.13КГ

Гребчева

ОПЕРАТОР ТЛП КОРТ

ЭПВЦ Киев ЗНИИЭП

ВЗАМ ИНВ №

ПОДПИСЬ И ДАТА

ИНВ №ПОДЛ

	1.090.1-3ПВ.2-2 25	ЛИСТ 2

20409 82

ФОРМАТ А4

РИС. 1

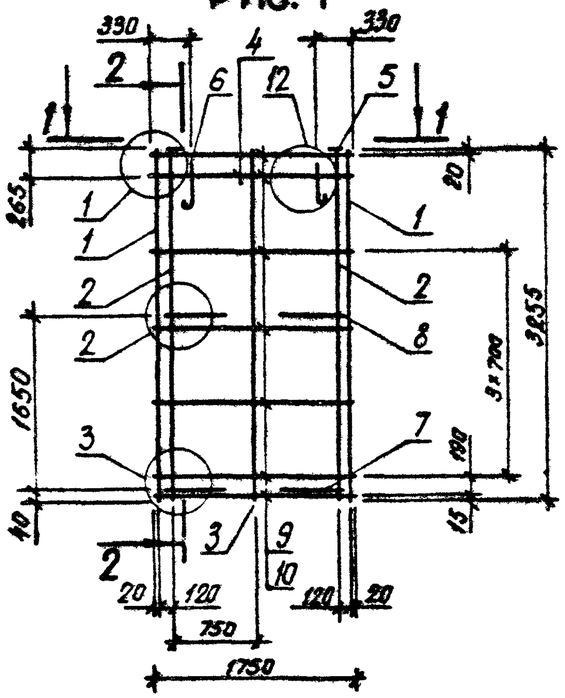

2 – 2

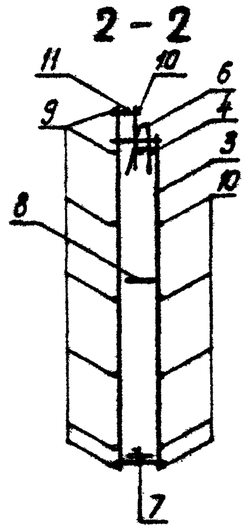

1 – 1

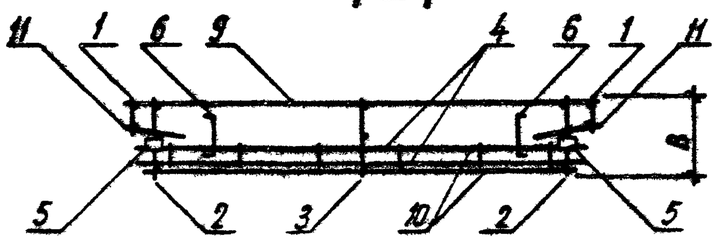

РИС. 2

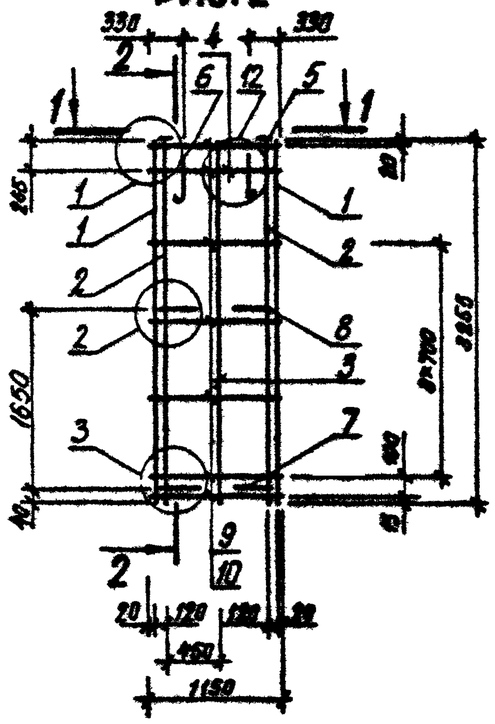

ОБОЗНАЧЕНИЕ	МАРКА	РИС	В, ММ	L, ММ	МАССА, КГ
1.090.1-3ПВ.2-2 25	КП 18.33.3,5	1	325	1750	29,860
-01	КП 18.33.4,0	1	375	1750	30,140
-02	КП 12.33.3,5	2	325	1150	25,460
-03	КП 12.33.4,0	2	375	1150	25,740

НАЧ.ОТД.	Шевченко		
Н.КОНТР.	Ребров		
ГЛ.СПЕЦ.	Ничипоренко		
ПРОВЕРИЛ	Ничипоренко		
РАЗРАБ.	Литвиненко		

1.090.1-3ПВ.2-2 25СБ

Каркас пространственный КП 18.33, КП 12.33 Сборочный чертеж

СТАДИЯ	МАССА	МАСШТАБ
Р	СМ ТАБЛ	
ЛИСТ	ЛИСТОВ 1	

ГОСГРАЖДАНСТРОЙ
КиевЗНИИЭП

ФОРМАТ	ЗОНА	ПОЗ	ОБОЗНАЧЕНИЕ	НАИМЕНОВАНИЕ	КОЛ	ПРИМЕЧАНИЕ
				ДОКУМЕНТАЦИЯ		
А4			1.090.1-3ПВ.2-2 26СБ	СБОРОЧНЫЙ ЧЕРТЕЖ		
А3			1.090.1-3ПВ.2-2 00Д1	УЗЛЫ АРМАТУРНЫЕ		
А4			1.090.1-3ПВ.2-2 00ТО	ТЕХНИЧЕСКОЕ ОПИСАНИЕ		
				СБОРОЧНЫЕ ЕДИНИЦЫ		
А4		4	1.090.1-3ПВ.2-3 15	КАРКАС ПЛОСКИЙ КР51	1	
А4		5	1.090.1-3ПВ.2-3 31	ИЗДЕЛИЕ ЗАКЛАДНОЕ МН1	2	
				ДЕТАЛИ		
А4		6	1.090.1-3ПВ.2-3 33-02	ПЕТЛЯ СТРОПОВОЧНАЯ ПС3	2	
				СТЕРЖЕНЬ ГНУТЫЙ		
А4		7	1.090.1-3ПВ.2-3 34-03	АН4	2	
А4		8	1.090.1-3ПВ.2-3 34	АН1	2	
				СТ. ОТД. ГОСТ 6727-80		
ВЧ		10	5.041.2710	Ф5 ВР-I L=2710	6	0.38КГ
			ПЕРЕМЕННЫЕ ДАННЫЕ	ДЛЯ ИСПОЛНЕНИЙ:		
				1.090.1-3ПВ.2-2 26 КП 28.33.3,5		
				СБОРОЧНЫЕ ЕДИНИЦЫ		
А4		1	1.090.1-3ПВ.2-3 02	КАРКАС ГНУТЫЙ КР5	1	
А4		2	1.090.1-3ПВ.2-3 05	КАРКАС ПЛОСКИЙ КР17	5	
А4		3	1.090.1-3ПВ.2-3 03	КАРКАС ГНУТЫЙ КР9	1	
				ДЕТАЛИ		
				СТ. ОТД. ГОСТ 6727-80		
ВЧ		9	5.041.2450	Ф5 ВР-I L=2450	7	0.34КГ
				1.090.1-3ПВ.2-2 26-01 КП 28.33.4,0		
				СБОРОЧНЫЕ ЕДИНИЦЫ		
А4		1	1.090.1-3ПВ.2-3 02-01	КАРКАС ГНУТЫЙ КР6	1	
А4		2	1.090.1-3ПВ.2-3 05-01	КАРКАС ПЛОСКИЙ КР18	5	
А4		3	1.090.1-3ПВ.2-3 03-01	КАРКАС ГНУТЫЙ КР10	1	
				ДЕТАЛИ		

		1.090.1-3ПВ.2-2 26	
НАЧ.ОТД.	Шевченко		
Н.КОНТР.	Ребров		
ГЛ.СПЕЦ.	Никипаренко		
ПРОВЕРИЛ	Скарабогат		
РАЗРАБ.	Пинчук		
Каркас пространственный КП 28.33		СТАДИЯ: Р; ЛИСТ: 1; ЛИСТОВ: 2	ГОСГРАЖДАНСТРОЙ КиевЗНИИЭП

ФОРМАТ А4

ЭПВЦ Киев ЗНИИЭП — ОПЕРАТОР ТЛП КОРТ — Гребнева

ФОРМАТ	ЗОНА	ПОЗ	ОБОЗНАЧЕНИЕ	НАИМЕНОВАНИЕ	КОЛ	ПРИМЕЧАНИЕ
ВЧ		9	5.041.2360	СТ. ОТД. ГОСТ 6727-80 Ф5 ВР-I L=2360	7	0.33КГ

ВЗАМ.ИНВ.№ | ПОДПИСЬ И ДАТА | ИНВ.№ПОДЛ.

1.090.1-3ПВ.2-2 26 — ЛИСТ 2

20409 84

ФОРМАТ А4

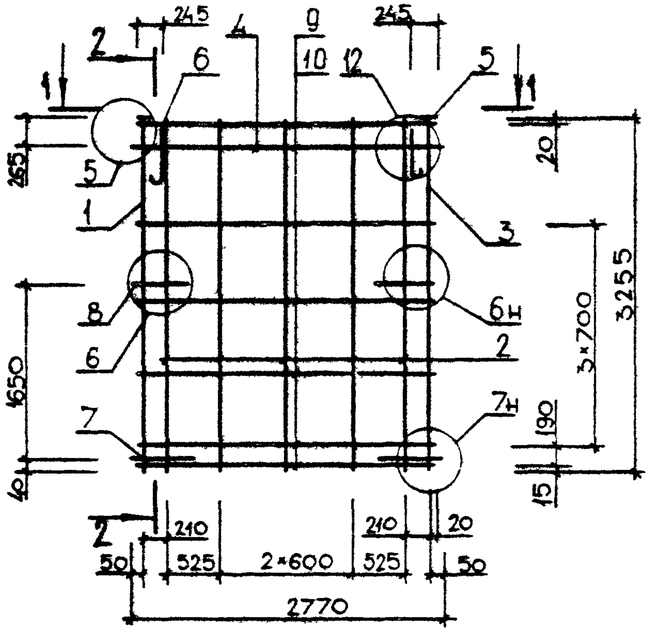

2-2

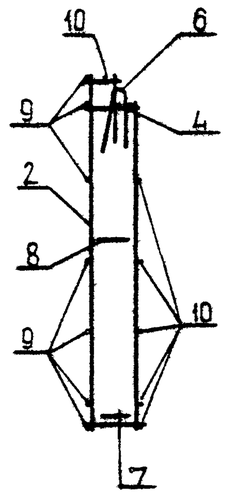

1-1

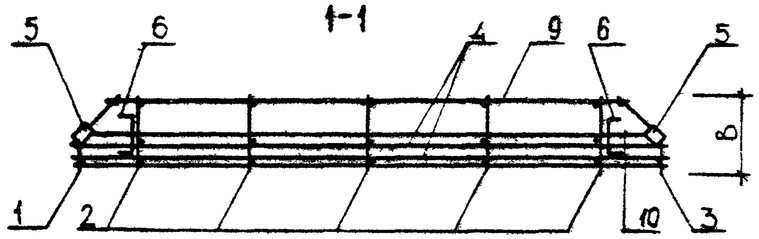

ОБОЗНАЧЕНИЕ	МАРКА	В,ММ	МАССА,КГ
1.090.1-3ПВ.2-2 26	КП 28.33.3,5	325	38,980
-01	КП 28.33.4,0	375	39,330

1.090.1-3ПВ.2-2 26СБ

Каркас пространственный
КП 28.33
Сборочный чертеж

СТАДИЯ	МАССА	МАСШТАБ
Р	СМ ТАБЛ	

ЛИСТ | ЛИСТОВ 1

ГОСГРАЖДАНСТРОЙ
КиевЗНИИЭП

НАЧОТД	Шевченко	
Н.КОНТР	Ребров	
ГП СПЕЦ.	[illegible]	
ПРОВЕРИЛ	[illegible]	
РАЗРАБ.	Скоробогат	

ФОРМАТ А4

ЭПВЦ КиевЗНИИЭП
ОПЕРАТОР ТПП КОРТ

ВЗАМ. ИНВ. №
ПОДП. И ДАТА
ИНВ. № ПОДЛ.

ЛИСТ

20409 85

ФОРМАТ А4

ФОРМАТ	ЗОНА	ПОЗ	ОБОЗНАЧЕНИЕ	НАИМЕНОВАНИЕ	КОЛ	ПРИМЕЧАНИЕ
				ДОКУМЕНТАЦИЯ		
А3			1.090.1-3ПВ.2-2 27СВ	СВОРОЧНЫЙ ЧЕРТЕЖ		
А3			1.090.1-3ПВ.2-2 00Д1	УЗЛЫ АРМАТУРНЫЕ		
А4			1.090.1-3ПВ.2-2 00ТО	ТЕХНИЧЕСКОЕ ОПИСАНИЕ		
				СВОРОЧНЫЕ ЕДИНИЦЫ		
А4	5		1.090.1-3ПВ.2-3 15	КАРКАС ПЛОСКИЙ КР51	1	
А4	6		1.090.1-3ПВ.2-3 31	ИЗДЕЛИЕ ЗАКЛАДНОЕ МН1	1	
				ДЕТАЛИ		
				СТ. ОТД. ГОСТ 5781-82		
ВЧ	7		8.013.3030	Ф8 А-III L=3030	1	1.20КГ
				СТЕРЖЕНЬ ГНУТЫЙ		
А4	9		1.090.1-3ПВ.2-3 34-03	АН4	2	
А4	10		1.090.1-3ПВ.2-3 34	АН1	2	
				СТ. ОТД. ГОСТ 6727-80		
ВЧ	12		5.041.2710	Ф5 ВР-I L=2710	6	0.38КГ
ВЧ	13		5.041.370	Ф5 ВР-I L=370	7	0.05КГ
ВЧ	14		5.041.250	Ф5 ВР-I L=250	1	0.03КГ
			ПЕРВИЧНЫЕ ДАННЫЕ	ДЛЯ ИСПОЛНЕНИЙ:		
				1.090.1-3ПВ.2-2 27 1КП 29.33.3,5		
				СВОРОЧНЫЕ ЕДИНИЦЫ		
				КАРКАС ПЛОСКИЙ		
А4	1		1.090.1-3ПВ.2-3 09	КР29	1	
А4	2		1.090.1-3ПВ.2-3 01	КР1	1	
А4	3		1.090.1-3ПВ.2-3 03	КАРКАС ГНУТЫЙ КР9	1	
А4	4		1.090.1-3ПВ.2-3 05	КАРКАС ПЛОСКИЙ КР17	4	
				ДЕТАЛИ		
А4	8		1.090.1-3ПВ.2-3 33-02	ПЕТЛЯ СТРОПОВОЧНАЯ ПС3	2	
				СТ. ОТД. ГОСТ 6727-80		
ВЧ	11		5.041.2710	Ф5 ВР-I L=2710	7	0.38КГ
				1.090.1-3ПВ.2-2 27-01 1КП 29.33.4,0		
				СВОРОЧНЫЕ ЕДИНИЦЫ		

		1.090.1-3ПВ.2-2 27	
НАЧ ОТД	Шевченко	Каркас пространственный 1КП 29.33, 2КП 29.33	СТАДИЯ: Р; ЛИСТ: 1; ЛИСТОВ: 2
Н КОНТР	Ребров		ГОССТРОЙ КиевЗНИИЭП
ГЛ СПЕЦ	Ничипаренко		
ПРОВЕРИЛ	Скоробогат		
РАЗРАБ	Пимчук		

ФОРМАТ А4

ФОРМАТ	ЗОНА	ПОЗ	ОБОЗНАЧЕНИЕ	НАИМЕНОВАНИЕ	КОЛ	ПРИМЕЧАНИЕ
				КАРКАС ПЛОСКИЙ		
А4	1		1.090.1-3ПВ.2-3 09-01	КР30	1	
А4	2		1.090.1-3ПВ.2-3 01-01	КР2	1	
А4	3		1.090.1-3ПВ.2-3 03-01	КАРКАС ГНУТЫЙ КР10	1	
А4	4		1.090.1-3ПВ.2-3 05-01	КАРКАС ПЛОСКИЙ КР18	4	
				ДЕТАЛИ		
А4	8		1.090.1-3ПВ.2-3 33-03	ПЕТЛЯ СТРОПОВОЧНАЯ ПС4	2	
				СТ. ОТД. ГОСТ 6727-80		
ВЧ	11		5.041.2655	Ф5 ВР-I L=2655	7	0.37КГ
				1.090.1-3ПВ.2-2 27-02 2КП 29.33.3,5		
				СВОРОЧНЫЕ ЕДИНИЦЫ		
				КАРКАС ПЛОСКИЙ		
А4	1		1.090.1-3ПВ.2-3 09	КР29	1	
А4	2		1.090.1-3ПВ.2-3 01	КР1	1	
А4	3		1.090.1-3ПВ.2-3 02	КАРКАС ГНУТЫЙ КР5	1	
А4	4		1.090.1-3ПВ.2-3 05	КАРКАС ПЛОСКИЙ КР17	4	
				ДЕТАЛИ		
А4	8		1.090.1-3ПВ.2-3 33-02	ПЕТЛЯ СТРОПОВОЧНАЯ ПС3	2	
				СТ. ОТД. ГОСТ 6727-80		
ВЧ	11		5.041.2710	Ф5 ВР-I L=2710	7	0.38КГ
				1.090.1-3ПВ.2-2 27-03 2КП 29.33.4,0		
				СВОРОЧНЫЕ ЕДИНИЦЫ		
				КАРКАС ПЛОСКИЙ		
А4	1		1.090.1-3ПВ.2-3 09-01	КР30	1	
А4	2		1.090.1-3ПВ.2-3 01-01	КР2	1	
А4	3		1.090.1-3ПВ.2-3 02-01	КАРКАС ГНУТЫЙ КР6	1	
А4	4		1.090.1-3ПВ.2-3 05-01	КАРКАС ПЛОСКИЙ КР18	4	
				ДЕТАЛИ		
А4	8		1.090.1-3ПВ.2-3 33-03	ПЕТЛЯ СТРОПОВОЧНАЯ ПС4	2	
				СТ. ОТД. ГОСТ 6727-80		
ВЧ	11		5.041.2655	Ф5 ВР-I L=2655	7	0.37КГ

ЭПВЦ Киев ЗНИИЭП

ОПЕРАТОР ТЛП КОРТ Гребнева

ВЗАМ ИНВ № | ПОДПИСЬ И ДАТА | ИНВ №ПОДЛ

	1.090.1-3ПВ.2-2 27	ЛИСТ 2

20409 86

ФОРМАТ А4

РИС. 1

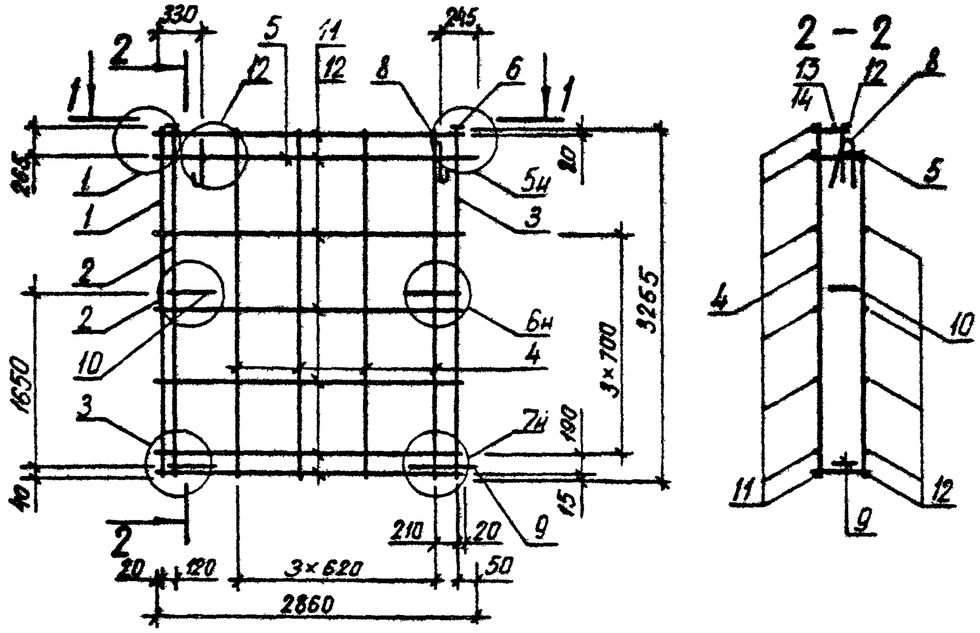

РИС. 2

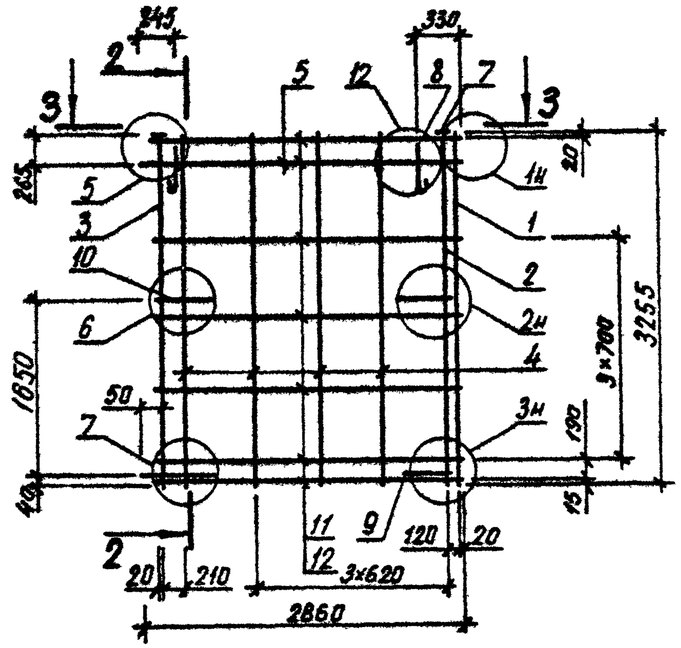

ОБОЗНАЧЕНИЕ	МАРКА	РИС	В, ММ	МАССА, КГ
I.090.I-3ПВ.2-2 27	IКП 29.33.3,5	I	325	39,790
-01	IКП 29.33.4,0	I	375	42,070
-02	2КП 29.33.3,5	2	325	39,790
-03	2КП 29.33.4,0	2	375	42,070

НАЧ.ОТД	Шевченко	
Н.КОНТР	Ребров	
ГП.СПЕЦ	Ничипоренко	
ПРОВЕРИЛ	Ничипоренко	
РАЗРАБ.	Литвиненко	

1.090.1-3ПВ.2-2 27СБ

Каркас пространственный IКП 29.33, 2КП 29.33

Сборочный чертеж

СТАДИЯ	МАССА	МАСШТАБ
Р	СМ ТАБЛ	
ЛИСТ	ЛИСТОВ 1	

ГОСГРАЖДАНСТРОЙ
К:1евЗНИИЭП

ФОРМАТ А3

ФОРМАТ	ЗОНА	ПОЗ	ОБОЗНАЧЕНИЕ	НАИМЕНОВАНИЕ	КОЛ	ПРИМЕЧАНИЕ
				ДОКУМЕНТАЦИЯ		
А3			1.090.1-3ПВ.2-2 28СВ	СВОРОЧНЫЙ ЧЕРТЕЖ		
А3			1.090.1-3ПВ.2-2 00Д1	УЗЛЫ АРМАТУРНЫЕ		
А4			1.090.1-3ПВ.2-2 00ТО	ТЕХНИЧЕСКОЕ ОПИСАНИЕ		
				СВОРОЧНЫЕ ЕДИНИЦЫ		
А4	5		1.090.1-3ПВ.2-3 15-02	КАРКАС ПЛОСКИЙ КР53	1	
				ИЗДЕЛИЕ ЗАКЛАДНОЕ		
А4	6		1.090.1-3ПВ.2-3 31	МН1	1	
А4	7		1.090.1-3ПВ.2-3 31-02	МН3	1	
				ДЕТАЛИ		
				СТЕРЖЕНЬ ГНУТЫЙ		
А4	9		1.090.1-3ПВ.2-3 34-03	АН4	2	
А4	10		1.090.1-3ПВ.2-3 34	АН1	2	
				СТ. ОТД. ГОСТ 6727-80		
ВЧ	12		5.041.1510	Ф5 ВР-I L=1510	6	0.21КГ
ВЧ	13		5.041.370	Ф5 ВР-I L=370	7	0.05КГ
ВЧ	14		5.041.250	Ф5 ВР-I L=250	1	0.03КГ
			ПЕРЕМЕННЫЕ ДАННЫЕ	ДЛЯ ИСПОЛНЕНИЙ:		
				1.090.1-3ПВ.2-2 28 1КП 17.33.3,5		
				СВОРОЧНЫЕ ЕДИНИЦЫ		
				КАРКАС ПЛОСКИЙ		
А4	1		1.090.1-3ПВ.2-3 09	КР29	1	
А4	2		1.090.1-3ПВ.2-3 01	КР1	1	
А4	3		1.090.1-3ПВ.2-3 03	КАРКАС ГНУТЫЙ КР9	1	
А4	4		1.090.1-3ПВ.2-3 05	КАРКАС ПЛОСКИЙ КР17	2	
				ДЕТАЛИ		
А4	8		1.090.1-3ПВ.2-3 33-01	ПЕТЛЯ СТРОПОВОЧНАЯ ПС2	2	
				СТ. ОТД. ГОСТ 6727-80		
ВЧ	11		5.041.1510	Ф5 ВР-I L=1510	7	0.21КГ
				1.090.1-3ПВ.2-2 28-01 1КП 17.33.4,0		
				СВОРОЧНЫЕ ЕДИНИЦЫ		

		1.090.1-3ПВ.2-2 28	
НАЧ.ОТД.	Шевченко	Каркас пространственный 1КП 17.33, 2КП 17.33	СТАДИЯ: Р; ЛИСТ: 1; ЛИСТОВ: 2
Н.КОНТР.	Ребров		ГОСГРАЖДАНСТРОЙ КиевЗНИИЭП
ГЛ.СПЕЦ.	Жичипоренко		
ПРОВЕРИЛ	Скоробогат		
РАЗРАБ.	Пинчук		

ФОРМАТ А4

ЭПВЦ Киев ЗНИИЭП

ОПЕРАТОР ТЛП КОРТ

Гребнева

ФОРМАТ	ЗОНА	ПОЗ	ОБОЗНАЧЕНИЕ	НАИМЕНОВАНИЕ	КОЛ	ПРИМЕЧАНИЕ
				КАРКАС ПЛОСКИЙ		
А4	1		1.090.1-3ПВ.2-3 09-01	КР30	1	
А4	2		1.090.1-3ПВ.2-3 01-01	КР2	1	
А4	3		1.090.1-3ПВ.2-3 03-01	КАРКАС ГНУТЫЙ КР10	1	
А4	4		1.090.1-3ПВ.2-3 05-01	КАРКАС ПЛОСКИЙ КР18	2	
				ДЕТАЛИ		
А4	8		1.090.1-3ПВ.2-3 33-02	ПЕТЛЯ СТРОПОВОЧНАЯ ПС3	2	
				СТ. ОТД. ГОСТ 6727-80		
ВЧ	11		5.041.1465	Ф5 ВР-I L=1465	7	0.20КГ
				1.090.1-3ПВ.2-2 28-02 2КП 17.33.3,5		
				СВОРОЧНЫЕ ЕДИНИЦЫ		
				КАРКАС ПЛОСКИЙ		
А4	1		1.090.1-3ПВ.2-3 09	КР29	1	
А4	2		1.090.1-3ПВ.2-3 01	КР1	1	
А4	3		1.090.1-3ПВ.2-3 02	КАРКАС ГНУТЫЙ КР5	1	
А4	4		1.090.1-3ПВ.2-3 05	КАРКАС ПЛОСКИЙ КР17	2	
				ДЕТАЛИ		
А4	8		1.090.1-3ПВ.2-3 33-01	ПЕТЛЯ СТРОПОВОЧНАЯ ПС2	2	
				СТ. ОТД. ГОСТ 6727-80		
ВЧ	11		5.041.1510	Ф5 ВР-I L=1510	7	0.21КГ
				1.090.1-3ПВ.2-2 28-03 2КП 17.33.4,0		
				СВОРОЧНЫЕ ЕДИНИЦЫ		
				КАРКАС ПЛОСКИЙ		
А4	1		1.090.1-3ПВ.2-3 09-01	КР30	1	
А4	2		1.090.1-3ПВ.2-3 01-01	КР2	1	
А4	3		1.090.1-3ПВ.2-3 02-01	КАРКАС ГНУТЫЙ КР6	1	
А4	4		1.090.1-3ПВ.2-3 05-01	КАРКАС ПЛОСКИЙ КР18	2	
				ДЕТАЛИ		
А4	8		1.090.1-3ПВ.2-3 33-02	ПЕТЛЯ СТРОПОВОЧНАЯ ПС3	2	
				СТ. ОТД. ГОСТ 6727-80		
ВЧ	11		5.041.1465	Ф5 ВР-I L=1465	7	0.20КГ

ВЗАМ.ИНВ.№

ПОДПИСЬ И ДАТА

ИНВ.№ ПОДЛ.

		1.090.1-3ПВ.2-2 28	ЛИСТ 2

20409 88

ФОРМАТ А4

Инв.№подл. | Подпись и дата | Взам.инв.№

РИС. 1

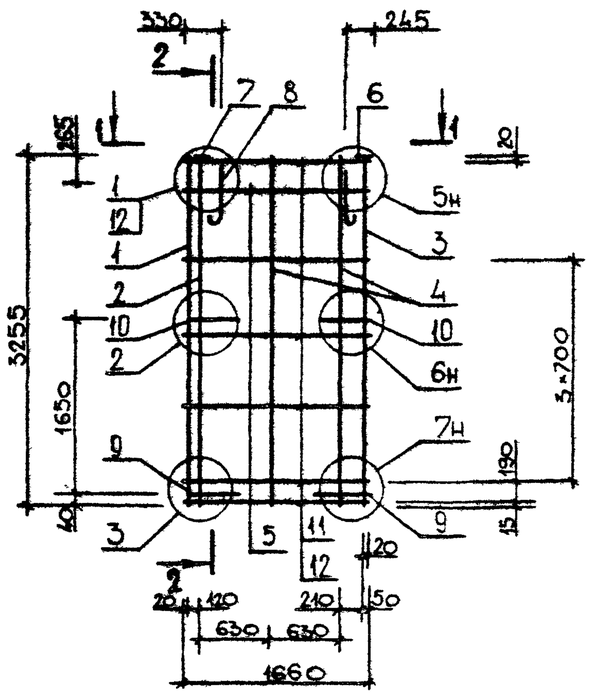

2-2

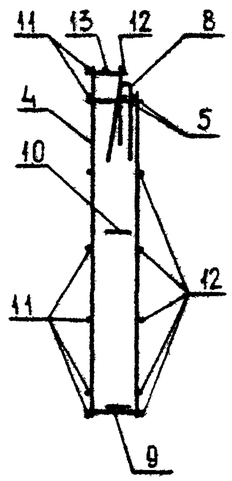

1-1

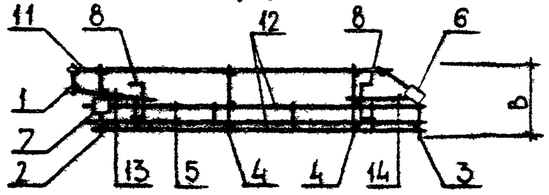

РИС. 2

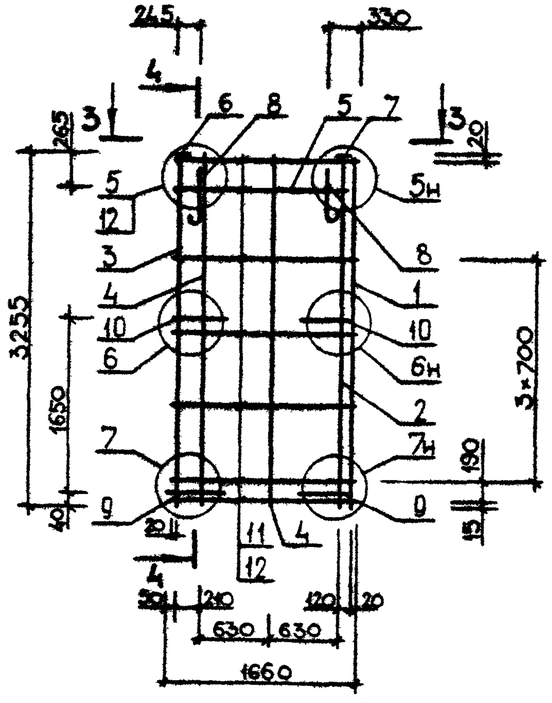

3-3

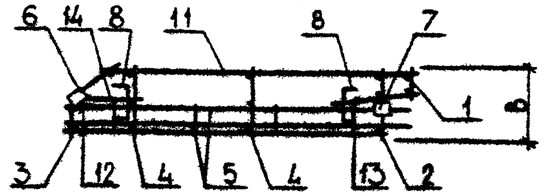

4-4

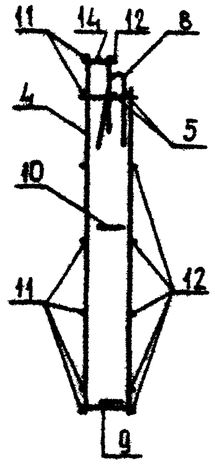

ОБОЗНАЧЕНИЕ	МАРКА	РИС	В, ММ	МАССА, КГ
1.090.1-3ПВ.2-2 28	1КП 17.33.3,5	1	325	28,200
-01	1КП 17.33.4,0	1	375	29,860
-02	2КП 17.33.3,5	2	325	28,200
-03	2КП 17.33.4,0	2	375	29,860

НАЧ ОТД	Шевченко	
Н.КОНТР	Ребров	
ГЛ.СПЕЦ	Ничипоренко	
ПРОВЕРИЛ	Литвиненко	
РАЗРАБ.	Скоробогат	

1.090.1-3ПВ.2-2 28 СБ

Каркас пространственный 1КП 17.33, 2КП 17.33
Сборочный чертеж

СТАДИЯ	МАССА	МАСШТАБ
Р	см таб	
ЛИСТ	ЛИСТОВ 1	

ГОСГРАЖДАНСТРОЙ
КиевЗНИИЭП

20409 89

ФОРМАТ	ЗОНА	ПОЗ	ОБОЗНАЧЕНИЕ	НАИМЕНОВАНИЕ	КОЛ	ПРИМЕЧАНИЕ
				ДОКУМЕНТАЦИЯ		
А3			1.090.1-3ПВ.2-2 29СВ	СВОРОЧНЫЙ ЧЕРТЕЖ		
А3			1.090.1-3ПВ.2-2 00Д1	УЗЛЫ АРМАТУРНЫЕ		
А4			1.090.1-3ПВ.2-2 00ТО	ТЕХНИЧЕСКОЕ ОПИСАНИЕ		
				СВОРОЧНЫЕ ЕДИНИЦЫ		
А4		5	1.090.1-3ПВ.2-3 15-03	КАРКАС ПЛОСКИЙ КР54	1	
				ИЗДЕЛИЕ ЗАКЛАДНОЕ		
А4		6	1.090.1-3ПВ.2-3 31	МН1	1	
А4		7	1.090.1-3ПВ.2-3 31-02	МН3	1	
				ДЕТАЛИ		
А4		8	1.090.1-3ПВ.2-3 33-01	ПЕТЛЯ СТРОПОВОЧНАЯ ПС2	2	
				СТЕРЖЕНЬ ГНУТЫЙ		
А4		9	1.090.1-3ПВ.2-3 34-03	АН4	2	
А4		10	1.090.1-3ПВ.2-3 34	АН1	2	
				СТ. ОТД. ГОСТ 6727-80		
ВЧ		12	5.041.910	Ф5 ВР-I L=910	6	0.13КГ
ВЧ		13	5.041.370	Ф5 ВР-I L=370	7	0.05КГ
ВЧ		14	5.041.250	Ф5 ВР-I L=250	1	0.03КГ
			ПЕРЕМЕННЫЕ ДАННЫЕ	ДЛЯ ИСПОЛНЕНИЙ:		
				1.090.1-3ПВ.2-2 29 1КП 11.33.3,5		
				СВОРОЧНЫЕ ЕДИНИЦЫ		
				КАРКАС ПЛОСКИЙ		
А4		1	1.090.1-3ПВ.2-3 09	КР29	1	
А4		2	1.090.1-3ПВ.2-3 01	КР1	1	
А4		3	1.090.1-3ПВ.2-3 03	КАРКАС ГНУТЫЙ КР9	1	
А4		4	1.090.1-3ПВ.2-3 05	КАРКАС ПЛОСКИЙ КР17	1	
				ДЕТАЛИ		
ВЧ		11	5.041.910	СТ. ОТД. ГОСТ 6727-80 Ф5 ВР-I L=910	7	0.13КГ
				1.090.1-3ПВ.2-2 29-01 1КП 11.33.4,0		
				СВОРОЧНЫЕ ЕДИНИЦЫ		

		1.090.1-3ПВ.2-2 29	
НАЧ.ОТД.	Шевченко	Каркас пространственный ПКП II.33, 2КП II.33	СТАДИЯ: Р; ЛИСТ: 1; ЛИСТОВ: 2
Н.КОНТР	Ребров		ГОСГРАЖДАНСТРОЙ КиевЗНИИЭП
ГЛ.СПЕЦ.	Ничипоренко		
ПРОВЕРИЛ	Скоробогат		
РАЗРАБ.	Пинчук		

ФОРМАТ А4

ЭПВЦ Киев ЗНИИЭП

ОПЕРАТОР 1ПП КОРТ

Гребнева

ФОРМАТ	ЗОНА	ПОЗ	ОБОЗНАЧЕНИЕ	НАИМЕНОВАНИЕ	КОЛ	ПРИМЕЧАНИЕ
				КАРКАС ПЛОСКИЙ		
А4		1	1.090.1-3ПВ.2-3 09-01	КР30	1	
А4		2	1.090.1-3ПВ.2-3 01-01	КР2	1	
А4		3	1.090.1-3ПВ.2-3 03-01	КАРКАС ГНУТЫЙ КР10	1	
А4		4	1.090.1-3ПВ.2-3 05-01	КАРКАС ПЛОСКИЙ КР18	1	
				ДЕТАЛИ		
ВЧ		11	5.041.855	СТ. ОТД. ГОСТ 6727-80 Ф5 ВР-I L=855	7	0.12КГ
				1.090.1-3ПВ.2-2 29-02 2КП 11.33.3,5		
				СВОРОЧНЫЕ ЕДИНИЦЫ		
				КАРКАС ПЛОСКИЙ		
А4		1	1.090.1-3ПВ.2-3 09	КР29	1	
А4		2	1.090.1-3ПВ.2-3 01	КР1	1	
А4		3	1.090.1-3ПВ.2-3 02	КАРКАС ГНУТЫЙ КР5	1	
А4		4	1.090.1-3ПВ.2-3 05	КАРКАС ПЛОСКИЙ КР17	1	
				ДЕТАЛИ		
ВЧ		11	5.041.910	СТ. ОТД. ГОСТ 6727-80 Ф5 ВР-I L=910	7	0.13КГ
				1.090.1-3ПВ.2-2 29-03 2КП 11.33.4,0		
				СВОРОЧНЫЕ ЕДИНИЦЫ		
				КАРКАС ПЛОСКИЙ		
А4		1	1.090.1-3ПВ.2-3 09-01	КР30	1	
А4		2	1.090.1-3ПВ.2-3 01-01	КР2	1	
А4		3	1.090.1-3ПВ.2-3 02-01	КАРКАС ГНУТЫЙ КР6	1	
А4		4	1.090.1-3ПВ.2-3 05-01	КАРКАС ПЛОСКИЙ КР18	1	
				ДЕТАЛИ		
ВЧ		11	5.041.855	СТ. ОТД. ГОСТ 6727-80 Ф5 ВР-I L=855	7	0.12КГ

ВЗАМ.ИНВ.№

ПОДПИСЬ И ДАТА

ИНВ.№ ПОДЛ.

		1.090.1-3ПВ.2-2 29	ЛИСТ 2

20409 90

ФОРМАТ А4

РИС. 1

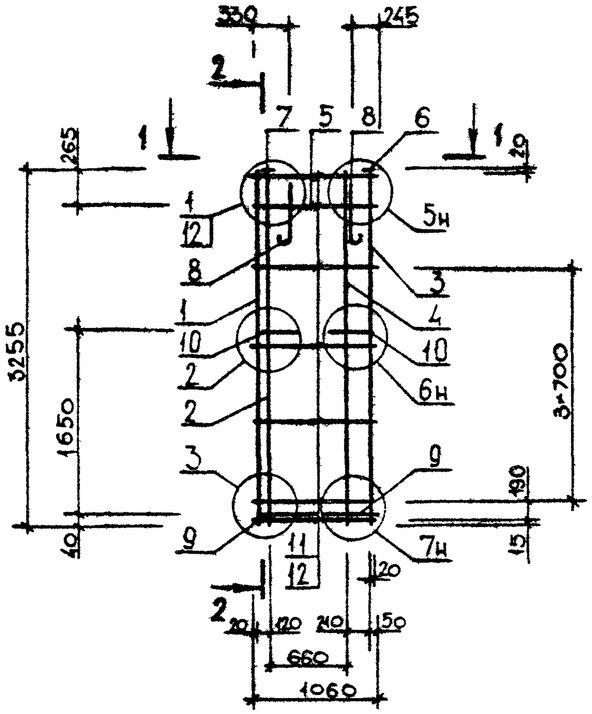

1-1

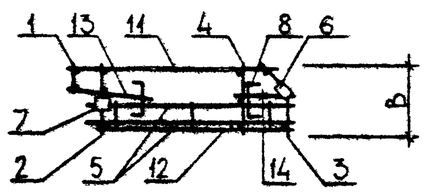

2-2

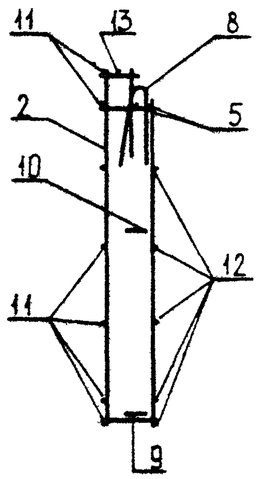

РИС. 2

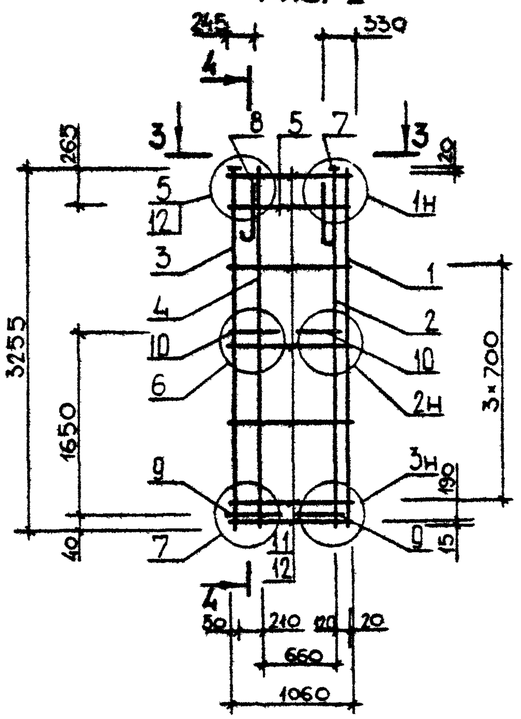

3-3

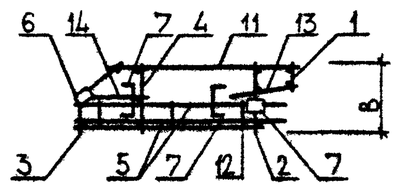

4-4

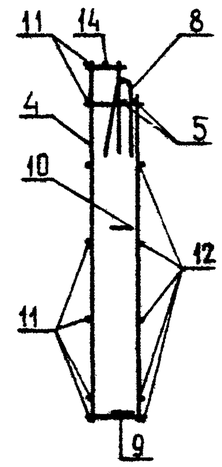

ОБОЗНАЧЕНИЕ	МАРКА	РИС	В,ММ	МАССА,КГ
I.090.I-3ПВ.2-2 29	IКП II.33.3,5	I	325	23,330
-01	IКП II.33.4,0	I	375	23,530
-02	2КП II.33.3,5	2	325	23,330
-03	2КП II.33.4,0	2	375	23,530

НАЧ.ОТД.	Шевченко		
Н.КОНТР.	Ребров		
ГЛ.СПЕЦ.	Ничипоренко		
ПРОВЕРИЛ	Литвиненко		
РАЗРАБ.	Скоробогат		

1.090.1-3ПВ.2-2 29СБ

Каркас пространственный IКП II.33, 2КП II.33 Сборочный чертеж

СТАДИЯ	МАССА	МАСШТАБ
Р	см табл	
ЛИСТ	ЛИСТОВ 1	

ГОСГРАЖДАНСТРОЙ КиевЗНИИЭП

ФОРМАТ А3

ФОРМАТ	ЗОНА	ПОЗ	ОБОЗНАЧЕНИЕ	НАИМЕНОВАНИЕ	КОЛ	ПРИМЕЧАНИЕ
				ДОКУМЕНТАЦИЯ		
А3			1.090.1-3ПВ.2-2 30СБ	СВОРОЧНЫЙ ЧЕРТЕЖ		
А3			1.090.1-3ПВ.2-2 00Д1	УЗЛЫ АРМАТУРНЫЕ		
А4			1.090.1-3ПВ.2-2 00ТО	ТЕХНИЧЕСКОЕ ОПИСАНИЕ		
				СВОРОЧНЫЕ ЕДИНИЦЫ		
А4	4		1.090.1-3ПВ.2-3 15	КАРКАС ПЛОСКИЙ КР51	1	
А4	7		1.090.1-3ПВ.2-3 31-02	ИЗДЕЛИЕ ЗАКЛАДНОЕ МН3	2	
				ДЕТАЛИ		
А4	8		1.090.1-3ПВ.2-3 33-03	ПЕТЛЯ СТРОПОВОЧНАЯ ПС4	2	
				СТЕРЖЕНЬ ГНУТЫЙ		
А4	10		1.090.1-3ПВ.2-3 34-03	АН4	2	
А4	11		1.090.1-3ПВ.2-3 34	АН1	2	
				СТ. ОТД. ГОСТ 6727-80		
ВЧ	12		5.041.2680	Ø5 ВР-I L=2680	7	0.37КГ
ВЧ	13		5.041.2560	Ø5 ВР-I L=2560	6	0.36КГ
ВЧ	14		5.041.370	Ø5 ВР-I L=370	7	0.05КГ
			ПЕРЕМЕННЫЕ ДАННЫЕ	ДЛЯ ИСПОЛНЕНИЙ:		
				1.090.1-3ПВ.2-2 30 1КП 33.33.3,5		
				СВОРОЧНЫЕ ЕДИНИЦЫ		
				КАРКАС ПЛОСКИЙ		
А4	1		1.090.1-3ПВ.2-3 09	КР29	1	
А4	2		1.090.1-3ПВ.2-3 01	КР1	1	
А4	3		1.090.1-3ПВ.2-3 05	КР17	4	
				СЕТКА		
А4	5		1.090.1-3ПВ.2-3 28-02	С43	1	
А4	6		1.090.1-3ПВ.2-3 28	С41	1	
				ДЕТАЛИ		
А4	9		1.090.1-3ПВ.2-3 34-01	СТЕРЖЕНЬ ГНУТЫЙ АН2	2	
				1.090.1-3ПВ.2-2 30-01 1КП 33.33.4,0		
				СБОРОЧНЫЕ ЕДИНИЦЫ		

		1.090.1-3ПВ.2-2 30	
НАЧ.ОТД.	Шевченко	Каркас пространственный 1КП 33.33, 2КП 33.33	СТАДИЯ: Р; ЛИСТ: 1; ЛИСТОВ: 2
Н.КОНТР.	Ребров		
ГЛ.СПЕЦ	Ничипаренко		
ПРОВЕРИЛ	Скаробогат		ГОСГРАЖДАНСТРОЙ КиевЗНИИЭП
РАЗРАБ.	Пинчук		

ФОРМАТ А4

Гребнево

ОПЕРАТОР ТЛП КОРТ

ЭПВЦ Киев ЗНИИЭП

ФОРМАТ	ЗОНА	ПОЗ	ОБОЗНАЧЕНИЕ	НАИМЕНОВАНИЕ	КОЛ	ПРИМЕЧАНИЕ
				КАРКАС ПЛОСКИЙ		
А4	1		1.090.1-3ПВ.2-3 09-01	КР30	1	
А4	2		1.090.1-3ПВ.2-3 01-01	КР2	1	
А4	3		1.090.1-3ПВ.2-3 05-01	КР18	4	
				СЕТКА		
А4	5		1.090.1-3ПВ.2-3 28-03	С44	1	
А4	6		1.090.1-3ПВ.2-3 28-01	С42	1	
				ДЕТАЛИ		
А4	9		1.090.1-3ПВ.2-3 34-02	СТЕРЖЕНЬ ГНУТЫЙ АН3	2	
				1.090.1-3ПВ.2-2 30-02 2КП 33.33.3,5		
				СВОРОЧНЫЕ ЕДИНИЦЫ		
				КАРКАС ПЛОСКИЙ		
А4	1		1.090.1-3ПВ.2-3 09	КР29	1	
А4	2		1.090.1-3ПВ.2-3 01	КР1	1	
А4	3		1.090.1-3ПВ.2-3 05	КР17	4	
				СЕТКА		
А4	5		1.090.1-3ПВ.2-3 28-02	С43	1	
А4	6		1.090.1-3ПВ.2-3 28	С41	1	
				ДЕТАЛИ		
А4	9		1.090.1-3ПВ.2-3 34-01	СТЕРЖЕНЬ ГНУТЫЙ АН2	2	
				1.090.1-3ПВ.2-2 30-03 2КП 33.33.4,0		
				СБОРОЧНЫЕ ЕДИНИЦЫ		
				КАРКАС ПЛОСКИЙ		
А4	1		1.090.1-3ПВ.2-3 09-01	КР30	1	
А4	2		1.090.1-3ПВ.2-3 01-01	КР2	1	
А4	3		1.090.1-3ПВ.2-3 05-01	КР18	4	
				СЕТКА		
А4	5		1.090.1-3ПВ.2-3 28-03	С44	1	
А4	6		1.090.1-3ПВ.2-3 28-01	С42	1	
				ДЕТАЛИ		
А4	9		1.090.1-3ПВ.2-3 34-02	СТЕРЖЕНЬ ГНУТЫЙ АН3	2	

ВЗАМ.ИНВ.№

ПОДПИСЬ И ДАТА

ИНВ.№ ПОДЛ.

	1.090.1-3ПВ.2-2 30	ЛИСТ 2

20409 92

ФОРМАТ А4

Киев ЗНИИЭП

РИС. 1

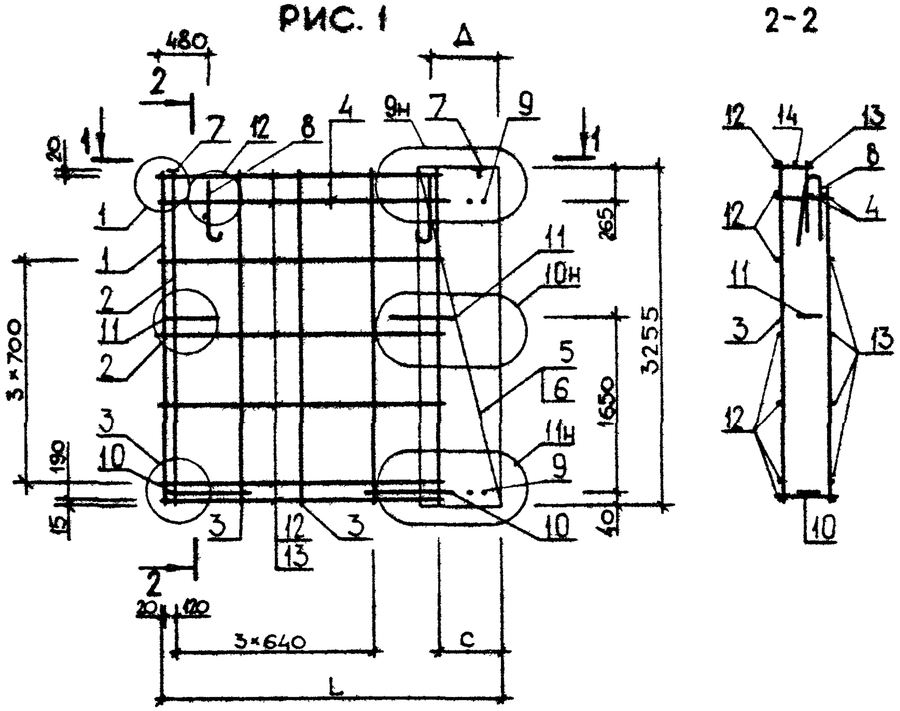

РИС.2

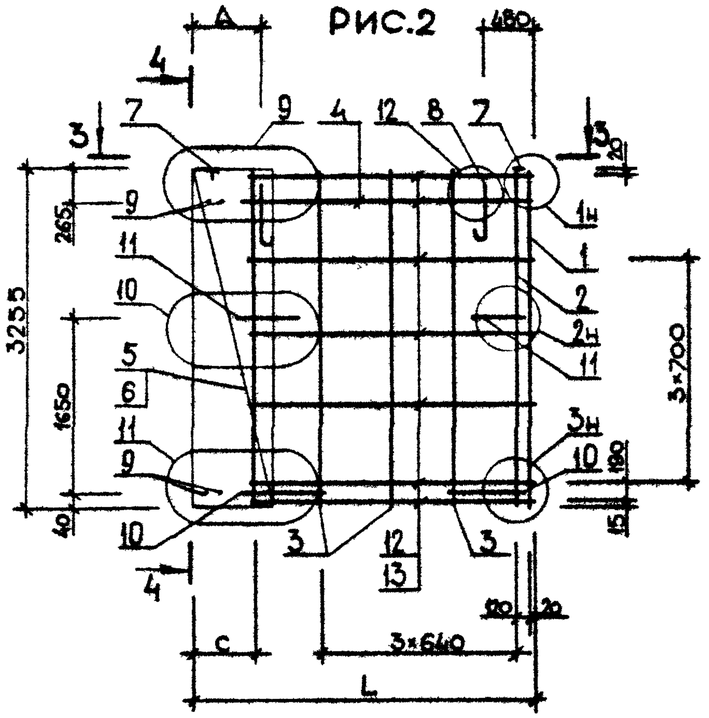

4-4

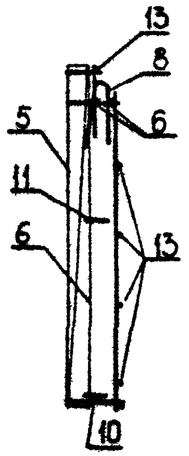

ОБОЗНАЧЕНИЕ	МАРКА	РИС	В, мм	L, мм	С, мм	Д, мм	МАССА, КГ
1.090.1-3ПВ.2-2 30	1КП 33.33.3,5	1	325	3235	575	590	47,200
-01	1КП 33.33.4,0	1	375	3285	625	640	47,720
-02	2КП 33.33.3,5	2	325	3235	575	590	47,200
-03	2КП 33.33.4,0	2	375	3285	625	640	47,720

НАЧ ОТД	Цевченко		
Н КОНТР	Ребров		
ГЛ СПЕЦ	Ничипоренко		
ПРОВЕРИЛ	Литвиченко		
РАЗРАБ.	Скоробогат		

1.090.1-3ПВ.2-2 30СБ

Каркас пространственный 1КП 33.33, 2КП 33.33
Сборочный чертеж

СТАДИЯ	МАССА	МАСШТАБ
Р	см табл	
ЛИСТ	ЛИСТОВ 1	

ГОСГРАЖДАНСТРОЙ
КиевЗНИИЭП

20409 93

ФОРМАТ А3

ФОРМАТ	ЗОНА	ПОЗ	ОБОЗНАЧЕНИЕ	НАИМЕНОВАНИЕ	КОЛ	ПРИМЕЧАНИЕ
				ДОКУМЕНТАЦИЯ		
А3			1.090.1-3ПВ.2-2 31СБ	СБОРОЧНЫЙ ЧЕРТЕЖ		
А3			1.090.1-3ПВ.2-2 00Д1	УЗЛЫ АРМАТУРНЫЕ		
А4			1.090.1-3ПВ.2-2 00ТО	ТЕХНИЧЕСКОЕ ОПИСАНИЕ		
				СБОРОЧНЫЕ ЕДИНИЦЫ		
А4		4	1.090.1-3ПВ.2-3 15-02	КАРКАС ПЛОСКИЙ КР53	1	
А4		7	1.090.1-3ПВ.2-3 31-02	ИЗДЕЛИЕ ЗАКЛАДНОЕ МН3	2	
				ДЕТАЛИ		
А4		8	1.090.1-3ПВ.2-3 33-02	ПЕТЛЯ СТРОПОВОЧНАЯ ПС3	2	
				СТЕРЖЕНЬ ГНУТЫЙ		
А4		10	1.090.1-3ПВ.2-3 34-03	АН4	2	
А4		11	1.090.1-3ПВ.2-3 34	АН1	2	
				СТ. ОТД. ГОСТ 6727-80		
ВЧ		12	5.041.1480	Ф5 ВР-I L=1480	7	0.21КГ
ВЧ		13	5.041.1360	Ф5 ВР-I L=1360	6	0.19КГ
ВЧ		14	5.041.370	Ф5 ВР-I L=370	7	0.05КГ
			ПЕРЕМЕННЫЕ ДАННЫЕ	ДЛЯ ИСПОЛНЕНИЙ:		
				1.090.1-3ПВ.2-2 31 1КП 21.33.3,5		
				СБОРОЧНЫЕ ЕДИНИЦЫ		
				КАРКАС ПЛОСКИЙ		
А4		1	1.090.1-3ПВ.2-3 09	КР29	1	
А4		2	1.090.1-3ПВ.2-3 01	КР1	1	
А4		3	1.090.1-3ПВ.2-3 05	КР17	2	
				СЕТКА		
А4		5	1.090.1-3ПВ.2-3 28-02	С43	1	
А4		6	1.090.1-3ПВ.2-3 28	С41	1	
				ДЕТАЛИ		
А4		9	1.090.1-3ПВ.2-3 34-01	СТЕРЖЕНЬ ГНУТЫЙ АН2	2	
				1.090.1-3ПВ.2-2 31-01 1КП 21.33.4,0		
				СБОРОЧНЫЕ ЕДИНИЦЫ		

		1.090.1-3ПВ.2-2 31	
НАЧОТД	Шевченко	Каркас пространственный 1КП 21.33, 2КП 21.33	СТАДИЯ: Р; ЛИСТ: 1; ЛИСТОВ: 2
НКОНТР	Ребров		ГОСГРАЖДАНСТРОЙ КиевЗНИИЭП
ГЛ.СПЕЦ.	Ничипоренко		
ПРОВЕРИЛ	Скарабогат		
РАЗРАБ	Пинчук		

ФОРМАТ А4

ЭПВЦ Киев ЗНИИЭП — ОПЕРАТОР ТЛП КОРТ — Гребнева

ФОРМАТ	ЗОНА	ПОЗ	ОБОЗНАЧЕНИЕ	НАИМЕНОВАНИЕ	КОЛ	ПРИМЕЧАНИЕ
				КАРКАС ПЛОСКИЙ		
А4		1	1.090.1-3ПВ.2-3 09-01	КР30	1	
А4		2	1.090.1-3ПВ.2-3 01-01	КР2	1	
А4		3	1.090.1-3ПВ.2-3 05-01	КР18	2	
				СЕТКА		
А4		5	1.090.1-3ПВ.2-3 28-03	С44	1	
А4		6	1.090.1-3ПВ.2-3 28-01	С42	1	
				ДЕТАЛИ		
А4		9	1.090.1-3ПВ.2-3 34-02	СТЕРЖЕНЬ ГНУТЫЙ АН3	2	
				1.090.1-3ПВ.2-2 31-02 2КП 21.33.3,5		
				СБОРОЧНЫЕ ЕДИНИЦЫ		
				КАРКАС ПЛОСКИЙ		
А4		1	1.090.1-3ПВ.2-3 09	КР29	1	
А4		2	1.090.1-3ПВ.2-3 01	КР1	1	
А4		3	1.090.1-3ПВ.2-3 05	КР17	2	
				СЕТКА		
А4		5	1.090.1-3ПВ.2-3 28-02	С43	1	
А4		6	1.090.1-3ПВ.2-3 28	С41	1	
				ДЕТАЛИ		
А4		9	1.090.1-3ПВ.2-3 34-01	СТЕРЖЕНЬ ГНУТЫЙ АН2	2	
				1.090.1-3ПВ.2-2 31-03 2КП 21.33.4,0		
				СБОРОЧНЫЕ ЕДИНИЦЫ		
				КАРКАС ПЛОСКИЙ		
А4		1	1.090.1-3ПВ.2-3 09-01	КР30	1	
А4		2	1.090.1-3ПВ.2-3 01-01	КР2	1	
А4		3	1.090.1-3ПВ.2-3 05-01	КР18	2	
				СЕТКА		
А4		5	1.090.1-3ПВ.2-3 28-03	С44	1	
А4		6	1.090.1-3ПВ.2-3 28-01	С42	1	
				ДЕТАЛИ		
А4		9	1.090.1-3ПВ.2-3 34-02	СТЕРЖЕНЬ ГНУТЫЙ АН3	2	

ВЗАМ.ИНВ.№ | ПОДПИСЬ И ДАТА | ИНВ.№ ПОДЛ.

	1.090.1-3ПВ.2-2 31	ЛИСТ 2

20409 94

ФОРМАТ А4

РИС. 1

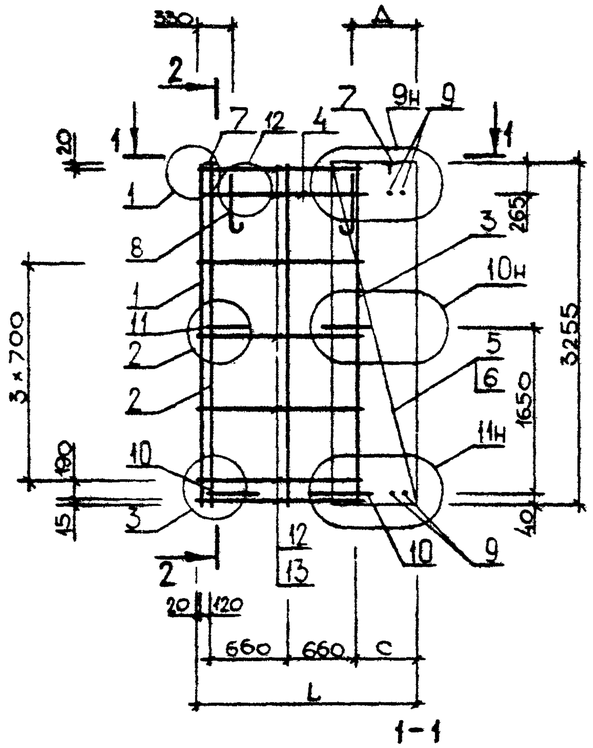

1-1

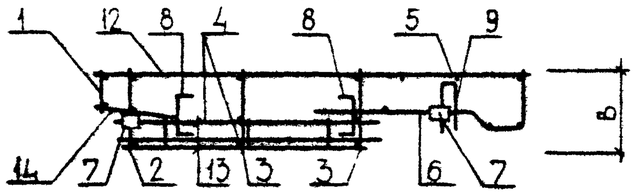

2-2

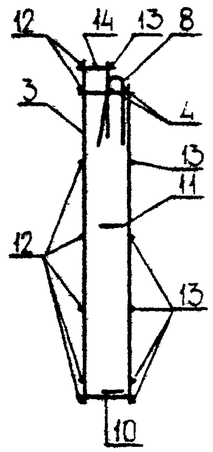

РИС. 2

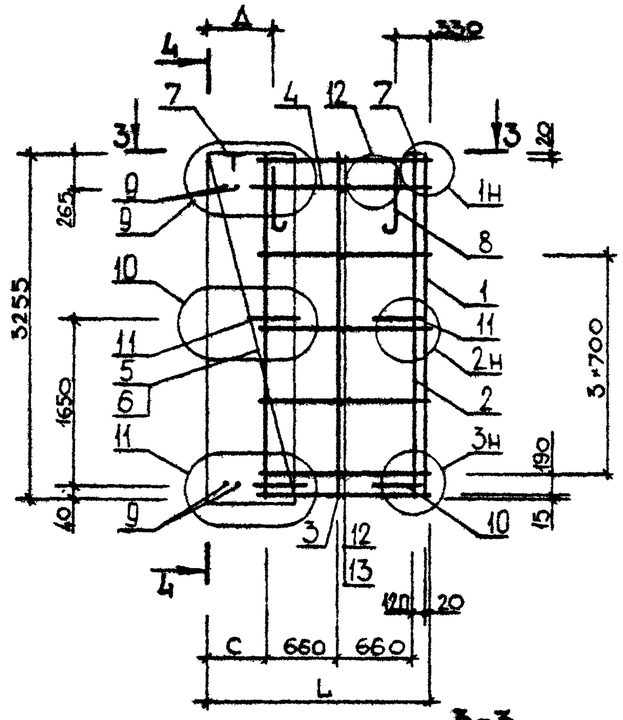

3-3

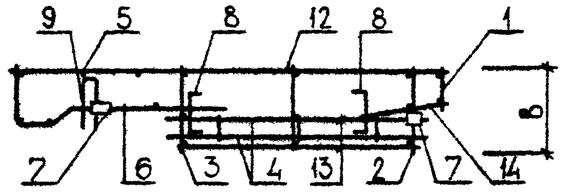

4-4

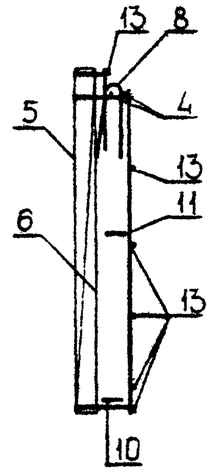

ОБОЗНАЧЕНИЕ	МАРКА	РИС	В,ММ	L,ММ	С,ММ	Д,ММ	МАССА,КГ
1.090.1-3ПВ.2-2 31	1КП 21.33.3,5	1	325	2035	575	590	35,550
-01	1КП 21.33.4,0	1	375	2085	625	640	35,960
-02	2КП 21.33.3,5	2	325	2035	575	590	35,550
-03	2КП 21.33.4,0	2	375	2085	625	640	35,960

НАЧ.ОТД.	Шевченко		
Н.КОНТР.	Ребров		
ГЛ.СПЕЦ.	Ничипоренко		
ПРОВЕРИЛ	Ничипоренко		
РАЗРАБ.	Скоробогат		

1.090.1-3ПВ.2-2 31СБ

Каркас пространственный 1КП 21.33, 2КП 21.33
Сборочный чертеж

СТАДИЯ	МАССА	МАСШТАБ
Р	см табл	

ЛИСТ | ЛИСТОВ 1

ГОСГРАЖДАНСТРОЙ
КиевЗНИИЭП

ФОРМАТ А3

ФОРМАТ	ЗОНА	ПОЗ	ОБОЗНАЧЕНИЕ	НАИМЕНОВАНИЕ	КОЛ	ПРИМЕЧАНИЕ
				ДОКУМЕНТАЦИЯ		
А3			1.090.1-3ПВ.2-2 32СБ	СВОРОЧНЫЙ ЧЕРТЕЖ		
А3			1.090.1-3ПВ.2-2 00Д1	УЗЛЫ АРМАТУРНЫЕ		
А4			1.090.1-3ПВ.2-2 00ТО	ТЕХНИЧЕСКОЕ ОПИСАНИЕ		
				СБОРОЧНЫЕ ЕДИНИЦЫ		
А4	4		1.090.1-3ПВ.2-3 15-03	КАРКАС ПЛОСКИЙ КР54	1	
А4	7		1.090.1-3ПВ.2-3 31-02	ИЗДЕЛИЕ ЗАКЛАДНОЕ МН3	2	
				ДЕТАЛИ		
А4	8		1.090.1-3ПВ.2-3 33-01	ПЕТЛЯ СТРОПОВОЧНАЯ ПС2	2	
				СТЕРЖЕНЬ ГНУТЫЙ		
А4	10		1.090.1-3ПВ.2-3 34-03	АН4	2	
А4	11		1.090.1-3ПВ.2-3 34	АН1	2	
				СТ. ОТД. ГОСТ 6727-80		
ВЧ	12		5.041.880	⌀5 ВР-I L=880	7	0.12КГ
ВЧ	13		5.041.760	⌀5 ВР-I L=760	6	0.11КГ
ВЧ	14		5.041.370	⌀5 ВР-I L=370	7	0.05КГ
			ПЕРВИЧНЫЕ ДАННЫЕ	ДЛЯ ИСПОЛНЕНИЙ:		
				1.090.1-3ПВ.2-2 32 1КП 15.33.3,5		
				СБОРОЧНЫЕ ЕДИНИЦЫ		
				КАРКАС ПЛОСКИЙ		
А4	1		1.090.1-3ПВ.2-3 09	КР29	1	
А4	2		1.090.1-3ПВ.2-3 01	КР1	1	
А4	3		1.090.1-3ПВ.2-3 05	КР17	1	
				СЕТКА		
А4	5		1.090.1-3ПВ.2-3 28-02	С43	1	
А4	6		1.090.1-3ПВ.2-3 28	С41	1	
				ДЕТАЛИ		
А4	9		1.090.1-3ПВ.2-3 34-01	СТЕРЖЕНЬ ГНУТЫЙ АН2	2	
				1.090.1-3ПВ.2-2 32-01 1КП 15.33.4,0		
				СБОРОЧНЫЕ ЕДИНИЦЫ		

				1.090.1-3ПВ.2-2 32			
НАЧ.ОТД.	Шевченко			Каркас пространственный ПКП I5.33, 2КП I5.33	СТАДИЯ	ЛИСТ	ЛИСТОВ
Н.КОНТР.	Ребров				Р	1	2
ГЛ.СПЕЦ.	Ничипоренко				ГОСГРАЖДАНСТРОЙ КиевЗНИИЭП		
ПРОВЕРИЛ	Скоробогат						
РАЗРАБ	Пинчук						

ФОРМАТ А4

ФОРМАТ	ЗОНА	ПОЗ	ОБОЗНАЧЕНИЕ	НАИМЕНОВАНИЕ	КОЛ	ПРИМЕЧАНИЕ
				КАРКАС ПЛОСКИЙ		
А4	1		1.090.1-3ПВ.2-3 09-01	КР30	1	
А4	2		1.090.1-3ПВ.2-3 01-01	КР2	1	
А4	3		1.090.1-3ПВ.2-3 05-01	КР18	1	
				СЕТКА		
А4	5		1.090.1-3ПВ.2-3 28-03	С44	1	
А4	6		1.090.1-3ПВ.2-3 28-01	С42	1	
				ДЕТАЛИ		
А4	9		1.090.1-3ПВ.2-3 34-02	СТЕРЖЕНЬ ГНУТЫЙ АН3	2	
				1.090.1-3ПВ.2-2 32-02 2КП 15.33.3,5		
				СБОРОЧНЫЕ ЕДИНИЦЫ		
				КАРКАС ПЛОСКИЙ		
А4	1		1.090.1-3ПВ.2-3 09	КР29	1	
А4	2		1.090.1-3ПВ.2-3 01	КР1	1	
А4	3		1.090.1-3ПВ.2-3 05	КР17	1	
				СЕТКА		
А4	5		1.090.1-3ПВ.2-3 28-02	С43	1	
А4	6		1.090.1-3ПВ.2-3 28	С41	1	
				ДЕТАЛИ		
А4	9		1.090.1-3ПВ.2-3 34-01	СТЕРЖЕНЬ ГНУТЫЙ АН2	2	
				1.090.1-3ПВ.2-2 32-03 2КП 15.33.4,0		
				СБОРОЧНЫЕ ЕДИНИЦЫ		
				КАРКАС ПЛОСКИЙ		
А4	1		1.090.1-3ПВ.2-3 09-01	КР30	1	
А4	2		1.090.1-3ПВ.2-3 01-01	КР2	1	
А4	3		1.090.1-3ПВ.2-3 05-01	КР18	1	
				СЕТКА		
А4	5		1.090.1-3ПВ.2-3 28-03	С44	1	
А4	6		1.090.1-3ПВ.2-3 28-01	С42	1	
				ДЕТАЛИ		
А4	9		1.090.1-3ПВ.2-3 34-02	СТЕРЖЕНЬ ГНУТЫЙ АН3	2	

ЭПВЦ Киев ЗНИИЭП — ОПЕРАТОР ТЛП КОРТ — Гребнева

ВЗАМ.ИНВ.№ | ПОДПИСЬ И ДАТА | ИНВ.№ПОДЛ

1.090.1-3ПВ.2-2 32		ЛИСТ 2

20409 96

ФОРМАТ А4

РИС.1

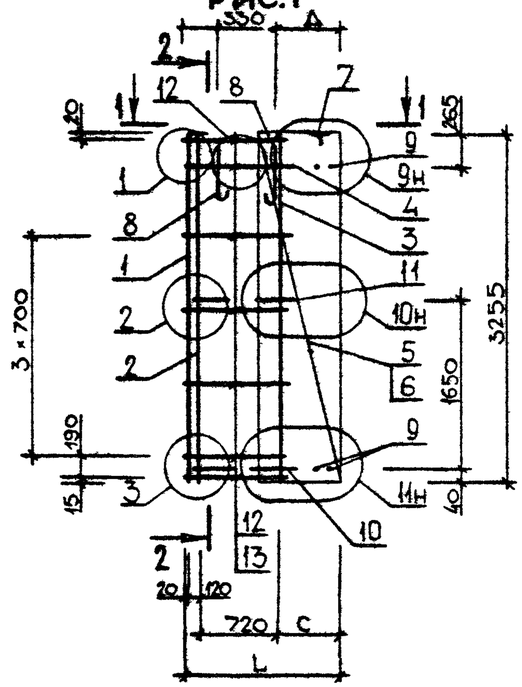

2-2

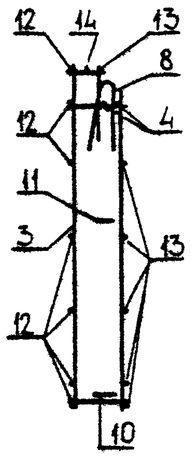

1-1

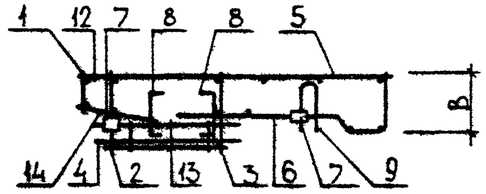

РИС.2

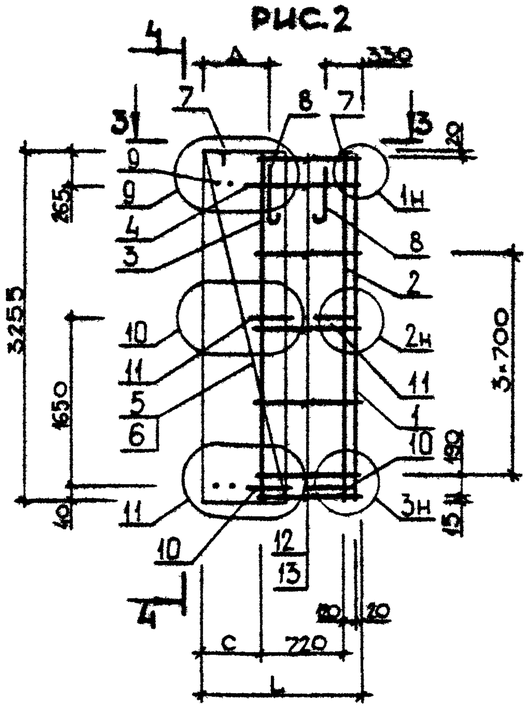

4-4

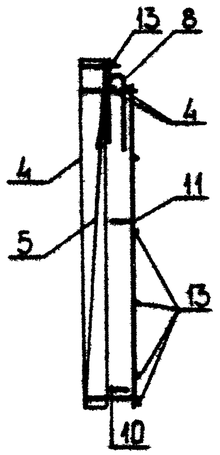

3-3

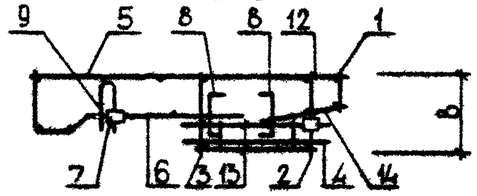

ОБОЗНАЧЕНИЕ	МАРКА	РИС	В,ММ	L,ММ	С,ММ	Д,ММ	МАССА,КГ
1.090.1-3ПВ.2-2 32	1КП 15.33.3,5	1	325	1435	575	590	29,280
-01	1КП 15.33.4,0	1	375	1485	625	640	29,640
-02	2КП 15.33.3,5	2	325	1435	575	590	29,280
-03	2КП 15.33.4,0	2	375	1485	625	640	29,640

НАЧ.ОТД.	Шевченко		
Н.КОНТР.	Ребров		
ГЛ.СПЕЦ.	Ничипоренко		
ПРОВЕРИЛ	Ничипоренко		
РАЗРАБ.	Скоробогат		

1.090.1-3ПВ.2-2 32СБ

Каркас пространственный 1КП 15.33, 2КП 15.33
Сборочный чертеж

СТАДИЯ	МАССА	МАСШТАБ
Р	СМ ТАБЛ	
ЛИСТ	ЛИСТОВ 1	

ГОСГРАЖДАНСТРОЙ
КиевЗНИИЭП

20409 97

ФОРМАТ А3

ФОРМАТ	ЗОНА	ПОЗ	ОБОЗНАЧЕНИЕ	НАИМЕНОВАНИЕ	КОЛ.	ПРИМЕЧАНИЕ
				ДОКУМЕНТАЦИЯ		
А4			1.090.1-3ПВ.2-2 33СБ	СБОРОЧНЫЙ ЧЕРТЕЖ		
А3			1.090.1-3ПВ.2-2 00Д1	УЗЛЫ АРМАТУРНЫЕ		
А4			1.090.1-3ПВ.2-2 00ТО	ТЕХНИЧЕСКОЕ ОПИСАНИЕ		
				СБОРОЧНЫЕ ЕДИНИЦЫ		
А4		4	1.090.1-3ПВ.2-3 15	КАРКАС ПЛОСКИЙ КР51	1	
А4		5	1.090.1-3ПВ.2-3 31-02	ИЗДЕЛИЕ ЗАКЛАДНОЕ МН3	2	
				ДЕТАЛИ		
А4		6	1.090.1-3ПВ.2-3 33-01	ПЕТЛЯ СТРОПОВОЧНАЯ ПС2	2	
А4		7	1.090.1-3ПВ.2-3 34-03	СТЕРЖЕНЬ ГНУТЫЙ АН4	2	
				СТ. ОТД. ГОСТ 6727-80		
БЧ		8	5.041.2950	Ф5 ВР-I L=2950	5	0.41КГ
БЧ		9	5.041.2710	Ф5 ВР-I L=2710	4	0.38КГ
БЧ		10	5.041.370	Ф5 ВР-I L=370	10	0.05КГ
			ПЕРЕМЕННЫЕ ДАННЫЕ	ДЛЯ ИСПОЛНЕНИЙ:		
				1.090.1-3ПВ.2-2 33 КП 30.16.3,5		
				СБОРОЧНЫЕ ЕДИНИЦЫ		
				КАРКАС ПЛОСКИЙ		
А4		1	1.090.1-3ПВ.2-3 09-02	КР31	2	
А4		2	1.090.1-3ПВ.2-3 08	КР27	2	
А4		3	1.090.1-3ПВ.2-3 07	КР25	3	
				1.090.1-3ПВ.2-2 33-01 КП 30.16.4,0		
				СБОРОЧНЫЕ ЕДИНИЦЫ		
				КАРКАС ПЛОСКИЙ		
А4		1	1.090.1-3ПВ.2-3 09-03	КР32	2	
А4		2	1.090.1-3ПВ.2-3 08-01	КР28	2	
А4		3	1.090.1-3ПВ.2-3 07-01	КР26	3	

1.090.1-3ПВ.2-2 33

НАЧ ОТД	Шевченко	
Н КОНТР	Ребров	
ГЛ СПЕЦ	Ничипаренко	
ПРОВЕРИЛ	Скоробогат	
РАЗРАБ	Пинчук	

Каркас пространственный КП 30.16

СТАДИЯ	ЛИСТ	ЛИСТОВ
Р		1

ГОСГРАЖДАНСТРОЙ КиевЗНИИЭП

ФОРМАТ А4

ЭПВЦ КиевЗНИИЭП

ОПЕРАТОР ТЛП КОРТ

Гребнева

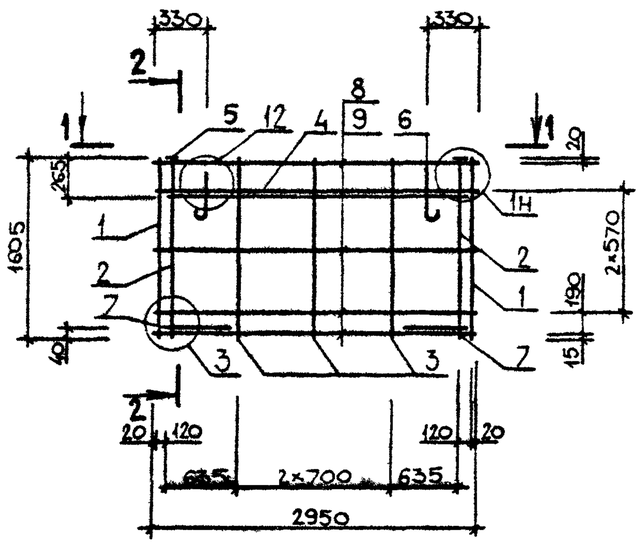

2-2

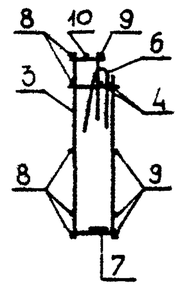

1-1

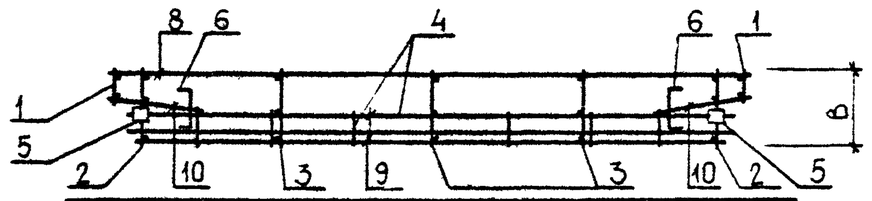

ОБОЗНАЧЕНИЕ	МАРКА	В,ММ	МАССА,КГ
I.090.I-3ПВ.2-2 33	КП 30.I6.3,5	325	26,460
-0I	КП 30.I6.4,0	375	26,680

ВЗАМ ИНВ №

ПОДПИСЬ И ДАТА

ИНВ № ПОДЛ

1.090.1-3ПВ.2-2 33СБ

НАЧ ОТД	Шевченко	
Н КОНТР	Ребров	
ГЛ СПЕЦ	Ничипаренко	
ПРОВЕРИЛ	Литвиненко	
РАЗРАБ	Скоробогат	

Каркас пространственный КП 30.I6 Сборочный чертеж

СТАДИЯ	МАССА	МАСШТАБ
Р	СМ ТАБЛ	

ЛИСТ | ЛИСТОВ 1

ГОСГРАЖДАНСТРОЙ КиевЗНИИЭП

20409 98

ФОРМАТ А4

ФОРМАТ	ЗОНА	ПОЗ	ОБОЗНАЧЕНИЕ	НАИМЕНОВАНИЕ	КОЛ	ПРИМЕЧАНИЕ
				ДОКУМЕНТАЦИЯ		
А4			1.090.1-3ПВ.2-2 34СБ	СБОРОЧНЫЙ ЧЕРТЕЖ		
А3			1.090.1-3ПВ.2-2 00Д1	УЗЛЫ АРМАТУРНЫЕ		
А4			1.090.1-3ПВ.2-2 00ТО	ТЕХНИЧЕСКОЕ ОПИСАНИЕ		
				СБОРОЧНЫЕ ЕДИНИЦЫ		
А4		4	1.090.1-3ПВ.2-3 15	КАРКАС ПЛОСКИЙ КР51	1	
А4		5	1.090.1-3ПВ.2-3 31	ИЗДЕЛИЕ ЗАКЛАДНОЕ МН1	2	
				ДЕТАЛИ		
А4		6	1.090.1-3ПВ.2-3 33-01	ПЕТЛЯ СТРОПОВОЧНАЯ ПС2	2	
А4		7	1.090.1-3ПВ.2-3 34-03	СТЕРЖЕНЬ ГНУТЫЙ АН4	2	
ВЧ		9	5.041.2710	СТ. ОТД. ГОСТ 6727-80 Ф5 ВР-I L=2710	4	0.38КГ
			ПЕРЕМЕННЫЕ ДАННЫЕ	ДЛЯ ИСПОЛНЕНИЙ:		
				1.090.1-3ПВ.2-2 34 КП 28.16.3,5		
				СБОРОЧНЫЕ ЕДИНИЦЫ		
А4		1	1.090.1-3ПВ.2-3 04	КАРКАС ГНУТЫЙ КР13	1	
А4		2	1.090.1-3ПВ.2-3 07	КАРКАС ПЛОСКИЙ КР25	5	
А4		3	1.090.1-3ПВ.2-3 04-02	КАРКАС ГНУТЫЙ КР15	1	
				ДЕТАЛИ		
ВЧ		8	5.041.2450	СТ. ОТД. ГОСТ 6727-80 Ф5 ВР-I L=2450	5	0.34КГ
				1.090.1-3ПВ.2-2 34-01 КП 28.16.4,0		
				СБОРОЧНЫЕ ЕДИНИЦЫ		
А4		1	1.090.1-3ПВ.2-3 04-01	КАРКАС ГНУТЫЙ КР14	1	
А4		2	1.090.1-3ПВ.2-3 07-01	КАРКАС ПЛОСКИЙ КР26	5	
А4		3	1.090.1-3ПВ.2-3 04-03	КАРКАС ГНУТЫЙ КР16	1	
				ДЕТАЛИ		

1.090.1-3ПВ.2-2 34

НАЧ ОТД	Шевченко		
Н КОНТР	Ребров		
ГЛ СПЕЦ	Пичугаренко		
ПРОВЕРИЛ	Скоробогат		
РАЗРАБ	Пинчук		

Каркас пространственный КП 28.16

СТАДИЯ	ЛИСТ	ЛИСТОВ
Р	1	2

ГОСГРАЖДАНСТРОЙ КиевЗНИИЭП

ФОРМАТ А4

ФОРМАТ	ЗОНА	ПОЗ	ОБОЗНАЧЕНИЕ	НАИМЕНОВАНИЕ	КОЛ	ПРИМЕЧАНИЕ
ВЧ		8	5.041.2360	СТ. ОТД. ГОСТ 6727-80 Ф5 ВР-I L=2360	5	0.33КГ

ЭПВЦ Киев ЗНИИЭП

ОПЕРАТОР ТЛП КОРТ

Гребнева

ВЗАМ ИНВ №

ПОДПИСЬ И ДАТА

ИНВ № ПОДЛ

1.090.1-3ПВ.2-2 34

ЛИСТ 2

20409 99

ФОРМАТ А4

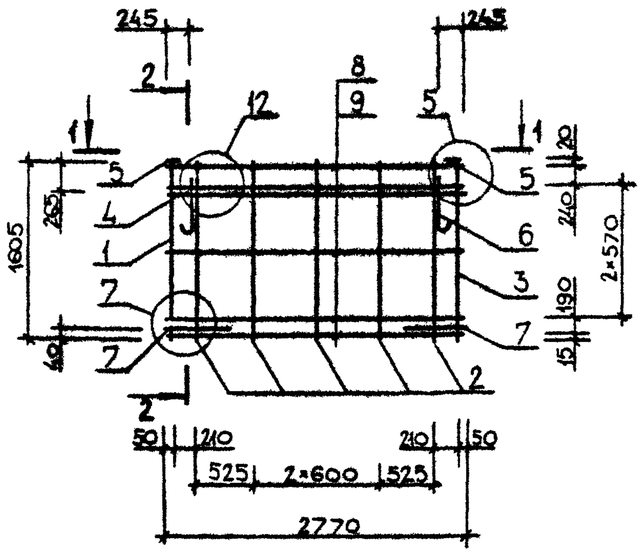

2-2

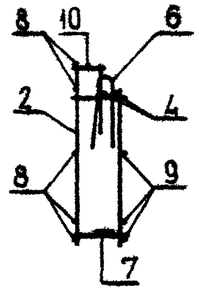

1-1

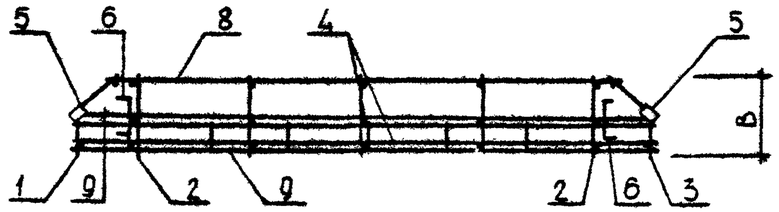

ОБОЗНАЧЕНИЕ	МАРКА	В,ММ	МАССА,КГ
I.090.I-3ПВ.2-2 34	КП 28.I6.3,5	325	26,I50
-0I	КП 28.I6.4,0	375	26,330

НАЧОТД.	Шевченко	
Н.КОНТР	Ребров	
ГЛ.СПЕЦ	Ничипоренко	
ПРОВЕРИЛ	Ничипоренко	
РАЗРАБ.	Скарабагат	

1.090.1-3ПВ.2-2 34СБ

Каркас пространственный КП 28.I6

Сборочный чертеж

СТАДИЯ	МАССА	МАСШТАБ
Р	СМ ТАБЛ	
ЛИСТ	ЛИСТОВ 1	

ГОСГРАЖДАНСТРОЙ
КиевЗНИИЭП

ФОРМАТ А4

ЭПВЦ КиевЗНИИЭП ОПЕРАТОР ТЛП КОРТ

ВЗАМ ИНВ № | ПОДП И ДАТА | ИНВ № ПОДЛ

ЛИСТ

20409 100

ФОРМАТ А4

ФОРМАТ	ЗОНА	ПОЗ	ОБОЗНАЧЕНИЕ	НАИМЕНОВАНИЕ	КОЛ	ПРИМЕЧАНИЕ
				ДОКУМЕНТАЦИЯ		
А3			1.090.1-3ПВ.2-2 35СБ	СБОРОЧНЫЙ ЧЕРТЕЖ		
А3			1.090.1-3ПВ.2-2 00Д1	УЗЛЫ АРМАТУРНЫЕ		
А4			1.090.1-3ПВ.2-2 00ТО	ТЕХНИЧЕСКОЕ ОПИСАНИЕ		
				СБОРОЧНЫЕ ЕДИНИЦЫ		
А4		5	1.090.1-3ПВ.2-3 15	КАРКАС ПЛОСКИЙ КР51	1	
				ИЗДЕЛИЕ ЗАКЛАДНОЕ		
А4		6	1.090.1-3ПВ.2-3 31	МН1	1	
А4		7	1.090.1-3ПВ.2-3 31-02	МН3	1	
				ДЕТАЛИ		
А4		8	1.090.1-3ПВ.2-3 33-01	ПЕТЛЯ СТРОПОВОЧНАЯ ПС2	2	
А4		9	1.090.1-3ПВ.2-3 34-03	СТЕРЖЕНЬ ГНУТЫЙ АН4	2	
				СТ. ОТД. ГОСТ 6727-80		
БЧ		11	5.041.2710	Ф5 ВР-I L=2710	4	0.38КГ
БЧ		12	5.041.370	Ф5 ВР-I L=370	5	0.05КГ
БЧ		13	5.041.250	Ф5 ВР-I L=250	1	0.03КГ
			ПЕРЕМЕННЫЕ ДАННЫЕ	ДЛЯ ИСПОЛНЕНИЙ:		
				1.090.1-3ПВ.2-2 35 1КП 29.16.3,5		
				СБОРОЧНЫЕ ЕДИНИЦЫ		
				КАРКАС ПЛОСКИЙ		
А4		1	1.090.1-3ПВ.2-3 09-02	КР31	1	
А4		2	1.090.1-3ПВ.2-3 08	КР27	1	
А4		3	1.090.1-3ПВ.2-3 04-02	КАРКАС ГНУТЫЙ КР15	1	
А4		4	1.090.1-3ПВ.2-3 07	КАРКАС ПЛОСКИЙ КР25	4	
				ДЕТАЛИ		
				СТ. ОТД. ГОСТ 6727-80		
БЧ		10	5.041.2700	Ф5 ВР-I L=2700	5	0.37КГ
				1.090.1-3ПВ.2-2 35-01 1КП 29.16.4,0		
				СБОРОЧНЫЕ ЕДИНИЦЫ		

1.090.1-3ПВ.2-2 35

НАЧ.ОТД.	Шевченко		
Н.КОНТР	Ребров		
ГЛ.СПЕЦ	Мичипоренко		
ПРОВЕРИЛ	Скоробогат		
РАЗРАБ	Линчук		

Каркас пространственный
1КП 29.16, 2КП 29.16

СТАДИЯ	ЛИСТ	ЛИСТОВ
Р	1	2

ГОСГРАЖДАНСТРОЙ
КиевЗНИИЭП

ФОРМАТ А4

Гребнева

ОПЕРАТОР ТПП КОРТ

ЭПВЦ Киев ЗНИИЭП

ФОРМАТ	ЗОНА	ПОЗ	ОБОЗНАЧЕНИЕ	НАИМЕНОВАНИЕ	КОЛ	ПРИМЕЧАНИЕ
				КАРКАС ПЛОСКИЙ		
А4		1	1.090.1-3ПВ.2-3 09-03	КР32	1	
А4		2	1.090.1-3ПВ.2-3 08-01	КР28	1	
А4		3	1.090.1-3ПВ.2-3 04-03	КАРКАС ГНУТЫЙ КР16	1	
А4		4	1.090.1-3ПВ.2-3 07-01	КАРКАС ПЛОСКИЙ КР26	4	
				ДЕТАЛИ		
				СТ. ОТД. ГОСТ 6727-80		
БЧ		10	5.041.2655	Ф5 ВР-I L=2655	5	0.37КГ
				1.090.1-3ПВ.2-2 35-02 2КП 29.16.3,5		
				СБОРОЧНЫЕ ЕДИНИЦЫ		
				КАРКАС ПЛОСКИЙ		
А4		1	1.090.1-3ПВ.2-3 09-02	КР31	1	
А4		2	1.090.1-3ПВ.2-3 08	КР27	1	
А4		3	1.090.1-3ПВ.2-3 04	КАРКАС ГНУТЫЙ КР13	1	
А4		4	1.090.1-3ПВ.2-3 07	КАРКАС ПЛОСКИЙ КР25	4	
				ДЕТАЛИ		
				СТ. ОТД. ГОСТ 6727-80		
БЧ		10	5.041.2700	Ф5 ВР-I L=2700	5	0.37КГ
				1.090.1-3ПВ.2-2 35-03 2КП 29.16.4,0		
				СБОРОЧНЫЕ ЕДИНИЦЫ		
				КАРКАС ПЛОСКИЙ		
А4		1	1.090.1-3ПВ.2-3 09-03	КР32	1	
А4		2	1.090.1-3ПВ.2-3 08-01	КР28	1	
А4		3	1.090.1-3ПВ.2-3 04-01	КАРКАС ГНУТЫЙ КР14	1	
А4		4	1.090.1-3ПВ.2-3 07-01	КАРКАС ПЛОСКИЙ КР26	4	
				ДЕТАЛИ		
				СТ. ОТД. ГОСТ 6727-80		
БЧ		10	5.041.2655	Ф5 ВР-I L=2655	5	0.37КГ

ВЗАМ ИНВ №

ПОДПИСЬ И ДАТА

ИНВ № ПОДЛ

1.090.1-3ПВ.2-2 35

ЛИСТ 2

20409 101

ФОРМАТ А4

РИС. 1

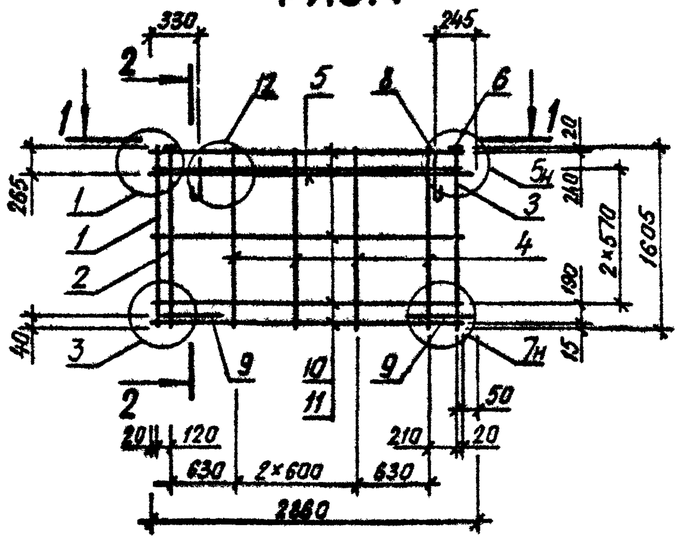

2 – 2

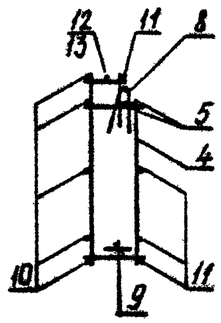

1 – 1

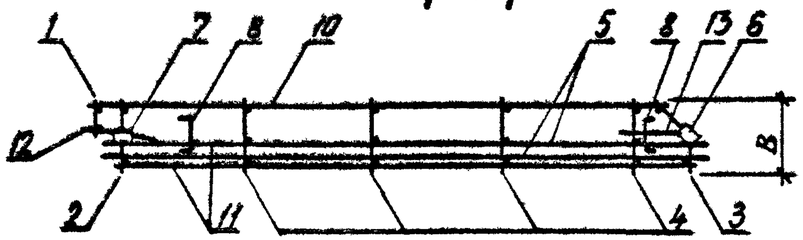

РИС. 2

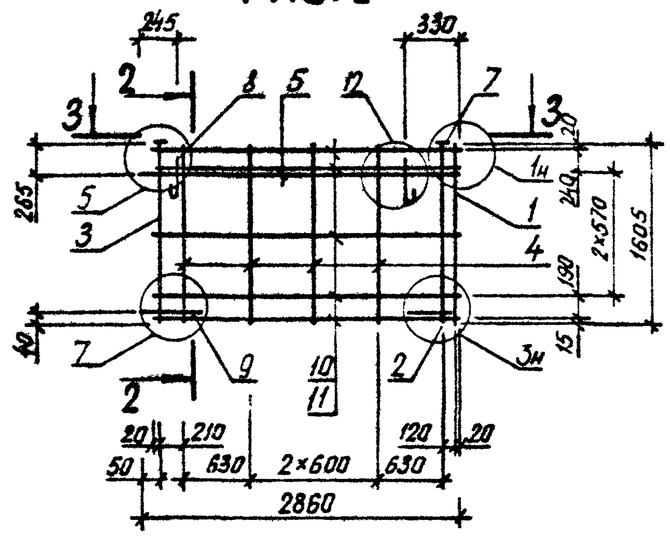

3 – 3

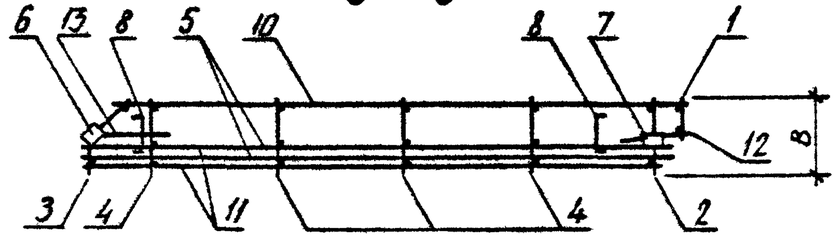

ОБОЗНАЧЕНИЕ	МАРКА	РИС	В, ММ	МАССА, КГ
I.090.I-3ПВ.2-2 35	IКП 29.I6.3,5	I	325	26,340
-0I	IКП 29.I6.4,0	I	375	26,540
-02	2КП 29.I6.3,5	2	325	26,340
-03	2КП 29.I6.4,0	2	375	26,540

НАЧ ОТД	Шевченко		
Н КОНТР	Ребров		
ГЛ СПЕЦ	Ничипоренко		
ПРОВЕРИЛ	Скоробогат		
РАЗРАБ.	Литвиненко		

1.090.1-3ПВ.2-2 35СБ

Каркас пространственный IКП 29.I6, 2КП 29.I6 Сборочный чертеж

СТАДИЯ	МАССА	МАСШТАБ
Р	СМ ТАБЛ	
ЛИСТ	ЛИСТОВ 1	

ГОСГРАЖДАНСТРОЙ КиевЗНИИЭП

20409 102

ФОРМАТ А3

ФОРМАТ	ЗОНА	ПОЗ	ОБОЗНАЧЕНИЕ	НАИМЕНОВАНИЕ	КОЛ	ПРИМЕЧАНИЕ
				ДОКУМЕНТАЦИЯ		
А3			1.090.1-3ПВ.2-2 36СБ	СБОРОЧНЫЙ ЧЕРТЕЖ		
А3			1.090.1-3ПВ.2-2 ООД1	УЗЛЫ АРМАТУРНЫЕ		
А4			1.090.1-3ПВ.2-2 ООТО	ТЕХНИЧЕСКОЕ ОПИСАНИЕ		
				СБОРОЧНЫЕ ЕДИНИЦЫ		
А4		4	1.090.1-3ПВ.2-3 15	КАРКАС ПЛОСКИЙ КР51	1	
А4		7	1.090.1-3ПВ.2-3 31-02	ИЗДЕЛИЕ ЗАКЛАДНОЕ МН3	2	
				ДЕТАЛИ		
А4		10	1.090.1-3ПВ.2-3 34-03	СТЕРЖЕНЬ ГНУТЫЙ АН4 СТ. ОТД. ГОСТ 6727-80	2	
ВЧ		11	5.041.2680	Ф5 ВР-I L=2680	5	0.37КГ
ВЧ		12	5.041.2560	Ф5 ВР-I L=2560	4	0.36КГ
ВЧ		13	5.041.370	Ф5 ВР-I L=370	5	0.05КГ
			ПЕРЕМЕННЫЕ ДАННЫЕ	ДЛЯ ИСПОЛНЕНИЙ:		
				1.090.1-3ПВ.2-2 36 1КП 33.16.3,5		
				СБОРОЧНЫЕ ЕДИНИЦЫ		
				КАРКАС ПЛОСКИЙ		
А4		1	1.090.1-3ПВ.2-3 09-02	КР31	1	
А4		2	1.090.1-3ПВ.2-3 08	КР27	1	
А4		3	1.090.1-3ПВ.2-3 07	КР25	4	
				СЕТКА		
А4		5	1.090.1-3ПВ.2-3 30-02	С48	1	
А4		6	1.090.1-3ПВ.2-3 30	С46	1	
				ДЕТАЛИ		
А4		8	1.090.1-3ПВ.2-3 33-01	ПЕТЛЯ СТРОПОВОЧНАЯ ПС2	2	
А4		9	1.090.1-3ПВ.2-3 34-01	СТЕРЖЕНЬ ГНУТЫЙ АН2	2	
				1.090.1-3ПВ.2-2 36-01 1КП 33.16.4,0		
				СБОРОЧНЫЕ ЕДИНИЦЫ		
А4		1	1.090.1-3ПВ.2-3 09-03	КАРКАС ПЛОСКИЙ КР32	1	

			1.090.1-3ПВ.2-2 36
НАЧ.ОТД.	Шевченко		Каркас пространственный 1КП 33.16, 2КП 33.16
Н.КОНТР.	Ребзов		
ГЛ.СПЕЦ.	Ильиченко		
ПРОВЕРИЛ	Скворцов		
РАЗРАБ.	Пинчук		

СТАДИЯ	ЛИСТ	ЛИСТОВ
Р	1	2

ГОСГРАЖДАНСТРОЙ КиевЗНИИЭП

ФОРМАТ А4

ЭПВЦ Киев ЗНИИЭП

ОПЕРАТОР ТЛП КОРТ

Гребнева

ФОРМАТ	ЗОНА	ПОЗ	ОБОЗНАЧЕНИЕ	НАИМЕНОВАНИЕ	КОЛ	ПРИМЕЧАНИЕ
А4		2	1.090.1-3ПВ.2-3 08-01	КР28	1	
А4		3	1.090.1-3ПВ.2-3 07-01	КР26	4	
				СЕТКА		
А4		5	1.090.1-3ПВ.2-3 30-03	С49	1	
А4		6	1.090.1-3ПВ.2-3 30-01	С47	1	
				ДЕТАЛИ		
А4		8	1.090.1-3ПВ.2-3 33-02	ПЕТЛЯ СТРОПОВОЧНАЯ ПС3	2	
А4		9	1.090.1-3ПВ.2-3 34-02	СТЕРЖЕНЬ ГНУТЫЙ АН3	2	
				1.090.1-3ПВ.2-2 36-02 2КП 33.16.3,5		
				СБОРОЧНЫЕ ЕДИНИЦЫ		
				КАРКАС ПЛОСКИЙ		
А4		1	1.090.1-3ПВ.2-3 09-02	КР31	1	
А4		2	1.090.1-3ПВ.2-3 08	КР27	1	
А4		3	1.090.1-3ПВ.2-3 07	КР25	4	
				СЕТКА		
А4		5	1.090.1-3ПВ.2-3 30-02	С48	1	
А4		6	1.090.1-3ПВ.2-3 30	С46	1	
				ДЕТАЛИ		
А4		8	1.090.1-3ПВ.2-3 33-01	ПЕТЛЯ СТРОПОВОЧНАЯ ПС2	2	
А4		9	1.090.1-3ПВ.2-3 34-01	СТЕРЖЕНЬ ГНУТЫЙ АН2	2	
				1.090.1-3ПВ.2-2 36-03 2КП 33.16.4,0		
				СБОРОЧНЫЕ ЕДИНИЦЫ		
				КАРКАС ПЛОСКИЙ		
А4		1	1.090.1-3ПВ.2-3 09-03	КР32	1	
А4		2	1.090.1-3ПВ.2-3 08-01	КР28	1	
А4		3	1.090.1-3ПВ.2-3 07-01	КР26	4	
				СЕТКА		
А4		5	1.090.1-3ПВ.2-3 30-03	С49	1	
А4		6	1.090.1-3ПВ.2-3 30-01	С47	1	
				ДЕТАЛИ		
А4		8	1.090.1-3ПВ.2-3 33-02	ПЕТЛЯ СТРОПОВОЧНАЯ ПС3	2	
А4		9	1.090.1-3ПВ.2-3 34-02	СТЕРЖЕНЬ ГНУТЫЙ АН3	2	

ВЗАМ ИНВ № | ПОДПИСЬ И ДАТА | ИНВ №ПОДЛ

	1.090.1-3ПВ.2-2 36	ЛИСТ 2

ФОРМАТ А4

РИС. 1

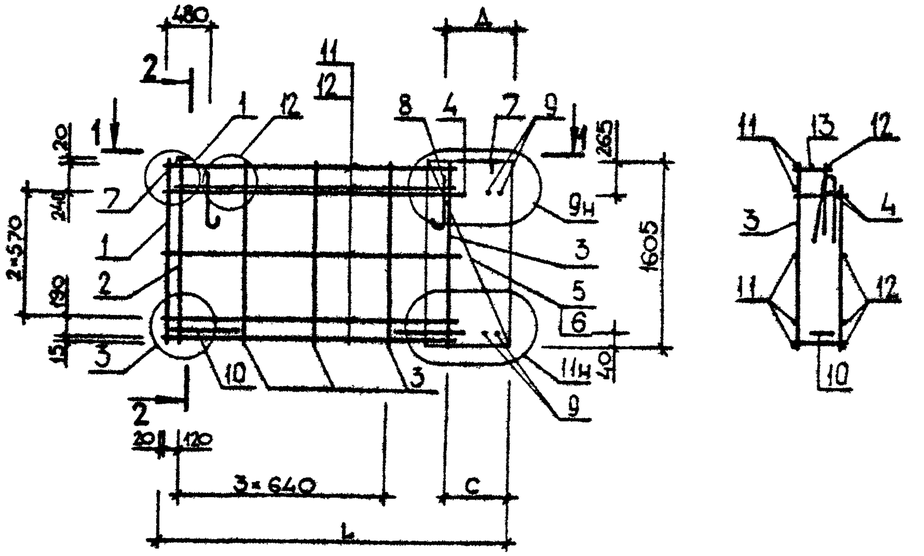

2-2

1-1

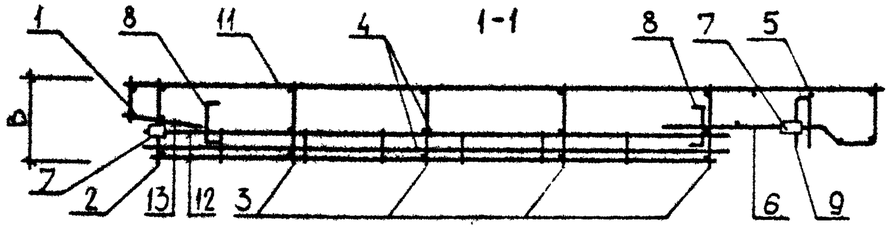

РИС. 2

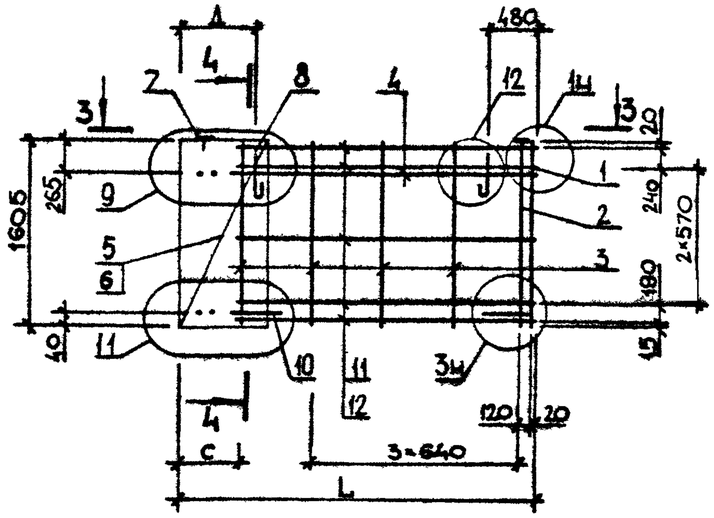

4-4

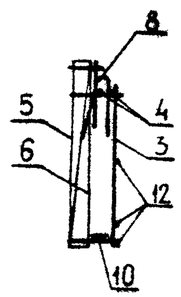

3-3

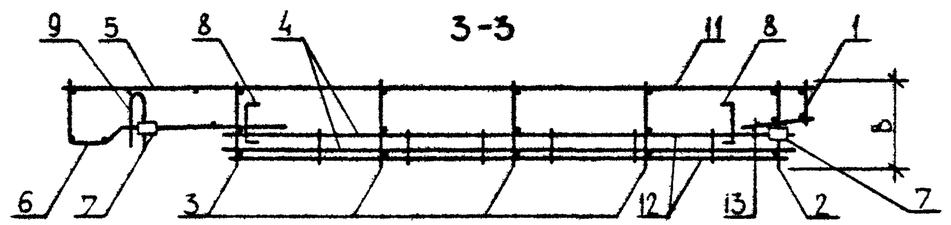

ОБОЗНАЧЕНИЕ	МАРКА	РИС	В, ММ	L, ММ	С, ММ	Д, ММ	МАССА, КГ
I.090.I-3ПВ.2-2 36	IКП 33.I6.3,5	I	325	3235	575	590	3I,240
-0I	IКП 33.I6.4,0	I	375	3285	625	640	32,950
-02	2КП 33.I6.3,5	2	325	3235	575	590	3I,240
-03	2КП 33.I6.4,0	2	375	3285	625	640	32,950

НАЧ ОТД	Шевченко		
Н КОНТР	Ребров		
ГЛ СПЕЦ	Нечипоренко		
ПРОВЕРИЛ	Нечипоренко		
РАЗРАБ.	Скособогатт		

1.090.1-3ПВ.2-2 36СБ

Каркас пространственный IКП 33.I6, 2КП 33.I6

Сборочный чертеж

СТАДИЯ	МАССА	МАСШТАБ
Р	СМ ТАБЛ	
ЛИСТ	ЛИСТОВ 1	

ГОСГРАЖДАНСТРОЙ КиевЗНИИЭП

20409 104

ФОРМАТ А3

ФОРМАТ	ЗОНА	ПОЗ	ОБОЗНАЧЕНИЕ	НАИМЕНОВАНИЕ	КОЛ.	ПРИМЕЧАНИЕ
				ДОКУМЕНТАЦИЯ		
А4			1.090.1-3ПВ.2-2 37СБ	СБОРОЧНЫЙ ЧЕРТЕЖ		
А3			1.090.1-3ПВ.2-2 00ОД1	УЗЛЫ АРМАТУРНЫЕ		
А4			1.090.1-3ПВ.2-2 00ТО	ТЕХНИЧЕСКОЕ ОПИСАНИЕ		
				СБОРОЧНЫЕ ЕДИНИЦЫ		
				ИЗДЕЛИЕ ЗАКЛАДНОЕ		
А4	2		1.090.1-3ПВ.2-3 32	МН4	2	
А4	3		1.090.1-3ПВ.2-3 32-01	МН5	3	
				ДЕТАЛИ		
А4	4		1.090.1-3ПВ.2-3 33-01	ПЕТЛЯ СТРОПОВОЧНАЯ ПС2	4	
				СТ. ОТД. ГОСТ 6727-80		
ВЧ	5		5.041.5950	Ф5 ВР-I L=5950	6	0.83КГ
			ПЕРЕМЕННЫЕ ДАННЫЕ	ДЛЯ ИСПОЛНЕНИЙ:		
				1.090.1-3ПВ.2-2 37		
				КШ 60.2,6		
				СБОРОЧНЫЕ ЕДИНИЦЫ		
А4	1		1.090.1-3ПВ.2-3 17	КАРКАС ПЛОСКИЙ КР59	7	
				ДЕТАЛИ		
				СТ. ОТД. ГОСТ 6727-80		
ВЧ	6		5.041.230	Ф5 ВР-I L=230	4	0.03КГ
				1.090.1-3ПВ.2-2 37-01		
				КШ 60.3,1		
				СБОРОЧНЫЕ ЕДИНИЦЫ		
А4	1		1.090.1-3ПВ.2-3 17-01	КАРКАС ПЛОСКИЙ КР60	7	
				ДЕТАЛИ		
				СТ. ОТД. ГОСТ 6727-80		
ВЧ	6		5.041.270	Ф5 ВР-I L=270	4	0.04КГ

				1.090.1-3ПВ.2-2 37			
НАЧ.ОТД	Шевченко				СТАДИЯ	ЛИСТ	ЛИСТОВ
Н.КОНТР	Ребров			Каркас пространственный КШ 60	Р		1
ГЛ.СПЕЦ	Ничипоренко				ГОСГРАЖДАНСТРОЙ КиевЗНИИЭП		
ПРОВЕРИЛ	Скоробогат						
РАЗРАБ	Пинчук						

ФОРМАТ А4

ЭПВЦ КиевЗНИИЭП | ОПЕРАТОР ТПП КОРТ | Гревцева | Шевченко

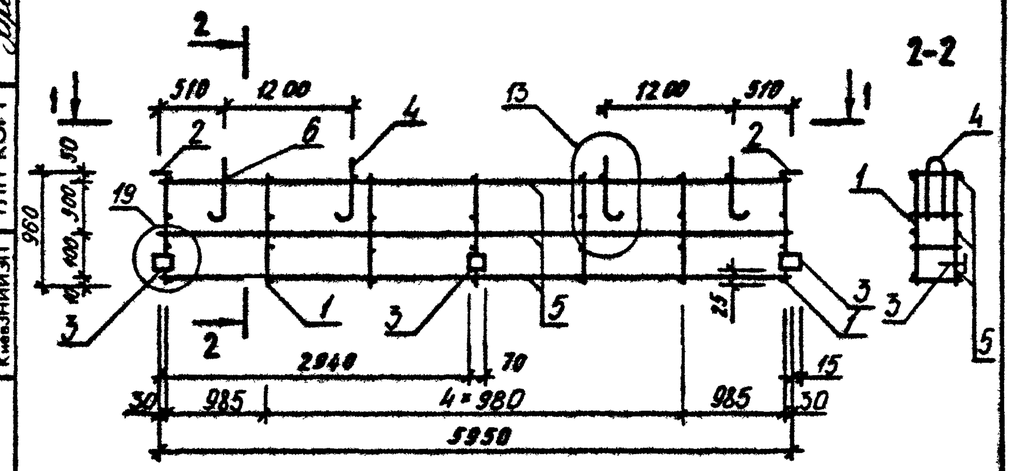

ОБОЗНАЧЕНИЕ	МАРКА	В,ММ	МАССА,КГ
1.090.1-3ПВ.2-2 37	КШ 60.2,6	190	17,150
-01	КШ 60.3,1	240	17,300

ВЗАМ ИНВ № | ПОДПИСЬ И ДАТА | ИНВ № ПОДЛ.

				1.090.1-3ПВ.2-2 37СБ			
НАЧ.ОТД	Шевченко				СТАДИЯ	МАССА	МАСШТАБ
Н.КОНТР	Ребров			Каркас пространственный КШ 60 Сборочный чертеж	Р	СМ ТАБЛ	
ГЛ.СПЕЦ	Ничипоренко				ЛИСТ	ЛИСТОВ 1	
ПРОВЕРИЛ	Литвиненко				ГОСГРАЖДАНСТРОЙ КиевЗНИИЭП		
РАЗРАБ	Федько						

20409 105

ФОРМАТ А4

ФОРМАТ	ЗОНА	ПОЗ	ОБОЗНАЧЕНИЕ	НАИМЕНОВАНИЕ	КОЛ	ПРИМЕЧАНИЕ
				ДОКУМЕНТАЦИЯ		
А4			1.090.1-3ПВ.2-2 38СВ	СБОРОЧНЫЙ ЧЕРТЕЖ		
А3			1.090.1-3ПВ.2-2 00Д1	УЗЛЫ АРМАТУРНЫЕ		
А4			1.090.1-3ПВ.2-2 00ТО	ТЕХНИЧЕСКОЕ ОПИСАНИЕ		
				СБОРОЧНЫЕ ЕДИНИЦЫ		
				ИЗДЕЛИЕ ЗАКЛАДНОЕ		
А4		2	1.090.1-3ПВ.2-3 32	МН4	2	
А4		3	1.090.1-3ПВ.2-3 32-01	МН5	2	
				ДЕТАЛИ		
А4		4	1.090.1-3ПВ.2-3 33-01	ПЕТЛЯ СТРОПОВОЧНАЯ ПС2	2	
ВЧ		5	5.041.2950	СТ. ОТД. ГОСТ 6727-80 Ф5 ВР-I L=2950	6	0.41КГ
			ПЕРЕМЕННЫЕ ДАННЫЕ	ДЛЯ ИСПОЛНЕНИЙ:		
				1.090.1-3ПВ.2-2 38 КПП 30.2,6		
				СБОРОЧНЫЕ ЕДИНИЦЫ		
А4		1	1.090.1-3ПВ.2-3 17	КАРКАС ПЛОСКИЙ КР59	4	
				ДЕТАЛИ		
ВЧ		6	5.041.230	СТ. ОТД. ГОСТ 6727-80 Ф5 ВР-I L=230	2	0.03КГ
				1.090.1-3ПВ.2-2 38-01 КПП 30.3,1		
				СБОРОЧНЫЕ ЕДИНИЦЫ		
А4		1	1.090.1-3ПВ.2-3 17-01	КАРКАС ПЛОСКИЙ КР60	4	
				ДЕТАЛИ		
ВЧ		6	5.041.270	СТ. ОТД. ГОСТ 6727-80 Ф5 ВР-I L=270	2	0.04КГ

1.090.1-3ПВ.2-2 38

НАЧ ОТД.	Шевченко	
Н.КОНТР	Ребров	
ГЛ.СПЕЦ	Ничипоренко	
ПРОВЕРИЛ	Скоробогат	
РАЗРАБ	Пинчук	

Каркас пространственный КПП 30

СТАДИЯ	ЛИСТ	ЛИСТОВ
Р		1

ГОСГРАЖДАНСТРОЙ КиевЗНИИЭП

ФОРМАТ А4

ЭПВЦ КиевЗНИИЭП

ОПЕРАТОР ТПП КОРТ

Гребнева

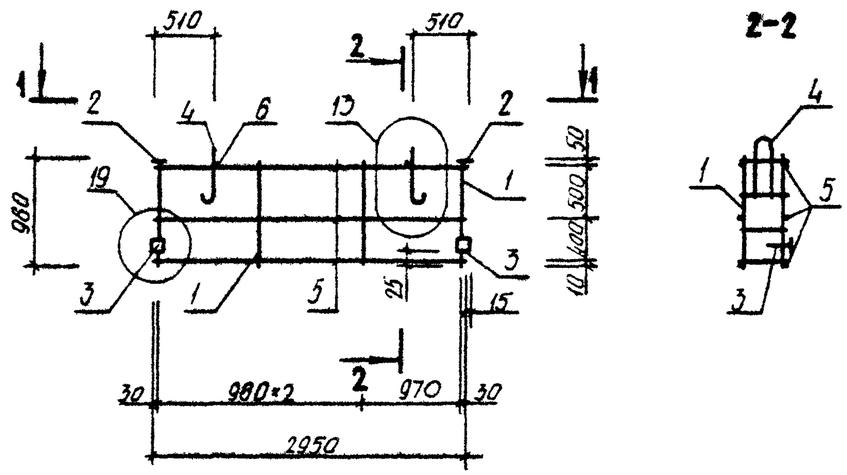

ОБОЗНАЧЕНИЕ	МАРКА	В,ММ	МАССА,КГ
I.090.I-3ПВ.2-2 38	КПП 30.2,6	I90	9,950
-0I	КПП 30.3,I	240	I0,040

ВЗАМ ИНВ №

ПОДПИСЬ И ДАТА

ИНВ № ПОДЛ

1.090.1-3ПВ.2-2 38СБ

НАЧ.ОТД	Шевченко	
Н КОНТР	Ребров	
ГЛ СПЕЦ	Ничипоренко	
ПРОВЕРИЛ	Ничипоренко	
РАЗРАБ.	Федько	

Каркас пространственный КПП 30 Сборочный чертеж

СТАДИЯ	МАССА	МАСШТАБ
Р	СМ ТАБЛ	

ЛИСТ | ЛИСТОВ 1

ГОСГРАЖДАНСТРОЙ КиевЗНИИЭП

20409 106

ФОРМАТ А4

ФОРМАТ	ЗОНА	ПОЗ	ОБОЗНАЧЕНИЕ	НАИМЕНОВАНИЕ	КОЛ	ПРИМЕЧАНИЕ
				ДОКУМЕНТАЦИЯ		
А4			1.090.1-3ПВ.2-2 39СБ	СБОРОЧНЫЙ ЧЕРТЕЖ		
А3			1.090.1-3ПВ.2-2 ООД1	УЗЛЫ АРМАТУРНЫЕ		
А4			1.090.1-3ПВ.2-2 ООТО	ТЕХНИЧЕСКОЕ ОПИСАНИЕ		
				СБОРОЧНЫЕ ЕДИНИЦЫ		
А4	2		1.090.1-3ПВ.2-3 32	ИЗДЕЛИЕ ЗАКЛАДНОЕ МН4	2	
А4	3		1.090.1-3ПВ.2-3 32-01	МН5	2	
				ДЕТАЛИ		
А4	4		1.090.1-3ПВ.2-3 33	ПЕТЛЯ СТРОПОВОЧНАЯ ПС1 СТ. ОТД. ГОСТ 6727-80	2	
ВЧ	5		5.041.1750	Ф5 ВР-I L=1750	6	0.24КГ
			ПЕРЕМЕННЫЕ ДАННЫЕ	ДЛЯ ИСПОЛНЕНИЙ:		
				1.090.1-3ПВ.2-2 39 КШ 18.2,6		
				СБОРОЧНЫЕ ЕДИНИЦЫ		
А4	1		1.090.1-3ПВ.2-3 17	КАРКАС ПЛОСКИЙ КР59	3	
				ДЕТАЛИ		
ВЧ	6		5.041.230	СТ. ОТД. ГОСТ 6727-80 Ф5 ВР-I L=230	2	0.03КГ
				1.090.1-3ПВ.2-2 39-01 КШ 18.3,1		
				СБОРОЧНЫЕ ЕДИНИЦЫ		
А4	1		1.090.1-3ПВ.2-3 17-01	КАРКАС ПЛОСКИЙ КР60	3	
				ДЕТАЛИ		
ВЧ	6		5.041.270	СТ. ОТД. ГОСТ 6727-80 Ф5 ВР-I L=270	2	0.04КГ

1.090.1-3ПВ.2-2 39

НАЧ ОТД	Шевченко		Каркас пространственный КШ I6	СТАДИЯ	ЛИСТ	ЛИСТОВ
Н.КОНТР	Ребров			Р		1
ГЛ СПЕЦ	Ничипоренко			ГОСГРАЖДАНСТРОЙ КиевЗНИИЭП		
ПРОВЕРИЛ	Скоробогат					
РАЗРАБ	Пинчук					

ФОРМАТ А4

ЭПВЦ КиевЗНИИЭП | ОПЕРАТОР ТПП КОРТ | Гребнева | Глаз53

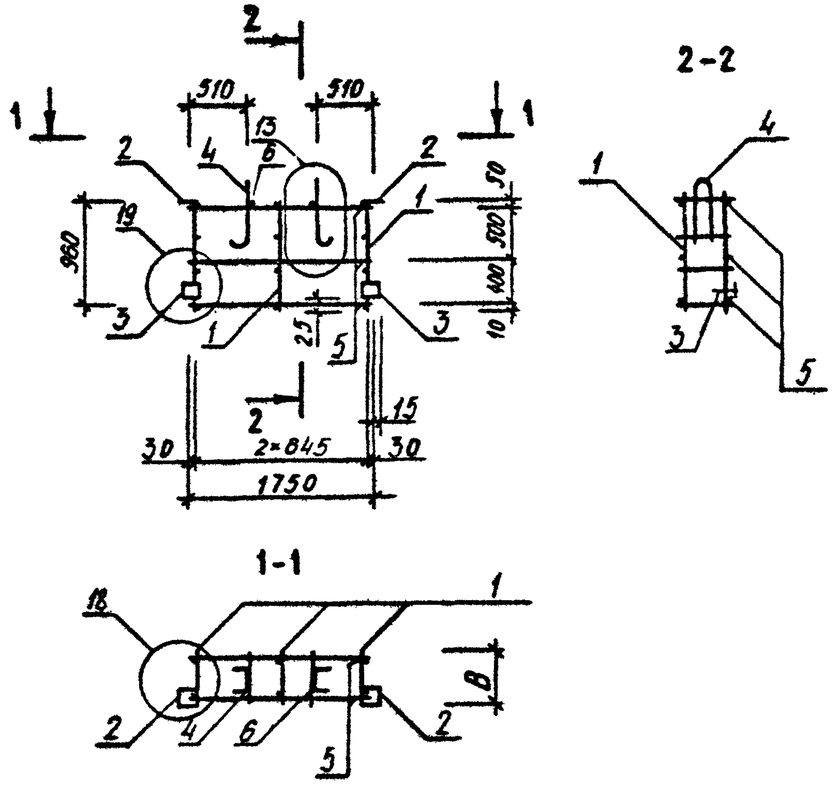

ОБОЗНАЧЕНИЕ	МАРКА	В,ММ	МАССА,КГ
I.090.I-3ПВ.2-2 39	КШ I8.2,6	I90	7,460
-0I	КШ I8.3,I	240	7,520

ВЗАМ ИНВ.№ | ПОДПИСЬ И ДАТА | ИНВ.№ ПОДЛ.

1.090.1-3ПВ.2-2 39СБ

НАЧ ОТД	Шевченко		Каркас пространственный КШ I8 Сборочный чертеж	СТАДИЯ	МАССА	МАСШТАБ
Н.КОНТР	Ребров			Р	СМ ТАБЛ	
ГЛ СПЕЦ	Ничипоренко			ЛИСТ		ЛИСТОВ 1
ПРОВЕРИЛ	Литвиненко			ГОСГРАЖДАНСТРОЙ КиевЗНИИЭП		
РАЗРАБ	Скоробогат					

ФОРМАТ А4

ФОРМАТ	ЗОНА	ПОЗ	ОБОЗНАЧЕНИЕ	НАИМЕНОВАНИЕ	КОЛ	ПРИМЕЧАНИЕ
				ДОКУМЕНТАЦИЯ		
А4			1.090.1-3ПВ.2-2 40СБ	СВОРОЧНЫЙ ЧЕРТЕЖ		
А3			1.090.1-3ПВ.2-2 ООД1	УЗЛЫ АРМАТУРНЫЕ		
А4			1.090.1-3ПВ.2-2 ООТО	ТЕХНИЧЕСКОЕ ОПИСАНИЕ		
				СВОРОЧНЫЕ ЕДИНИЦЫ		
А4	2		1.090.1-3ПВ.2-3 32	ИЗДЕЛИЕ ЗАКЛАДНОЕ МН4	2	
А4	3		1.090.1-3ПВ.2-3 32-01	МН5	2	
				ДЕТАЛИ		
А4	4		1.090.1-3ПВ.2-3 33	ПЕТЛЯ СТРОПОВОЧНАЯ ПС1 СТ. ОТД. ГОСТ 6727-80	2	
ВЧ	5		5.041.1150	Ф5 ВР-I L=1150	6	0.16КГ
			ПЕРЕМЕННЫЕ ДАННЫЕ	ДЛЯ ИСПОЛНЕНИЙ:		
				1.090.1-3ПВ.2-2 40 КШП 12.2,6		
				СВОРОЧНЫЕ ЕДИНИЦЫ		
А4	1		1.090.1-3ПВ.2-3 17	КАРКАС ПЛОСКИЙ КР59	2	
				ДЕТАЛИ		
ВЧ	6		5.041.230	СТ. ОТД. ГОСТ 6727-80 Ф5 ВР-I L=230	2	0.03КГ
				1.090.1-3ПВ.2-2 40-01 КШП 12.3,1		
				СВОРОЧНЫЕ ЕДИНИЦЫ		
А4	1		1.090.1-3ПВ.2-3 17-01	КАРКАС ПЛОСКИЙ КР60	2	
				ДЕТАЛИ		
ВЧ	6		5.041.270	СТ. ОТД. ГОСТ 6727-80 Ф5 ВР-I L=270	2	0.04КГ

				1.090.1-3ПВ.2-2 40		
НАЧ.ОТД.	Шевченко					
Н.КОНТР	Ребрав			Каркас пространственный КШП 12	СТАДИЯ	ЛИСТ	ЛИСТОВ
ГЛ.СПЕЦ.	Ничипоренко				Р		1
ПРОВЕРИЛ	Скоробогат				ГОСГРАЖДАНСТРОЙ КиевЗНИИЭП	
РАЗРАБ	Пинчук					

ФОРМАТ А4

ЭПВЦ КиевЗНИИЭП | ОПЕРАТОР ТПП КОРТ | Гребнева

ВЗАМ ИНВ № | ПОДПИСЬ И ДАТА | ИНВ.№ ПОДЛ.

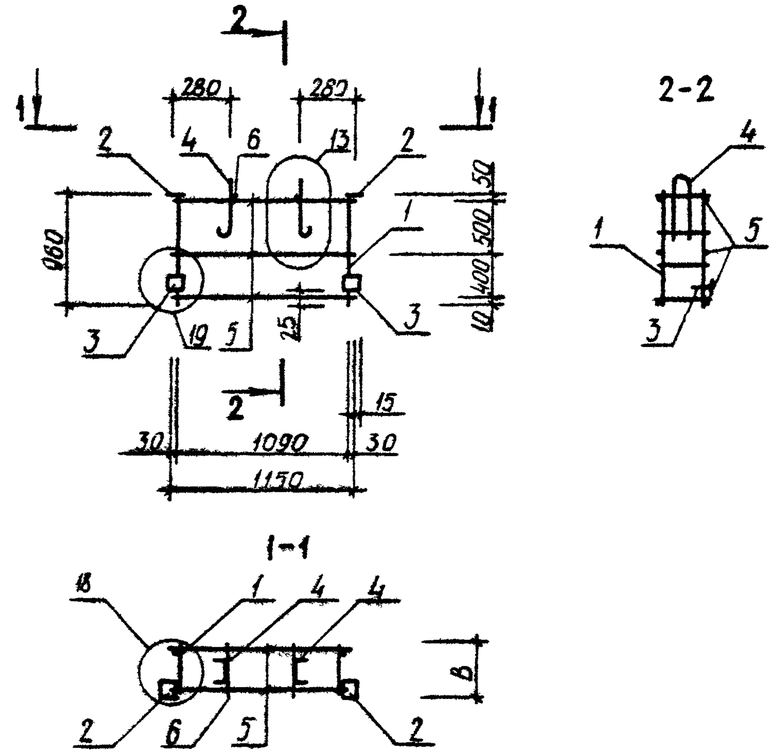

ОБОЗНАЧЕНИЕ	МАРКА	В,ММ	МАССА,КГ
I.090.I-3ПВ.2-2 40	КШП I2.2,6	I90	6,460
-0I	КШП I2.3,I	240	6,5I0

				1.090.1-3ПВ.2-2 40СБ			
НАЧ.ОТД	Шевченко						
Н.КОНТР	Ребров			Каркас пространственный КШП I2 Сборочный чертеж	СТАДИЯ	МАССА	МАСШТАБ
ГЛ.СПЕЦ	Ничипоренко				Р	СМ ТАБЛ	
ПРОВЕРИЛ	Литвиненко				ЛИСТ	ЛИСТОВ /	
РАЗРАБ.	Скоробогат				ГОСГРАЖДАНСТРОЙ КиевЗНИИЭП		

20409 108

ФОРМАТ А4

ФОРМАТ	ЗОНА	ПОЗ	ОБОЗНАЧЕНИЕ	НАИМЕНОВАНИЕ	КОЛ	ПРИМЕЧАНИЕ
				ДОКУМЕНТАЦИЯ		
А4			1.090.1-3ПВ.2-2 41СБ	СБОРОЧНЫЙ ЧЕРТЕЖ		
А3			1.090.1-3ПВ.2-2 ООД1	УЗЛЫ АРМАТУРНЫЕ		
А4			1.090.1-3ПВ.2-2 ООТО	ТЕХНИЧЕСКОЕ ОПИСАНИЕ		
				СБОРОЧНЫЕ ЕДИНИЦЫ		
				ИЗДЕЛИЕ ЗАКЛАДНОЕ		
А4	2		1.090.1-3ПВ.2-3 32	МН4	2	
А4	3		1.090.1-3ПВ.2-3 32-02	МН6	2	
				ДЕТАЛИ		
А4	4		1.090.1-3ПВ.2-3 33	ПЕТЛЯ СТРОПОВОЧНАЯ ПС1 СТ. ОТД. ГОСТ 6727-80	2	
ВЧ	5		5.041.2770	Ф5 ВР-I L=2770	6	0.39КГ
			ПЕРЕМЕННЫЕ ДАННЫЕ	ДЛЯ ИСПОЛНЕНИЙ:		
				1.090.1-3ПВ.2-2 41 КШ 28.2,6		
				СБОРОЧНЫЕ ЕДИНИЦЫ		
А4	1		1.090.1-3ПВ.2-3 17	КАРКАС ПЛОСКИЙ КР59	4	
				ДЕТАЛИ		
ВЧ	6		5.041.230	СТ. ОТД. ГОСТ 6727-80 Ф5 ВР-I L=230	2	0.03КГ
				1.090.1-3ПВ.2-2 41-01 КШ 28.3,1		
				СБОРОЧНЫЕ ЕДИНИЦЫ		
А4	1		1.090.1-3ПВ.2-3 17-01	КАРКАС ПЛОСКИЙ КР60	4	
				ДЕТАЛИ		
ВЧ	6		5.041.270	СТ. ОТД. ГОСТ 6727-80 Ф5 ВР-I L=270	2	0.04КГ

		1.090.1-3ПВ.2-2 41	
НАЧ.ОТД	Шевченко	Каркас пространственный КШ 28	СТАДИЯ: Р; ЛИСТ: ; ЛИСТОВ: 1
Н.КОНТР	Ребров		ГОСГРАЖДАНСТРОЙ КиевЗНИИЭП
ГЛ.СПЕЦ	Никипоренко		
ПРОВЕРИЛ	Скоробогат		
РАЗРАБ	Пинчук		

ФОРМАТ А4

ЭПВЦ КиевЗНИИЭП — ОПЕРАТОР ТЛП КОРТ — Гребнева

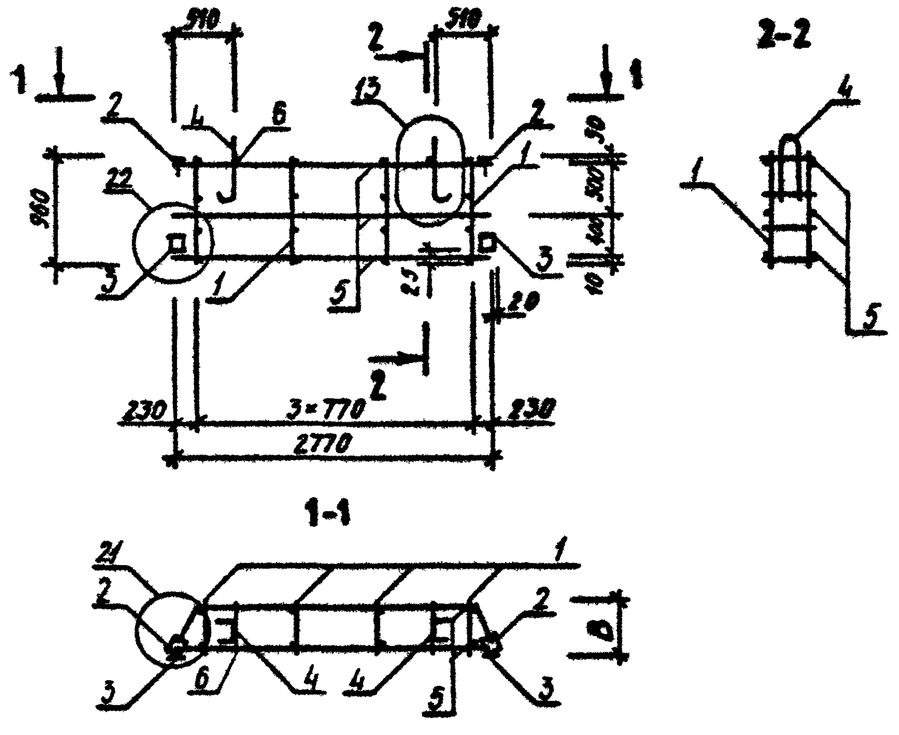

ОБОЗНАЧЕНИЕ	МАРКА	В,ММ	МАССА,КГ
1.090.1-3ПВ.2-2 41	КШ 28.2,6	190	8.800
-01	КШ 28.3,1	240	8.890

ВЗАМ.ИНВ.№ | ПОДПИСЬ И ДАТА | ИНВ.№ПОДЛ

		1.090.1-3ПВ.2-2 41СБ	
НАЧ.ОТД	Шевченко	Каркас пространственный КШ 28 Сборочный чертеж	СТАДИЯ: Р; МАССА: СМ ТАБЛ; МАСШТАБ:
Н.КОНТР	Ребров		ЛИСТ: ; ЛИСТОВ: 1
ГЛ.СПЕЦ	Никипоренко		ГОСГРАЖДАНСТРОЙ КиевЗНИИЭП
ПРОВЕРИЛ	Литвиненко		
РАЗРАБ	Федько		

20409 109

ФОРМАТ А4

ФОРМАТ	ЗОНА	ПОЗ	ОБОЗНАЧЕНИЕ	НАИМЕНОВАНИЕ	КОЛ	ПРИМЕЧАНИЕ
				ДОКУМЕНТАЦИЯ		
А3			1.090.1-3ПВ.2-2 42СБ	СВОРОЧНЫЙ ЧЕРТЕЖ		
А3			1.090.1-3ПВ.2-2 ООД1	УЗЛЫ АРМАТУРНЫЕ		
А4			1.090.1-3ПВ.2-2 ООТО	ТЕХНИЧЕСКОЕ ОПИСАНИЕ		
				СВОРОЧНЫЕ ЕДИНИЦЫ		
				ИЗДЕЛИЕ ЗАКЛАДНОЕ		
А4	2		1.090.1-3ПВ.2-3 32	МН4	2	
А4	3		1.090.1-3ПВ.2-3 32-01	МН5	1	
А4	4		1.090.1-3ПВ.2-3 32-02	МН6	1	
				ДЕТАЛИ		
А4	5		1.090.1-3ПВ.2-3 33-01	ПЕТЛЯ СТРОПОВОЧНАЯ ПС2	2	
ВЧ	6		5.041.2860	СТ. ОТД. ГОСТ 6727-80 Ф5 ВР-I L=2860	6	0.40КГ
				ПЕРЕМЕННЫЕ ДАННЫЕ	ДЛЯ ИСПОЛНЕНИЙ:	
					1.090.1-3ПВ.2-2 42 1КПП 29.2,6	
					СВОРОЧНЫЕ ЕДИНИЦЫ	
А4	1		1.090.1-3ПВ.2-3 17		КАРКАС ПЛОСКИЙ КР59	4
					ДЕТАЛИ	
ВЧ	7		5.041.230		СТ. ОТД. ГОСТ 6727-80 Ф5 ВР-I L=230	2 0.03КГ
					1.090.1-3ПВ.2-2 42-01 1КПП 29.3,1	
					СВОРОЧНЫЕ ЕДИНИЦЫ	
А4	1		1.090.1-3ПВ.2-3 17-01		КАРКАС ПЛОСКИЙ КР60	4
					ДЕТАЛИ	
ВЧ	7		5.041.270		СТ. ОТД. ГОСТ 6727-80 Ф5 ВР-I L=270	2 0.04КГ

			1.090.1-3ПВ.2-2 42
НАЧ ОТД.	Шевченко		Каркас пространственный 1КПП 29, 2КПП 29
Н КОНТР.	Ребров		
ГЛ СПЕЦ	Ничипоренко		
ПРОВЕРИЛ	Скоробогат		
РАЗРАБ	Пинчук		

СТАДИЯ	ЛИСТ	ЛИСТОВ
Р	1	2

ГОСГРАЖДАНСТРОЙ КиевЗНИИЭП

ФОРМАТ А4

ФОРМАТ	ЗОНА	ПОЗ	ОБОЗНАЧЕНИЕ	НАИМЕНОВАНИЕ	КОЛ	ПРИМЕЧАНИЕ
				1.090.1-3ПВ.2-2 42-02 2КПП 29.2,6		
				СВОРОЧНЫЕ ЕДИНИЦЫ		
А4	1		1.090.1-3ПВ.2-3 17	КАРКАС ПЛОСКИЙ КР59	4	
				ДЕТАЛИ		
ВЧ	7		5.041.230	СТ. ОТД. ГОСТ 6727-80 Ф5 ВР-I L=230	2	0.03КГ
				1.090.1-3ПВ.2-2 42-03 2КПП 29.3,1		
				СВОРОЧНЫЕ ЕДИНИЦЫ		
А4	1		1.090.1-3ПВ.2-3 17-01	КАРКАС ПЛОСКИЙ КР60	4	
				ДЕТАЛИ		
ВЧ	7		5.041.270	СТ. ОТД. ГОСТ 6727-80 Ф5 ВР-I L=270	2	0.04КГ

ЭПВЦ Киев ЗНИИЭП

ОПЕРАТОР ТЛП КОРТ

Гребнева

ВЗАМ. ИНВ №

ПОДПИСЬ И ДАТА

ИНВ №ПОДЛ

	1.090.1-3ПВ.2-2 42	ЛИСТ 2

20409 110

ФОРМАТ А4

РИС. 1

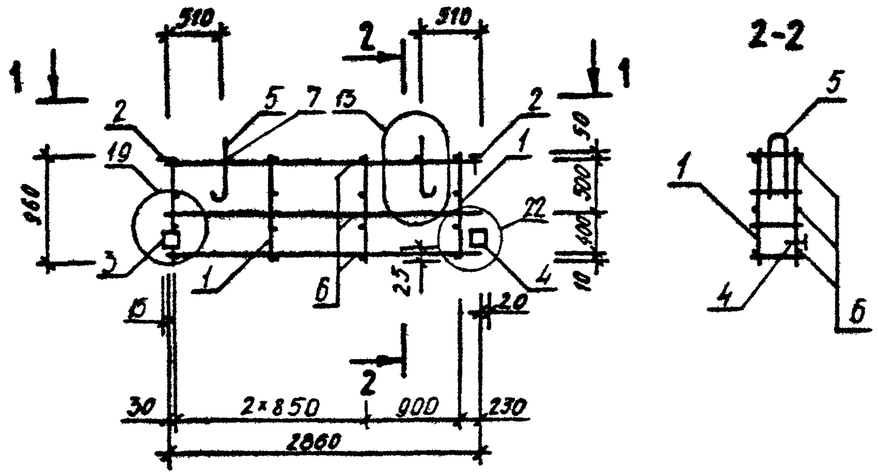

2-2

1-1

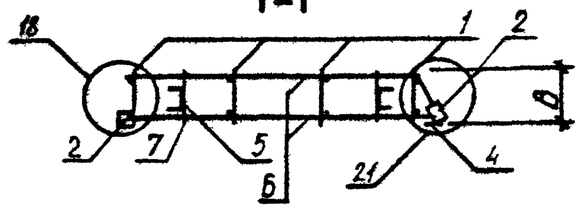

РИС. 2

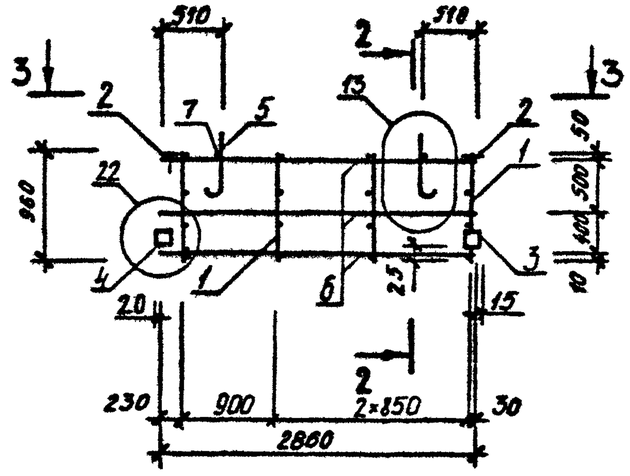

3-3

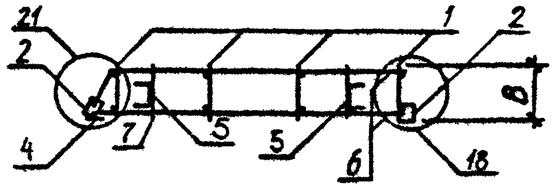

ОБОЗНАЧЕНИЕ	МАРКА	РИС	В, ММ	МАССА, КГ
I.090.I-3ПВ.2-2 42	IКШ 29.2,6	I	I90	9,880
-0I	IКШ 29.3,I	I	240	9,960
-02	2КШ 29.2,6	2	I90	9,880
-03	2КШ 29.3,I	2	240	9,960

НАЧ.ОТД	Шевченко	
Н.КОНТР	Ребров	
ГЛ.СПЕЦ	Ничипоренко	
ПРОВЕРИЛ	Ничипоренко	
РАЗРАБ.	Федько	

1.090.1-3ПВ.2-2 42СБ

Каркас пространственный IКШ 29, 2КШ 29 Сборочный чертеж

СТАДИЯ	МАССА	МАСШТАБ
Р	СМ ТАБЛ	
ЛИСТ	ЛИСТОВ 1	

ГОСГРАЖДАНСТРОЙ КлевЗНИИЭП

ФОРМАТ А3

ФОРМАТ	ЗОНА	ПОЗ	ОБОЗНАЧЕНИЕ	НАИМЕНОВАНИЕ	КОЛ	ПРИМЕЧАНИЕ
				ДОКУМЕНТАЦИЯ		
А3			1.090.1-3ПВ.2-2 43СВ	СВОРОЧНЫЙ ЧЕРТЕЖ		
А3			1.090.1-3ПВ.2-2 ООД1	УЗЛЫ АРМАТУРНЫЕ		
А4			1.090.1-3ПВ.2-2 ООТО	ТЕХНИЧЕСКОЕ ОПИСАНИЕ		
				СВОРОЧНЫЕ ЕДИНИЦЫ		
				ИЗДЕЛИЕ ЗАКЛАДНОЕ		
А4	2		1.090.1-3ПВ.2-3 32	МН4	2	
А4	3		1.090.1-3ПВ.2-3 32-01	МН5	1	
А4	4		1.090.1-3ПВ.2-3 32-02	МН6	1	
				ДЕТАЛИ		
А4	5		1.090.1-3ПВ.2-3 33	ПЕТЛЯ СТРОПОВОЧНАЯ ПС1 СТ. ОТД. ГОСТ 6727-80	2	
ВЧ	6		5.041.1660	Ф5 ВР-I L=1660	6	0.23КГ
			ПЕРЕМЕННЫЕ ДАННЫЕ	ДЛЯ ИСПОЛНЕНИЙ:		
				1.090.1-3ПВ.2-2 43 1КПП 17.2,6		
				СВОРОЧНЫЕ ЕДИНИЦЫ		
А4	1		1.090.1-3ПВ.2-3 17	КАРКАС ПЛОСКИЙ КР59	3	
				ДЕТАЛИ		
ВЧ	7		5.041.230	СТ. ОТД. ГОСТ 6727-80 Ф5 ВР-I L=230	2	0.03КГ
				1.090.1-3ПВ.2-2 43-01 1КПП 17.3,1		
				СВОРОЧНЫЕ ЕДИНИЦЫ		
А4	1		1.090.1-3ПВ.2-3 17-01	КАРКАС ПЛОСКИЙ КР60	3	
				ДЕТАЛИ		
ВЧ	7		5.041.270	СТ. ОТД. ГОСТ 6727-80 Ф5 ВР-I L=270	2	0.04КГ

		1.090.1-3ПВ.2-2 43	
НАЧ.ОТД.	Шевченко	Каркас пространственный ПКПП I7, 2КПП I7	СТАДИЯ: Р; ЛИСТ: 1; ЛИСТОВ: 2
Н.КОНТР.	Ребров		ГОСГРАЖДАНСТРОЙ КиевЗНИИЭП
ГЛ.СПЕЦ.	Ничипаренко		
ПРОВЕРИЛ	Скоробогат		
РАЗРАБ	Пинчук		

ФОРМАТ А4

ФОРМАТ	ЗОНА	ПОЗ	ОБОЗНАЧЕНИЕ	НАИМЕНОВАНИЕ	КОЛ	ПРИМЕЧАНИЕ
				1.090.1-3ПВ.2-2 43-02 2КПП 17.2,6		
				СВОРОЧНЫЕ ЕДИНИЦЫ		
А4	1		1.090.1-3ПВ.2-3 17	КАРКАС ПЛОСКИЙ КР59	3	
				ДЕТАЛИ		
ВЧ	7		5.041.230	СТ. ОТД. ГОСТ 6727-80 Ф5 ВР-I L=230	2	0.03КГ
				1.090.1-3ПВ.2-2 43-03 2КПП 17.3,1		
				СВОРОЧНЫЕ ЕДИНИЦЫ		
А4	1		1.090.1-3ПВ.2-3 17-01	КАРКАС ПЛОСКИЙ КР60	3	
				ДЕТАЛИ		
ВЧ	7		5.041.270	СТ. ОТД. ГОСТ 6727-80 Ф5 ВР-I L=270	2	0.04КГ

ЭПВЦ Киев ЗНИИЭП — Оператор ТЛП КОРТ — Гребнева

ИНВ.№ ПОДЛ. | ПОДПИСЬ И ДАТА | ВЗАМ.ИНВ.№

1.090.1-3ПВ.2-2 43 — ЛИСТ 2

20409 112

ФОРМАТ А4

Рис. 1

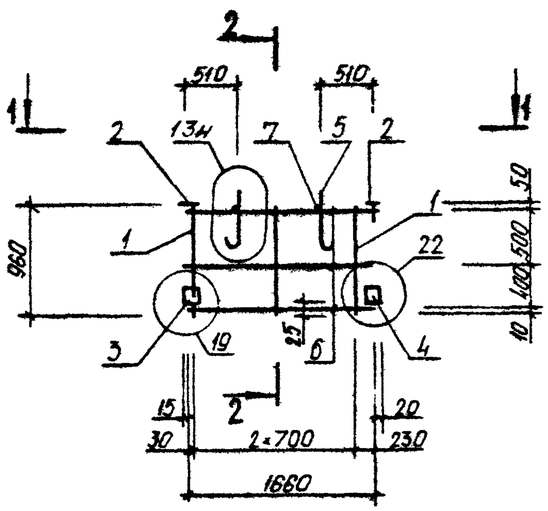

2-2

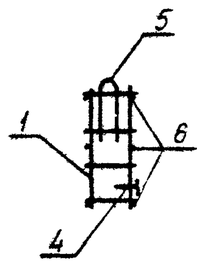

1-1

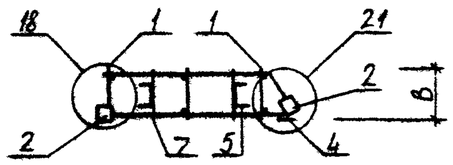

Рис. 2

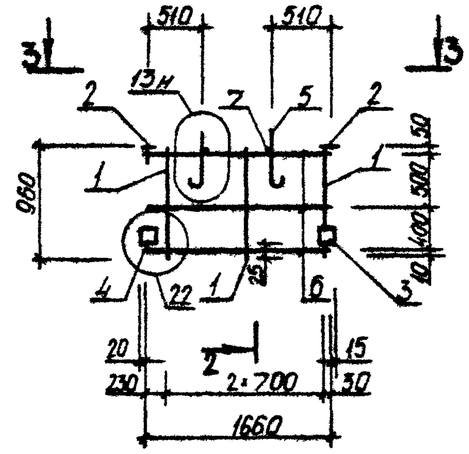

3-3

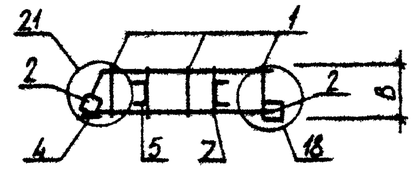

ОБОЗНАЧЕНИЕ	МАРКА	РИС	В, мм	МАССА, КГ
1.090.1-3ПВ.2-2 43	1КШ 17.2,6	1	190	7,380
-01	1КШ 17.3,1	1	240	7,450
-02	2КШ 17.2,6	2	190	7,380
-03	2КШ 17.3,1	2	240	7,450

Нач.отд	Шевченко	
Н.контр	Ребров	
Гл.спец	Ничипоренко	
Проверил	Ничипоренко	
Разраб.	Федька	

1.090.1-3ПВ.2-2 43СБ

Каркас пространственный 1КШ 17, 2КШ 17
Сборочный чертеж

Стадия	Масса	Масштаб
Р	см табл	
Лист	Листов 1	

ГОСГРАЖДАНСТРОЙ
КиевЗНИИЭП

Формат А3

ФОРМАТ	ЗОНА	ПОЗ	ОБОЗНАЧЕНИЕ	НАИМЕНОВАНИЕ	КОЛ	ПРИМЕЧАНИЕ
				ДОКУМЕНТАЦИЯ		
А3			1.090.1-3ПВ.2-2 44СБ	СБОРОЧНЫЙ ЧЕРТЕЖ		
А3			1.090.1-3ПВ.2-2 00Д1	УЗЛЫ АРМАТУРНЫЕ		
А4			1.090.1-3ПВ.2-2 00ТО	ТЕХНИЧЕСКОЕ ОПИСАНИЕ		
				СБОРОЧНЫЕ ЕДИНИЦЫ		
				ИЗДЕЛИЕ ЗАКЛАДНОЕ		
А4		2	1.090.1-3ПВ.2-3 32	МН4	2	
А4		3	1.090.1-3ПВ.2-3 32-01	МН5	1	
А4		4	1.090.1-3ПВ.2-3 32-02	МН6	1	
				ДЕТАЛИ		
А4		5	1.090.1-3ПВ.2-3 33	ПЕТЛЯ СТРОПОВОЧНАЯ ПС1	2	
ВЧ		6	5.041.1060	СТ. ОТД. ГОСТ 6727-80 Ф5 ВР-I L=1060	6	0.15КГ
			ПЕРЕМЕННЫЕ ДАННЫЕ	ДЛЯ ИСПОЛНЕНИЙ:		
				1.090.1-3ПВ.2-2 44 1КПП 11.2,6		
				СБОРОЧНЫЕ ЕДИНИЦЫ		
А4		1	1.090.1-3ПВ.2-3 17	КАРКАС ПЛОСКИЙ КР59	2	
				ДЕТАЛИ		
БЧ		7	5.041.230	СТ. ОТД. ГОСТ 6727-80 Ф5 ВР-I L=230	2	0.03КГ
				1.090.1-3ПВ.2-2 44-01 1КПП 11.3,1		
				СБОРОЧНЫЕ ЕДИНИЦЫ		
А4		1	1.090.1-3ПВ.2-3 17-01	КАРКАС ПЛОСКИЙ КР60	2	
				ДЕТАЛИ		
БЧ		7	5.041.270	СТ. ОТД. ГОСТ 6727-80 Ф5 ВР-I L=270	2	0.04КГ

1.090.1-3ПВ.2-2 44

НАЧ.ОТД.	Шевченко		
Н.КОНТР.	Ребров		
ГЛ.СПЕЦ.	Ничипоренко		
ПРОВЕРИЛ	Скоробогат		
РАЗРАБ.	Пинчук		

Каркас пространственный 1КПП II, 2КПП II

СТАДИЯ	ЛИСТ	ЛИСТОВ
Р	1	2

ГОСГРАЖДАНСТРОЙ КиевЗНИИЭП

ФОРМАТ А4

Гребнева

ОПЕРАТОР ТЛП КОРТ

ЭПВЦ Киев ЗНИИЭП

ФОРМАТ	ЗОНА	ПОЗ.	ОБОЗНАЧЕНИЕ	НАИМЕНОВАНИЕ	КОЛ	ПРИМЕЧАНИЕ
				1.090.1-3ПВ.2-2 44-02 2КПП 11.2,6		
				СБОРОЧНЫЕ ЕДИНИЦЫ		
А4		1	1.090.1-3ПВ.2-3 17	КАРКАС ПЛОСКИЙ КР59	2	
				ДЕТАЛИ		
БЧ		7	5.041.230	СТ. ОТД. ГОСТ 6727-80 Ф5 ВР-I L=230	2	0.03КГ
				1.090.1-3ПВ.2-2 44-03 2КПП 11.3,1		
				СБОРОЧНЫЕ ЕДИНИЦЫ		
А4		1	1.090.1-3ПВ.2-3 17-01	КАРКАС ПЛОСКИЙ КР60	2	
				ДЕТАЛИ		
БЧ		7	5.041.270	СТ. ОТД. ГОСТ 6727-80 Ф5 ВР-I L=270	2	0,04КГ

ВЗАМ.ИНВ.№ | ПОДПИСЬ И ДАТА | ИНВ.№ ПОДЛ.

1.090.1-3ПВ.2-2 44

ЛИСТ 2

20409 114

ФОРМАТ А4

РИС.1

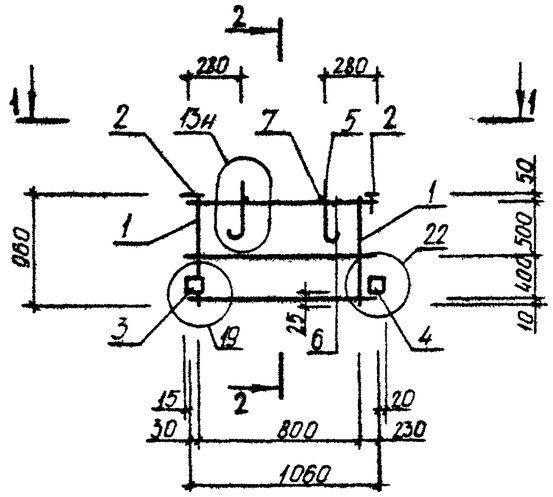

2-2

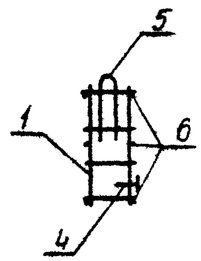

1-1

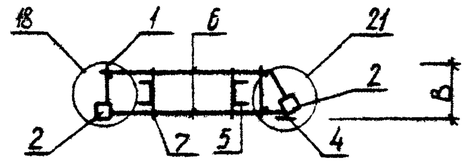

РИС.2

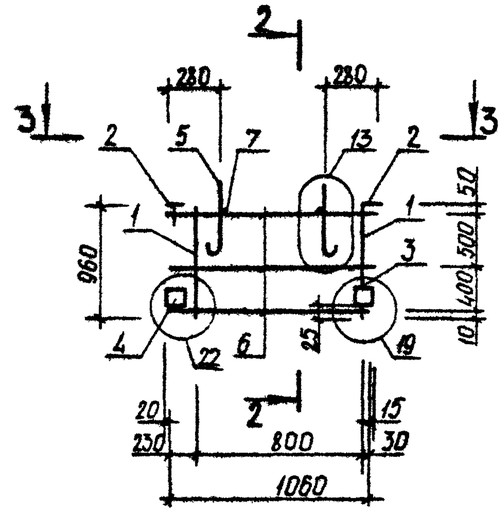

3-3

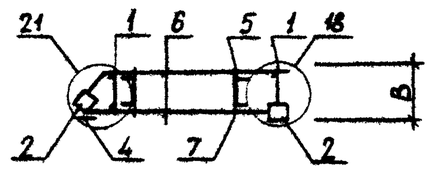

ОБОЗНАЧЕНИЕ	МАРКА	РИС	В, ММ	МАССА, КГ
I.090.I-3ПВ.2-2 44	IКШ II.2,6	I	I90	6,390
-0I	IКШ II.3,I	I	240	6,440
-02	2КШ II.2,6	2	I90	6,390
-03	2КШ II.3,I	2	240	6,440

НАЧ.ОТД	Шебченко		
Н.КОНТР	Ребров		
ГП.СПЕЦ	Ничипоренко		
ПРОВЕРИЛ	Скоробогат		
РАЗРАБ.	Федько		

1.090.1-3ПВ.2-2 44СБ

Каркас пространственный IКШ II, 2КШ II
Сборочный чертеж

СТАДИЯ	МАССА	МАСШТАБ
Р	СМ ТАБЛ	
ЛИСТ	ЛИСТОВ 1	

ГОСГРАЖДАНСТРОЙ
КиевЗНИИЭП

ФОРМАТ	ЗОНА	ПОЗ	ОБОЗНАЧЕНИЕ	НАИМЕНОВАНИЕ	КОЛ	ПРИМЕЧАНИЕ
				ДОКУМЕНТАЦИЯ		
А3			1.090.1-3ПВ.2-2 45СБ	СБОРОЧНЫЙ ЧЕРТЕЖ		
А3			1.090.1-3ПВ.2-2 ООД1	УЗЛЫ АРМАТУРНЫЕ		
А4			1.090.1-3ПВ.2-2 ООТО	ТЕХНИЧЕСКОЕ ОПИСАНИЕ		
				СБОРОЧНЫЕ ЕДИНИЦЫ		
				ИЗДЕЛИЕ ЗАКЛАДНОЕ		
А4		2	1.090.1-3ПВ.2-3 32	МН4	2	
А4		3	1.090.1-3ПВ.2-3 32-01	МН5	2	
				ДЕТАЛИ		
А4		4	1.090.1-3ПВ.2-3 33-01	ПЕТЛЯ СТРОПОВОЧНАЯ ПС2	2	
				СТ. ОТД. ГОСТ 6727-80		
ВЧ		7	5.041.420	Ф5 ВР-I L=420	1	0.06КГ
			ПЕРЕМЕННЫЕ ДАННЫЕ	ДЛЯ ИСПОЛНЕНИЙ:		
				1.090.1-3ПВ.2-2 45 1КПП 33.2,6		
				СБОРОЧНЫЕ ЕДИНИЦЫ		
А4		1	1.090.1-3ПВ.2-3 17	КАРКАС ПЛОСКИЙ КР59	5	
				ДЕТАЛИ		
				СТ. ОТД. ГОСТ 6727-80		
ВЧ		5	5.041.3225	Ф5 ВР-I L=3225	6	0.45КГ
ВЧ		6	5.041.230	Ф5 ВР-I L=230	2	0.03КГ
				1.090.1-3ПВ.2-2 45-01 1КПП 33.3,1		
				СБОРОЧНЫЕ ЕДИНИЦЫ		
А4		1	1.090.1-3ПВ.2-3 17-01	КАРКАС ПЛОСКИЙ КР60	5	
				ДЕТАЛИ		
				СТ. ОТД. ГОСТ 6727-80		
ВЧ		5	5.041.3275	Ф5 ВР-I L=3275	6	0.45КГ
ВЧ		6	5.041.270	Ф5 ВР-I L=270	2	0.04КГ

		1.090.1-3ПВ.2-2 45	
НАЧ.ОТД.	Шевченко	Каркас пространственный 1КПП 33, 2КПП 33	СТАДИЯ: Р; ЛИСТ: 1; ЛИСТОВ: 2
Н.КОНТР	Ребров		ГОСГРАЖДАНСТРОЙ КиевЗНИИЭП
ГЛ.СПЕЦ	Ничипоренко		
ПРОВЕРИЛ	Скоробагат		
РАЗРАБ	Пинчук		

ФОРМАТ А4

ФОРМАТ	ЗОНА	ПОЗ	ОБОЗНАЧЕНИЕ	НАИМЕНОВАНИЕ	КОЛ	ПРИМЕЧАНИЕ
				1.090.1-3ПВ.2-2 45-02 2КПП 33.2,6		
				СБОРОЧНЫЕ ЕДИНИЦЫ		
А4		1	1.090.1-3ПВ.2-3 17	КАРКАС ПЛОСКИЙ КР59	5	
				ДЕТАЛИ		
				СТ. ОТД. ГОСТ 6727-80		
ВЧ		5	5.041.3225	Ф5 ВР-I L=3225	6	0.45КГ
ВЧ		6	5.041.230	Ф5 ВР-I L=230	2	0.03КГ
				1.090.1-3ПВ.2-2 45-03 2КПП 33.3,1		
				СБОРОЧНЫЕ ЕДИНИЦЫ		
А4		1	1.090.1-3ПВ.2-3 17-01	КАРКАС ПЛОСКИЙ КР60	5	
				ДЕТАЛИ		
				СТ. ОТД. ГОСТ 6727-80		
ВЧ		5	5.041.3275	Ф5 ВР-I L=3275	6	0.45КГ
ВЧ		6	5.041.270	Ф5 ВР-I L=270	2	0.04КГ

ЭПВЦ Киев ЗНИИЭП — ОПЕРАТОР ТЛП КОРТ — Гребнева

ВЗАМ ИНВ № | ПОДПИСЬ И ДАТА | ИНВ.№ ПОДЛ.

	1.090.1-3ПВ.2-2 45	ЛИСТ 2

20409 116

ФОРМАТ А4

РИС. 1

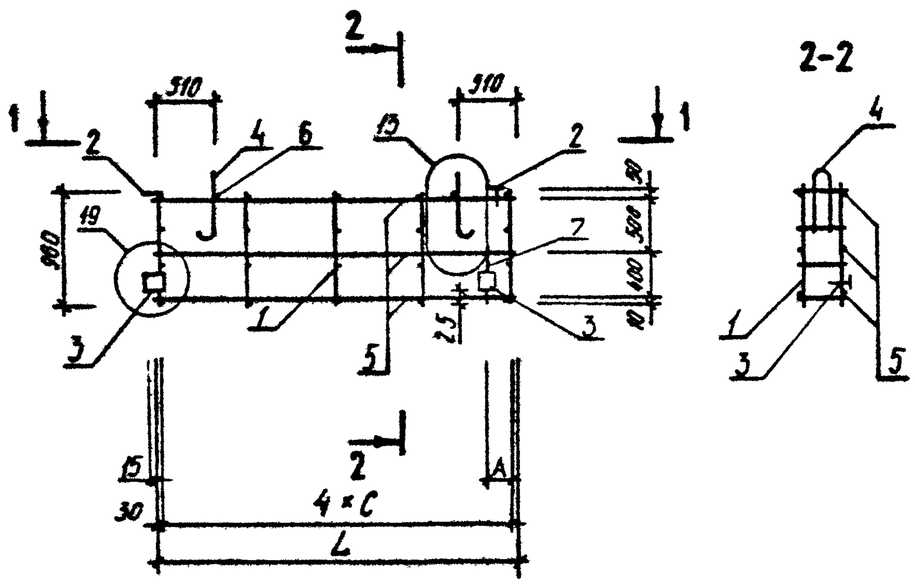

РИС. 2

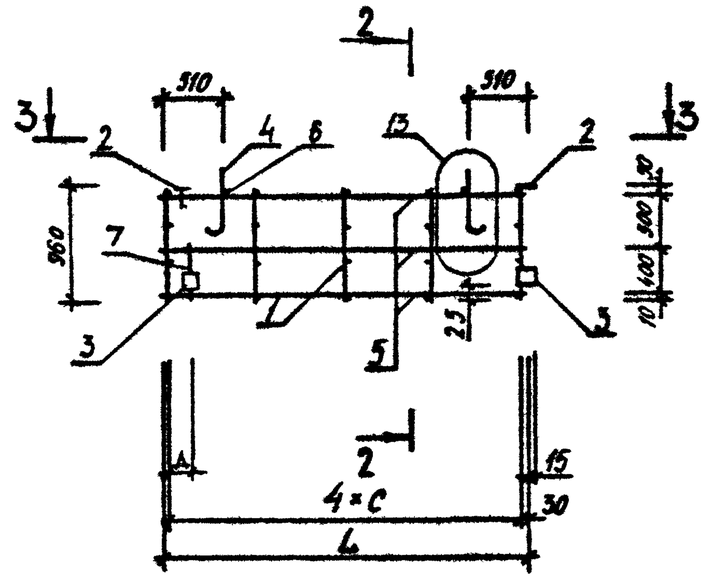

ОБОЗНАЧЕНИЕ	МАРКА	РИС	В,ММ	L,ММ	С,ММ	Д,ММ	МАССА,КГ
1.090.1-3ПВ.2-2 45	1КПП 33.2,6	1	190	3225	790	260	10,740
-01	1КПП 33.3,1	1	240	3275	800	300	10,880
-02	2КПП 33.2,6	2	190	3225	790	260	10,740
-03	2КПП 33.3,1	2	240	3275	800	300	10,880

			1.090.1-3ПВ.2-2 45СБ
			Каркас пространственный 1КПП 33, 2КПП 33 Сборочный чертеж
			СТАДИЯ: Р; МАССА: СМ ТАБЛ; МАСШТАБ:
			ЛИСТ; ЛИСТОВ 1
НАЧ.ОТД	Шевченко		ГОСГРАЖДАНСТРОЙ КиевЗНИИЭП
Н.КОНТР	Ребров		
ГЛ.СПЕЦ	Ничипоренко		
ПРОВЕРИЛ	Ничипоренко		
РАЗРАБ.	Федько		

ФОРМАТ А3

ФОРМАТ	ЗОНА	ПОЗ	ОБОЗНАЧЕНИЕ	НАИМЕНОВАНИЕ	КОЛ	ПРИМЕЧАНИЕ
				ДОКУМЕНТАЦИЯ		
А3			1.090.1-3ПВ.2-2 46СБ	СБОРОЧНЫЙ ЧЕРТЕЖ		
А3			1.090.1-3ПВ.2-2 ООД1	УЗЛЫ АРМАТУРНЫЕ		
А4			1.090.1-3ПВ.2-2 ООТО	ТЕХНИЧЕСКОЕ ОПИСАНИЕ		
				СБОРОЧНЫЕ ЕДИНИЦЫ		
				ИЗДЕЛИЕ ЗАКЛАДНОЕ		
А4	2		1.090.1-3ПВ.2-3 32	МН4	2	
А4	3		1.090.1-3ПВ.2-3 32-01	МН5	2	
				ДЕТАЛИ		
А4	4		1.090.1-3ПВ.2-3 33	ПЕТЛЯ СТРОПОВОЧНАЯ ПС1	2	
				СТ. ОТД. ГОСТ 6727-80		
БЧ	7		5.041.420	Ф5 ВР-I L=420	1	0.06КГ
			ПЕРЕМЕННЫЕ ДАННЫЕ	ДЛЯ ИСПОЛНЕНИЙ:		
				1.090.1-3ПВ.2-2 46 1КПП 21.2,6		
				СБОРОЧНЫЕ ЕДИНИЦЫ		
А4	1		1.090.1-3ПВ.2-3 17	КАРКАС ПЛОСКИЙ КР59	3	
				ДЕТАЛИ		
				СТ. ОТД. ГОСТ 6727-80		
БЧ	5		5.041.2025	Ф5 ВР-I L=2025	6	0.28КГ
БЧ	6		5.041.230	Ф5 ВР-I L=230	2	0.03КГ
				1.090.1-3ПВ.2-2 46-01 1КПП 21.3,1		
				СБОРОЧНЫЕ ЕДИНИЦЫ		
А4	1		1.090.1-3ПВ.2-3 17-01	КАРКАС ПЛОСКИЙ КР60	3	
				ДЕТАЛИ		
				СТ. ОТД. ГОСТ 6727-80		
БЧ	5		5.041.2075	Ф5 ВР-I L=2075	6	0.29КГ
БЧ	6		5.041.270	Ф5 ВР-I L=270	2	0.04КГ

		1.090.1-3ПВ.2-2 46	
НАЧ.ОТД	Шевченко	Каркас пространственный 1КПП 21, 2КПП 21	СТАДИЯ: Р; ЛИСТ: 1; ЛИСТОВ: 2
Н.КОНТР	Ребров		ГОСГРАЖДАНСТРОЙ КиевЗНИИЭП
ГЛ.СПЕЦ	Ничипоренко		
ПРОВЕРИЛ	Скоробогат		
РАЗРАБ.	Пинчук		

ФОРМАТ А4

Гребнева
ОПЕРАТОР ТПП КОРТ
ЭПВЦ Киев ЗНИИЭП

ФОРМАТ	ЗОНА	ПОЗ.	ОБОЗНАЧЕНИЕ	НАИМЕНОВАНИЕ	КОЛ	ПРИМЕЧАНИЕ
				1.090.1-3ПВ.2-2 46-02 2КПП 21.2,6		
				СБОРОЧНЫЕ ЕДИНИЦЫ		
А4	1		1.090.1-3ПВ.2-3 17	КАРКАС ПЛОСКИЙ КР59	3	
				ДЕТАЛИ		
				СТ. ОТД. ГОСТ 6727-80		
БЧ	5		5.041.2025	Ф5 ВР-I L=2025	6	0.28КГ
БЧ	6		5.041.230	Ф5 ВР-I L=230	2	0.03КГ
				1.090.1-3ПВ.2-2 46-03 2КПП 21.3,1		
				СБОРОЧНЫЕ ЕДИНИЦЫ		
А4	1		1.090.1-3ПВ.2-3 17-01	КАРКАС ПЛОСКИЙ КР60		
				ДЕТАЛИ		
				СТ. ОТД. ГОСТ 6727-80		
БЧ	5		5.041.2075	Ф5 ВР-I L=2075	6	0.29КГ
БЧ	6		5.041.270	Ф5 ВР-I L=270	2	0.04КГ

ВЗАМ ИНВ №
ПОДПИСЬ И ДАТА
ИНВ Н-ПОДЛ

	1.090.1-3ПВ.2-2 46	ЛИСТ 2

20409 118

ФОРМАТ А4

РИС. 1

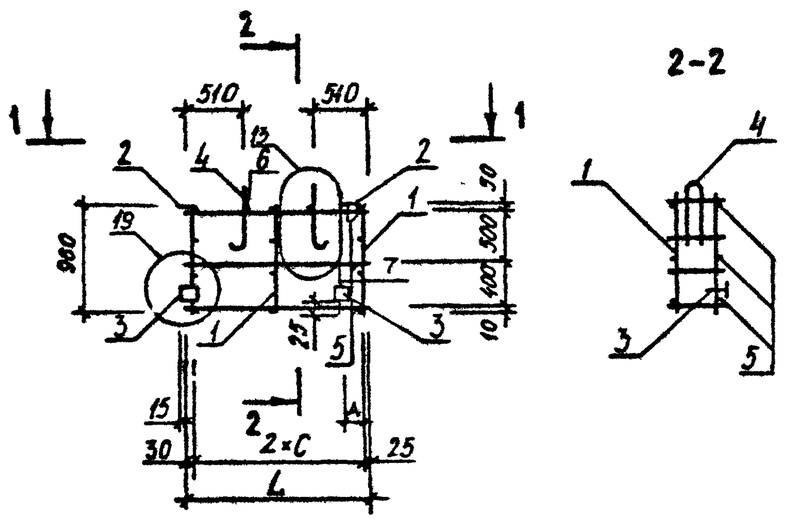

РИС. 2

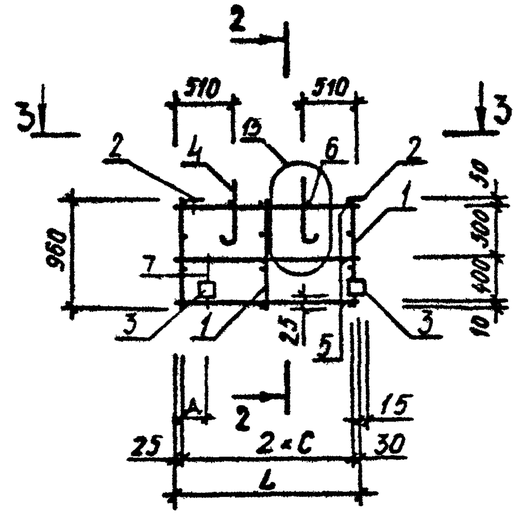

ОБОЗНАЧЕНИЕ	МАРКА	РИС	В,ММ	L,ММ	С,ММ	Д,ММ	МАССА,КГ
I.090.I-3ПВ.2-2 46	IКШ 2I.2,6	I	I90	2025	985	260	7,750
-0I	IКШ 2I.3,I	I	240	2075	IOIO	300	7,850
-02	2КШ 2I.2,6	2	I90	2025	985	260	7,750
-03	2КШ 2I.3,I	2	240	2075	IOIO	300	7,850

НАЧ ОТД	Шевченко		
Н.КОНТР	Ребров		
ГЛ.СПЕЦ	Ничигоренко		
ПРОВЕРИЛ	Литвиненко		
РАЗРАБ.	Фейько		

1.090.1-3ПВ.2-2 46СБ

Каркас пространственный IКШ 2I, 2КШ 2I
Сборочный чертеж

СТАДИЯ	МАССА	МАСШТАБ
Р	СМ ТАБЛ	
ЛИСТ	ЛИСТОВ 1	

ГОСГРАЖДАНСТРОЙ
КиевЗНИИЭП

ФОРМАТ А3

ФОРМАТ	ЗОНА	ПОЗ	ОБОЗНАЧЕНИЕ	НАИМЕНОВАНИЕ	КОЛ	ПРИМЕЧАНИЕ
				ДОКУМЕНТАЦИЯ		
А3			1.090.1-3ПВ.2-2 47СБ	СБОРОЧНЫЙ ЧЕРТЕЖ		
А3			1.090.1-3ПВ.2-2 00Д1	УЗЛЫ АРМАТУРНЫЕ		
А4			1.090.1-3ПВ.2-2 00ТО	ТЕХНИЧЕСКОЕ ОПИСАНИЕ		
				СБОРОЧНЫЕ ЕДИНИЦЫ		
				ИЗДЕЛИЕ ЗАКЛАДНОЕ		
А4		2	1.090.1-3ПВ.2-3 32	МН4	2	
А4		3	1.090.1-3ПВ.2-3 32-01	МН5	2	
				ДЕТАЛИ		
А4		4	1.090.1-3ПВ.2-3 33	ПЕТЛЯ СТРОПОВОЧНАЯ ПС1	2	
				СТ. ОТД. ГОСТ 6727-80		
ВЧ		7	5.041.420	Ф5 ВР-I L=420	1	0.06КГ
			ПЕРЕМЕННЫЕ ДАННЫЕ	ДЛЯ ИСПОЛНЕНИЙ:		
				1.090.1-3ПВ.2-2 47 1КПП 15.2,6		
				СБОРОЧНЫЕ ЕДИНИЦЫ		
А4		1	1.090.1-3ПВ.2-3 17	КАРКАС ПЛОСКИЙ КР59	3	
				ДЕТАЛИ		
				СТ. ОТД. ГОСТ 6727-80		
ВЧ		5	5.041.1425	Ф5 ВР-I L=1425	6	0.20КГ
ВЧ		6	5.041.230	Ф5 ВР-I L=230	2	0.03КГ
				1.090.1-3ПВ.2-2 47-01 1КПП 15.3,1		
				СБОРОЧНЫЕ ЕДИНИЦЫ		
А4		1	1.090.1-3ПВ.2-3 17-01	КАРКАС ПЛОСКИЙ КР60	3	
				ДЕТАЛИ		
				СТ. ОТД. ГОСТ 6727-80		
ВЧ		5	5.041.1450	Ф5 ВР-I L=1450	6	0.20КГ
ВЧ		6	5.041.270	Ф5 ВР-I L=270	2	0.04КГ

		1.090.1-3ПВ.2-2 47	
НАЧ.ОТД	Шевченко	Каркас пространственный 1КПП 15, 2КПП 15	СТАДИЯ: Р; ЛИСТ: 1; ЛИСТОВ: 2
Н.КОНТР	Ребров		ГОССТРОЙ КиевЗНИИЭП
ГЛ.СПЕЦ	Ничипоренко		
ПРОВЕРИЛ	Скоробогат		
РАЗРАБ.	Пинчук		

ФОРМАТ А4

ФОРМАТ	ЗОНА	ПОЗ	ОБОЗНАЧЕНИЕ	НАИМЕНОВАНИЕ	КОЛ	ПРИМЕЧАНИЕ
				1.090.1-3ПВ.2-2 47-02 2КПП 15.2,6		
				СБОРОЧНЫЕ ЕДИНИЦЫ		
А4		1	1.090.1-3ПВ.2-3 17	КАРКАС ПЛОСКИЙ КР59	3	
				ДЕТАЛИ		
				СТ. ОТД. ГОСТ 6727-80		
ВЧ		5	5.041.1425	Ф5 ВР-I L=1425	6	0.20КГ
ВЧ		6	5.041.230	Ф5 ВР-I L=230	2	0.03КГ
				1.090.1-3ПВ.2-2 47-03 2КПП 15.3,1		
				СБОРОЧНЫЕ ЕДИНИЦЫ		
А4		1	1.090.1-3ПВ.2-3 17-01	КАРКАС ПЛОСКИЙ КР60	3	
				ДЕТАЛИ		
				СТ. ОТД. ГОСТ 6727-80		
ВЧ		5	5.041.1450	Ф5 ВР-I L=1450	6	0.20КГ
ВЧ		6	5.041.270	Ф5 ВР-I L=270	2	0.04КГ

Гребнева

ОПЕРАТОР ТЛП КОРТ

ЭПВЦ Киев ЗНИИЭП

ВЗАМ ИНВ №

ПОДПИСЬ И ДАТА

ИНВ №ПОДЛ

		1.090.1-3ПВ.2-2 47	ЛИСТ 2

20409 120

ФОРМАТ А4

РИС. 1

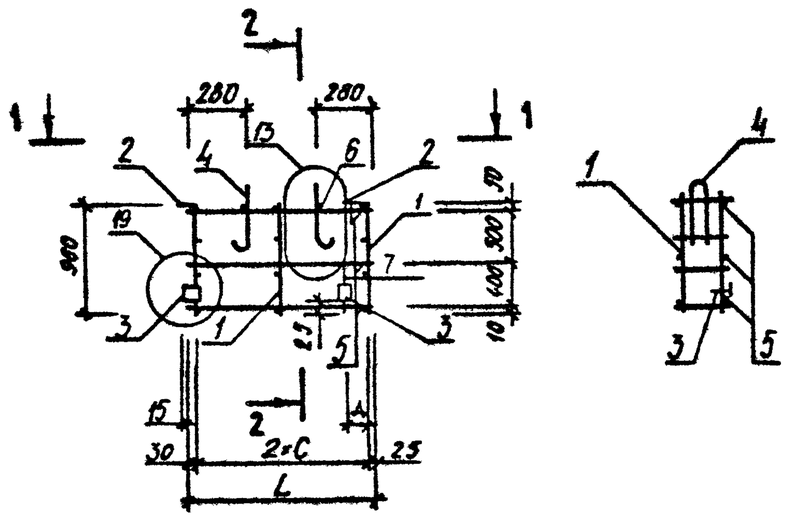

1-1

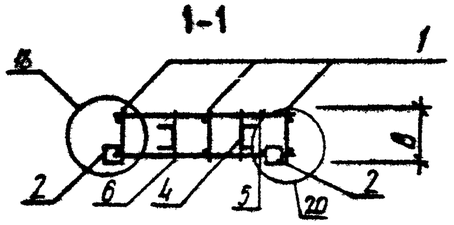

РИС. 2

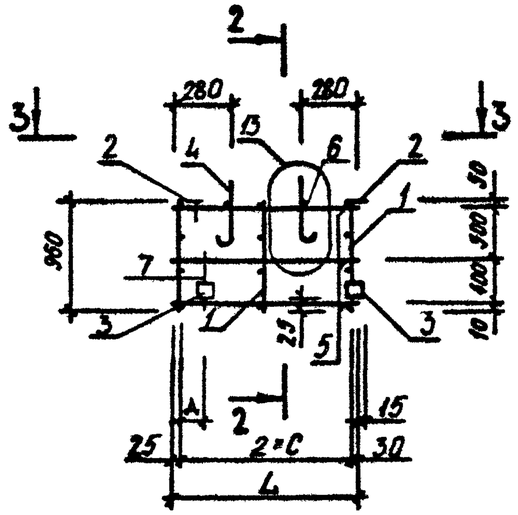

3-3

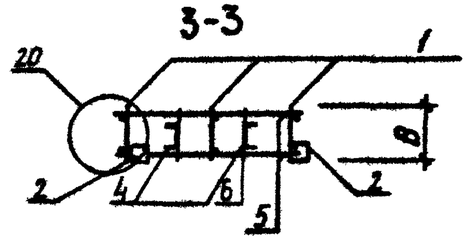

ОБОЗНАЧЕНИЕ	МАРКА	РИС	B, ММ	L, ММ	C, ММ	Д, ММ	МАССА, КГ
I.090.I-3ПВ.2-2 47	IКШ I5.2,6	I	I90	I425	685	260	7,250
-0I	IКШ I5.3,I	I	240	I475	7I0	300	7,330
-02	2КШ I5.2,6	2	I90	I425	685	260	7,250
-03	2КШ I5.3,I	2	240	I475	7I0	300	7,330

НАЧ.ОТД	Шевченко		
Н.КОНТР	Ребров		
ГЛ.СПЕЦ	Ничипоренко		
ПРОВЕРИЛ	Скоробогат		
РАЗРАБ.	Федько		

1.090.1-3ПВ.2-2 47СБ

Каркас пространственный IКШ I5, 2КШ I5
Сборочный чертеж

СТАДИЯ	МАССА	МАСШТАБ
Р	см ТАБЛ	
ЛИСТ	ЛИСТОВ 1	

ГОСГРАЖДАНСТРОЙ
КиевЗНИИЭП

ФОРМАТ А3

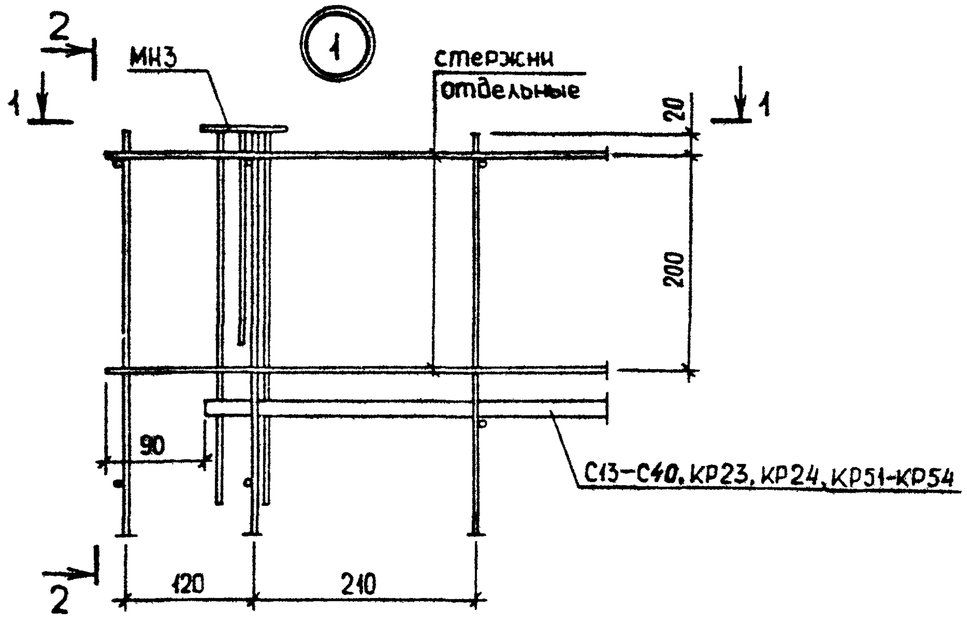

1-1

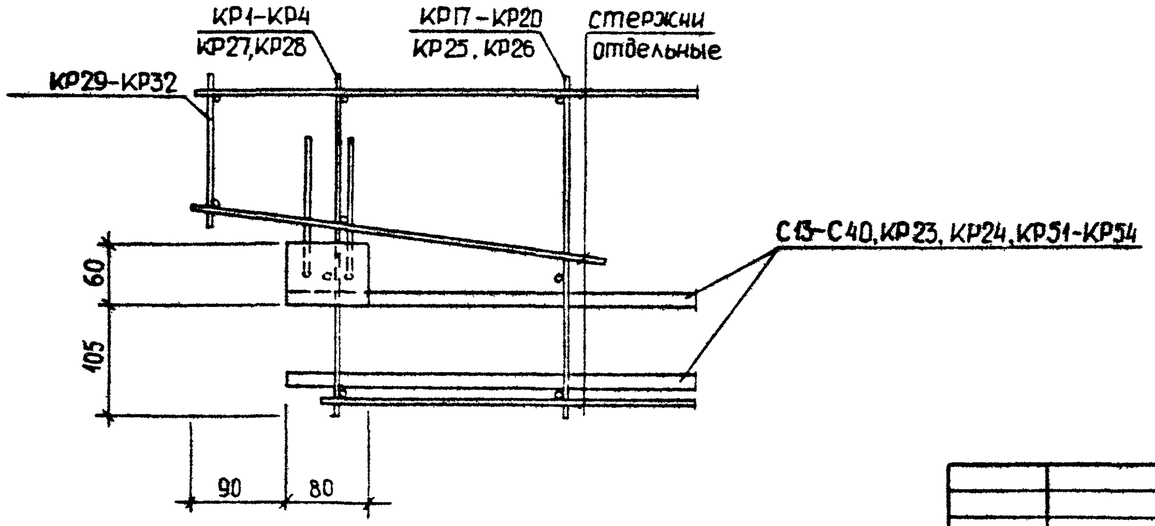

2-2

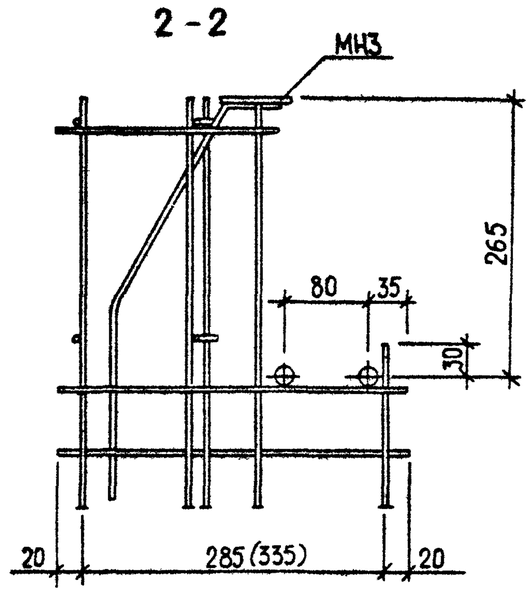

				1.090.1-3ПВ. 2-2 ООД1	
НАЧ ОТД	Шевченко			УЗЛЫ АРМАТУРНЫЕ	СТАДИЯ: Р; ЛИСТ: 1; ЛИСТОВ: 13
Н КОНТР	Ребров				ГОСГРАЖДАНСТРОЙ КиевЗНИИЭП
ГП СПЕЦ	Ничипоренко				
ПРОВЕРИЛ	Скорсбогат				
РАЗРАБ	Гоевский				

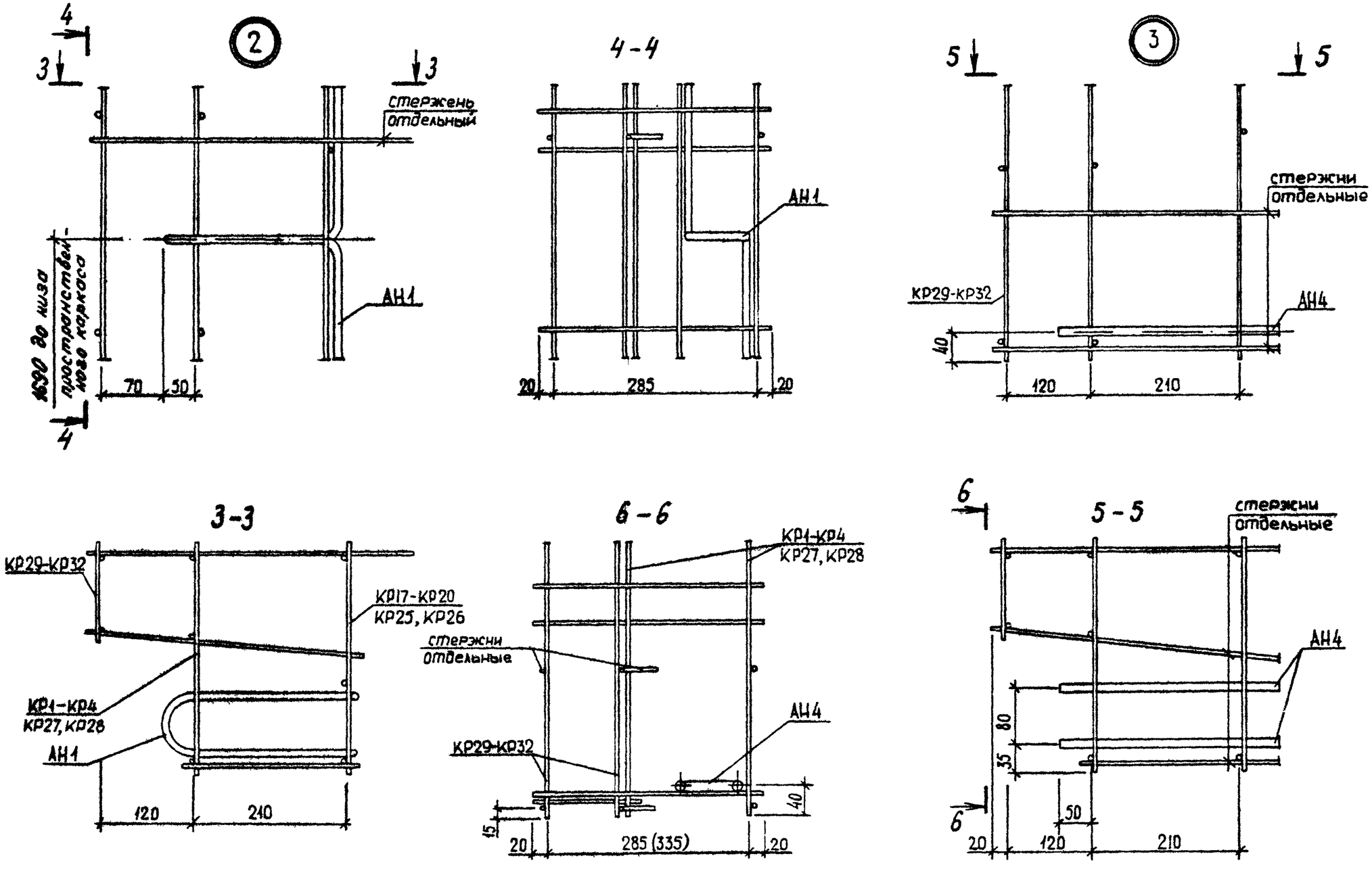

1.090.1-3ПВ.2-2 ООД1

ЛИСТ 2

20409 123

ФОРМАТ А3

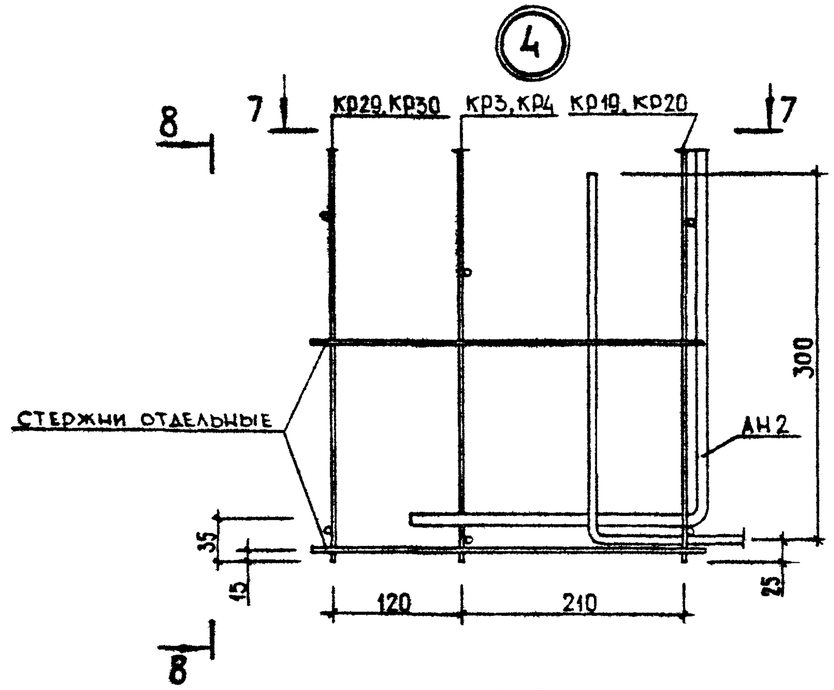
4
8
7
КР29, КР30
КР3, КР4
КР19, КР20
7
300
СТЕРЖНИ ОТДЕЛЬНЫЕ
АН2
35
15
120
210
25
8

7-7

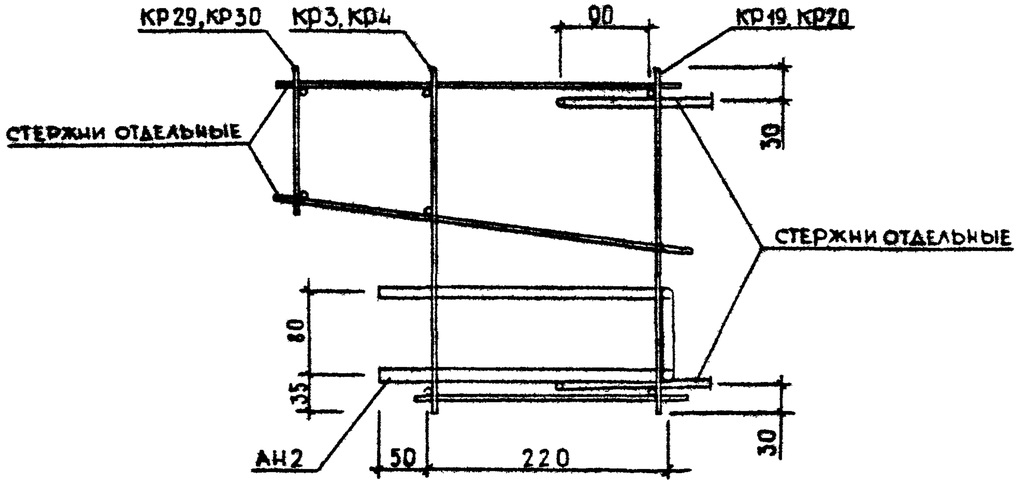
КР29, КР30
КР3, КР4
90
КР19, КР20
30
СТЕРЖНИ ОТДЕЛЬНЫЕ
СТЕРЖНИ ОТДЕЛЬНЫЕ
80
35
АН2
50
220
30

8-8

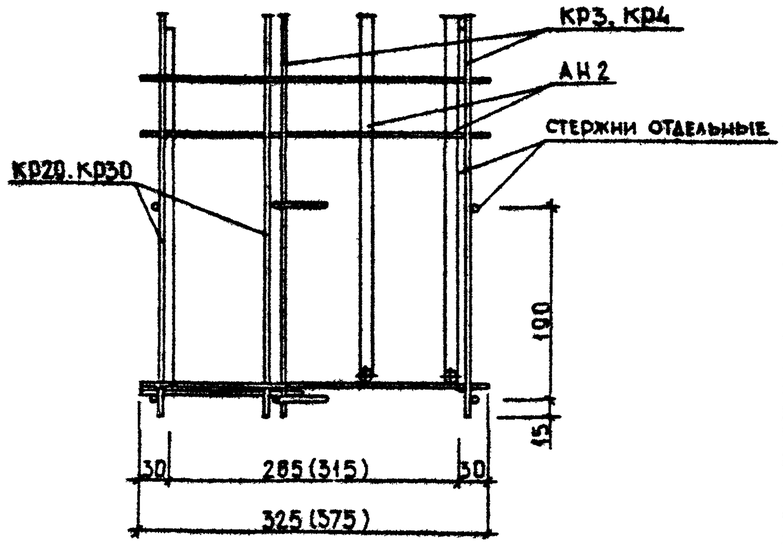
КР3, КР4
АН2
СТЕРЖНИ ОТДЕЛЬНЫЕ
КР29, КР30
100
15
30
285 (315)
30
325 (375)

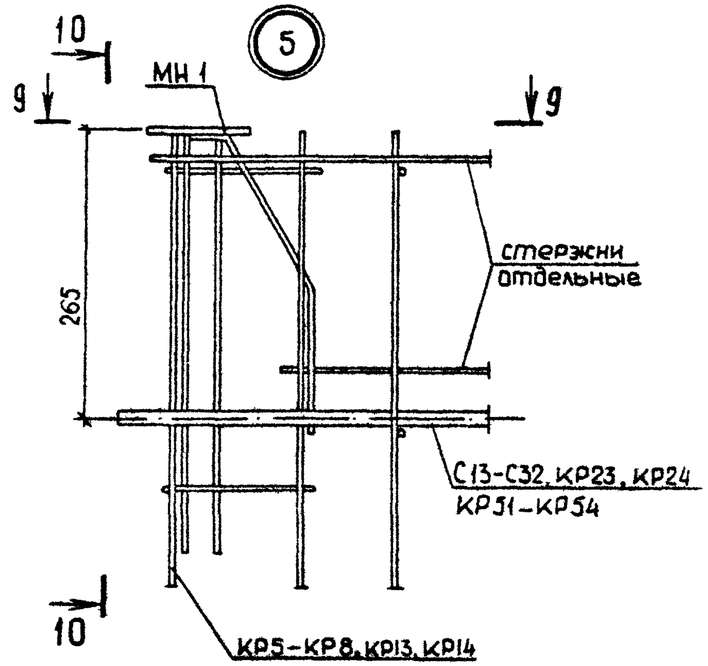
10
9
5
МН1
9
265
стержни отдельные
С13-С32, КР23, КР24
КР31-КР54
10
КР5-КР8, КР13, КР14

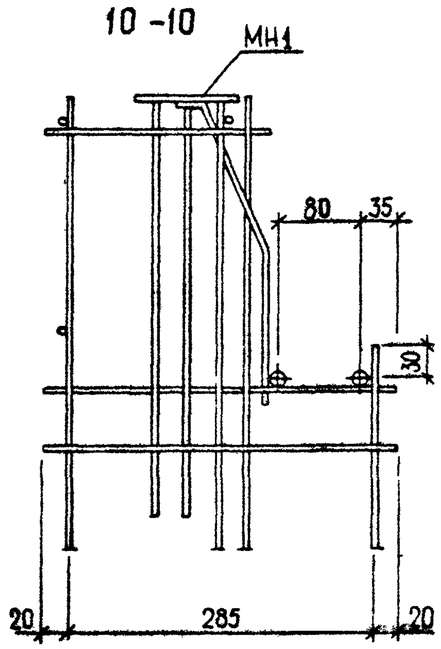
10-10
МН1
80
35
30
20
285
20

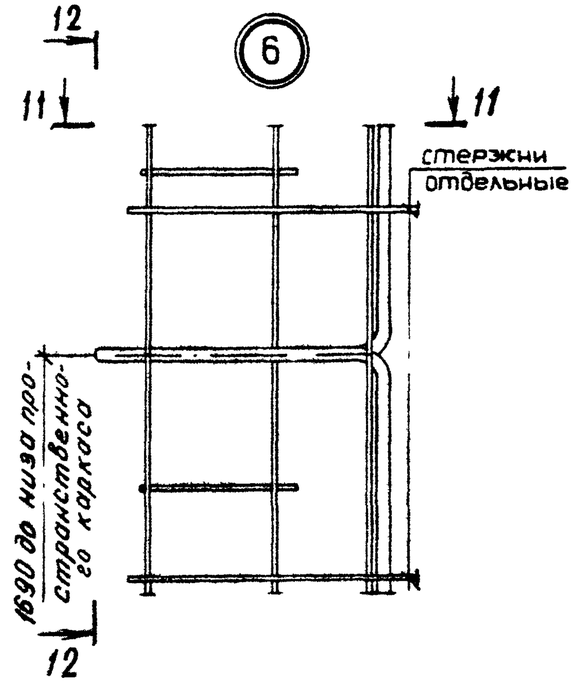
12
11
6
11
стержни отдельные
1690 до низа пространственного каркаса
12

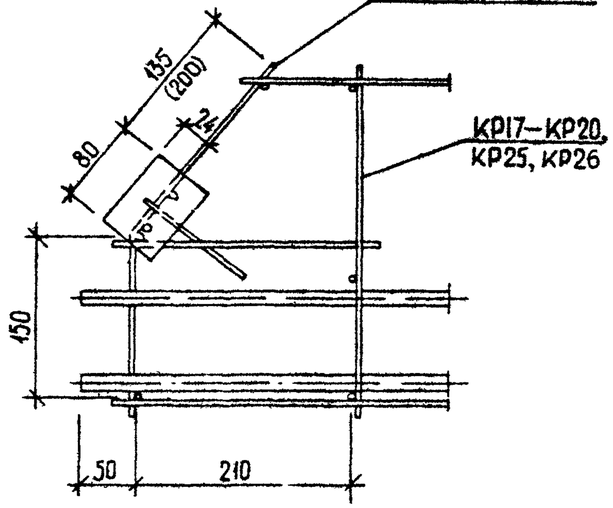
9-9
КР5-КР8, КР13, КР14
135
(200)
80
КР17-КР20,
КР25, КР26
150
50
210

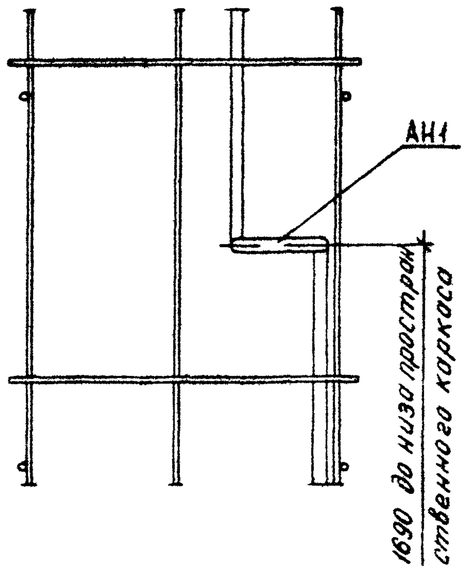
12-12
АН1
1690 до низа пространственного каркаса

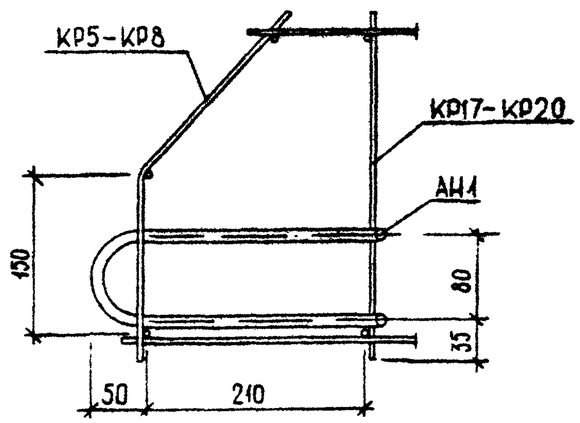
11-11
КР5-КР8
КР17-КР20
АН1
150
80
35
50
210

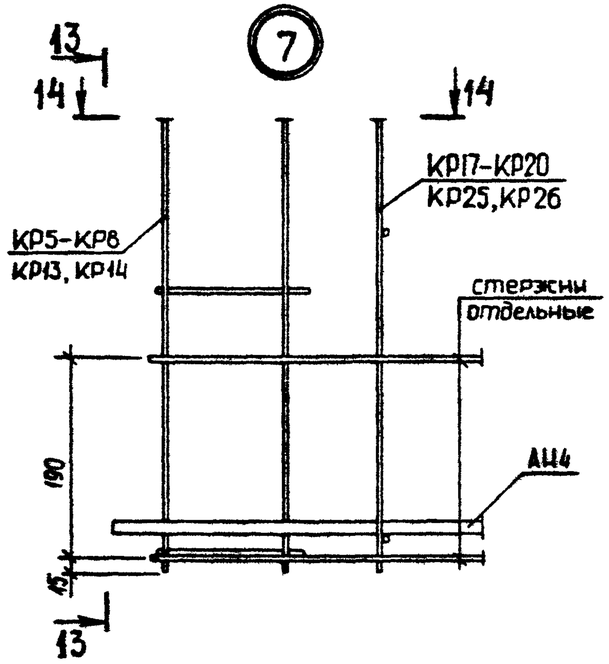
13
14
7
14
КР17–КР20
КР25, КР26
КР5–КР8
КР13, КР14
стержни
отдельные
АН4
190
15
13

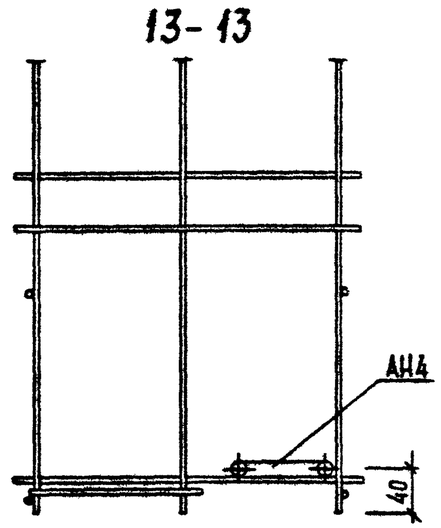
13–13
АН4
40

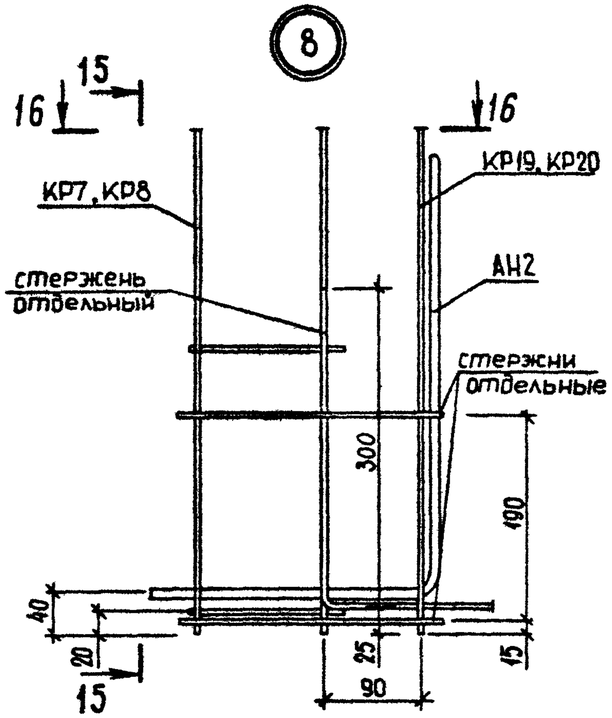
8
15
16
16
КР19, КР20
КР7, КР8
АН2
стержень
отдельный
стержни
отдельные
300
190
40
20
25
15
90
15

15–15

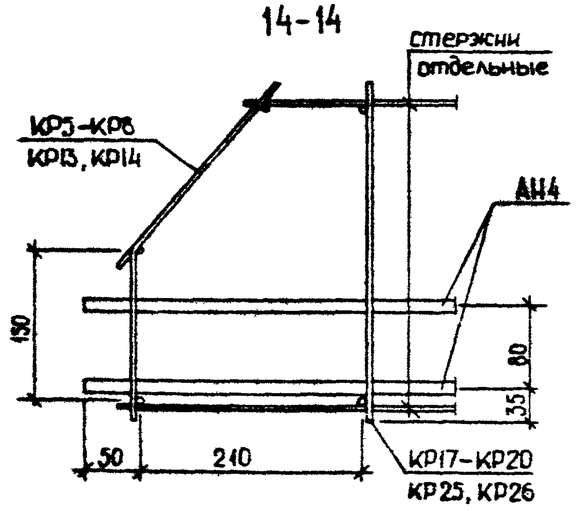
14–14
стержни
отдельные
КР5–КР8
КР13, КР14
АН4
190
80
35
50
210
КР17–КР20
КР25, КР26

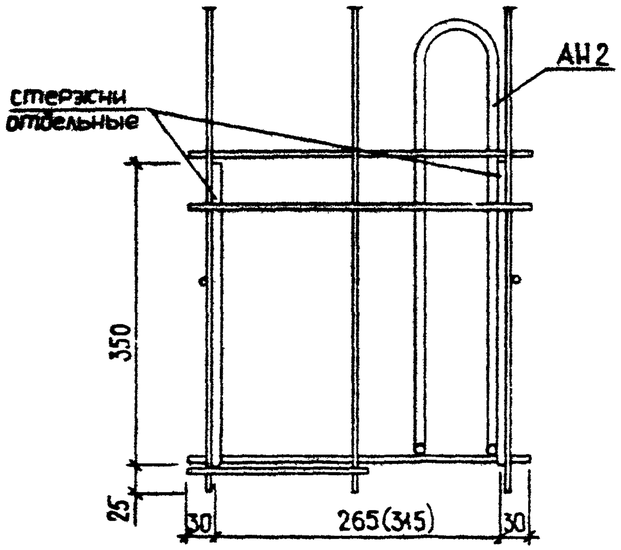
АН2
стержни
отдельные
350
25
30
265(315)
30

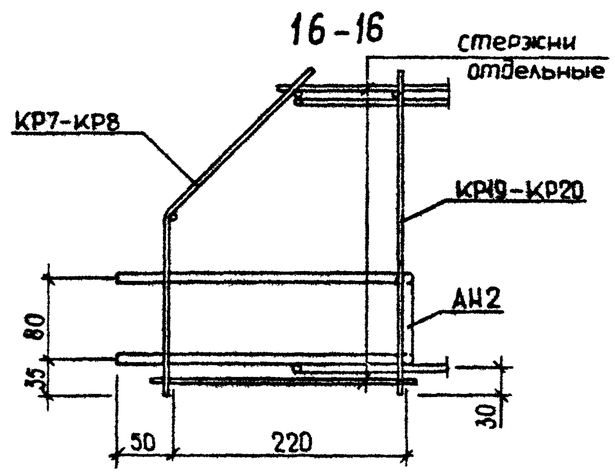
16–16
стержни
отдельные
КР7–КР8
КР19–КР20
АН2
80
35
30
50
220

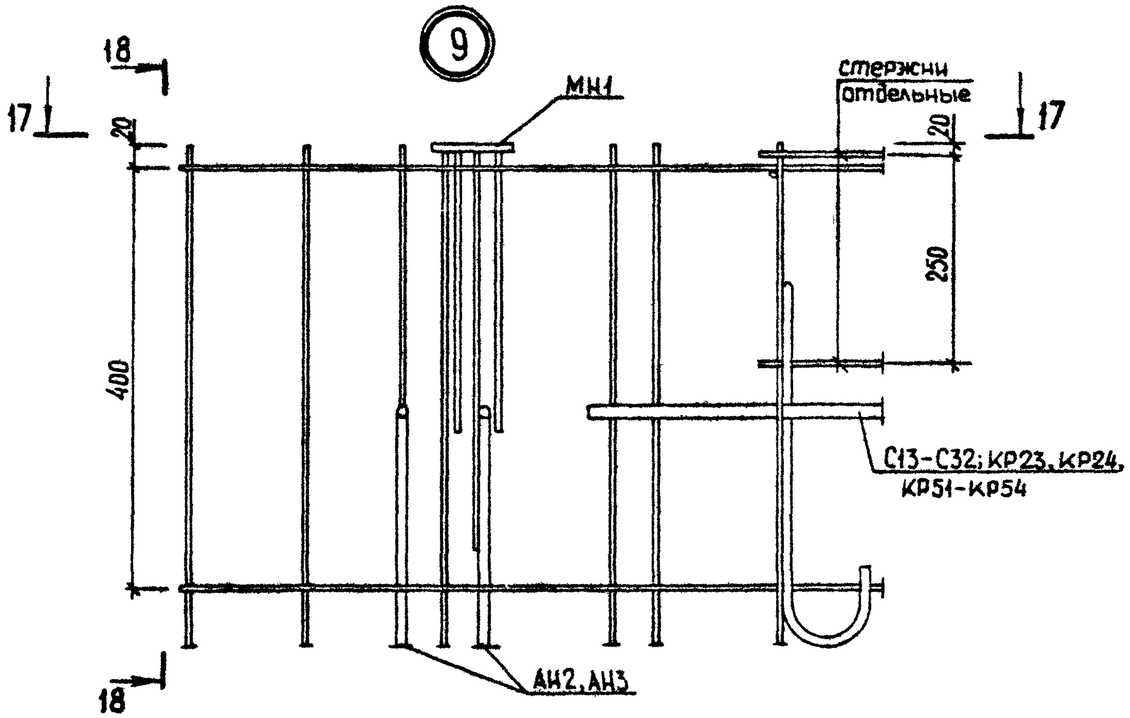
9
18
17
20
МН1
стержни отдельные
20
17
250
400
С13-С32; КР23, КР24, КР51-КР54
АН2, АН3
18

17-17

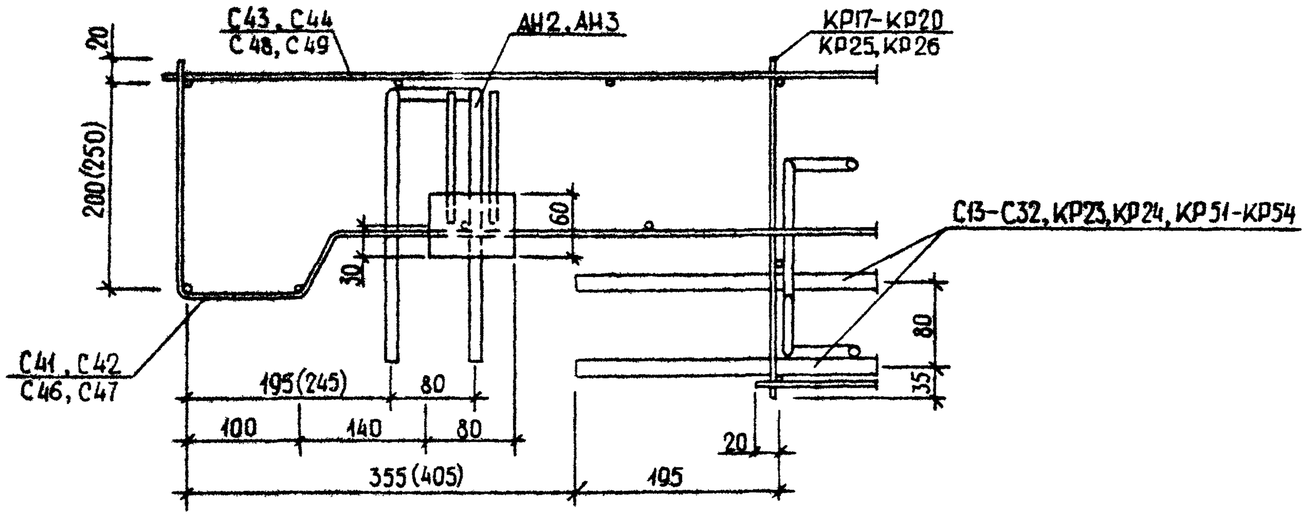
20
С43, С44
С48, С49
АН2, АН3
КР17-КР20
КР25, КР26
280(250)
60
30
С13-С32, КР23, КР24, КР51-КР54
80
35
С41, С42
С46, С47
195(245)
80
100
140
80
20
355(405)
195

18-18

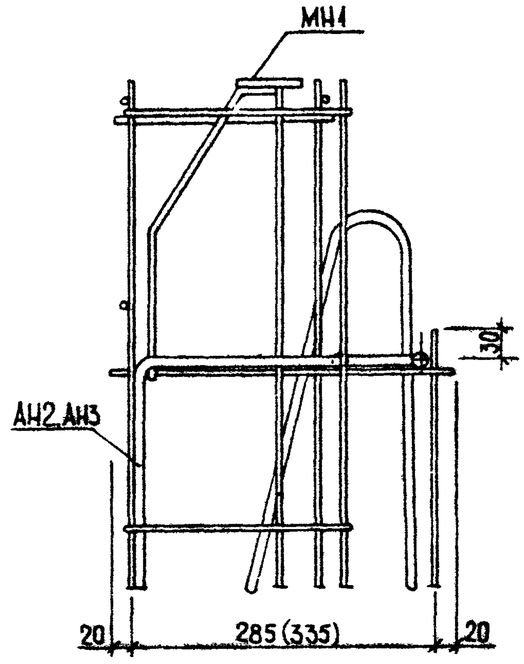
МН1
30
АН2, АН3
20
285(335)
20

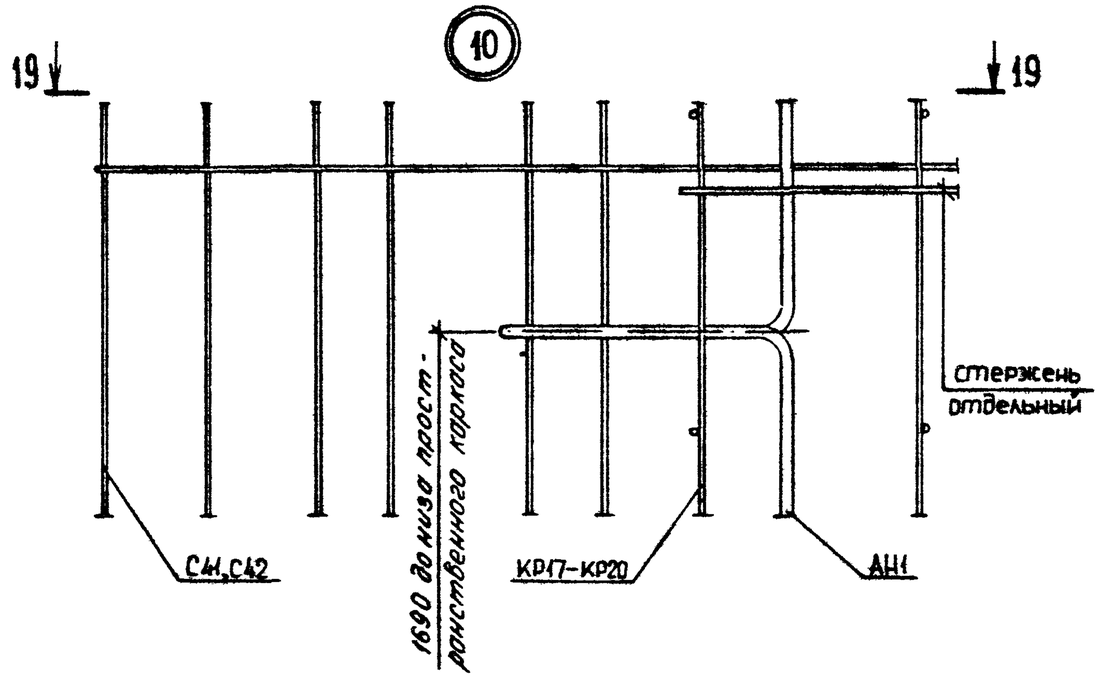
10
19
19
С41,С42
1690 до низа прост-
ранственного короба
КР17-КР20
АШ1
стержень
отдельный

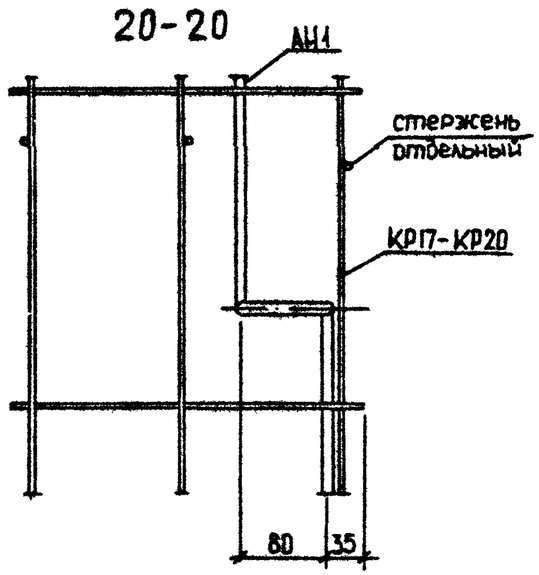
20-20
АШ1
стержень
отдельный
КР17-КР20
80
35

19-19

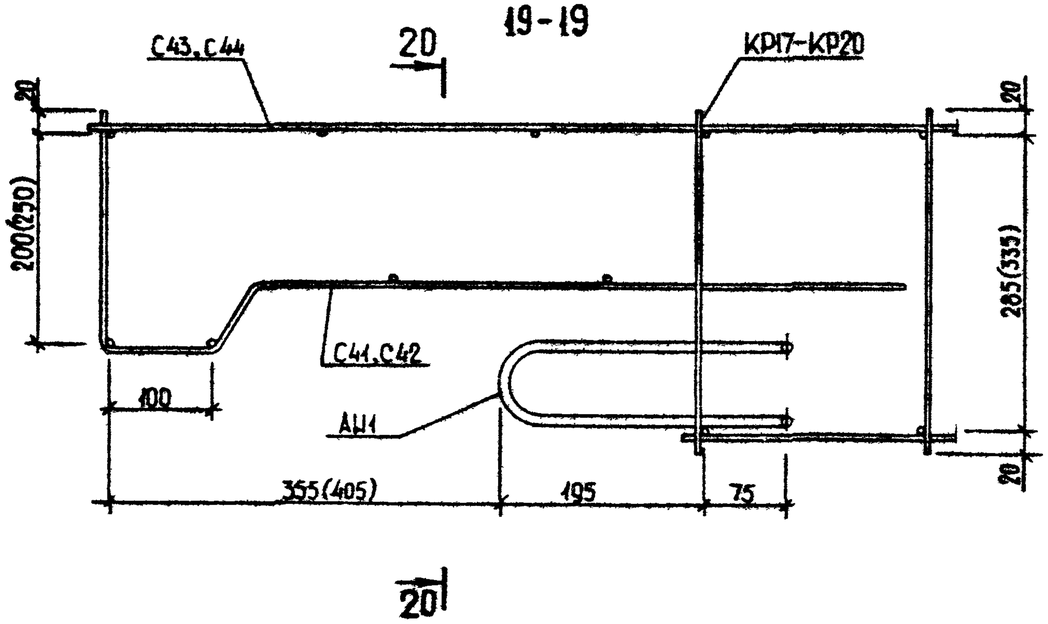
С43,С44
20
КР17-КР20
20
20
200(250)
265(335)
С41,С42
100
АШ1
355(405)
195
75
20
20

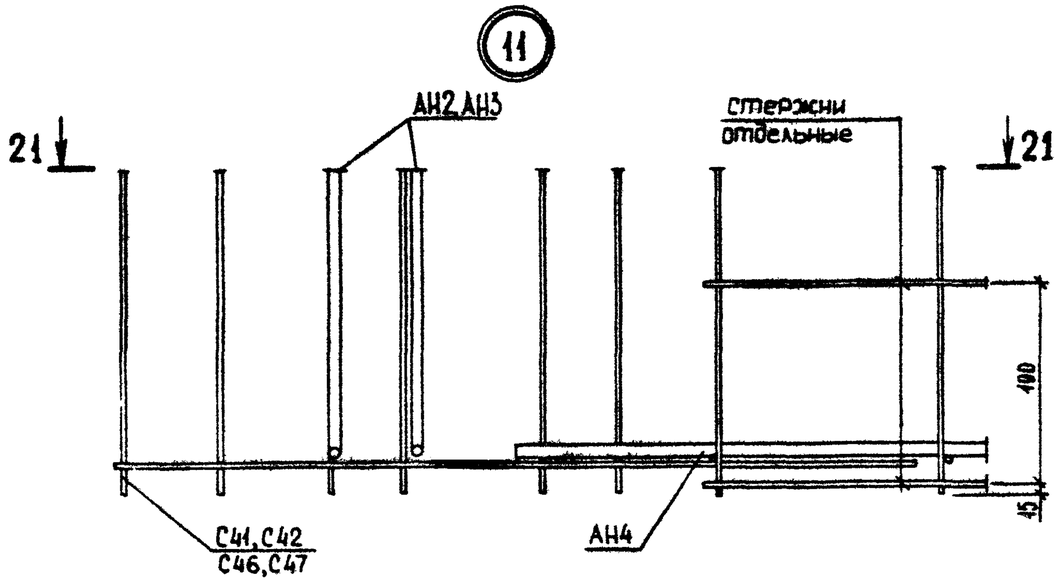
11
АН2,АН3
стержни отдельные
21
21
100
45
С41,С42
С46,С47
АН4

22-22

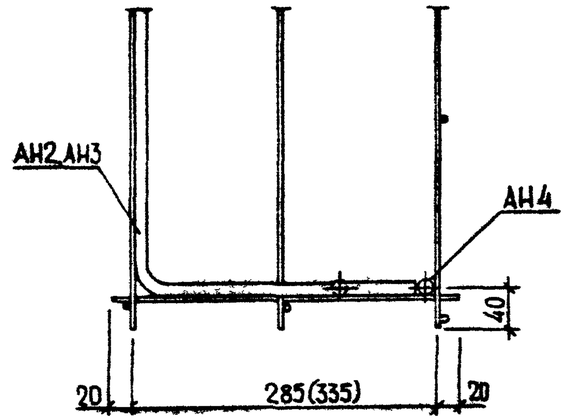
АН2,АН3
АН4
40
20
285(335)
20

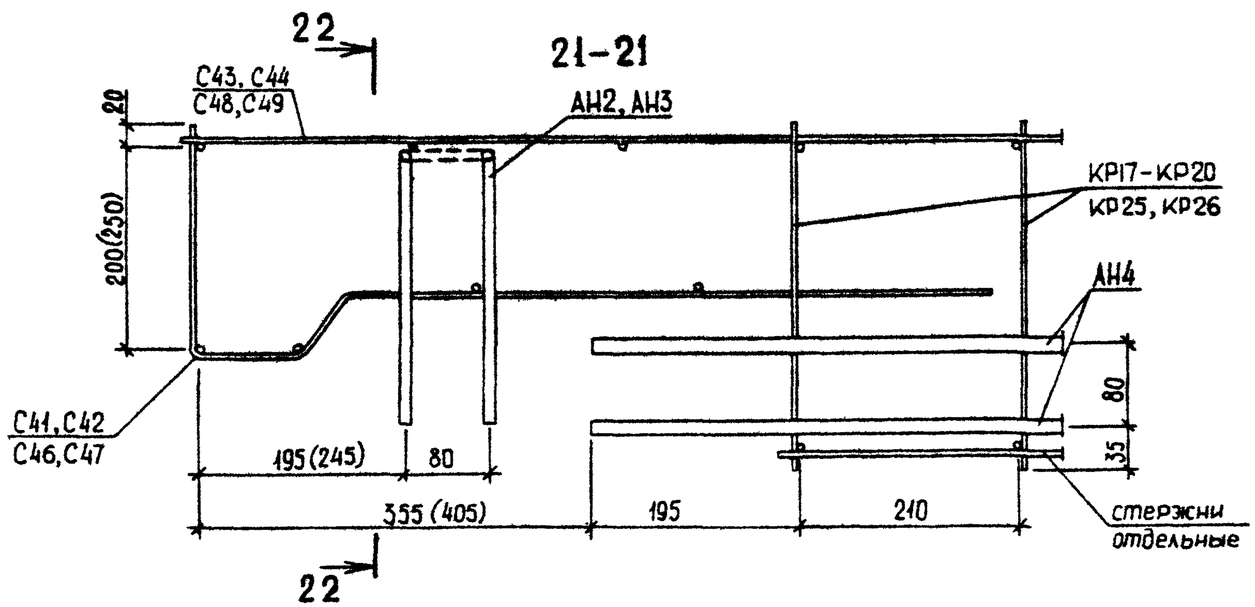
22
21-21
С43, С44
С48,С49
20
АН2, АН3
200(250)
КР17-КР20
КР25, КР26
АН4
80
35
С41,С42
С46,С47
195(245)
80
355 (405)
195
210
стержни отдельные
22

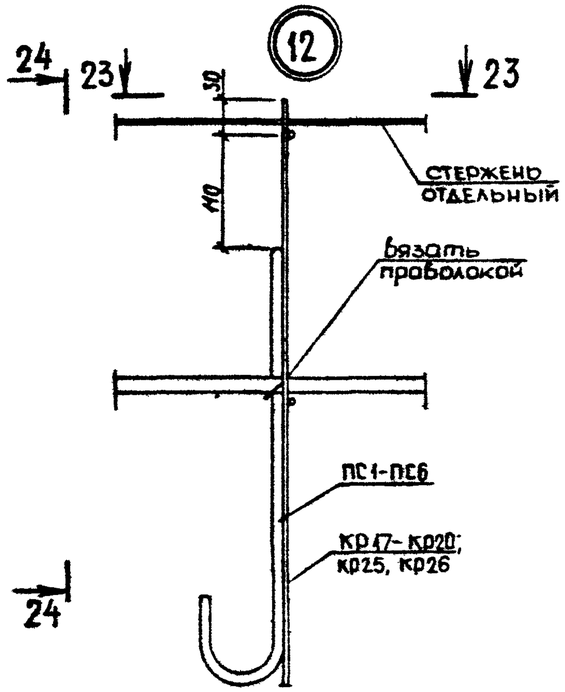
24
23
12
23
30
110
стержень отдельный
вязать проволокой
ПС1-ПС6
Кр17-Кр20; Кр25, Кр26
24

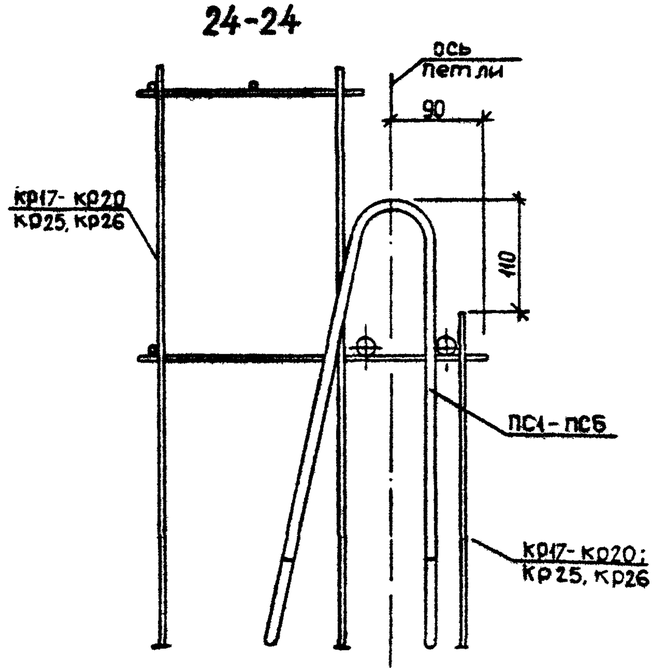
24-24
ось петли
90
110
Кр17-Кр20 Кр25, Кр26
ПС1-ПС6
Кр17-Кр20; Кр25, Кр26

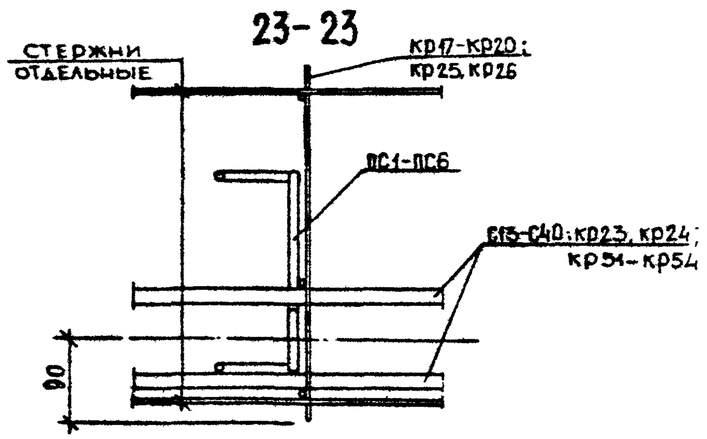
23-23
стержни отдельные
Кр17-Кр20; Кр25, Кр26
ПС1-ПС6
Б15-С40; Кр23, Кр24; Кр51-Кр54
90

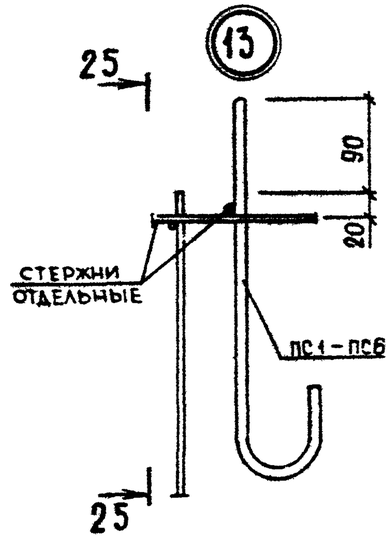
25
13
90
20
стержни отдельные
ПС1-ПС6
25

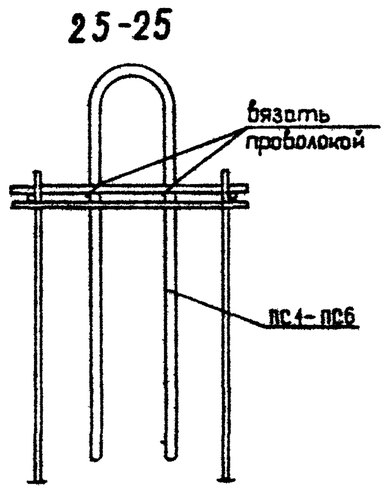
25-25
вязать проволокой
ПС1-ПС6

26 | 14 | 26

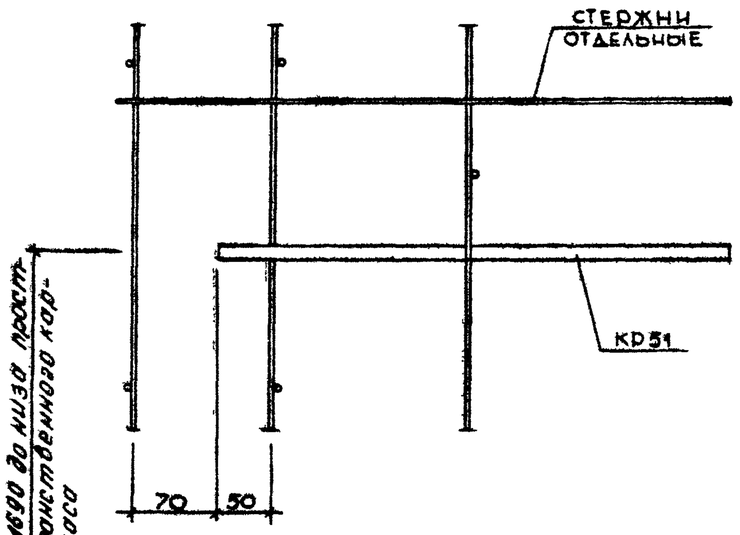

26-26

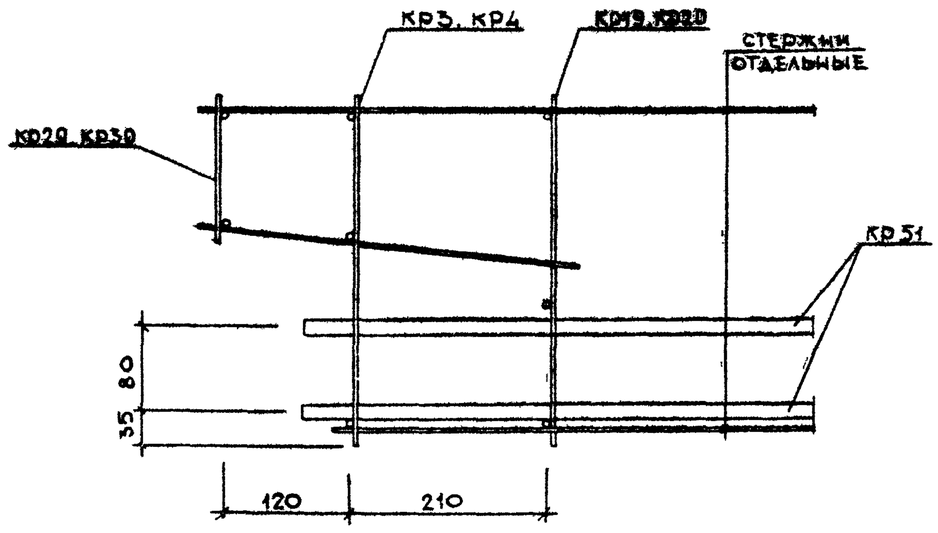

27 | 15 | 27

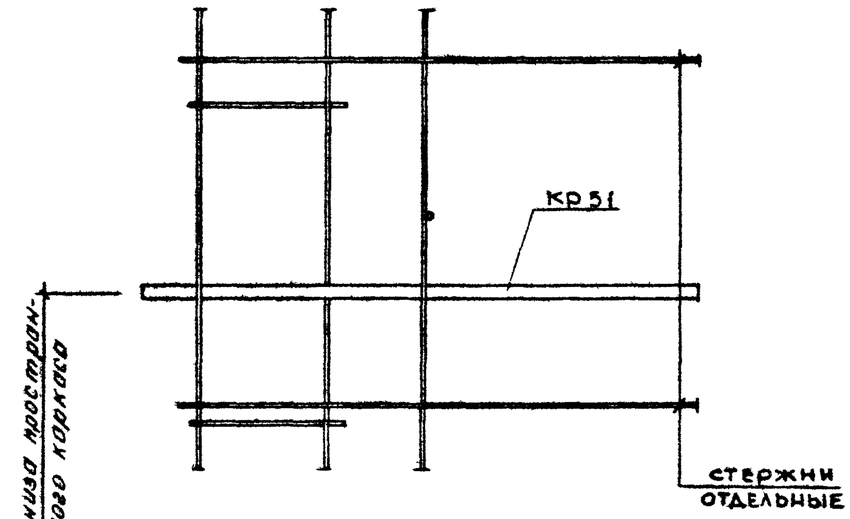

27-27

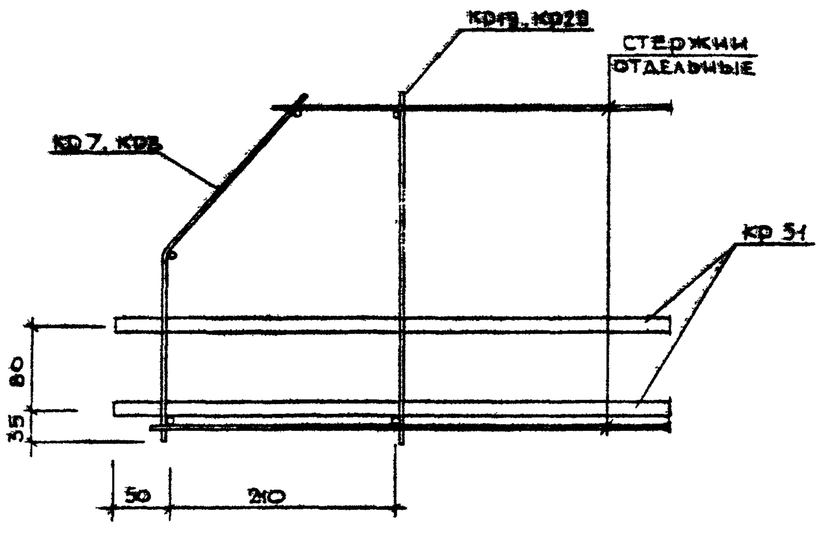

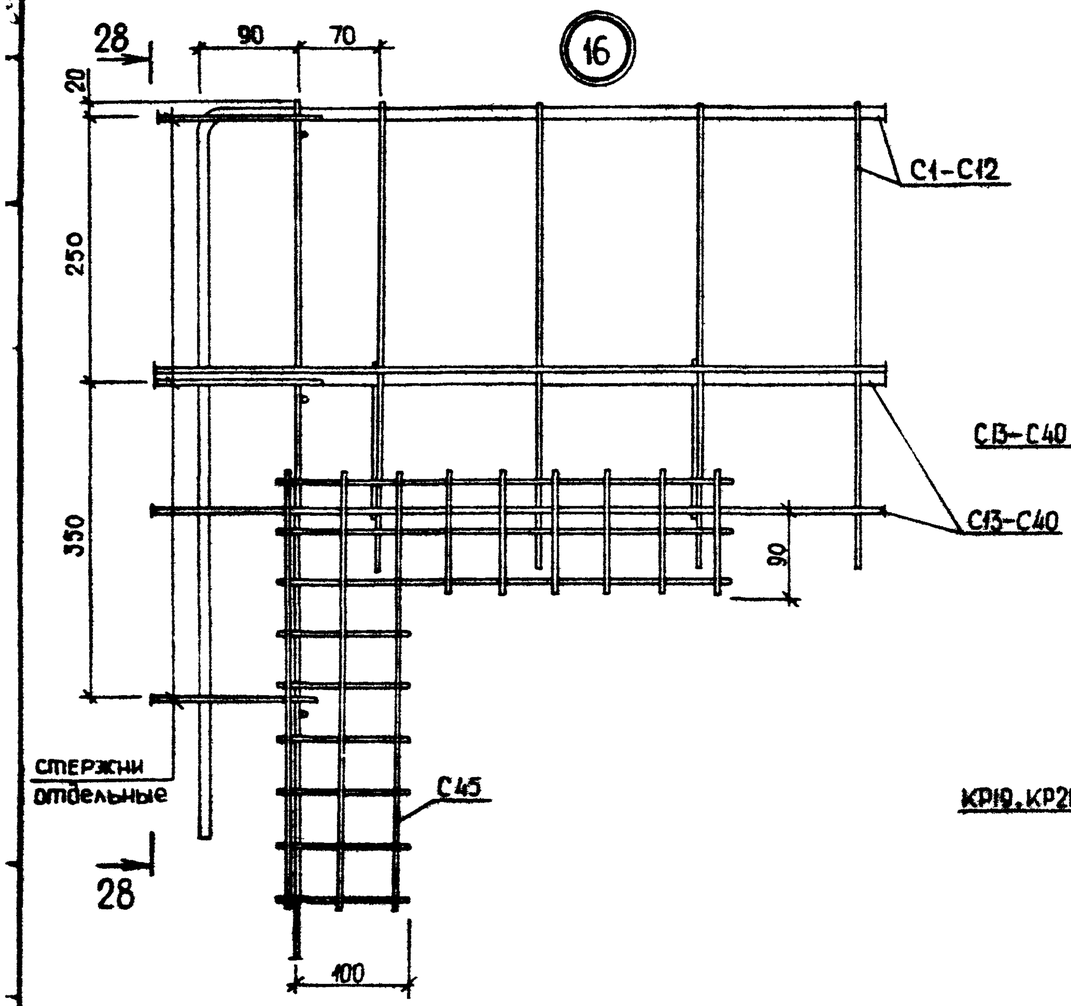
28
90
70
16
20
250
350
С1-С12
С13-С40
90
С45
стержни отдельные
28
100

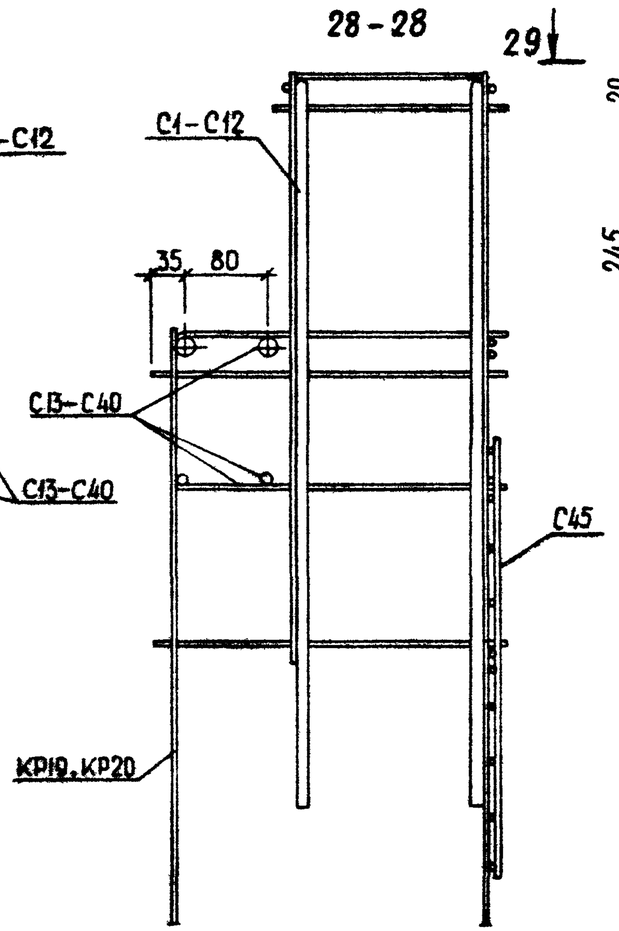
28-28
29
С1-С12
35
80
С13-С40
С45
КР19, КР20

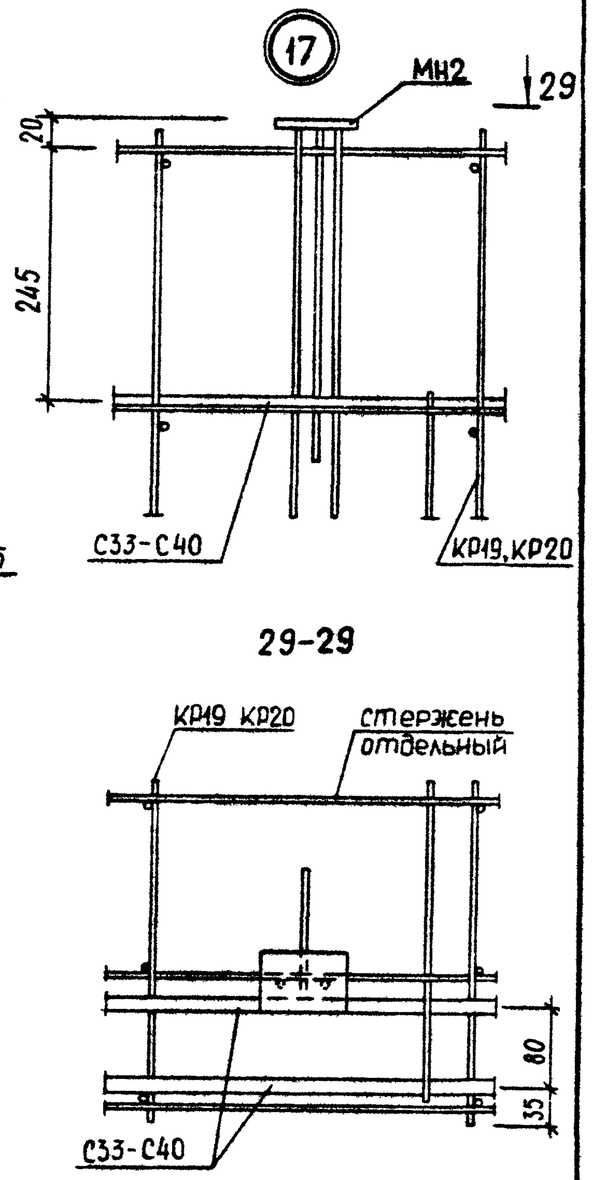
17
МН2
29
20
245
С33-С40
КР19, КР20
29-29
КР19 КР20
стержень отдельный
80
35
С33-С40

18

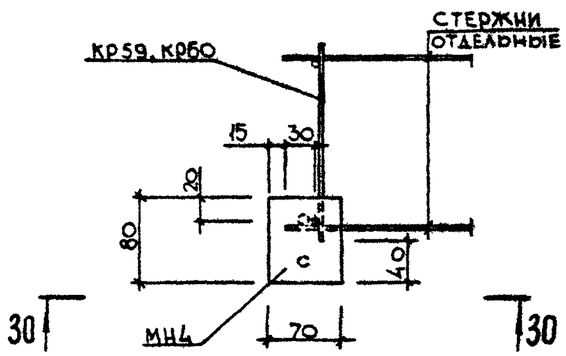

30-30

19

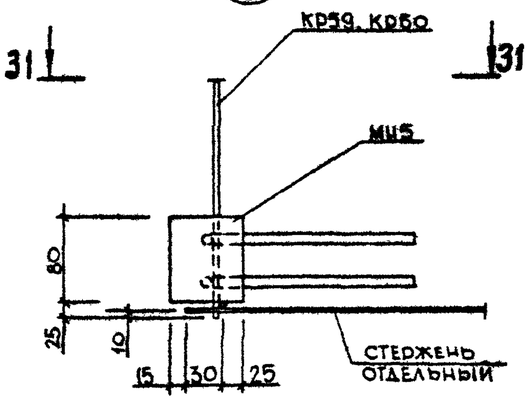

31-31

20

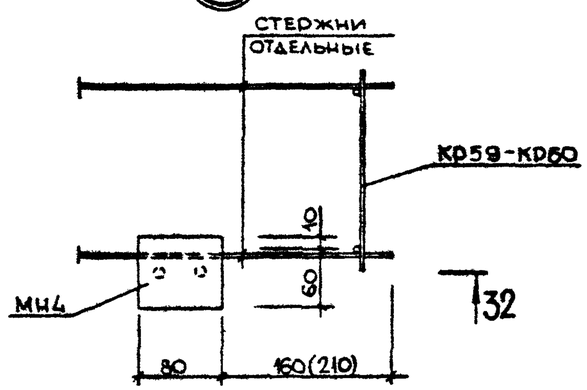

32-32

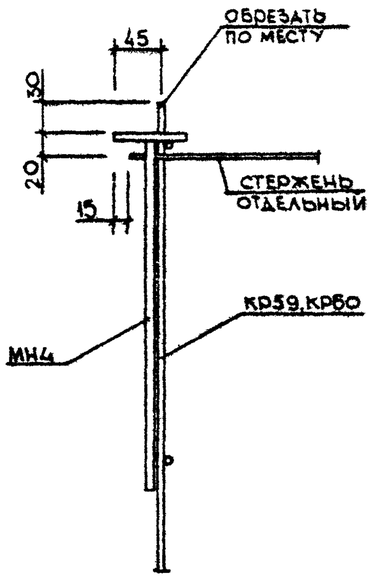

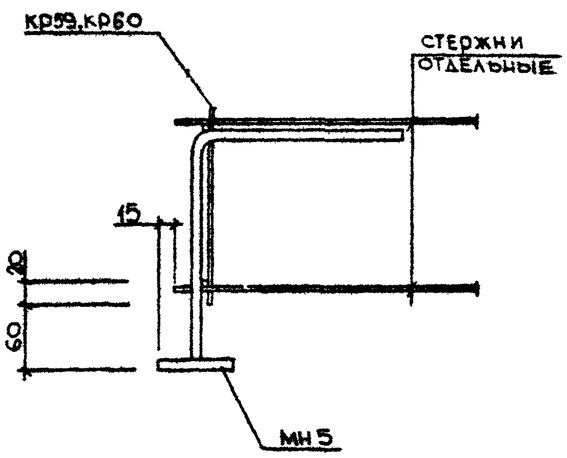

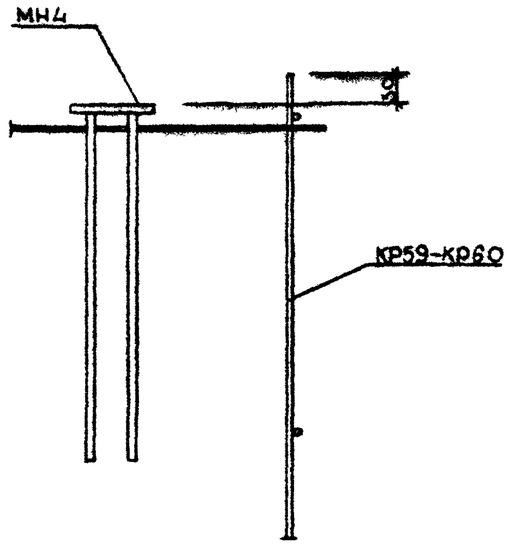

Примечание:

Размеры в скобках даны для панелей толщиной 310мм.

(21)

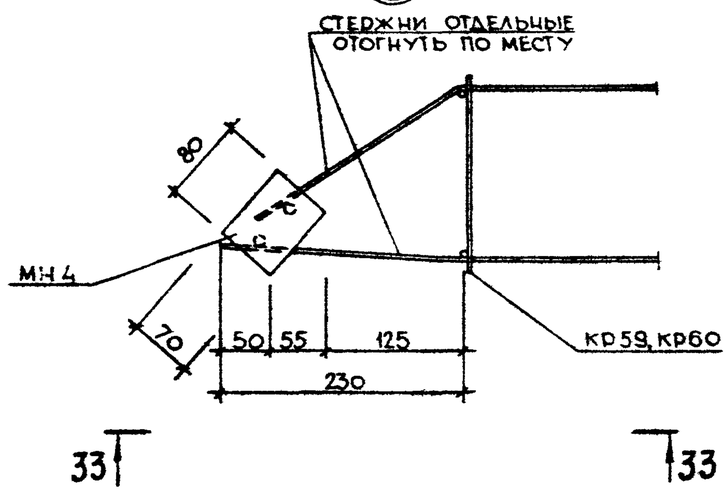

(22)

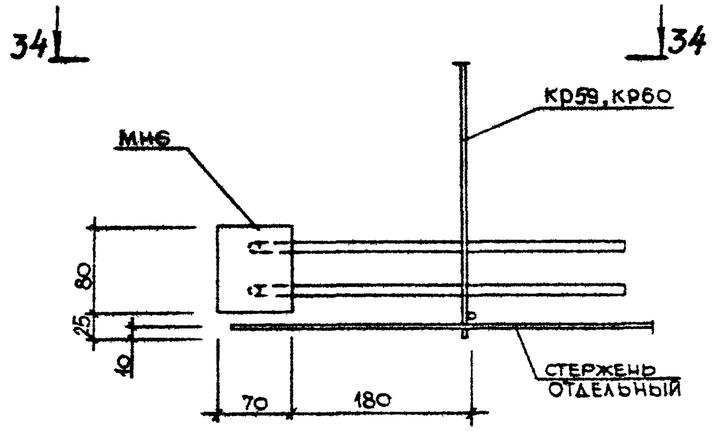

33-33

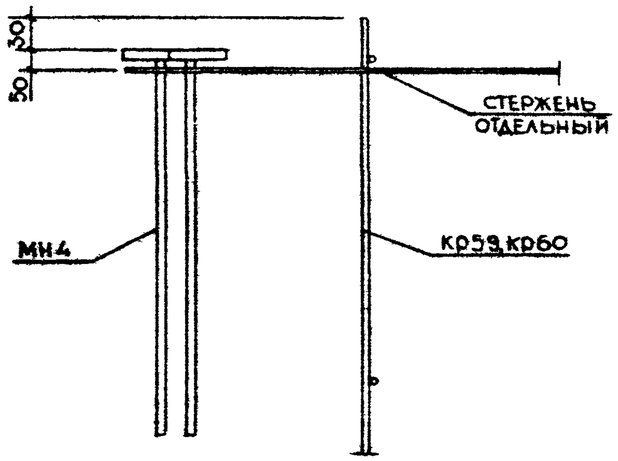

34-34

