ТИПОВАЯ ДОКУМЕНТАЦИЯ НА СТРОИТЕЛЬНЫЕ СИСТЕМЫ И ИЗДЕЛИЯ ЗДАНИЙ И СООРУЖЕНИЙ

СЕРИЯ 1262-1

ДЕРЕВЯННЫЕ БАЛКИ ПОКРЫТИЙ ОБЩЕСТВЕННЫХ ЗДАНИЙ

ВЫПУСК 3

КЛЕЁНЫЕ ДВУСКАТНЫЕ БАЛКИ ПРОЛЕТОМ 21,24 м С ШАГОМ 3 м

РАБОЧИЕ ЧЕРТЕЖИ

РАЗРАБОТАНЫ

ЦНИИЭП зрелищных зданий и спортивных сооружений им. Б.С. Мезенцева

Главный инженер института М. Глинкин

Заведующий отделом строительных конструкций ОНИР, д.т.н. В. Травуш

Главный инженер проекта В. Миронович

УТВЕРЖДЕНЫ

Государственным Комитетом по гражданскому строительству и архитектуре при Госстрое СССР

Приказом N 48 от 12 февр. 1982 г.

Введены в действие с 01.04.82

NN п/п	ОБОЗНАЧЕНИЕ	НАИМЕНОВАНИЕ	СТР.
		СОДЕРЖАНИЕ	
1.	1.262-1.3 000ТО	Техническое описание	3-7
2.	1.262-1.3 010	Номенклатура балок	8
3.	1.262-1.3 100	Балки КДБ 21-6 ÷ КДБ 21-12.5	9
4.	1.262-1.3 100 сб	Балки КДБ 21-6 ÷ КДБ 21-12.5 сборочный чертеж	10
5.	1.262-1.3 110	Клееный пакет КП 21 ÷ КП 24	11-12
6.	1.262-1.3 110 сб	Клееный пакет КП 21 ÷ КП 24 сборочный чертеж	13
7.	1.262-1.3 101	Опорный уголок ОУ-1	14
8.	1.262-1.3 102	Шайба ШМ-1	14
9.	1.262-1.3 120	Балки КДБ 24-6 ÷ КДБ 24-12,5	15
10.	1.262-1.3 120 сб	Балки КДБ 24-6 ÷ КДБ 24-12,5 сборочный чертеж	16
11.	1.262-1.3 130	Клееный пакет КП 25 ÷ КП 28	17-18
12.	1.262-1.3 130 сб	Клееный пакет КП 25 ÷ КП 28 сборочный чертеж	19
13.	1.262-1.3 000 ВМ	Выборка материалов	20

1. Общая часть.

Настоящий выпуск содержит рабочие чертежи клееных двускатных балок пролетом 21 и 24 м, с шагом 3 м.
Балки разработаны на основании задания, утвержденного Государственным комитетом по гражданскому строительству и архитектуре при Госстрое СССР

Балки предназначены для покрытий зальных помещений общественных зданий с каркасными, кирпичными или каменными стенами без подвесного потолка, возводимых в обычных условиях строительства, для II-V снеговых районов.
Балки относятся к группе конструкций AI (СНиП II-В 4-71 таблица 1).
Балки допускается применять для зданий III, IV и V степени огнестойкости. (СНиП II-А.5-70*)

2. Расчет и конструирование

Балки запроектированы под полезную расчетную нагрузку (без учета собственного веса) 600, 750, 1000, 1250 кгс/пм, что соответствует нормативному весу снегового покрова P_0=70, 100, 150, 200 кгс/м^2.
Балки запроектированы под уклон кровли 1/20.

В целях унификации ограждающих конструкций для балок одного пролета принята единая высота балок, а несущая способность для различных снеговых районов определяется их шириной.
Балкам придается строительный подъем, равный 1/300 ℓ, получаемый за счет выгиба досок при их склеивании.
Расчет и конструирование балок проведены в соответствии с требованиями глав СНиП II-В.4-71. „Деревянные конструкции. Нормы проектирования", „Руководство по проектированию клееных деревянных конструкций" М 1977; „Нагрузки и воздействия нормы проектирования" СНиП II-6-74; „Правила производства и приемки работ. Деревянные конструкции" СНиП III-19-76.
Балки запроектированы прямоугольного сечения шириной от 115 до 215 мм.
Расчетные сопротивления древесины приняты для сосны или ели II и III категорий.

3. Указания по применению

Подбор балок по несущей способности следует производить в зависимости от веса снегового покрова в районе строительства объекта.

				1.262-1.3 00 ОТО		
Зав.ОСК	Травуш					
Гл.инж.ОСК	Миронович			Техническое описание	Стадия	Лист	Листов
ГИП	Миронович				Р	1	5
Ст. Н.С.	Жак				ЦНИИЭП зрелищных зданий и спортивных сооружений им. Б.С. Мезенцева	
Разраб.	Смуров					

Инв.N подл. | Подпись и дата | Взам.инв.N

Номенклатура балок приведена на листе 1.262-1.3 010.

4. Маркировка

Балкам присвоены марки, состоящие из буквенных и цифровых индексов, характеризующих тип балки, ее номинальный пролет в метрах и несущую способность, (полезную расчетную нагрузку в центнерах на погонный метр балки).
Пример маркировки КДБ-21-7,5 - клееная двускатная балка пролетом 21 м под нагрузку 750 кгс/м.
Внесение изменений в обозначения марок не допускается.

5. Указания по изготовлению балок

При изготовлении балок необходимо руководствоваться следующими нормативными документами:
„Руководство по индустриальному изготовлению деревянных клееных конструкций для строительства" (М 1975 г.)
„Методические рекомендации по применению прозрачных лаковых покрытий при комплексной защите клееных деревянных конструкций для сельского строительства." (ЦНИИСК им. Кучеренко М 1976 г.)
Деревянные клееные конструкции должны изготавливаться на специализированных деревообрабатывающих предприятиях, обеспеченных необходимым оборудованием, квалифицированными кадрами и технической документацией.
Категория древесины и её расположение в сечениях балок даны на чертежах.
Стальные крепежные элементы изготавливаются из стали класса С 38/23 марки ВСТ3КП2.
Балки поставляются на строительную площадку с укрепленными опорными уголками.
Для склеивания балок применяются следующие марки клея: ФР-100 ТУ6-05-1638-73. Минхимпрома, ФР-12 ТУ-6-05-1748-75 или ФРФ-50 ТУ6-05-281-14-721.
Влажность древесины перед склеиванием должна быть в пределах 10 ± 2%.
При использовании зубчатых клеевых соединений необходимо руководствоваться положениями ГОСТ 19414-79 „Древесина клееная. Зубчатые клеевые соединения. Размеры и технические требования."
Балки изготавливаются из пиломатериалов хвойных пород (сосны или ели) по ГОСТ 8486-66.

Стыки по длине балки должны располагаться вразбежку. В одном сечении балки должно стыковаться не более 25% всех досок.
По торцам балок под углом 45° вклеиваются стержни из арматуры периодического профиля на эпоксидной смоле.

6. Защита конструкций

Поверхности металлических деталей, соприкасающиеся с деревом перед установкой на место необходимо промазать мастикой „Изол" (ТУ-21-27-37-74) или битумно-буталкаучуковой (ТУ 21-27-87-80).
Поверхности торцов обрабатывать тиоколовой мастикой У-30М (ГОСТ 13489-79), эпоксидной шпаклевкой ЭП-0010 (ГОСТ 10277-76) или высыхающим герметиком 51-Г-18 (ТУ 400-1-137-78).
Боковые поверхности обрабатывать одним из лаков: ПФ-283, ПФ-166 (ГОСТ 5470-75*), ПФ-170, ПФ-171 (ГОСТ 15907-70), ХВ-784 (ГОСТ 7313-75*)
Защита от коррозии металлических элементов должна производиться лакокрасочным покрытием.

7. Контроль качества и методы испытаний

Пооперационный контроль качества и методы испытаний производятся в соответствии с п.п. 4-12÷4-31 раздела IV „Руководство по индустриальному изготовлению деревянных клееных конструкций для строительства" (1975 г.) ЦНИИСК
Оценка несущей способности балок производится путем их механических испытаний до разрушения.

Испытание балок производится по схеме показанной на рис. 1.

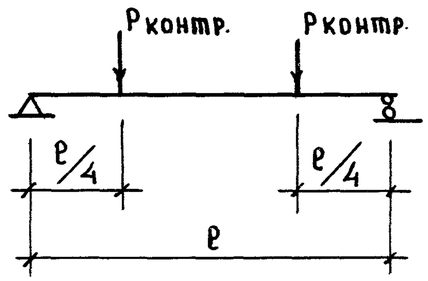

Рис. 1

Значение контрольных нагрузок для всех марок балок приведены в таблице N 1.
Нагрузка на балку прикладывается „ступенями", равными 10% от величины контрольной нагрузки.
Продолжительность выдержки после приложения каждой ступени - 5 минут.
Испытание балок осуществляется до разрушения с фиксацией суммарной разрушающей нагрузки.
Партия конструкций, прошедших внешний осмотр и обмер, считается принятой, если при механических испытаниях отобранных экземпляров отношение величины разрушающей нагрузки Р разр. к величине контрольной нагрузки Р контр. указанной в таблице N 1 будет

$$\frac{P_{разр.}}{P_{контр.}} \geqslant 1$$

для каждой из испытанных конструкций.

Инв. N подл. | Подпись и дата | Взам. инв. N

Контрольным испытанием подвергаются 3 балки из партии в 50 шт в период освоения, и в 200 шт после начала серийного выпуска.
Результаты испытаний заносят в лабораторный журнал, хранящийся в архиве предприятия-изготовителя.
Каждое изделие, выпускаемое предприятием, должно иметь хорошо видимую маркировку, где указывается товарный знак предприятия-изготовителя или его краткое наименование, марка и штамп ОТК.

Марка конструкции наносится на верхнюю грань балки поблизости от опоры.
На каждую партию конструкций, принятых ОТК, составляют паспорт.
При поставке изделий вместе с паспортом потребителю передаются краткие рекомендации по транспортированию, хранению, монтажу и эксплуатации клееных конструкций.

8. Транспортирование, складирование, монтаж.

При транспортировке, хранении и монтаже балок должны соблюдаться требования СНиП III-19-75 „Правила производства и приемки монтажных работ. Деревянные конструкции" и СНиП III-4-80 „Техника безопасности в строительстве".
Балки при хранении и монтаже необходимо предохранять от воздействия атмосферных осадков, солнечных лучей и механических повреждений.
На строительную площадку балки поставляются в комплекте с металлическими деталями, крепежными болтами и подкладками.
Анкерные болты закладываются по строительным чертежам при привязке. Диаметр болтов 16 мм.

9. Расход материалов.

Масса балок, указанная в номенклатуре и в чертежах принята из условия плотности древесины согласно СНиП II-В. 4-71 — 500 кг/м³
На основании рекомендаций „Руководство по индустриальному изготовлению деревянных клееных конструкций для строительства" для подсчета расхода клея на балки принята усредненная норма расхода клея - 500 гр. на 1 м². склеиваемой поверхности.
Объем древесины дан в чистоте, объем древесины в заготовках определяется цехом-изготовителем.

Таблица N 1

Контрольных нагрузок при испытании балок

Марка балки	Контр. нагрузка Pтс
КДБ 21-6	13,73
КДБ 21-7.5	16,64
КДБ 21-10	19,70
КДБ 21-12.5	25.70

Марка балки	Контр. нагрузка Р.т.с.
КДБ 24-6	14.63
КДБ 24-7.5	17.81
КДБ 24-10	24,17
КДБ 24-12.5	27.38

Обозначение	Наименование
СНиП II-В.4-71	Деревянные конструкции. Нормы проектирования.
СНиП II-В.3-72	Стальные конструкции. Нормы проектирования.
СНиП II-6-74	Нагрузки и воздействия. Нормы проектирования.
СНиП III-19-76	Правила производства и приемки работ. Деревянные конструкции.
СНиП III-4-80	Правила производства и приемки работ. Техника безопасности в строительстве
СНиП II-28-73	Защита строительных конструкций от коррозии
СНиП II-А.5-70*	Противопожарные нормы проектирования зданий и сооружений
	Руководство по проектированию клееных деревянных конструкций /ЦНИИСК им. Кучеренко М.1977/
	Руководство по индустриальному изготовлению деревянных клееных конструкций для строительства. /ЦНИИСК им. Кучеренко М.1975/
	Методические рекомендации по применению прозрачных лаковых покрытий при комплексной защите клееных деревянных конструкций для сельского хозяйства. /ЦНИИСК им. Кучеренко М.1976/
ГОСТ 8486-66	Пиломатериалы хвойных пород.

Обозначение	Наименование
ГОСТ 6782.1-75	Пилопродукция хвойных пород. Величина усушки.
ГОСТ 20850-75	Конструкции деревянные клееные несущие. Общие технические требования
ГОСТ 19414-79	Древесина клеенная. Зубчатые клеевые соединения. Размеры и технич. требования
ГОСТ 7798-70*	Болты с шестигранной головкой /нормальной точности/ конструкция и размеры.
ГОСТ 5915-70*	Гайки шестигранные /нормальной точности/ конструкция и размеры
ГОСТ 11371-78	Шайбы технические условия
ГОСТ 380-71	Сталь углеродистая обыкновенного качества. Марки и общие технические требования
ГОСТ 8510-72	Уголки неравнополочные сортамент
ГОСТ 19903-74	Сталь листовая горячекатаная. Сортамент

Расшифровка обозначения документов:

1.262-1.3.110-00-01 (1 2 3 4 5 6)

① - обозначение серии; ② - номер выпуска; ③ - обозначение сборочного чертежа балки; ④* - обозначение деталей; ⑤ - обозначение сборочного чертежа пакета; ⑥ - обозначение деталей входящих в состав пакета.

* порядковые №№ 08,09 пропущены.

1.262-1.3 ООО ТО

Лист 5

Инв. N подл. | Подпись и дата | Взам. инв. N

NN п/п	МАРКА ИЗДЕЛИЯ	ЭСКИЗ	РАЗМЕРЫ, мм				РАСХОД МАТЕРИАЛОВ			МАССА БАЛКИ кг	NN СТР
			l	h	h_0	b	ДРЕВЕСИНА $м^3$ ГОСТ 8486-66	КЛЕЙ кг	СТАЛЬ кг		
1	КДБ 21-6	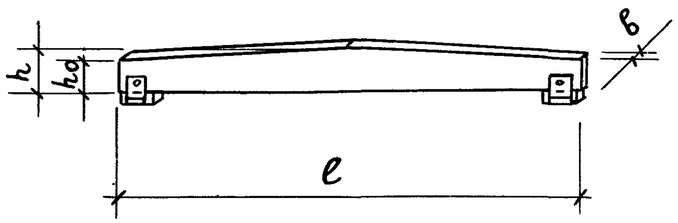	21300	1450	920	115	2,906	40	24,3	1524	10
2	КДБ 21-7,5					140	3,536	48	24,4	1842	10
3	КДБ 21-10					165	4,168	57	24,5	2172	10
4	КДБ 21-12,5					215	5,430	74	24,6	2802	10
5	КДБ 24-6		24300	1650	1040	115	3,761	50	25,8	1966	16
6	КДБ 24-7,5					140	4,579	60	25,9	2381	16
7	КДБ 24-10					190	6,212	82	26,9	3223	16
8	КДБ 24-12,5					215	7,030	92	26,1	3638	16

Зав. ОСК	Травущ		
Гл. инж. ОСК	Миронович		
ГИП	Миронович		
Ст. н.с	Жак		
Разраб.	Смуров		

1.262-1.3 010

НОМЕНКЛАТУРА БАЛОК

Стадия	Лист	Листов
Р		1

ЦНИИЭП зрелищных зданий и спортивных сооружений им. Б.С. Мезенцева

Формат	Зона	Позиц.	Обозначение	Наименование	Кол.	Примеч.
				Документация		
12			1.262-1.3 000ТО	Техническое описание		
12			1.262-1.3 010	Номенклатура балок		
12			1.262-1.3 000ВМ	Выборка материалов		
12			1.262-1.3 100СБ	Сборочный чертеж		
				Стандартные изделия		
		1		Гайка М14 ГОСТ 5915-70	2	
		2		Шайба М14 ГОСТ 11371-78	2	
				Детали		
11		3	1.262-1.3 101	Опорный уголок ОУ-1	4	
11		4	1.262-1.3 102	Шайба ШМ-1	4	
			Переменные данные для исполнений			
				1.262-1.3 100		Для балки КДБ 21-6
				Сборочные единицы		
12		5	1.262-1.3 110	Клееный пакет КП-21	1	
				Стандартные изделия		
		6		Болт М14×160; ГОСТ 7798-70	2	
				Детали		
БЧ		7	1.262-1.3 103	Сосновая подкладка		Масса
				40×115; ℓ=250 ГОСТ 8486-66	2	1шт. 0,5кг

Взам. инв. № | Подпись и дата | Инв. № подл.

Зав. ОСК	Твавуш		
Гл. инж. ОСК	Миронович		
ГИП	Миронович		
Разраб.	Смуров		

1.262-1.3 100

Балка КДБ 21-6 ÷ КДБ 21-12,5

Стадия	Лист	Листов
Р	1	2

ЦНИИЭП зрелищных зданий и спортивных сооружений им. Б.С. Мезенцева

Формат	Зона	Позиц.	Обозначение	Наименование	Кол.	Примеч.
			1.262-1.3 107	Ф14 А-II ℓ=800 ГОСТ 5781-75	12	Масса 1шт. 1кг.
				1.262-1.3 100-01		Для
						балки КДБ21-7.5
				Сборочные единицы		
12		5	1.262-1.3 110-01	Клееный пакет КП-22	1	
				Стандартные изделия		
		6		Болт М14×180; ГОСТ 7798-70*	2	
				Детали		
Б4		7	1.262-1.3 104	Сосновая подкладка		Масса 1шт.
				40×140 ℓ=250 ГОСТ 8486-66	2	0.5 кг.
Б4		8	1.262-1.3 107	Ф14 А-II ℓ=800 ГОСТ 5781-75	12	Масса 1шт. 1кг.
				1.262-1.3 100-02		Для
						балки КДБ-21-10
				Сборочные единицы		
12		5	1.262-1.3 110-02	Клееный пакет КП-23	1	
				Стандартные изделия		
		6		Болт М14×220 ГОСТ 7798-70*	2	
				Детали		
Б4		7	1.262-1.3 105	Сосновая подкладка ГОСТ 8486-66		Масса 1шт.
				40×165 ℓ=250	2	0.5 кг.
Б4		8	1.262-1.3 107	Ф14 А-II ℓ=800 ГОСТ 5781-75	12	Масса 1шт. 1кг.
				1.262-1.3 100-03		Для балки КДБ21-12.5
				Сборочные единицы		
12		5	1.262-1.3 110-03	Клееный пакет КП-24	1	
				Стандартные изделия		
		6		Болт М14×260; ГОСТ 7798-70	2	
				Детали		
Б4		7	1.262-1.3 106	Сосновая подкладка 40×215 ℓ=250 ГОСТ 8486-66	2	Масса 1шт. 0.5кг.
Б4		8	1.262-1.3 107	Ф14 А-II ℓ=800 ГОСТ 5781-75	12	Масса 1шт. 1кг.

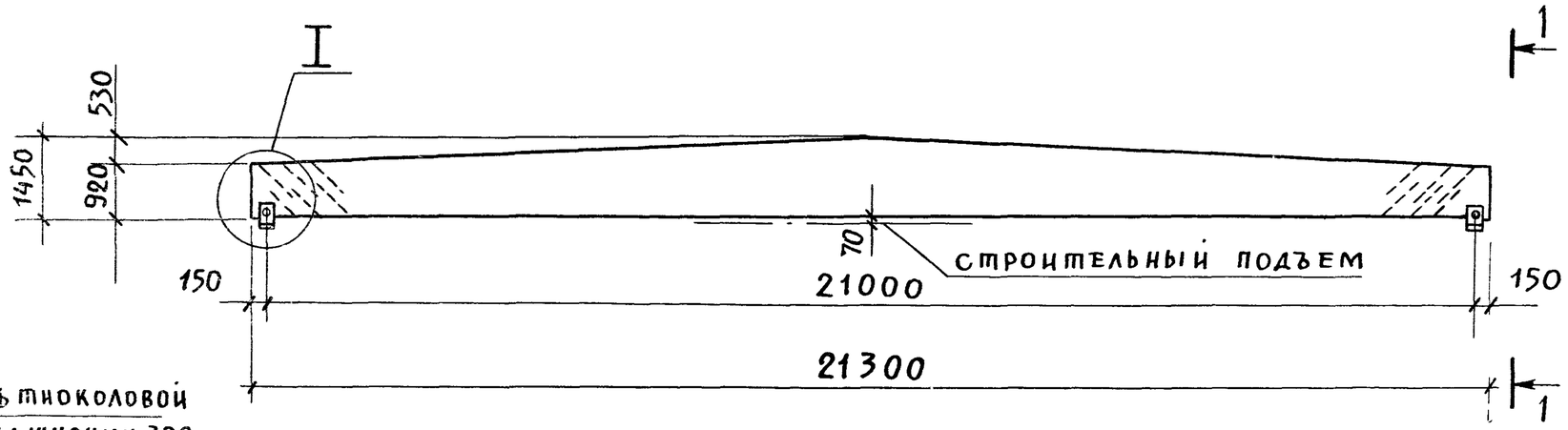

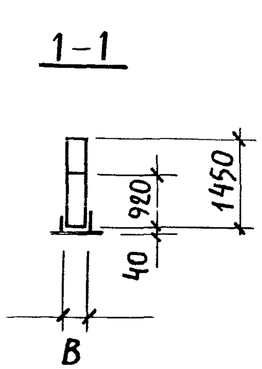

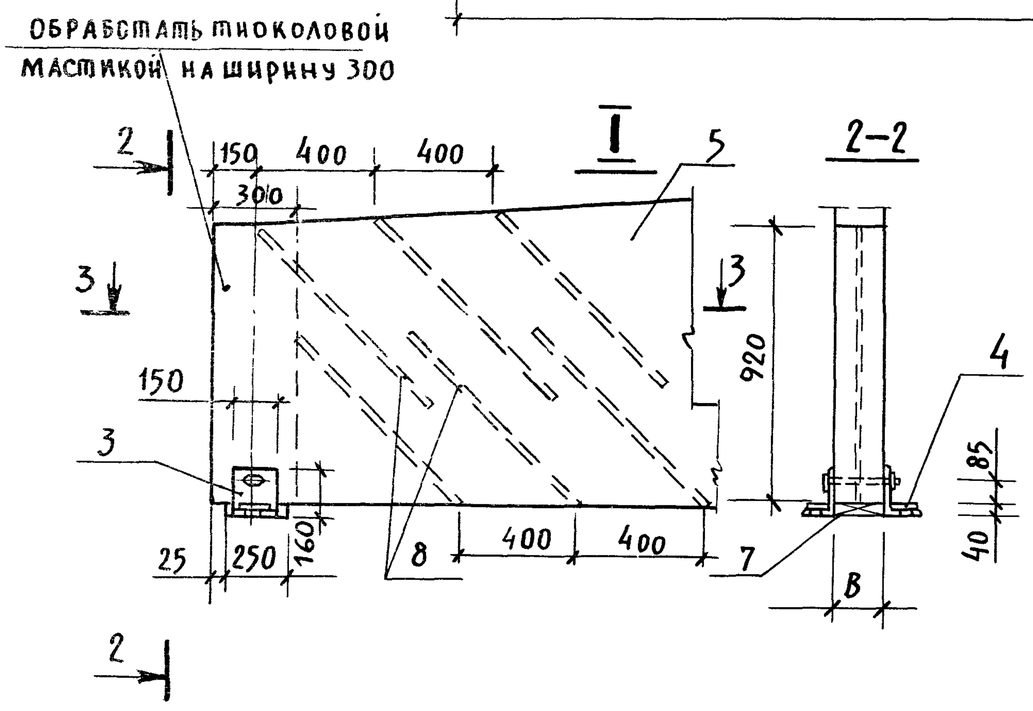

Обозначение		Марка	B мм	Масса т.
1.262-1.3	100	КДБ 21-6	115	1,513
	100-01	КДБ 21-7,5	140	1,831
	100-02	КДБ 21-10	165	2,150
	100-03	КДБ 21-12,5	215	2,807

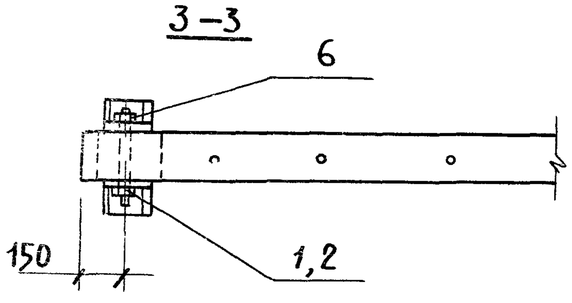

Зав. ОСК	Травуш		
Гл. инж. ОСК	Миронович		
ГИП	Миронович		
Ст. н.с.	Жак		
Разраб.	Смуров		

1.262-1.3 100СБ

Балка КДБ 21-6 ÷ ÷ КДБ 21-12,5

Сборочный чертеж

Стадия	Масса	Масштаб
Р	См. табл.	1:100
Лист	Листов 1	

ЦНИИЭП зрелищных зданий и спортивных сооружений им Б.С. Мезенцева

ФОРМАТ	ЗОНА	ПОЗИЦ.	ОБОЗНАЧЕНИЕ	НАИМЕНОВАНИЕ	КОЛ.	ПРИМЕЧ.
				ДОКУМЕНТАЦИЯ		
12			1.262-1.3 110 СБ	СБОРОЧНЫЙ ЧЕРТЕЖ		
			ПЕРЕМЕННЫЕ ДАННЫЕ ДЛЯ ИСПОЛНЕНИЙ			
				1.262-1.3 110		ДЛЯ КП-21
				ДЕТАЛИ		
Б4		1	1.262-1.3 110-00 - 01	ДОСКА 33×115; ℓ=700	1	II КАТЕГОРИЯ
Б4		2	- 02	ДОСКА 33×115; ℓ=2000	1	
Б4		3	- 03	ДОСКА 33×115; ℓ=3300	1	
Б4		4	- 04	ДОСКА 33×115; ℓ=4600	1	
Б4		5	- 05	ДОСКА 33×115; ℓ=5900	1	
Б4		6	- 06	ДОСКА 33×115; ℓ=7200	1	
Б4		7	- 07	ДОСКА 33×115; ℓ=8500	1	
Б4		8	- 08	ДОСКА 33×115; ℓ=9800	1	
Б4		9	- 09	ДОСКА 33×115; ℓ=11100	1	
Б4		10	- 10	ДОСКА 33×115; ℓ=12400	1	
Б4		11	- 11	ДОСКА 33×115; ℓ=13700	1	
Б4		12	- 12	ДОСКА 33×115; ℓ=15000	1	
Б4		13	- 13	ДОСКА 33×115; ℓ=16300	1	
Б4		14	- 14	ДОСКА 33×115; ℓ=17600	1	
Б4		15	- 15	ДОСКА 33×115; ℓ=18900	1	
Б4		16	- 16	ДОСКА 33×115; ℓ=20200	1	
Б4		17	- 17	ДОСКА 33×115; ℓ=21400	12	
Б4		18	- 18	ДОСКА 33×115; ℓ=21400	17	III КАТЕГОРИЯ
				МАТЕРИАЛЫ		
				КЛЕЙ (СМ. ОООТО)	40	КГ.

ВЗАМ. ИНВ. N

ПОДПИСЬ И ДАТА

ИНВ. N ПОДЛ.

ЗАВ. ОСК	ТРАВУШ	
ГЛ. ИНЖ. ОСК	МИРОНОВИЧ	
ГИП	МИРОНОВИЧ	
РАЗРАБ.	СМУРОВ	

1.262-1.3 110

КЛЕЕНЫЙ ПАКЕТ
КП-21 ÷ КП-24

СТАДИЯ	ЛИСТ	ЛИСТОВ
Р	1	4

ЦНИИЭП ЗРЕЛИЩНЫХ ЗДАНИЙ И СПОРТИВНЫХ СООРУЖЕНИЙ ИМ Б.С. МЕЗЕНЦЕВА

ФОРМАТ	ЗОНА	ПОЗИЦ.	ОБОЗНАЧЕНИЕ	НАИМЕНОВАНИЕ	КОЛ.	ПРИМЕЧ.
				1.262-1.3 110-01		ДЛЯ КП-[illegible]
				ДЕТАЛИ		
БЧ		1	1.262-1.3 110-01-01	ДОСКА 33×140 ℓ=700	1	ПО КАТЕГОРИИ
БЧ		2	-02	ДОСКА 33×140 ℓ=2000	1	
БЧ		3	-03	ДОСКА 33×140 ℓ=3300	1	
БЧ		4	-04	ДОСКА 33×140 ℓ=4600	1	
БЧ		5	-05	ДОСКА 33×140 ℓ=5900	1	
БЧ		6	-06	ДОСКА 33×140 ℓ=7200	1	
БЧ		7	-07	ДОСКА 33×140 ℓ=8500	1	
БЧ		8	-08	ДОСКА 33×140 ℓ=9800	1	
БЧ		9	-09	ДОСКА 33×140 ℓ=11100	1	
БЧ		10	-10	ДОСКА 33×140 ℓ=12400	1	
БЧ		11	-11	ДОСКА 33×140 ℓ=13700	1	
БЧ		12	-12	ДОСКА 33×140 ℓ=15000	1	
БЧ		13	-13	ДОСКА 33×140 ℓ=16300	1	
БЧ		14	-14	ДОСКА 33×140 ℓ=17600	1	
БЧ		15	-15	ДОСКА 33×140 ℓ=18900	1	
БЧ		16	-16	ДОСКА 33×140 ℓ=20200	1	
БЧ		17	-17	ДОСКА 33×140 ℓ=21400	12	
БЧ		18	-18	ДОСКА 33×140 ℓ=21400	17	III КАТЕГОРИИ
				МАТЕРИАЛЫ		
				КЛЕЙ (СМ. ОООТО)	48	КГ

ФОРМАТ	ЗОНА	ПОЗИЦ.	ОБОЗНАЧЕНИЕ	НАИМЕНОВАНИЕ	КОЛ.	ПРИМЕЧ.
				1.262-1.3 110-02		ДЛЯ КП-23
				ДЕТАЛИ		
Б4		1	1.262-1.3 110-02-01	ДОСКА 33×165; ℓ= 700	1	II КАТЕГОРИЯ
Б4		2	-02	ДОСКА 33×165; ℓ= 2000	1	
Б4		3	-03	ДОСКА 33×165; ℓ= 3300	1	
Б4		4	-04	ДОСКА 33×165; ℓ=4600	1	
Б4		5	-05	ДОСКА 33×165; ℓ=5400	1	
Б4		6	-06	ДОСКА 33×165; ℓ=7200	1	
Б4		7	-07	ДОСКА 33×165; ℓ=8500	1	
Б4		8	-08	ДОСКА 33×165; ℓ=9800	1	
Б4		9	-09	ДОСКА 33×165; ℓ=11100	1	
Б4		10	-10	ДОСКА 33×165; ℓ=12400	1	
Б4		11	-11	ДОСКА 33×165; ℓ=13700	1	
Б4		12	-12	ДОСКА 33×165; ℓ=15000	1	
Б4		13	-13	ДОСКА 33×165; ℓ=16300	1	
Б4		14	-14	ДОСКА 33×165; ℓ=17600	1	
Б4		15	-15	ДОСКА 33×165; ℓ=18900	1	
Б4		16	-16	ДОСКА 33×165; ℓ=20200	1	
Б4		17	-17	ДОСКА 33×165; ℓ=21400	12	
Б4		18	-18	ДОСКА 33×165; ℓ=21400	17	III КАТЕГОРИЯ
				МАТЕРИАЛ		
				КЛЕЙ (СМ. ОООТО)	57	КГ.

ИНВ.N ПОДЛ. | ПОДПИСЬ И ДАТА | ВЗАМ.ИНВ.N

ФОРМАТ	ЗОНА	ПОЗИЦ.	ОБОЗНАЧЕНИЕ	НАИМЕНОВАНИЕ	КОЛ.	ПРИМЕЧ.
				1.262-1.3 110-03		ДЛЯ КП-24
				ДЕТАЛИ		
Б4		1	1.262-1.3 110-03-01	ДОСКА 33×215; ℓ=700	1	II КАТЕГОРИЯ
Б4		2	-02	ДОСКА 33×215; ℓ=2000	1	
Б4		3	-03	ДОСКА 33×215; ℓ=3300	1	
Б4		4	-04	ДОСКА 33×215; ℓ=4600	1	
Б4		5	-05	ДОСКА 33×215; ℓ=5900	1	
Б4		6	-06	ДОСКА 33×215; ℓ=7200	1	
Б4		7	-07	ДОСКА 33×215; ℓ=850	1	
Б4		8	-08	ДОСКА 33×215; ℓ=9800	1	
Б4		9	-09	ДОСКА 33×215; ℓ=11100	1	
Б4		10	-10	ДОСКА 33×215; ℓ=12400	1	
Б4		11	-11	ДОСКА 33×215; ℓ=13700	1	
Б4		12	-12	ДОСКА 33×215; ℓ=15000	1	
Б4		13	-13	ДОСКА 33×215; ℓ=16300	1	
Б4		14	-14	ДОСКА 33×215; ℓ=17600	1	
Б4		15	-15	ДОСКА 33×215; ℓ=18900	1	
Б4		16	-16	ДОСКА 33×215; ℓ=20200	1	
Б4		17	-17	ДОСКА 33×215; ℓ=21400	12	
Б4		18	-18	ДОСКА 33×215; ℓ=21400	17	III КАТЕГОРИЯ
				МАТЕРИАЛ		
				КЛЕЙ (СМ. 000ТО)	74	КГ

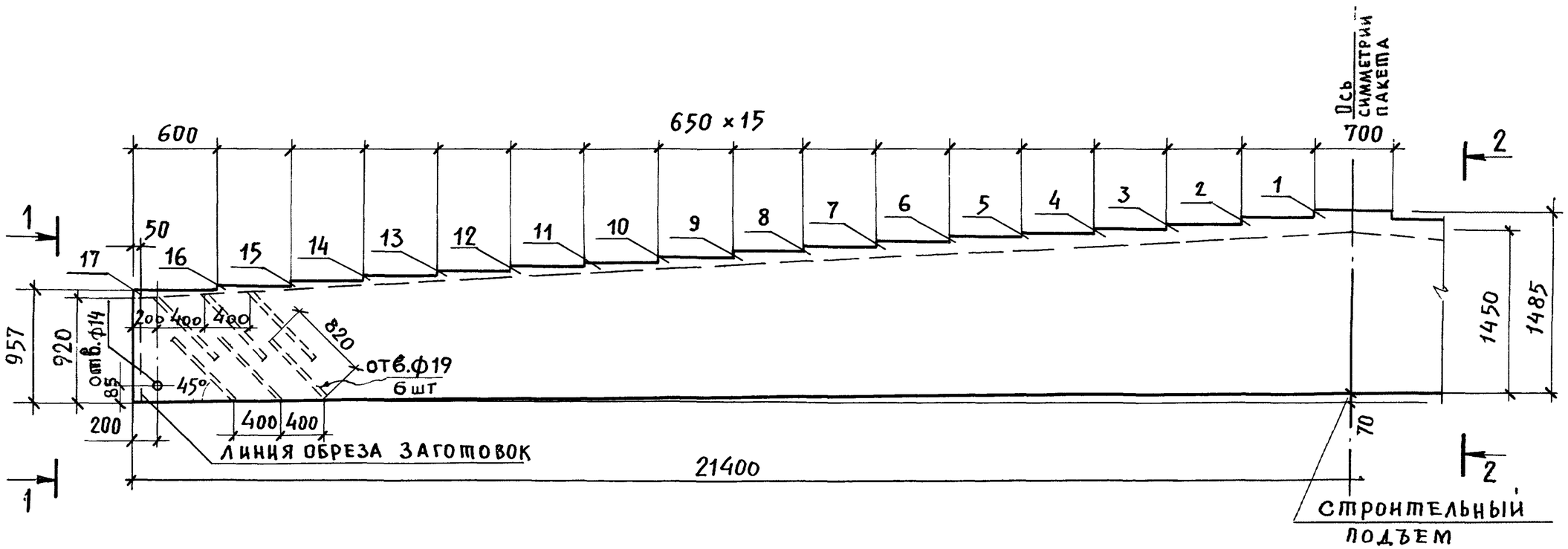

1–1

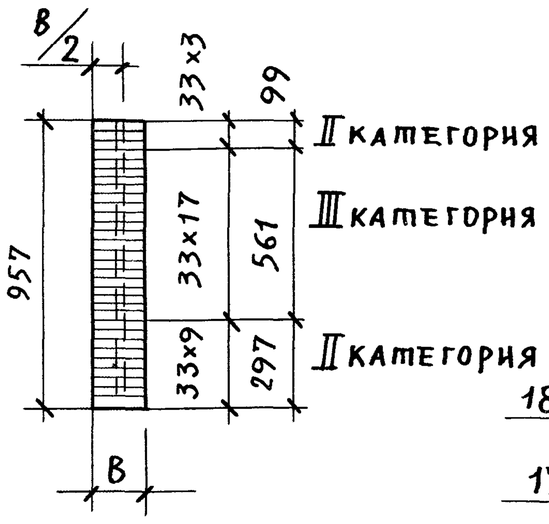

2–2

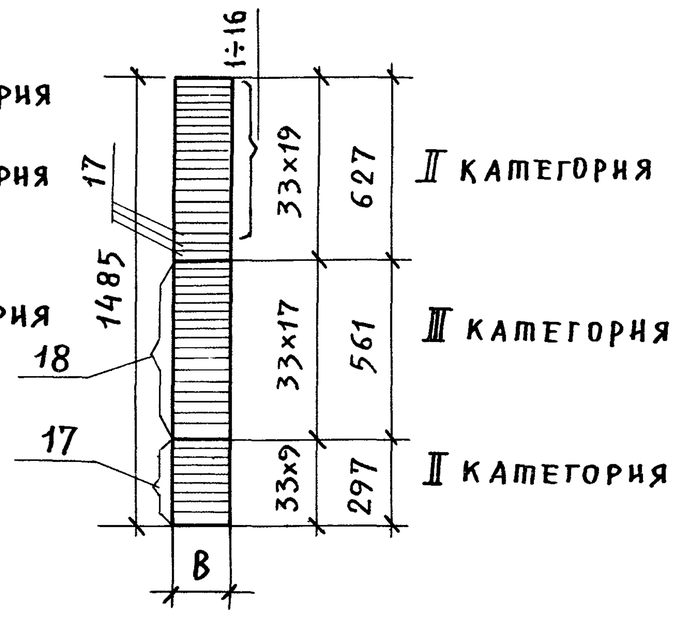

Обозначение	Марка	в мм	Масса т
1.262-1.3 110	КП 21	115	1,52
1.262-1.3 110-01	КП 22	140	1,85
1.262-1.3 110-02	КП 23	165	2,18
1.262-1.3.110-03	КП 24	215	2,84

Зав. ОСК	Травуш		
Гл. инж. ОСК	Миронович		
ГИП	Миронович		
Ст. Н.С.	Жак		
Разраб.	Смуров		

1.262-1.3 110 СБ

Клееный пакет КП21 ÷ КП24

Сборочный чертеж

Пиломатериалы хвойных пород ГОСТ 8486-66

Стадия	Масса	Масштаб
Р	см. табл.	
Лист	Листов 1	

ЦНИИЗрелищных зданий и спортивных сооружений им. Б.С. Мезенцева

Инв. N подл. | Подпись и дата | Взам. инв. N

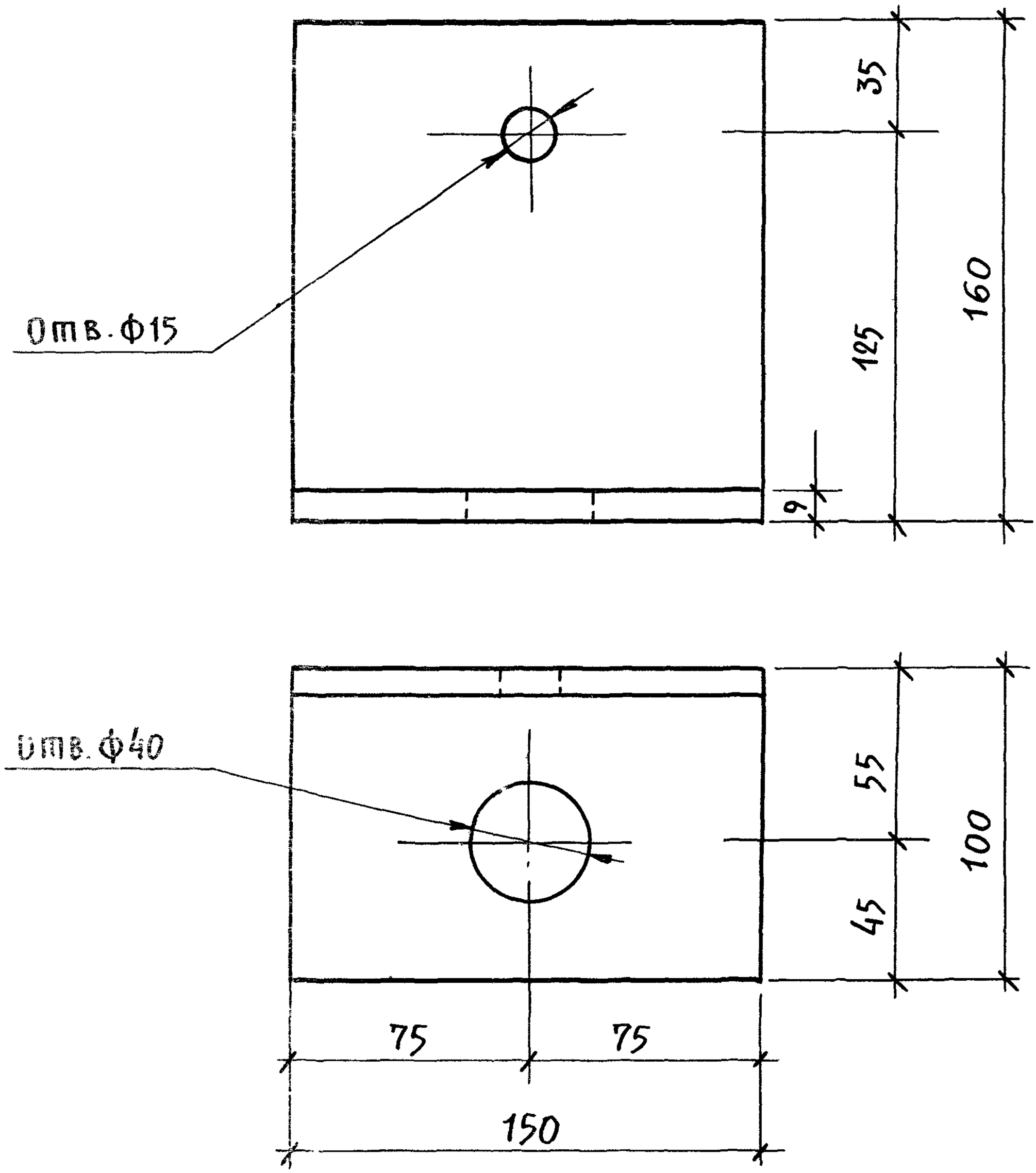

Разраб.	Смуров		

1.262-1.3 101

Опорный уголок ОУ-1

Стадия	Масса	Масштаб
Р	2,7	1:2
Лист	Листов 1	

Уголок $\frac{160 \times 100 \times 9\ ГОСТ\ 8509-72}{ВСт3кп2\ ГОСТ\ 380-71}$

ЦНИИЭП зрелищных зданий и спортивных сооружений им. Б.С. Мезенцева

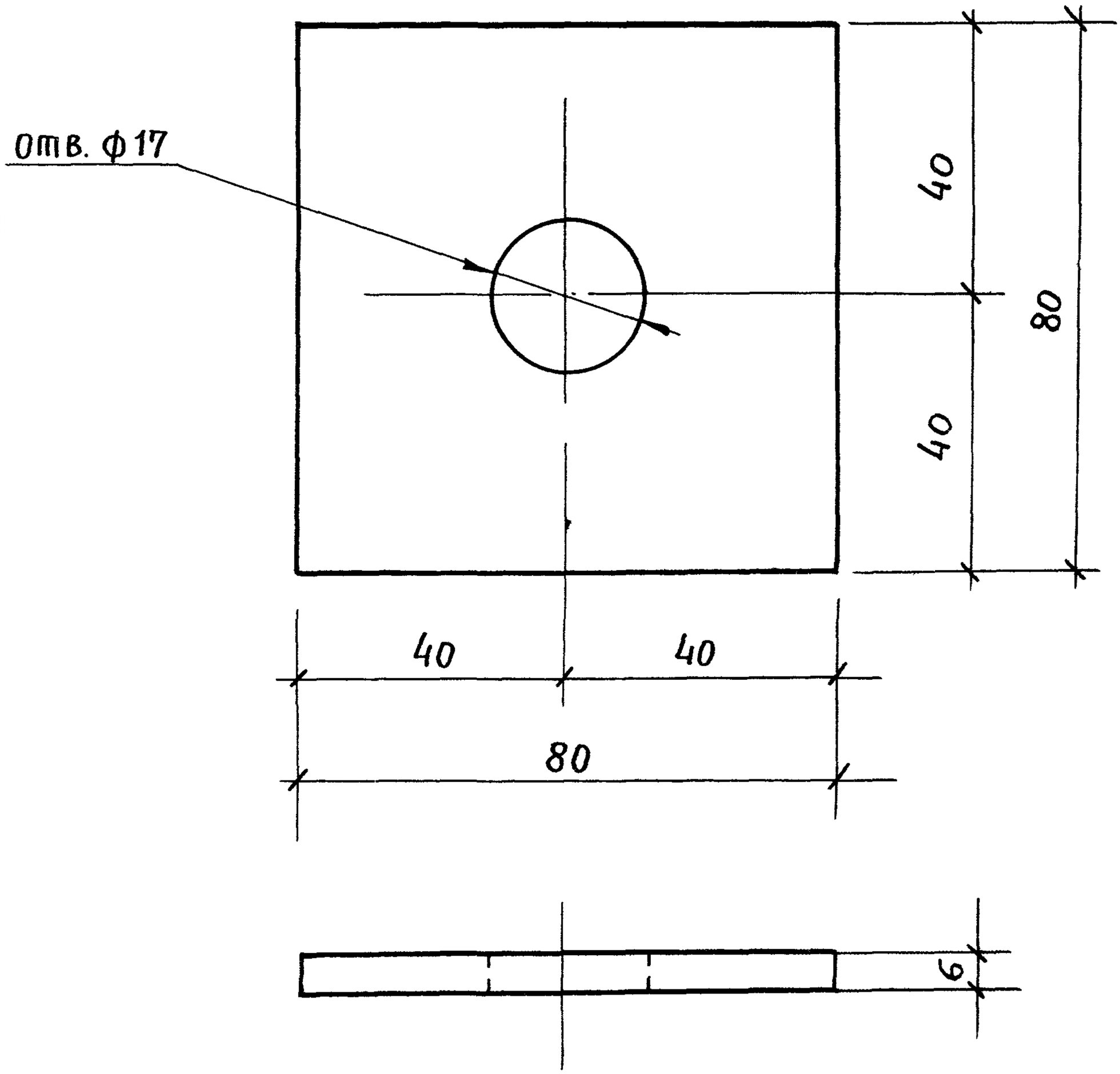

ЗАВ ОСК	ТРАВУШ		
ГЛ.ИНЖ.ОСК	МИРОНОВИЧ		
ГИП	МИРОНОВИЧ		
РАЗРАБ.	СМУРОВ		

1.262-1.3 102

ШАЙБА ШМ-1

СТАДИЯ	МАССА	МАСШТАБ
Р	0,3	1:1
ЛИСТ	ЛИСТОВ 1	

СТАЛЬ ЛИСТОВ. ГОСТ 19903-74
ВСТ3КП2 ГОСТ 380-71

ЦНИИЭП ЗРЕЛИЩНЫХ ЗДАНИЙ И СПОРТИВНЫХ СООРУЖЕНИЙ ИМ Б.С. МЕЗЕНЦЕВА

Формат	Зона	Позиц.	Обозначение	Наименование	Кол.	Примеч.
				Документация		
12			1.262-1.3 000ТО	Техническое описание		
12			1.262-1.3 010	Номенклатура балок		
12			1.262-1.3 000ВМ	Выборка материалов		
12			1.262-1.3 .120СБ	Сборочный чертеж		
				Стандартные изделия		
		1		Гайка М14 ГОСТ 5915-70	2	
		2		Шайба М14 ГОСТ 11371-78	2	
				Детали		
11		3	1.262-1.3 101	Опорный уголок	4	
11		4	1.262-1.3 102	Шайба ШМ-1	4	
			Переменные данные для исполнений			
				1.262-1.3 120		Для балки КДБ-24-6
				Сборочные единицы		
12		5	1.262-1.3 130	Клееный пакет КП-25	1	
				Стандартные изделия		
		6		Болт М14×160 ГОСТ 7798-70*	2	
				Детали		
БЧ		7	1.262-1.3 103	Сосновая подкладка ГОСТ 8486-66		Масса
				40 × 115 ℓ = 250	2	1шт. 0.5кг.

Взам. инв. № | Подпись и дата | Инв. № подл.

Зав. ОСК	Травуш	
Гл. инж. ОСК	Миронович	
ГИП	Миронович	
Разраб.	Смуров	

1.262-1.3 120

Балка КДБ 24-6÷
КДБ 24-12.5

Стадия	Лист	Листов
Р	1	2

ЦНИИЭП зрелищных зданий и спортивных сооружений им. Б.С. Мезенцева

Формат	Зона	Позиц.	Обозначение	Наименование	Кол.	Примеч.
Б4		8	1.262-1.3 109	Ф14 АI ℓ=900 ГОСТ 5781-75	12	Масса 1шт.1кг.
				1.262-1.3 120-01		Для балки КДБ24-7,5
				Сборочные единицы		
12		5	1.262-1.3 130-01	Клееный пакет КП-26	1	
				Стандартные изделия		
		6		Болт М14×180 ГОСТ 7798-70*	2	
				Детали		
Б4		7	1.262-1.3 104	Сосновая подкладка ГОСТ 8486-66		Масса
				40×140 ℓ=250	2	1шт. 0,5кг.
Б4		8	1.262-1.3 109	Ф14 АII ℓ=900 ГОСТ 5781-75	12	Масса 1шт 1кг.
				1.262-1.3 120-02		Для балки КДБ24-10
				Сборочные единицы		
12		5	1.262-1.3 130-02	Клееный пакет КП-27	1	
				Стандартные изделия		
		6		Болт М14×240 ГОСТ 7798-70	2	
				Детали		
Б4		7	1.262-1.3 108	Сосновая подкладка		Масса 1шт.
				40×190 ℓ=250	2	0,5 кг.
Б4		8	1.262-1.3 109	Ф14 АII ℓ=900 ГОСТ 5781-75	12	Масса 1шт.1кг.
				1.262-1.3 120-03		Для балок КДБ24-12,5
				Сборочные единицы		
12		5	1.262-1.3 130-03	Клееный пакет КП-28	1	
				Стандартные изделия		
		6		Болт М14×260 ГОСТ 7798-70*	2	
				Детали		
Б4		7	1.262-1.3 106	Сосновая подкладка 40×215 ℓ=250 ГОСТ 8486-66	2	Масса 1шт. 0,5кг.
Б4		8	1.262-1.3 109	Ф14 АI ℓ=900 ГОСТ 5781-75	12	Масса 1шт. 1кг.

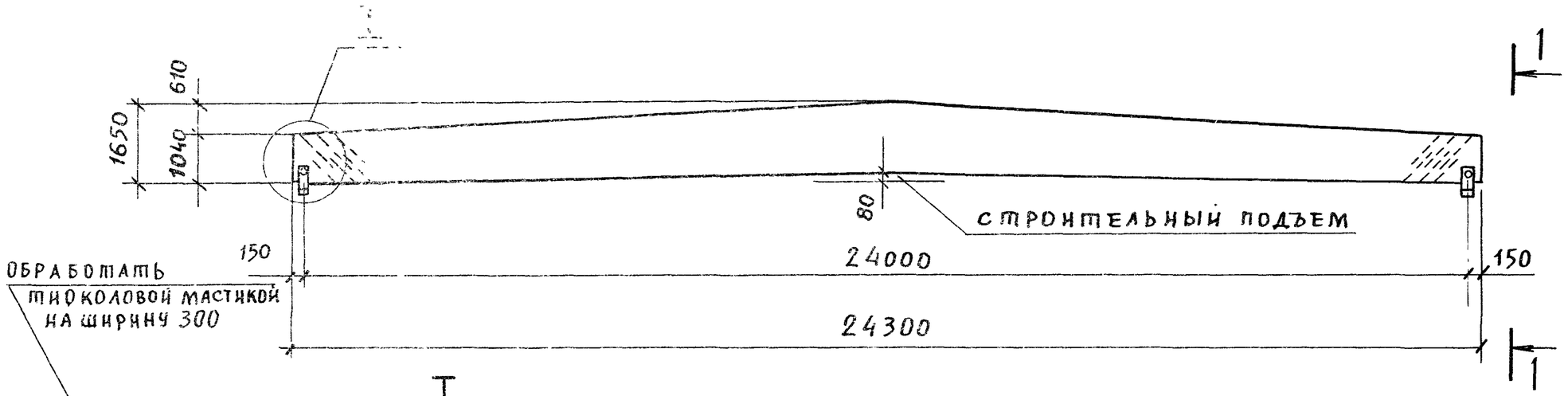

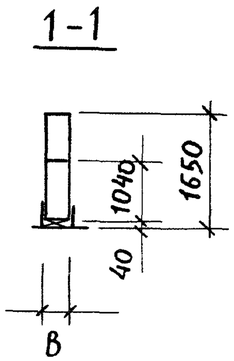

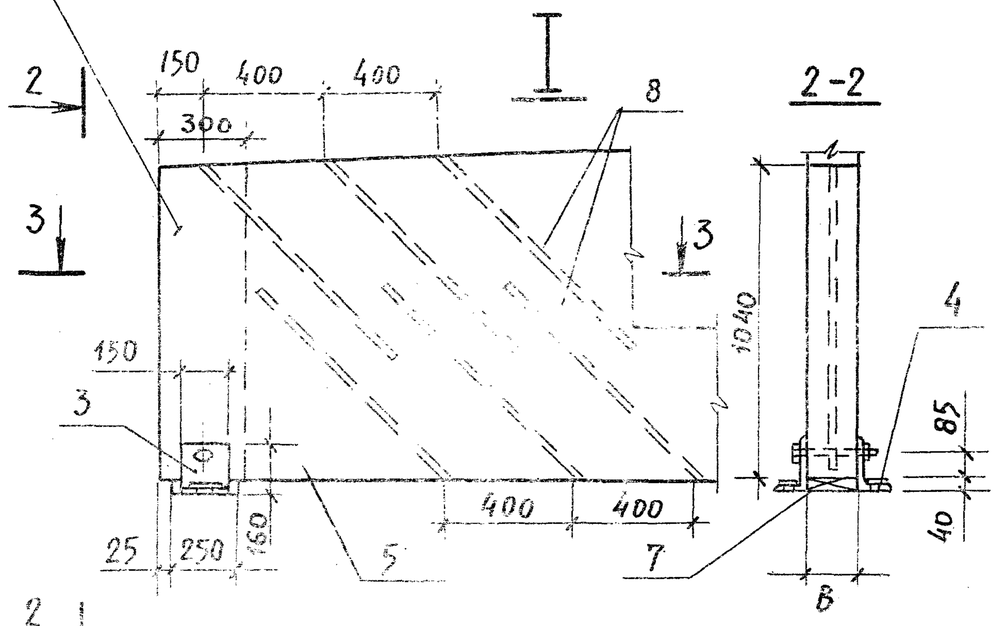

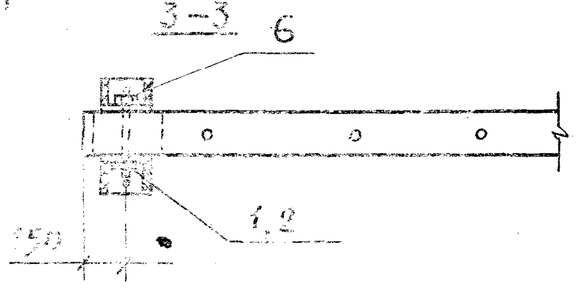

Обозначение		Марка	B мм	Масса т.
1.262-1.3	120	КДБ 24-6	115	1,943
	120-01	КДБ 24-7,5	140	2,363
	120-02	КДБ 24-10	190	3,205
	120-03	КДБ 24-12,5	215	3,625

Зав.ОСК	Травуш		
Гл.инж.ОСК	Миронович		
ГИП	Миронович		
Ст.н.с.	Жак		
Разраб.	Смуров		

1.262-1.3 120СБ

Балка КДБ 24-6 ÷ ÷ КДБ 24-12,5
Сборочный чертеж

Стадия	Масса	Масштаб
Р	см. табл.	1:100
Лист	Листов 1	

ЦНИИЭП зрелищных зданий и спортивных сооружений им. Б.С. Мезенцева

ФОРМАТ	ЗОНА	ПОЗИЦ.	ОБОЗНАЧЕНИЕ	НАИМЕНОВАНИЕ	КОЛ.	ПРИМЕЧ.
				Документация		
12			1.262-1.3 130 СБ	Сборочный чертеж		
			Переменные данные для исполнения			
				1.262-1.3 130		для КП-25
				Детали		
Б4		1	1.262-1.3 130-00-01	Доска 33-115; ℓ=700	1	II категория
Б4		2	-02	Доска 33×115; ℓ=2000	1	
Б4		3	-03	Доска 33×115; ℓ=3300	1	
Б4		4	-04	Доска 33×115; ℓ=4600	1	
Б4		5	-05	Доска 33×115; ℓ=5900	1	
Б4		6	-06	Доска 33×115; ℓ=7200	1	
Б4		7	-07	Доска 33×115; ℓ=8500	1	
Б4		8	-08	Доска 33×115; ℓ=9800	1	
Б4		9	-09	Доска 33×115; ℓ=11100	1	
Б4		10	-10	Доска 33×115; ℓ=12400	1	
Б4		11	-11	Доска 33×115; ℓ=13700	1	
Б4		12	-12	Доска 33×115; ℓ=15000	1	
Б4		13	-13	Доска 33×115; ℓ=16300	1	
Б4		14	-14	Доска 33×115; ℓ=17600	1	
Б4		15	-15	Доска 33×115; ℓ=18900	1	
Б4		16	-16	Доска 33×115; ℓ=20200	1	
Б4		17	-17	Доска 33×115; ℓ=21500	1	
Б4		18	-18	Доска 33×115; ℓ=22800	1	
Б4		19	-19	Доска 33×115; ℓ=24400	13	
Б4		20	-20	Доска 33×115; ℓ=24400	20	III категория
				Материал		
				Клей (см.ОДОТО)	50	кг.

Взам. инв. N

Подпись и дата

Инв. N подл.

Зав.ОСК	Травуш		
Гл.инж.ОСК	Миронович		
ГИП	Миронович		
Разраб.	Смуров		

1.262-1.3 130

Клееный пакет КП-25 ÷ КП-28

Стадия	Лист	Листов
Р	1	4

ЦНИИЭП зрелищных зданий и спортивных сооружений им. Б.С. Мезенцева

Поз.	Обозначение	Наименование	Кол.	Примеч.
		1.262-1.3 130-01		для КП-26
		Детали		
Б4	1	1.262-1.3 130-01-01	Доска 33×140; ℓ=700	1	II категория
Б4	2	-02	Доска 33×140; ℓ=2000	1	
Б4	3	-03	Доска 33×140; ℓ=3300	1	
Б4	4	-04	Доска 33×140; ℓ=4600	1	
Б4	5	-05	Доска 33×140; ℓ=5900	1	
Б4	6	-06	Доска 33×140; ℓ=7200	1	
Б4	7	-07	Доска 33×140; ℓ=9500	1	
Б4	8	-08	Доска 33×140; ℓ=9800	1	
Б4	9	-09	Доска 33×140; ℓ=11100	1	
Б4	10	-10	Доска 33×140; ℓ=12400	1	
Б4	11	-11	Доска 33×140; ℓ=13700	1	
Б4	12	-12	Доска 33×140; ℓ=15000	1	
Б4	13	-13	Доска 33×140; ℓ=16300	1	
Б4	14	-14	Доска 33×140; ℓ=17600	1	
Б4	15	-15	Доска 33×140; ℓ=18900	1	
Б4	16	-16	Доска 33×140; ℓ=20200	1	
Б4	17	-17	Доска 33×140; ℓ=21500	1	
Б4	18	-18	Доска 33×140; ℓ=22800	1	
Б4	19	-19	Доска 33×140; ℓ=24400	13	
Б4	20	-20	Доска 33×140; ℓ=24400	20	III категория
		Материал			
		Клей (см. ОООТО)	60	кг	

Формат	Зона	Позиц.	Обозначение	Наименование	Кол.	Примеч.
				1.262-1.3 130-02		для КП-27
				Детали		
Б4		1	1.262-1.3 130-02-01	Доска 33×190; ℓ=700	1	II категория
Б4		2	-02	Доска 33×190; ℓ=2000	1	
Б4		3	-03	Доска 33×190; ℓ=3300	1	
Б4		4	-04	Доска 33×190; ℓ=4600	1	
Б4		5	-05	Доска 33×190; ℓ=5900	1	
Б4		6	-06	Доска 33×190; ℓ=7200	1	
Б4		7	-07	Доска 33×190; ℓ=8500	1	
Б4		8	-08	Доска 33×190; ℓ=9800	1	
Б4		9	-09	Доска 33×190; ℓ=11100	1	
Б4		10	-10	Доска 33×190; ℓ=12400	1	
Б4		11	-11	Доска 33×190; ℓ=13700	1	
Б4		12	-12	Доска 33×190; ℓ=15000	1	
Б4		13	-13	Доска 33×190; ℓ=16300	1	
Б4		14	-14	Доска 33×190; ℓ=17600	1	
Б4		15	-15	Доска 33×190; ℓ=18900	1	
Б4		16	-16	Доска 33×190; ℓ=20200	1	
Б4		17	-17	Доска 33×190; ℓ=21500	1	
Б4		18	-18	Доска 33×190; ℓ=22800	1	
Б4		19	-19	Доска 33×190; ℓ=24400	13	
Б4		20	-20	Доска 33×190; ℓ=24400	20	III категория
				Материал		
				Клей (см. ОООТО)	82	кг.

Формат	Зона	Позиц.	Обозначение	Наименование	Кол.	Примеч.
				1.262-1.3 130-03		для КП-28
				Детали		
Б4		1	1.262-1.3 130-03-01	Доска 33×215; ℓ=700	1	II категория
Б4		2	-02	Доска 33×215; ℓ=2000	1	
Б4		3	-03	Доска 33×215; ℓ=3300	1	
Б4		4	-04	Доска 33×215; ℓ=4600	1	
Б4		5	-05	Доска 33×215; ℓ=5900	1	
Б4		6	-06	Доска 33×215; ℓ=7200	1	
Б4		7	-07	Доска 33×215; ℓ=8500	1	
Б4		8	-08	Доска 33×215; ℓ=9800	1	
Б4		9	-09	Доска 33×215; ℓ=11100	1	
Б4		10	-10	Доска 33×215; ℓ=12400	1	
Б4		11	-11	Доска 33×215; ℓ=13700	1	
Б4		12	-12	Доска 33×215; ℓ=15000	1	
Б4		13	-13	Доска 33×215; ℓ=16300	1	
Б4		14	-14	Доска 33×215; ℓ=17600	1	
Б4		15	-15	Доска 33×215; ℓ=18900	1	
Б4		16	-16	Доска 33×215; ℓ=20200	1	
Б4		17	-17	Доска 33×215; ℓ=21500	1	
Б4		18	-18	Доска 33×215; ℓ=22800	1	
Б4		19	-19	Доска 33×215; ℓ=24400	13	
Б4		20	-20	Доска 33×215; ℓ=24400	20	III категория
				Материал		
				Клей (см.000ТО)	92	кг

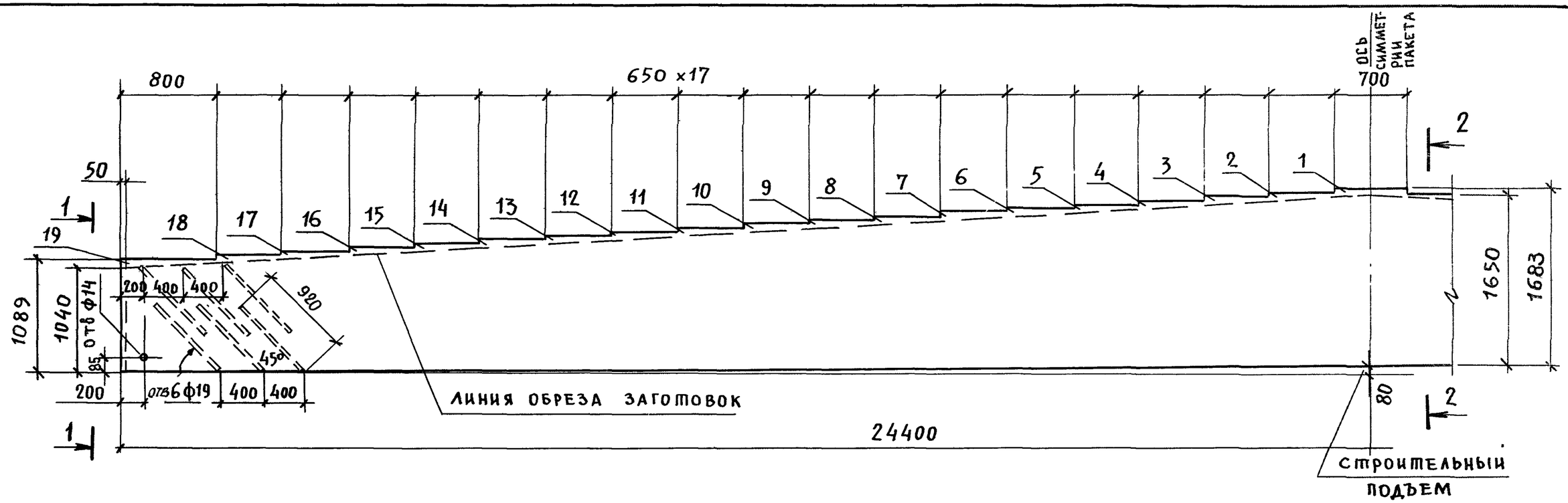

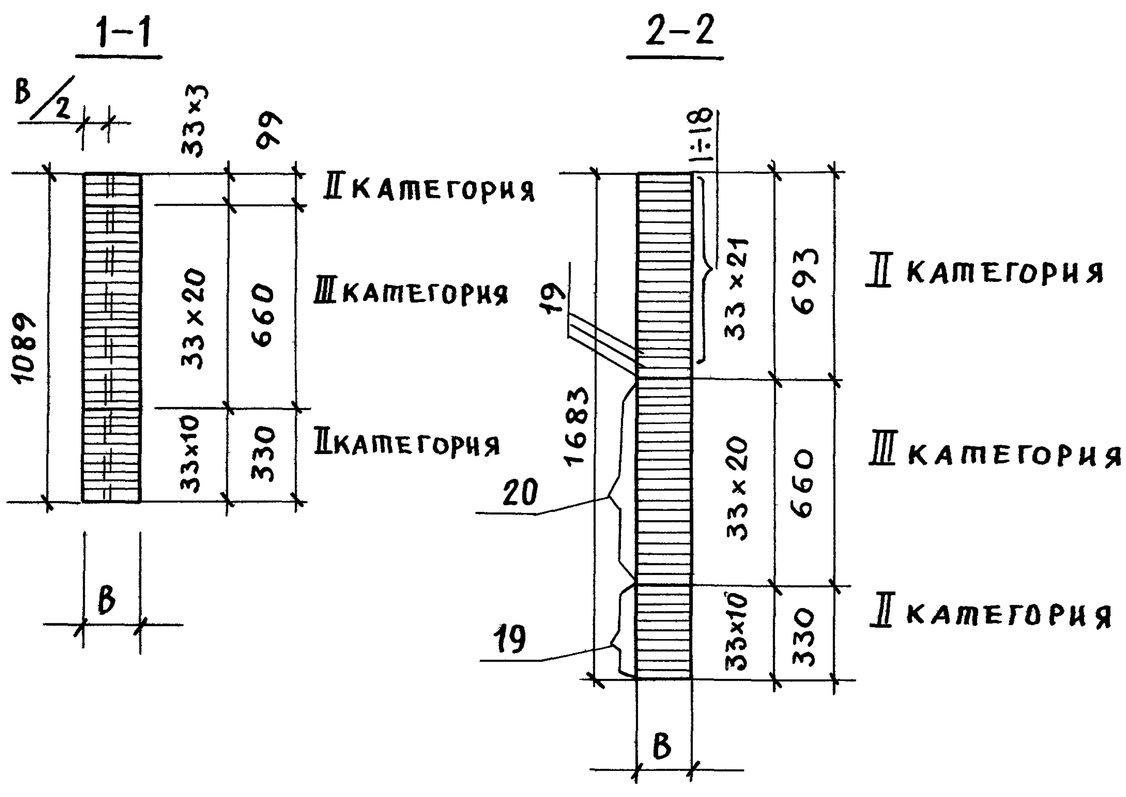

Обозначение		Марка	Размер в мм	Масса т
1.262-1.3	130	КП 25	115	1,96
1.262-1.3	130-01	КП 26	140	2,38
1.262-1.3	130-02	КП 27	190	3,23
1.262-1.3	130-03	КП 28	215	3,65

Зав. ОСК	Травуш		
Гл. инж. ОСК	Миронович		
ГИП	Миронович		
Ст. н.с.	Жак		
Разраб.	Смуров		

1.262-1.3 130СБ

КЛЕЕНЫЙ ПАКЕТ КП25 ÷ КП28

СБОРОЧНЫЙ ЧЕРТЕЖ

Стадия	Масса	Масштаб
Р	см. табл.	
Лист	Листов 1	

ПИЛОМАТЕРИАЛЫ ХВОЙНЫХ ПОРОД ГОСТ 8486-66

ЦНИИЗ зрелищных зданий и спортивных сооружений им. Б.С. Мезенцева

Инв. № подл. | Подпись и дата | Взам. инв. №

МАРКА	РАСХОД МАТЕРИАЛОВ НА ИЗДЕЛИЕ											
	ДРЕВЕСИНА, $м^3$				КЛЕЙ КГ.	СТАЛЬ, КГ						
	СОСНА ГОСТ 8486-66			ВСЕГО		L160×100×9 ГОСТ 8510-72	δ=6 ГОСТ 19903-74	БОЛТ М14 ГОСТ 7798-70	ГАЙКА М14 ГОСТ 5915-70	ШАЙБА М14 ГОСТ 11371-78	АРМАТУРА ГОСТ 5781-75	ВСЕГО
	II КАТЕГОРИЯ	III КАТЕГОРИЯ	ПОДКЛАДКА									
КДБ 21-6	1,529	1,375	0,002	2,906	40	10,8	1,2	0,6	0,1	0,03	11,6	24,3
КДБ 21-7,5	1,861	1,673	0,002	3,536	48	10,8	1,2	0,7	0,1	0,03	11,6	24,4
КДБ 21-10	2,194	1,972	0,002	4,168	57	10,8	1,2	0,8	0,1	0,03	11,6	24,5
КДБ 21-12,5	2,858	2,570	0,002	5.430	74	10,8	1,2	0,9	0,1	0,03	11,6	24,6
КДБ 24-6	1,914	1,845	0,002	3,761	50	10,8	1,2	0,6	0,1	0,03	13,1	25,8
КДБ 24-7,5	2,331	2,246	0,002	4,579	60	10,8	1,2	0,7	0,1	0,03	13,1	25,9
КДБ 24-10	3,163	3,047	0,002	6,212	82	10,8	1,2	0,8	0,1	0,03	13,1	26,0
КДБ 24-12,5	3,580	3,448	0,002	7,030	92	10,8	1,2	0,9	0,1	0,03	13,1	26,1

Зав.ОСК	Травуш		
Гл.инж.ОСК	Миронович		
ГИП	Миронович		
Разраб.	Смуров		

1.262-1.3 ООВМ

Выборка материалов

Стадия	Лист	Листов
Р		

ЦНИИЭП зрелищных зданий и спортивных сооружений им. Б.С. Мезенцева

17842 (21)

Формат 12г.