ТИПОВЫЕ СТРОИТЕЛЬНЫЕ КОНСТРУКЦИИ, ИЗДЕЛИЯ И УЗЛЫ

СЕРИЯ 1.488.9-2

КАБИНЫ ДУШЕВЫХ ПОМЕЩЕНИЙ ВСПОМОГАТЕЛЬНЫХ ЗДАНИЙ ПРОМЫШЛЕННЫХ ПРЕДПРИЯТИЙ

ВЫПУСК 2/92

ИЗДЕЛИЯ
РАБОЧИЕ ЧЕРТЕЖИ

1066-02

ТИПОВЫЕ СТРОИТЕЛЬНЫЕ КОНСТРУКЦИИ, ИЗДЕЛИЯ И УЗЛЫ

СЕРИЯ 1.488.9-2

КАБИНЫ ДУШЕВЫХ ПОМЕЩЕНИЙ ВСПОМОГАТЕЛЬНЫХ ЗДАНИЙ ПРОМЫШЛЕННЫХ ПРЕДПРИЯТИЙ.

ВЫПУСК 2/92

ИЗДЕЛИЯ

РАБОЧИЕ ЧЕРТЕЖИ

РАЗРАБОТАНЫ

ПИ ПРОМСТРОЙПРОЕКТ

ГЛАВНЫЙ ИНЖЕНЕР ИНСТИТУТА И.Б. ЛЬВОВСКИЙ

ГЛАВНЫЙ СПЕЦИАЛИСТ Ю.Н. ВИКУЛОВ

УТВЕРЖДЕНЫ

ГЛАВНЫМ УПРАВЛЕНИЕМ

ПРОЕКТИРОВАНИЯ ГОССТРОЯ СССР

ПИСЬМО ОТ 29.11.91г. № 5/4-58

И ВВЕДЕНЫ В ДЕЙСТВИЕ С 1.07.92г.

ПИ ПРОМСТРОЙПРОЕКТ

ПРИКАЗ ОТ 8.3.92г. № 17

Обозначение	Наименование	Стр.
1.488.9-2.2/92 – ТУ	Технические условия	3
1.488.9-2.2/92 – 100 СБ	Ножка Н-1 Сборочный чертеж	4
1.488.9-2.2/92 – 200 СБ	Ножка Н-2 Сборочный чертеж	
1.488.9-2.2/92 – 300 СБ	Стяжка Ст-1 Сборочный чертеж	5
1.488.9-2.2/92 – 400 СБ	Стяжка Ст-2 Сборочный чертеж	
1.488.9-2.2/92 – 401	Планка	6
1.488.9-2.2/92 – 500 СБ	Стяжка Ст-3 Сборочный чертеж	
1.488.9-2.2/92 – 501	Упор	7
1.488.9-2.2/92 – 502 СБ	Кронштейн К-1 Сборочный чертеж	
1.488.9-2.2/92 – 601	Упор	8
1.488.9-2.2/92 – 602	Клипса К-1	
1.488.9-2.2/92 – 700 СБ	Кронштейн К-2 Сборочный чертеж	9
1.488.9-2.2/92 – 701	Упор	
1.488.9-2.2/92 – 001	Кронштейн К-3	10
1.488.9-2.2/92 – 002	Кронштейн К-4	
1.488.9-2.2/92 – 801	Плита	11
1.488.9-2.2/92 – 800	Сидение СД-1	
1.488.9-2.2/92 – 800 СБ	Сидение СД-1 Сборочный чертеж	12
1.488.9-2.2/92 – 802	Планка	13
1.488.9-2.2/92 – 900	Решетка Р-1	
1.488.9-2.2/92 – 900 СБ	Решетка Р-1 Сборочный чертеж	14
1.488.9-2.2/92 – 901	Гребенка	15
1.488.9-2.2/92 – 902	Планка	
1.488.9-2.2/92 – 003	Крючок Кр-1	16
1.488.9-2.2/92 – 004	Клипса Кл-2	
1.488.9-2.2/92 – 005 1.488.9-2.2/92 – 006	Втулка Вт-1, Вт-2	17
1.488.9-2.2/92 – 007	Винт В-1	
1.488.9-2.2/92 – 008 1.488.9-2.2/92 – 010	Лист Л-1, Л-11	18

Обозначение	Наименование	Стр.
1.488.9-2.2/92 – 009	Лист Л-2	18
1.488.9-2.2/92 – 012	Лист Л-4	19
1.488.9-2.2/92 – 011	Лист Л-3	
1.488.9-2.2/92 – 013	Лист Л-5	20
1.488.9-2.2/92 – 014	Лист Л-6	
1.488.9-2.2/92 – 015	Лист Л-7	21
1.488.9-2.2/92 – 016	Лист Л-8	
1.488.9-2.2/92 – 017	Лист Л-9	22
1.488.9-2.2/92 – 018	Лист Л-10	
1.488.9-2.2/92 – 021	Прокладка П-1	23
1.488.9-2.2/92 – 022	Прокладка П-2	
1.488.9-2.2/92 – 023	Прокладка П-3	24
1.488.9-2.2/92 – 024	Прокладка П-4	
1.488.9-2.2/92 – 025	Прокладка П-5	25
1.488.9-2.2/92 – 026	Прокладка П-6	
1.488.9-2.2/92 – 027	Прокладка П-7	26
1.488.9-2.2/92 – 028	Прокладка П-8	
1.488.9-2.2/92 – 029	Прокладка П-9	27
1.488.9-2.2/92 – 031	Прокладка П-10	
1.488.9-2.2/92 – ВИ	Ведомость изделий на одну	28
	кабину каждого типа	29
1.488.9-2.2/92 – ВИ	то же	

1. Настоящая серия состоит из 2х выпусков

Выпуск 1. Материалы для проектирования и узлы

Выпуск 2 Изделия. Рабочие чертежи

2. Выпуск 2 предназначен для изготовления изделий

3. Все изделия должны быть выполнены в строгом соответствии с требованиями рабочих чертежей и настоящих технических условий.

4. Чистота обработки деталей без чертежей должна быть не ниже $R_z 40$, а предельные отклонения размеров охватывающих по H14, охватывающих по h14 и остальных - ±T14/2.

5. Соответствие качества материалов требованиям ГОСТов должно быть подтверждено сертификатом завода-изготовителя.

6. Типы и конструктивные элементы сварных швов выполняются по ГОСТ 5264-80 электродами типа Э-42А по ГОСТ 9467-75. Сварные швы должны быть зачищены заподлицо с основным металлом.

7. Все изделия должны маркироваться. Маркировка должна наносится несмываемой краской на бирку и должна содержать марку изделия и штамп ОТК

8. Поставка изделий на строительно-монтажную площадку осуществляется комплектно по каждому типу душевых кабин (тип 1 — тип 12) в таре, обеспечивающей сохранность их от механических повреждений и атмосферных воздействий на покрытие

9. Защитно-декоративную окраску асбестоцементных листов производить двумя слоями эмали ЭП-140 по ГОСТ 24709-81 (цвет эмали определяется в конкретном проекте) по двум слоям шпатлевки марки ПФ-002 по ГОСТ 10277-90

При окраске особое внимание обратить на качественную обработку торцов асбестоцементных листов.

				1.488.9-2.2/92-ТУ		
				Технические условия	Стадия	Лист	Листов
					Р	1	2
Н. отд.	Очеретянный				ПРОМСТРОЙПРОЕКТ		
Рецен.	Никулов						
Гл. спец.	Никулов						

Взам. инв. № | Подпись и дата | Инв. № подл.

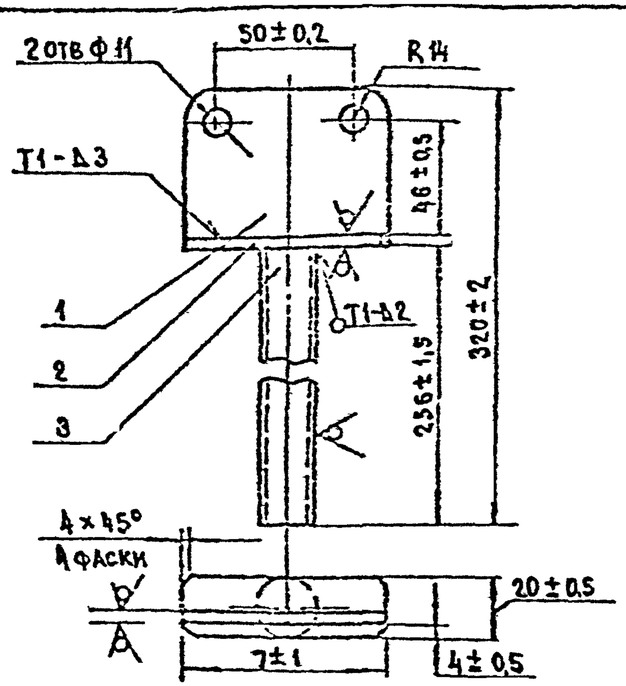

Покрытие Ц25 окс.ч.

Формат	Зона	Поз.	Обозначение	Наименование	Кол.	Примеч.
				Детали		
Б4		1	1.488.9-2.2/92-101	Ребро		
				Лист 4-Б ГОСТ 19903-74 / С235 ГОСТ 27772-88	1	0,14 кг
Б4		2	1.488.9-2.2/92-102	Накладка		
				Лист 4-Б ГОСТ 19903-74 / С235 ГОСТ 27772-88	1	0,05 кг
Б4		3	1.488.9-2.2/92-103	Стержень		
				Труба 20×2-БСТ3кп2 ГОСТ 10704-76	1	0,23 кг

1.488.9-2.2/92-100 СБ

Ножка Н-1
Сборочный чертеж

Стадия	Масса	Масштаб
Р	0,42	1:2
Лист	Листов 1	

Нач отд. Бегеранний
Н. контр. Викулов
Гл. спец. Викулов

ПРОЕКТСТРОЙПРОЕКТ

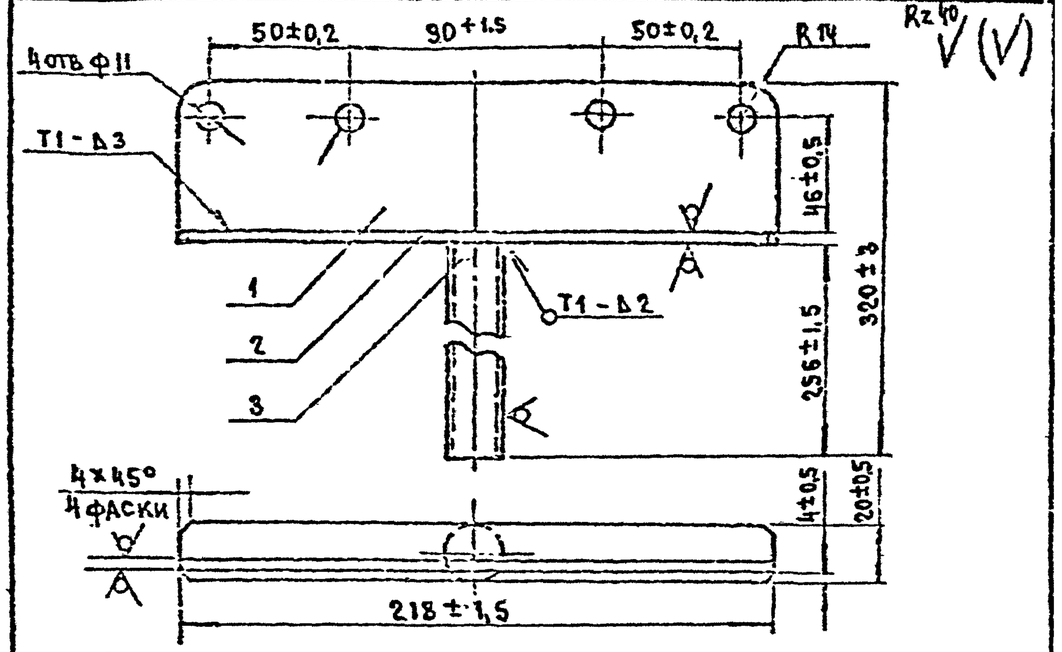

Покрытие Ц25 окс.ч.

Формат	Зона	Поз.	Обозначение	Наименование	Кол.	Примеч.
				Детали		
Б4		1	1.488.9-2.2/92-201	Ребро		
				Лист 4-Б ГОСТ 19903-74 / С235 ГОСТ 27772-88	1	0,4 кг
Б4		2	1.488.9-2.2/92-202	Накладка		
				Лист 4-Б ГОСТ 19903-74 / С235 ГОСТ 27772-78	1	0,14 кг.
Б4		3	1.488.9-2.2/92-103	Стержень		
				Труба 20×2 БСТ3кп2 ГОСТ 10704-76	1	0,23 кг

1.488.9-2.2/92-200 СБ

Ножка Н-2
Сборочный чертеж

Стадия	Масса	Масштаб
Р	0,77	1:2
Лист	Листов 1	

Разраб. Бегеранний
Н. контр. Викулов
Гл. спец. Викулов

ПРОЕКТСТРОЙПРОЕКТ

Взам. инв. №
Подпись и дата
Инв. № подл.

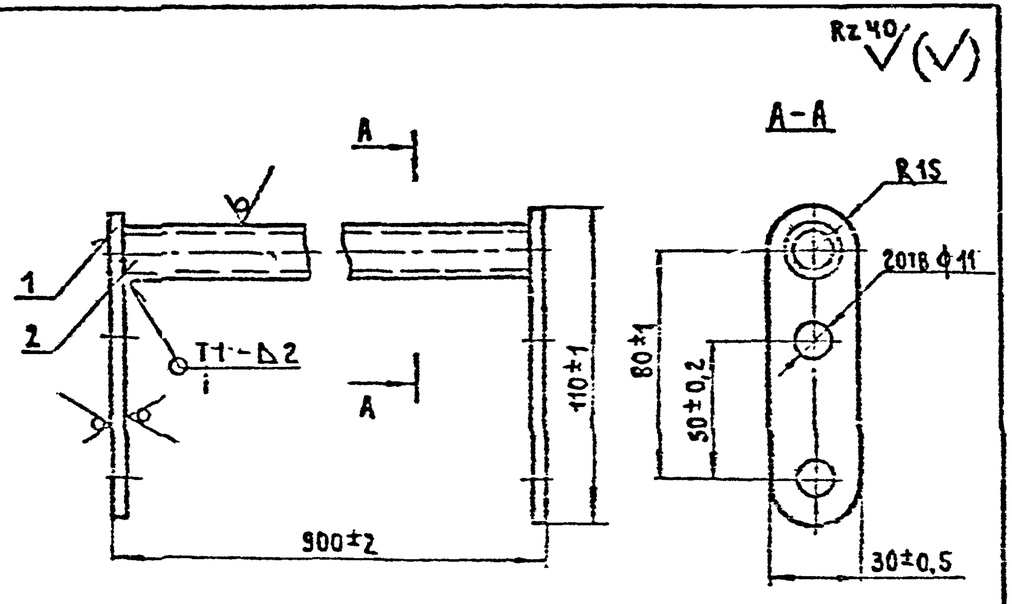

Покрытие Ц25.окс.ч

Формат	Зона	Поз.	Обозначение	Наименование	Кол.	Примеч.
				Детали		
Б4		1	1.488.9-2.2/92-301	Планка		
				Лист Ч-Б ГОСТ 19903-74 / С235 ГОСТ 27772-88	2	0,1 кг
Б4		2	1.488.9-2.2/92-302	Стержень		
				Труба 20х2 ВСТ3кп2 ГОСТ 10704-76		
				L=892-2	1	0,76 кг

1.488.9-2.2/92-300СБ

Стяжка Ст-1

Сборочный чертеж

Стадия	Масса	Масштаб
Р	0,96	1:2
Лист	Листов 1	

ПРОМСТРОЙПРОЕКТ

Разраб. Черешнюк
Пров. Никулов
Н.контр. Никуль

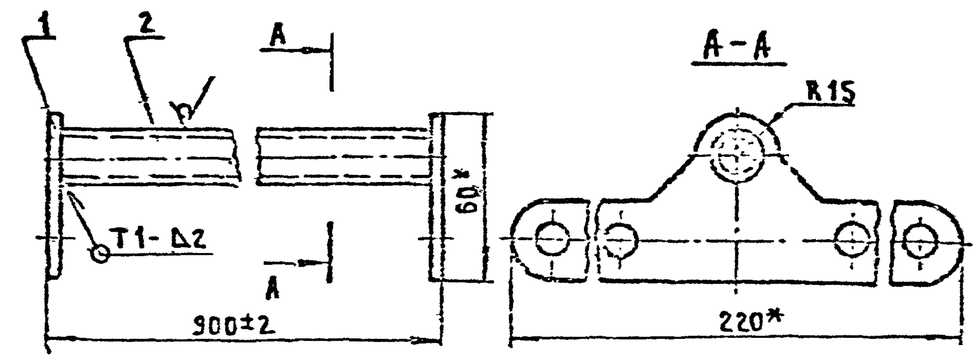

Покрытие Ц25.окс.ч

* Размеры для справок

Формат	Зона	Поз.	Обозначение	Наименование	Кол.	Примеч.
				Детали		
А4		1	1.488.9-2.2/92-401	Планка	2	
Б4		2	1.488.9-2.2/92-302	Стержень	1	0,76 кг

1.488.9-2.2/92-400СБ

Стяжка Ст-2

Сборочный чертеж

Стадия	Масса	Масштаб
Р	1,22	1:2
Лист	Листов 1	

ПРОМСТРОЙПРОЕКТ

Разраб. Черешнюк
Пров. Никулов
Н.контр. Никуль

Инв. № подл. | Подпись и дата | Взам. инв. №

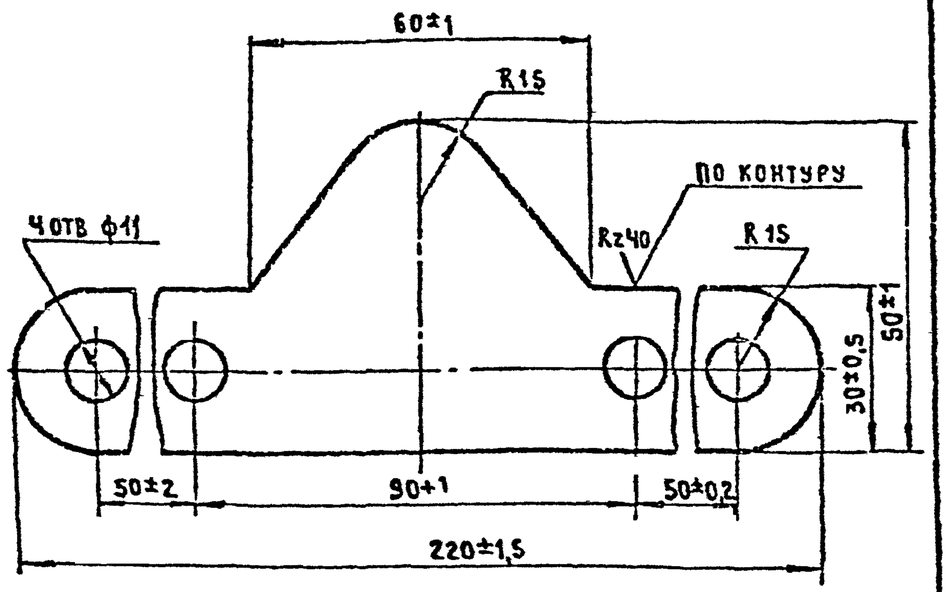

				1.488.9-2.2/92-401		
				Планка	Стадия: Р	Масса: 0,23	Масштаб: 1:1
					Лист	Листов 1
Нач.отд.	Черашнич			Лист 4-Б ГОСТ19903-74 / С235 ГОСТ 27772-88	Промстройпроект
Н.контр.	Никулов				
Гл.спец.	Никулов				

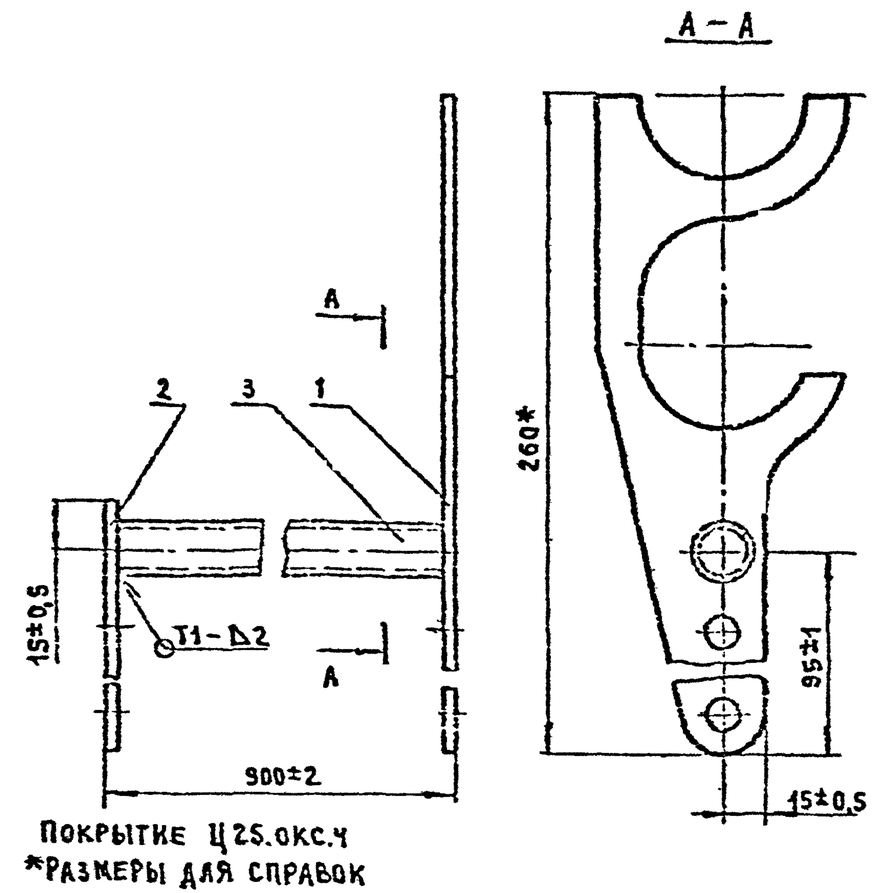

Покрытие Ц25.окс.ч
*Размеры для справок

Формат	Зона	Поз.	Обозначение	Наименование	Кол.	Примеч.
				Детали		
А4		1	1.488.9-2.2/92-501	Упор	1	
Б4		2	1.488.9-2.2/92-301	Планка	1	0,1кг
Б4		3	2-302	Стержень	1	0,76кг

Подпись и дата | Взам.инв.№ | Инв.№ подл.

				1.488.9-2.2/92-500СБ		
				Стяжка Ст-3	Стадия: Р	Масса: 1,12	Масштаб: 1:2
				Сборочный чертеж	Лист	Листов 1
Нач.отд.	Черашнич				Промстройпроект
Н.контр.	Никулов				
Гл.спец.	Никулов				

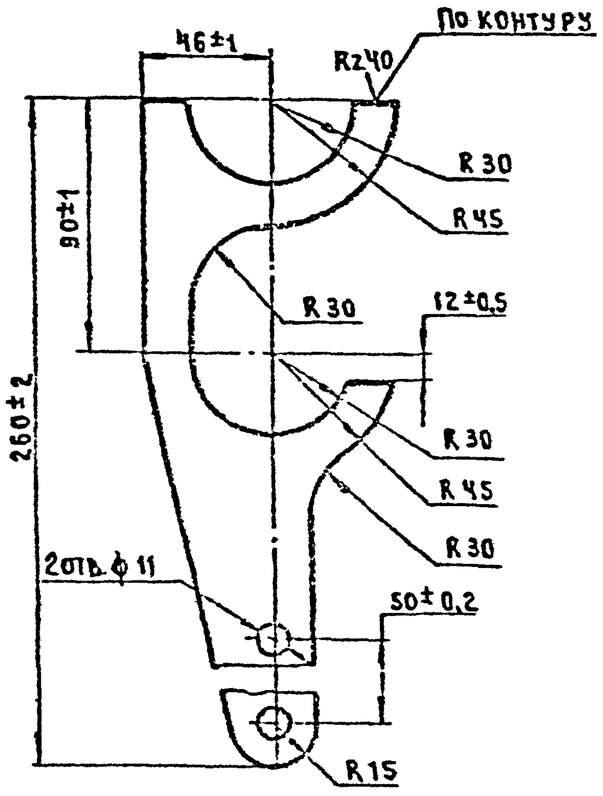

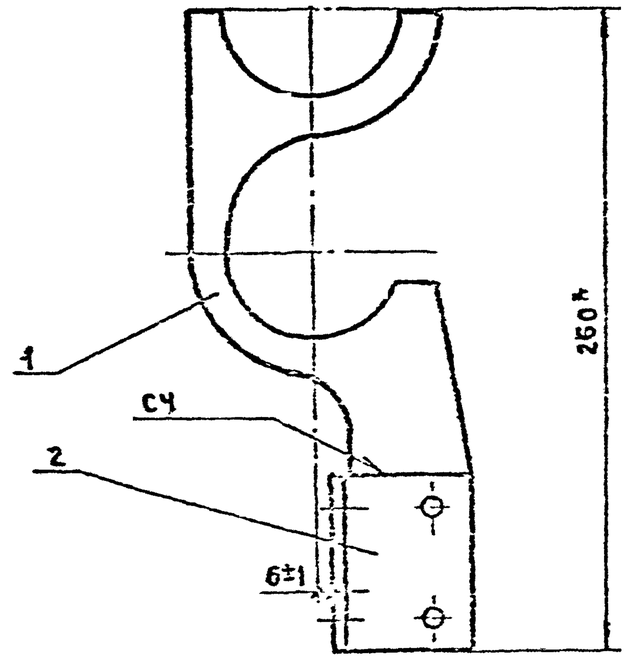

Покрытие Ц25.окс.ч

* Размеры для справок

Формат	Зона	Поз.	Обозначение	Наименование	Кол.	Примеч.
				Детали		
А4		1	1.488.9-2.2/92-601	Упор	1	
А4		2	1.488.9-22/92-602	Клипса КЛ-1	1	

1.488.9-2.2/92-501			
Упор	Стадия	Масса	Масштаб
	Р	0,26	1:2
	Лист	Листов 1	
Лист	Ч-Б ГОСТ 19903-74 С23S ГОСТ 27772-88	ПРОМСТРОЙПРОЕКТ	

1.488.9-2.2/92-600СБ			
Кронштейн К-1 Сборочный чертеж	Стадия	Масса	Масштаб
	Р	0,58	1:2
	Лист	Листов 1	
	ПРОМСТРОЙПРОЕКТ		

Rz40 √(V)

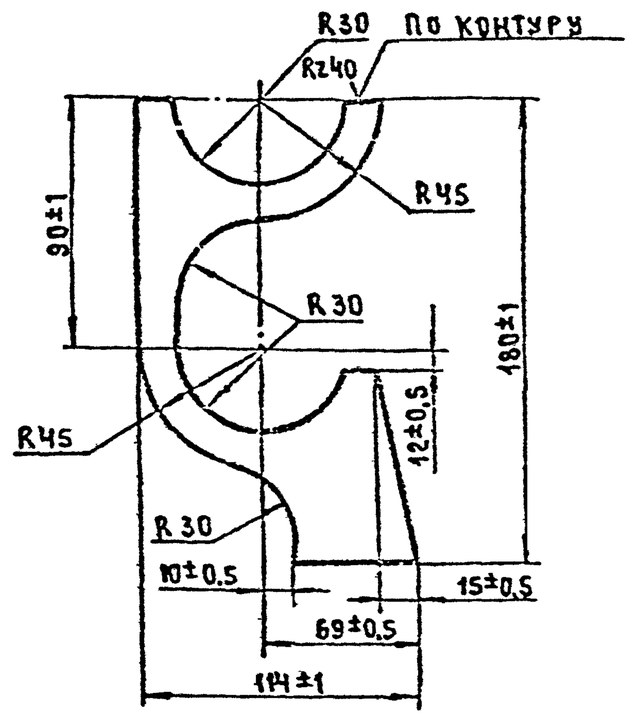

1.488.9-2.2/92-601						
Упор			Стадия	Масса	Масштаб	
			Р	0,38	1:2	
			Лист	Листов 1		
Разраб. Черашкин			Лист Ч-6 ГОСТ 19903-74 / С235 ГОСТ 27772-88		ПРОМСТРОЙПРОЕКТ	
Н.контр. Викулов						
Гл.спец. Викулов						

4 отв. ⌀ 11

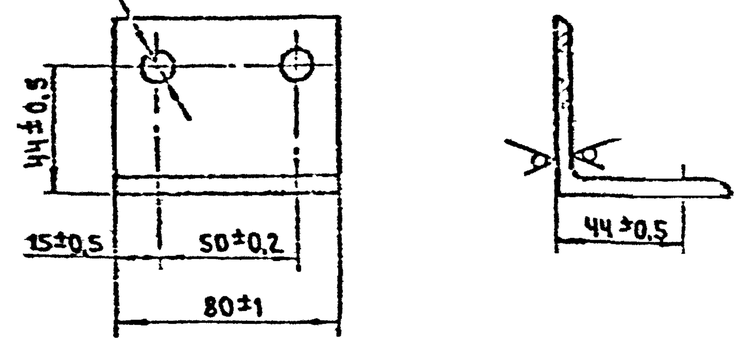

Покрытие Ц25.окс.4

1.488.9-2.2/92-602						
Клипса Кл-1			Стадия	Масса	Масштаб	
			Р	0,3	1:2	
			Лист	Листов 1		
Разраб. Черашкин			Уголок 63х63х4-Б ГОСТ 8509-86 / С235 ГОСТ 27772-88		ПРОМСТРОЙПРОЕКТ	
Н.контр. Викулов						
Гл.спец. Викулов						

Инв.№ подл. | Подпись и дата | Взам.инв.№

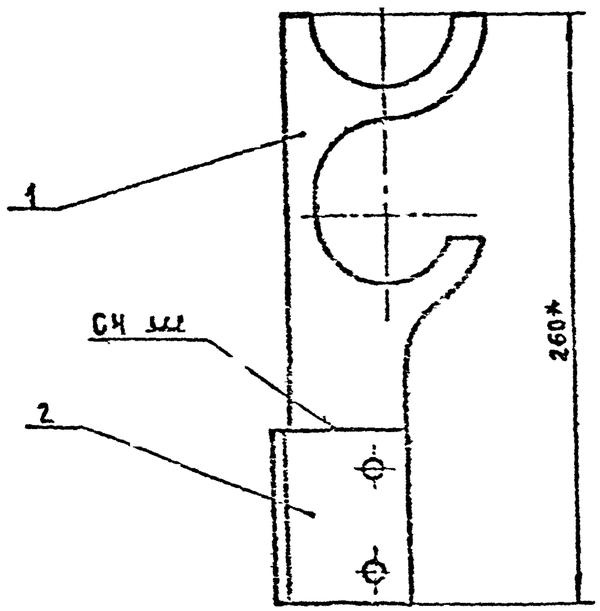

Покрытие Ц25.окс.4
*Размеры для справок

Формат	Зона	Поз.	Обозначение	Наименование	Кол.	Примеч.
				Детали		
А4		1	1.488.9-2.2/92-701	Упор	1	
А4		2	1.423.9-2.2/92-602	Клипса Кл-1	1	

1.438.9-2.2/92-700 СБ

Кронштейн К-2
Сборочный чертеж

Стадия	Масса	Масштаб
Р	0,9	1:2,5

Лист | Листов 1

ПРОМСТРОЙПРОЕКТ

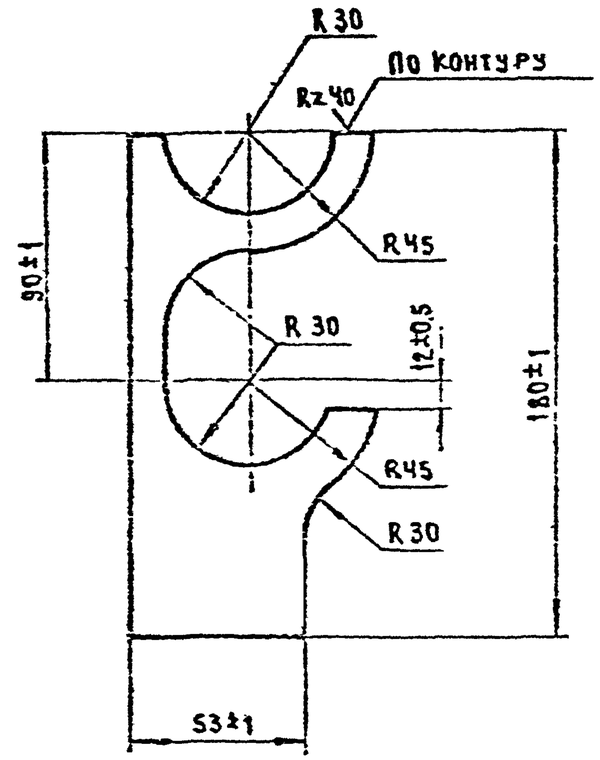

1.488.9-2.2/92-701

Упор

Стадия	Масса	Масштаб
Р	0,5	1:2

Лист | Листов 1

Лист 4-Б ГОСТ 19903-74 / С235 ГОСТ 27772-88

ПРОМСТРОЙПРОЕКТ

Инв. № подл. | Подпись и дата | Взам. инв. №

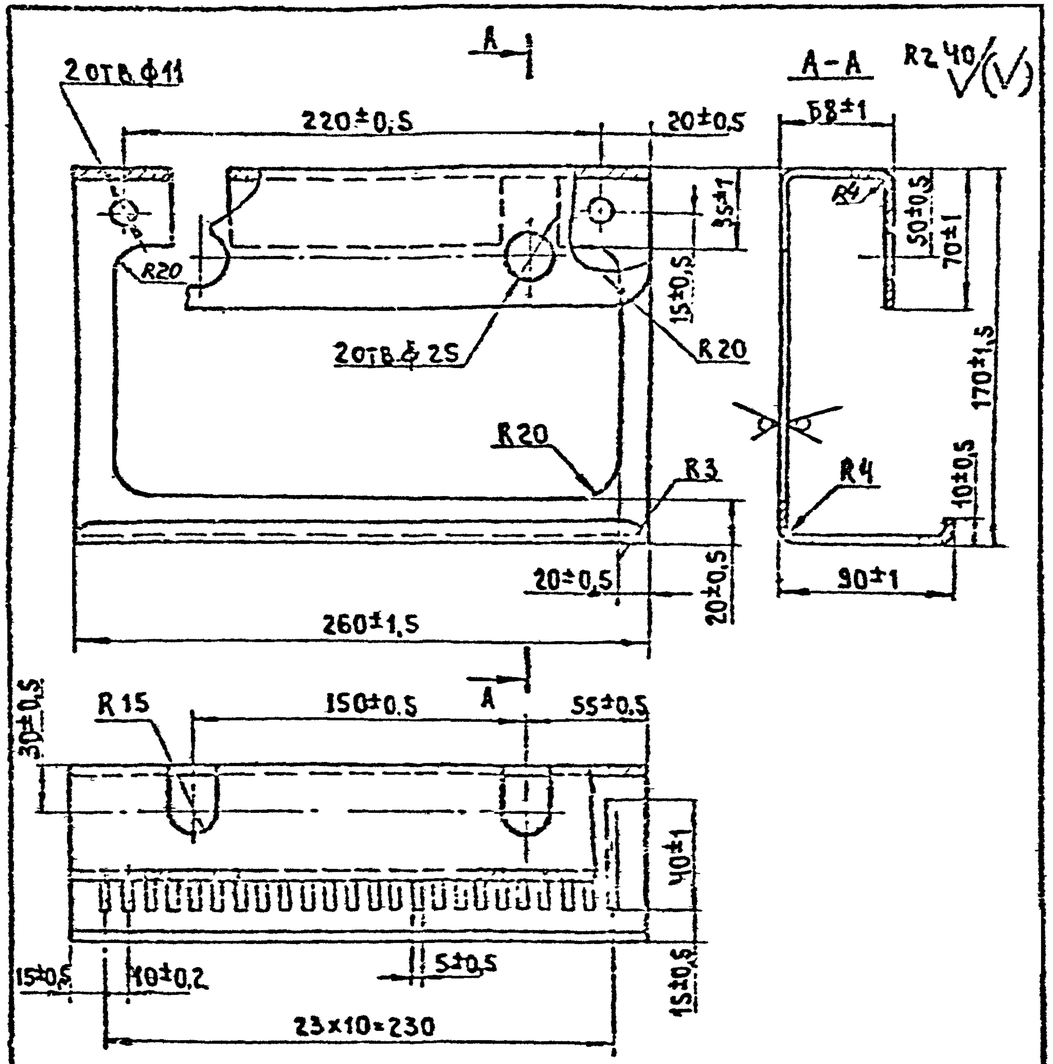

Покрытие Ц25.окс.4

				1.488.9-2.2/92-001		
				Кронштейн К-3	Стадия Р	Масса 2,0	Масштаб 1:2,5
					Лист	Листов 1
Нач.отд.	Вчерашний			Лист 4-Б ГОСТ 19903-74 / С235 ГОСТ 27772-88	ПРОМСТРОЙПРОЕКТ
Гл.конструктор	Викулов				
Гл.спец.	Викулов				

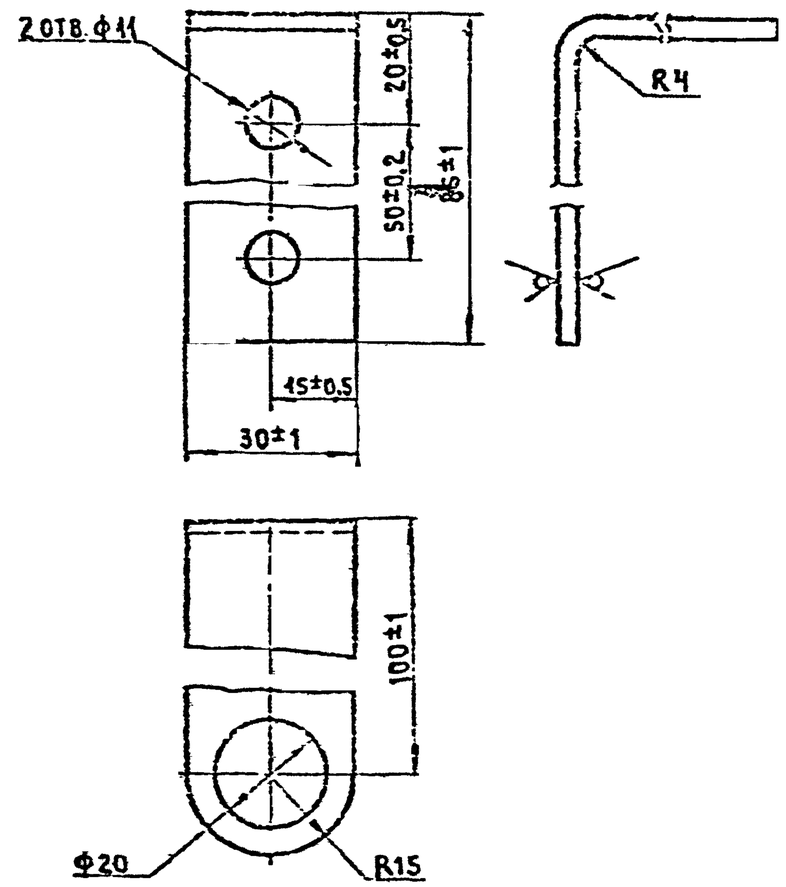

Покрытие Ц25.окс.4

				1.488.9-2.2/92-002		
				Кронштейн К-4	Стадия Р	Масса 0,17	Масштаб 1:1
					Лист	Листов 1
Нач.отд.	Вчерашний			Лист 4-Б ГОСТ 19903-74 / С235 ГОСТ 27772-88	ПРОМСТРОЙПРОЕКТ
Гл.конструктор	Викулов				
Гл.спец.	Викулов				

Подпись и дата | Взам.инв.№

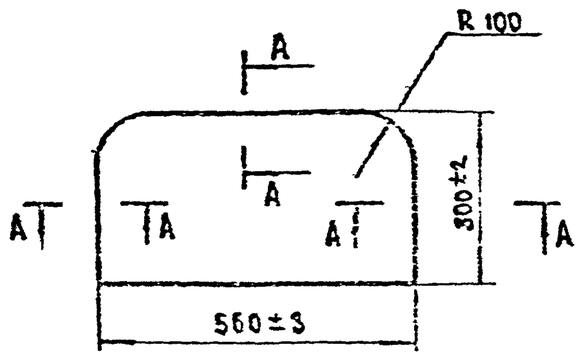

А – А повернуто
М1:1

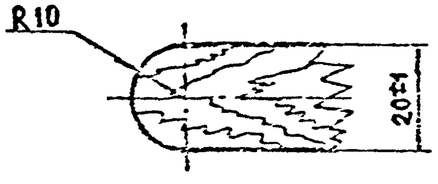

Формат	Зона	Поз.	Обозначение	Наименование	Кол.	Примеч.
				Документация		
А3			1.488.9-2.2/92-800 СБ	Сборочный чертеж		
А4			1.488.9-2.2/92-000 ТУ	Технические условия		
				Детали		
Ст4		1	1.488.9-2.2/92-801	Плита	1	
Ст4		2	1.488.9-2.2/92-802	Планка	2	
Ст4		3	1.488.9-2.2/92-803	Стержень	2	0,2 кг
Ст4		4	1.488.9-2.2/92-804	Стержень	2	0,37 кг
Ст4		5	1.488.9-2.2/92-805	Стержень	2	0,16 кг
				Труба 20×2-ВСт3кп2		
Ст4		5		ГОСТ 10704-76		
Ст4		6	1.488.9-2.2/92-806	Заглушка Ф15±0,5		
				Лист $\frac{4\text{-}Б\ ГОСТ\ 19903\text{-}74}{С\ 235\ ГОСТ\ 27772\text{-}88}$	1	0,004 кг
				Стандартные изделия		
				Шуруп А4×35.09.2		
		7		ГОСТ 1144-80		

Взам. инв. №
Подпись и дата
Инв. № подл.

1.488.9-2.2/92-800

Сидение СД-1

Стадия	Лист	Листов
Р	1	1

ПРОМСТРОЙПРОЕКТ

1.488.9-2.2/92-801

Плита

Стадия	Масса	Масштаб
Р	2,0	1:10

Лист | Листов 1

Пиломатериалы хвойных пород ГОСТ 24454-80Е

ПРОМСТРОЙПРОЕКТ

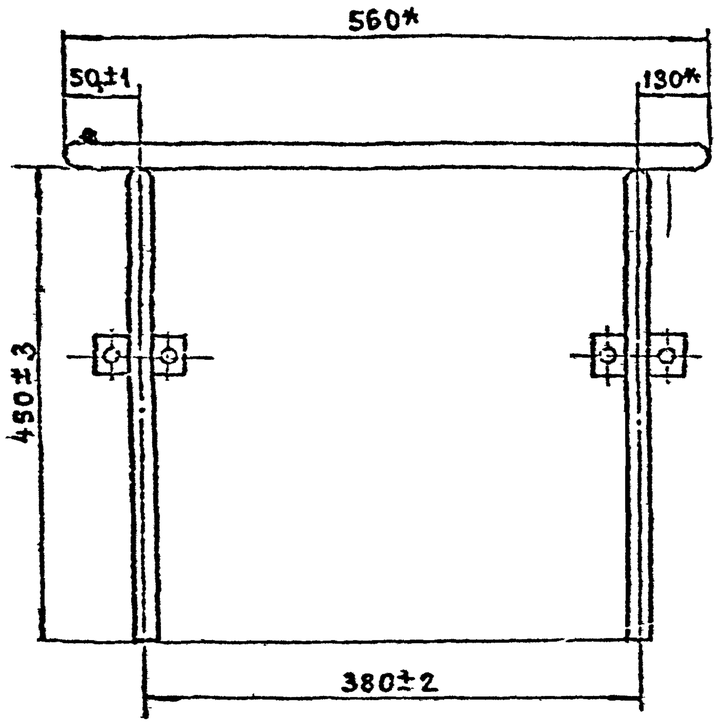

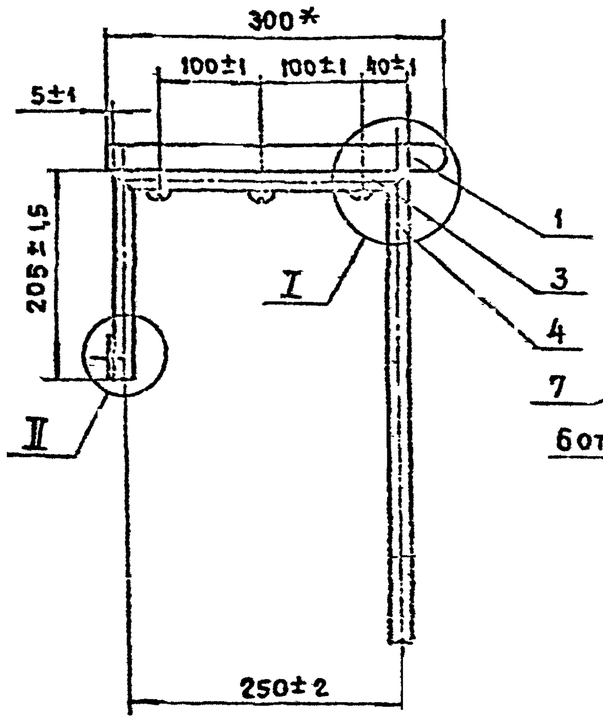

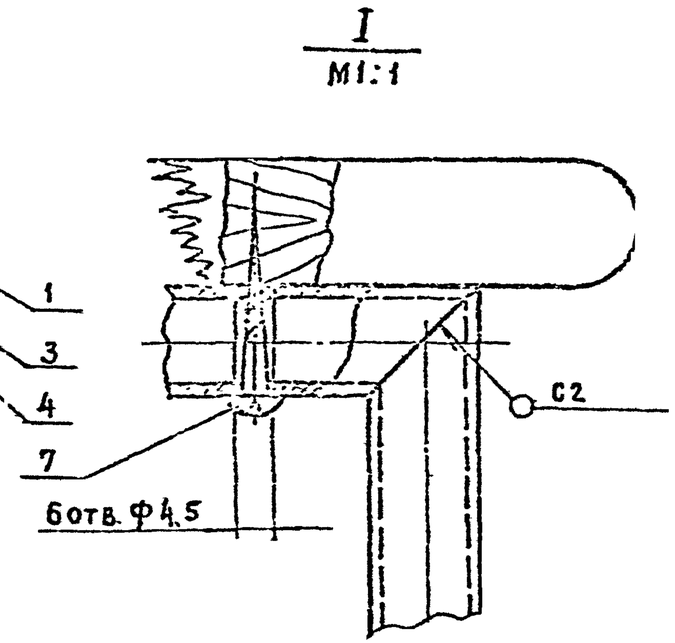

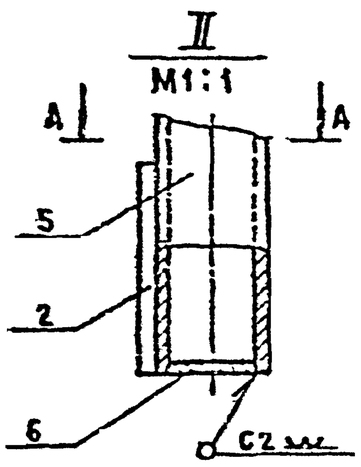

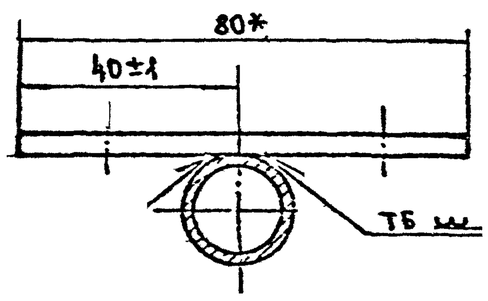

Покрытие Ц25 окс. ч
* Размеры для справок

			1.488.9-2.2/92 800 СБ		
			Сидение Са-1 Сборочный чертеж	Стадия	Масса	Масштаб
				Р	3,56	1:5
				Лист	Листов 1	
Разработ.	Вчерашний			ПРОМСТРОЙПРОЕКТ		
Н.контр.	Зикулов					
Гл.спец.	Зикулов					

А(V)

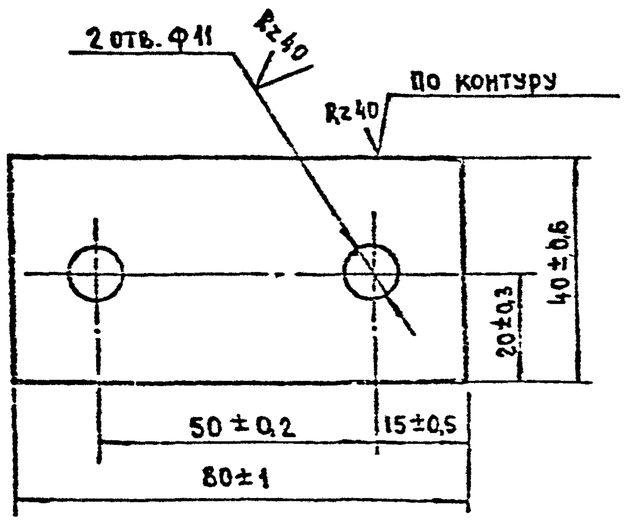

1.488.9-2.2/92-802

Планка	Стадия	Масса	Масштаб
	Р	0,1	1:1
	Лист	Листов 1	

Лист 4-Б ГОСТ 19903-74 / С 235 ГОСТ 27772-88

ПРОМСТРОЙПРОЕКТ

Нач.отд. Шевчинский
Н.контр. Жукова
Н.спец. Шикулов

Формат	Зона	Поз.	Обозначение	Наименование		Примеч.
				Документация		
А3			1.488.9-2.2/92-900 СБ	Сборочный чертеж		
А4			1.488.9-2.2/92-000 ТУ	Технические условия		
				Детали		
А4		1	1.488.9-2.2/92-901	Гребенка	2	
А4		2	1.488.9-2.2/92-902	Планка	22	
				Пиломатериалы хвойных		
				пород ГОСТ 24454-80Е		
Б4		3	1.488.9-2.2/92-903	Рейка 80±1×14-0,5×25±0,5	4	0,02 кг
Б4		4	1.488.9-2.2/92-904	Нагель ф7; ℓ=25±1	44	0,001 кг
Б4		5	1.488.9-2.2/92-905	Нагель ф7; ℓ=66±1,5	8	0,002 кг

Инв.№ подл. | Подпись и дата | Взам.инв.№

1.488.9-2.2/92-900

Решетка Р-1	Стадия	Лист	Листов
	Р		1

ПРОМСТРОЙПРОЕКТ

Нач.отд. Шевчинский
Н.контр. Жукова
Н.спец. Шикулов

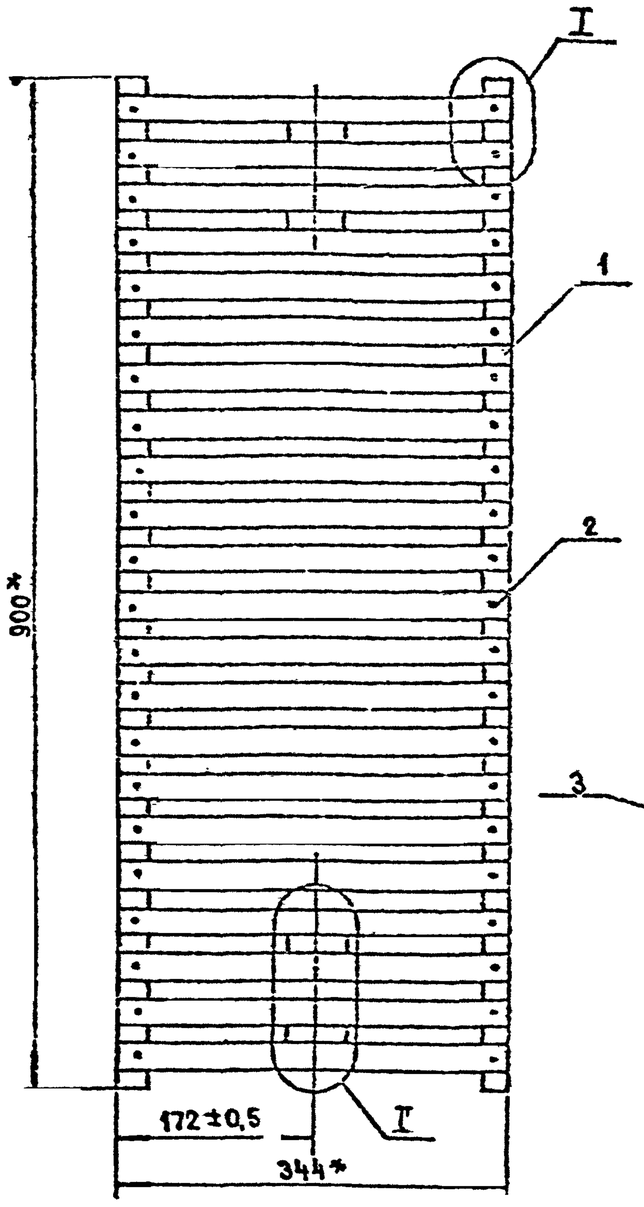

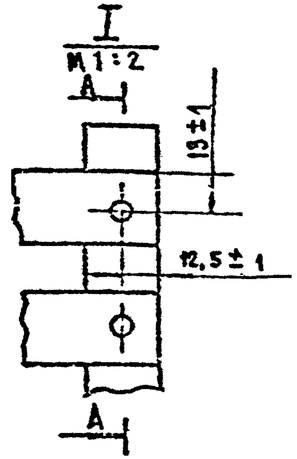

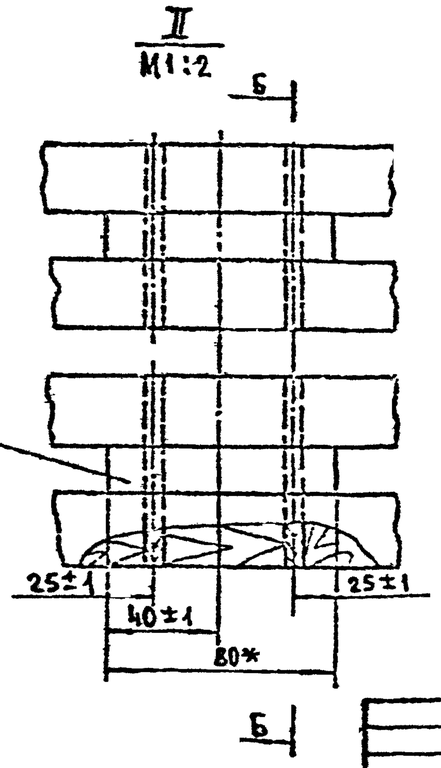

А - А повернуто

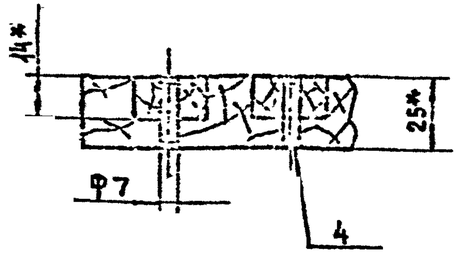

Б - Б повернуто

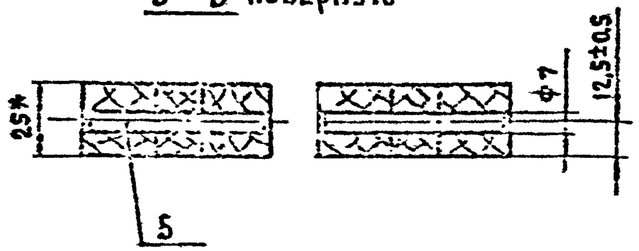

* Размеры для справок

Нач.отд.	Вчерашний		1.488.9-2.2/92-900СБ		
Н.контр.	Бикулов		Решетка Р-1 Сборочный чертеж	Стадия	Масса	Масштаб
Гл.спец.	Бикулов			Р	3,18	1:5
				Лист 1	Листов 1	
				ПРОМСТРОЙПРОЕКТ		

Инв. № подл. | Подпись и дата | Взам. инв. №

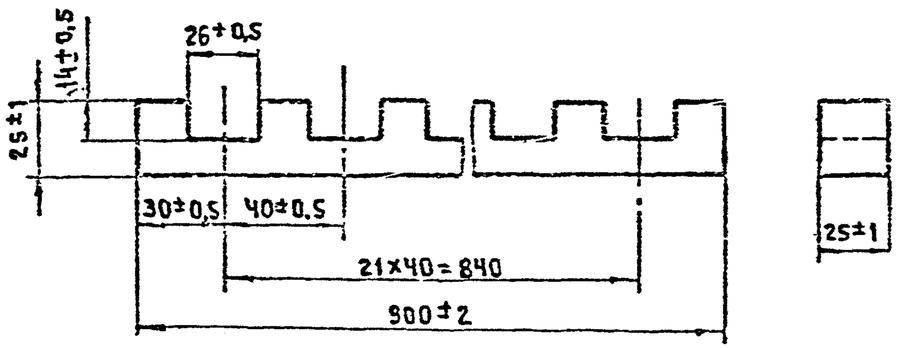

1.488.9-2.2/92-901			
Гребенка	Стадия	Масса	Масштаб
	Р	0,2	1:2
	Лист	Листов 1	
Пиломатериалы хвойных пород Гост 24454-80*Е	ПРОМСТРОЙПРОЕКТ		

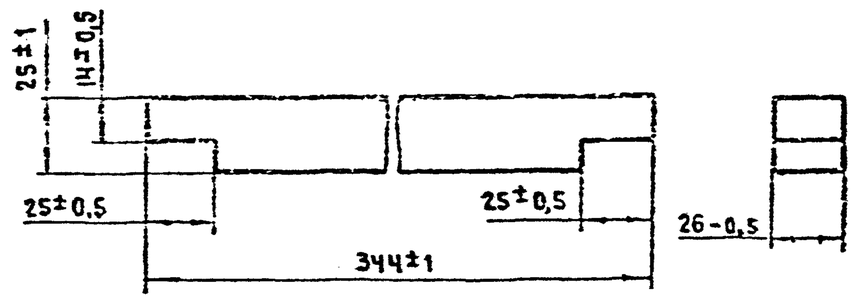

1.488.9-2.2/92-902			
Планка	Стадия	Масса	Масштаб
	Р	0,12	1:2
	Лист	Листов 1	
Пиломатериалы хвойных пород Гост 24454-80*Е	ПРОМСТРОЙПРОЕКТ		

Взам. инв. № | Подпись и дата

Rz40 √(√)

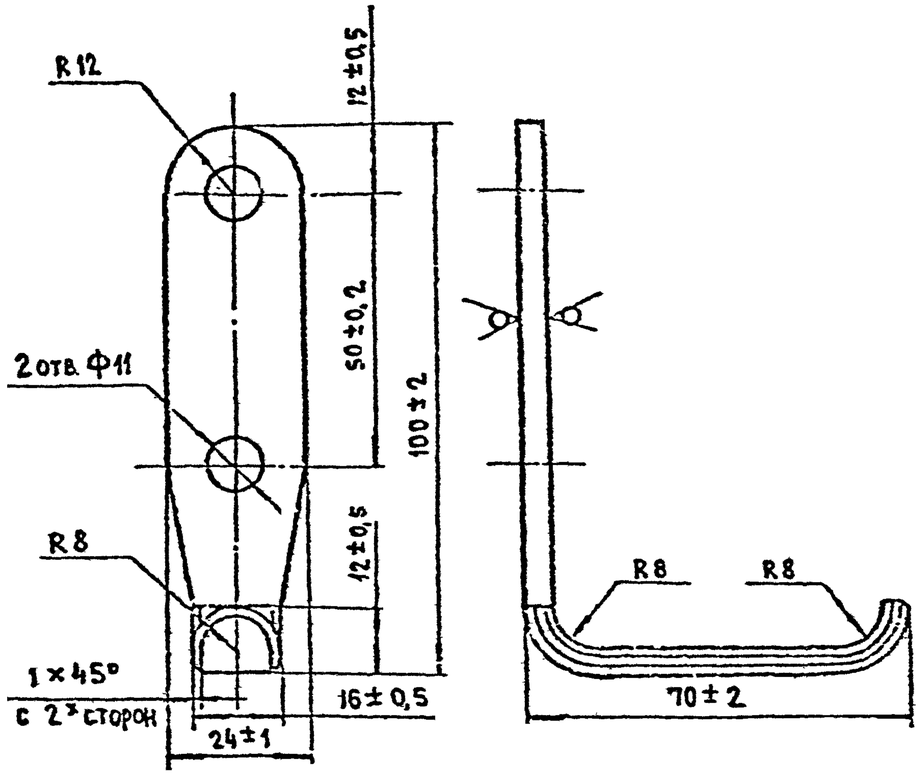

Покрытие Ц25. окс.ч.

				1.488.9-2.2/92-003		
				Крючок Кр-1	Стадия: Р	Масса: 0,07	Масштаб: 2:1
					Лист	Листов 1
Нач.отд.	Черашний			Круг 20-В ГОСТ 2590-88 / ВСТ 3кп2 ГОСТ535-88	ПРОМСТРОЙПРОЕКТ
Н.контр.	Никулов				
Гл.спец.	Никулов				

Взам.инв.№ | Подпись и дата | Инв.№ подл.

4 отв. Ф11

Rz40

Rz40 По контуру

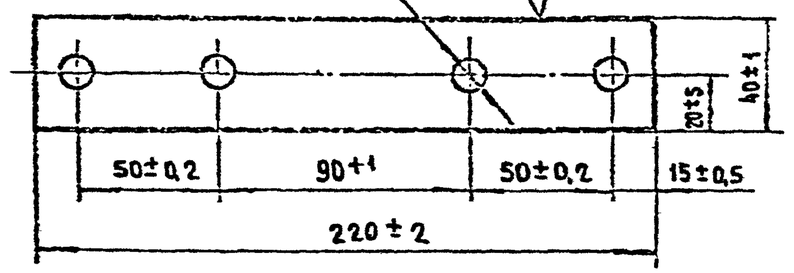

Покрытие Ц25. окс.ч.

				1.488.9-2.2/92-004		
				Клипса Кл-2	Стадия: Р	Масса: 0,28	Масштаб: 1:2
					Лист	Листов 1
Нач.отд.				Лист 4-Б ГОСТ 19903-74 / С 236 ГОСТ 27772-88	ПРОМСТРОЙПРОЕКТ
Н.контр.					
Гл.спец.					

Взам.инв.№ | Подпись и дата | Инв.№ подл.

Rz40 V(V)

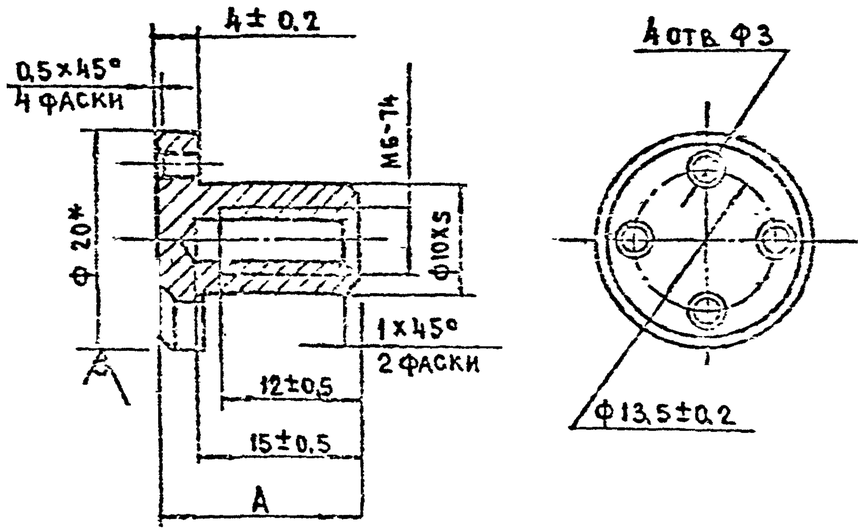

Обозначение	Марка	A±0,5	Масса кг
1.488.9-2.2/92-005	Вт-1	18	0,013
1.488.9-2.2/92-006	Вт-2	22	0,023

Покрытие Ц25 окс.ч.
*Размеры для справок

См. таблицу.			
Втулка Вт-1; Вт-2	Р	см.таблицу	2:1
	Лист	Листов 1	
Круг 20-В ГОСТ 2590-88 / ВСТ 3кп2 ГОСТ 535-88	ПРОМСТРОЙПРОЕКТ		

Rz40 V(V)

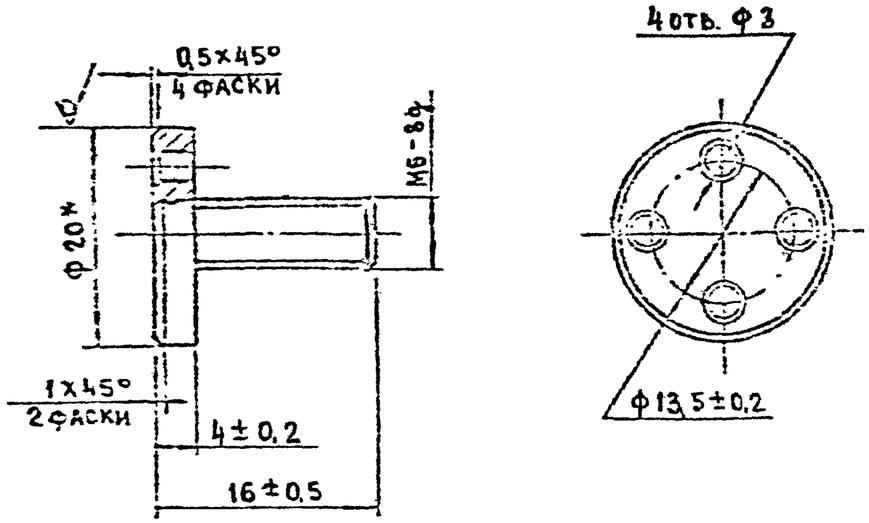

Покрытие Ц25 окс.ч.
*Размеры для справок

1.488.9-2.2/92-007			
Винт В-1	Р	0,01	2:1
	Лист	Листов 1	
Круг 20-В ГОСТ 2590-88 / ВСТ 3кп2 ГОСТ 535-88	ПРОМСТРОЙПРОЕКТ		

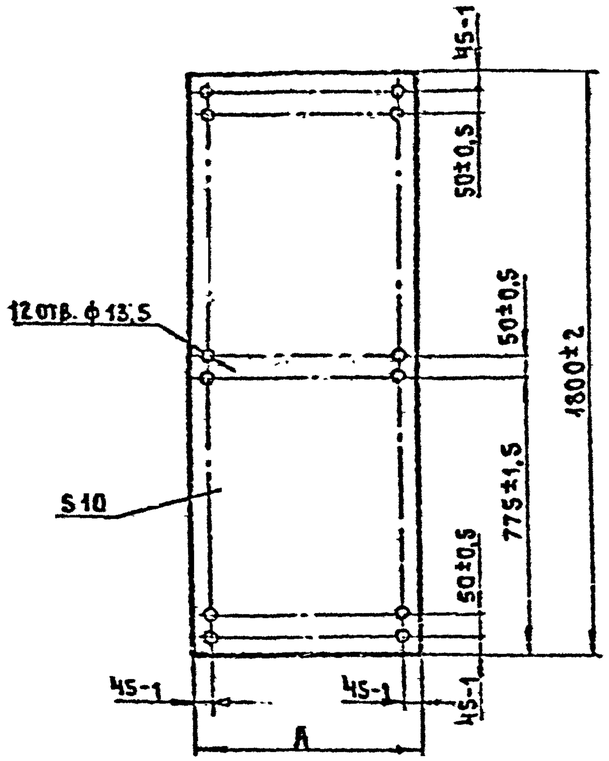

Обозначение	Марка	А-2	Масса
1.488.9-2.2/92-008	Л-1	900	29,0
1.488.9-2.2/92-019	Л-11	600	19,0

См. таблицу

Лист Л-1; Л-11	Стадия	Масса	Масштаб		
	Р	См. таблицу	1:15		
	Лист	Листов 1			
Нач.отд. Черашний	Лист асбестоцементный плоский (прессованный) ГОСТ 18124-75*	ПРОМСТРОЙПРОЕКТ			
Гл.контр. Викулов					
Гл.спец. Викулов					

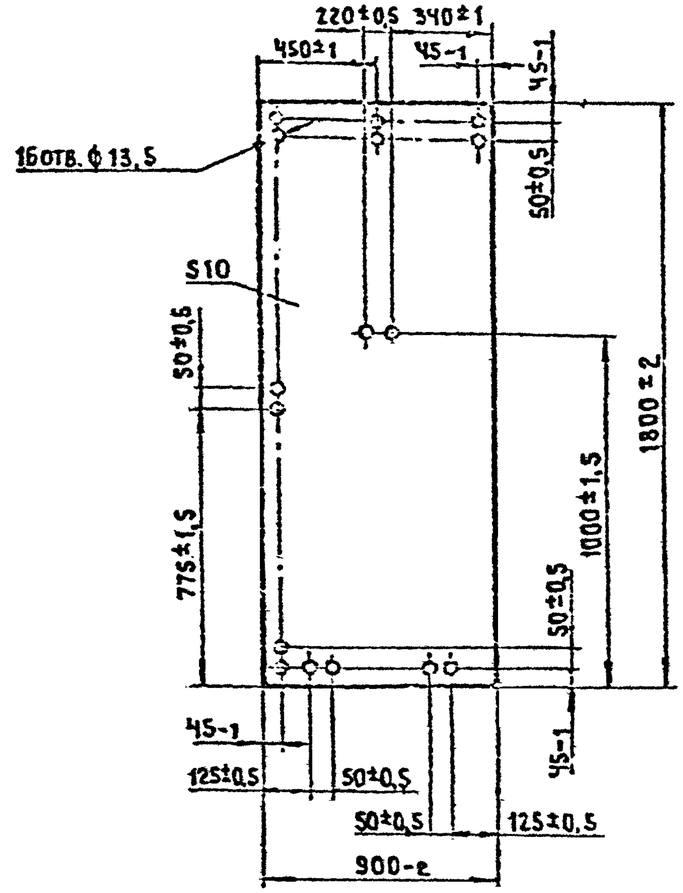

1.488.9-2.2/92-009

Лист Л-2	Стадия	Масса	Масштаб		
	Р	29,0	1:15		
	Лист	Листов 1			
Нач.отд. Черашний	Лист асбестоцементный плоский (прессованный) ГОСТ 18124-75*	ПРОМСТРОЙПРОЕКТ			
Гл.контр. Викулов					
Гл.спец. Викулов					

Инв.№ подл. | Подпись и дата | Взам.инв.№

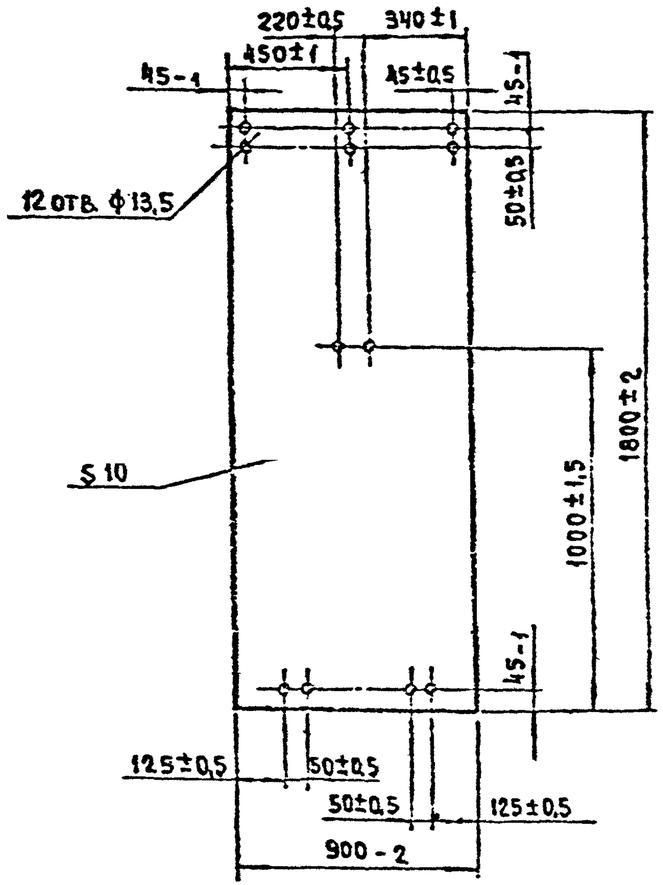

1.488.9-2.2/92-012

Лист Л-4	Стадия	Масса	Масштаб
	Р	29,0	1:15
	Лист	Листов 1	

Лист асбестоцементный плоский (прессованный) ГОСТ 18124-75*

ПРОМСТРОЙПРОЕКТ

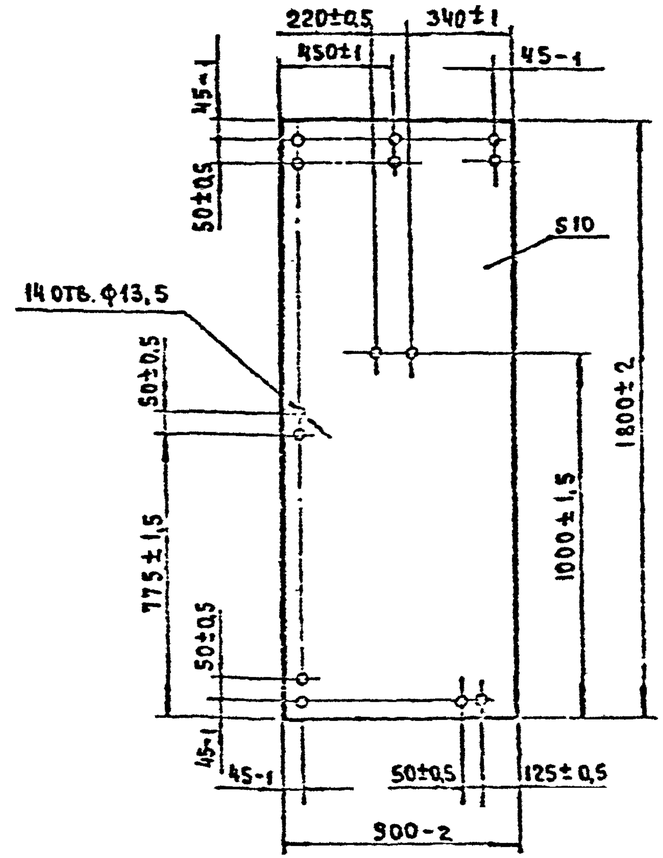

1.488.9-2.2/92-011

Лист Л-3	Стадия	Масса	Масштаб
	Р	29,0	1:15
	Лист	Листов 1	

Лист асбестоцементный плоский (прессованный) ГОСТ 18124-75*

ПРОМСТРОЙПРОЕКТ

Взам. инв. №

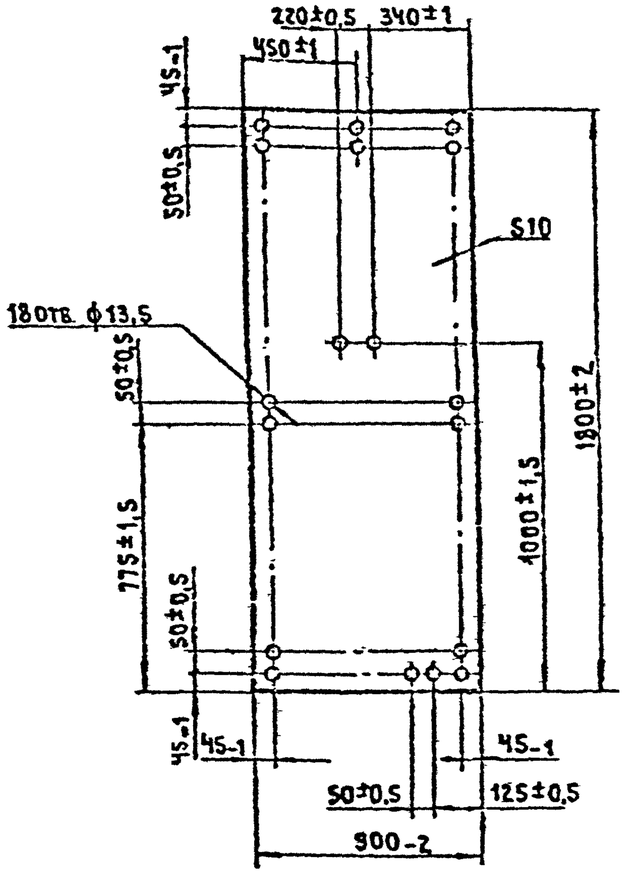

Инв.№ подл.	Подпись и дата	Взам.инв.№	
Нач.отд.	Вчерашний		
Н.контр.	Викулов		
Гл.спец.	Викулов		

1.488.9-2.2/92-013

Лист Л-5

Стадия	Масса	Масштаб
Р	29,0	1:15
Лист	Листов 1	

Лист асбестоцементный плоский (прессованный) Гост 18124-75*

ПРОМСТРОЙПРОЕКТ

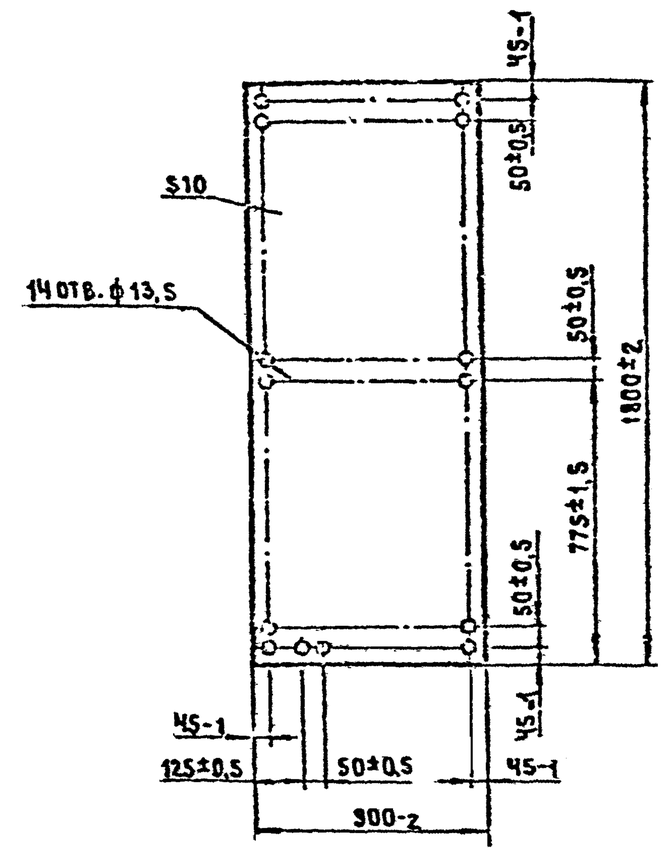

Инв.№ подл.	Подпись и дата	Взам.инв.№	
Нач.отд.	Вчерашний		
Н.контр.	Викулов		
Гл.спец.	Викулов		

1.488.9-2.2/92-014

Лист Л-6

Стадия	Масса	Масштаб
Р	29,0	1:15
Лист	Листов 1	

Лист асбестоцементный плоский (прессованный) Гост 18124-75*

ПРОМСТРОЙПРОЕКТ

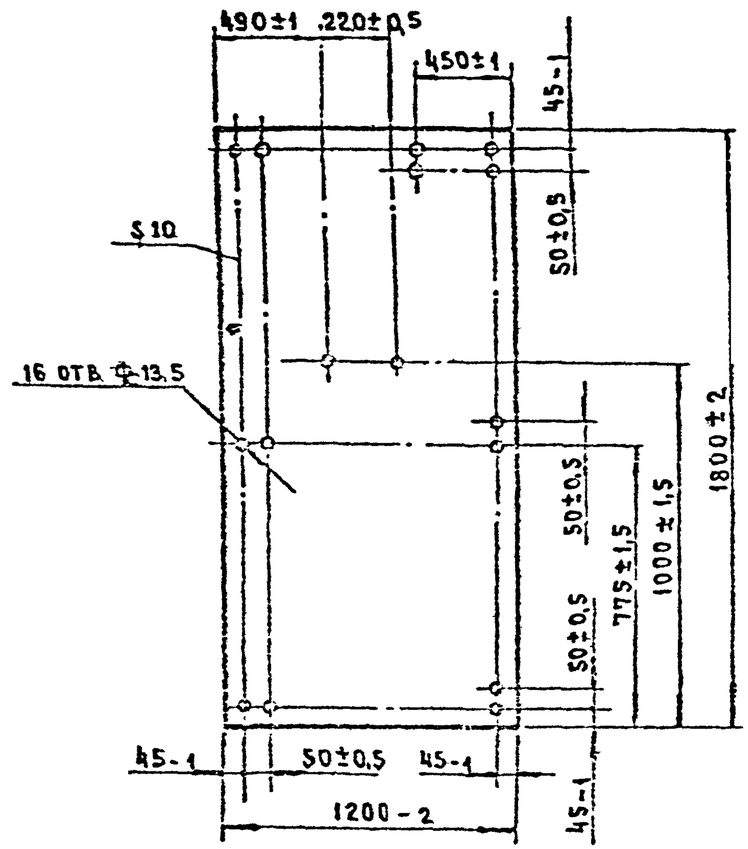

1.488.9-2.2/92-015

Лист Л-7	Стадия	Масса	Масштаб
	Р	38,5	1:15
	Лист	Листов 1	
Лист асбестоцементный плоский (прессованный) ГОСТ 18124-75*	ПРОМСТРОЙПРОЕКТ		

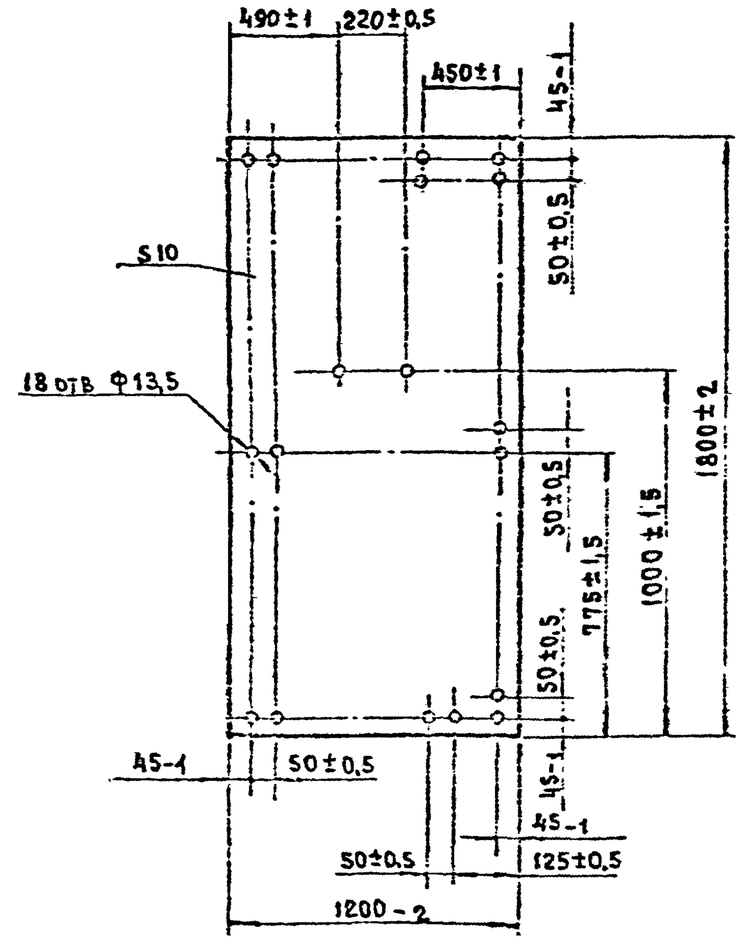

1.488.9-2.2/92-016

Лист Л-8	Стадия	Масса	Масштаб
	Р	38,5	1:15
	Лист	Листов 1	
Лист асбестоцементный плоский (прессованный) ГОСТ 18124-75*	ПРОМСТРОЙПРОЕКТ		

Взам. инв. №
Подпись и дата
Инв. № подл.

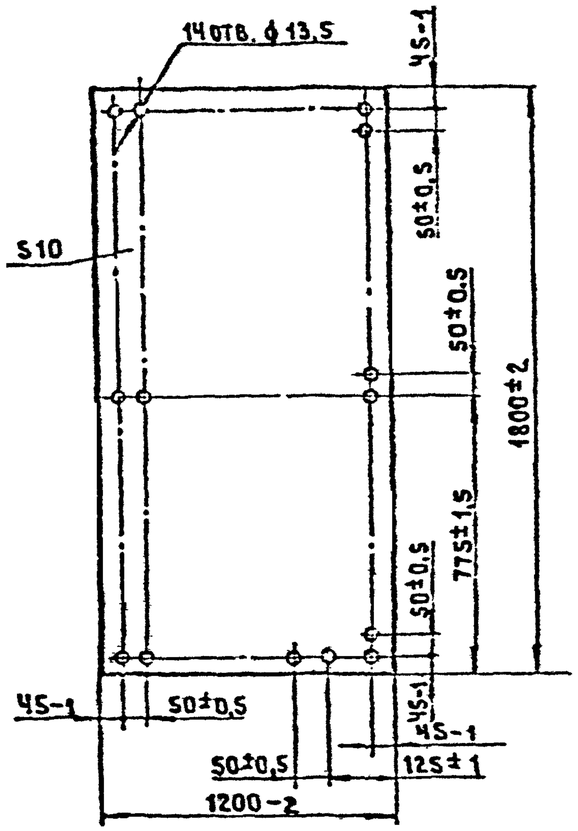

			1.488.9-2.2/92-017			
			Лист Л-9	Стадия	Масса	Масштаб
				Р	38,5	1:15
				Лист	Листов 1	
Нач.отд.	Очерашний		Лист асбестоцементный плоский (прессованный). ГОСТ 18124-75*	ПРОМСТРОЙПРОЕКТ		
Н.контр.	Никулов					
Гл.спец.	Никулов					

Инв.№ подл. | Подпись и дата | Взам.инв.№

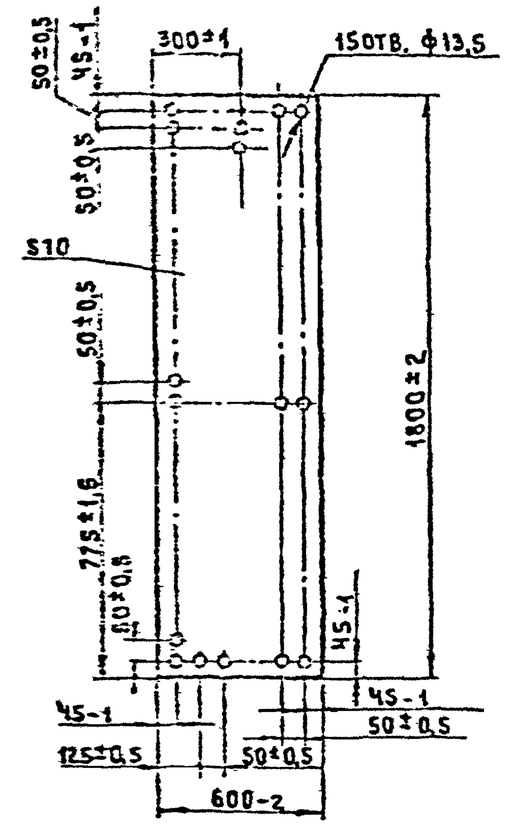

			1.488.9-2.2/92-018			
			Лист Л-10	Стадия	Масса	Масштаб
				Р	19,0	1:15
				Лист	Листов 1	
Нач.отд.	Очерашний		Лист асбестоцементный плоский (прессованный) ГОСТ 18124-75*	ПРОМСТРОЙПРОЕКТ		
Н.контр.	Никулов					
Гл.спец.	Никулов					

Инв.№ подл. | Подпись и дата | Взам.инв.№

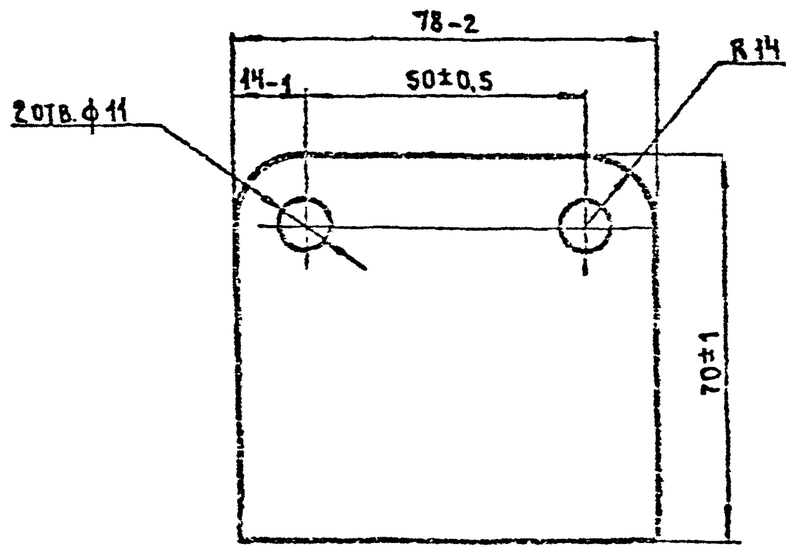

1.488.9-2.2/92-021

Прокладка П-1	Стадия	Масса	Масштаб
	Р	0,008	1:1
	Лист	Листов 1	
Пластина I лист ТМКЩ-С-1,5 ГОСТ 7338-90	ПРОМСТРОЙПРОЕКТ		

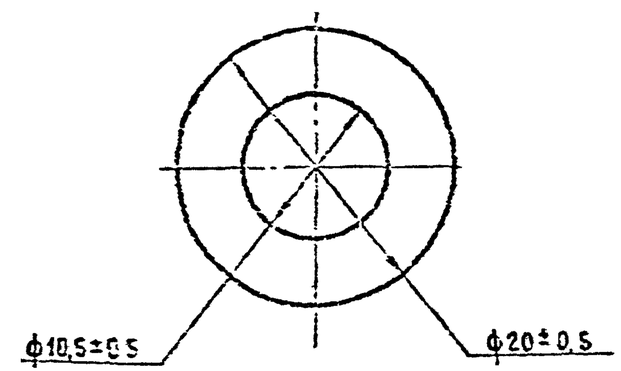

1.488.9-2.2/92-022

Прокладка П-2	Стадия	Масса	Масштаб
	Р	0,001	2,5:1
	Лист	Листов 1	
Пластина I лист ТМКЩ-С-1,5 ГОСТ 7338-90	ПРОМСТРОЙПРОЕКТ		

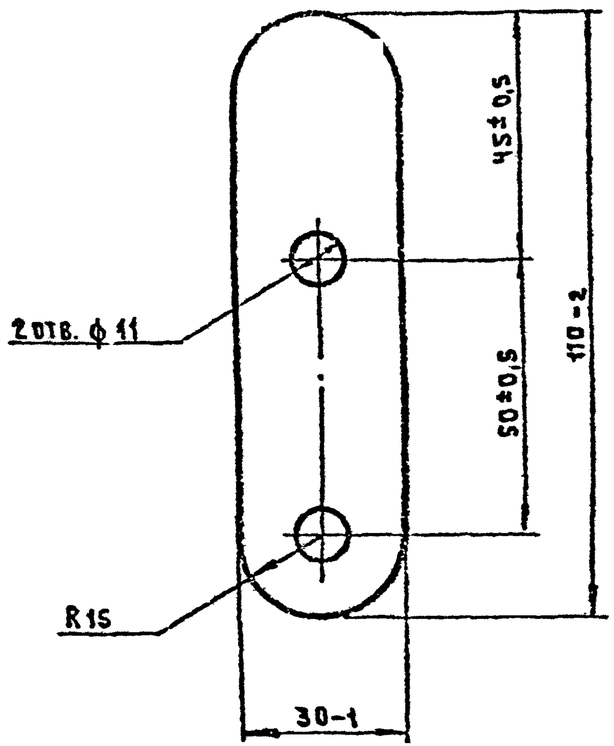

				1.488.9-2.2/92-023		
				Прокладка П-3	Стадия: Р	Масса: 0,006	Масштаб: 1:1
					Лист	Листов 1
Нач.отд.	Черняков			Пластина I лист ТМКЩ-С-1,5 ГОСТ 7338-90	ПРОМСТРОЙПРОЕКТ	
Н.контр.	Николаев					
Гл.спец.	Николаев					

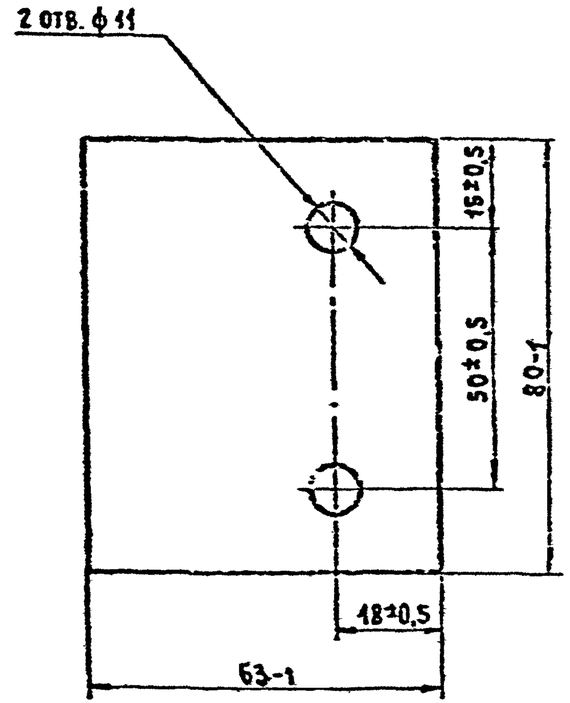

				1.488.9-2.2/92-024		
				Прокладка П-4	Стадия: Р	Масса: 0,005	Масштаб: 1:1
					Лист	Листов 1
Нач.отд.	Черняков			Пластина I лист, ТМКЩ-С-1,5 ГОСТ 7338-90	ПРОМСТРОЙПРОЕКТ	
Н.контр.	Николаев					
Гл.спец.	Николаев					

Подпись и дата | Взам.инв.№ | Инв.№подл.

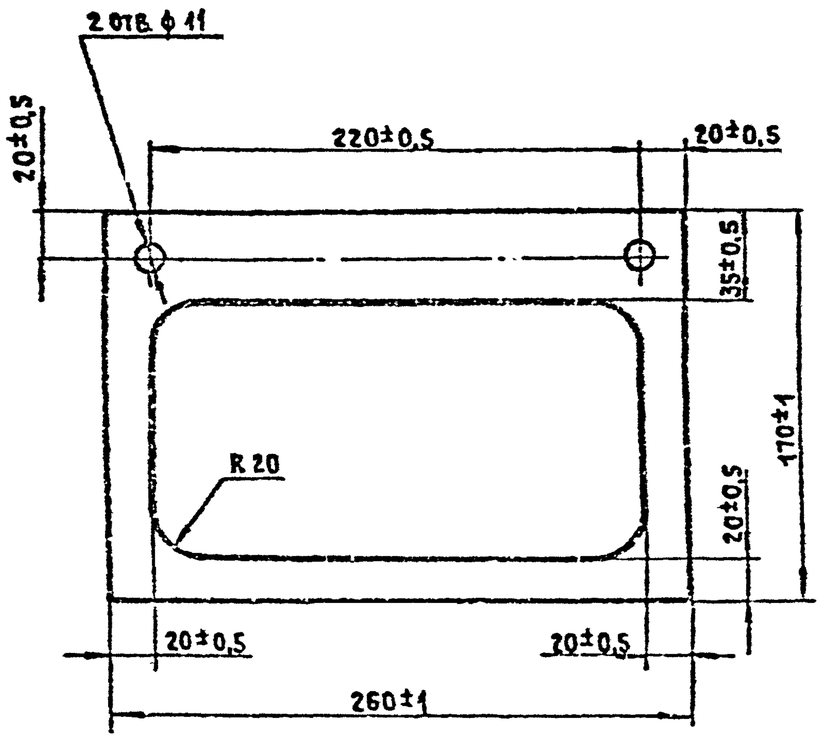

			1.488.9-2.2/92-025			
			Прокладка П-5	Стадия	Масса	Масштаб
				Р	0,03	1:2,5
				Лист	Листов 1	
Нач.отд.	Черемных		Пластина I лист, ТМКЩ-С-1,5 Гост 7338-77*	ПРОМСТРОЙПРОЕКТ		
Н.контр.	Николов					
Гл.спец.	Ермолов					

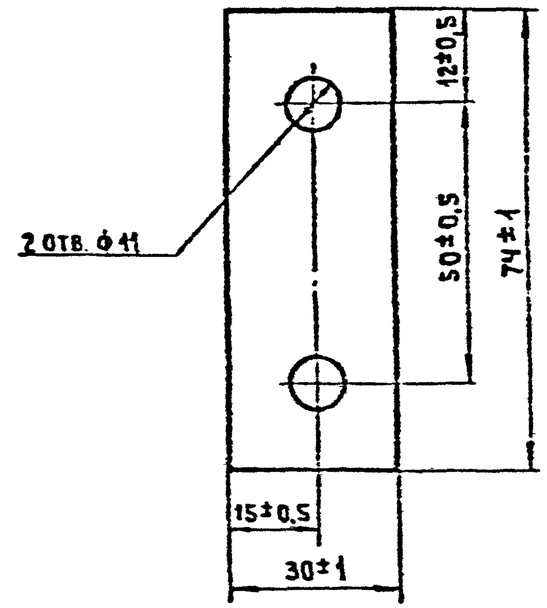

			1.488.9-2.2/92-026			
			Прокладка П-6	Стадия	Масса	Масштаб
				Р	0,003	1:1
				Лист	Листов 1	
Нач.отд.	Черемных		Пластина I лист, ТМКЩ-С-1,5 Гост 7338-77*	ПРОМСТРОЙПРОЕКТ		
Н.контр.	Николов					
Гл.спец.	Ермолов					

Взам.инв.№ | Подпись и дата

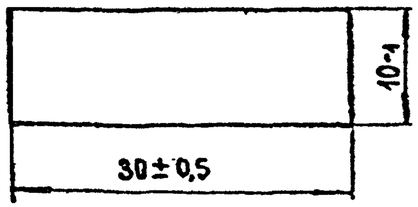

Нач.отд.	Янтарный		
Н.контр.	Никулов		
Г.спец.	Никулов		

1.488.9-2.2/92-027

Прокладка П-7	Стадия	Масса	Масштаб
	Р	0,001	2:1
	Лист	Листов 1	

Пластина I лист
ТМКЦ-С-1,5 ГОСТ 7338-90

ПРОМСТРОЙПРОЕКТ

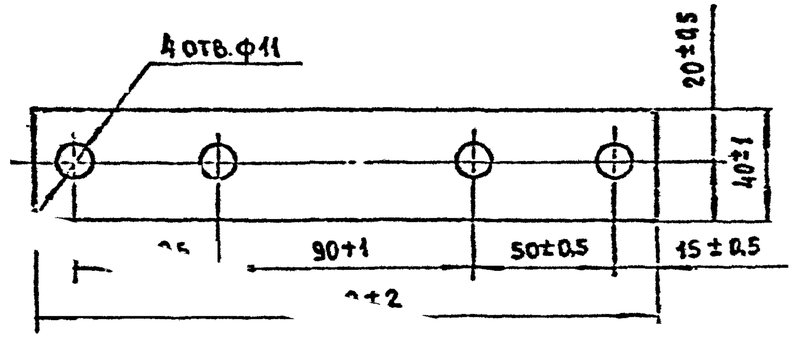

Нач.отд.	Янтарный		
Н.контр.	Никулов		
Г.спец.	Никулов		

1.488.9-2.2/92-028

Прокладка П-8	Стадия	Масса	Масштаб
	Р	0,01	4:1
	Лист	Листов 1	

Пластина I лист
ТМКЦ-С-1,5 ГОСТ 7338-90

ПРОМСТРОЙПРОЕКТ

Взам. инв. №

Подпись и дата

Инв. № подл.

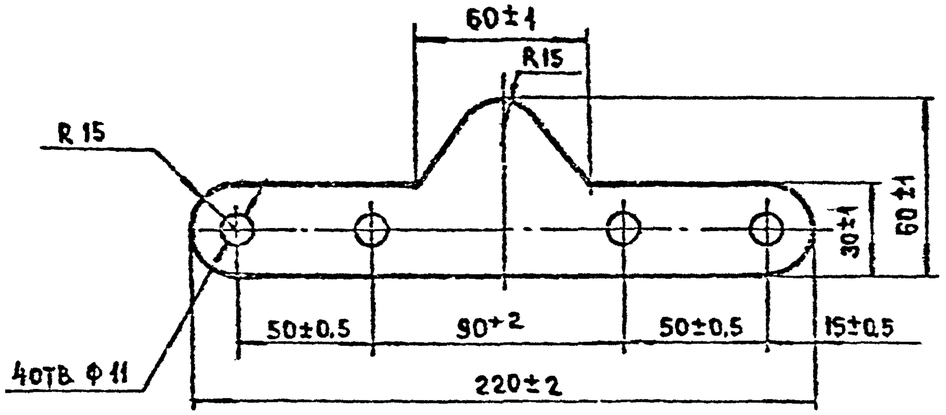

				1.488.9-2.2/92-029		
				Прокладка П-9	Стадия: Р	Масса: 0,015	Масштаб: 1:2
					Лист	Листов 1
Ал.отд.	Чесалкин			Пластина I лист ТМКЩ-С-1,5 ГОСТ 7338-90	ПРОМСТРОЙПРОЕКТ
Н.контр.	Миколаев				
Гл.спец.	Никулаев				

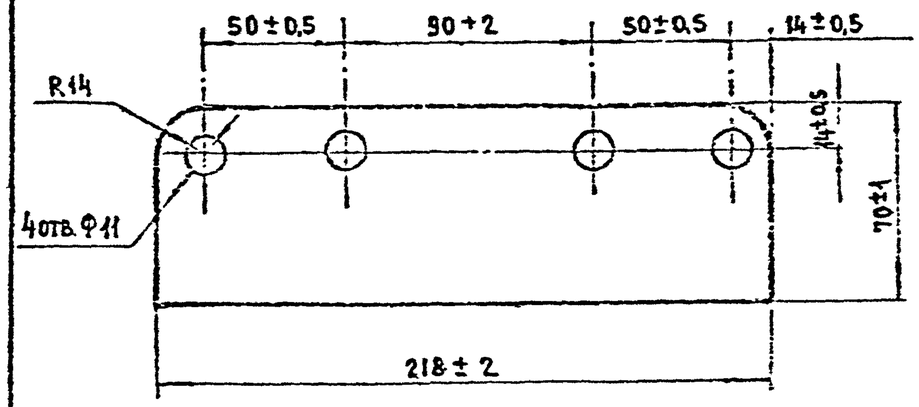

				1.488.9-2.2/92-031		
				Прокладка П-10	Стадия: Р	Масса: 0,02	Масштаб: 1:2
					Лист	Листов 1
Ал.отд.	Чесалкин			Пластина I лист, ТМКЩ-С-1,5 ГОСТ 7338-90	ПРОМСТРОЙПРОЕКТ
Н.контр.	Миколаев				
Гл.спец.	Никулаев				

Взам.инв.№ | Подпись и дата | Инв.№ подл.

Марка	Обозначение	Наименование	Кол. изделий на одну кабину												Масса ед., кг	Примеч.
			Тип 1	Тип 2	Тип 3	Тип 4	Тип 5	Тип 6	Тип 7	Тип 8	Тип 9	Тип 10	Тип 11	Тип 12		
Н-1	1.488.9-2.2/92-100СБ	Ножка	4	—	1	—	2	—	6	—	2	—	2	—	0,42	
Н-2	1.488.9-2.2/92-200СБ	То же	—	—	—	—	—	—	3	—	1	—	1	—	0,77	
Ст-1	1.488.9-2.2/92-300СБ	Стяжка	2	2	1	1	1	1	—	2	—	1	—	—	0,96	
Ст-2	1.488.9-2.2/92-400СБ	То же	—	—	—	—	—	—	2	—	1	—	1	1	1.22	
Ст-3	1.488.9-2.2/92-500СБ	"	—	—	—	—	1	1	—	—	—	—	—	—	1,12	
К-1	1.488.9-2.2/92-600СБ	Кронштейн	1	—	—	—	—	—	1	—	—	—	—	—	0,68	
К-2	1.488.9-2.2/92-700СБ	То же	—	—	1	—	—	—	—	—	1	—	1	—	0,90	
К-3	1.488.9-2.2/92-001	"	2	2	1	1	1	1	2	2	1	1	1	1	2.0	
К-4	1.488.9-2.2/92-002	"	2	2	1	1	1	1	2	2	1	1	1	1	0,17	
Сд-1	1.488.9-2.2/92-800СБ	Сидение	—	—	—	—	—	—	2	—	1	—	1	1	3,66	
Р-1	1.488.9-2.2/92-900СБ	Решетка	—	—	1	1	1	1	—	—	1	1	1	1	3,18	
Кр-1	1.488.9-2.2/92-003	Крючок	—	—	—	—	—	—	2	—	1	—	1	1	0,07	
Кл-1	1.488.9-2.2/92-002	Клипса	11	12	2	—	—	—	20	12	8	—	8	6	0,30	
Кл-2	1.488.9-2.2/92-004	То же	—	—	—	—	—	—	3	—	1	—	1	—	0,28	
Вт-1	1.488.9-2.2/92-005	Втулка	14	8	12	4	8	4	82	8	38	4	28	16	0,013	
Вт-2	1.488.9-2.2/92-006	То же	30	12	2	—	4	—	38	12	6	—	16	—	0,023	
В-1	1.488.9-2.2/92-007	Винт	44	20	14	4	12	4	122	20	45	4	45	16	0,01	
Л-1	1.488.9-2.2/92-008	Лист	1	1	—	—	—	—	—	1	1	—	1	1	29,0	
Л-2	1.488.9-2.2/92-009	То же	2	—	—	—	—	—	—	—	—	—	—	—	29,0	
Л-3	1.488.9-2.2/92-011	"	—	—	1	—	—	—	—	—	—	—	—	—	29,0	
Л-4	1.488.9-2.2/92-012	"	—	—	—	—	1	—	—	—	—	—	—	—	29,0	
Л-5	1.488.9-2.2/92-013	"	—	—	—	—	—	—	1	—	—	—	—	—	29,0	
Л-6	1.488.9-2.2/92-014	"	—	—	—	—	—	—	1	—	—	—	—	—	29,0	

Нач.отд.	Зчерашний	
Н.контр.	Бихулов	
Гл.спец.	Бихулов	

1.488.9-2.2/92-ВИ

Ведомость изделий на одну кабину каждого типа

Стадия	Лист	Листов
Р	1	2

ПРОМСТРОЙПРОЕКТ

Марка	Обозначение	Наименование	Кол. изделий на одну кабину												Масса ед., кг	Примеч.
			Тип 1	Тип 2	Тип 3	Тип 4	Тип 5	Тип 6	Тип 7	Тип 8	Тип 9	Тип 10	Тип 11	Тип 12		
Л-7	1.488.9-2.2/92-015	Лист	—	—	—	—	—	—	1	—	—	—	—	—	38,5	
Л-8	1.488.9-2.2/92-016	То же	—	—	—	—	—	—	1	—	1	—	1	—	38,5	
Л-9	1.488.9-2.2/92-017	"	—	—	—	—	—	—	1	—	—	—	—	—	38,5	
Л-10	1.488.9-2.2/92-018	"	—	—	—	—	—	—	2	—	1	—	1	—	19,0	
Л-11	1.488.9-2.2/92-019	"	—	—	—	—	—	—	1	—	—	—	—	—	19,0	
П-1	1.488.9-2.2/92-021	Прокладка	4		1		2		5		2		2		0.008	
П-2	1.488.9-2.2/92-022	То же	16	8	8	4	12	4	62	8	30	4	31	17	0.001	
П-3	1.488.9-2.2/92-023	"	4	4	2	2	2	2	—	4	—	2	—	—	0,006	
П-4	1.488.9-2.2/92-024	"	24	24	6	—	—	—	42	24	18	—	13	12	0.008	
П-5	1.488.9-2.2/92-025	"	2	2	1	1	1	1	2	2	1	1	1	1	0,03	
П-6	1.488.9-2.2/92-026	"	2	2	1	1	1	1	2	2	1	1	1	1	0,003	
П-7	1.488.9-2.2/92-027	"	44	20	14	4	16	4	122	36	49	4	44	30	0.001	
П-8	1.488.9-2.2/92-028	"	—	—	—	—	—	—	4	—	2	—	2	2	0,01	
П-9	1.488.9-2.2/92-029	"	—	—	—	—	—	—	3	—	1	—	1	—	0,015	
П-10	1.488.9-2.2/92-031	"	—	—	—	—	—	—	3	—	1	—	1	—	0,02	
К		Коврик	2	2	—	—	—	—	2	2	—	—	—	—	1.8	
Шт-1		Штора полиэтиленовая														
		0,2×1200×1800														
		ГОСТ 10354-82	—	—	—	—	—	—	2	—	1	—	1	1		
		Шторный зажим														
		с кольцом	—	—	—	—	—	—	20	—	10	—	10	10		
		ТУ14-4-650-75														
		Шуруп А4×35.01.2														
		ГОСТ 1144-70	—	—	—	—	—	—	12	—	6	—	6	6		