ТИПОВЫЕ КОНСТРУКЦИИ, ИЗДЕЛИЯ И УЗЛЫ ЗДАНИЙ И СООРУЖЕНИЙ

СЕРИЯ 1.288-1

САНИТАРНО-ТЕХНИЧЕСКИЕ КАБИНЫ ПОЛНОГО ЗАВОДСКОГО ИЗГОТОВЛЕНИЯ ДЛЯ СПАЛЬНЫХ КОРПУСОВ САНАТОРИЕВ И УЧРЕЖДЕНИЙ ОТДЫХА

ВЫПУСК 2

САНИТАРНО-ТЕХНИЧЕСКИЕ ЧЕРТЕЖИ СОВМЕЩЕННЫХ КАБИН ТИПА „КОЛПАК" ИЗ ТЯЖЕЛОГО ЦЕМЕНТНОГО БЕТОНА И КЕРАМЗИТОБЕТОНА

15124-02
ЦЕНА 0-63

ЦЕНТРАЛЬНЫЙ ИНСТИТУТ ТИПОВОГО ПРОЕКТИРОВАНИЯ
ГОССТРОЯ СССР

Москва, А-445, Смольная ул., 22

Сдано в печать 1978 г.

Заказ № 11523 Тираж 500 экз.

ТИПОВЫЕ КОНСТРУКЦИИ, ИЗДЕЛИЯ И УЗЛЫ ЗДАНИЙ И СООРУЖЕНИЙ

СЕРИЯ 1.288-1

САНИТАРНО-ТЕХНИЧЕСКИЕ КАБИНЫ ПОЛНОГО ЗАВОДСКОГО ИЗГОТОВЛЕНИЯ ДЛЯ СПАЛЬНЫХ КОРПУСОВ САНАТОРИЕВ И УЧРЕЖДЕНИЙ ОТДЫХА

ВЫПУСК 2

САНИТАРНО-ТЕХНИЧЕСКИЕ ЧЕРТЕЖИ СОВМЕЩЕННЫХ КАБИН ТИПА „КОЛПАК" ИЗ ТЯЖЕЛОГО ЦЕМЕНТНОГО БЕТОНА И КЕРАМЗИТОБЕТОНА

РАЗРАБОТАНЫ

ЦНИИЭП ЛЕЧЕБНО-КУРОРТНЫХ ЗДАНИЙ

ГЛ. КИНЖЕН. ИНСТИТУТА В.И. ФРИДБУРГ

ГЛ. АРХИТ. ПРОЕКТА О.М. ГОРДЧЕВ

НАЧАЛЬНИК О.И.О. Я.И. ДУХОВНЫЙ

УТВЕРЖДЕНЫ И ВВЕДЕНЫ В ДЕЙСТВИЕ ГОСГРАЖДАНСТРОЕМ С 01.05.1978г.

ПРИКАЗ N51 ОТ 02.03.1978г.

NN п/п	Наименование чертежей	№№ чертеж.	№№ стр.
1	2	3	4
1	Перечень чертежей.	1	2
2	Пояснительная записка.	2	3
3	Сантехкабины СКВлев.-21-2Т; СКВпр.-21-2Т, СКПлев.-21-2Т; СКПпр.-21-2Т. Спецификации. Указания по привязке. Примечания.	3	4
4	Сантехкабина СКВлев.-21-2Т. План.	4	5
5	Сантехкабина СКВправ.-21-2Т. План.	5	6
6	Сантехкабина СКПлев.-21-2Т. План.	6	7
7	Сантехкабина СКПпр.-21-2Т. План.	7	8
8	Сантехкабина СКВлев.-21-2Т. Разрез II-II.	8	9
9	Сантехкабина СКПлев.-21-2Т. Разрез II-II.	9	10
10	Сантехкабины СКПлев.-21-2Т; СКВлев.-21-2Т. Разрезы I-I, III-III.	10	11
11	Сантехкабины СКПлев.-21-2Т; СКВлев.-21-2Т. Схема водопровода.	11	12
12	Сантехкабины СКПлев.-21-2Т; СКВлев.-21-2Т. Схема трубопроводов горячего водоснабжения.	12	13
13	Сантехкабины СКПлев.-21-2Т; СКВлев.-21-2Т; СКПпр.-21-2Т; СКПпр.-21-2Т. Водопроводные и канализационные стояки. Схемы горячего водоснабжения сантехкабин верхних этажей. Разрезы и схемы сантехкабин СКПпр.-21-2Т, СКВпр.-21-2Т.	13	14
14	Сантехкабины СКВлев.-21-2Т; СКВпр.-21-2Т, Вентиляция.	14	15
15	Сантехкабины СКПлев.-21-2Т; СКПпр.-21-2Т, Вентиляция.	15	16
16	Сантехкабины СКПлев.-21-2Т; СКПпр. 21-2Т, СКВлев.-21-2Т; СКВпр.-21-2Т. Электрооборудование. Спецификация. Монтажные указания.	16	17
17	Сантехкабины СКПпр.-21-2Т; СКВпр.-21-2Т. Электрооборудование.	17	18
18	Сантехкабины СКПлев.-21-2Т; СКВлев.-21-2Т. Электрооборудование.	18	19

Духовный
Шутов
Хелемская
Лебедев

Нач. отдела
Гл. инж. проекта
"
"

ЦНИИЭП лечебно-курортных зданий
г. Москва.

ТК
1977

Перечень чертежей.

Серия 1.288-1
Выпуск 2
Лист 1

15124-02 3

Пояснительная записка.

Рабочие чертежи унифицированных железобетонных санитарно-технических кабин типа „Колпак" предназначенных для спальных корпусов санаториев и учереждений отдыха разработаны в соответствии с заданием Госкомитета по гражданскому строительству и архитектуре при Госстрое СССР от 15 марта 1976г с утверждённым экспериментальным проектом сантехкабин и письмом Госгражданстроя № С 3-4-1214 от 19 апреля 1977 г.

Сантехкабины комплектуются унитазом умывальником и ванной или глубоким поддоном. Предусматривается установка трапа. Проектом разработаны все разновидности сантехкабин: с ванной, с поддоном, правые, левые, средние, верхние, с ревизией на канализационном стояке и без нее.

Узлы трубопроводов холодного и горячего водоснабжения монтируются из стальных водогазопроводных оцинкованных труб, канализации из чугунных канализационных труб. Допускается применение для канализации пластмассовых труб.

Размеры стояков предусмотрены для высоты этажа 3.30м (санатории) и 2.80м (учреждения отдыха). В спецификации в скобках даны длины труб для высоты этажа 2.80м

Диаметры водопроводных стояков определяются при привязке проекта. В настоящем альбоме указаны диаметры наиболее часто встречающиеся: 32 и 25мм для холодных и горячих стояков и 20мм для циркуляционных стояков

Монтажные вставки для водопроводных и горячих стояков устанавливаются на месте строительства.

При хранении и транспортировке сантехкабины должны устанавливаться на специальные подставки, учитывающие опущенные вниз канализационные стояки и присоединение трапа.

Следует также обратить внимание на сохранность выступающего за верхний размер кабины канализационного стояка (только при высоте этажей зданий 3.3м).

Удаление воздуха из сантехкабины осуществляется через пластмассовую вентиляционную решетку размером 120×200 мм, установленную в перекрытии кабины. Количество удаляемого воздуха-50 м³/час

Подсоединение сантехкабины к вентиляционному блоку производится сверху с помощью вентиляционного патрубка из листовой стали толщиной 0.8 мм, привариваемого к 4м закладным деталям М-3 с помощью металлических элементов из полосовой стали 50×
длиною 35 мм М-13 (см. стр. чертежи АС-16).

Электроосвещение сантехкабины обеспечивается одним настенным светильником с лампой накаливания 60 вт, что обеспечивает нормируемую освещенность - 30 лк.

Для подключения электробритв в сантехкабинах устанавливается штепсельная розетка с питанием через разделительный трансформатор.

Согласовано: Горячев, Кринзрт; Архитектор, Конструктор; Духовный, Шутов, Хелемская, Лебедев; Нач отдела, Гл инж пр-та, Рук. группы

ЦНИИЭП лечебно-курортных зданий г. Москва

ТК 1977

Пояснительная записка.

Серия 1.288-1 Выпуск 2 Лист 2

15124-02 4

Согласовано	
Архитектор	Горячев
Конструктор	Кинзерт
Сектор ВО	Шутов
Сектор ЭО	Лебедев
Духовный	
Хозяйственная	Духовный
Сумина	Хозяйственная
Нач. отдела	Сумина
Гл. инж. пр-та	
Ст. инженер	

Спецификация

NN п/п	Наименование и краткая техническая характеристика	Размер	Ед. изм.	Кол-во	ГОСТ
	Канализация				
1	Трубы чугунные канализационные	100	п.м.	3.90 (3.40)	6942.3-69
2	" " "	50	"	2.40	"
3	" стальные водогазопроводные	40	"	1.30	3262-75
4	Патрубки чугунные канализац. ℓ=250	100 / 50	шт.	1 / 1	69424-69
5	" " " ℓ=150	50	"	1	"
6	Патрубки чугун. канализац. компенсационные	100	"	1	69425-69
7	Отводы чугунные канализац. α=135°	50	"	1	694212-69
8	Тройники чугунные канализац. прямые	100×100	"	1	694217-69
9	" " " "	100×50	"	1	"
10	" " " "	50×50	"	1	"
11	" " " переходные	100×50	"	1	694220-69
12	Умывальники полуфарфоровые прямоугольные без спинки в комп. с настольным хромиров. смесителем с нижней камерой смешения и бутылочным сифоном	550×420	компл.	1	14360-69
13	Унитазы „Компакт" полуфарфоровые с цельнотянутой полочкой и косым выпуском под ∠60°		"	1	9156-68
14	Ванны чугунные эмалированные	1500×700	"	1	1154-73
15	Поддоны " "	800×800	"	1	10161-73
16	Трапы " "	50	"	1	1811-73
	Водопровод				
1	Трубы ст. водогазопроводные оцинкованные	15	п.м.	5.50	3262-75
2	Вентили запорные	15	шт.	2	9086-74 15б-3к
3	Трубы ст. водогазопроводные оцинкованные	32	п.м.	3.30 (2.80)	3262-75
	Горячее водоснабжение				
1	Трубы ст. водогазопроводные оцинкован.	15	п.м.	5.00	3262-75
2	Вентили запорные	15	шт.	1	9086-74 15б-10к.
3	Смесители для ванн с душевой сеткой на гибком шланге	15	компл.	1	19874-74
4	Полотенцесушители стальные гнутые $\ell_{тр}$ 1.70	32	шт.	1	
5	Трубы ст. водогазопроводные оцинкованные	32 / 20	п.м.	3.30 (2.20) / 3.10 (2.60)	3262-75

СКВлев-21-2т. СКПлев-21-2т. СКВпр-21-2т СКПпр-21-2т

4

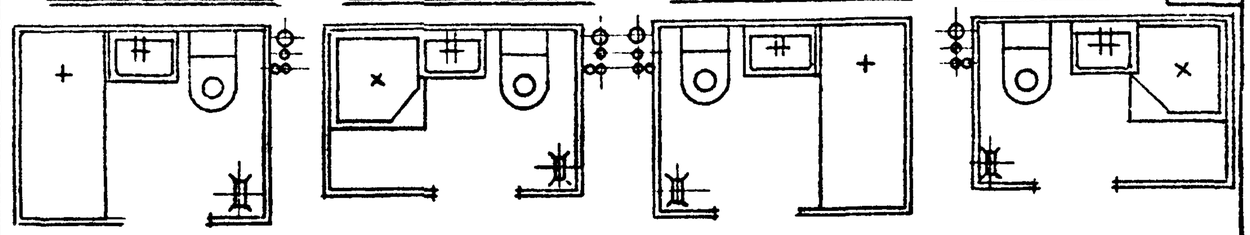

Условные обозначения:

- Водопровод.
- Горячий трубопровод
- Циркуляционный -"-
- Канализация.

Указания по привязке:

I При привязке альбома спецификация должна быть откорректирована:

1. В зависимости от выбора типа сантехкабины вычеркнуть ванну или поддон,
2. Откорректировать диаметры водопроводных труб;
3. В зависимости от высоты этажа вычеркнуть лишнюю длину труб

II Произвести привязку чертежей по выбранному типу сантехкабин: с ванной или поддонном, правая или левая для высоты этажа здания 3.30 или 2.80

Примечание:

В скобках даны длины труб для высоты этажа 2.80 м.

ЦНИИЭП лечебно-курортных зданий г. Москва

ТК 1977

Сантехкабины СКВлев.-21-2т, СКПлев.-21-2т, СКВпр.-21-2т, СКПпр-21-2т
Спецификация. Указания по привязке. Примечания

Серия 1.288-1 | Выпуск 2 | Лист 3

15124-02 5

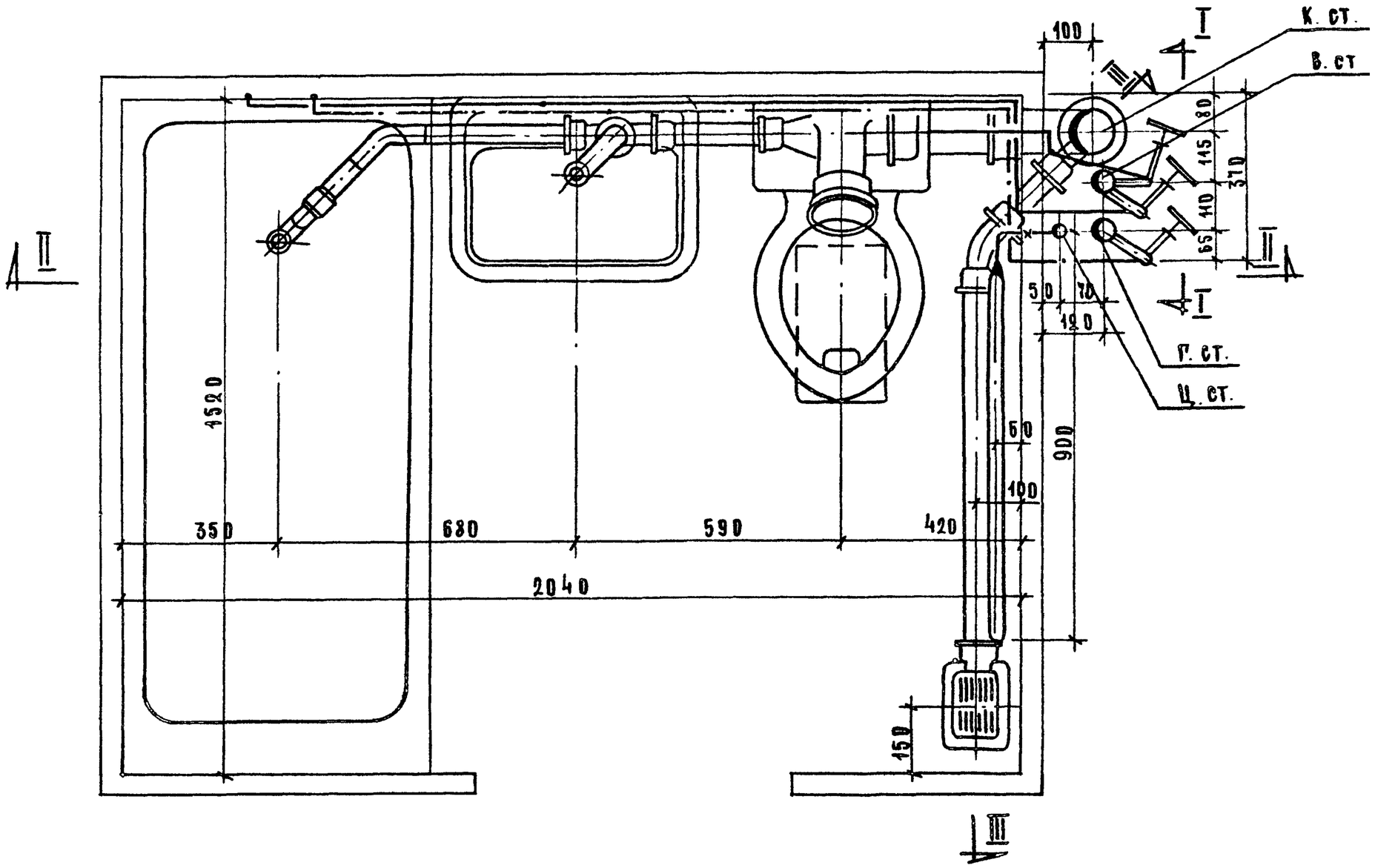

ГИП	Духовный		
Инженер	Челемская		
Конструктор	Сомина		
Нач. отдела			
Рук. пр-та	Инж.		
Ст. инж.	Инж.		

ЦНИИЭП лечебно-курортных зданий г. Москва

ТК 1977

Сантехкабина СКВлев-21-2т
План.

Серия 1.288-1 Выпуск 2 Лист 4

15124-02 6

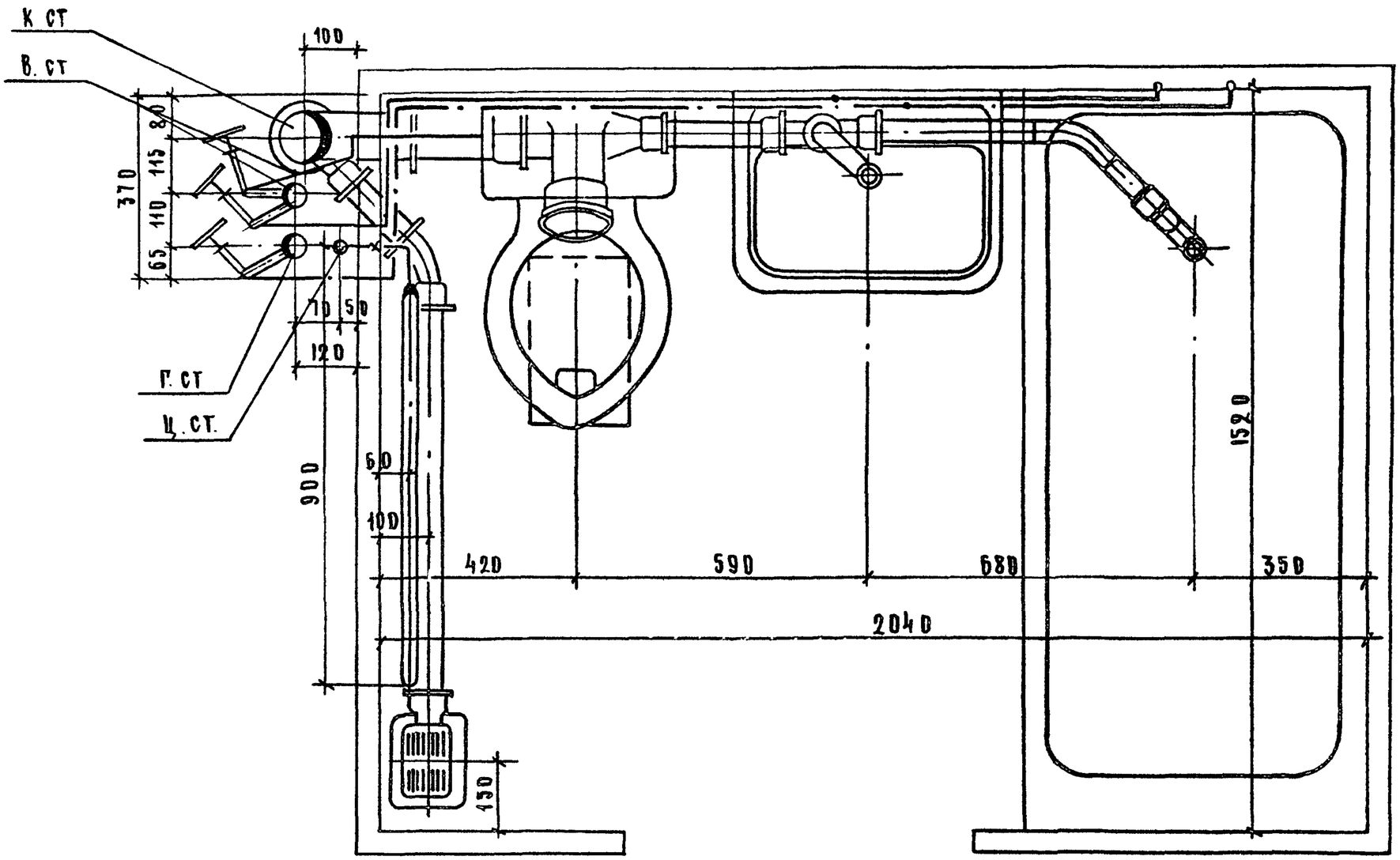

СОГЛАСОВАНО			
Архитектор	Горячев		
Конструктор	Конэрт		
Сектор ОВ	Шутов		
Сектор ЭО	Лебедев		
Духовный			
Хелемская			
Сомина			
Нач. отдела			
Гл. инж. пр-та			
Ст. инж.			

ЦНИИЭП лечебно-курортных зданий г. Москва

ТК 1977

Сантехкабина СКВ пр. -21-2т. План.

Серия 1.288-1 Выпуск 2 Лист 5

15124-02 7

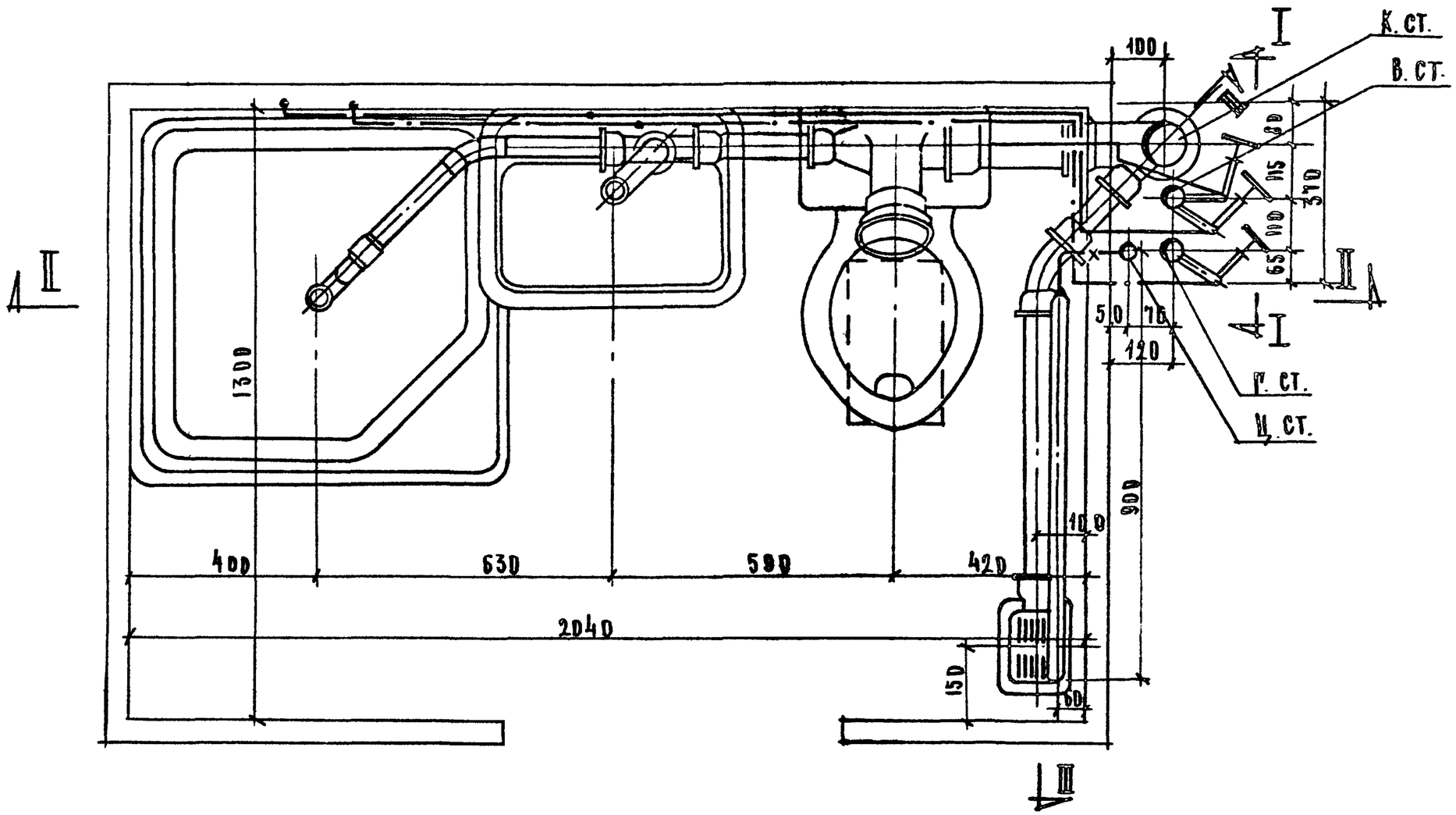

Руководитель	Хелемская	Архитектор	Горячев
	Соминна	Конструктор	Коннэрт
		Сектор ОВ.	Житов
		Сектор В.К.	Лебедев

СОГЛАСОВАНО

Нач. отдела	Гл. инж. пр-та	Ст. инж.

ЦНИИЭП лечебно-курортных зданий г. Москва

ТК 1977

Сантехкабина СКПлев-21-2т
План.

Серия 1.288-1 | Выпуск 2 | Лист 6

15124-02 8

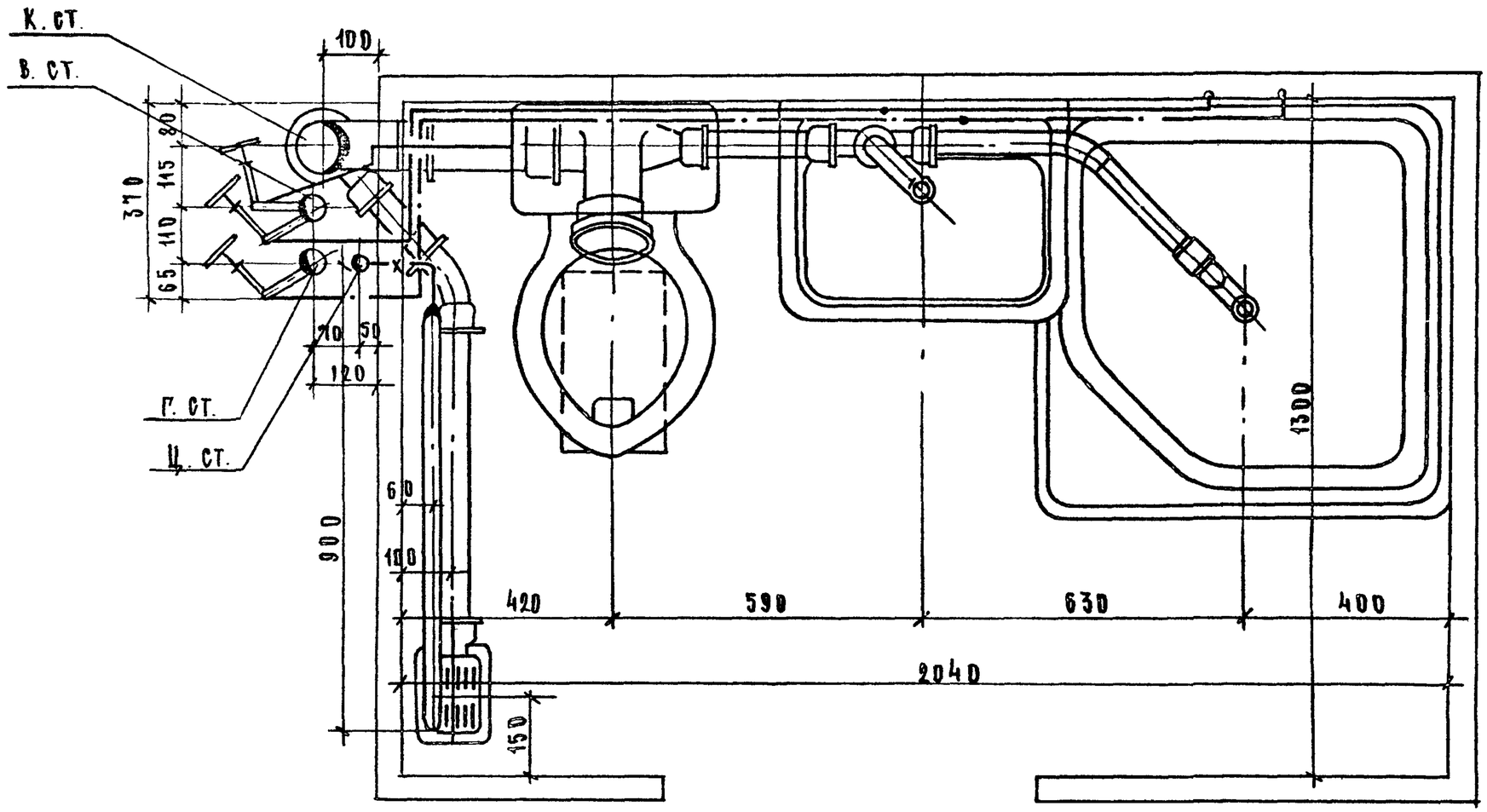

СОГЛАСОВАНО:	Архитектор	Горячев	
	Конструктор	Конизерт	
	Сектор ОВ	Шутов	
	Сектор ЭО	Лебедев	
Духовный Хелемская			
Сминна			
Нач. отдела			
Гл. инж. пр-та			
Ст. инж.			

ЦНИИЭП лечебно-курортных зданий г. Москва

ТК 1977

САНТЕХКАБИНА СКП пр. -21-2т

ПЛАН

Серия 1.288-1 | Выпуск 2 | Лист 7

15124-02 9

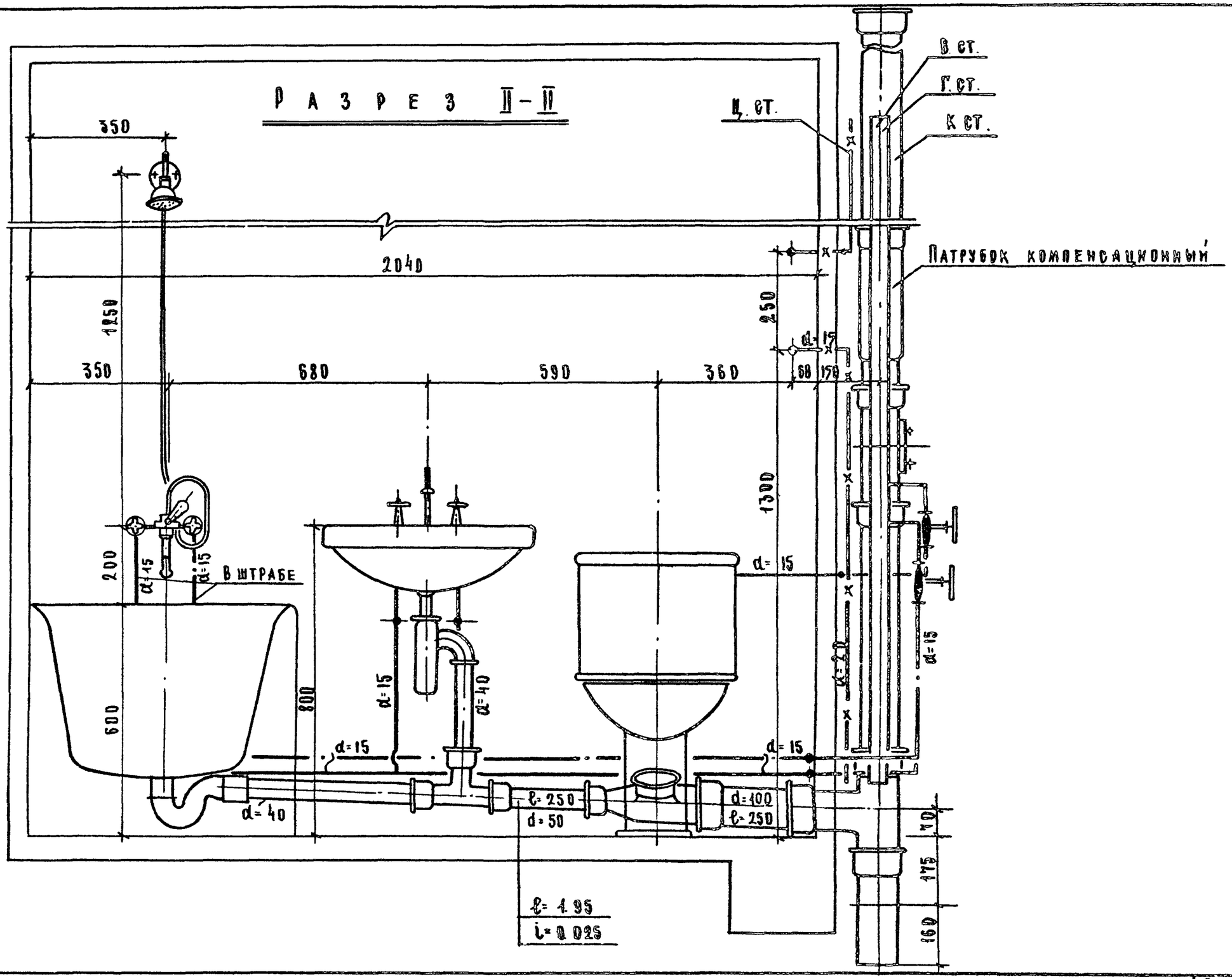

Согласовано:	Горячев		
Архитектор	Конизрг		
Конструктор	Шутов		
Сектор О.В	Лебедев		
Сектор З.О			

Духовный			
Хелемская			
Сомина			

Нач отдела			
Гл инж пр-та			
Ст инж			

ЦНИИЭП лечебно курортных зданий г. Москва

ТК	Сантехкабина СКВ лев. -21-2т.	Стадия 1.288-1
1977	Разрез II-II	Выпуск 2 / Лист 8

15124-02 10

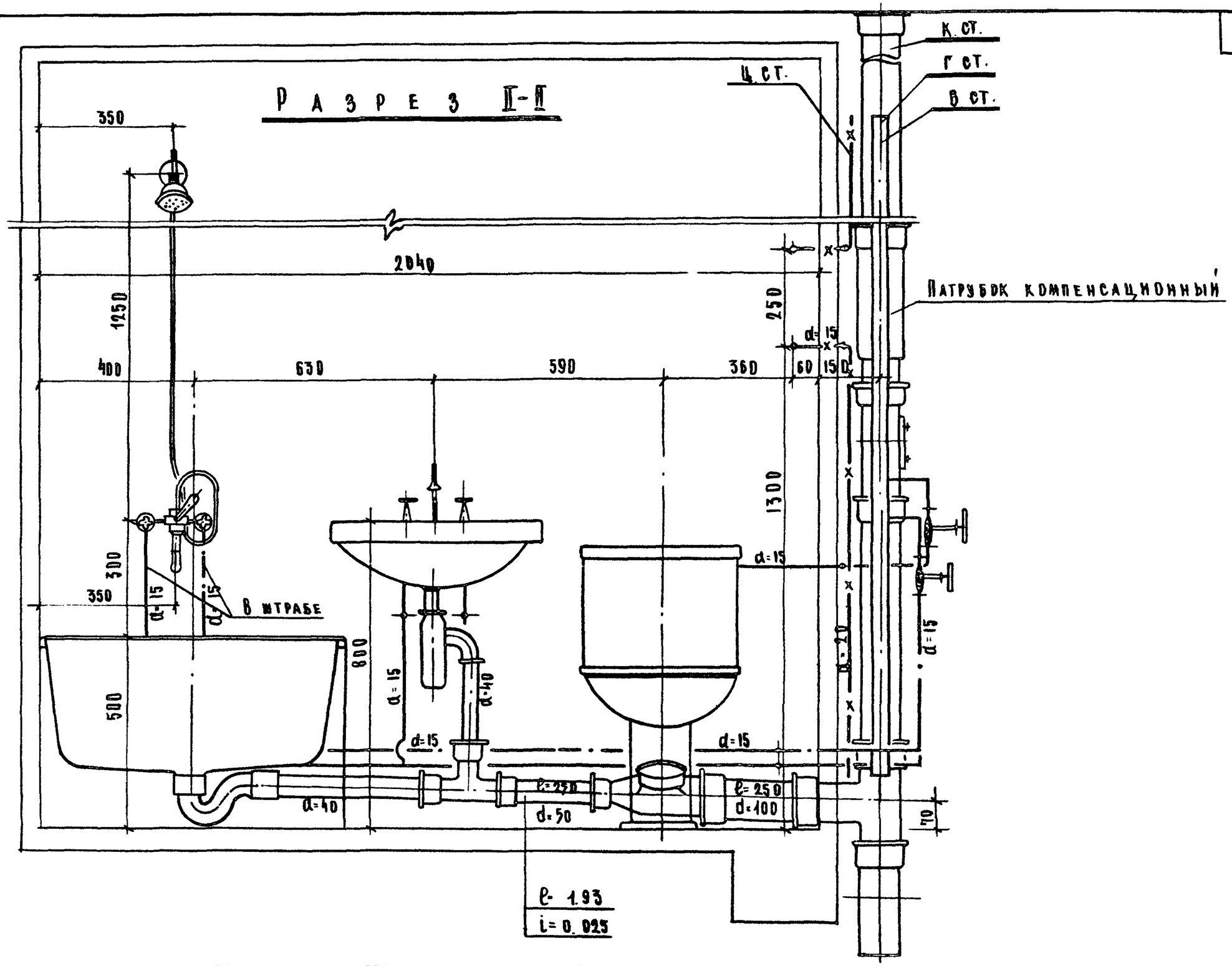

Согласовано:	Архитектор	Горячев	
	Конструктор	Конизг	
	Сектор ОВ	Шутов	
	Сектор ЭО	Лебедев	
Духовный Челемская Сомина			
Нач. отдела	Гл. инж. пр-та		
	Ст. инж.		

ЦНИИЭП лечебно-курортных зданий г. Москва

ТК 1977

Сантехкабина СКПаев.-21-2т

Разрез II-II

Серия 1.268-1 | Выпуск 2 | Лист 9

15124-02 11

Разрез I-I

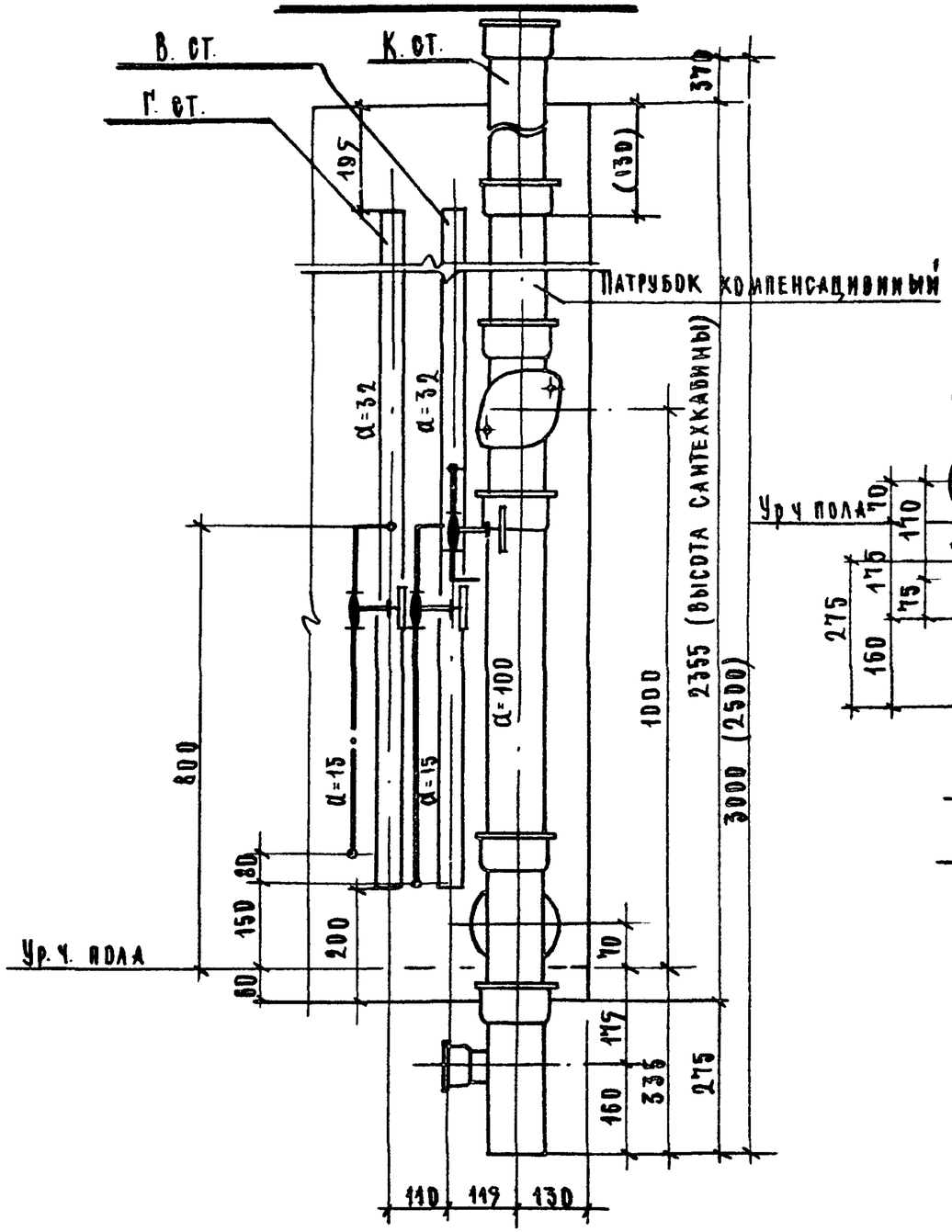

Разрез III-III

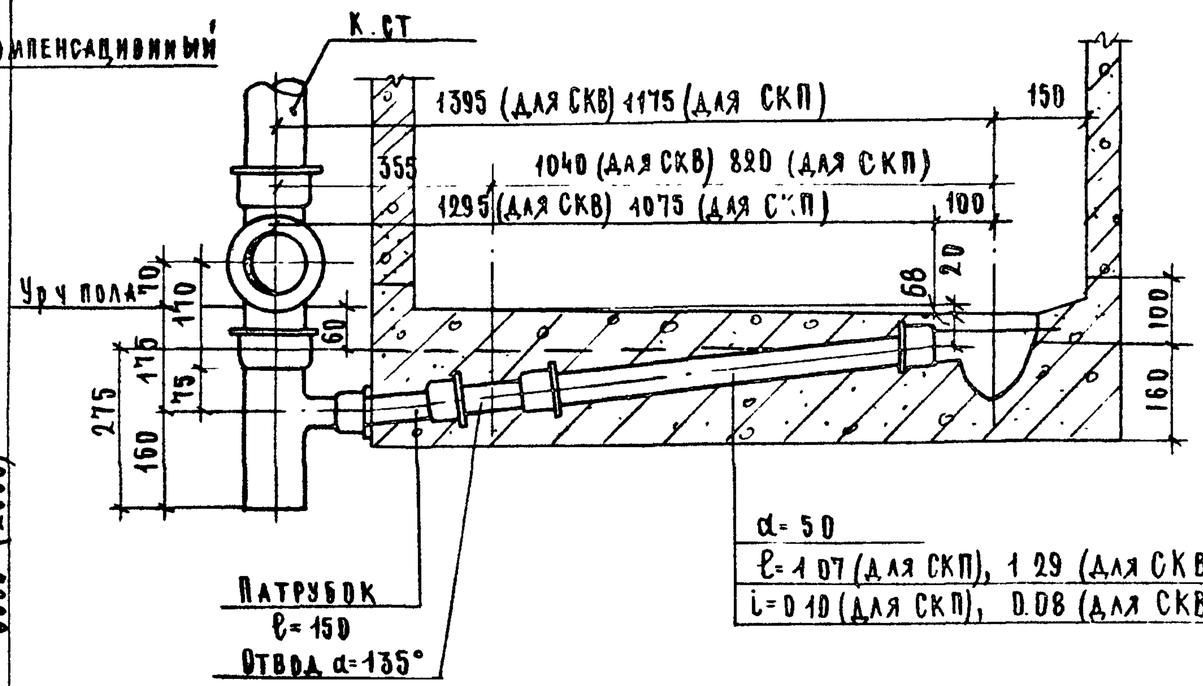

α= 50
ℓ= 1 07 (для СКП), 1 29 (для СКВ)
i= 0 10 (для СКП), 0.08 (для СКВ)

Согласовано	Архитектор	Гордеев	
	Конструктор	Конюхт	
	Сектор ОВ	Шутов	
	Сектор ЭО	Лебедев	
Духовный	Хлебская		
	Сомина		
Нач отдела	Гл инж пр-та		
	Ст. инж.		

ЦНИИЭП лечебно-курортных зданий г. Москва

ТК 1977

Сантехкабины СКП аев-21-2т; СКВ аев-21-2т.
Разрезы I-I; III-III.

Серия 1.288-1
Выпуск 2 | Лист 10

15124-02 12

Схема водопровода

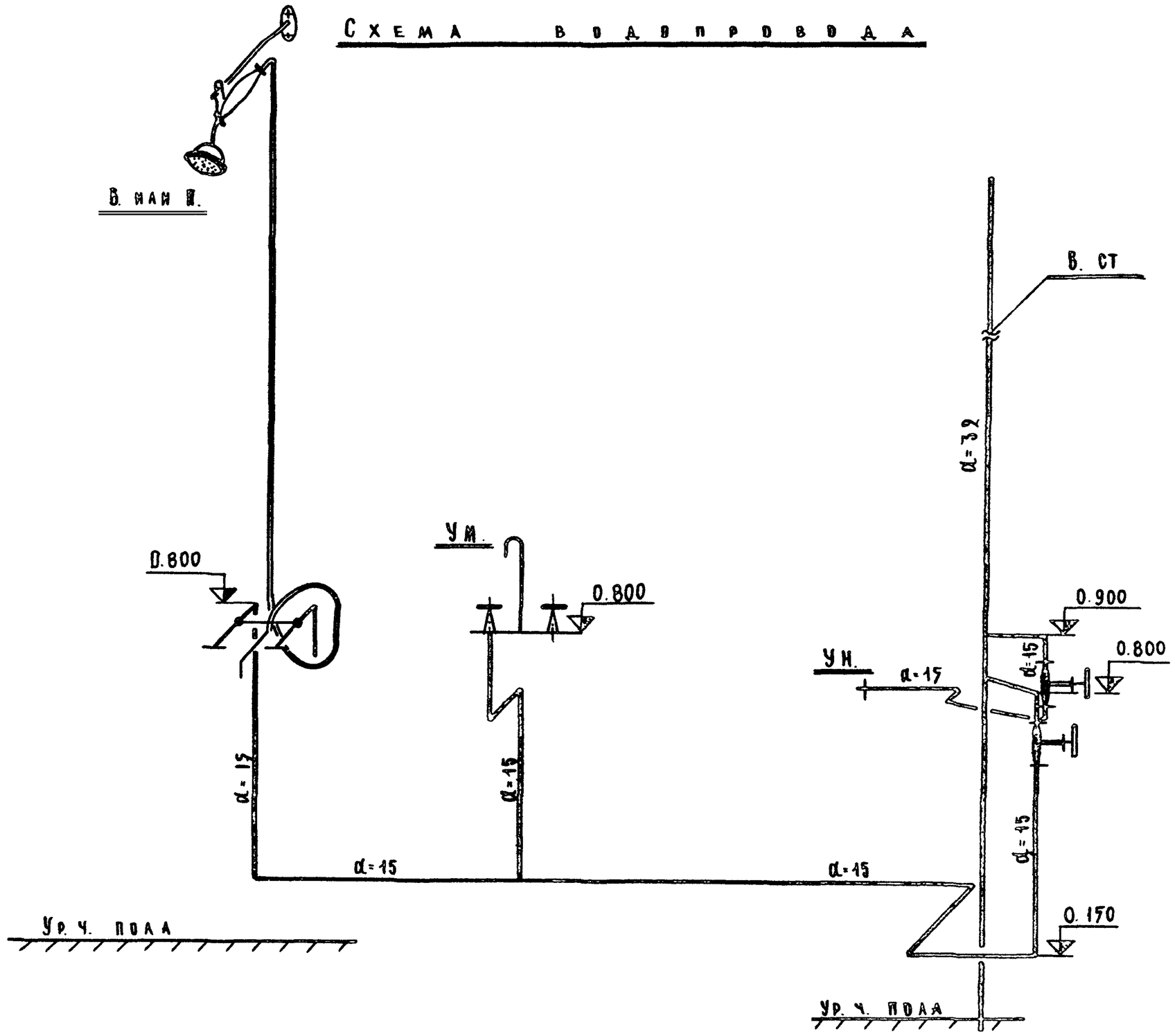

Нач отдела	Духовный	
Гл инж пр-та	Хелемская	
Ст. инженер	Сомина	

ЦНИИЭП лечебно-курортных зданий г. Москва

ТК 1977

Сантехкабины СКП лев.-21-2т; СКВ лев.-21-2т.
Схема водопровода.

Серия 1.288-1 | Выпуск 2 | Лист 11

15124-02 13

Схема трубопроводов горячего водоснабжения.

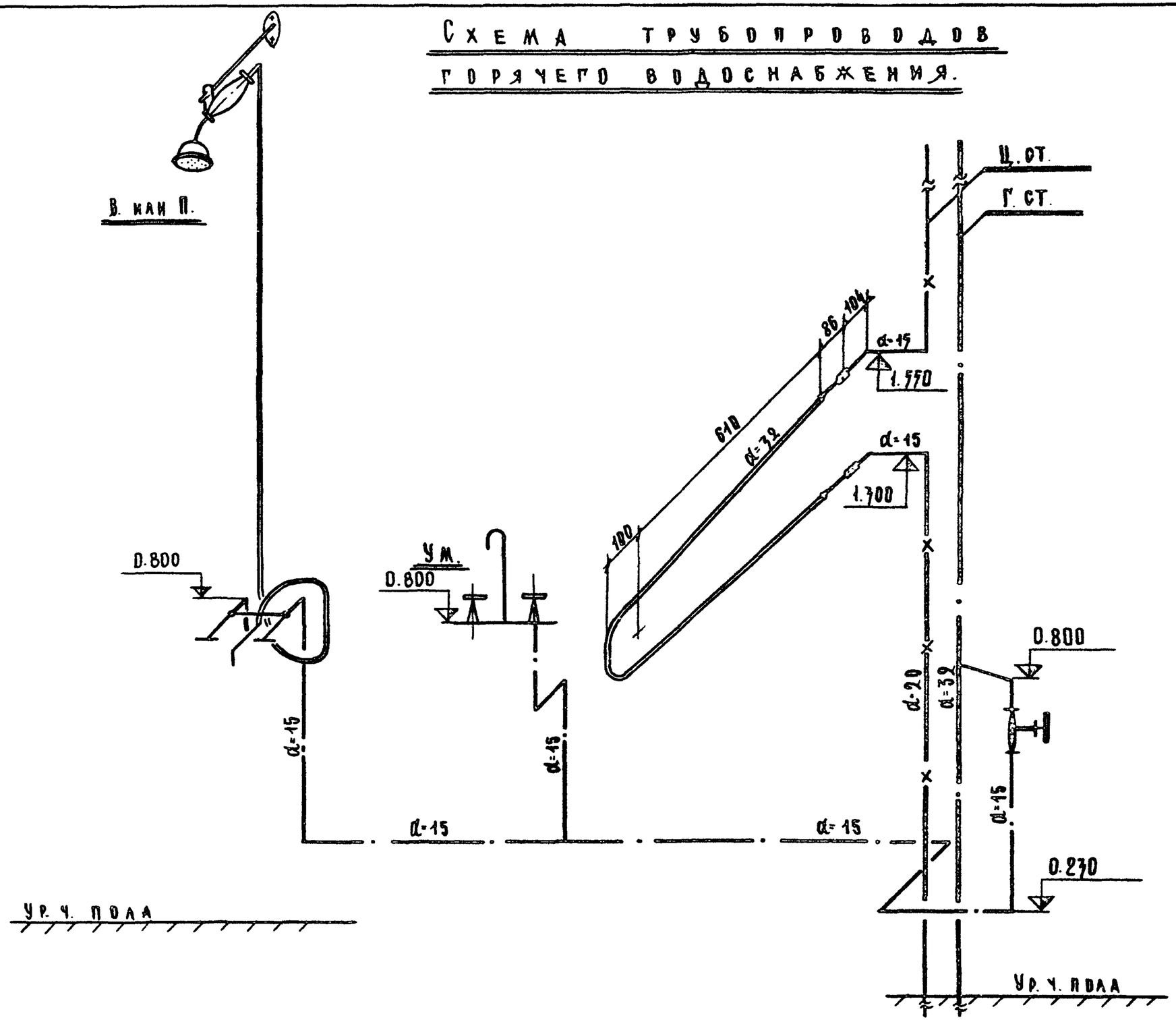

Нач. отдела	Духовный		
Гл. инж. пр-та	Келемская		
Ст. инж.	Сомина		

ЦНИИЭП лечебно-курортных зданий г. Москва

ТК 1977

Сантехкабины СКП лев.-21-2т; СКВ лев.-21-2т.
Схема трубопроводов горячего водоснабжения.

Серия 1.288-1 | Выпуск 2 | Лист 12

Сантехкабины СКП пр.-21-2т, СКВ пр.-21-2т.

Разрезы по канализации. М 1:50.

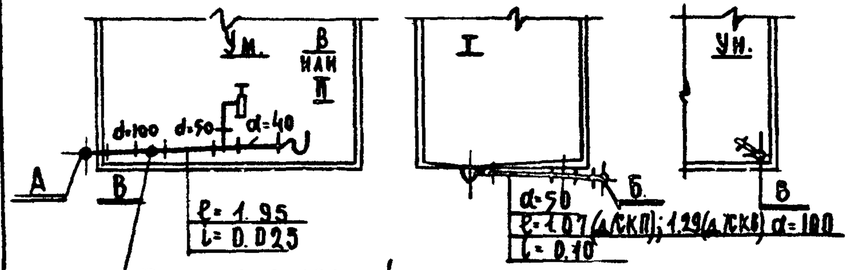

Схема водопровода

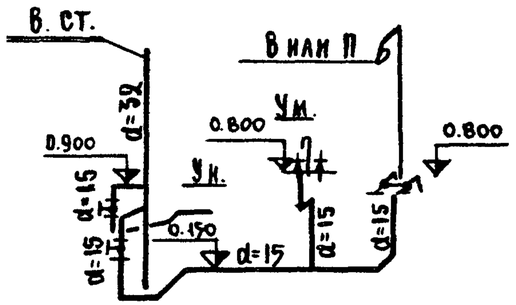

Схема трубопроводов горячего водоснабжения

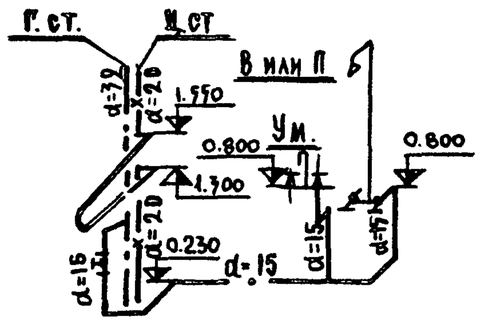

Схема горячего водоснабжения сантехкабин СКП пр.-21-2т В; СКВ пр.-21-2т В (для верхних этажей)

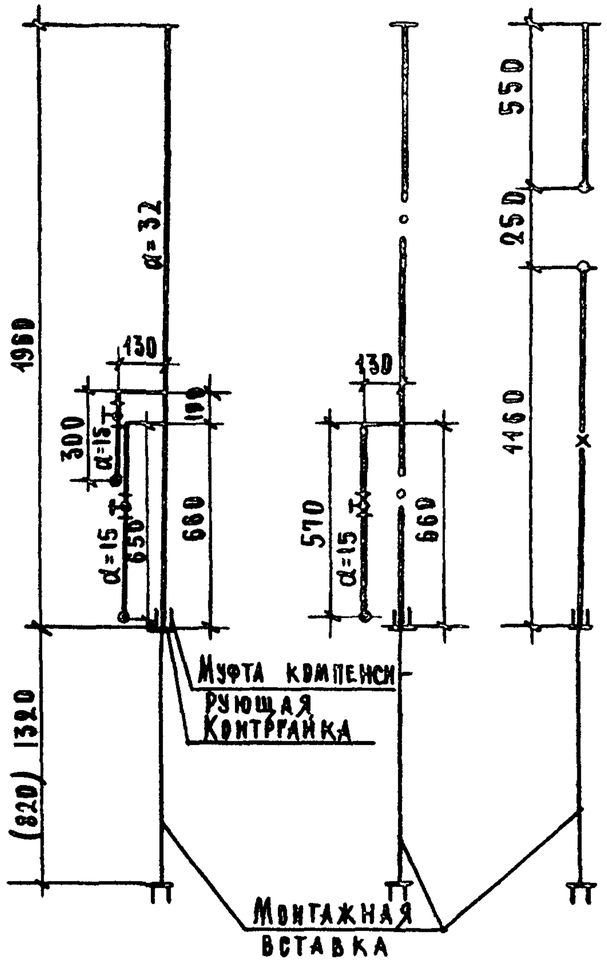

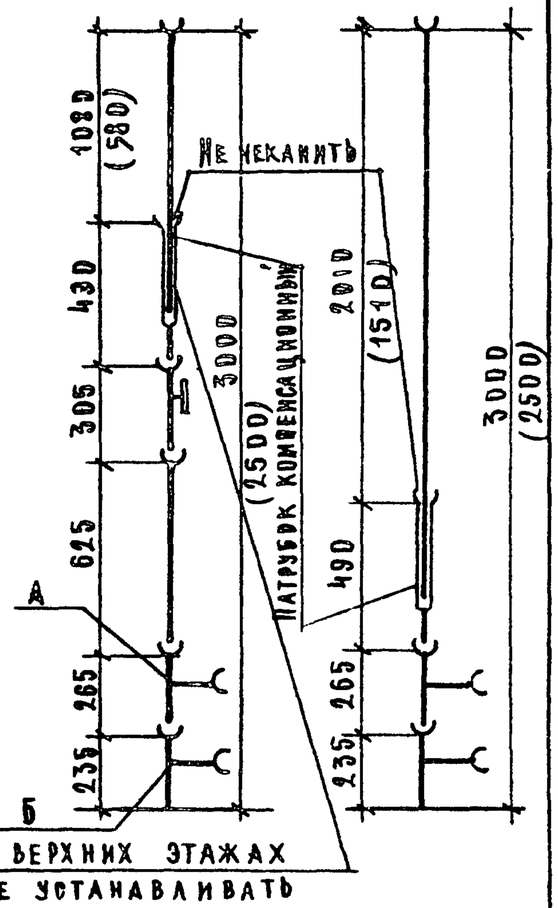

Схема горячего водоснабжения сантехкабин СКП лев-21-2т В; СКВ лев-21-2т В (для верхних этажей)

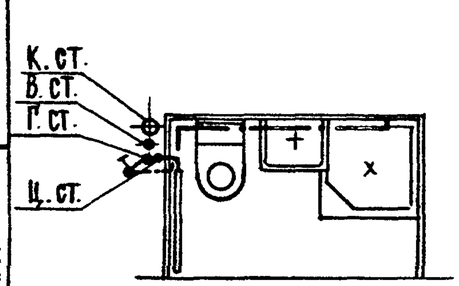

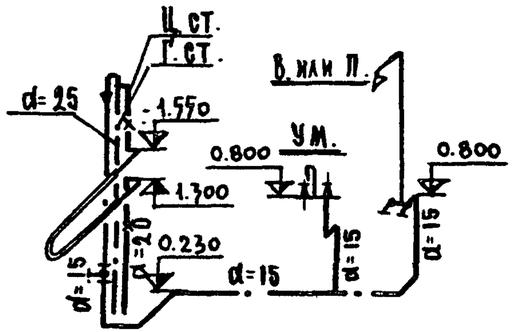

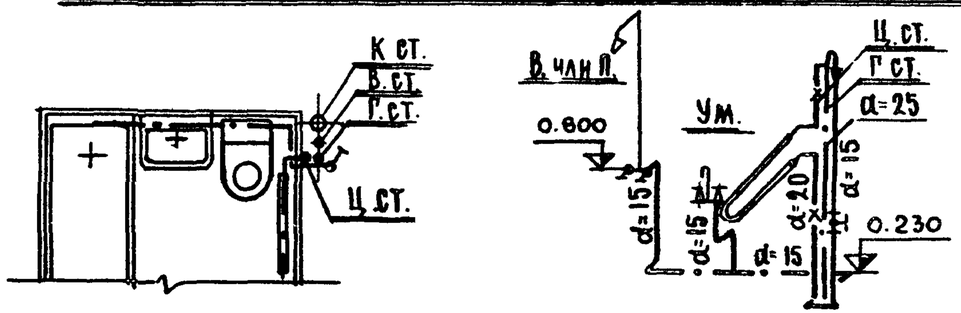

ЦНИИЭП лечебно-курортных зданий, г. Москва	ТК 1977	Сантехкабины СКП лев.-21-2т, СКВ лев-21-2т, СКП пр.-21-2т, СКВ пр-21-2т. Водопроводные и канализационные стояки. Схемы горячего водоснабжения сантехкабин верхних этажей. Разрезы и схемы сантехкабин СКП пр.-21-2т; СКВ пр-21-2т.	Серия 1.288-1 Выпуск 2 Лист 13

Духовный, Хелемская, Сомина — Нач. отдела, Гл. инж. пр-та, Ст. инженер

15124-02 15

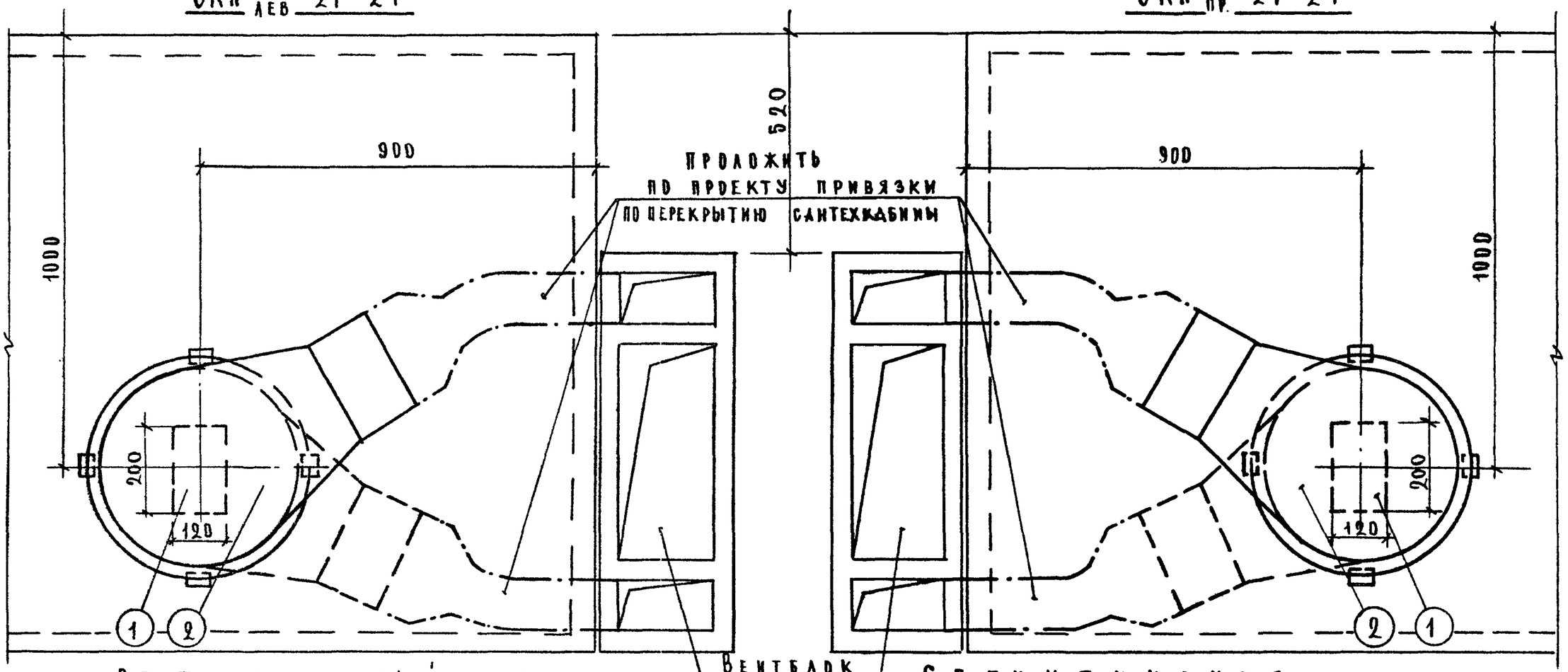

ВЕНТИЛЯЦИОННЫЙ ПАТРУБОК

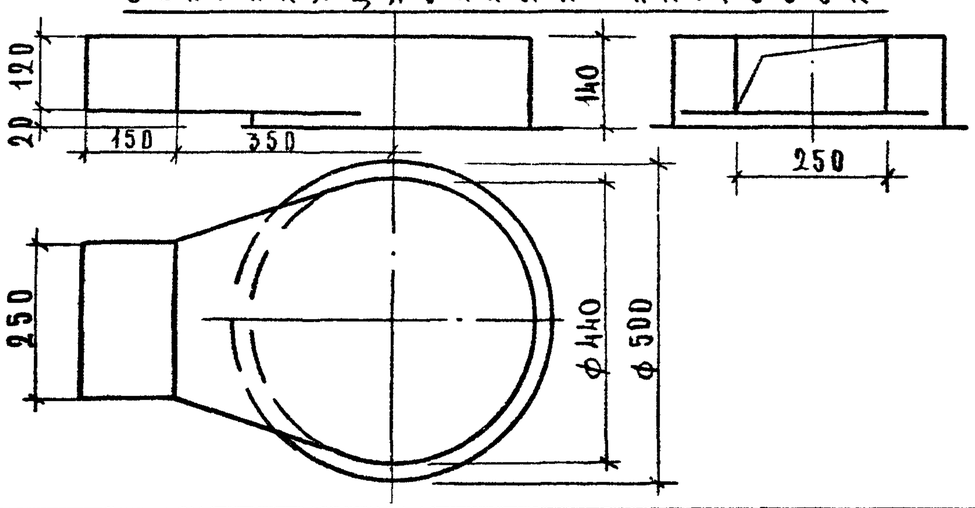

СПЕЦИФИКАЦИЯ

NN поз	Наименование.	Размер	Ед. изм.	Кол ед.	Масса в кг. ед.	Масса в кг. общ.	ГОСТ примечан
1.	Решетка вентиляционная пластмассовая	120×200	шт	1	—	—	13448-68
2	Вентиляционный патрубок	Лист δ=0.7мм.	шт	1	3.3	3.3	8075-56

СОГЛАСОВАНО: Горячев, Конэрт, Лебедев, Хелемская

Архитектор, Конструктор, Сектор ЭО, Сектор В.К.

Духовный, Шутов, Волокитин

Нач. отдела, Гл. инж. пр-та, Рук. группы

ЦНИИЭП лечебно-курортных зданий г. Москва

ТК 1977

Сантехкабины СКП лев.-21-2т; СКП пр.-21-2т.
Вентиляция.

Серия 1.288-1
Выпуск 2 | Лист 15

15124-02 17

Спецификация.

№№ п/п	Наименование	Един. изм.	Кабина СКВ лев.-прав. -21-2Т		Кабина СКП лев.-прав. -21-2Т		ГОСТ
			К-во	Вес кг.	К-во	Вес кг.	
1	Светильник настенный типа НСУ-1	шт.	1	0.4	1	0.4	З-д "Светотехника".
2.	Трансформатор разделительный ОСР-0, 02/0,22/V3	"	1	0.5.	1	0.5	ТУ 16,517.700-73
3.	Выключатель артикул 05, индекс 02 326	"	1	0.07	1	0.07	7397-69
4	Розетка штепсельная РШ-Ц-2-С, индекс 03350	"	1	0.08	1	0.08	7396-69
5	Коробка ответвительная У 197	"	1	0.07	1	0.07	Изделие ГЭМ
6	Коробка У 196	"	2	0.1	2	0.1	—"—
7	Полиэтиленовая труба $d_м$= 20 мм	м	7,5	1.4	7.28	1,36	МРТУ №05-915-67
8	Провод АПВ-660 сечением 2,5 кв. мм.	"	18	0.3	17.1	0.29	6323-71

Монтажные указания:

1. Вся электропроводка сантехкабин выполняется в полиэтиленовых трубах проводом АПВ-660, сечением 2.5 кв. мм
2. Все электромонтажные работы производятся на заводе.
3. Привязка разделительного трансформатвра, труб электросети и установочных изделий представлена в строительной части проекта.
4. Полиэтиленовые трубы закрепляются на корпусе сантехкабины гипсовым раствором.
5. На крышке штепсельной розетки выполнить надпись "Для бритья".
6. Подключение электросети сантехкабины к сетям здания решается при привязке.
7. Разделительный трансформатор подключать к электросети через выключатель.

СКВ лев-21-2т

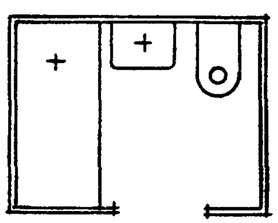

СКП лев.-21-2т

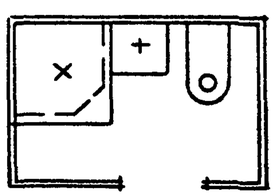

СКВ пр.-21-2т

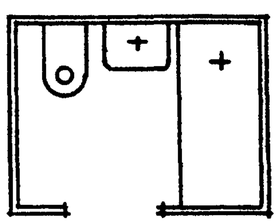

СКП пр-21-2т

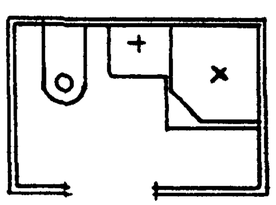

Духовный, Чепрунов, Лебедев	Нач. отдела, Гл. инж. пр-та, Рук. группы	ЦНИИЭП лечебно-курортных зданий, г. Москва

ТК 1977

Сантехкабины СКВ лев.-21-2т.; СКП лев.-21-2т; СКВ пр.-21-2т; СКП пр.-21-2т.
Электрооборудование. Спецификация.
Монтажные указания

Серия 1.288-1. Выпуск 2. Лист 16