ТИПОВЫЕ КОНСТРУКЦИИ, ИЗДЕЛИЯ И УЗЛЫ ЗДАНИЙ И СООРУЖЕНИЙ

СЕРИЯ 1.188.1 – 8

ЖЕЛЕЗОБЕТОННЫЕ КАБИНЫ САНИТАРНО-ТЕХНИЧЕСКИХ УЗЛОВ ЖИЛЫХ ДОМОВ ДО 9 ЭТАЖЕЙ С ВЫСОТОЙ ЭТАЖА 3,0 м

ВЫПУСК 7

СТРОИТЕЛЬНЫЕ ЧЕРТЕЖИ КАБИН ТИПА 9СК
ИЗ ТЯЖЕЛОГО ЦЕМЕНТНОГО БЕТОНА

РАБОЧИЕ ЧЕРТЕЖИ

20991-07
ЦЕНА 0-91

ЦЕНТРАЛЬНЫЙ ИНСТИТУТ ТИПОВОГО ПРОЕКТИРОВАНИЯ
ГОССТРОЯ СССР

Москва, А-445, Смольная ул., 22

Сдано в печать IV 1986 года

Заказ № 4886 Тираж 3050 экз.

ТИПОВЫЕ КОНСТРУКЦИИ, ИЗДЕЛИЯ И УЗЛЫ ЗДАНИЙ И СООРУЖЕНИЙ

СЕРИЯ 1.188.1-8

ЖЕЛЕЗОБЕТОННЫЕ КАБИНЫ САНИТАРНО-ТЕХНИЧЕСКИХ УЗЛОВ ЖИЛЫХ ДОМОВ ДО 9 ЭТАЖЕЙ С ВЫСОТОЙ ЭТАЖА 3,0 м

ВЫПУСК 7

СТРОИТЕЛЬНЫЕ ЧЕРТЕЖИ КАБИН ТИПА 9СК ИЗ ТЯЖЕЛОГО ЦЕМЕНТНОГО БЕТОНА

РАБОЧИЕ ЧЕРТЕЖИ

РАЗРАБОТАНЫ ЛЕНЗНИИЭП

ГЛ. ИНЖЕНЕР ИНСТИТУТА — А.В.РЯЗАНОВ

ГЛ. КОНСТРУКТОР ИНСТИТУТА — Р.А.ПОПОВ

ГЛ. КОНСТРУКТОР АПМ-1 — М.Н. СМОЛИЧ

ГЛ. ИНЖЕНЕР ПРОЕКТА — Е.П.ГУРОВ

УТВЕРЖДЕНЫ И ВВЕДЕНЫ В ДЕЙСТВИЕ С 30 05 85 ГОСГРАЖДАНСТРОЕМ

ПРИКАЗ № 138 ОТ 08.05.85

20991-07 2

Обозначение	Наименование	Стр.
1.188.1-8.7 0.0.00ТО	Техническое описание	3
0.0.00Н	Номенклатура	5
1.0.00	Кабина ЭСК 27пр-Т	6
1.0.00СБ	Кабина ЭСК 27пр-Т Сборочный чертеж	6
2.0.00	Кабина ЭСК 27л-Т	7
2.0.00СБ	Кабина ЭСК 27л-Т Сборочный чертеж	7
3.0.00	Кабина ЭСК (ЭСК 27пр-Т; ЭСК 27л-Т) Схема расположения оборудования	8
1.1.00	Колпак К7пр	9
2.1.00	Колпак К7л	12
1.2.00	Днище Д (Д7пр; Д7л)	15
4.0.00	Дверь ДГ21-7С; ДГ21-7Сл	17
5.0.00	Ограждение стояков	18
5.1.00	Щит деревянный ИД10	19
5.1.00СБ	Щит деревянный ИД10 Сборочный чертеж	19

Обозначение	Наименование	Стр.
1.188.1-8.7 0.0.00ВС	Ведомость расхода стали	20
0.0.00РМ	Ведомость расхода материалов	21

Нач.отд.	Гуров	
Н.контр.	Ильина	
ГИП	Гуров	
Рук.пр.	Ильина	
Ст.инж.	Гиль	

1.188.1-8.7 0.0.00

Содержание

Стадия	Лист	Листов
Р		1

ЛенЗНИИЭП

1. Общие данные
Конструктивные решения

1.1. Рабочие чертежи санитарно-технических кабин, представленные в данном выпуске, предназначены для применения при проектировании и строительстве жилых домов до 9 этажей с высотой этажа 3.0м

1.2. Чертежи серии 1.188.1-8 разработаны в составе следующих выпусков:

вып 1 „Строительные чертежи кабин типа 1СК из тяжелого цементного бетона"

вып. 2 „Строительные чертежи кабин типа 2СК из тяжелого цементного бетона"

вып. 3 „Строительные чертежи кабин типа 2СК...1 из тяжелого цементного бетона"

вып. 4 „Строительные чертежи кабин типа 3СК из тяжелого цементного бетона"

вып. 5 „Строительные чертежи кабин типа 4СК из тяжелого цементного бетона"

вып. 6 „Строительные чертежи кабин типа 8СК из тяжелого цементного бетона"

вып. 7 „Строительные чертежи кабин типа 9СК из тяжелого цементного бетона"

вып. 8 „Арматурные и закладные изделия кабин типов 1СК; 2СК, 2СК...1, 3СК, 4СК, 8СК, 9СК"

вып. 9 „Санитарно-технические чертежи оборудования кабин из тяжелого цементного бетона"

1.3. Типы кабин, их основные параметры и размеры приняты в соответствии с требованиями ГОСТ 18048-80*.

1.4. Кабины разработаны в правом и левом исполнении.

1.5. Каждая кабина состоит из 2х отдельно формуемых элементов: объемного колпака и поддона. Отделочные работы и монтаж электротехнического оборудования выполняются в заводских условиях. При этом электропроводка к светильникам, выключателям и розеткам выполняется в полиэтиленовых трубках, устанавливаемых до бетонирования по чертежам электротехнической части.

1.6. Кабины оборудованы горячим и холодным водоснабжением, канализацией.

1.7. Стояки водопровода и канализации расположены внутри кабины и закрыты декоративными щитами.

1.8. Крепление оборудования и дверных коробок санкабин предусмотрено к деревянным пробкам и закладным изделиям. По условиям завода-изготовителя указанные крепления могут выполняться шурупами в дюбели из поливинилхлорида, устанавливаемые в предварительно просверленные отверстия.

Крепление унитаза в проекте предусмотрено на эпоксидном клее.

2. Указания по изготовлению

2.1. Кабины изготавливаются из тяжелого армированного бетона марки 200 и формуются в металлических формах типа „Колпак."

2.2. Поддоны изготавливаются в горизонтальных формах и крепятся к объемному колпаку с помощью сварки.

2.3. Армирование кабин выполняется пространственными каркасами. При изготовлении должно быть обеспечено проектное положение арматуры с помощью пластмассовых фиксаторов.

2.4. Закладные изделия и пробки фиксируются в проектном положении путем привязки их вязальной проволокой к пространственному каркасу.

2.5. Внутренние поверхности стен кабин должны быть окрашены масляной краской за 2 раза по огрунтовке или облицованы (по усмотрению заказчика).

Наружные поверхности стен должны быть гладкими подготовленными под клеевую окраску или оклейку обоями.

Пол кабин облицовывается керамической плиткой при формовании.

				1.188.1-8.7 0.0.00 ТО		
Нач.отд.	Гуров			Техническое описание	Стадия	Лист	Листов
Н.контр.	Ильина				Р	1	2
ГИП	Гуров				ЛенЗНИИЭП		
Рук.гр.	Илина						

Инв.№ подл. | Подп. и дата | Взам. инв.№

2.6. Открытые поверхности закладных изделий должны быть окрашены масляной краской за 2 раза.

2.7. Точность изготовления кабин, требования к качеству поверхностей, правила приемки, методы контроля и испытаний приведены в ГОСТ 18048-80*.

2.8. Отпускная прочность бетона должна быть не менее 70% от проектной марки при условии гарантии заводом-изготовителем достижения бетоном 100% прочности в возрасте 28 дней со времени изготовления. В противном случае изделия с завода-изготовителя должны отпускаться со 100% прочностью бетона.

2.9. При установке ванн следует обеспечить герметичность примыкания бортов ванн к стенкам кабины, исключающую возможность затекания воды.

3. Маркировка изделий

3.1. Маркировка кабин принята по ГОСТ 18048-80.

3.2. Пример обозначения: 9СК27л-Т

Кабина типа 9СК, длиной 1820 мм, шириной 1600 мм, высотой 2740 мм (типоразмера 9СК27)

л - левый вариант исполнения

т - тяжелый бетон

3.3. Полная марка кабины, указываемая на чертежах и на кабинах должна приниматься с учетом комплектации и размещения инженерного оборудования по черт. выпуска 9.

4. Хранение и транспортирование

4.1. Хранение и транспортирование кабин должно производиться в соответствии с ГОСТ 18048-80*.

4.2. При хранении и транспортировании кабины устанавливаются на две деревянные подкладки h=35 см, укладываемые вдоль коротких сторон на расстоянии 30 см от края.

5. Паспортизация

5.1. Паспортизацию кабин производить в соответствии с ГОСТ 18048-80*, п.п. 6.1...6.3.

6. Указания по монтажу.

6.1. Подъем, погрузка, разгрузка и монтаж кабин производится с помощью специальной траверсы, гарантирующей одновременный подъем за четыре петли. Петли после монтажа кабин срезаются.

6.2. Установка кабин на перекрытие выполняется на выравнивающий слой выполненный, например, из сухого песка толщиной 10...15 мм.

6.3. Монтаж кабин следует выполнять до установки примыкающих внутренних стен, расположение которых может затруднить соединение коммуникаций санкабин.

6.4. Отверстия в перекрытии в местах прохода труб санкабин нижележащего этажа замоноличиваются бетоном марки 200 перед установкой санкабин вышележащего этажа.

Арматурные изделия и требования к их изготовлению приведены в выпуске 8.

Инв. № подл. | Подп. и дата | Взам. инв. №

Рис. 1

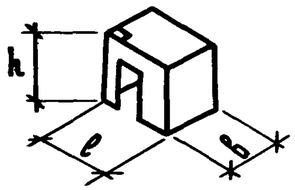

Рис. 3

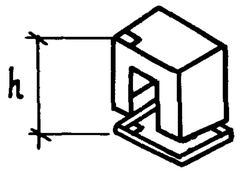

Рис. 2

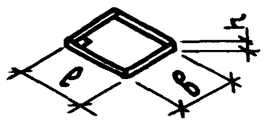

Рис. 4

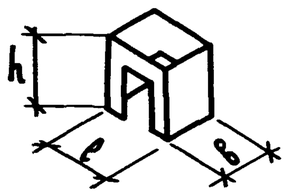

Рис. 6

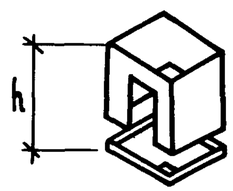

Рис. 5

Обозначение	Марка		Рис.	Размеры, мм			Масса, т[2]
	кабины [1]	составных элементов кабины		l	b	h	
1.188.1-8.7 1.1.00		К7пр	1	1820	1600	2650	2,10
1.188.1-8.7 1.2.00		Д7пр	2	1820	1600	85	0,38
1.188.1-8.7 1.0.00	9ск27пр-Т		3	1820	1600	2740	2,48
1.188.1-8.7 2.1.00		К7л	4	1820	1600	2650	2,10
1.188.1-8.7 1.2.00-01		Д7л	5	1820	1600	85	0,38
1.188.1-8.7 2.0.00	9ск27л-Т		6	1820	1600	2740	2,48

1. Полная марка кабины должна приниматься с учетом комплектации и размещения инженерного оборудования по чертежам выпуска 9.

2. Масса кабины дана без учета массы конструкции пола, облицовочных материалов стен и санитарно-технического оборудования.

Нач.отд.	Гуров		1.188.1-8.7 0.0.00Н	
Н.контр.	Ильина		Номенклатура	Стадия: Р; Лист: ; Листов: 1
ГИП	Гуров			ЛенЗНИИЭП
Рук.гр.	Ильина			
Ст.инж.	Тихоненко			

Формат	Зона	Поз.	Обозначение	Наименование	Кол.	Примечание
				Документация		
А4			1.188.1-8.7 1.0.00СБ	Сборочный чертеж		
А3			1.188.1-8.7 0.0.00 ТО	Техническое описание		
				Сборочные единицы		
А3		1	1.188.1-8.7 1.1.00	Колпак К7пр	1	
А3		2	1.188.1-8.7 1.2.00	Днище Д7пр	1	
А4		3	1.188.1-8.7 4.0.00	Дверь ДГ21-7с	1	
А3		4	1.188.1-8.7 5.0.00	Ограждение стояка	1	
				Детали		
Б4		5	1.188.1-8.7 1.0.01	Изделие соединительное	5	0,19
				полоса $\frac{6\times40\ ГОСТ\ 103-76}{Вст\ 3кп\ 2\ ГОСТ\ 380-71^*}$		
				В=100		

Нач.отд	Гуров		1.188.1-8.7 1.0.00
ГИП	Гуров		Кабина ЭСК 27пр-Т
Н.контр.	Ильина		Стадия: Р; Лист: ; Листов: 1
Рук.гр	Ильина		ЛенЗНИИЭП
Ст.инж.	Гиль		

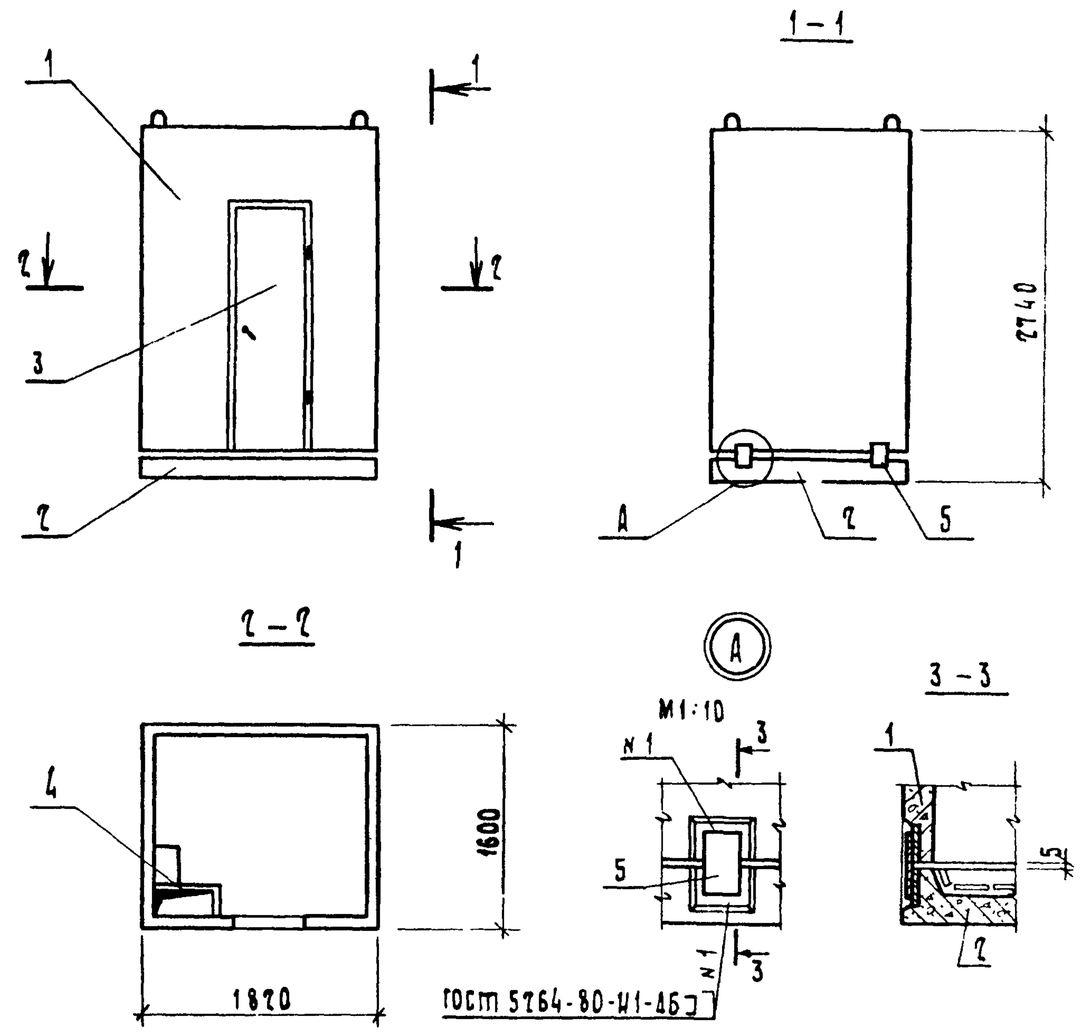

Масса кабины определена при плотности железобетона 2500 кг/м³, без учета массы конструкции пола, облицовочных материалов и оборудования.

Нач.отд	Гуров		1.188.1-8.7 1.0.00СБ
ГИП	Гуров		Кабина ЭСК 27пр-Т Сборочный чертеж
Н.контр.	Ильина		Стадия: Р; Масса: 2490; Масштаб: 1:50
Рук.гр.	Ильина		Лист: ; Листов: 1
Ст.инж.	Гиль		ЛенЗНИИЭП

Взам.инв.№ | Подп. и дата | Инв.№ подл.

Формат	Зона	Поз.	Обозначение	Наименование	Кол.	Примечание
				Документация		
А4			1.188.1-8.7 2.0.00СБ	Сборочный чертеж		
А4			1.188.1-8.7 1.0.00СБ	Сборочный чертеж		Узел А
А3			1.188.1-8.7 0.0.00ТО	Техническое описание		
				Сборочные единицы		
А3		1	1.188.1-8.7 2.1.00	Колпак КТЛ	1	
А3		2	1.188.1-8.7 1.2.00-01	Днище ДТЛ	1	
А4		3	1.188.1-8.7 4.0.00-01	Дверь ДТ21-7СЛ	1	
А3		4	1.188.1-8.7 5.0.00	Ограждение стояка	1	
				Детали		
Б4		5	1.188.1-8.7 1.0.01	Изделие соединительное	5	0,19
				полоса $\frac{6\times40\ ГОСТ\ 103-76}{Вст\ 3кп\ 2\ ГОСТ\ 380-71}$	*	
				В=100		

Инв. N подл. | Подп. и дата | Взам. инв. N

Нач.отд.	Гуров		1.188.1 — 8.7 2.0.00
ГИП	Гуров		Кабина 9СК27Л-Т
Н.контр.	Ильина		Стадия: Р; Лист: ; Листов: 1
Рук.гр.	Ильина		ЛенЗНИИЭП
Ст.инж.	Гиль		

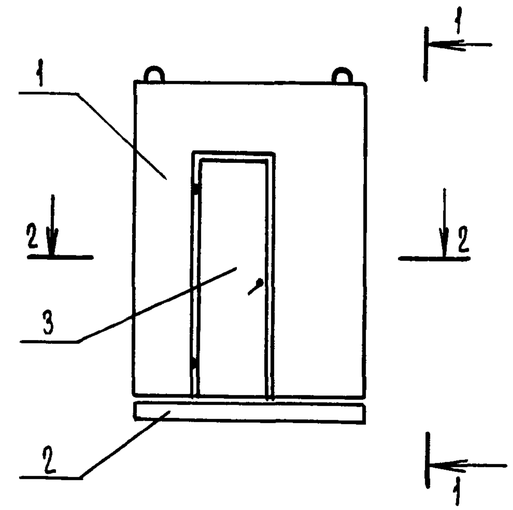

2—2

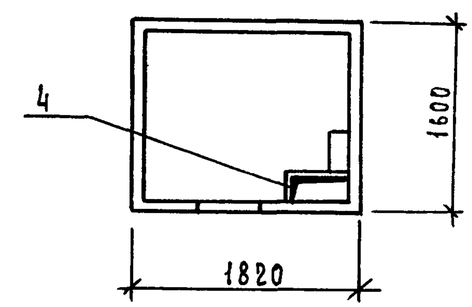

1—1

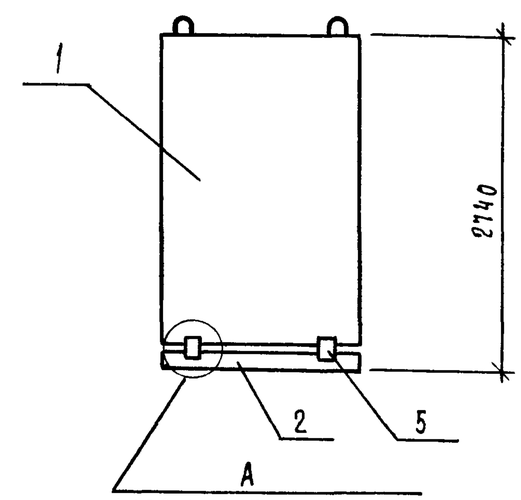

1.188.1-8.7 1.0.00СБ

Масса кабины определена при плотности железобетона 2500 кг/м³, без учета массы конструкции пола, облицовочных материалов и оборудования

Инв. N подл. | Подп. и дата | Взам. инв. N

Нач.отд.	Гуров		1.188.1 — 8.7 2.0.00 СБ
ГИП	Гуров		Кабина 9СК27Л-Т Сборочный чертеж
Н.контр.	Ильина		Стадия: Р; Масса: 2490; Масштаб: 1:50
Рук.гр.	Ильина		Лист: ; Листов: 1
Ст.инж.	Гиль		ЛенЗНИИЭП

1.188.1-8.7 3.0.00

(9СК 27л-Т)

1.188.1-8.7 3.0.00-01
-зеркальное отражение
остальное- см. 1.188.1-8.7 3.0.00

(9СК 27пр-Т)

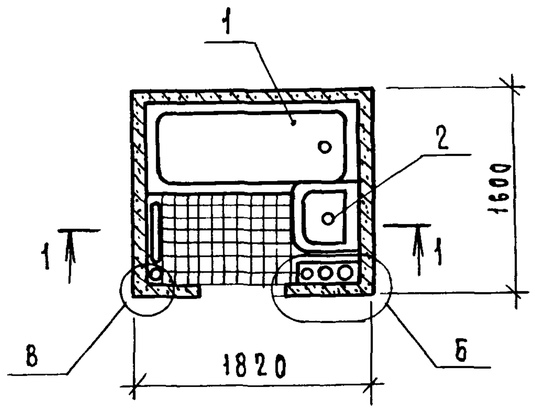

1—1

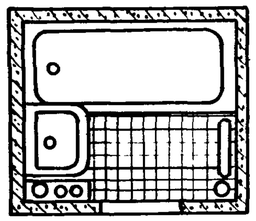

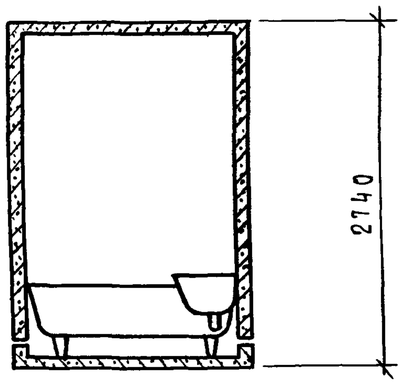

Б

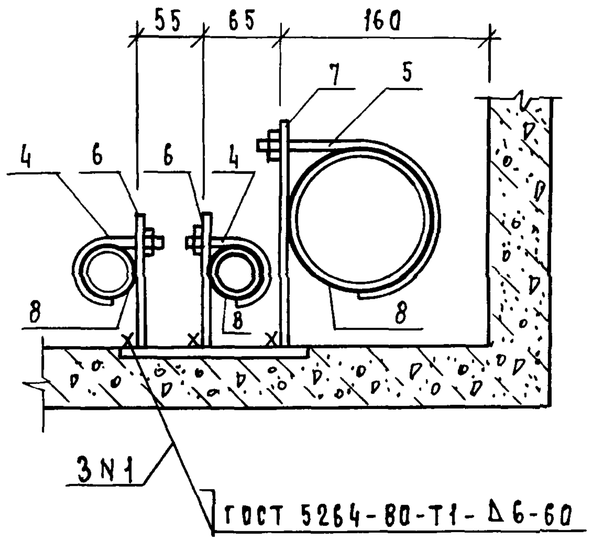

В

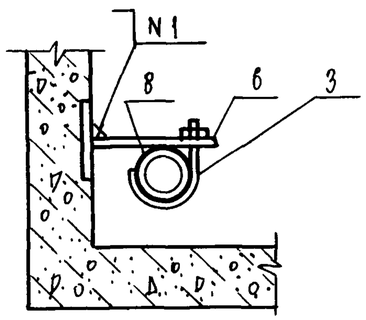

Формат	Зона	Поз.	Обозначение	Наименование	Кол.	Примечание
				Документация		
А3			1.188.1-8.7 0.0.00ТО	Техническое описание		
				Сборочные единицы		
		1		Ванна чугунная		
				эмалированная ГОСТ 1154-80	1	
		2		Умывальник керамический		
				ГОСТ 23759-79	1	
				Детали		
				Изделие соединительное		
А4		3	1.188.1-8.8 9.0.00	МС1	2	
А4		4	1.188.1-8.8 9.0.00-01	МС2	4	
А4		5	1.188.1-8.8 9.0.00-02	МС3	2	
А4		6	1.188.1-8.8 10.0.00	МС4	6	
А4		7	1.188.1-8.8 10.0.00-01	МС5	2	
				Материалы		
		8		Прокладка резиновая		
				δ=3 мм; в=10 мм	1,8	м
			Различия исполнений	1.188.1-8.7 3.0.00	И	
			1.188.1-8.7 3.0.00-01 по	сборочному чертежу		

Нач.отд.	Гуров		
Н.контр.	Ильина		
ГИП	Гуров		
Рук.гр.	Ильина		
Ст.инж.	Гиль		

1.188.1 — 8.7 3.0.00

Кабина 9СК
(9СК 27пр-Т; 9СК 27л-Т)
Схема расположения оборудования

Стадия	Масса	Масштаб
Р	—	1:50
Лист	Листов 1	

ЛенЗНИИЭП

Инв.N подл. | Подп. и дата | Взам.инв.N

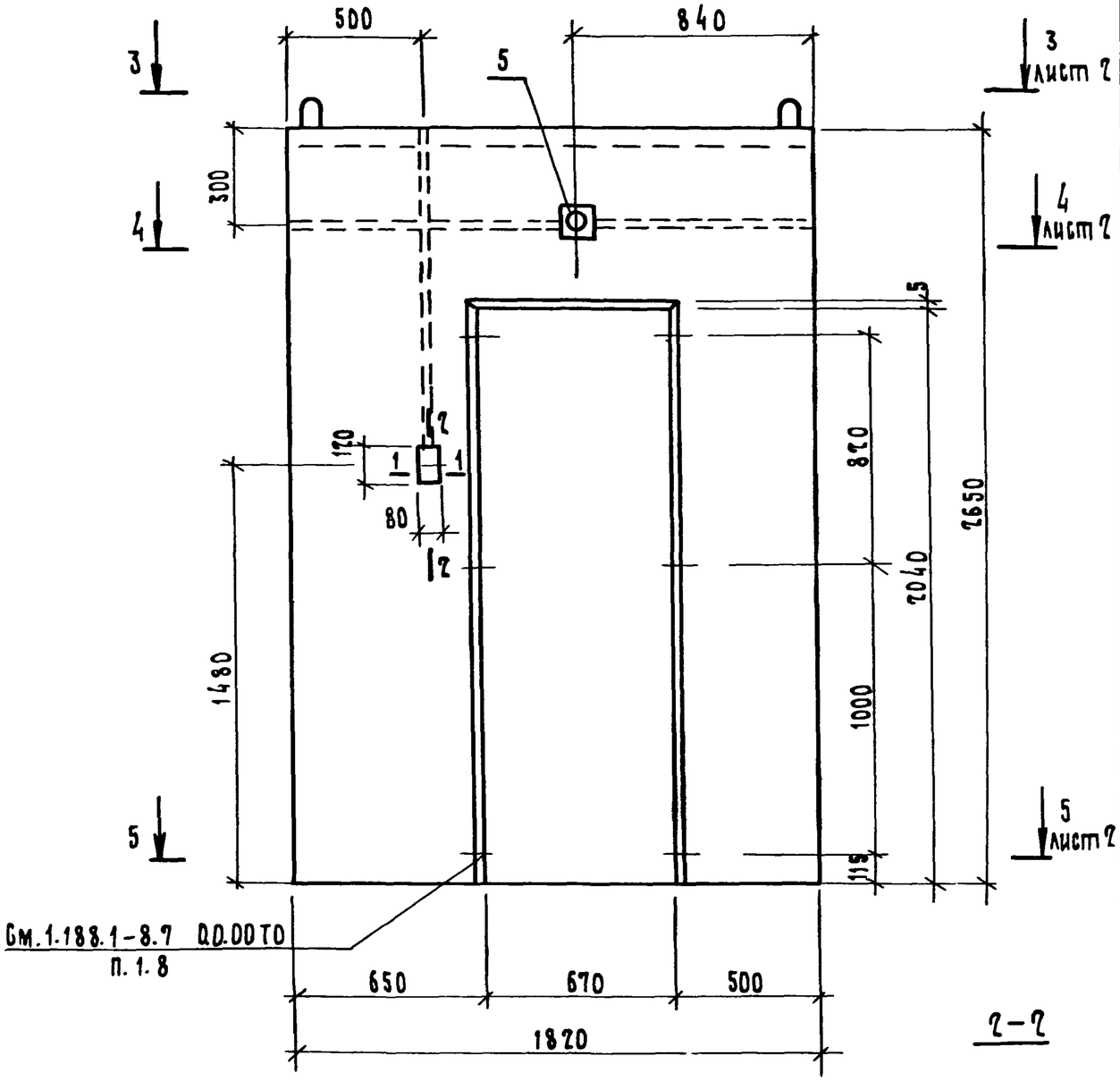

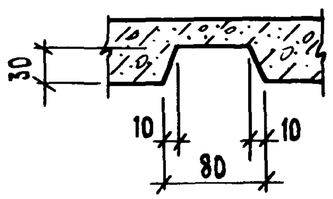

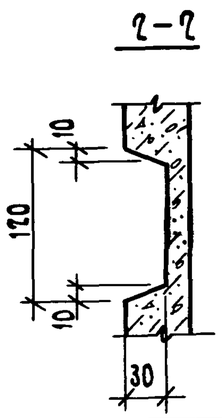

Формат	Зона	Поз.	Обозначение	Наименование	Кол.	Примечание
				Документация		
А3			1.188.1-8.7 ПО.00ТО	Техническое описание		
А3			1.188.1-8.7 ПО.00ВС	Ведомость расхода стали		
				Сборочные единицы		
А3		1	1.188.1-8.8 7.0.00-01	Каркас пространственный К7пр	1	
				Изделие закладное		
А3		2	1.188.1-8.8 8.0.00	Мн1	4	
А3		3	-02	Мн3	2	
А3		4	-04	Мн5	2	
				Детали		
				Древесина (пробки)		
Б4		5	1.188.1-8.7 1.1.01	100×100×50	1	с отверстием ф30
Б4		6	1.188.1-8.7 1.1.02	100×200×50	2	
				Материалы		
				Бетон тяжелый марки М200	0,84	м3

Нач.отд.	Гуров	
ГИП	Гуров	
Н.контр.	Ильина	
Рук.гр.	Ильина	
Ст.инж.	Артюшенко	

1.188.1-8.7 1.1.00

Колпак К7пр

Стадия	Масса	Масштаб
Р	2100	1:20
Лист 1	Листов 3	

ЛенЗНИИЭП

20991-07 10

3 — 3

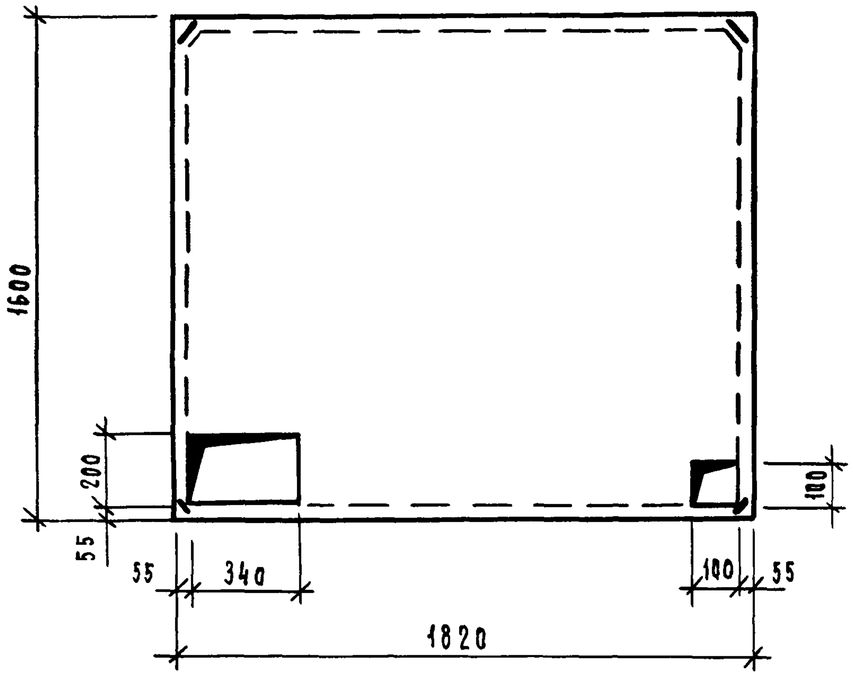

5 — 5

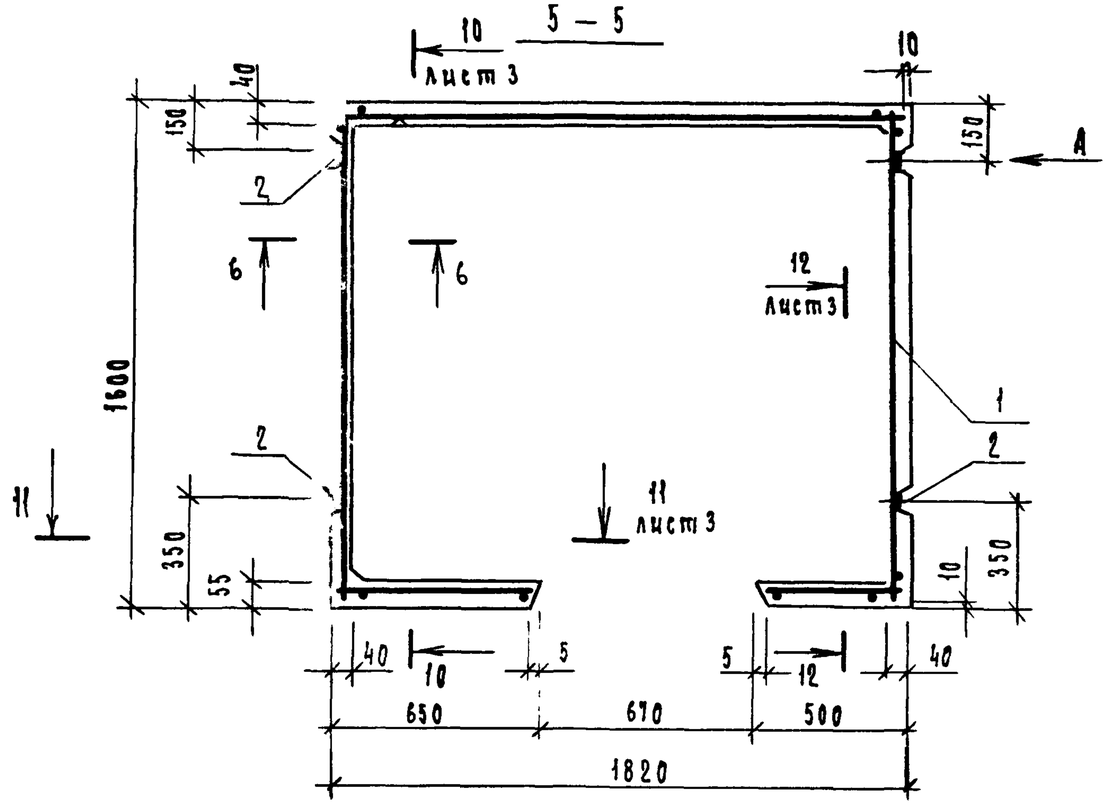

4 — 4

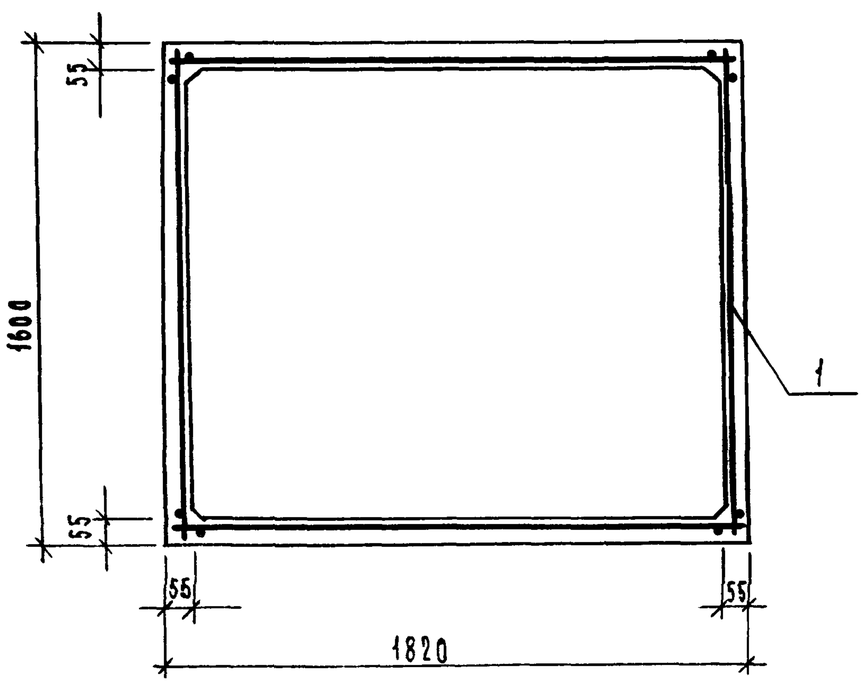

6 — 6

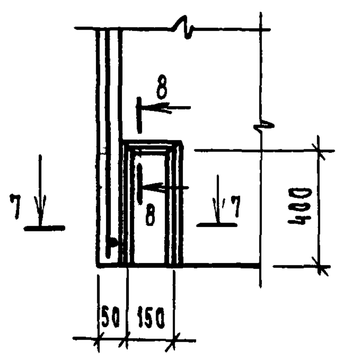

8 — 8

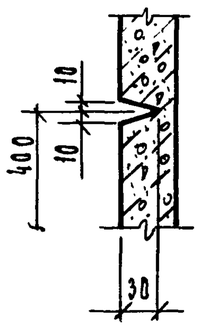

Вид А

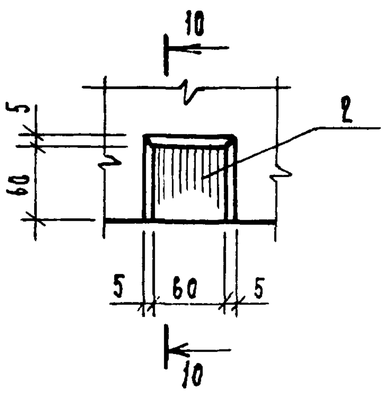

9 — 9

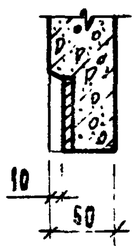

7 — 7

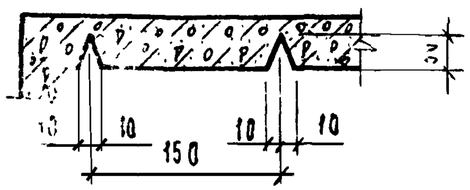

10 — 10

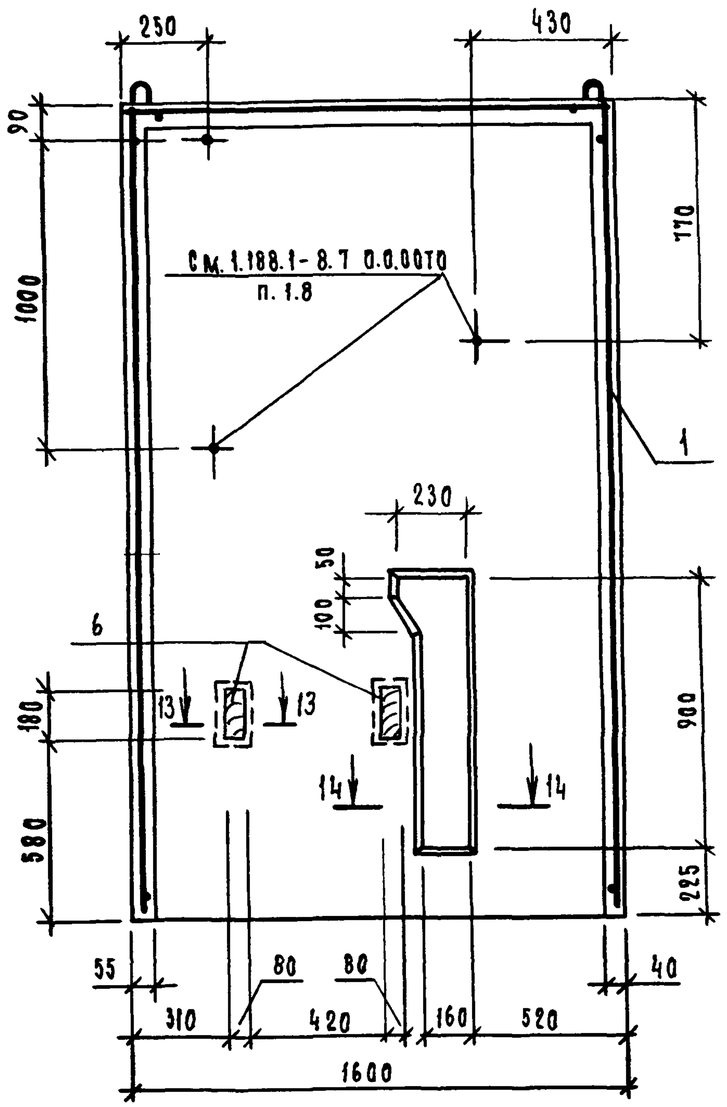

11 — 11

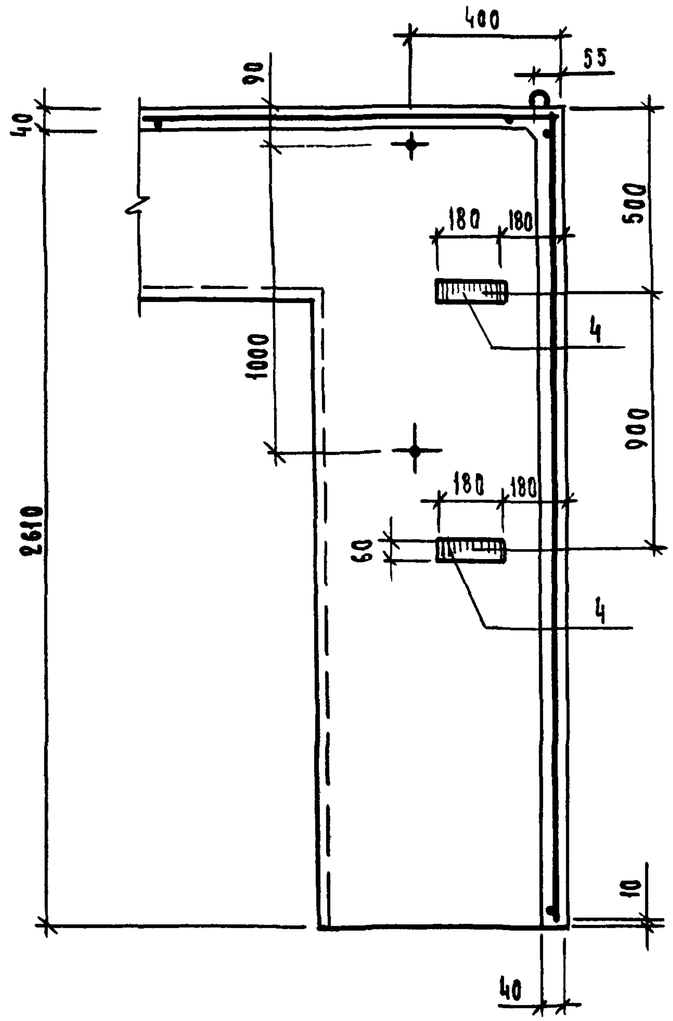

12 — 12

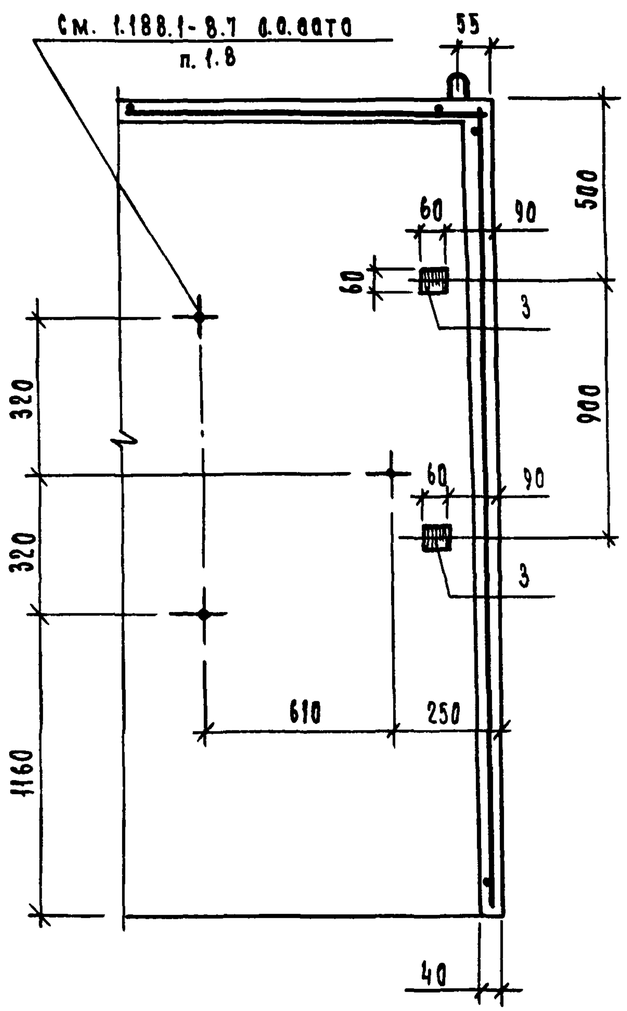

13 — 13

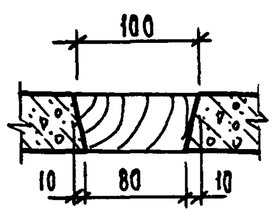

14 — 14

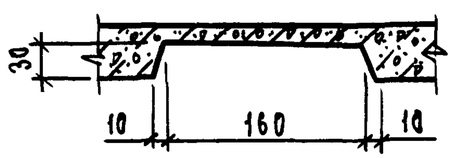

После установки труб холодной и горячей воды штрабу заделать цементным раствором марки 100.

1.188.1 - 8.7 1.1.00	Лист 3

20991-07 12

Взам. инв. N | Подп. и дата | Инв. N подл.

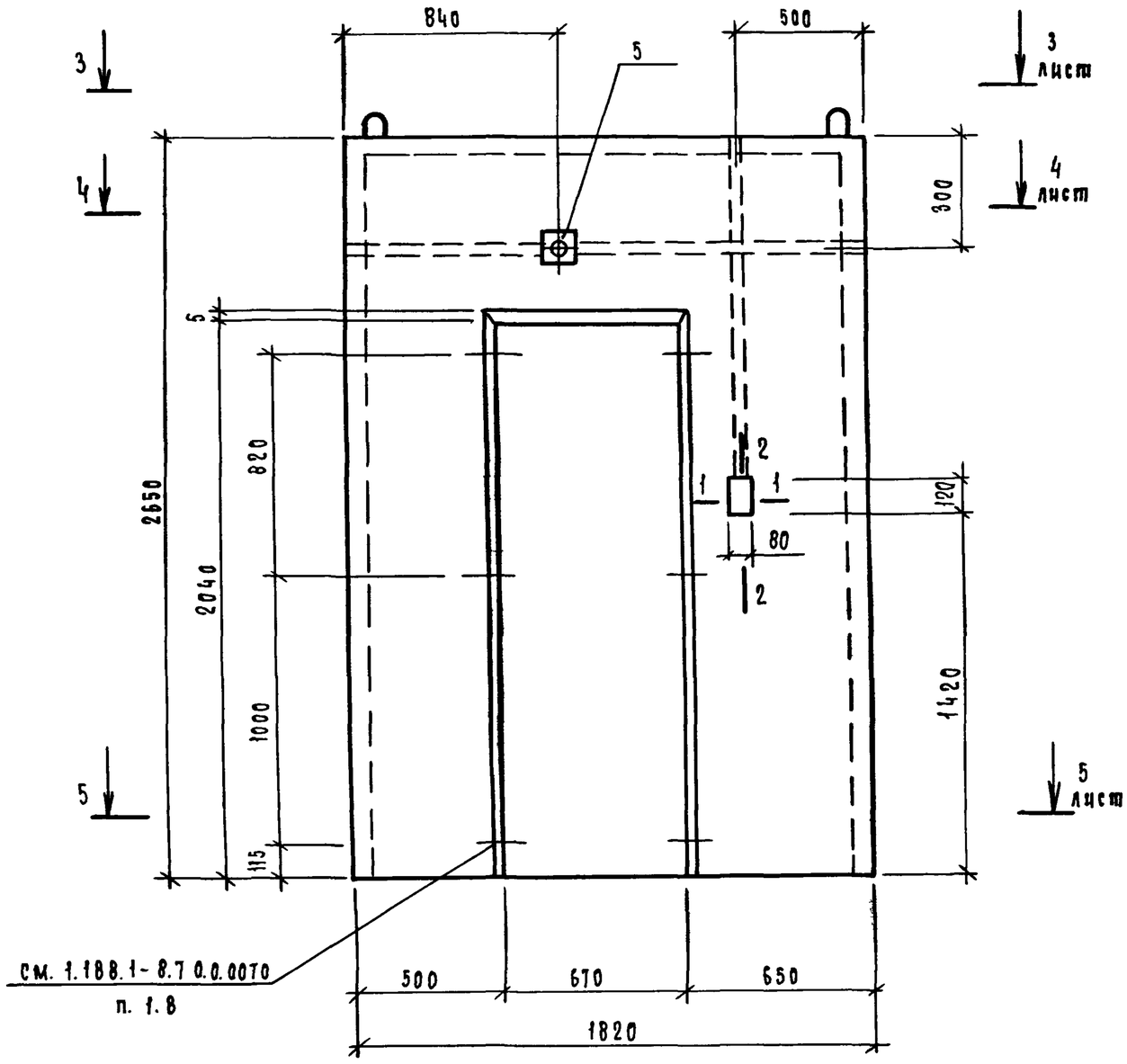

Сечения 1-1; 2-2 см. 1.188.1-8.7 1.1.00 лист.1

Формат	Зона	Поз.	Обозначение	Наименование	Кол.	Примечание
				Документация		
А3			1.188.1 - 8.7 1.1.00	Сборочный чертеж		
А3			1.188.1 - 8.7 0.0.00ТО	Техническое описание		
А3			1.188.1 - 8.7 0.0.00ВС	Ведомость расхода стали		
				Сборочные единицы		
А3		1	1.188.1-8.8 7.0.00	Каркас пространственный КПТА	1	
				Изделие закладное		
А3		2	1.188.1 - 8.8 8.0.00	Мн 1	4	
А3		3	- 02	Мн 3	2	
А3		4	-04	Мн 5	2	
				Детали		
				Древесина (пробки)		
Б4		5		100×100×50	1	Соответствует ФЗ0
Б4		6		100×50×50	2	
				Материалы		
				Бетон тяжелый марки М200	0,84	м3

Нач.отд.	Гуров		
ГИП	Гуров		
Н.контр.	Цыбина		
Рук.гр.	Цыбина		
Ст.инж.	Артюшенко		

1.188.1 — 8.7 2.1.00

Колпак К7А

Стадия	Масса	Масштаб
Р	2100	1:20
Лист 1	Листов 3	

ЛенЗНИИЭП

Взам. инв. N | Подп. и дата | Инв. N подл.

3 — 3

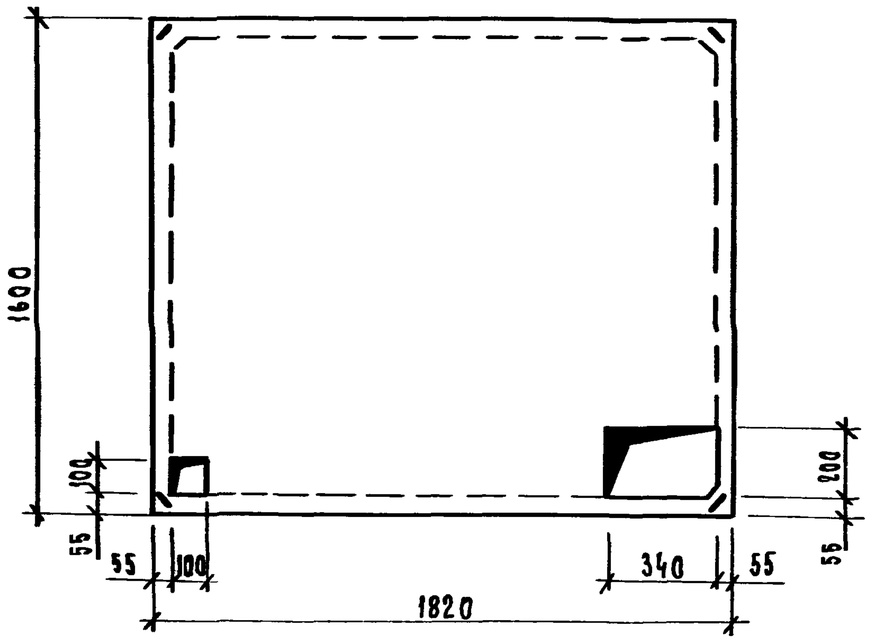

5 — 5

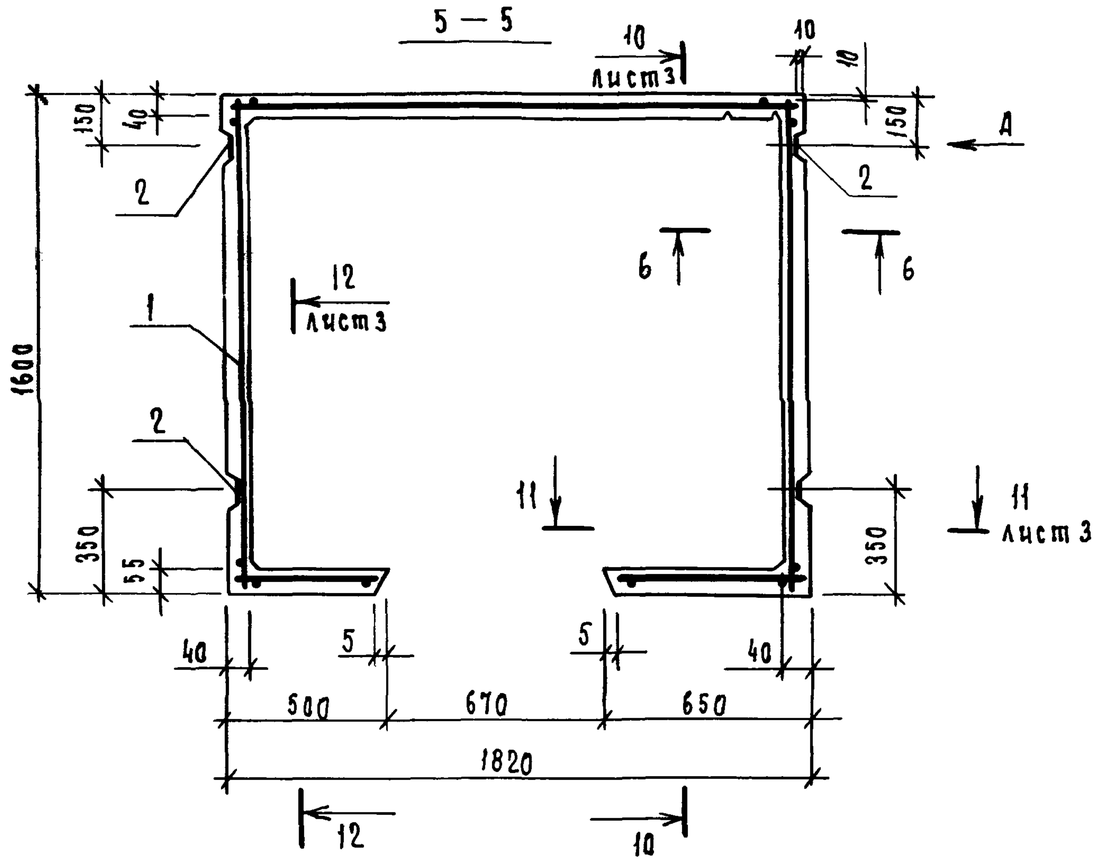

4 — 4

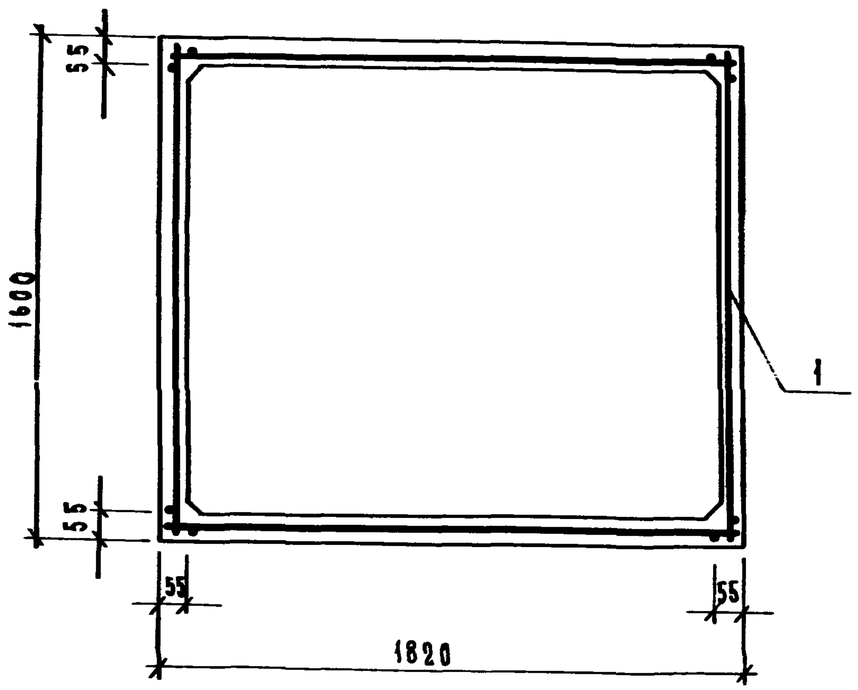

6 — 6

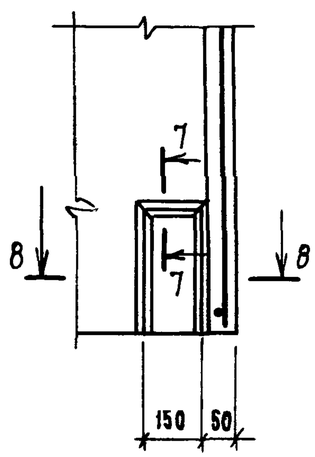

7 — 7

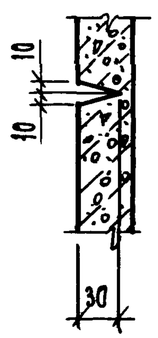

8 — 8

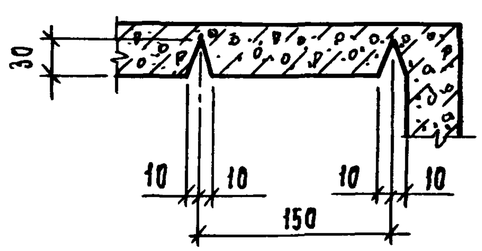

Вид А см. 1.188.1 – 8.7 11.00 лист 2

10 — 10

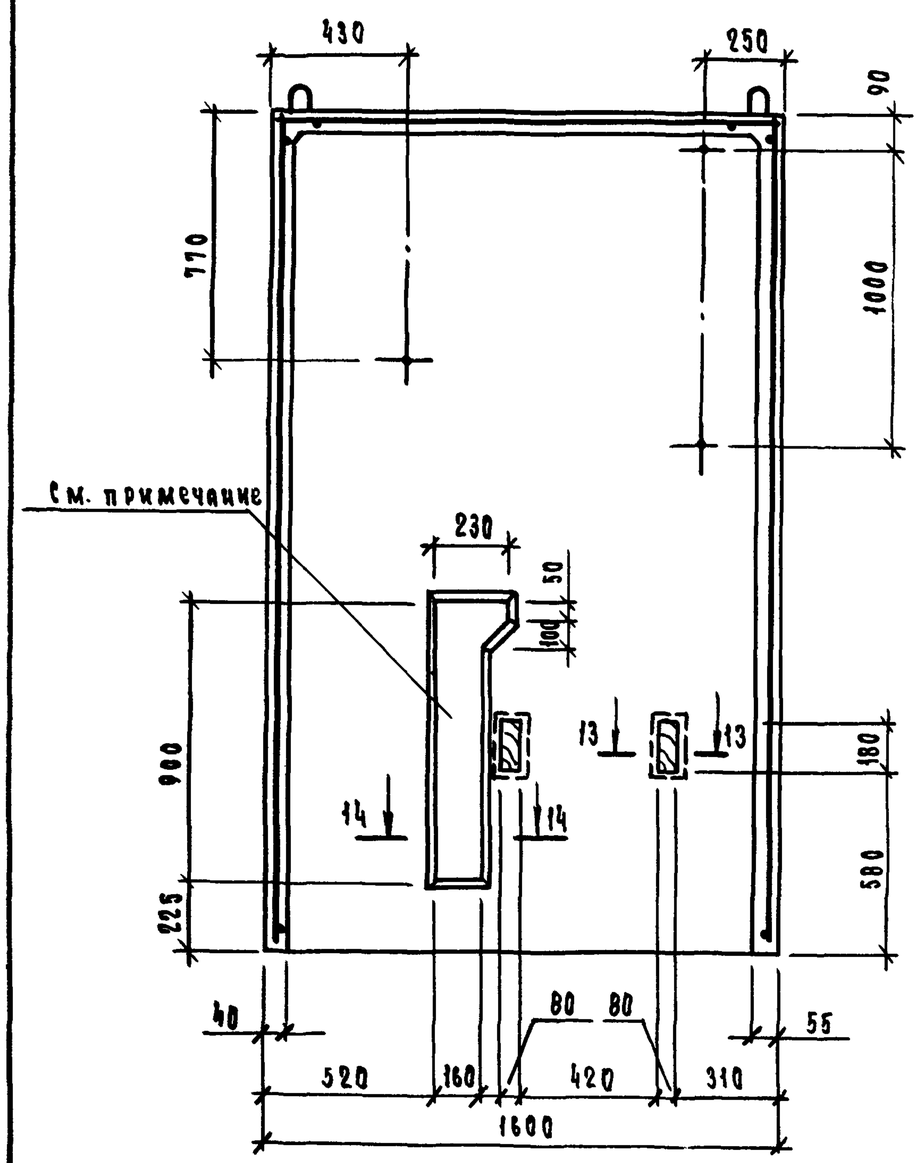

11 — 11

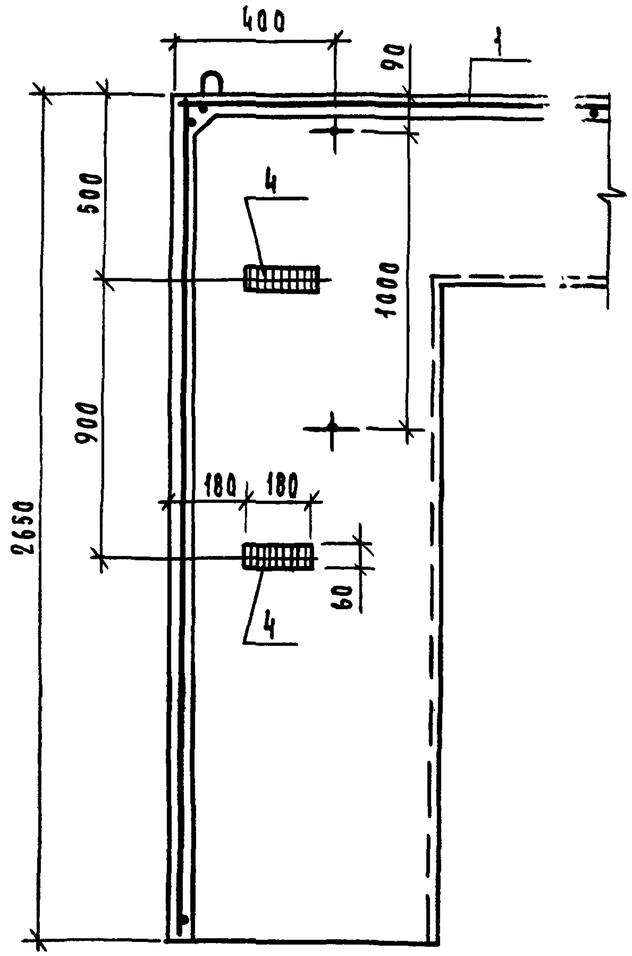

12 — 12

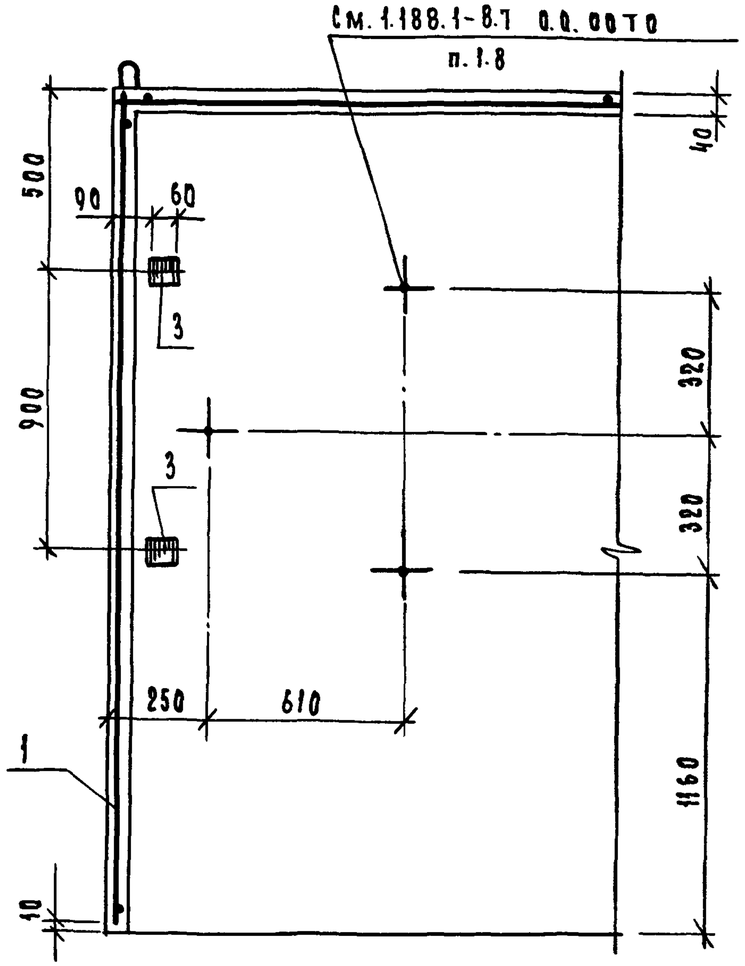

13 — 13

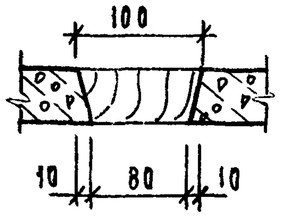

14 — 14

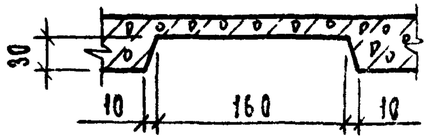

После установки труб холодной и горячей воды штрабу заделать цементным раствором марки 100

Рис. 1

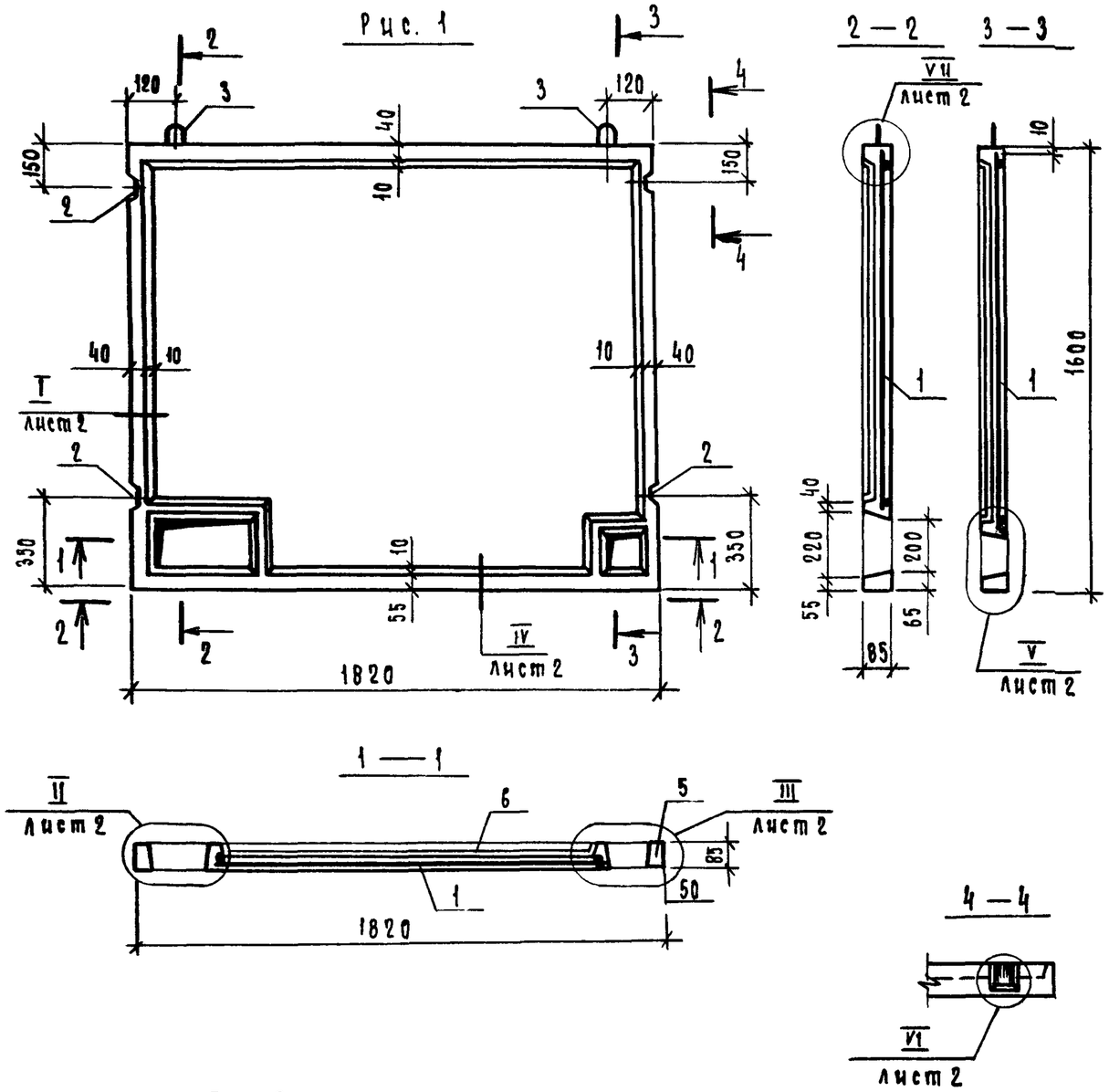

Рис. 2

остальное – см. рис. 1

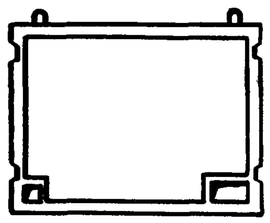

Днища изготавливаются в горизонтальных формах ребрами вниз. Бетонирование днища выполнить после устройства пола согласно узлам, приведенным на листе 2.

Обозначение	Марка	Рис.
1.188.1-8.7 1.2.00	Д7пр	1
-01	Д7л	2

Формат	Зона	Поз.	Обозначение	Наименование	Кол.	Примечание
				Документация		
А3			1.188.1-8.7 0.0.00ТО	Техническое описание		
А3			1.188.1-8.7 0.0.00ВС	Ведомость расхода стали		
				Сборочные единицы		
А4		1	1.188.1-8.8 1.2.00-01	Сетка арматурная С8	1	
А3		2	1.188.1-8.8 8.0.00-01	Изделие закладное Мн2	4	
				Детали		
А4		3	1.188.1-8.8 1.5.00	Петля строповочная П1	2	
				Материалы		
Б4		5		Бетон тяжелый марки М200	0,15	м³
Б4		6		Плитка керамическая		
				для полов ГОСТ 6787-80	2,55	м²
			Различия исполнений	1.188.1-8.7 1.2.00 и		
			1.188.1-8.7 1.2.00-01 по	сборочному чертежу		

Нач.отд.	Гуров		
ГИП	Гуров		
Н.контр.	Кальина		
Рук.гр.	Кальина		
Ст.инж.	Тихоненко		

1.188.1 – 8.7 1.2.00

Днище Д (Д7пр, Д7л)

Стадия	Масса	Масштаб
Р	380	1:50
Лист	Листов 1	

ЛенЗНИИЭП

Взам. инв. N | Подп. и дата | Инв. N подл.

I

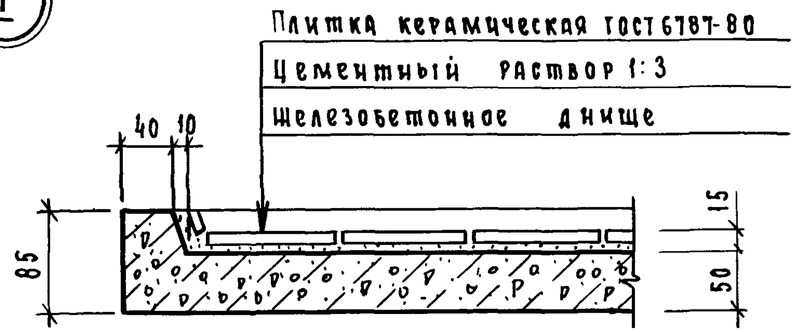

V

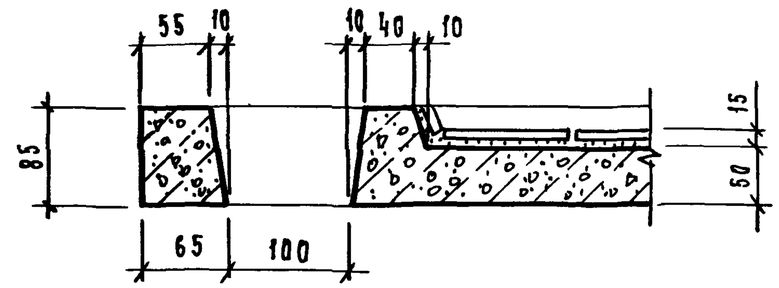

II

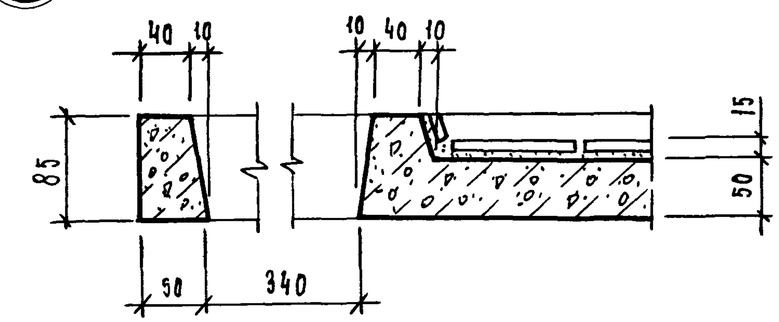

VI

5 — 5

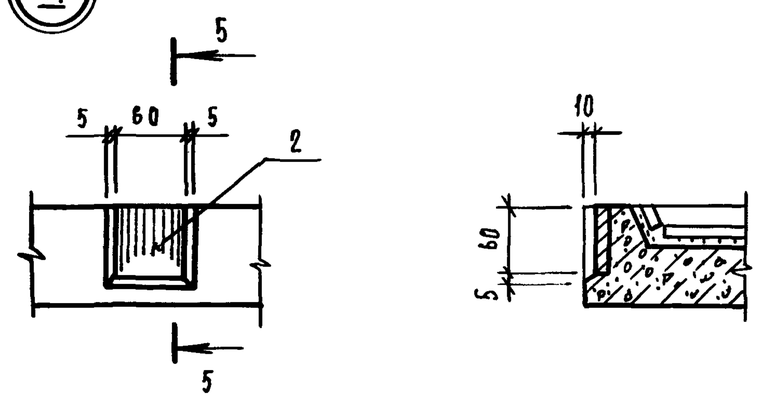

III

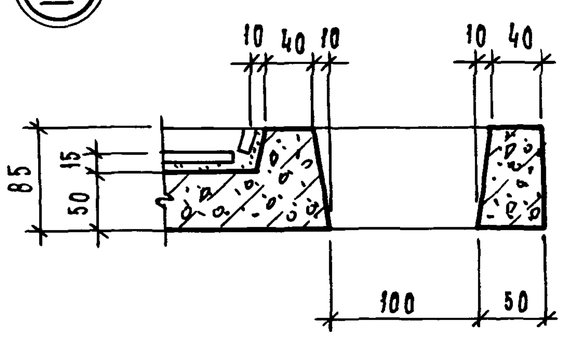

IV

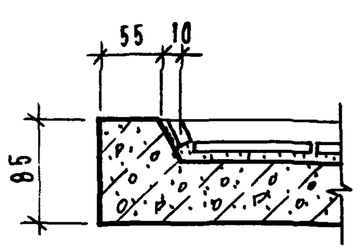

VII

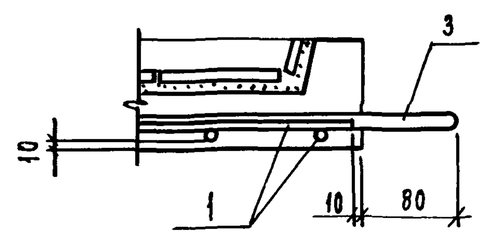

Петлю (поз. 3) привязать к сетке (поз. 1)

Инв. N подл.	Подп. и дата	Взам. инв. N

1.188.1 - 8.7 1.2.00

Лист 2

20991-07 17

1.188.1 - 8.7 4.0.00 - изображено
1.188.1 - 8.7 4.0.00 -01 - зеркальное отражение

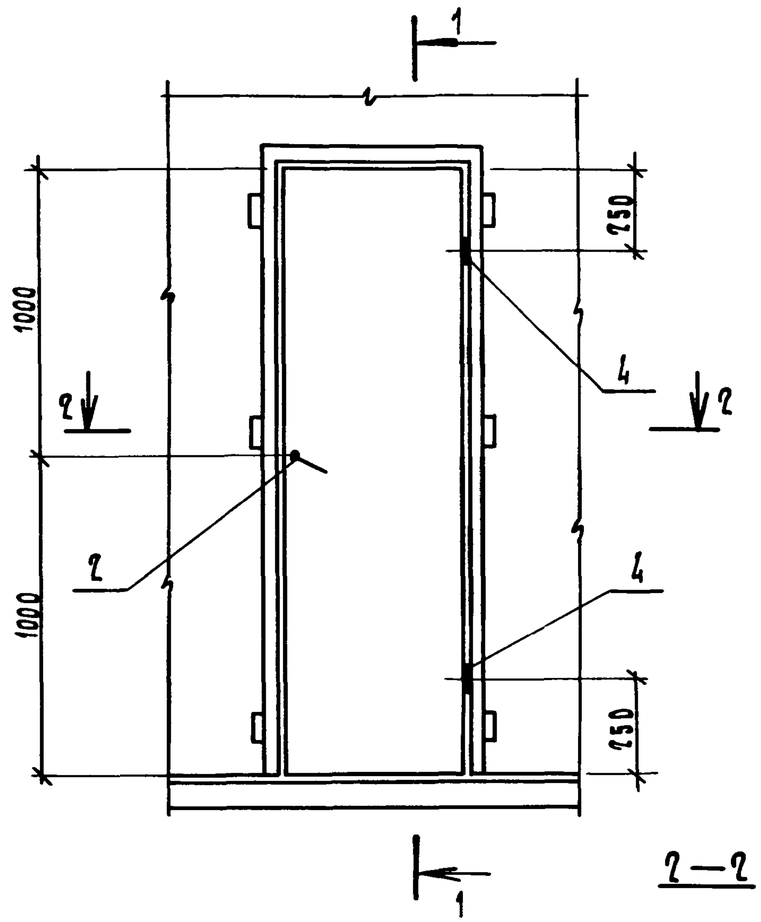

1—1

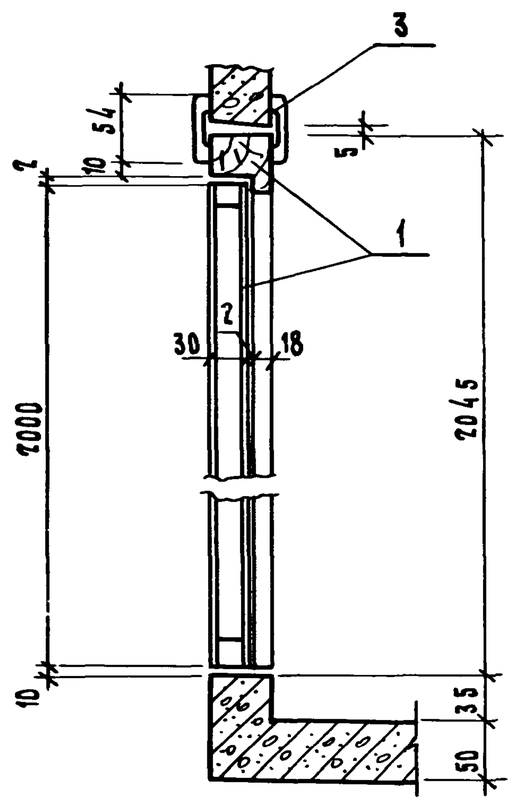

2—2

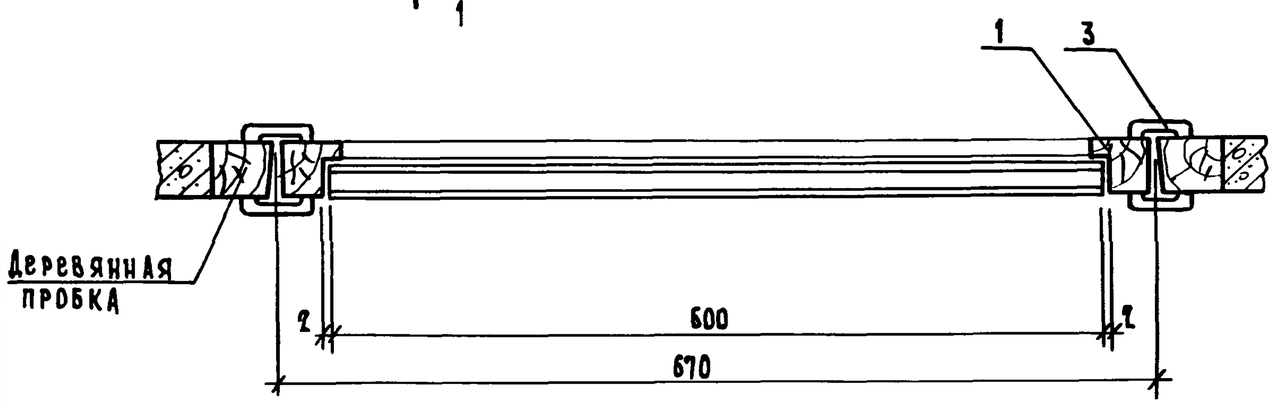

Формат	Зона	Поз.	Обозначение	Наименование	Кол.	Примечание
				Сборочные единицы		
А4		1	Серия 1.136-10, лист 2	Дверной блок ДГ21-7с		
				ГОСТ 6629-74		
				Стандартные изделия		
		2		Защелка врезная фалевая	1	
				ЗЩ1Д-2 ГОСТ 5089-80		
		3		Наличник ГОСТ 8242-75	9,8	м
				тип 1 сеч. 13 × 54		
			Переменные данные для исполнений			
				1.188.1-8.7 4.0.00		ДГ21-7с
				Стандартные изделия		
		4		Петля ПН4-А ГОСТ 5088-78	2	
				1.188.1 - 8.7 4.0.00-01		ДГ21-7сл
				Стандартные изделия		
		4		Петля ПН4-П ГОСТ 5088-78	2	

1. Дверныв блоки устанавливаются после термообработки кабин.
2. Крепление дверных коробок выполнять на гвоздях к деревянным пробкам, заложенным в колпаке кабины.
3 Навеска полотна двери определяется маркой сантехнической кабины.
4. Полотно двери, лицевую поверхности коробок и наличников окрасить масляной краской за 2 раза.

Обозначение	Марка
1.188.1 - 8.7 4.0.00	ДГ21-7с
-01	ДГ21-7сл

Нач.отд.	Гуров	
ГИП	Гуров	
Н.контр.	Ильина	
Рук.гр.	Ильина	
Ст.инж.	Гиль	

1.188.1 - 8.7 4.0.00

Дверь ДГ21-7с, ДГ21-7сл

Стадия	Лист	Листов
Р		1

ЛенЗНИИЭП

1.188.1-8.7 5.0.00 — изображено
1.188.1-8.7 5.0.00-01 — зеркальное отражение

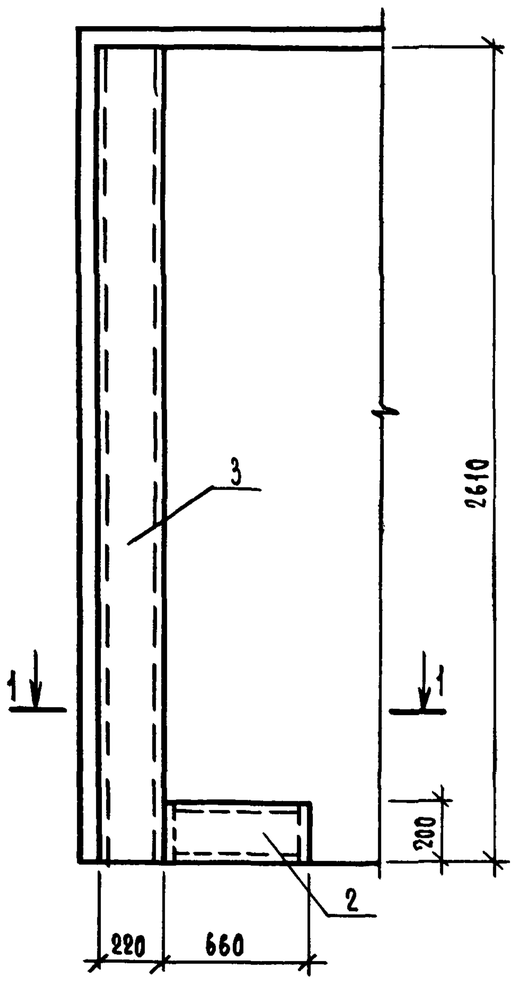

1 — 1

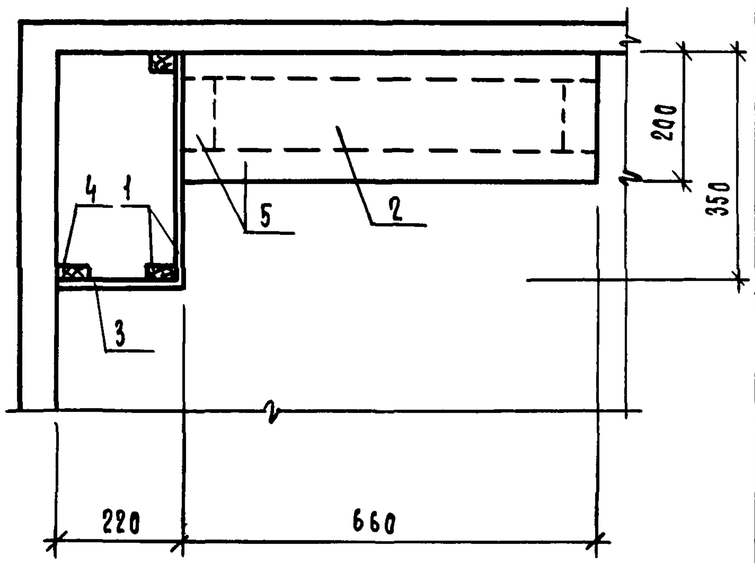

1. В настоящей серии отделка щитов (поз.1...3) принята инсулаком, по требованию заказчика инсулак может быть заменен другими видами отделочных материалов.
2. Вырезку отверстий для труб и подгонку щитов производить по месту.

Формат	Зона	Поз.	Обозначение	Наименование	Кол.	Примечание
				Документация		
А3			1.188.1-8.7 0.0.00ТО	Техническое описание		
				Сборочные единицы		
А4		1	1.188.1-8.7 5.1.00	Щит деревянный ИД 10	1	
				Детали		
Б4		2	1.188.1-8.7 5.0.01	Инсулак δ=4 220×660	0,15	м²
Б4		3	1.188.1-8.7 5.0.02	Инсулак δ=4 220×2610	0,58	м²
Б4		4	1.188.1-8.7 5.0.03	Брусок 50×22 ℓ=2610	0,003	м³
Б4		5	1.188.1-8.7 5.0.04	Брусок 50×10 ℓ=3180	0,002	м³
			Различия исполнений	1.188.1-8.7 5.0.00 и		
			1.188.1-8.7 5.0.00-01 по	сборочному чертежу		

Нач.отд.	Гуров	
ГИП	Гуров	
Н.контр.	Ильина	
Рук.гр	Ильина	
Ст.инж.	Тихоненко	

1.188.1-8.7 5.0.00

Ограждение стояков

Стадия	Масса	Масштаб
Р	—	—
Лист	Листов 1	

ЛенЗНИИЭП

Формат	Зона	Поз.	Обозначение	Наименование	Кол.	Примечание
				Документация		
А4			1.188.1 - 8.7 5.1.00 СБ	Сборочный чертеж		
А3			1.188.1 - 8.7 0.0.00 ТО	Техническое описание		
				Детали		
Б4		1	1.188.1 - 8.7 5.1.01	Инсулак б=4 350×2610	0,91	м²
Б4		2	1.188.1 - 8.7 5.1.02	Брусок 50×22 в=5830	0,006	м3

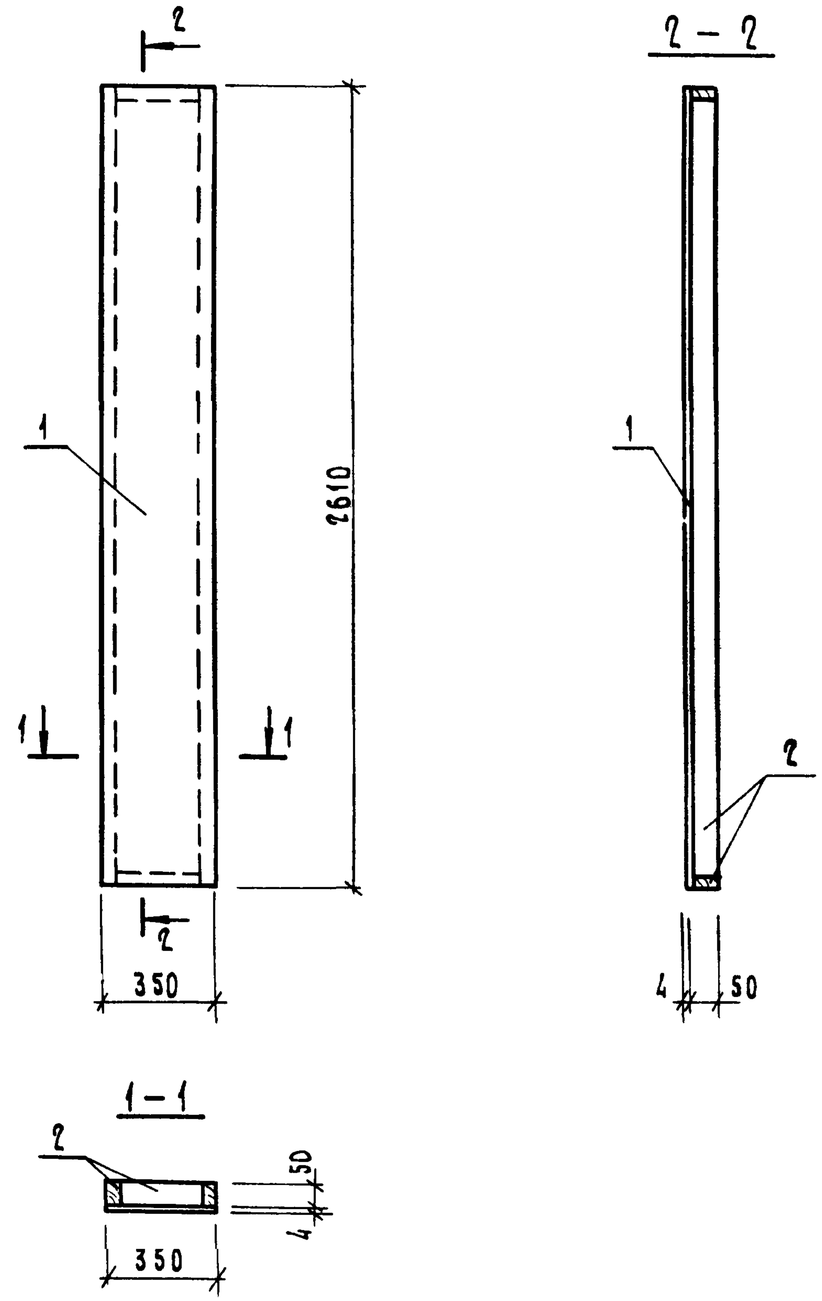

Нач.отд	Гуров		
Н.контр.	Ильина		
ГИП	Гуров		
Рук.гр.	Ильина		
Ст.инж.	Тихоненко		

1.188.1 - 8.7 5.1.00

Щит деревянный ИД 10

Стадия	Лист	Листов
Р		1

ЛенЗНИИЭП

Инв.№ подл. | Подп. и дата | Взам. инв.№

Нач.отд	Гуров		
Н.контр.	Ильина		
ГИП	Гуров		
Рук.гр.	Ильина		
Ст.инж.	Тихоненко		

1.188.1 - 8.7 5.1.00 СБ

Щит деревянный ИД 10
Сборочный чертеж

Стадия	Масса	Масштаб
Р	—	1:50
Лист	Листов 1	

ЛенЗНИИЭП

Инв.№ подл. | Подп. и дата | Взам. инв.№

Ведомость расхода стали на элемент, кг

Марка элемента	Изделия арматурные							Изделия закладные														Общий расход
	Арматура класса						Всего	Арматура класса										Прокат марки			Всего	
	А-III			Вр-I				А-III			Ас-II				А-I			ВСт3кп				
	ГОСТ 5781-82			ГОСТ 6727-80				ГОСТ 5781-82			ГОСТ 5781-82				ГОСТ 5781-82			ГОСТ 103-76				
	ф8		Итого	ф3		Итого		ф8		Итого	ф12	ф16		Итого	ф10		Итого	-6х60		Итого		
К7пр К7л	0,48		0,48	13,64		13,64	14,12	2,54		2,64	8,68			8,68				1,98		1,98	13,30	27,42
Д7пр Д7л				2,88		2,88	2,88	1,28		1,28					1,72		1,72	0,68		0,68	3,68	6,56

Ведомость расхода стали на кабину (соединительные элементы), кг

Марка элемента	Изделия соединительные														Всего
	Арматура класса			Профильная сталь марки											
	А-I			ВСт3кп											
	ГОСТ 5781-82			ГОСТ 103-76				ГОСТ 5915-70*			ГОСТ 6958-78				
	ф6		Итого	-6х40	-6х60		Итого	Гайка М6		Итого	Шайба 6		Итого		
9СК27пр-Т 9СК27л-Т	0,28		0,28	0,76	2,70		3,46	0,06		0,06	0,03		0,03		3,83

Нач.отд	Гуров		1.188.1-8.7	0.0.00 ВС
Н.конт.	Ильина		Ведомость расхода стали	Стадия: Р; Лист; Листов
ГИП	Гуров			ПенЗНИИЭП
Рук.гр.	Ильина			

№ строки	Наименование материала и единица измерения	Коэф. Котх.	Код материала	Ед. изм.	Кол. на марку 9СК27пр-Т	Кол. на марку 9СК27л-Т
1	Сортовой прокат обыкновен-					
2	ного качества		093000			
3	Сталь арматурная класса					
4	А-I, кг		093004	116	2,02	2,02
5	Сталь мелкосортная (без					
6	обручной), кг	1,01	093300	116	1,74	1,74
7	диам. 10, кг		ф10	116	1,74	1,74
8	катанка, кг		093400	116	0,28	0,28
9	диам. 6, кг		ф6	116	0,28	0,28
10	Сталь арматурная класса					
11	Ас-II, кг	1,01	093004	116	8,77	8,77
12	Сталь мелкосортная (без					
13	обручной), кг		093300	116	8,77	8,77
14	диам. 12, кг		ф12	116	8,77	8,77
15	Сталь арматурная класса					
16	А-III, кг	1,01	093300	116	4,44	4,44
17	Катанка, кг		093400	116	4,44	4,44
18	диам. 8, кг		ф8	116	4,44	4,44
19	Итого сортового проката					
20	обыкновенного качества, кг		093000	116	15,23	15,23
21	прокат листовой рядовой,					
22	кг		097100	116	6,18	6,18
23			097200			
24			097300			

Нач.отд.	Гуров	
Н.контр.	Ильина	
ГИП	Гуров	
Рук.гр.	Ильина	
Ст.инж.	Тихоненко	

1.188.1 - 8.7 0.0.00 РМ

Ведомость расхода материалов

Стадия	Лист	Листов
Р	1	

ЛенЗНИИЭП

№ строки	Наименование материала и единица измерения	Коэф. Котх.	Код материала	Ед. изм.	Кол. на марку 9СК27пр-Т	Кол. на марку 9СК27л-Т
1	Итого стали в натуральной					
2	массе, кг			116	21,41	21,41
3	В том числе по укрупнен-					
4	ному сортаменту:					
5	Сталь крупносортная, кг		093100			
6			095100	116	5,41	5,41
7	Сталь мелкосортная, кг		093300			
8			095300	116	11,37	11,37
9	Катанка, кг		093400	116	4,72	4,72
10	Металлоизделия промышлен-					
11	ного назначения					
12	(метизы)		120000			
13	Проволока стальная низко-					
14	углеродистая периодичес-					
15	кого профиля, кг	1,02	121400	116	16,85	16,85
16	Вр-I					
17	Итого металлоизделий					
18	промышленного назначения,					
19	кг			116	16,85	16,85
20	Итого стали, приведенной					
21	к стали класса А-I, кг			116	43,75	43,75
22	Тоже к стали марки					
23	Вст3, кг			116	6,33	6,33

Взам. инв. № | Подп. и дата | Инв. № подл.

1.188.1 - 8.7 0.0.00 РМ

Лист 2

№ строки	Наименование материала и единица измерения	Коэф. Котх.	Код материала	Ед. изм.	Кол. на марку 9СК27пр-Т	9СК27л-Т
1	Всего стали приведен-					
2	ной к классу А-I,					
3	к марке Вст3, кг			116	50,08	50,08
4	Продукция лесозаготови-					
5	тельной и лесопильно-					
6	-деревообрабатывающей					
7	промышленности		530000			
8	Пиломатериалы качествен-					
9	ные, $м^3$		533100	113	0,02	0,02
10	Блоки дверные в сборе					
11	(комплектно), $м^2$		536110	055	1,39	1,39
12	Плиты древесноволокнистые					
13	полутвердые, $м^2$		553621	055	—	—
14	Расход пиломатериалов					
15	в круглом лесе, $м^3$			113	0,03	0,03
16	Портландцемент		573110			
17	М 400, кг	1.006	573112	116	349	349
18	Плитки керамические					
19	для полов (метлахские),					
20	$м^2$		575240	055	2,65	2,65
21	Инсулак, $м^2$			055	1,64	1,64
22	Резина, м			006	1,80	1,80

Инв. № подл. | Подп. и дата | Взам. инв. №

Инв. № подл. | Подп. и дата | Взам. инв. №