ТИПОВЫЕ КОНСТРУКЦИИ, ИЗДЕЛИЯ И УЗЛЫ ЗДАНИЙ И СООРУЖЕНИЙ

СЕРИЯ 1.188.1–8

ЖЕЛЕЗОБЕТОННЫЕ КАБИНЫ САНИТАРНО-ТЕХНИЧЕСКИХ УЗЛОВ ЖИЛЫХ ДОМОВ ДО 9 ЭТАЖЕЙ С ВЫСОТОЙ ЭТАЖА 3,0 м

ВЫПУСК 2

СТРОИТЕЛЬНЫЕ ЧЕРТЕЖИ КАБИН ТИПА 2СК
ИЗ ТЯЖЕЛОГО ЦЕМЕНТНОГО БЕТОНА

РАБОЧИЕ ЧЕРТЕЖИ

20991-02
ЦЕНА 1-03

ЦЕНТРАЛЬНЫЙ ИНСТИТУТ ТИПОВОГО ПРОЕКТИРОВАНИЯ
ГОССТРОЯ СССР

Москва, А-445, Смольная ул., 22

Сдано в печать IV 1986 года

Заказ № 4885 Тираж 3050 экз.

ТИПОВЫЕ КОНСТРУКЦИИ, ИЗДЕЛИЯ И УЗЛЫ ЗДАНИЙ И СООРУЖЕНИЙ

СЕРИЯ 1.188.1–8

ЖЕЛЕЗОБЕТОННЫЕ КАБИНЫ САНИТАРНО-ТЕХНИЧЕСКИХ УЗЛОВ ЖИЛЫХ ДОМОВ ДО 9 ЭТАЖЕЙ С ВЫСОТОЙ ЭТАЖА 3,0 м

ВЫПУСК 2

СТРОИТЕЛЬНЫЕ ЧЕРТЕЖИ КАБИН ТИПА 2СК ИЗ ТЯЖЕЛОГО ЦЕМЕНТНОГО БЕТОНА

РАБОЧИЕ ЧЕРТЕЖИ

РАЗРАБОТАНЫ ЛЕНЗНИИЭП

ГЛ ИНЖЕНЕР ИНСТИТУТА — А.В.РЯЗАНОВ

ГЛ КОНСТРУКТОР ИНСТИТУТА — Р.А.ПОПОВ

ГЛ. КОНСТРУКТОР АПМ-1 — М.Н. СМОЛИЧ

ГЛ. ИНЖЕНЕР ПРОЕКТА — Е.П. ГУРОВ

УТВЕРЖДЕНЫ И ВВЕДЕНЫ В ДЕЙСТВИЕ С 30.05.85 ГОСГРАЖДАНСТРОЕМ

ПРИКАЗ № 138 ОТ 08.05.85

20991-02 ?

Обозначение	Наименование	Стр.
1.188 1-8 2 00 00ТО	Техническое описание	3
00 00НИ	Номенклатура	5
10 00	Кабина 2СК 27пр -Т	6
10 00СБ	Кабина 2СК 27пр - Т Сборочный чертеж	6
20 00	Кабина 2СК 27л - Т	7
20 00СБ	Кабина 2СК 27л - Т Сборочный чертеж	7
30 00	Кабина 2СК (2СК 27пр-Т, 2СК 27л-Т) Схема расположения оборудования	8
11.00	Колпак К2пр	9
21.00	Колпак К2л	13
12 00	Днище Д (Д2пр, Д2л)	17
40 00	Дверь ДР21-7С, ДР21-7СЛ	19
5.0 00	Шкаф Ш (Ш1пр; Ш1л)	20
51 00	Щит деревянный ИД (ИД1 ИД4)	21
51 00СБ	Щит деревянный ИД (ИД1 ИД4) Сборочный чертеж	22

Обозначение	Наименование	Стр
1188 1-8 2 00 00ВС	Ведомость расхода стали	23
00 00РМ	Ведомость расхода материалов	24

Нач.отд	Гуров	
Н контр.	Ильина	
ГИП	Гуров	
Рук гр	Ильина	
Ст инж	Гиль	

1.188 1 -8 2 0 0.00

Содержание

Стадия	Лист	Листов
Р		1

ЛенЗНИИЭП

1 Общие данные
Конструктивные решения

1.1. Рабочие чертежи санитарно-технических кабин, представленные в данном выпуске, предназначены для применения при проектировании и строительстве жилых домов до 9 этажей с высотой этажа 3.0м

1.2 Чертежи серии 1.188.1-8 разработаны в составе следующих выпусков:

вып 1 „Строительные чертежи кабин типа 1СК из тяжелого цементного бетона"

вып 2 „Строительные чертежи кабин типа 2СК из тяжелого цементного бетона"

вып. 3 „Строительные чертежи кабин типа 2СК...1 из тяжелого цементного бетона"

вып. 4 „Строительные чертежи кабин типа 3СК из тяжелого цементного бетона"

вып 5 „Строительные чертежи кабин типа 4СК из тяжелого цементного бетона"

вып. 6 „Строительные чертежи кабин типа 8СК из тяжелого цементного бетона"

вып 7 „Строительные чертежи кабин типа 9СК из тяжелого цементного бетона"

вып. 8 „Арматурные и закладные изделия кабин типов 1СК, 2СК, 2СК...1, 3СК, 4СК, 8СК, 9СК"

вып. 9 „Санитарно-технические чертежи оборудования кабин из тяжелого цементного бетона"

1.3 Типы кабин, их основные параметры и размеры приняты в соответствии с требованиями ГОСТ 18048-80*

1.4 Кабины разработаны в правом и левом исполнении.

1.5 Каждая кабина состоит из 2х отдельно формуемых элементов: объемного колпака и поддона. Отделочные работы и монтаж электротехнического оборудования выполняются в заводских условиях. При этом электропроводка к светильникам, выключателям и розеткам выполняется в полиэтиленовых трубках, устанавливаемых до бетонирования по чертежам электротехнической части

1.6 Кабины оборудованы горячим и холодным водоснабжением, канализацией.

1.7 Стояки водопровода и канализации расположены внутри кабины и закрыты декоративными щитами.

1.8 Крепление оборудования и дверных коробок санкабин предусмотрено к деревянным пробкам и закладным изделиям по условиям завода-изготовителя. Указанные крепления могут выполняться шурупами в дюбели из поливинилхлорида, устанавливаемые в предварительно просверленные отверстия

Крепление унитаза в проекте предусмотрено на эпоксидном клее.

2. Указания по изготовлению

2.1 Кабины изготавливаются из тяжелого армированного бетона марки 200 и формуются в металлических формах типа „Колпак"

2.2. Поддоны изготавливаются в горизонтальных формах и крепятся к объемному колпаку с помощью сварки

2.3 Армирование кабин выполняется пространственными каркасами. При изготовлении должно быть обеспечено: проектное положение арматуры с помощью пластмассовых фиксаторов

2.4 Закладные изделия и пробки фиксируются в проектном положении путем привязки их вязальной проволокой к пространственному каркасу.

2.5. Внутренние поверхности стен кабин должны быть окрашены масляной краской за 2 раза по огрунтовке или облицованы (по усмотрению заказчика)

Наружные поверхности стен должны быть гладкими подготовленными под клеевую окраску или оклейку обоями

Пол кабин облицовывается керамической плиткой при формовании

Нач отд	Гуров		1.188.1-82 0.0.00ТО	
Н контр	Ильина		Техническое описание	Стадия: Р; Лист: 1; Листов: 2
ГИП	Гуров			ЛенЗНИИЭП
Рук. гр	Ильина			

2.6. Открытые поверхности закладных изделий должны быть окрашены масляной краской за 2 раза

2.7 Точность изготовления кабин, требования к качеству поверхностей, правила приемки, методы контроля и испытаний приведены в ГОСТ 18048-80*

2.8 Отпускная прочность бетона должна быть не менее 70% от проектной марки при условии гарантии заводом-изготовителем достижения бетоном 100% прочности в возрасте 28 дней со времени изготовления. В противном случае изделия с завода-изготовителя должны отпускаться со 100% прочностью бетона

2.9 При установке ванн следует обеспечить герметичность примыкания бортов ванн к стенкам кабины, исключающую возможность затекания воды

3. Маркировка изделий

3.1 Маркировка кабин принята по ГОСТ 18048-80* и ГОСТ 23009-78

3.2 Пример обозначения: 2СК27А-Т
Кабина типа 2СК длиной 2730 мм, шириной 1600 мм, высотой 2740 мм (типоразмера 2СК27)
А - левый вариант исполнения
Т - тяжелый бетон

3.3 Полная марка кабины, указываемая на чертежах и на кабинах, должна приниматься с учетом комплектации и размещения инженерного оборудования по черт выпуска 9

4 Хранение и транспортирование

4.1 Хранение и транспортирование кабин должно производиться в соответствии с ГОСТ 18048-80*.

4.2 При хранении и транспортировании кабины устанавливаются на две деревянные подкладки h = 35 см, укладываемые вдоль коротких сторон на расстоянии 30см от края

5 Паспортизация

5.1 Паспортизацию кабин производить в соответствии с ГОСТ 18048-80, пп 6.1 6.3

6 Указания по монтажу

6.1 Подъем, погрузка, разгрузка и монтаж кабин производится с помощью специальной траверсы, гарантирующей одновременный подъем за четыре петли. Петли после монтажа кабин срезаются

6.2 Установка кабин на перекрытие выполняется на выравнивающий слой выполненный, например, из сухого песка толщиной 10 15 мм

6.3 Монтаж кабин следует выполнять до установки примыкающих внутренних стен, расположение которых может затруднить соединение коммуникаций санкабин

6.4 Отверстия в перекрытии в местах прохода труб санкабин нижележащего этажа замоноличиваются бетоном марки 200 перед установкой санкабин вышележащего этажа

Арматурные изделия и требования к их изготовлению приведены в выпуске 8.

Инв. № подл. | Подп. и дата | Взам. инв. №

Рис. 1

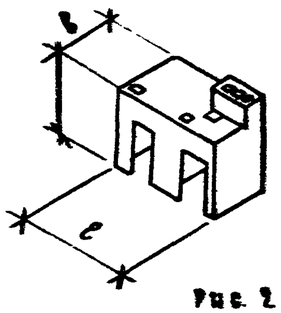

Рис. 2

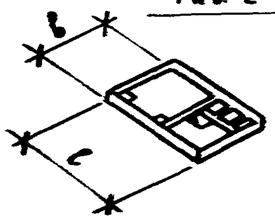

Рис. 3

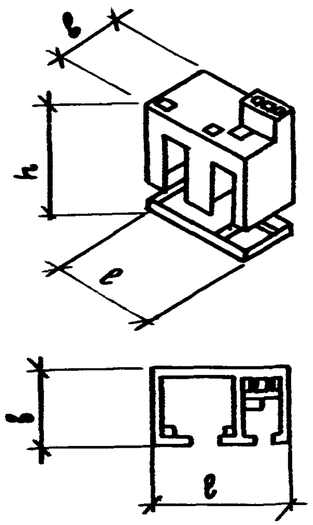

Рис. 4

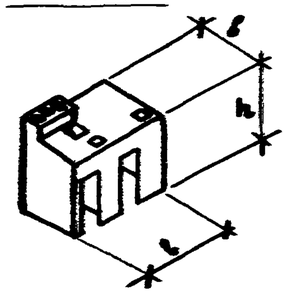

Рис. 5

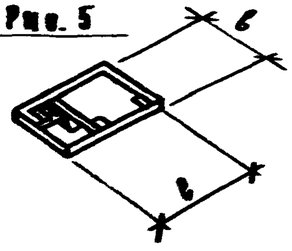

Рис. 6

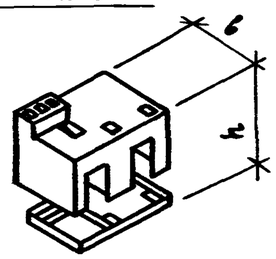

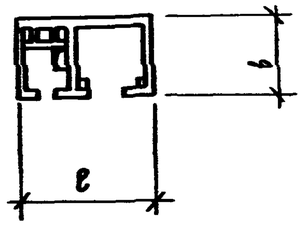

Обозначение	Марка кабины 1	Марка составных элементов кабины	Рис	Размеры, мм l	b	h	Масса,[2] т
1.188.1-8.2 2.1.00		К2А	1	2730	1600	2650	3,80
1.188.1-8.2 1.2.00-01		Д2А	2	2730	1600	85	0,58
1.188.1-8.2 2.0.00	2СК27А-Т		3	2730	1600	2740	4,38
1.188.1-8.2 1.1.00		К2пр	4	2730	1600	2650	3,80
1.188.1-8.2 1.2.00		Д2пр	5	2730	1600	85	0,58
1.188.1-8.2 1.0.00	2СК27пр-Т		6	2730	1600	2740	4,38

1. Подвал марка кабины должна приниматься с учетом компаскшации и размещения инженерного оборудования по чертежам выпуска 9.

2 Масса кабины дана без учета массы конструкции пола, облицовочных материалов стен и санитарно- технического оборудования.

Нач.отд.	Гуров		
ГИП	Гуров		
Н.контр.	Ильина		
Рук.гр.	Ильина		
Ст.инж.	Аскумова		

1.188.1-8.2 0.0.00НИ

Номенклатура

Стадия	Лист	Листов
Р	1	3

ЛенЗНИИЭП

Инв.N подл. | Подп. и дата | Взам.инв.N

Формат	Зона	Поз	Обозначение	Наименование	Кол	Примечание
				Документация		
А4			1188 1-82 1000СБ	Сборочный чертеж		
А3			1188 1-82 000ТО	Техническое описание		
				Сборочные единицы		
А3		1	1188 1-82 1100	Колпак К2пр	1	
А3		2	1188 1-82 1200	Днище Д2пр	1	
А3		3	1188 1-82 4000	Дверь ДГ21-7с	1	
А3		4	1188 1-82 4.000-01	Дверь ДГ21-7сл	1	
А3		5	1188 1-82 5000	Шкаф Ш1пр	1	
				Детали		
Б4		6	1188 1-82 1001	Изделие соединительное		
				полоса $\frac{6\times40\ ГОСТ\ 103-76}{ВСТ3кп2\ ГОСТ380-71^*}$		
				В=100	6	0,19кг

Нач отд	Гуров		1.188 1-8.2 1000
Н контр	Ильина		
ГИП	Гуров		Кабина 2СК27пр-Т
Рук гр	Ильина		
Ст инж.	Гиль		

Стадия	Лист	Листов
Р		1

ЛенЗНИИЭП

Взам инв N | Подп и дата | Инв N подл

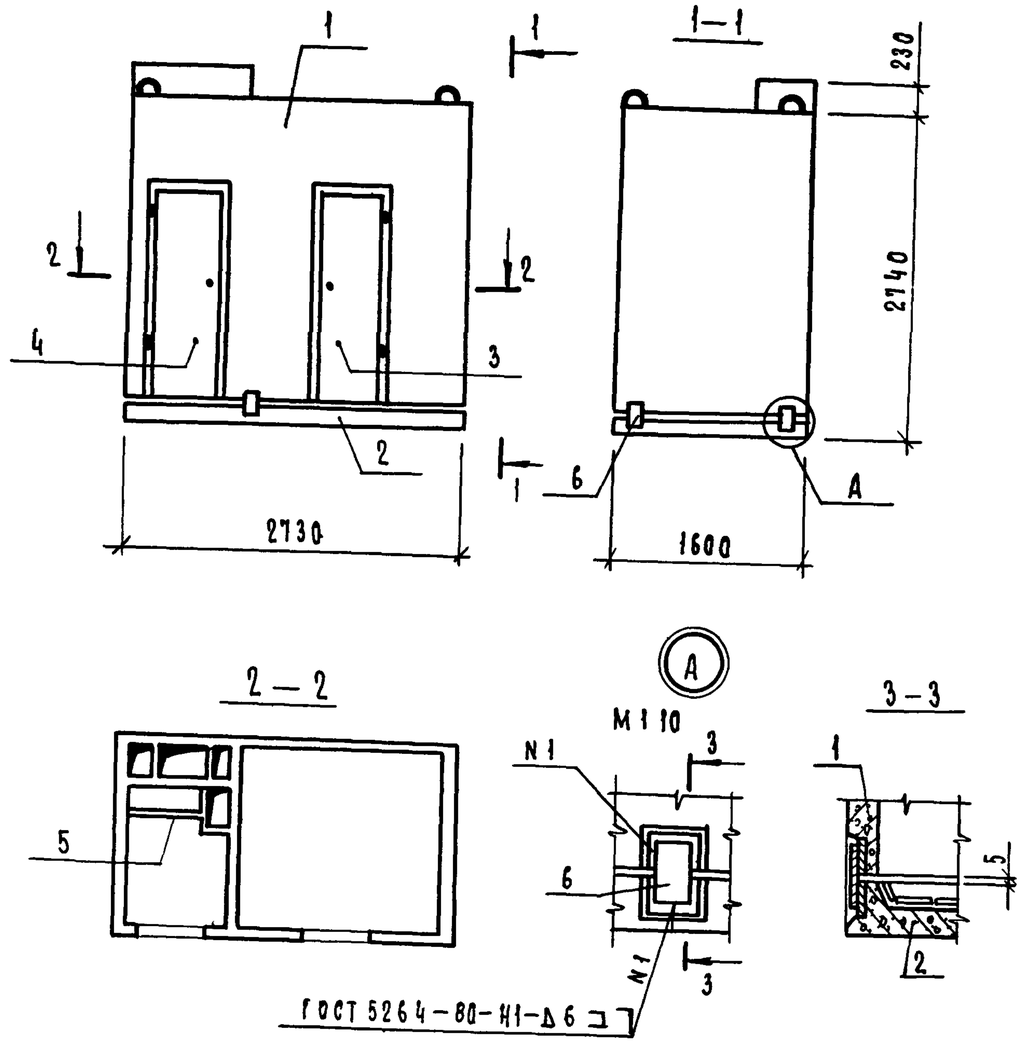

Масса кабины определена при плотности железобетона 2500 кг/м³ без учета массы конструкции пола, облицовочных материалов и оборудования

Нач отд.	Гуров	
Н контр	Ильина	
ГИП	Гуров	
Рук гр	Ильина	
Ст инж	Гиль	

1188 1-82 1.0 00СБ

Кабина 2СК27пр-Т
Сборочный чертеж

Стадия	Масса	Масштаб
Р	4380	1:50
Лист	Листов 1	

ЛенЗНИИЭП

Взам инв N | Подп и дата | Инв N подл

Формат	Зона	Поз	Обозначение	Наименование	Кол	Примечание
				Документация		
А4			1 188 1-8 2 2 0 00СБ	Сборочный чертеж		
А3			1 188 1-8 2 0 0.00 ТО	Техническое описание		
				Сборочные единицы		
А3		1	1 188 1 -8 2 2 1 00	Колпак К2л	1	
А3		2	1 188 1 -8 2 2 2 00	Днище Д2л	1	
А3		3	1 188 1 -8 2 4 0 00	Дверь ДГ21-7с	1	
А3		4	1 188.1 -8 2 4 0 00-01	Дверь ДГ21-7сл	1	
А3		5	1 188 1 -8.2 5 0 00-01	Шкаф Ш1л	1	
				Детали		
Б4		6	11881 -8 2 1 0 01	Изделие соединительное		
				полоса $\frac{6\times40\ ГОСТ\ 103-76}{ВСт3кп2\ ГОСТ\ 380-71*}$		
				$\ell = 100$	6	0,19 кг

Нач.отд.	Гуров	
Н.контр.	Ильина	
ГИП	Гуров	
Рук.гр.	Ильина	
Ст.инж.	Гиль	

1.188.1 -8.2 2 0 00

Кабина 2ск 27л-Т

Стадия	Лист	Листов
Р		1

ЛенЗНИИЭП

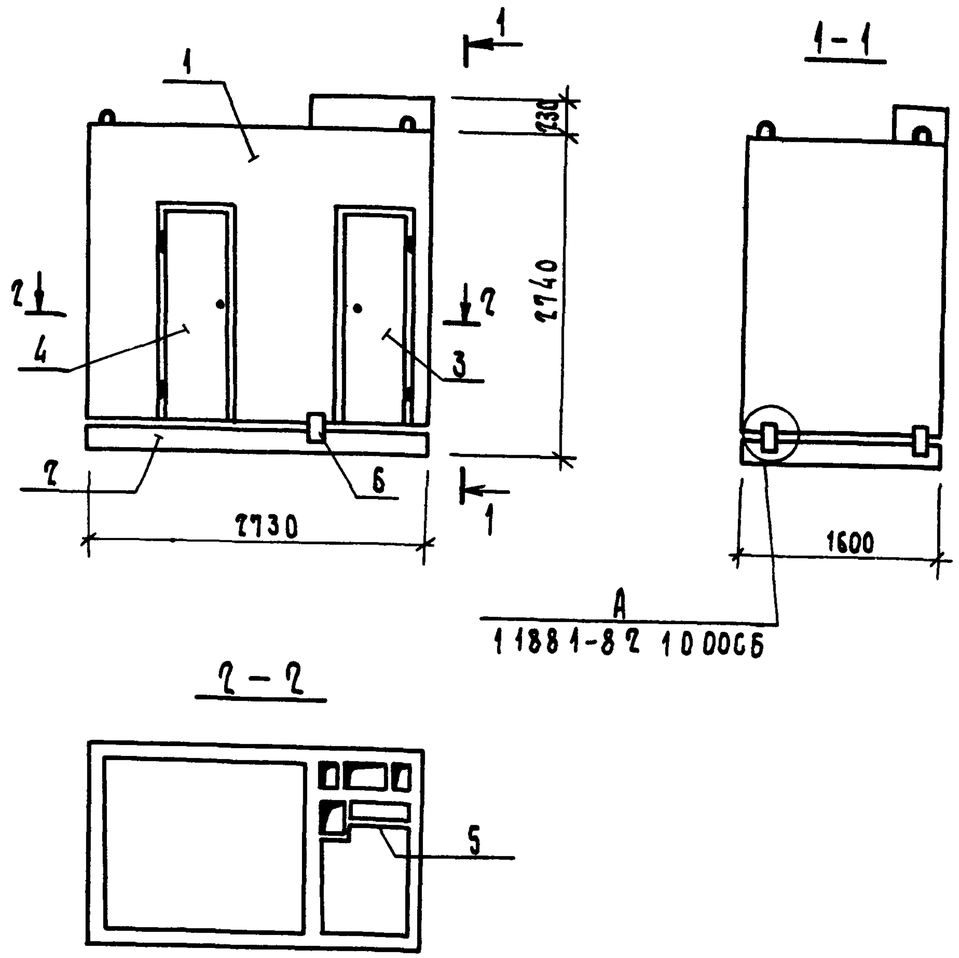

Масса кабины определена при плотности железобетона 2500 кг/м³, без учета массы конструкции пола, облицовочных материалов и оборудования

Нач.отд.	Гуров	
Н.контр.	Ильина	
ГИП	Гуров	
Рук.гр.	Ильина	
Ст.инж.	Гиль	

1 188 1-8 2 2 0 00 СБ

Кабина 2ск 27л-Т
Сборочный чертеж

Стадия	Масса	Масштаб
Р	4380	1 50

Лист | Листов 1

ЛенЗНИИЭП

Инв.№ подл. | Подп. и дата | Взам.инв.№

1.188.1 - 8.2 3.0.00

(2СК 27А-Т)

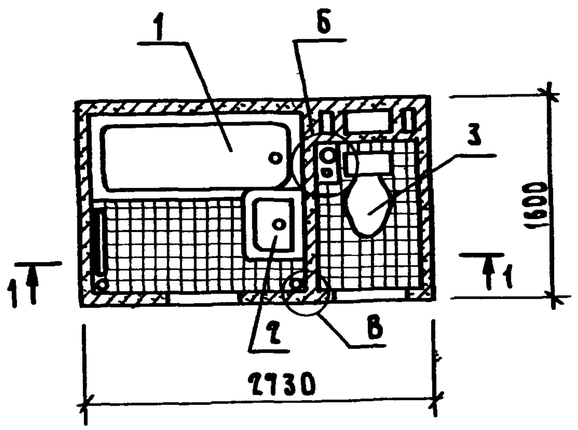

1.188.1 - 8.2 3.0.00 -01

-зеркальное ограждение

остальное-см. 1.188.1-8.2 3.0.00

(2СК 27пр-Т)

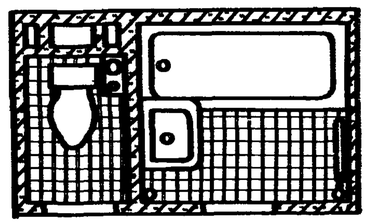

1 — 1

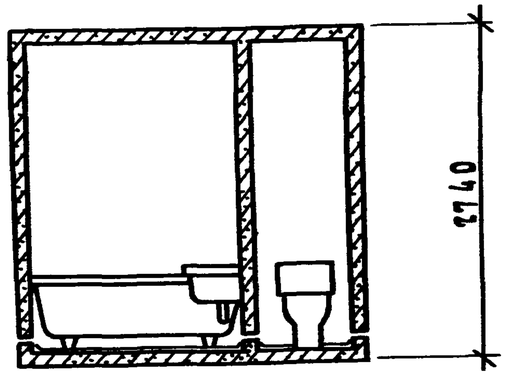

Б

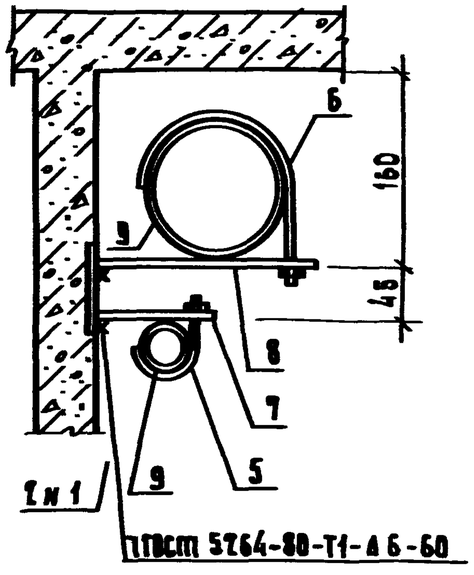

В

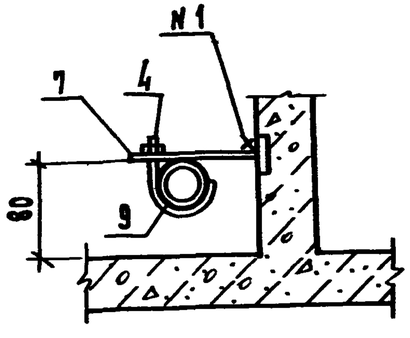

Формат	Зона	Поз.	Обозначение	Наименование	Кол.	Примечание
				Документация		
А3			1.188.1-8.2 0.0.00ТО	Техническое описание		
				Сборочные единицы		
		1		Ванна чугунная		
				эмалированная ГОСТ 1154-80	1	
		2		Умывальник керамический		
				ГОСТ 23759-79	1	
		3		Унитаз керамический		
				ГОСТ 22847-77	1	
				Детали		
				Изделие соединительное		
А4		4	1.188.1 - 8.8 9.0.00	МС1	2	
А4		5	1.188.1 - 8.8 9.0.00-01	МС2	2	
А4		6	1.188.1 - 8.8 9.0.00-02	МС3	2	
А4		7	1.188.1 - 8.8 10.0.00	МС4	4	
А4		8	1.188.1 - 8.8 10.0.00-01	МС5	2	
				Материалы		
		9	1.188.1 - 8.2 3.0.01	Прокладка резиновая		
				δ=3 мм; ℓ=10 мм	1,8	м
			Различия исполнений	1.188.1-8.2 3.0.00 и		
			1.188.1-8.2 3.0.00-01 на	сборочному чертежу		

Нач.отд.	Гуров		
Н.контр.	Ильина		
ГИП	Гуров		
Рук.гр.	Ильина		
Ст.инж.	Гиль		

1.188.1 - 8.2 3.0.00

Кабина 2СК (2СК 27пр-Т; 2СК 27А-Т) Схема расположения оборудования

Стадия	Масса	Масштаб
Р	—	1:50
Лист	Листов 1	

ЛенЗНИИЭП

20991-02 9

Инв.№ подл. | Подп. и дата | Взам.

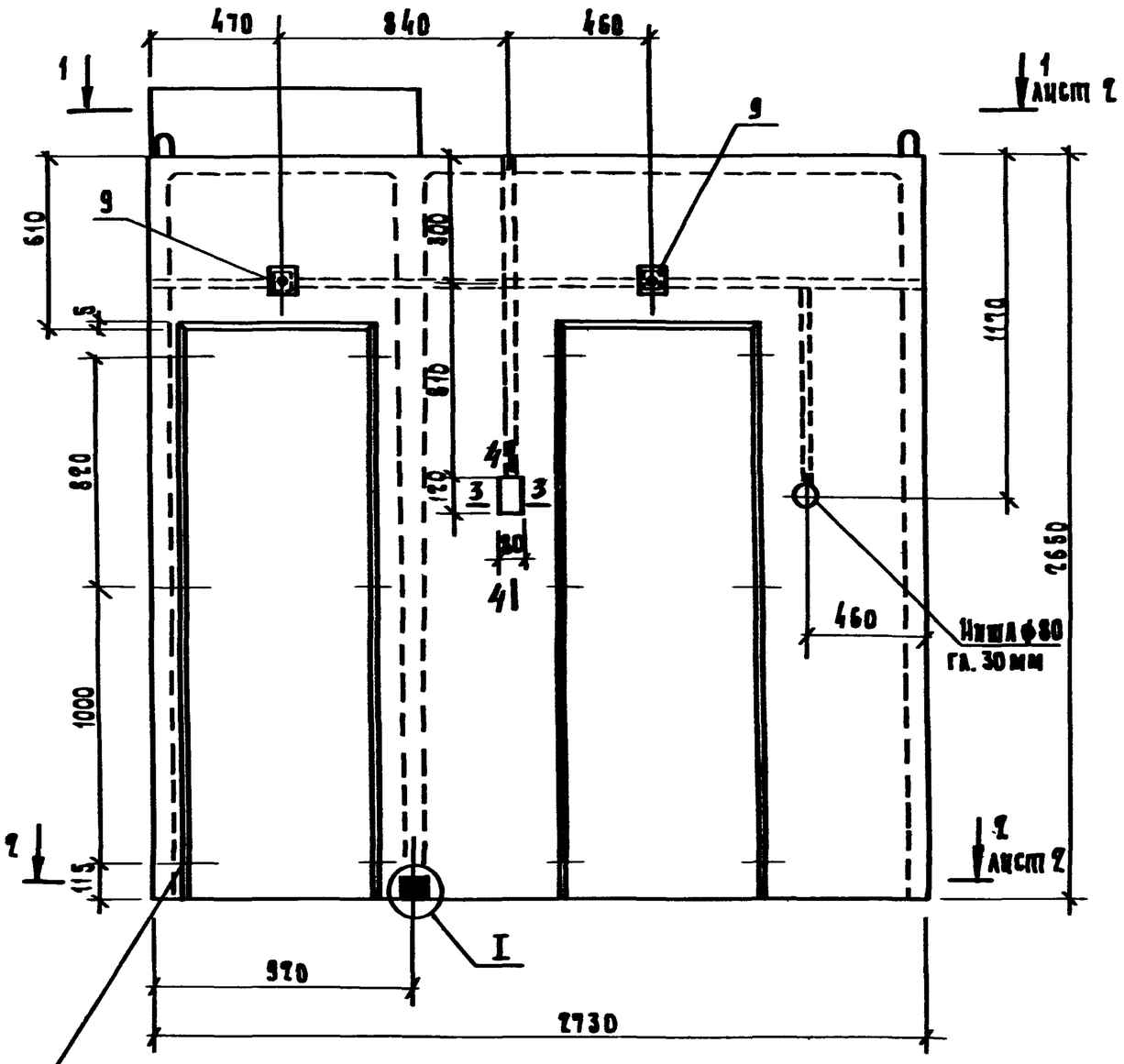

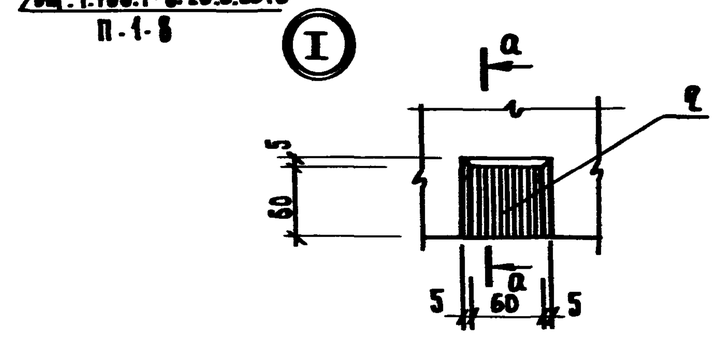

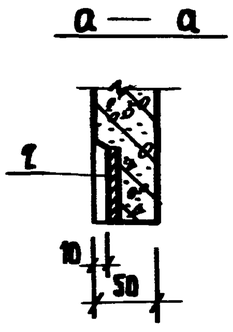

Формат	Зона	Поз.	Обозначение	Наименование	Кол.	Примечание
				Документация		
А3			1.188.1-8.2 0.0.00 ТО	Техническое описание		
А3			1.188.1-8.2 0.0.00 ВС	Ведомость расхода стали		
				Сборочные единицы		
А3		1	1.188.1-8.8 2.0.00-01	Каркас пространственный КП2пр	1	
А4		2	1.188.1-8.8 8.0.00	Изделие закладное Мн1	6	
А4		3	1.188.1-8.8 8.0.00-02	Изделие закладное Мн3	4	
А4		4	1.188.1-8.8 8.0.00-03	Изделие закладное Мн4	2	
А4		5	1.188.1-8.8 1.3.00-04	Сетка арматурная С21	2	
А3		6	1.188.1-8.2 5.1.00-03	Рамка деревянная ИД4	2	
				Детали		
А4		7	1.188.1-8.8 1.6.00-02	Стержень отдельный С03	6	
				Древесина (пробки)		
Б4		8	1.188.1-8.2 1.1.01	100×200×50	2	
Б4		9	1.188.1-8.2 1.1.02	100×100×50	2	с отв. ф30
				Материал		
				Бетон тяжелый М200	1,52	м3

1. Сечения 3-3, 4-4 см. 1.188.1-8.2 1.1.00 лист 2

Нач. отд.	Гуров		
Н. контр.	Ильина		
ГИП	Гуров		
Рук. гр.	Ильина		
Ст. инж.	Доскутова		
Ст. техн.	Бакальщиков		

1.188.1-8.2 1.1.00

Колпак К2пр

Стадия	Масса	Масштаб
Р	3800	1:20
Лист 1	Листов 3	

ЛенЗНИИЭП

Инв. № подл. | Подп. и дата | Взам. инв. №

1 — 1

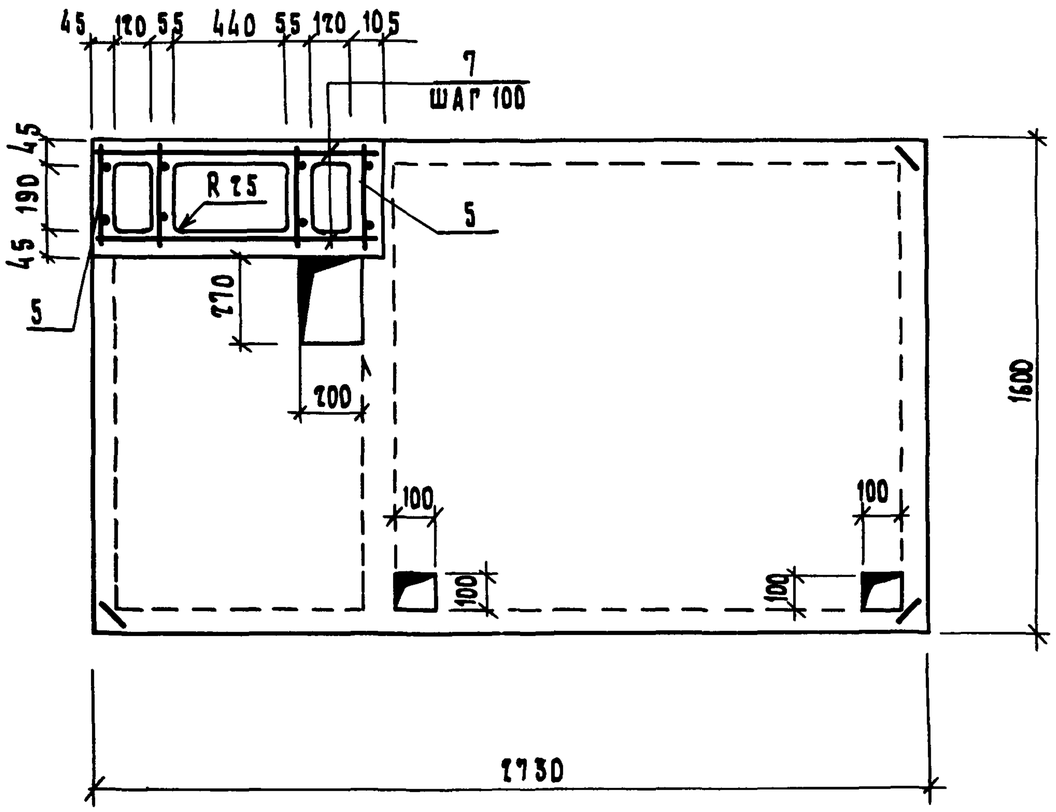

2 — 2

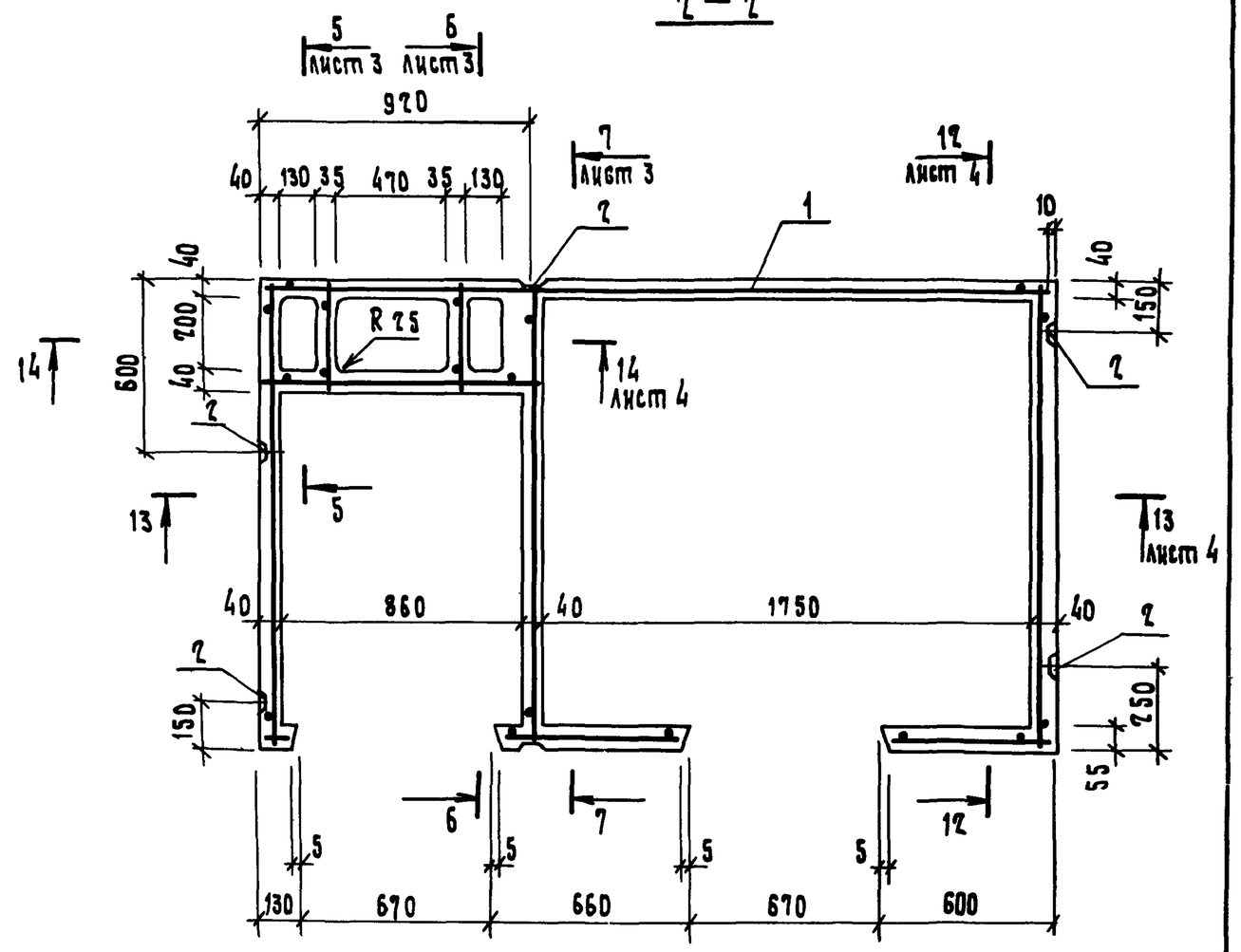

3 — 3

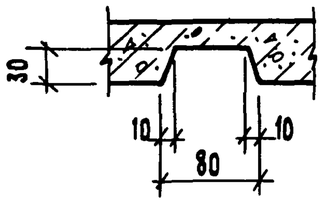

4 — 4

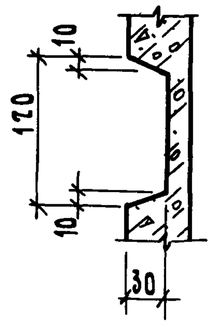

1.188.1 - 8.2 1.1.00	Лист	2

20991-02 11

5 — 5

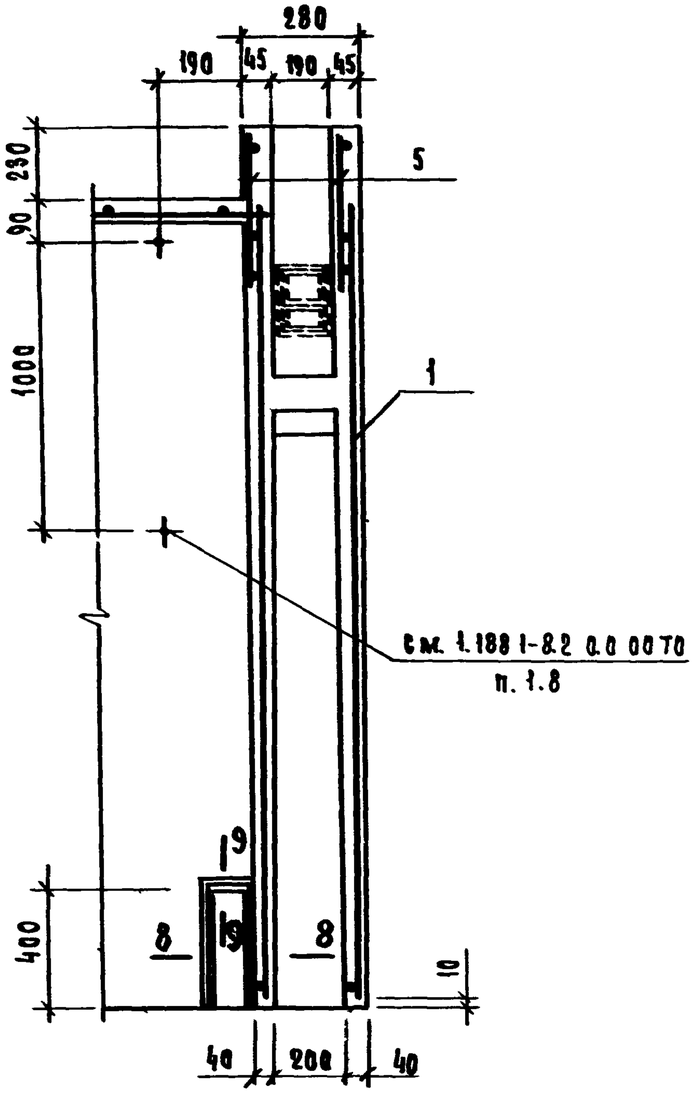

6 — 6

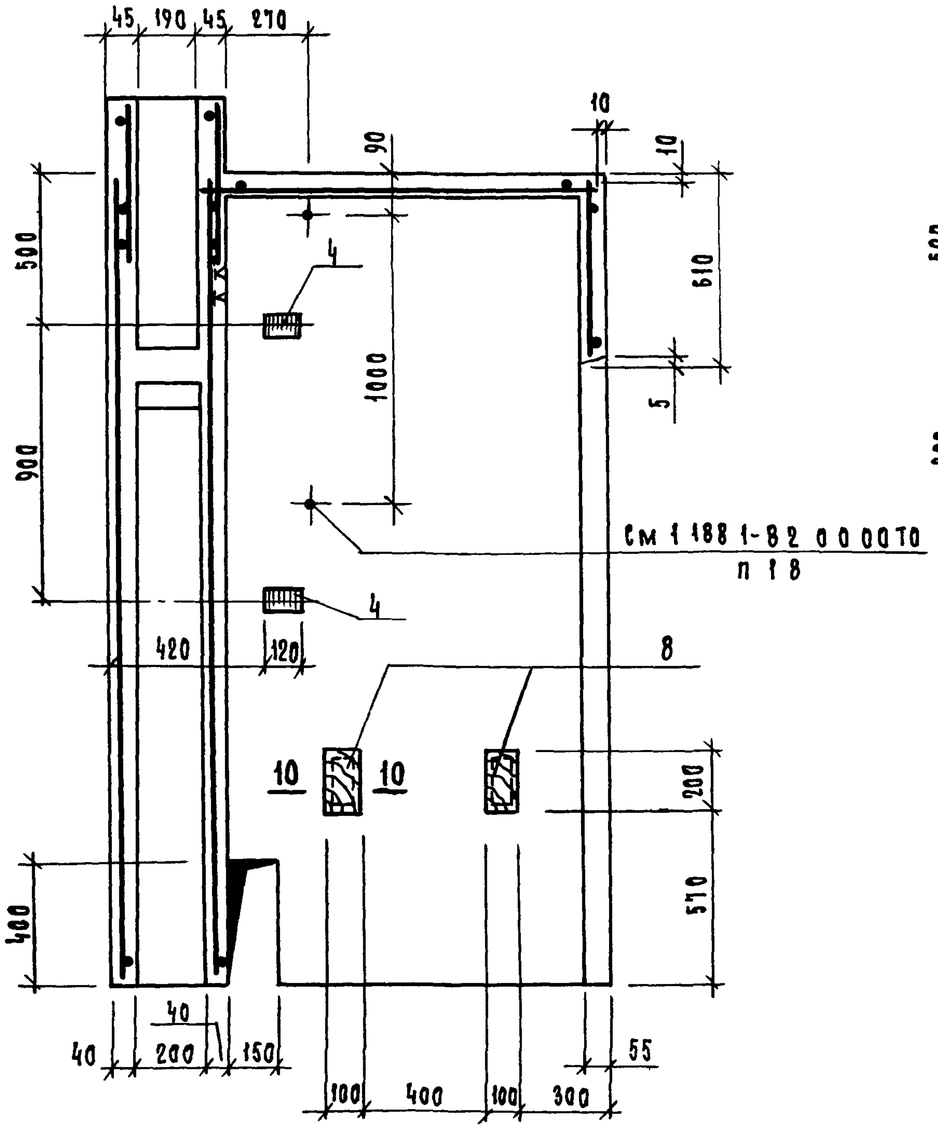

7 — 7

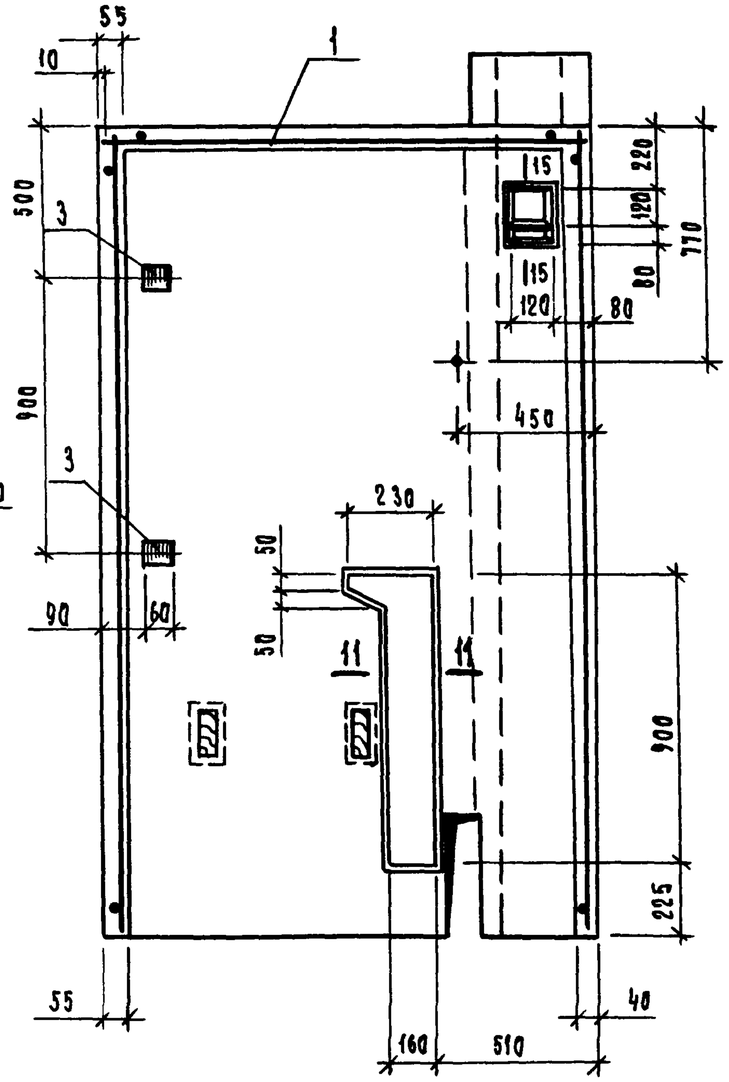

8 — 8

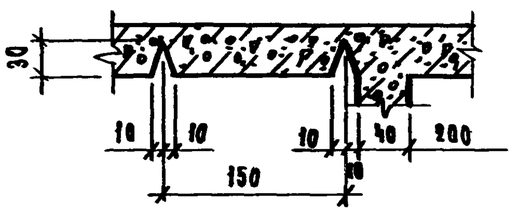

9 — 9

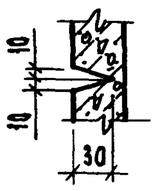

10 — 10

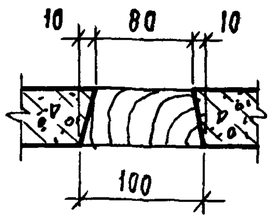

11 — 11

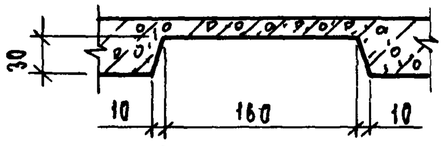

После установки труб холодной и горячей воды штрабу заделать цементным раствором марки 100

1 188. 1 - 8. 2	1. 1. 00	Лист 3

12 — 12

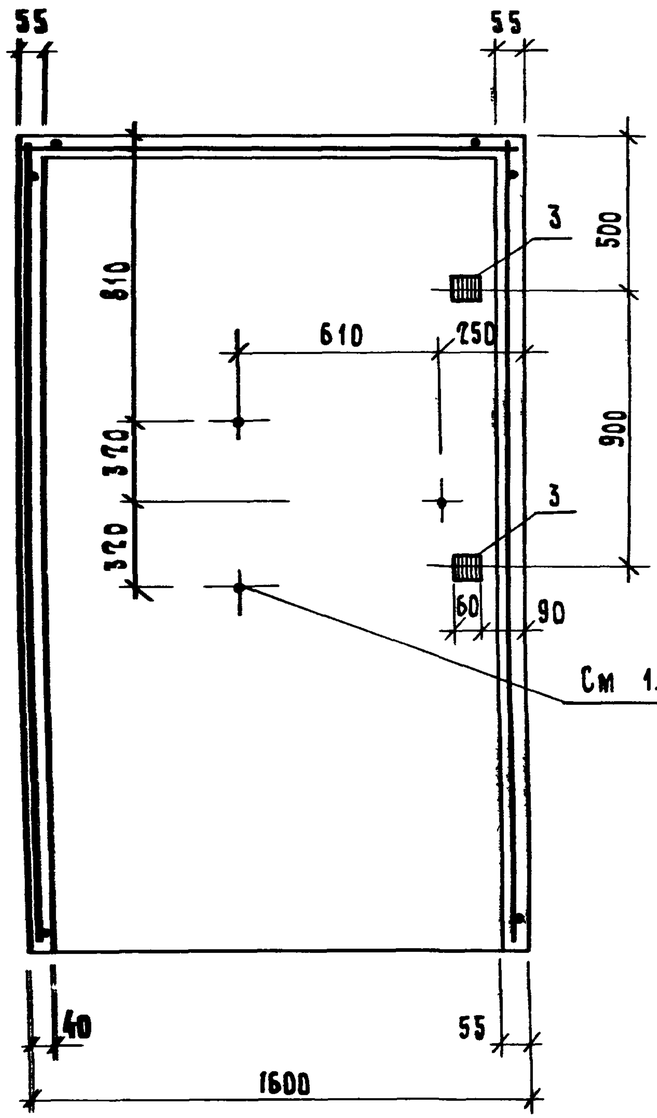

13 — 13

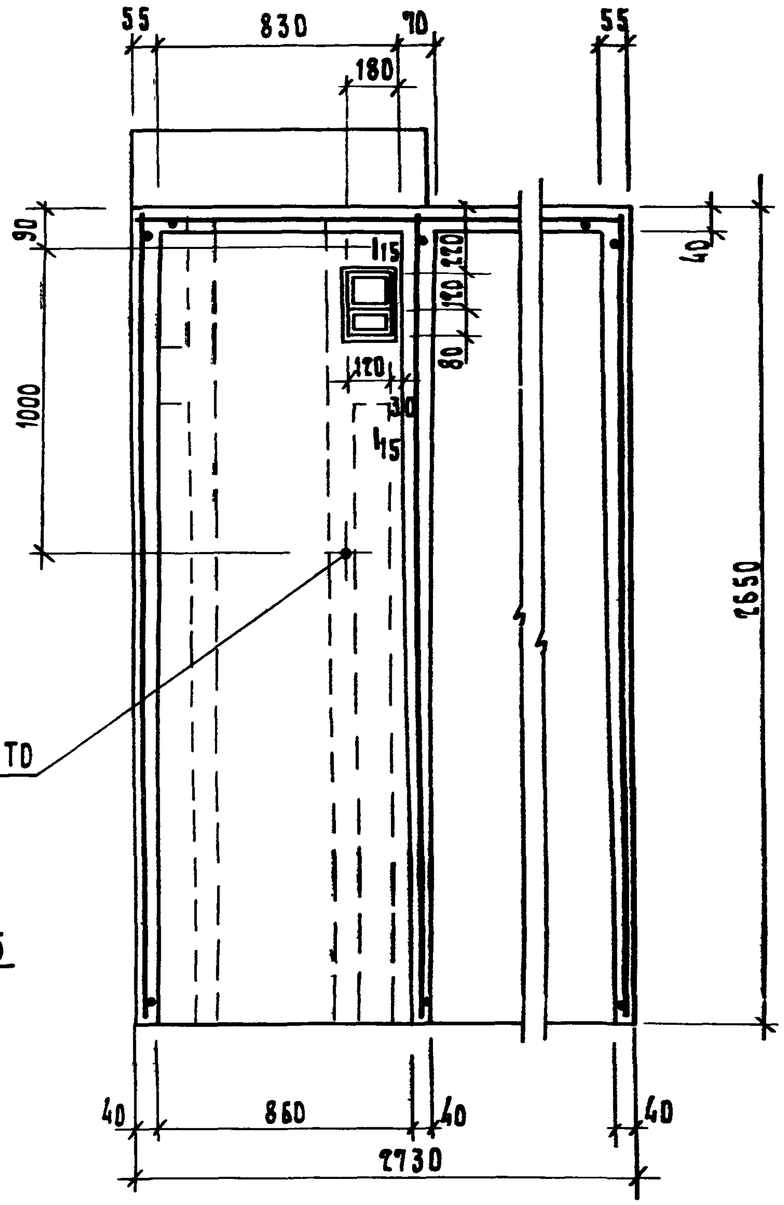

14 — 14

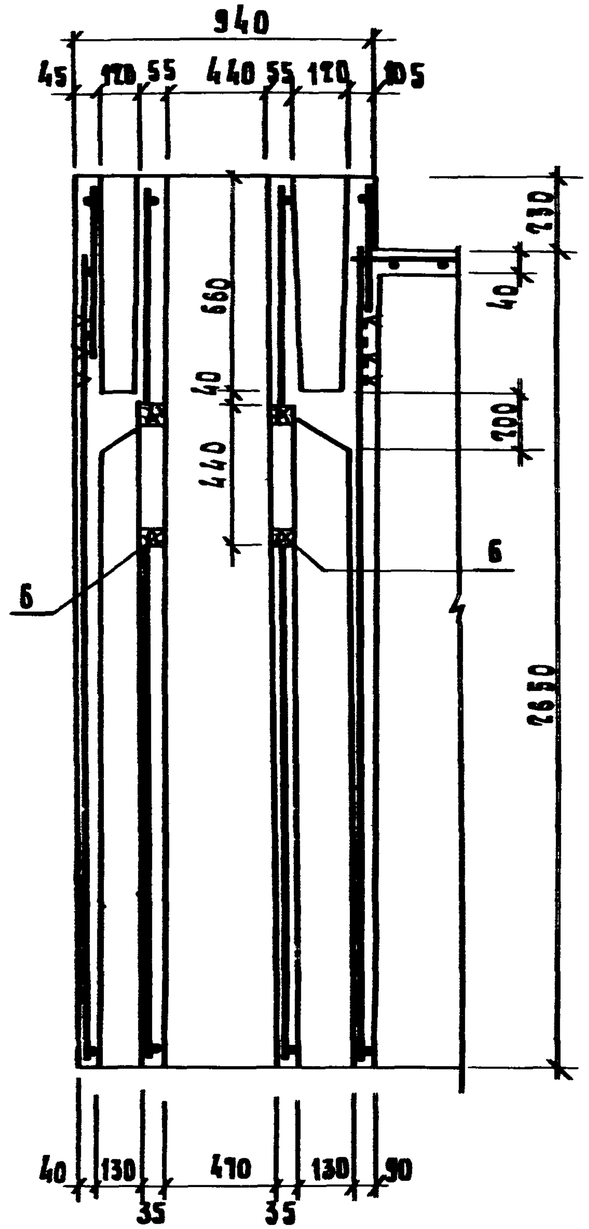

15 — 15

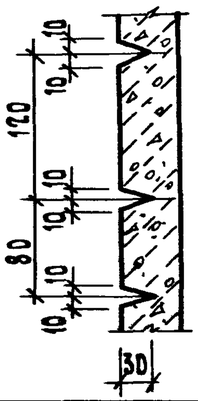

1.188.1 — 8.2 1.1.00

Лист 4

20991-02 13

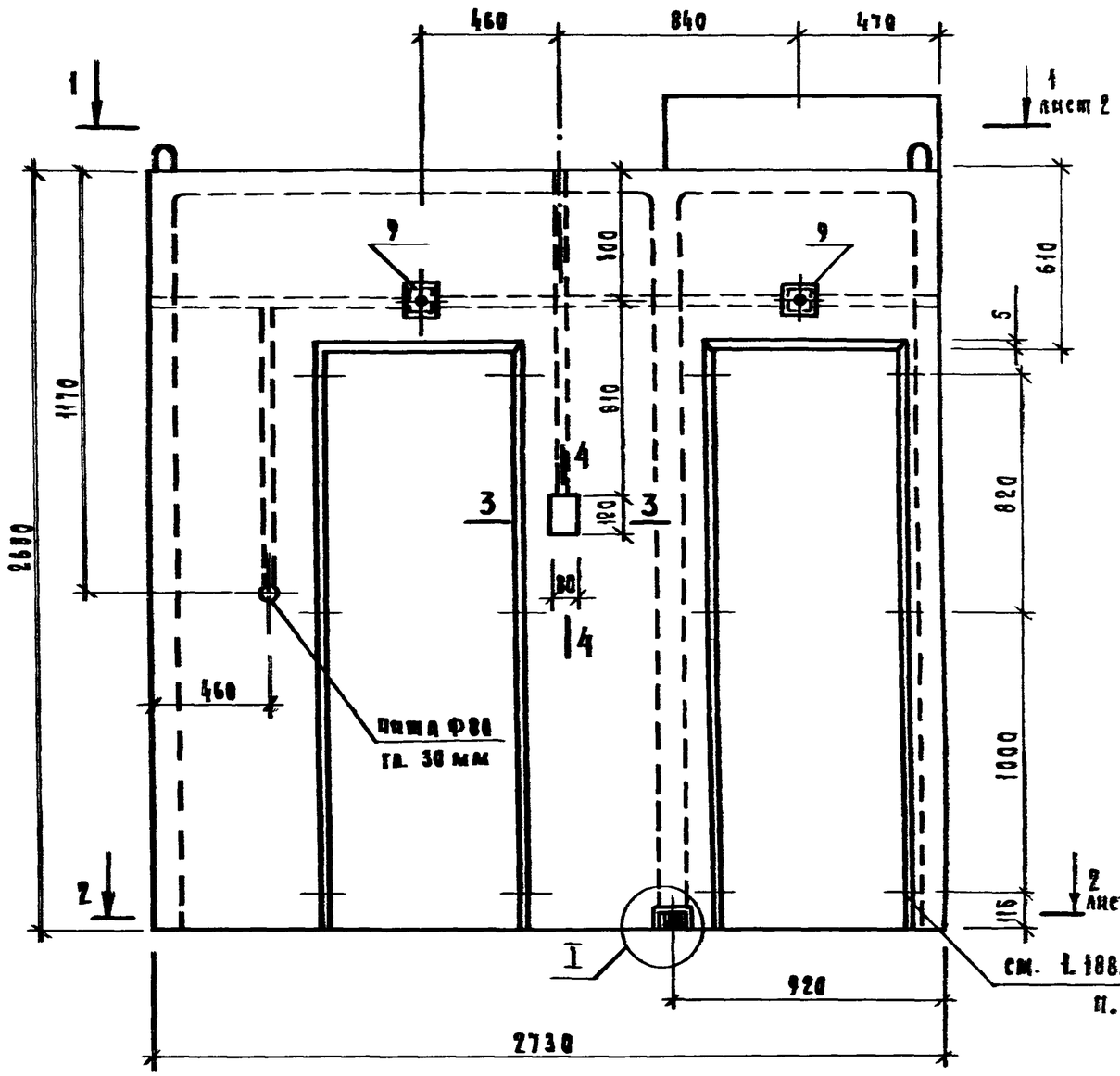

Формат	Зона	Поз	Обозначение	Наименование	Кол.	Примечание
				Документация		
А3			1.188.1-8.2 0.0.00 ТО	Техническое описание		
А3			1.188.1-8.2 0.0.00 ВС	Ведомость расхода стали		
				Сборочные единицы		
А3		1	1.188.1-8.8 2.0.00	Каркас пространственный КР2А	1	
А4		2	1.188.1-8.8 8.0.00	Изделие закладное Мн1	6	
А4		3	1.188.1-8.8 8.0.00-02	Изделие закладное Мн3	4	
А4		4	1.188.1-8.8 8.0.00-03	Изделие закладное Мн4	2	
А4		5	1.188.1-8.8 1.3.00-04	Сетка арматурная С21	2	
А3		6	1.188.1-8.2 5.1.00-03	Рамка деревянная РД4	2	
				Детали		
А4		7	1.188.1-8.8 1.6.00-02	Стержень отдельный С83	6	
				Древесина (пробки)		
Б4		8	1.188.1-8.2 1.1.01	100×200×50	2	
Б4		9	1.188.1-8.2 1.1.02	100×100×50	2	Сосна ф30
				Материал		
				Бетон тяжелый М200	1.53	м3

1. Узел I см. 1.188.1-8.2 1.1.00 лист 1.

2. Сечения 3-3, 4-4 см. 1.188.1-8.2 1.1.00 лист 2.

Инж. вед.	Гуров	
Н. контр.	Ильина	
ГАП	Гуров	
Рук. гр.	Ильина	
Ст. инж.	Лоскутова	
Ст. техник	Сокольников	

1.188.1-8.2 2.1.00

Колпак К2А

Стадия	Масса	Масштаб
Р	3800	1:20
Лист 1	Листов 4	

ЛенЗНИИЭП

Инв. N подл. | Подп. и дата | Взам. инв. N

20991-02 14

1 — 1

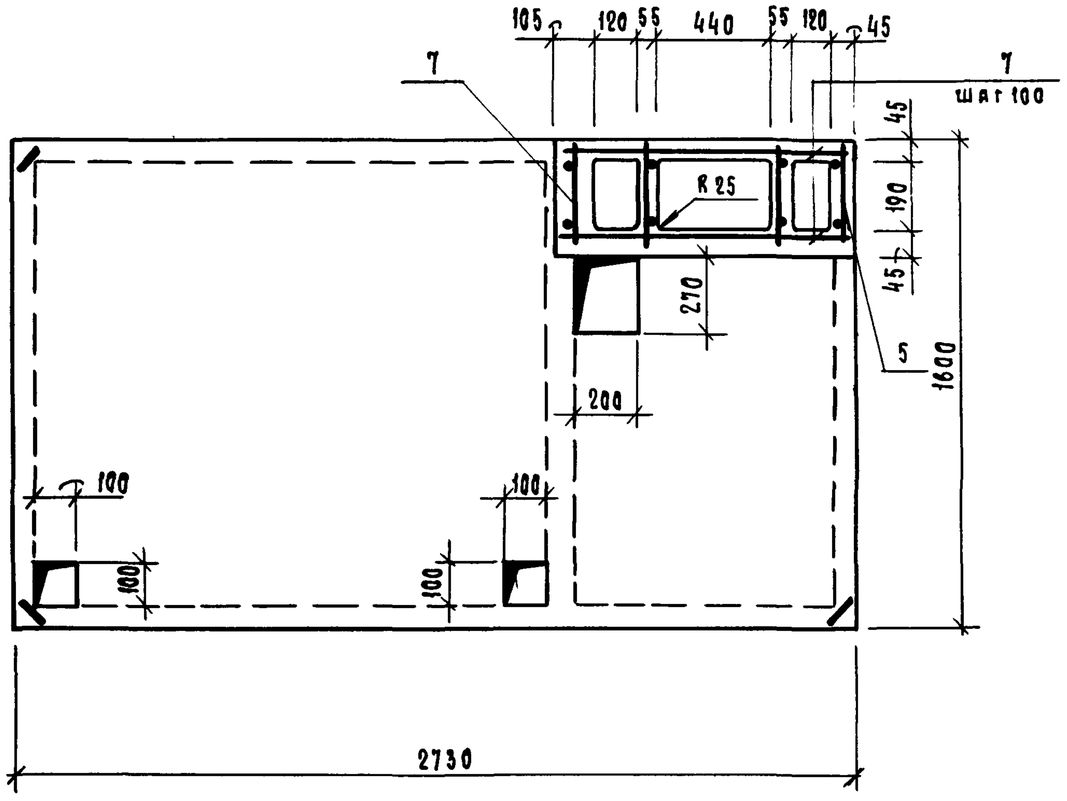

2 — 2

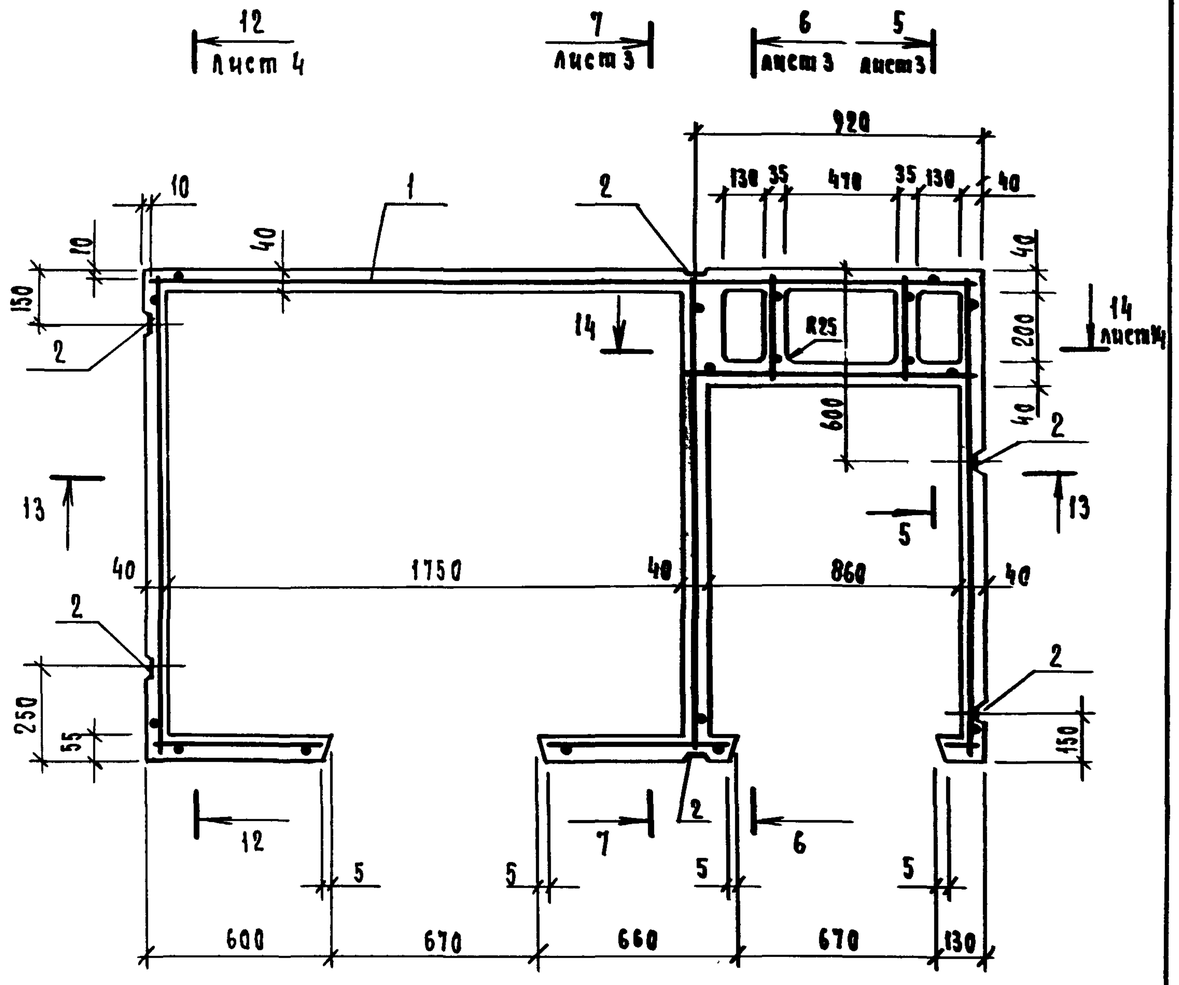

Инв. N подл.	Подп. и дата	Взам. инв. N

1.188.1 – 8.2 2.1.00

Лист 2

20991-02 15

5 — 5

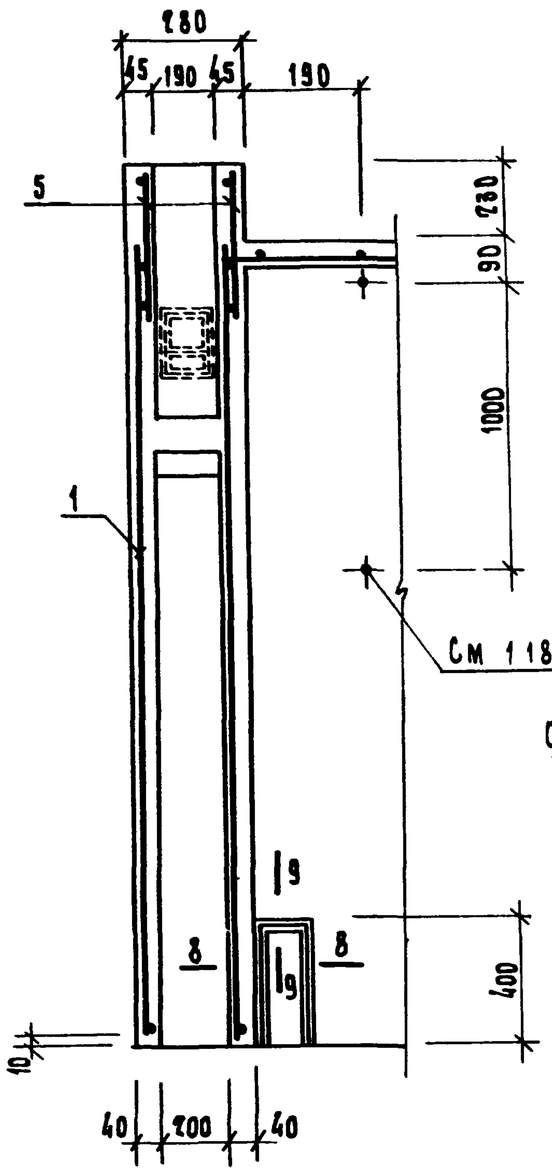

6 — 6

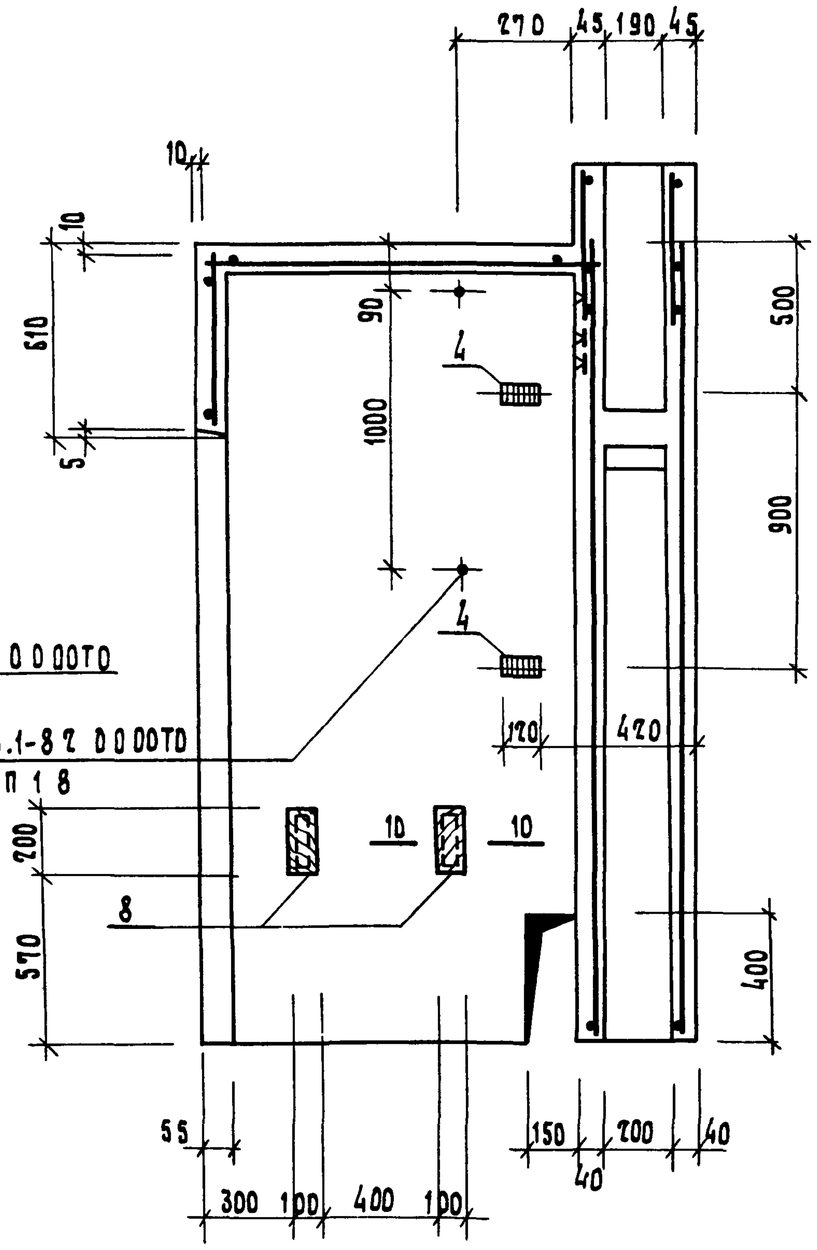

7 — 7

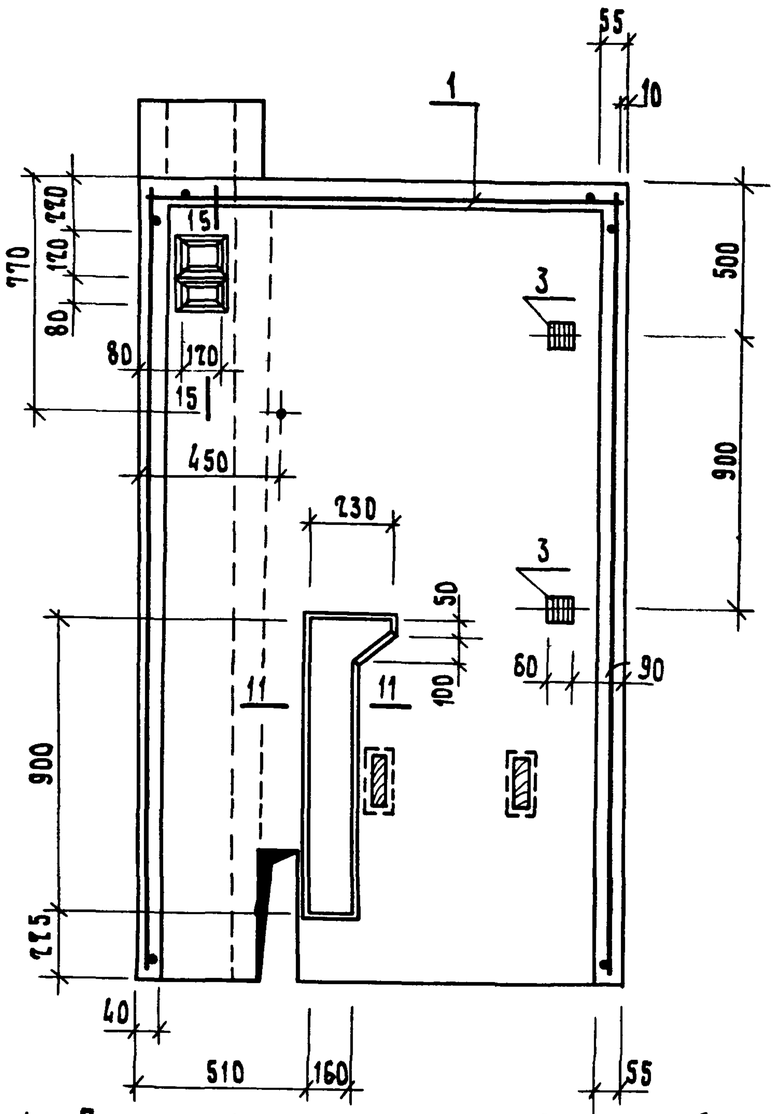

1 После установки труб холодной и горячей воды штрабу заделать цементным раствором марки 100

2 Сечения 8-8, 11-11, 15-15 См 1188.1-82 11 00л 3,4

1188 1 - 8.2 2 1 00	Лист 3

20991-02 16

Подп. и дата | Взам. инв. №

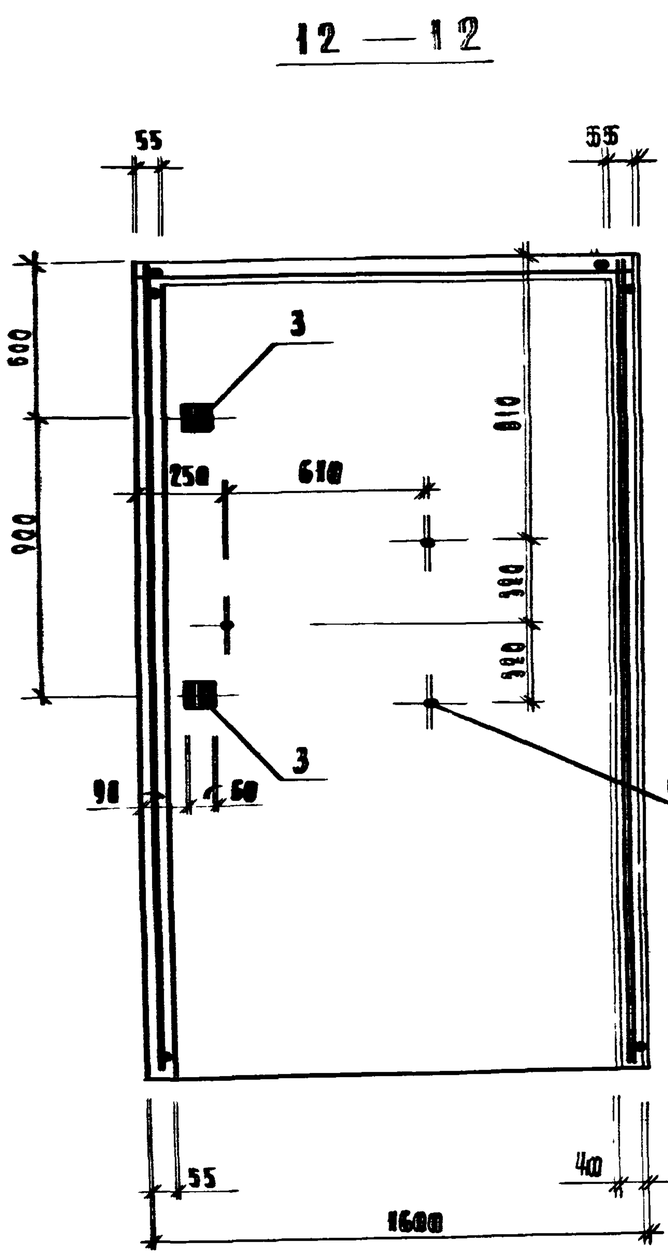

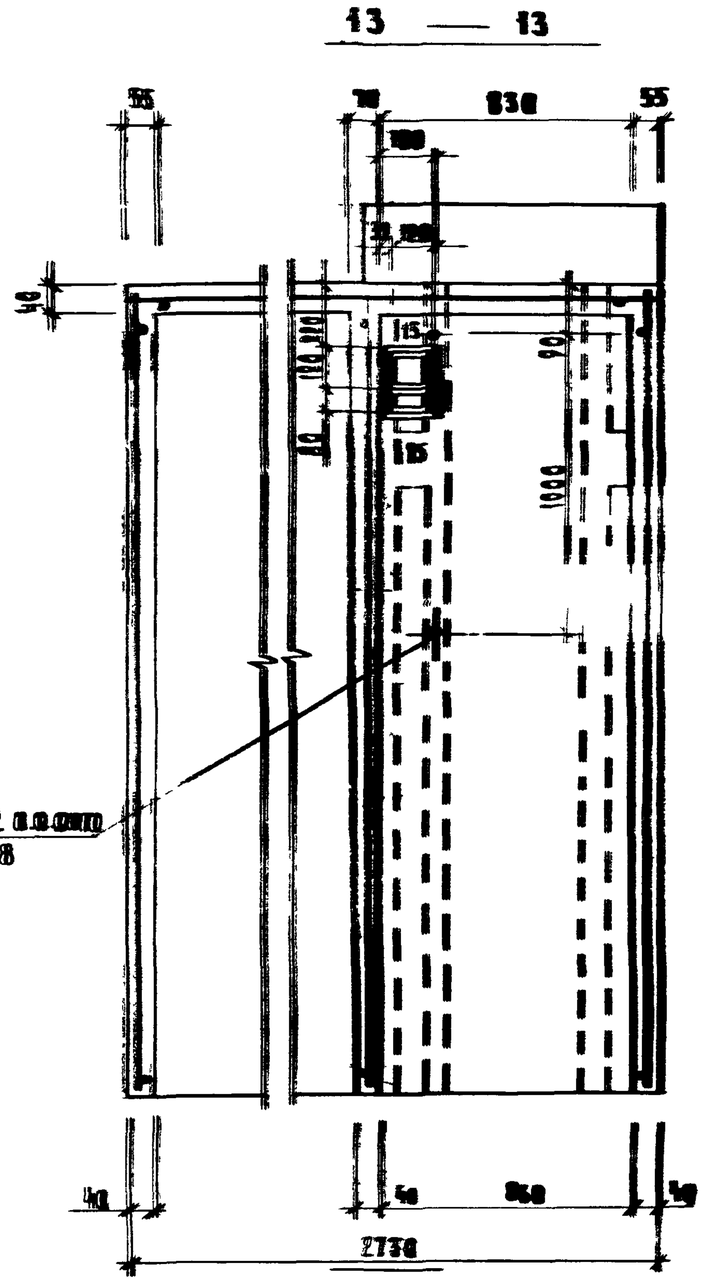

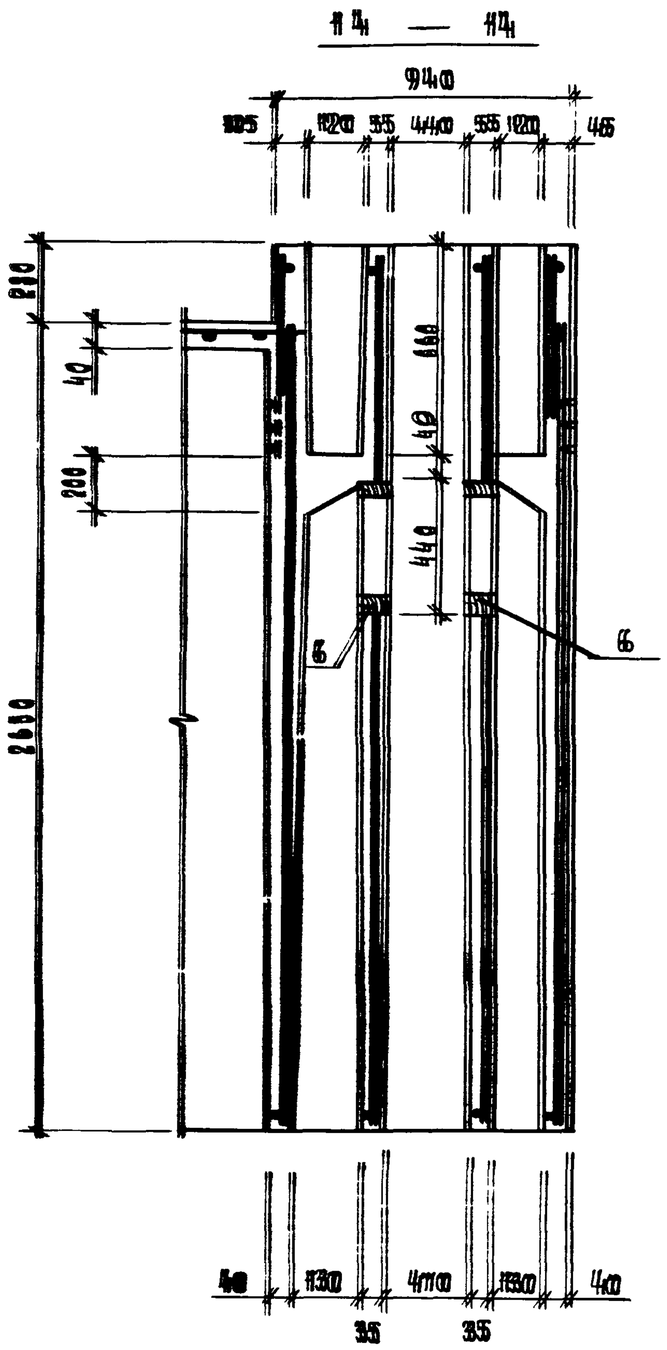

1. Сечение 15-15 см. 1.188.1-8.2.1.1.00 лист 4

1.188.1 – 8.2 2.1.00		4

Рис. 1

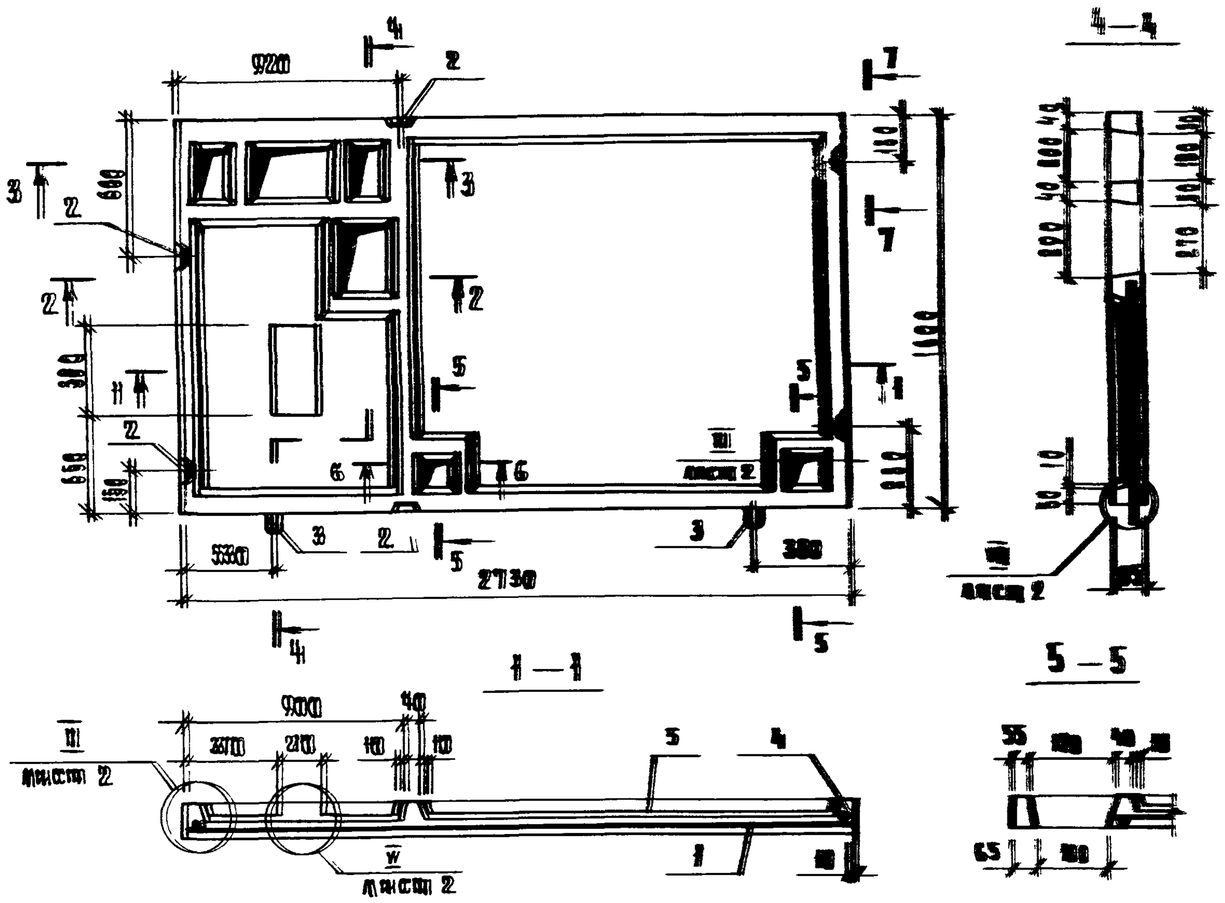

Рис. 2 Остальное — см. рис. 1

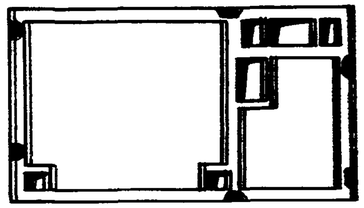

Обозначение	Рис	Марка
1.188.1-8.2 ПЗ.00	1	Д2пр
—ОН	2	Д2а

Днище изготавливать в горизонтальных формах ребрами вниз. Бетонирование днища выполнять после устройства пола согласно узлам, приведенным на листе 2.

Формат	Зона	Поз.	Обозначение	Наименование	Кол.	Примечание
				Документация		
А3			1.188.1-8.2 ПЗ.ТО	Техническое описание		
А3			1.188.1-8.2 ОС.СС ВС	Ведомость расхода стали		
				Сборочные единицы		
А4		1	1.188.1-8.8 Н2 ТОСС6	Сетка арматурная С10	1	
А4		2	1.188.1-8.8 ВС.СС-СН	Изделие закладное Мн2	6	
				Детали		
А4		3	1.188.1-8.8 5.1.СС	Петля строповочная П1	2	
				Материалы		
		4		Бетон тяжелый марки 200	0,23	м³
		5		Плитка керамическая для полов ГОСТ 6787-80	3,78	м²
			Различия изображений 1.188.1-8.2	1.2.00 и 1.2.00-ОН по	Сборочному чертежу	

Гл.инж.	Гуров		
Гл.спец.	Шишина		
Нач.	Гуров		
Рук.гр.	Шишина		
Инж.	Лисичкина		

1.188.1-8.2 1.2.00

Днище Д
(Д2пр; Д2а)

Стадия	Масса	Масштаб
Р	580	1:25
Лист 1	Листов 2	

ЛенЗНИИЭП

II

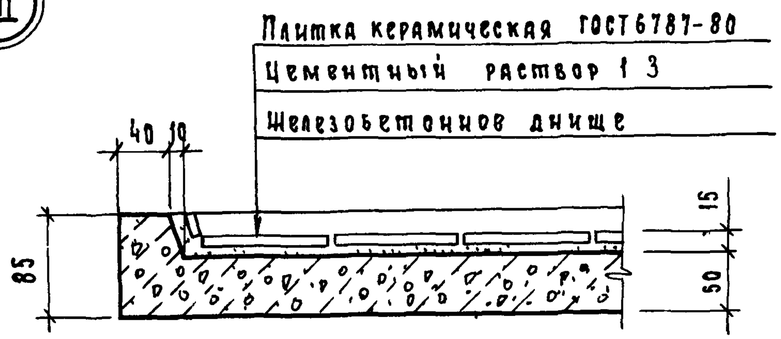

V

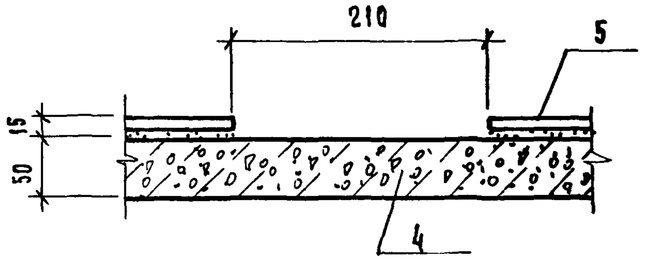

III

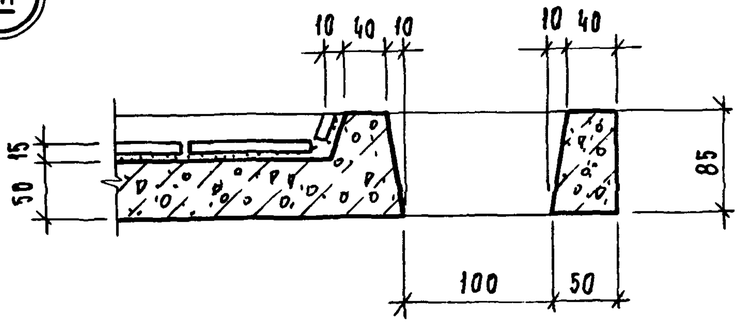

VI

8 – 8

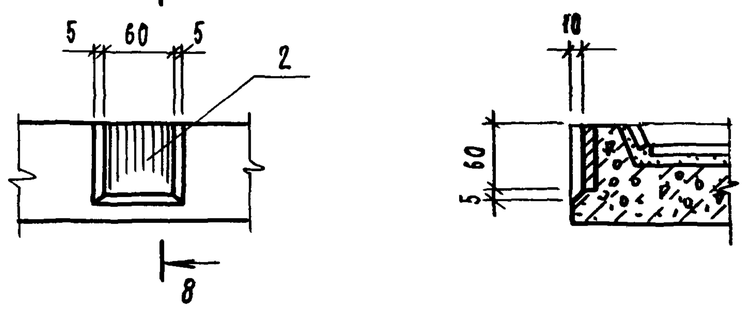

IV

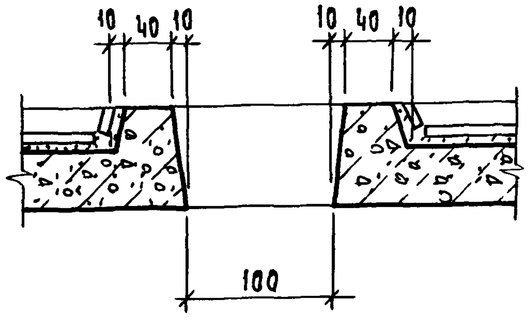

VII

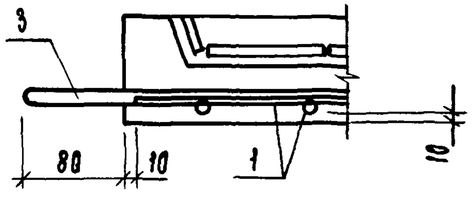

Петлю (поз 3) привязать к сетке (поз 1)

1.188.1 – 82	1.2.00	Лист 2

20991-02 19

1 188.1-82 4000 — изображено
1 188 1-82 4000-01 — зеркальное отражение

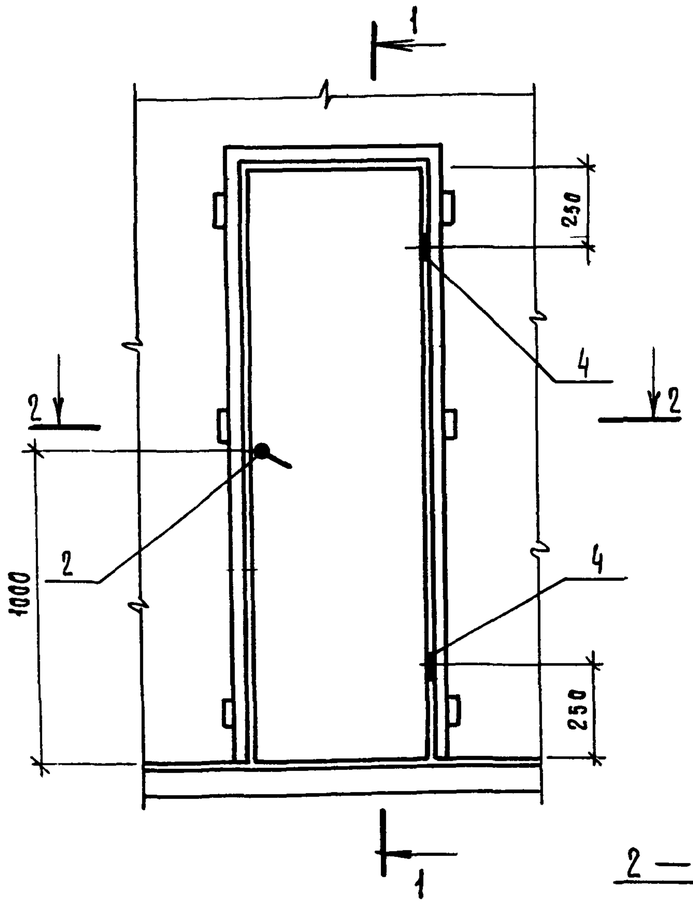

1—1

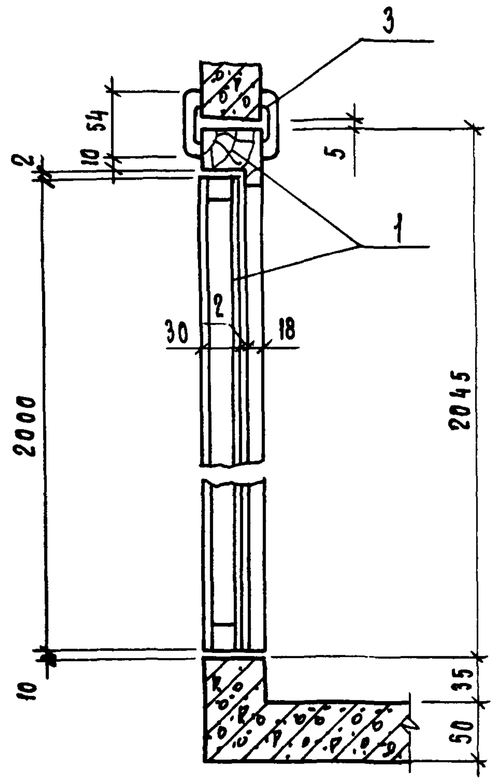

2—2

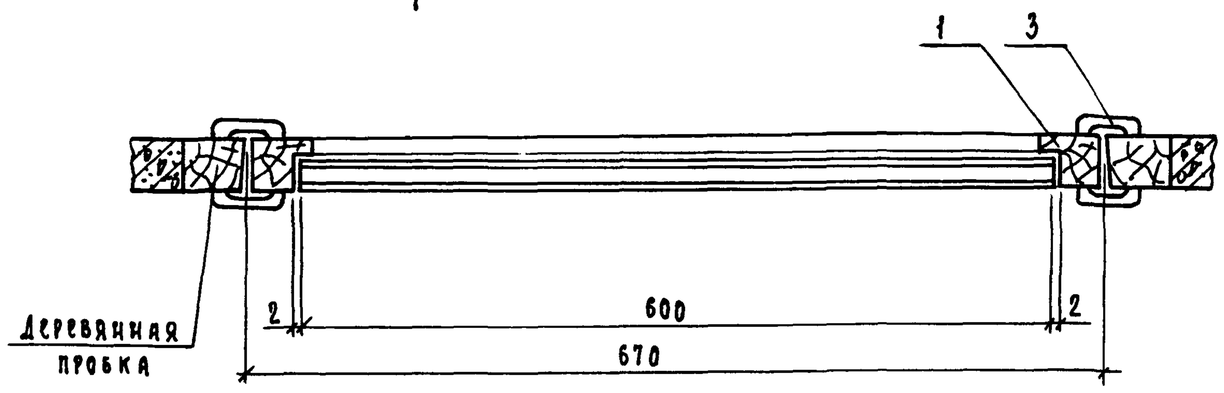

Формат	Зона	Поз	Обозначение	Наименование	Кол	Примечание
				Сборочные единицы		
А4		1	Серия 1 136-10, лист 2	Дверной блок ДГ 21-7с		
				ГОСТ 6629-74*		
				Стандартные изделия		
		2		Защелка врезная фалевая	1	
				ЗЩ1Д-2 ГОСТ 5089-80		
		3		Наличник ГОСТ 8242-75	9,8	м
				тип 1 сеч 13×54		
			Переменные данные для	исполнений		
				1 188 1-82 4000		ДГ21-7с
				Стандартные изделия		
		4		Петля ПН4-Л ГОСТ 5088-78	2	
				1.188 1-82 4000-01		ДГ21-7сл
				Стандартные изделия		
		4		Петля ПН4-П ГОСТ 5088-78	2	

1 Дверные блоки устанавливаются после термообработки кабин

2 Крепление дверных коробок выполнять на гвоздях к деревянным пробкам, заложенным в кладке кабины

3 Навеска полотна двери определяется маркой сантехнической кабины

4 Полотно двери, лицевую поверхность коробок и наличников окрасить масляной краской за 2 раза

Обозначение	Марка
1.188 1-82 4000	ДГ 27-7с
-01	ДГ 27-7сл

Нач отд	Гуров	
ГИП	Гуров	
Н контр	Ильина	
Рук гр.	Ильина	
Ст инж	Гиль	

1 188 1-82 4.0 00

Дверь ДГ 21-7с, ДГ21-7сл

Стадия	Лист	Листов
Р		1

ЛенЗНИИЭП

1.188.1 5.0.00 - изображено

1.188.1 5.0.00-01 - зеркальное отражение

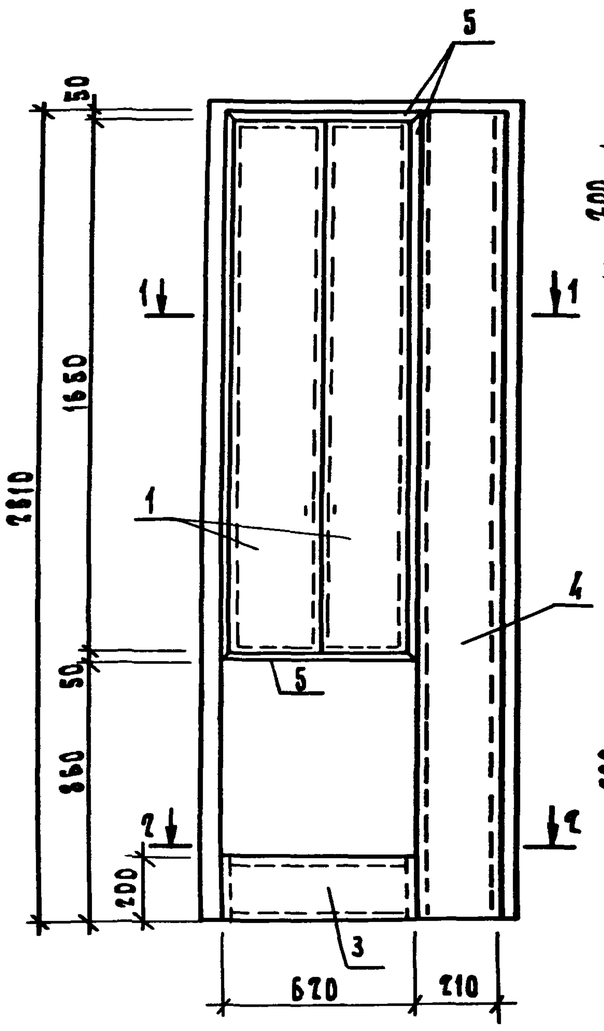

1 — 1

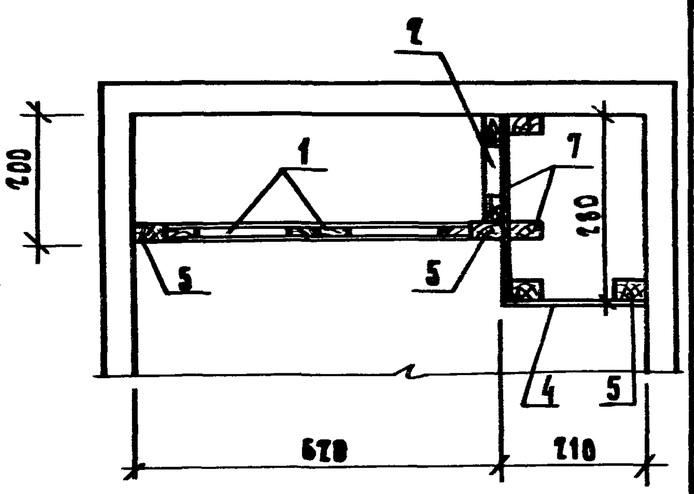

2 — 2

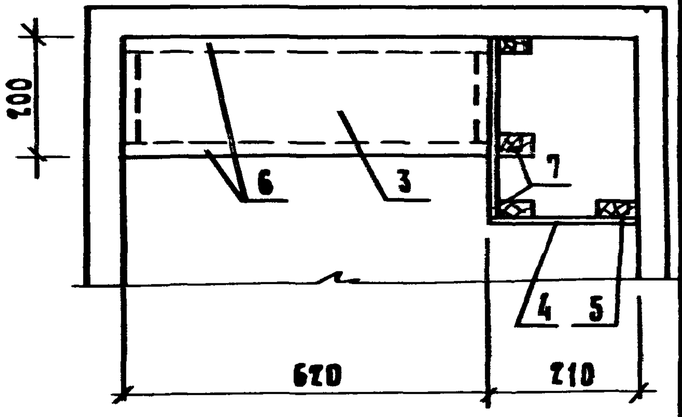

Обозначение	Марка
1.188.1-8.2 5.0.00	Ш1пр
-01	Ш1а

1. В настоящей серии отделка щитов (поз.1...4;7) принята инсулаком. По требованию заказчика инсулак может быть заменен другими видами отделочных материалов.
2. Полки в хозяйственных шкафах устанавливаются шахте по требованию заказчика.
3. Вырезку отверстий для труб и подгонку щитов производить по месту.

Формат	Зона	Поз.	Обозначение	Наименование	Кол.	Примечание
				Документация		
А3			1.188.1-8.2 0.00 ТО	Техническое описание		
				Сборочные единицы		
				Щит деревянный		
А3		1	1.188.1-8.2 5.1.00-02	ИД2	2	
А3		2	-03	ИД3	1	
				Детали		
Б4		3	1.188.1-8.2 5.0.01	Инсулак б=4 200×620	0,25	м²
Б4		4	1.188.1-8.2 5.0.02	Инсулак б=4 210×2610	0,55	м²
Б4		5	1.188.1-8.2 5.0.03	Брусок 50×22 l=1350	0,008	м3
Б4		6	1.188.1-8.2 5.0.04	Брусок 50×18 l=3850	0,002	м3
			Переменные данные для исполнений			
				1.188.1 5.0.00		Ш1пр
				Сборочные единицы		
А3		7	1.188.1-8.2 5.1.00	Щит деревянный ИД1пр	1	
				1.188.1 5.0.00-01		Ш1а
				Сборочные единицы		
А3		7	1.188.1-8.2 5.1.00-01	Щит деревянный ИД1а	1	

Нач.отд.	Гуров	
Н.контр.	Ильина	
ГИП	Гуров	
Рук.гр.	Ильина	
Ст.инж.	Авскутова	

1.188.1-8.2 5.0.00

Шкаф Ш (Ш1пр; Ш1а)

Стадия	Масса	Масштаб
Р	см. спецф.	
Лист	Листов 1	

ЛенЗНИИЭП

20991-02 21

Инв.№ подл. | Подп. и дата | Взам.инв.№

Формат	Зона	Поз	Обозначение	Наименование	Кол	Примечание
				Документация		
А3			1.188.1-8.2 5.1.00СБ	Сборочный чертеж		
А3			1.188.1-8.2 0.0.00ТО	Техническое описание		
			Переменные данные	для исполнений		
				1.188.1-8.2 5.1.00		ИД 1пр
				Детали		
Б4		1	1.188.1-8.2 5.1.01	Брусок 50×22 ℓ=8260	0.009	м³
Б4		2	1.188.1-8.2 5.1.02	Инсулак δ=4 180×860	0.24	м²
Б4		3	1.188.1-8.2 5.1.03	Инсулак δ=4 100×1750	0.18	м²
				1.188.1-8.2 5.1.00-01		ИД 1а
				(то же как для		
				1.188.1-8.2 5.1.00)		

Нач отд	Гуров		1.188.1-8.2 5.1.00
Гл конструктор	Шульина		
ГИП	Гуров		Щит деревянный ИД (ИД 1 ... ИД 4)
Инж. пр.	Шульина		ЛенЗНИИЭП

Стадия	Лист	Листов
Р	1	2

Формат	Зона	Поз.	Обозначение	Наименование	Кол.	Примечание
				1.188.1-8.2 5.1.00-02		ИД 2
				Детали		
Б4		1	1.188.1-8.2 5.1.04	Брусок 50×16 ℓ=3940	0,003	м³
Б4		2	1.188.1-8.2 5.1.05	Инсулак δ=4 260×1650	0,43	м²
Б4		3	1.188.1-8.2 5.1.06	Плита древесноволокнистая		
				ГОСТ 4598-74* δ=4		
				260×1650	0.43	м²
				1.188.1-8.2 5.1.00-03		ИД 3
				Детали		
Б4		1	1.188.1-8.2 5.1.07	Брусок 50×16 ℓ=3980	0,003	м³
Б4		2	1.188.1-8.2 5.1.08	Плита древесноволокнистая		
				ГОСТ 4598-74* δ=4		
				180×1750	0.31	м²
				1.188.1-8.2 5.1.00-04		ИД 4
				Детали		
Б4		1		Брусок 50×22 ℓ=1170	0,001	м³

Инв.N подл. | Подп. и дата | Взам. инв.N

1.188.1-8.2 5.1.00

Лист 2

20991-02 22

Рис. 1

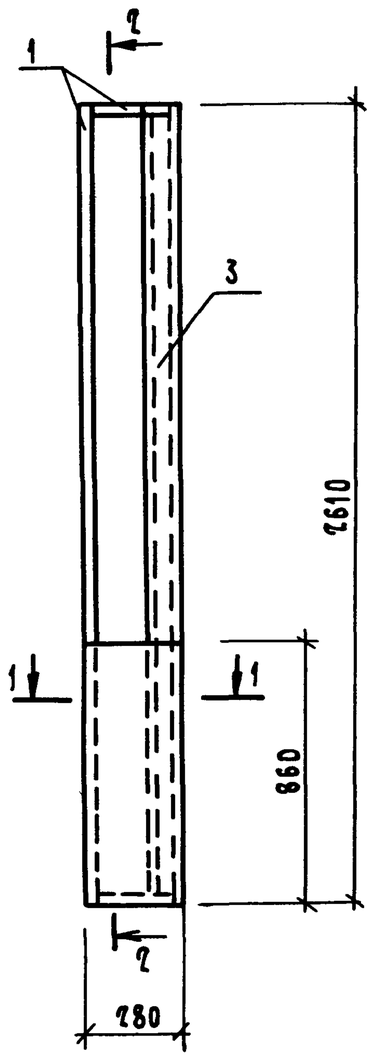

2 – 2

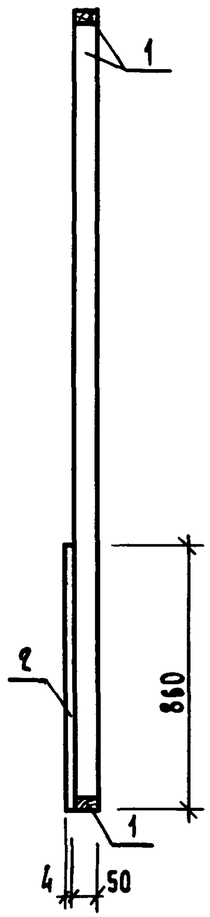

Рис. 2

Остальное – см. рис. 1

Рис. 3

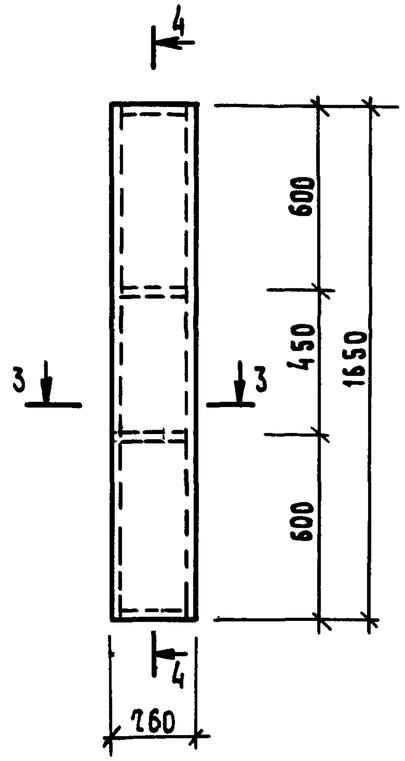

4 – 4

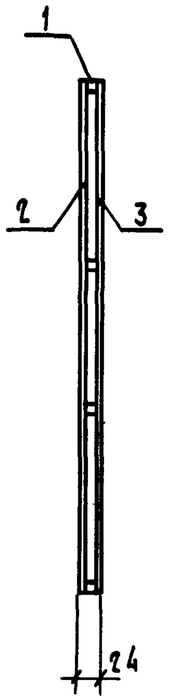

3 – 3

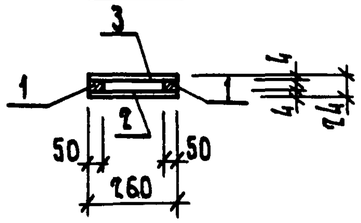

Рис. 4

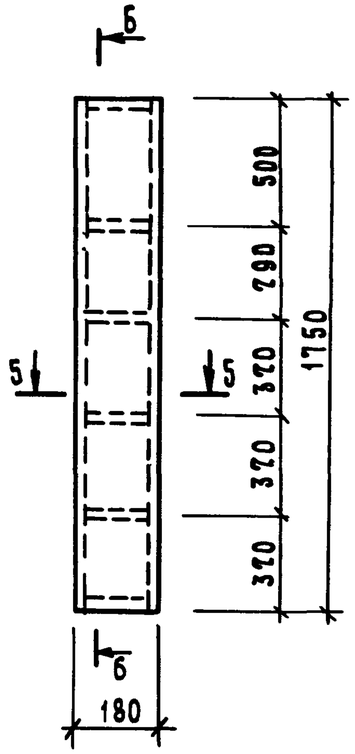

5 – 5

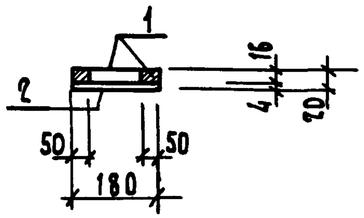

6 – 6

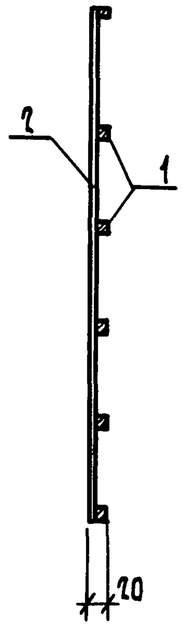

1 – 1

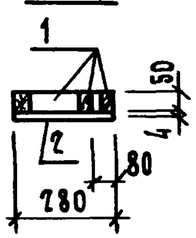

Рис. 5

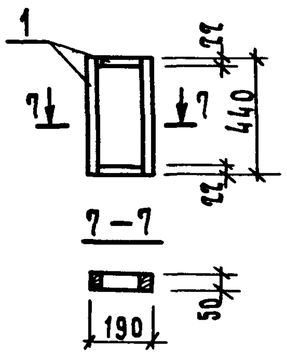

Обозначение	Рис.	Марка
1.188.1 - 8.2 5.1.00	1	ИД1пр
–01	2	ИД1л
–02	3	ИД2
–03	4	ИД3
–04	5	ИД4

Нач.отд.	Гуров	
Н.контр.	Ильина	
ГИП	Гуров	
Рук.гр.	Ильина	

1.188.1 - 8.2 5.1.000 СБ

Щит деревянный ИД (ИД1... ИД4)

Сборочный чертеж

Стадия	Масса	Масштаб
Р	–	
Лист	Листов 1	

ЛенЗНИИЭП

Ведомость расхода стали на элемент, кг

Марка элемента	Изделия арматурные							Изделия закладные														Общий расход
	Арматура класса						Всего	Арматура класса										Прокат марки			Всего	
	А-III			Вр 1				А-III			Ас-II				А-I			ВСт 3 кп				
	ГОСТ 5781-82			ГОСТ 6727-80				ГОСТ 5781-82			ГОСТ 5781-82				ГОСТ 5781-82			ГОСТ 103-76				
	Ф8		Итого	Ф3		Итого		Ф8		Итого	Ф12	Ф16		Итого	Ф10		Итого	-6х60		Итого		
К 2пр К 2л	0,80		0,80	22,93		22,93	23,73	3,96		3,96		15,40		15,40				2,26		2,26	21,62	45,35
Д 2пр Д 2л				4,41		4,41	4,41	1,92		1,92					1,72		1,72	1,02		1,02	4,66	9,07

Ведомость расхода стали на кабину (соединительные элементы), кг

Марка элемента	Изделия соединительные														Всего
	Арматура класса			Профильная сталь марки											
	А-I			ВСт 3кп											
	ГОСТ 5781-82			ГОСТ 103-76				ГОСТ 5915-70*			ГОСТ 6958-78				
	Ф6		Итого	-6х40	-6х60		Итого	Гайка М6		Итого	Шайба 6		Итого		
2СК 27пр-Т 2СК 27л-Т	0,22		0,22	1,14	2,14		3,28	0,06		0,06	0,03		0,03		3,59

Нач отд	Гуров		
Н контр	Ильина		
ГИП	Гуров		
Рук гр	Ильина		
Ст инж	Лоскутова		

1 188 1-82 00 00 ВС

Ведомость расхода стали

Стадия	Лист	Листов
Р		1

ЛенЗНИИЭП

Взам инв N | Подп и дата | Инв. N подл.

N строки	Наименование материала и единица измерения	Коэф. Котх	Код материала	Ед изм.	Кол. на марку 2СК27пр-Т	Кол. на марку 2СК27а-Т
	Сортовой прокат обыкновен-					
2	ного качества		093000			
3	Сталь арматурная класса					
4	А-I, кг	1,01	093004	116	1,96	1,96
5	Сталь мелкосортная (без					
6	обручной), кг		093300	116	1,74	1,74
7	диам. 10, кг		ф10	116	1,74	1,74
8	Катанка, кг		093400	116	0,22	0,22
	диам. 6кг		ф6	116	0,22	0,22
10	Сталь арматурная класса					
11	Ав-II, кг	1,01	093004	116	15,55	15,55
12	Сталь мелкосортная (без					
13	обручной), кг		093300	116	15,55	15,55
14	диам. 16, кг		ф16	116	15,55	15,55
15	Сталь арматурная класса					
16	А-II, кг	1,01	093300	116	6,75	6,75
17	Катанка, кг		093400	116	6,75	6,75
18	диам. 8, кг		ф8	116	6,75	6,75
	Итого сортового проката					
20	обыкновенного качества, кг		093000	116	24,26	24,26
21	прокат листовой рядовой,					
22	кг		097100	116	6,62	6,62
23			097200			
24			097300			

N строки	Наименование материала и единица измерения	Коэф. Котх.	Код материала	Ед изм	Кол. на марку 2СК27пр-Т	Кол. на марку 2СК27а-Т
1	Итого стали в натуральной					
2	массе, кг			116	30,88	30,88
3	В том числе по укрупнен-					
4	ному сортаменту:					
5	Сталь крупносортная, кг		093100			
6			095100	116	5,47	5,47
7	Сталь мелкосортная, кг		093300			
8			095300	116	18,53	18,53
9	Катанка, кг		093400	116	6,97	6,97
10	Металлоизделия промышлен-					
11	ного назначения					
12	(метизы)		120000			
13	Проволока стальная низко-					
14	углеродистая периодичес-					
15	кого профиля, кг	1,02	121400	116	27,89	27,89
16	Вр-I					
17	Итого металлоизделий					
18	промышленного назначения					
19	кг			116	27,89	27,89
20	Итого стали, приведенной					
21	к стали класса А-I, кг			116	71,40	71,40
22	то же к стали марки					
23	Вст 3, кг			116	6,78	6,78

Инж. пред.	Рурова	
Н. контр.	Ильина	
ГИП	Гурова	
Рук. гр.	Ильина	
Вед. инж.	Пихоненко	Пихоненко

1.188.1 - 8.2 0.0.00РМ

Ведомость расхода материалов

Стадия	Лист	Листов
Р	1	3

ЛенЗНИИЭП

Инв. N подл. | Подп. и дата | Взам. инв. N

1.188.1 - 8.2 0.0.00РМ

Лист 2

N строки	Наименование материала и единица измерения	Коэф Кетх	Код материала	Ед изм	Кол на марку 2СК27пр-Т	2СК27л-Т
1	Всего стали приведен-					
2	ной к классу А-I,					
3	к марке Вст.3, кг			116	78,18	78,18
4	Продукция лесозаготови-					
5	тельной и лесопильно-					
6	-деревообрабатывающей					
7	промышленности		530000			
8	Пиломатериалы качествен-					
9	ные, $м^3$		533100	113	0,047	0,047
10	Блоки дверные в сборе					
11	(комплектно), $м^2$		536110	055	2,78	2,78
12	Плиты древесноволокнистые					
13	полутвердые, $м^2$		553621	055	1,17	1,17
14	Расход пиломатериалов					
15	в круглом лесе, $м^3$			113	0,094	0,094
16	Портландцемент		573110			
17	М 400, кг	1,006	573112	116	616	616
18	Плитки керамические					
19	для полов (металлические),					
20	$м^2$		575240	055	3,78	3,78
21	Линолеум, $м^2$			055	2,08	2,08
22	Резина, м			006	1,80	1,80

Взам инв N | Подп и дата | Инв N подл