ТИПОВЫЕ КОНСТРУКЦИИ, ИЗДЕЛИЯ И УЗЛЫ ЗДАНИЙ И СООРУЖЕНИЙ

СЕРИЯ 1.236.5-12

ОКНА И БАЛКОННЫЕ ДВЕРИ ДЕРЕВЯННЫЕ ДЛЯ ОБЩЕСТВЕННЫХ ЗДАНИЙ

ВЫПУСК 2

ОКНА И БАЛКОННЫЕ ДВЕРИ
С ТРОЙНЫМ ОСТЕКЛЕНИЕМ ПО ГОСТ 16289-86

РАБОЧИЕ ЧЕРТЕЖИ
ЧАСТЬ I стр. 1-53

1.236.5-12 в2 часть I

ЦЕНТРАЛЬНЫЙ ИНСТИТУТ ТИПОВОГО ПРОЕКТИРОВАНИЯ
ГОССТРОЯ СССР

Москва А-445 Смольная ул 22

Сдано в печать 198 года

Заказ № 1261 Тираж 5500 экз

ТИПОВЫЕ КОНСТРУКЦИИ, ИЗДЕЛИЯ И УЗЛЫ ЗДАНИЙ И СООРУЖЕНИЙ

СЕРИЯ 1.236.5-12

ОКНА И БАЛКОННЫЕ ДВЕРИ ДЕРЕВЯННЫЕ ДЛЯ ОБЩЕСТВЕННЫХ ЗДАНИЙ

ВЫПУСК 2

ОКНА И БАЛКОННЫЕ ДВЕРИ С ТРОЙНЫМ ОСТЕКЛЕНИЕМ ПО ГОСТ 16289-86

РАБОЧИЕ ЧЕРТЕЖИ

РАЗРАБОТАНЫ:
ЦНИИЭП учебных зданий
ГЛ. ИНЖЕНЕР А. Ляхович
НАЧ. ОТДЕЛА В. Греков
ГЛ. ИНЖ. ПРОЕКТА Э. Шахова

УТВЕРЖДЕНЫ И ВВЕДЕНЫ В ДЕЙСТВИЕ С 01.06.88 г.
ГОСКОМАРХИТЕКТУРЫ
ПРИКАЗ N 154 ОТ 26.05.88 г.

© ЦИТП Госстроя СССР, 1988

Копия верна

Обозначение	Наименование	Стр.
I.236.5-I2.2-000ТО	Техническое описание	4
I.236.5-I2.2-000Д$_1$	Номенклатура изделий	6
I.236.5-I2.2-000Д$_2$	Схема расположения приборов в окнах	7
	и балконных дверях	
I.236.5-I2.2-I000	Оконный блок ОРС	8
I.236.5-I2.2-I000СБ	Оконный блок ОРС.Сборочный чертёж	II
I.236.5-I2.2-I003	Штапик Ш (ШI...Ш40)	I2
I.236.5-I2.2-II00	Коробка КРС (КРСI...КРС8, КРС20)	I3
I.236.5-I2.2-II00СБ	Коробка КРС (КРСI...КРС8,КРС20).	
	Сборочный чертёж	I4
I.236.5-I2.2-III0	Коробка КР (КРI...КР8, КР20)	I4
I.236.5-I2.2-III0СБ	Коробка КР (КРI...КР8, КР20).	
	Сборочный чертёж	I5
I.236.5-I2.2-III5	Профиль коробки ПКР (ПКР27...ПКР35)	I5
I.236.5-I2.2-IIII	Профиль коробки ПКР (ПКРI...ПКР4)	I6
I.236.5-I2.2-III2	Профиль коробки ПКР (ПКР5...ПКРI3)	I6
I.236.5-I2.2-III3	Профиль коробки ПКР (ПКРI4...ПКР22)	I7
I.236.5-I2.2-III4	Профиль слива ПСО (ПСОI...ПСОI5)	I7
I.236.5-I2.2-II20	Коробка КС (КСI...КС8, КС20)	I8
I.236.5-I2.2-II20СБ	Коробка КС (КСI...КС8, КС20).	
	Сборочный чертёж	I8
I.236.5-I2.2-II2I	Профиль коробки ПКС (ПКСI.,.ПКСI3)	I9
I.236.5-I2.2-II22	Профиль коробки ПКС (ПКСI4...ПКС22)	I9
I.236.5-I2.2-I200	Переплёт внутренний спаренный	
	ПВ (ПВI...ПВ46)	20
I.236.5-I2.2-I200СБ	Переплёт внутренний спаренный	23
	ПВ (ПВI...ПВ46).Сборочный чертёж	23
I.236.5-I2.2-I20I	Профиль переплёта ППВ (ППВI...ППВ33)	24

Обозначение	Наименование	Стр.
I.236.5-I2.2-I202	Профиль переплёта ППВ (ППВ20...ППВ35)	24
I.236.5-I2.2-I300	Переплёт средний спаренный	
	ПС (ПСI...ПС46)	27
I.236.5-I2.2-I300СБ	Переплёт средний спаренный	
	ПС (ПСI...ПС46).Сборочный чертёж	28
I.236.5-I2.2-I30I	Профиль переплёта ППС (ППСI...ППСI9,	
	ППС32, ППС33)	29
I.236.5-I2.2-I302	Профиль переплёта ППС (ППС20...ППС3I,	
	ППС34, ППС35)	29
I.236.5-I2.2-I400	Переплёт наружный раздельный	
	ПР (ПРI...ПР52)	30
I.236.5-I2.2-I400СБ	Переплёт наружный раздельный	
	ПР (ПРI...ПР52).Сборочный чертёж	35
I.236.5-I2.2-I40I	Профиль переплёта ППР (ППРI...ППРI9,	
	ППР32...ППР34)	36
I.236.5-I2.2-I402	Профиль переплёта ППР (ППР20...ППР3I,	
	ППР35...ППР37)	36
I.236.5-I2,2-2000	Оконный блок ОРС	37
I.236.5-I2.2-2000СБ	Оконный блок ОРС.Сборочный чертёж	43
I.236.5-I2.2-2I00	Коробка КРС (КРС9...КРСI9)	44
I.236.5-I2.2-2I00СБ	Коробка КРС (КРС9...КРСI9).	
	Сборочный чертёж	45
I.236.5-I2.2-2II0	Коробка КР (КР9...КРI9)	46
I.236.5-I2.2-2I00СБ	Коробка КР (КР9...КРI9).Сборочный чертеж	47
I.236.5-I2.2-2III	Профиль коробки ПКР (ПКР23...ПКР26,ПКР36)	47
I.236.5-I2.2-2I20	Коробка КС (КС9...КСI9)	48
I.236.5-I2.2-2I20СБ	Коробка КС (КС9...КСI9).Сборочный чертёж	49
I.236.5-I2.2-2I2I	Профиль коробки ПКС (ПКС32...ПКС34)	49
I.236.5-I2.2-3000	Оконный блок ОРС	50
I.236.5-I2.2-3000СБ	Оконный блок ОРС.Сборочный чертеж	53
I.236.5-I2.2-3I00	Коробка КРС (КРС22...КРС27)	54

ВЗАМ. ИНВ. N | ПОДПИСЬ И ДАТА | ИНВ. N ПОДЛ.

Н.ОТД.	ГРЕКОВ	
Н.КОНТР.	КАЛЯПКИНА	
ГИП	ШАХОВА	
РУК.ГР.	КАЛЯПКИНА	
СТ.ИНЖ.	ЧЕРПАКОВА	

I.236.5-I2.2-000

Содержание

СТАДИЯ	ЛИСТ	ЛИСТОВ
Р	1	6

ЦНИИЭП учебных зданий

I.236.5-I2.2-000 | ЛИСТ 2

23165 3

Копия верна

Обозначение	Наименование	Стр.
I.236.5-I2.2-3I00СБ	Коробка КРС (КРС22...КРС27).	
	Сборочный чертёж	54
I.236.5-I2.2-3II0	Коробка КР (КР22...КР27)	55
I.236.5-I2.2-3II0СБ	Коробка КР (КР22...КР27).Сборочный чертёж	55
I.236.5-I2.2-3I20	Коробка КС (КС22...КР27)	56
I.236.5-I2.2-3I20СБ	Коробка КС (КС22...КР27).СБорочный чертёж	56
I.236.5-I2.2-3I2I	Профиль коробки ПКС (ПКС23...ПКС3I)	57
I.236.5-I2.2-3200	Переплёт внутренний спаренный	
	ПФВ (ПФВI...ПФВ8)	57
I.236.5-I2.2-3200СБ	Переплёт внутренний спаренный	
	ПФВ (ПФВI...ПФВ8).Сборочный чертёж	58
I.236.5-I2.2-3300	Переплёт средний спаренный	
	ПФС (ПФСI...ПФС8)	59
I.236.5-I2.2-3300СБ	Переплёт средний спаренный	
	ПФС(ПФСI...ПФС8).Сборочный чертёж	60
I.236.5-I2.2-3400	Переплёт наружный раздельный	
	ПФР (ПФРI...ПФР8)	60
I.236.5-I2.2-3400СБ	Переплёт наружный раздельный	
	ПФР (ПФРI...ПФР8).Сборочный чертёж	6I
I.236.5-I2.2-4000	Оконный блок ОРС	62
I.236.5-I2.2-4000СБ	Оконный блок ОРС.Сборочный чертёж	67
I.236.5-I2.2-4I00	Коробка КРС (КРС28...КРС37)	68
I.236.5-I2.2-4I00СБ	Коробка КРС (КРС28...КРС37).	
	Сборочный чертёж	69
I.236.5-I2.2-4II0	Коробка КР (КР28...КР37)	70
I.236.5-I2.2-4II0СБ	Коробка КР (КР28...КР37).Сборочный чертёж	7I
I.236.5-I2.2-4I20	Коробка КС (КС28...КС37)	7I
I.236.5-I2.2-4I20СБ	Коробка КС (КС28...КС37).Сборочный чертёж	72
I.236.5-I2.2-5000	Оконный блок ОРС	73
I.236.5-I2.2-5000СБ	Оконный блок ОРС.Сборочный чертёж	75
I.236.5-I2.2-5I00	Коробка КРС (КРС38,КРС39)	76
I.236.5-I2.2-5I00СБ	Коробка КРС (КРС38,КРС39)Сборочный чертёж	76

Инв.N подл. | Подпись и дата | Взам.инв.N

Обозначение	Наименование	Стр.
I.236.5-I2.2-5II0	Коробка КР (КР38, КР39)	77
I.236.5-I2.2-5II0СБ	Коробка КР (КР38, КР39).Сборочный чертёж	77
I.236.5-I2.2-5I20	Коробка КС (КС38, КС39)	78
I.236.5-I2.2-5I20СБ	Коробка КС (КС38, КС39).Сборочный чертёж	78
I.236.5-I2.2-6000	Балконная дверь БРС	79
I.236.5-I2.2-6000СБ	Балконная дверь БРС.Сборочный чертёж	8I
I.236.5-I2.2-620I	Профиль переплёта ППВ (ППВ32...ППВ35)	82
I.236.5-I2.2-6I00	Коробка КРС (КРС40...КРС42)	83
I.236.5-I2.2-6I00СБ	Коробка КРС (КРС40...КРС42).	
	Сборочный чертёж	83
I.236.5-I2.2-6II0	Коробка КР (КР40...КР42)	84
I.236.5-I2.2-6II0СБ	Коробка КР (КР40...КР42).Сборочный чертёж	84
I.236.5-I2.2-6I20	Коробка КС (КР40...КР42)	85
I.236.5-I2.2-6I20СБ	Коробка КС (КР40...КР42).Сборочный чертёж	85
I.236.5-I2.2-6200	Переплёт внутренний спаренный	
	ПБВ (ПБВI...ПБВ3)	86
I.236.5-I2.2-6200СБ	Переплёт внутренний спаренный	
	ПБВ (ПБВI...ПБВ3).Сборочный чертёж	86
I.236.5-I2.2-6300	Переплёт средний спаренный	
	ПБС (ПБСI...ПБС3)	87
I.236.5-I2.2-6300СБ	Переплёт средний спаренный	
	ПБС (ПБСI...ПБС3).Сборочный чертёж	87
I.236.5-I2.2-6400	Переплёт наружный раздельный	
	ПБР (ПБРI, ПБР2)	88
I.236.5-I2.2-6400СБ	Переплёт наружный раздельный	
	ПБР (ПБРI, ПБР2).Сборочный чертёж	88
I.236.5-I2.2-630I	Профиль переплёта ППС (ППС36...ППС39)	89
I.236.5-I2.2-640I	Профиль переплёта ППР (ППР38...ППР4I)	89
I.236.5-I2.2-6402	Профиль переплёта ППР (ППР42...ППР45)	90
I.236.5-I2.2-6403	Профиль слива ПСВ (ПСВI...ПСВ4)	90
I.236.5-I2.2-7000	Балконная дверь БРС	9I
I.236.5-I2.2-7000СБ	Балконная дверь БРС.Сборочный чертёж	92

Взам.инв.N | Подпись и дата | Инв.N подл.

23165 4

Обозначение	Наименование	Стр.
I.236.5-I2.2-7I00	Переплёт наружный раздельный ПФРI0	93
I.236.5-I2.2-7I00СБ	Переплёт наружный раздельный ПФРI0.	
	Сборочный чертёж	93
I.236.5-I2.2-7200	Переплёт внутренний спаренный ПБВ4	94
I.236.5-I2.2-7200СБ	Переплёт внутренний спаренный ПБВ4.	
	Сборочный чертёж	94
I.236.5-I2.2-7300	Переплёт средний спаренный ПБС4	95
I.236.5-I2.2-7300СБ	Переплёт средний спаренный ПБС4.	
	Сборочный чертёж	95
I.236.5-I2.2-7400	Переплёт наружный раздельный ПБР4	96
I.236.5-I2.2-7400СБ	Переплёт наружный раздельный ПБР4	
	Сборочный чертёж	96
I.236.5-I2.2-740I	Профиль переплёта ППР (ППР46, ППР47)	97
I.236.5-I2.2-7003	Профиль нащельника НI, Н2, НФI, НФ2	97
I.236.5-I2.2-7500	Переплёт наружный раздельный ПБР3	98
I.236.5-I2.2-7500СБ	Переплёт наружный раздельный ПБР3	
	Сборочный чертёж	98
I.236.5-I2.2-730I	Профиль переплёта ППС (ППС40, ППС4I)	99
I.236.5-I2.2-750I	Профиль переплёта ППР (ППР48, ППР49)	99
I.236.5-I2.2-7600	Переплёт внутренний спаренный ПФВ9	I00
I.236.5-I2.2-7700	Переплёт средний спаренный ПФС9	I00
I.236.5-I2.2-770I	Профиль переплёта ППВ (ППВ40, ППВ4I)	IOI
I.236.5-I2.2-7800	Переплёт наружный раздельный ПФР9	IOI
I.236.5-I2.2- 000РМ	Ведомость расхода материалов	IO2...
		...I04

I.ОБЛАСТЬ ПРИМЕНЕНИЯ

I.I. Окна и балконные двери деревянные с тройным остеклением предназначены для любых конструктивных систем общественных зданий, а также для вспомогательных зданий и помещений предприятий различных отраслей народного хозяйства.

I.2.Окна и балконные двери применять в соответствии с требованиями СНиП II-3-79 в зависимости от назначения здания и помещения, разности температур внутреннего воздуха и средней температуры наиболее холодной пятидневки и исходя из соотношения требуемого и приведённого сопротивления теплопередаче окон и балконных дверей.

Относительная влажность воздуха не лимитируется.

Настоящий выпуск разработан взамен серии I.236.5-9.

2.ТИПЫ, РАЗМЕРЫ И МАРКИ

2.I. Окна и балконные двери с тройным остеклением изготавливаются по данным рабочим чертежам с раздельноспаренными переплётами и дверными полотнами.

2.2. Типы и размеры окон и балконных дверей должны соответствовать указанным в рабочих чертежах. На рабочих чертежах даны размеры неокрашенных деталей и изделий.

2.3. Окна и балконные двери, в том числе с фрамугами, допускается изготавливать также и в левом исполнении, а с несимметричным рисунком - в негативном(зеркальном) изображении, что оговаривается в конкретном проекте и в заказе заводу-изготовителю.

2.4.Маркировка изделий принята по ГОСТ I6289-86.

2.5.Марки изделий состоят из буквечно-цифровых групп.

Первая группа содержит:

-обозначение вида изделия: (О-окно, Б-балконная дверь);

-обозначение типа изделия (РС- с раздельноспаренными переплётами и дверными полотнами);

-габаритный размер высоты проёма, дм.

Вторая группа содержит:

- габаритный размер ширины проёма, дм ;

-буквы означающие:В и Г - варианты рисунков одного размера окна, Н- окно в негативном (зеркальном) изображении (см.п.2.3), Л- окно или балконная дверь в левом исполнении (см.п.2.3);

-обозначение стандарта на окно или балконную дверь.

В рабочих чертежах марки изделий условно даны без указания стандарта на окна или балконные двери.

Пример маркировки: ОРС 18-18В - окно типа РС для проёма высотой 18 и шириной 18 дм, с несимметричным рисунком (вариант В);ОРС 18-18ВН- -то же, в негативном изображении.

2.6.Марки изделий проставляются в спецификациях проектов,в заказах заводам -изготовителям и на готовых изделиях.

3.ТЕХНИЧЕСКИЕ ТРЕБОВАНИЯ

3.1.Окна и балконные двери изготавливать по данным рабочим чертежам в соответствии с требованиями ГОСТ 23166-78 и ГОСТ 16289-86.

3.2.Для остекления окон и балконных дверей принято стекло по ГОСТ 111-78,толщиной 4 мм.

Толщина стекла уточняется в конкретном проекте в зависимости от ветровых нагрузок и шумовых воздействий в районе строительства в соответствии с "Руководством по применению стеклопакетов в гражданском строительстве" Стройиздат, 1978г и СНиП П-12-77 и оговаривается в заказах заводам-изготовителям при применении стекла толщиной 3 мм.

3.3.В спецификациях к сборочным чертежам оконных и дверных блоков и в ведомостях расхода материалов дан расход необрезных пиломатериалов; в номенклатуре изделий (документ 1.236.5-12.2-000Д$_1$) дан расход пиломатериалов в чистоте.

Расход необрезных пиломатериалов определён в соответствии с"Методическими указаниями по определению потребности в материалах, конструкциях и деталях в составе проектной документации на строительство", Москва, 1987г по таблице 34 с применением коэффициентов пересчёта от древесины в чистоте к необрезным пиломатериалам K_1=1,6 , K_2=1,42 и и K_3=1,25 для окон и K_1=1,20, K_2=1,40 и K_3=1,25 для балконных дверей.

Указанные коэффициенты пересчёта согласованы к применению для определения расхода древесины в окнах и балконных дверях общественных зданий ЦНИИЭУС от 03.XI.87г письмом № 5-2293.

3.4.На документе 1.236.5-12.2-000Д$_2$ дана схема расположения

приборов в окнах и балконных дверях.

Приборы и крепёжные детали устанавливать в соответствии с требованиями ГОСТ 16289-86, ГОСТ 23166-78 и данных рабочих чертежей.

Стяжки СТ устанавливать в окнах и балконных дверях на спаренных переплётах и полотнах со стороны помещения.

В окнах стяжки устанавливать: на горизонтальном профиле переплёта шириной 810мм и более - 1шт, на вертикальном профиле переплета высотой 1695 мм и более- 2шт. при наличии стяжек на горизонтальном профиле и 3 шт. при отсутствии их на горизонтальном профиле ; на вертикальном профиле переплёта высотой 1095 мм независимо от его ширины - 2шт.; на фрамуге независимо от её ширины - 2 шт. только на горизонтальном профиле фрамуги.

В балконных дверях стяжка устанавливается: на горизонтальном профиле полотна и фрамуги соответственно по 1 шт. и 2 шт; на вертикальном профиле полотна - 3 шт.

Фиксаторы устанавливать со стороны помещения на переплётах окон без фрамуг;в окнах с переплётами разной ширины-на узких переплётах.

Завёртки ЗР2-1 и ЗР2-2 устанавливать соответственно на внутренних и наружных переплётах и полотнах со стороны помещения на вертикальном профиле: при высоте переплёта 1,2м-2шт, при высоте переплёта или полотна 1,8 и 2,1 м - 3 шт.

4.КОМПЛЕКТНОСТЬ И ПРАВИЛА ПРИЁМКИ

4.1.Комплектность, приёмку и паспортизацию производить в соответствии с требованиями ГОСТ 23166-78.

5.МЕТОДЫ КОНТРОЛЯ

5.1.Контроль качества древесины, обработки, сборки изделий,точности изготовления, прочности клеевых соединений, качества лицевых поверхностей, прочности сцепления лакокрасочных покрытий с отделываемой поверхностью выполнять в соответствии с требованиями ГОСТ23166-78

6.УПАКОВКА,ТРАНСПОРТИРОВАНИЕ И ХРАНЕНИЕ

6.1.Упаковку, транспортирование и хранение выполнять с учётом требований ГОСТ 23166-78.

Инв.№подл. | Подпись и дата | Взам.инв.№

Эскиз	Марка	Размеры, мм б	Размеры, мм а	Расход материалов: древесина м3	Расход материалов: стекло м2	Масса, кг
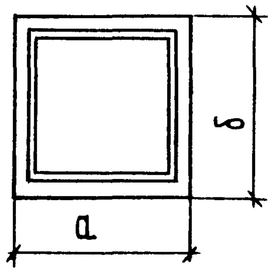	ОРС12-9 В	1160	870	0,056	1,98	50,60
	ОРС12-12 В	1160	1170	0,065	2,80	63,75
	ОРС12-13,5В	1160	1320	0,069	3,24	70,35
	ОРС18-9 Г	1760	870	0,074	3,14	71,70
	ОРС18-12 Г	1760	1170	0,083	4,54	91,05
	ОРС18-13,5Г	1760	1320	0,087	5,25	100,35
	ОРС21-9 Г	2060	870	0,083	3,74	83,05
	ОРС21-12 Г	2060	1170	0,092	5,42	104,80
	ОРС21-13,5Г	2060	1320	0,096	6,25	115,30
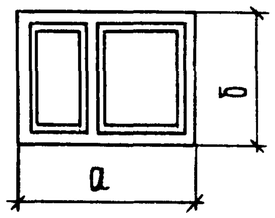	ОРС12-15 В	1160	1470	0,098	3,22	86,10
	ОРС12-18 В	1160	1770	0,106	4,09	99,20
	ОРС12-21 В	1160	2070	0,114	4,96	112,30
	ОРС18-15 Г	1760	1470	0,132	5,23	124,90
	ОРС18-18 Г	1760	1770	0,140	6,63	143,30
	ОРС18-21 Г	1760	2070	0,148	8,04	161,80
	ОРС18-24 Г	1760	2370	0,156	9,45	180,30
	ОРС21-15 Г	2060	1470	0,148	6,23	143,70
	ОРС21-18 Г	2060	1770	0,156	7,91	164,90
	ОРС21-21 Г	2060	2070	0,164	9,58	186,00
	ОРС21-24 Г	2060	2370	0,172	11,26	207,20
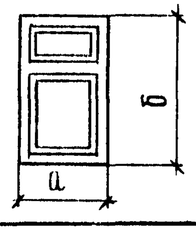	ОРС18-9 В	1760	870	0,092	2,83	78,90
	ОРС18-12 В	1760	1170	0,107	4,09	99,75
	ОРС18-13,5В	1760	1320	0,115	4,73	110,55
	ОРС21-9 В	2060	870	0,101	3,43	89,85
	ОРС21-12 В	2060	1170	0,116	4,97	113,50
	ОРС21-13,5В	2060	1320	0,124	5,74	125,60

Н. отд.	Греков		
Н. контр.	Каляпкина		
ГИП	Шахова		
Рук. гр.	Каляпкина		
Ст. инж.	Черпакова		
Ст. техн.	Семенова		

1.236.5-12.2-000 Д1

Номенклатура изделий

Стадия	Лист	Листов
Р	1	2

ЦНИИЭП учебных зданий

Взам. инв. № | Подпись и дата | Инв. № подл.

Формат А4

Эскиз	Марка	Размеры, мм б	Размеры, мм а	Расход материалов: древесина м3	Расход материалов: стекло, м2	Масса, кг
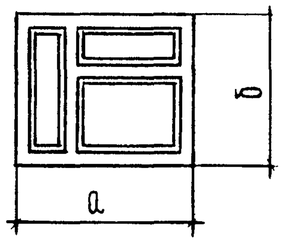	ОРС18-15 В	1760	1470	0,151	4,88	131,85
	ОРС18-18 В	1760	1770	0,165	6,18	152,55
	ОРС18-21 В	1760	2070	0,178	7,50	172,90
	ОРС18-24 В	1760	2370	0,182	8,98	189,90
	ОРС18-27 В	1760	2670	0,194	10,32	209,90
	ОРС21-15 В	2060	1470	0,171	5,88	152,85
	ОРС21-18 В	2060	1770	0,181	7,46	174,15
	ОРС21-21 В	2060	2070	0,194	9,04	197,10
	ОРС21-24 В	2060	2370	0,199	10,79	217,35
	ОРС21-27 В	2060	2670	0,210	13,82	253,70
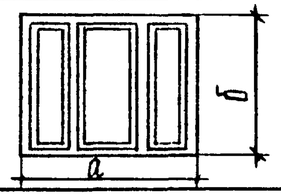	ОРС18-27Г	1760	2670	0,205	10,11	213,85
	ОРС21-27Г	2060	2670	0,229	12,05	246,45
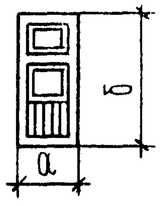	БРС28-9	2755	870	0,134	3,43	108,00
	БРС28-12	2755	1170	0,155	4,97	134,95
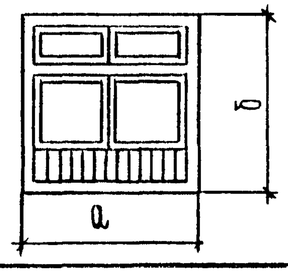	БРС28-18	2755	1774	0,233	7,56	203,75

Взам. инв. № | Подпись и дата | Инв. № подл.

1.236.5-12.2-000 Д1

Лист 2

Формат А4

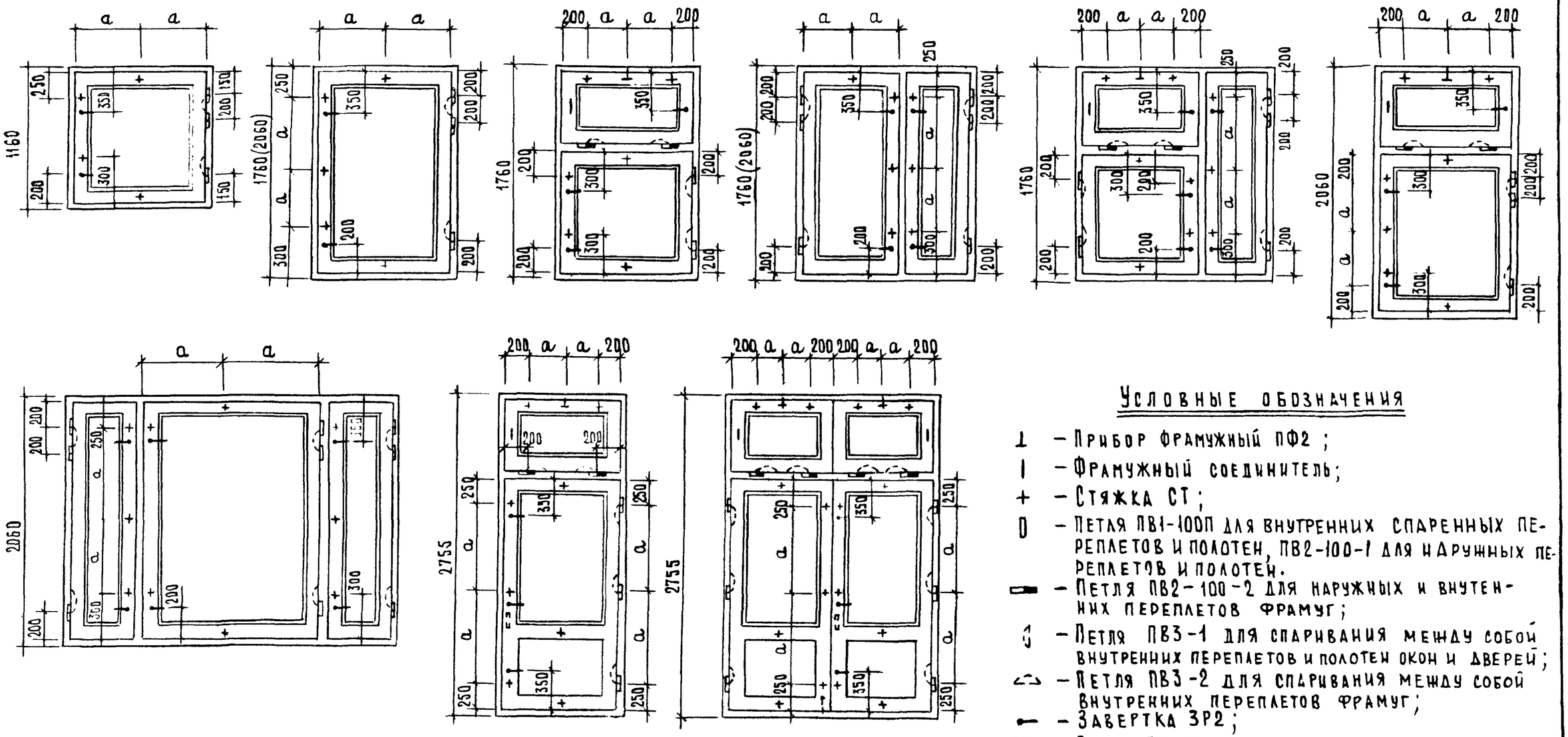

Условные обозначения

- ⊥ – Прибор фрамужный ПФ2;
- | – Фрамужный соединитель;
- + – Стяжка СТ;
- ▯ – Петля ПВ1-100П для внутренних спаренных переплетов и полотен, ПВ2-100-1 для наружных переплетов и полотен.
- ▬ – Петля ПВ2-100-2 для наружных и внутренних переплетов фрамуг;
- – Петля ПВ3-1 для спаривания между собой внутренних переплетов и полотен окон и дверей;
- – Петля ПВ3-2 для спаривания между собой внутренних переплетов фрамуг;
- – Завертка ЗР2;
- – Ручка РС-80
- Фиксатор ФК1

Фиксаторы устанавливают на узкие створки окон.

Нач.отд.	Греков		1.236.5-12.2-00ДД2
Н.контр.	Каляпкина		Схема расположения приборов в окнах и балконных дверях. (Примеры)
ГИП	Шахова		Стадия: Р; Лист: ; Листов: 1
Рук.гр.	Каляпкина		ЦНИИЭП учебных зданий
Ст.инж.	Черпакова		
Ст.техн.	Домрачева		

23165 8

Формат А3

Форм.	Зона	Поз.	Обозначение	Наименование	Кол. на исполн. 1.236.5-12.2-1000-										Примечание
					–	01	02	03	04	05	06	07	08		
				Документация											
А4			1.236.5-12.2 -1000 СБ	Сборочный чертёж	X	X	X	X	X	X	X	X	X		
А4			1.236.5-12.2- 000 ПЗ	Техническое описание	X	X	X	X	X	X	X	X	X		
А4			1.236.5-12.2- 000 $Д_1$	Номенклатура изделий	X	X	X	X	X	X	X	X	X		
А3			1.236.5-12.2- 000 $Д_2$	Схема расположения приборов	X	X	X	X	X	X	X	X	X		
				в окнах и балконных дверях											
А3			1.236.5-12.2- 000 РМ	Ведомость расхода материалов	X	X	X	X	X	X	X	X	X		
				Сборочные единицы											
А4		1	1.236.5-12.2 - 1100	Коробка КРС 1	1										
			-01	КРС 2		1									
			-02	КРС 3			1								
			-03	КРС 4				1							

Н.отд.	Греков		1.236.5-12.2 -1000
Н.контр.	Калапкина		Оконный блок ОРС
ГИП	Шахова		Стадия: Р; Лист: 1; Листов: 6
Рук.гр	Калапкина		ЦНИИЭП учебных зданий
Ст.инж	Черпакова		
Черт.	Валова		

Формат А4

Инв.N подл.	Подпись и дата	Взам. инв.N

Форм.	Зона	Поз.	Обозначение	Наименование	Кол. на исполн. 1.236.5-12.2-1000										Примечание
					–	01	02	03	04	05	06	07	08		
А4		1	1.236.5-12.2-1100 -04	Коробка КРС 5					1						
			-05	КРС 6						1					
			-06	КРС 7							1				
			-07	КРС 8								1			
			-08	КРС 20									1		
А3		2	1.236.5-12.2-1200	Переплёт внутренний ПВ 1	1										
			-01	ПВ 2		1									
			-13	ПВ 14			1								
			-14	ПВ 15				1							
			-15	ПВ 16					1						
			-29	ПВ 30						1					
			-30	ПВ 31							1				
			-31	ПВ 32								1			
			-39	ПВ 40									1		
А3		3	1.236.5-12.2-1300	Переплёт средний ПС 1	1										
			-01	ПС 2		1									
			-13	ПС 14			1								
			-14	ПС 15				1							

1.236.5-12.2-1000 Лист 2

Формат А4

23165 9

8

Форм.	Зона	Поз.	Обозначение	Наименование	Кол. на испол. 1.236.5-12.2-1000-										Примечание
					-	01	02	03	04	05	06	07	08		
А3		3	1.236.5-12.2-1300 - 15	Переплёт средний ПС 16					1						
			-29	ПС 30						1					
			-30	ПС 31							1				
			-31	ПС 32								1			
			-39	ПС 40									1		
А3		4	1.236.5-12.2-1400	Переплёт раздельный ПР 1	1										
			-01	ПР 2		1									
			-13	ПР 14			1								
			-14	ПР 15				1							
			-15	ПР 16					1						
			-29	ПР 30						1					
			-30	ПР 31							1				
			-31	ПР 32								1			
			-39	ПР 40									1		
				Детали											
Б4		5	1.236.5-12.2-1001	Стекло ГОСТ 111-78 980×695×4									2		
			-01	980×995×4	2										
			-02	980×1145×4		2									
			-03	1580×695×4			2								

Инв.№ подл.	Подпись и дата	Взам.инв.№

Форм.	Зона	Поз.	Обозначение	Наименование	Кол. на испол. 1.236.5-12.2-1000-										Примечание
					-	01	02	03	04	05	06	07	08		
Б4			1.236.5-12.2-1001-04	Стекло ГОСТ 111-78 1580×995×4				2							
			-05	1580×1145×4					2						
			-06	1880×695×4						2					
			-07	1880×995×4							2				
			-08	1880×1145×4								2			
Б4		6	1.236.5-12.2-1002	930×615×4									1		
			-01	930×915×4	1										
			-02	930×1065×4		1									
			-03	1530×615×4			1								
			-04	1530×915×4				1							
			-05	1530×1065×4					1						
			-06	1830×615×4						1					
			-07	1830×915×4							1				
			-08	1830×1065×4								1			
А4		7	1.236.5-12.2-1003	Штапик Ш 1			2			2			2		
			-02	Ш 3		2			2			2			
			-12	Ш 13			4			4			4		
			-13	Ш 14	4			4			4				

Инв. N подл.	Подпись и дата	Взам. инв. N

Форм.	Зона	Поз.	Обозначение	Наименование	Кол. на исполн. 1.236.5-12.2-1000-										Примечание
					-	01	02	03	04	05	06	07	08		
А4		7	1.236.5-12.2-1003 -14	Штапик Ш 15		4			4			4			
			-26	Ш 27			2	2	2						
			-28	Ш 29						2	2	2			
			-29	Ш 30	4	4							4		
			-32	Ш 33			4	4	4						
			-34	Ш 35						4	4	4			
			-23	Ш 24	2	2							2		
			-30	Ш 31	2			2			2				
				Стандартные изделия											
				Петля ПВ1-100П ГОСТ 5088-78	3	3	3	3	3	3	3	3	2		
				Петля ПВ2-100-1 ГОСТ 5088-78*	2	2	2	2	2	2	2	2	2		
				Петля ПВ3-1 ГОСТ 5088-78*	2	2	2	2	2	2	2	2	2		
				Завёртка ЗР2-1 ГОСТ 5090-86	2	2	3	3	3	3	3	3	2		
				Завёртка ЗР2-2 ГОСТ 5090-86	2	2	3	3	3	3	3	3	2		
				Стяжка СТ ГОСТ 5090-86	4	4	4	4	4	4	4	4	4		

Инв. N подл.	Подпись и дата	Взам. инв. N

Форм.	Зона	Поз.	Обозначение	Наименование	Кол. на исполн. 1.236.5-12.2-1000-										Примечание
					-	01	02	03	04	05	06	07	08		
				Материалы											
				Древесина блока ГОСТ 9685-61*	0,159	0,185	0,196	0,210	0,235	0,247	0,235	0,261	0,273		$м^3$
				Прокладка А-2 ГОСТ 10174-72	17,32	18,67	19,72	22,12	23,32	23,92	26,22	27,52	14,92		м

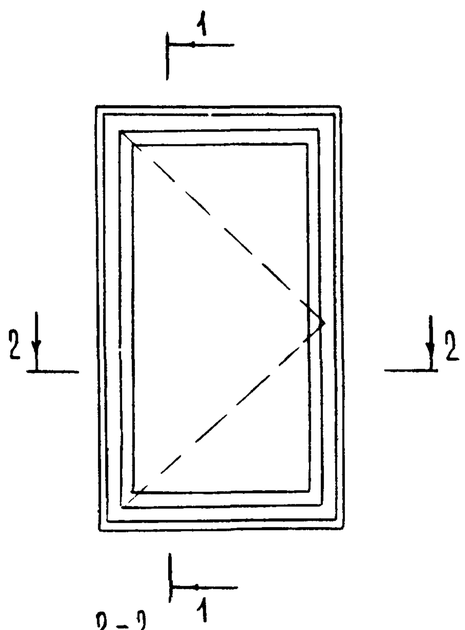

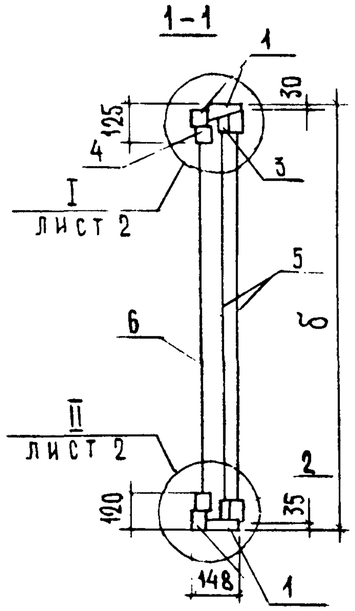

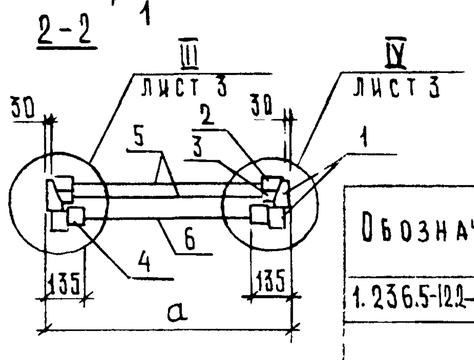

Обозначение	Марка блока	Размеры, мм	
		а	б
1.236.5-12.2-1000	ОРС12-12В	1170	1160
-01	ОРС12-13,5В	1320	1160
-02	ОРС18-9Г	870	1760
-03	ОРС18-12Г	1170	1760
-04	ОРС18-13,5Г	1320	1760
-05	ОРС21-9Г	870	2060
-06	ОРС21-12Г	1170	2060
-07	ОРС21-13,5Г	1320	2060
-08	ОРС12-9В	870	1160

1.236.5-12.2-1000СБ

Нач.отд.	Греков		
Н.контр.	Каляпкина		
ГИП	Шахова		
Рук.гр.	Каляпкина		
Ст.инж.	Черпакова		
Ст.техн.	Домрачева		

Оконный блок ОРС

Сборочный чертеж

Стадия	Масса	Масштаб
Р		
Лист 1	Листов 3	

ЦНИИЭП учебных зданий

Инв.№подл. | Подпись и дата | Взам.инв.№

Формат А4

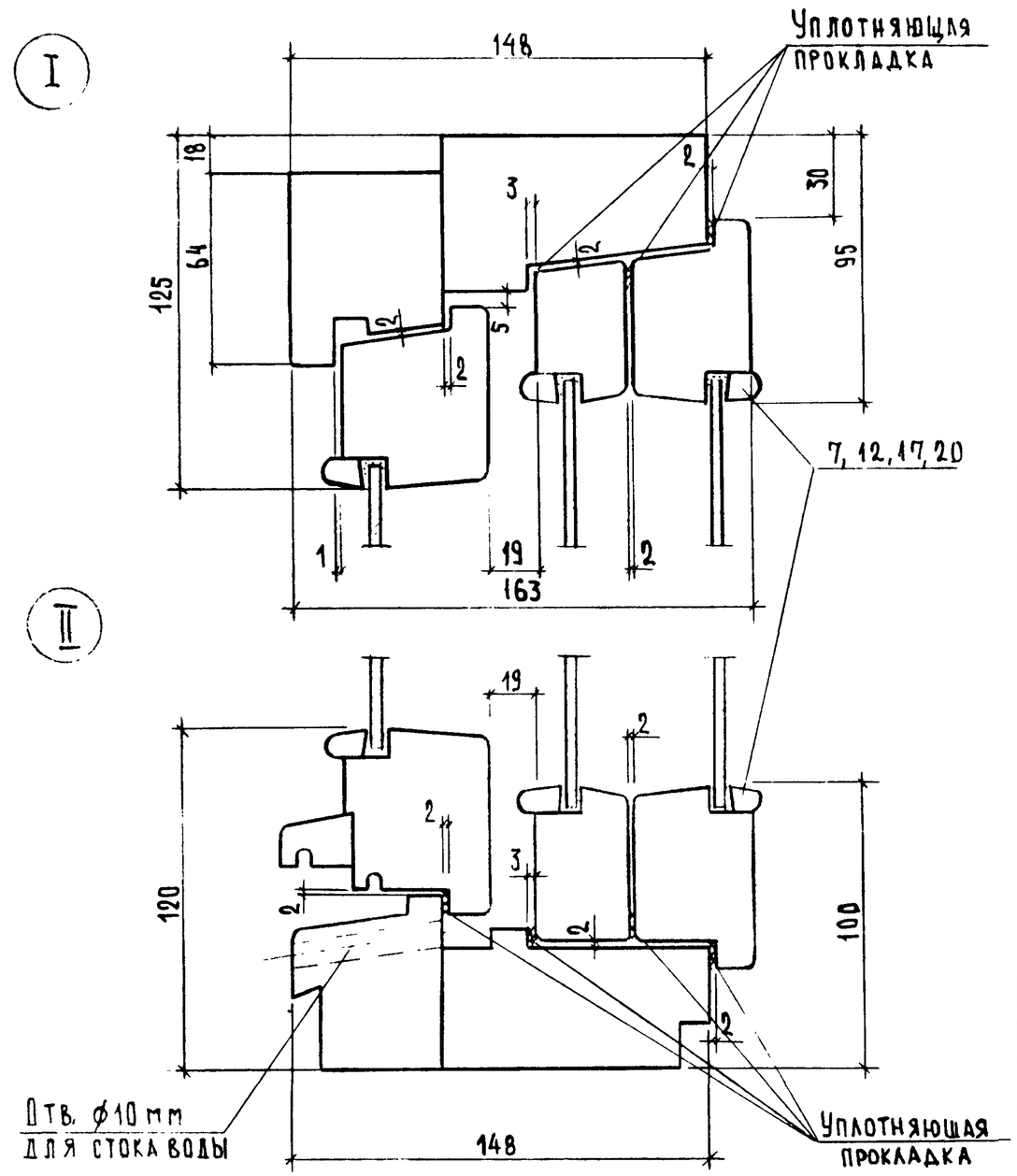

1.236.5-12.2-1000СБ

Лист 2

Инв.№подл. | Подпись и дата | Взам.инв.№

Формат А4 23165 12 Формат А4

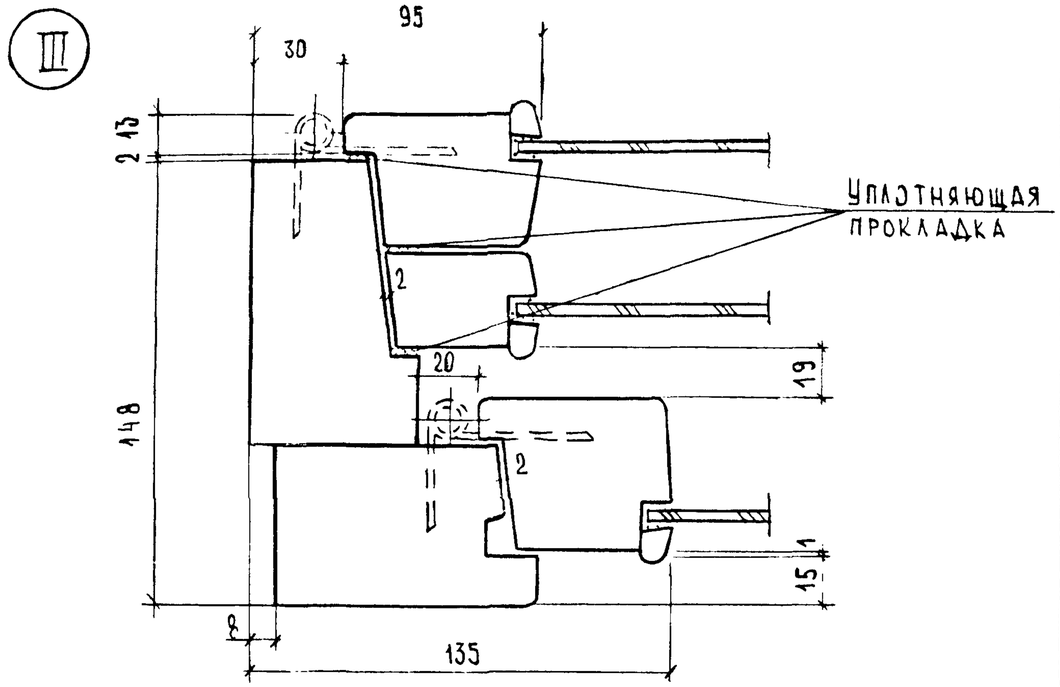

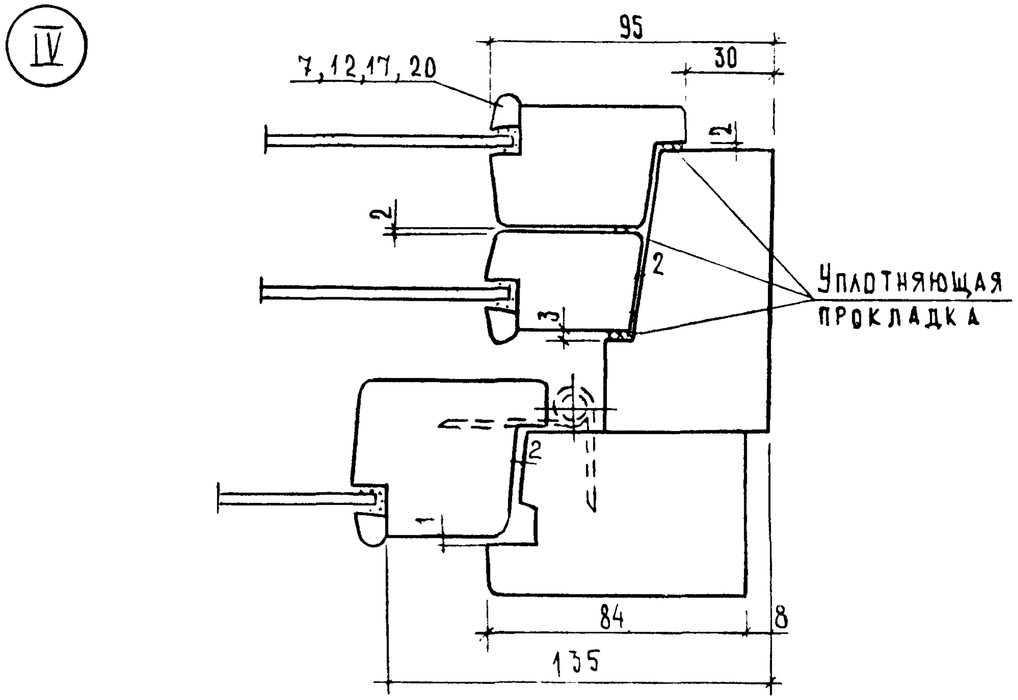

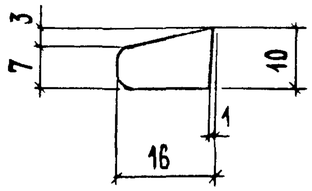

Обозначение	Марка	Длина, мм	Обозначение	Марка	Длина, мм
1.236.5-12.2-1003	Ш1	620	1.236.5-12.2-1003 -20	Ш21	1035
-01	Ш2	930	-21	Ш22	530
-02	Ш3	1070	-22	Ш23	755
-03	Ш4	320	-23	Ш24	935
-04	Ш5	710	-24	Ш25	340
-05	Ш6	400	-25	Ш26	1005
-06	Ш7	420	-26	Ш27	1535
-07	Ш8	1130	-27	Ш28	1305
-08	Ш9	965	-28	Ш29	1835
-09	Ш10	460	-29	Ш30	985
-10	Ш11	690	-30	Ш31	920
-11	Ш12	740	-31	Ш32	1055
-12	Ш13	700	-32	Ш33	1585
-13	Ш14	1000	-33	Ш34	1355
-14	Ш15	1150	-34	Ш35	1885
-15	Ш16	390	-35	Ш36	500
-16	Ш17	780	-37	Ш37	1110
-17	Ш18	470	-38	Ш38	1180
-18	Ш19	570	-39	Ш39	1115
-19	Ш20	1200	-40	Ш40	1185

Инв. № подл. | Подпись и дата | Взам. инв. №

Нач.отд	Преков		
Н.контр.	Каляпкина		
ГИП	Шахова		
Рук.гр	Каляпкина		
Ст.инж	Черпакова		
Ст.техн.	Домрачева		

1.236.5-12.2-1003

Штапик Ш
(Ш1...Ш40)

Стадия	Масса	Масштаб
Р		1:1
Лист	Листов	

ЦНИИЭП учебных зданий

1.236.5-12.2-1000 СБ — Лист 3

Формат А4

Формат А4

Форм	Зона	Поз.	Обозначение	Наименование	Кол. на исполн 1.236.5-12.2-1100-										Примечание
					–	01	02	03	04	05	06	07	08		
				Документация											
А4			1.236.5-12.2-1100 СБ	Сборочный чертёж	X	X	X	X	X	X	X	X	X		
				Сборочные единицы											
А4		1	1.236.5-12.2-1110	Коробка КР1	1										
			-01	КР 2		1									
			-02	КР 3			1								
			-03	КР 4				1							
			-04	КР 5					1						
			-05	КР 6						1					
			-06	КР 7							1				
			-07	КР 8								1			
			-08	КР 20									1		

Н.отд.	Греков		
Н.контр	Каляпкина		
ГИП	Шахова		
Рук.гр.	Каляпкина		
Ст.инж	Черпакова		
Черт.	Валова		

1.236.5-12.2-1100

Коробка КРС (КРС1...КРС8, КРС20)

Стадия	Лист	Листов
Р	1	2

ЦНИИЭП учебных зданий

Формат А4

Инв.N подл	Подпись и дата	Взам.инв.N

Форм	Зона	Поз.	Обозначение	Наименование	Кол. на исполн. 1.236.5-12.2-1100-										Примечание
					–	01	02	03	04	05	06	07	08		
А4		2	1.236.5-12.2-1120	Коробка КС 1	1										
			-01	КС 2		1									
			-02	КС 3			1								
			-03	КС 4				1							
			-04	КС 5					1						
			-05	КС 6						1					
			-06	КС 7							1				
			-07	КС 8								1			
			-08	КС 20									1		

1.236.5-12.2-1100

Лист 2

23165 14

15

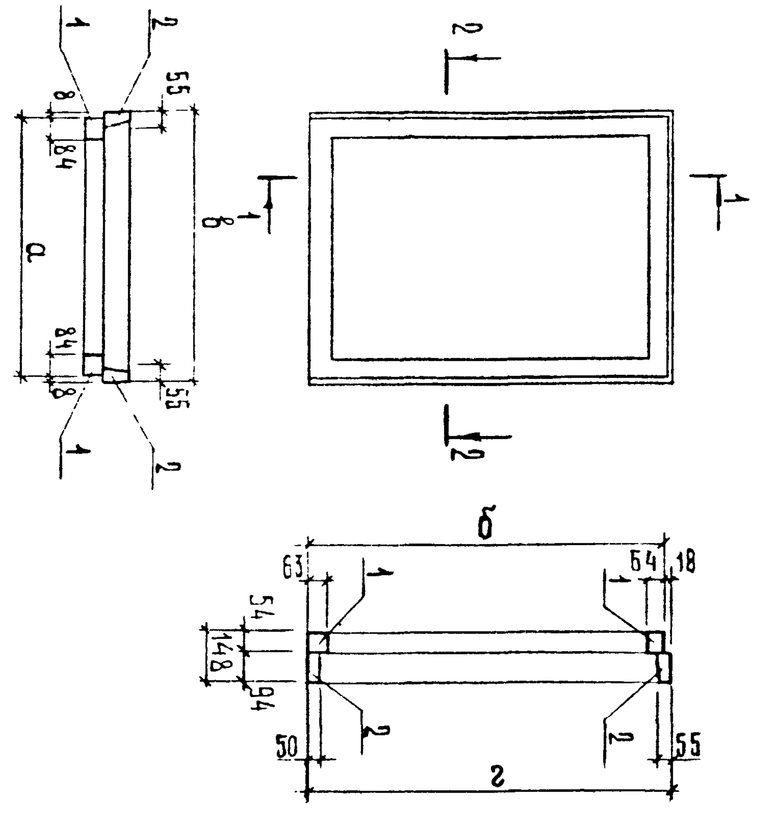

Обозначение	Марка	Размеры, мм а	б	в	г
1.236.5-12.2-1100	КРС1	1154	1142	1170	1160
-01	КРС2	1304	1142	1320	1160
-02	КРС3	854	1742	870	1760
-03	КРС4	1154	1742	1170	1760
-04	КРС5	1304	1742	1320	1760
-05	КРС6	854	2042	870	2060
-06	КРС7	1154	2042	1170	2060
-07	КРС8	1304	2042	1320	2060
-08	КРС20	854	1142	870	1160

Инв. № подл.	Подпись и дата	Взам. инв. №

Нач. отд.	Греков	
Н. контр.	Каляпкина	
ГИП	Шахова	
Рук. гр.	Каляпкина	
Ст. инж.	Черпакова	
Ст. техн.	Домрачева	

1.236.5-12.2-1100 СБ

Коробка КРС (КРС1...КРС8, КРС20). Сборочный чертеж

Стадия	Масса	Масштаб
Р		
Лист	Листов 1	

ЦНИИЭП учебных зданий

Формат А4

Инв. № подл.	Подпись и дата	Взам. инв. №

Форм.	Зона	Поз.	Обозначение	Наименование	Кол. на исполн. 1.236.5-12.2-1110-										Примечание
					-	01	02	03	04	05	06	07	08		
				Документация											
А4			1.236.5-12.2-1110 СБ	Сборочный чертеж	×	×	×	×	×	×	×	×	×		
				Детали											
А4		1	1.236.5-12.2-1111	Профиль коробки ПКР1	2	2									
			-01	ПКР2			2	2	2						
			-02	ПКР3						2	2	2			
А4		2	1.236.5-12.2-1112-04	ПКР5			1			1			1		
			-05	ПКР6	1			1			1				
			-06	ПКР7		1			1			1			
А4		3	1.236.5-12.2-1113	ПКР14			1			1			1		
			-01	ПКР15	1			1			1				
			-02	ПКР16		1			1			1			

Нач. отд.	Греков	
Н. контр.	Каляпкина	
ГИП	Шахова	
Рук. гр.	Каляпкина	
Ст. инж.	Черпакова	
Ст. техн.	Домрачева	

1.236.5-12.2-1110

Коробка КР (КР1...КР8, КР20)

Стадия	Лист	Листов
Р		1

ЦНИИЭП учебных зданий

23165 15

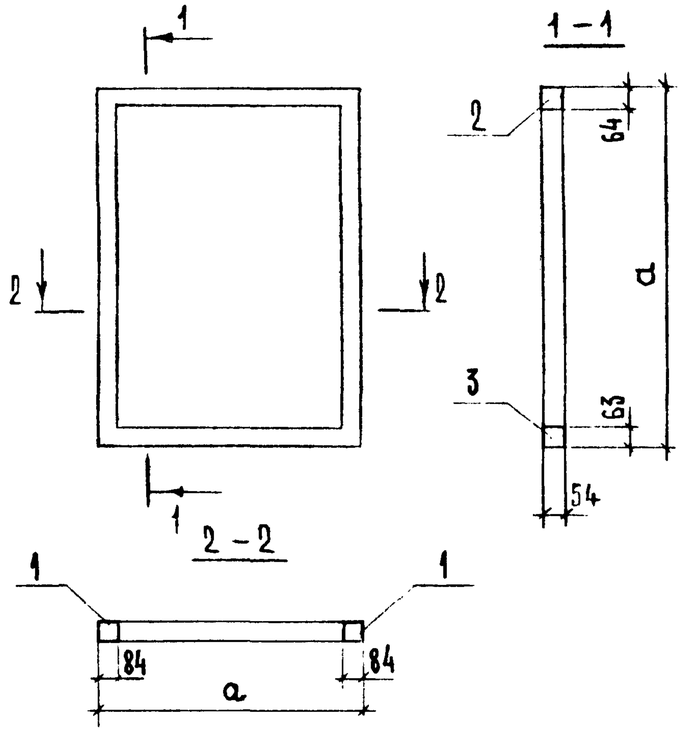

Обозначение	Марка	Размеры, мм	
		а	б
1.236.5–12.2–1110	КР1	1154	1142
–01	КР2	1304	1142
–02	КР3	854	1742
–03	КР4	1154	1742
–04	КР5	1304	1742
–05	КР6	854	2042
–06	КР7	1154	2042
–07	КР8	1304	2042
–08	КР20	854	1142

Нач.отд.	Греков		
Н.контр.	Каляпкина		
ГИП	Шахова		
Рук.гр.	Каляпкина		
Ст.инж.	Черпакова		
Ст.техн.	Домрачева		

1.236.5–12.2–1110СБ

Коробка КР (КР1...КР8, КР20). Сборочный чертеж

Стадия	Масса	Масштаб
Р		
Лист	Листов 1	

ЦНИИЭП учебных зданий

Формат А4

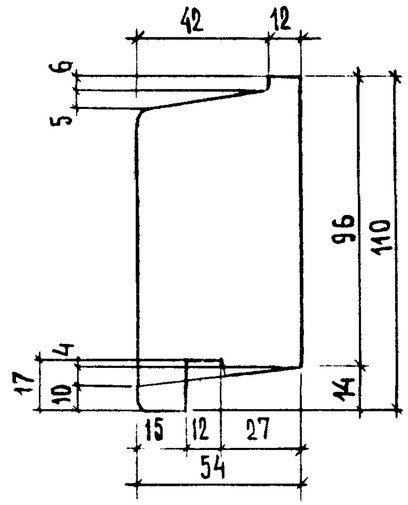

Обозначение	Марка	Длина, мм
1.236.5–12.2–1115	ПКР27	770
–01	ПКР28	1070
–02	ПКР29	1220
–03	ПКР30	860
–04	ПКР31	1080
–05	ПКР32	1280
–06	ПКР33	1115
–07	ПКР34	1265
–08	ПКР35	1674

Взам.инв.№ | Подпись и дата | Инв.№подл.

Нач.отд.	Греков	
Н.контр.	Каляпкина	
ГИП	Шахова	
Рук.гр.	Каляпкина	
Ст.инж.	Черпакова	
Ст.техн.	Домрачева	

1.236.5–12.2–1115

Профиль коробки ПКР (ПКР27...ПКР35)

Стадия	Масса	Масштаб
Р		1:2
Лист	Листов 1	

ЦНИИЭП учебных зданий

Формат А4

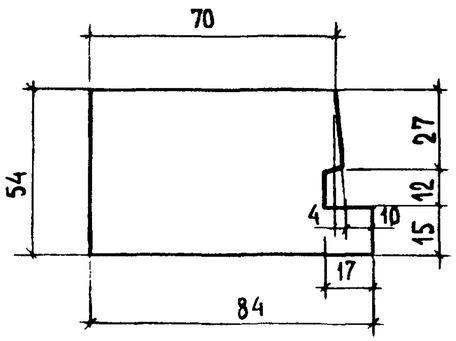

Обозначение	Марка	Длина, мм
1.236.5-12.2-1111	ПКР1	1142
-01	ПКР2	1742
-02	ПКР3	2042
-03	ПКР4	2737

1.236.5-12.2-1111

Профиль коробки ПКР (ПКР1...ПКР4)

Стадия	Масса	Масштаб
Р		1:2

Лист | Листов 1

ЦНИИЭП учебных зданий

Нач.отд.	Греков	
Н.контр.	Каляпкина	
ГИП	Шахова	
Рук.гр.	Каляпкина	
Ст.инж.	Черпакова	
Ст.техн.	Домрачева	

Инв.№ подл. | Подпись и дата | Взам.инв.№

Формат А4

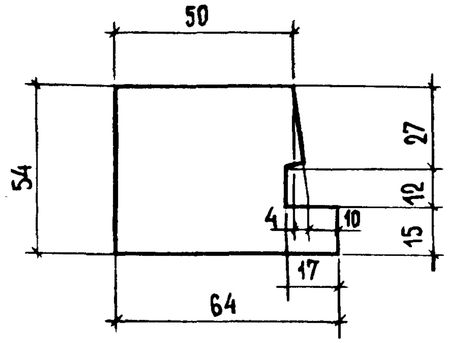

Обозначение	Марка	Длина, мм
1.236.5-12.2-1112	ПКР5	854
-01	ПКР6	1154
-02	ПКР7	1304
-03	ПКР8	1454
-04	ПКР9	1754
-05	ПКР10	2054
-06	ПКР11	2354
-07	ПКР12	2654
-08	ПКР13	1758

1.236.5-12.2-1112

Профиль коробки ПКР (ПКР5...ПКР13)

Стадия	Масса	Масштаб
Р		1:2

Лист | Листов 1

ЦНИИЭП учебных зданий

Нач.отд.	Греков	
Н.контр.	Каляпкина	
ГИП	Шахова	
Рук.гр.	Каляпкина	
Ст.инж.	Черпакова	
Ст.техн.	Домрачева	

Инв.№ подл. | Подпись и дата | Взам.инв.№

23165 17

Формат А4

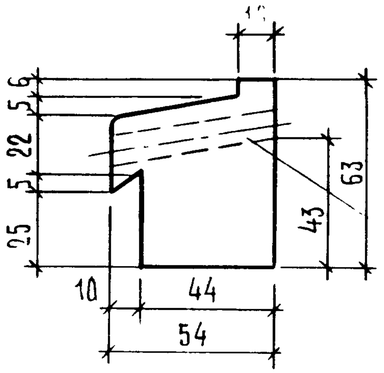

Отверстия ϕ10мм
для стока воды

Обозначение	Марка	Длина, мм
1.236.5-12.2-1113	ПКР14	854
-01	ПКР15	1154
-02	ПКР16	1304
-03	ПКР17	1454
-04	ПКР18	1754
-05	ПКР19	2054
-06	ПКР20	2354
-07	ПКР21	2654
-08	ПКР22	1758

1.236.5-12.2-1113

Нач.отд.	Греков	
Н.контр.	Каляпкина	
ГИП	Шахова	
Рук.гр.	Каляпкина	
Ст.инж	Черпакова	
Ст.техн.	Домрачева	

Профиль коробки ПКР(ПКР14...ПКР22)

Стадия	Масса	Масштаб
Р		1:2
Лист	Листов 1	

ЦНИИЭП учебных зданий

Формат А4

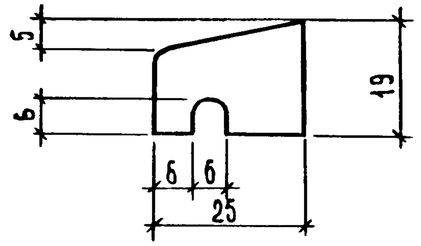

Обозначение	Марка	Длина, мм
1.236.5-12.2-1114	ПСО1	640
-01	ПСО2	940
-02	ПСО3	1090
-03	ПСО4	340
-04	ПСО5	730
-05	ПСО6	420
-06	ПСО7	520
-07	ПСО8	1135
-08	ПСО9	985
-09	ПСО10	480
-10	ПСО11	751
-11	ПСО12	805
-12	ПСО13	950
-13	ПСО14	1150
-14	ПСО15	1130

1.236.5-12.2-1114

Нач.отд.	Греков	
Н.контр.	Каляпкина	
ГИП	Шахова	
Рук.гр.	Каляпкина	
Ст.инж.	Черпакова	
Ст.техн.	Домрачева	

Профиль слива ПСО(ПСО1...ПСО15)

Стадия	Масса	Масштаб
Р		1:2
Лист	Листов 1	

ЦНИИЭП учебных зданий

Инв.№ подл. | Подпись и дата | Взам.инв.№

Формат А4

Инв.№ подл.	Подпись и дата	Взам. инв.№

Форм.	Зона	Поз.	Обозначение	Наименование	Кол. на исполн. 1.236.5-12.2-1120-										Примечание
					–	01	02	03	04	05	06	07	08		
				Документация											
А4			1.236.5-12.2-1120	Сборочный чертеж	×	×	×	×	×	×	×	×	×		
				Детали											
А4		1	1.236.5-12.2-1121	Профиль коробки ПКС1	2	2							2		
			-01	ПКС2			2	2	2						
			-02	ПКС3						2	2	2			
А4		2	-04	ПКС5			1			1			1		
			-05	ПКС6	1			1			1				
			-06	ПКС7		1			1			1			
А4		3	1.236.5-12.2-1122	ПКС14			1			1			1		
			-01	ПКС15	1			1			1				
			-02	ПКС16		1			1			1			

Нач.отд.	Греков		
Н.контр.	Каляпкина		
ГИП	Шахова		
Рук.гр.	Каляпкина		
Ст.инж.	Черпакова		
Ст.техн.	Домрачева		

1.236.5-12.2-1120

Коробка КС (КС1...КС8, КС20)

Стадия	Лист	Листов
Р		1

ЦНИИЭП учебных зданий

Формат А4

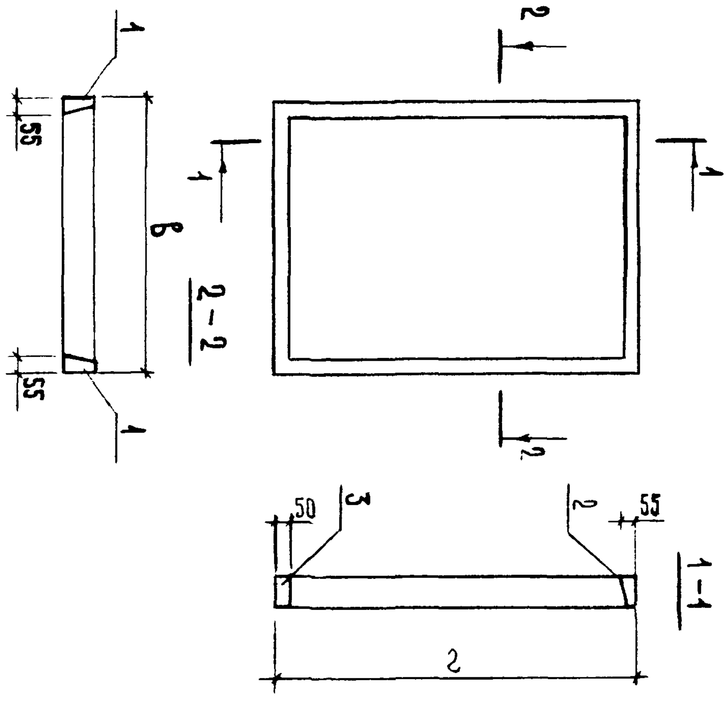

Обозначение	Марка	Размеры, мм в	2
1.236.5-12.2-1120	КС1	1170	1160
-01	КС2	1320	1160
-02	КС3	870	1760
-03	КС4	1170	1760
-04	КС5	1320	1760
-05	КС6	870	2060
-06	КС7	1170	2060
-07	КС8	1320	2060
-08	КС20	870	1160

Нач.отд.	Греков		
Н.контр.	Каляпкина		
ГИП	Шахова		
Рук.гр.	Каляпкина		
Ст.инж.	Черпакова		
Ст.техн.	Домрачева		

Коробка КС (КС1...КС8, КС20). Сборочный чертеж

1.236.5-12.2-1120 СБ

Стадия	Масса	Масштаб
Р		

Лист	Листов 1

ЦНИИЭП учебных зданий

Формат А4

23165 19

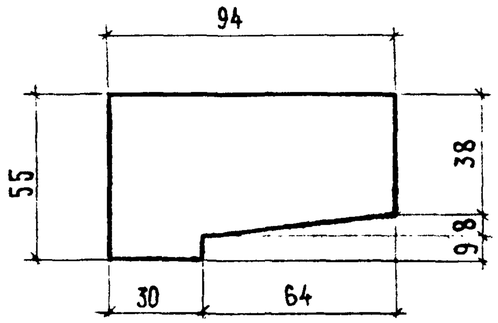

Обозначение	Марка	Длина, мм
1.236.5-12.2-1121	ПКС1	1160
-01	ПКС2	1760
-02	ПКС3	2060
-03	ПКС4	2755
-04	ПКС5	870
-05	ПКС6	1170
-06	ПКС7	1320
-07	ПКС8	1470
-08	ПКС9	1770
-09	ПКС10	2070
-10	ПКС11	2370
-11	ПКС12	2670
-12	ПКС13	1774

1.236.5-12.2-1121

Нач.отд.	Грековъ		
Н.контр.	Каляпкина		
ГИП	Шахова		
Рук.гр.	Каляпкина		
Ст.инж.	Черпакова		
Ст.техн.	Домрачева		

Профиль коробки ПКС (ПКС1...ПКС13)

Стадия	Масса	Масштаб
Р		1:2
Лист	Листов 1	

ЦНИИЭП учебных зданий

Формат А4

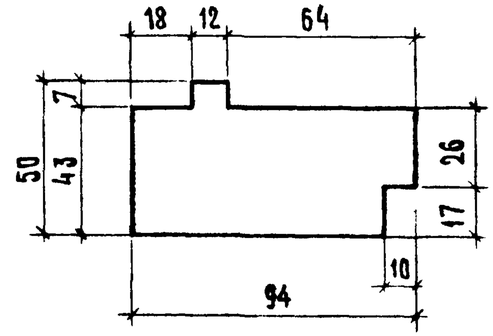

Обозначение	Марка	Длина, мм
1.236.5-12.2-1122	ПКС14	870
-01	ПКС15	1170
-02	ПКС16	1320
-03	ПКС17	1470
-04	ПКС18	1770
-05	ПКС19	2070
-06	ПКС20	2370
-07	ПКС21	2670
-08	ПКС22	1774

1.236.5-12.2-1122

Нач.отд.	Грековъ		
Н.контр.	Каляпкина		
ГИП	Шахова		
Рук.гр.	Каляпкина		
Ст.инж.	Черпакова		
Ст.техн.	Домрачева		

Профиль коробки ПКС (ПКС14...ПКС22)

Стадия	Масса	Масштаб
Р		1:2
Лист	Листов 1	

ЦНИИЭП учебных зданий

Инв.№ подл. | Подпись и дата | Взам.инв.№

Формат А4

Форм.	Зона	Поз.	Обозначение	Наименование	Кол. на исполн. 1.236.5-12.2-1200-																				Примечание
					–	01	02	03	04	05	06	07	08	09	10	11	12	13	14	15	16	17	18	19	
				Документация																					
А3			1.236.5-12.2—1200 сб	Сборочный чертеж	×	×	×	×	×	×	×	×	×	×	×	×	×	×	×	×	×	×	×	×	
				Детали																					
А4			1.236.5-12.2— 1201	Профиль переплета ППВ 1	1								1						1						
			-01	ППВ 2		1								1						1					
			-02	ППВ 3			1														1				
			-03	ППВ 4				1							1							1			
			-04	ППВ 5					1														1		
			-05	ППВ 6						1														1	
			-06	ППВ 7							1					1									
			-07	ППВ 8								1						1							
			-08	ППВ 9													1								
А4		2	-12	ППВ 13	2	2	2	2	2	2	2														
			-13	ППВ 14								2	2	2	2	2	2								
			-14	ППВ 15														2	2	2	2	2	2	2	
А4		3	1.236.5-12.2— 1202	Профиль переплета ППВ 20	1								1						1						
			-01	ППВ 21		1								1						1					
			-02	ППВ 22			1														1				
			-03	ППВ 23				1							1							1			
			-04	ППВ 24					1														1		
			-05	ППВ 25						1														1	
			-06	ППВ 26							1					1									
			-07	ППВ 27								1						1							
			-08	ППВ 28													1								
				Стандартные изделия																					
				Угольник УГ ГОСТ 5091-78*	4	4	2	4	2	2	4	4	4	4	4	4	4	4	4	4	4	4	4	4	

Инв. № подл. | Подпись и дата | Взам. инв. №

Н. отд.	Греков	
Н. контр.	Калякина	
ГИП	Шахова	
Рук. гр.	Калякина	
Ст. инж.	Фролакова	
Ст. техн.	Оленова	

1.236.5-12.2-1200

Переплет внутренний спаренный ПВ(ПВ1...ПВ4А)

Стадия	Лист	Листов
Р	1	3

ЦНИИЭП учебных зданий

Форм.	Зона	Поз.	Обозначение	Наименование	Кол. на исполн. 1.236.5-12.2-1200- 20	21	22	23	24	25	26	27	28	29	30	31	32	33	34	35	36	37	38		Примечание
				Документация																					
А3			1.236.5-12.2-1200 СБ	Сборочный чертеж	×	×	×	×	×	×	×	×	×	×	×	×	×	×	×	×	×	×	×		
				Детали																					
А4		1	1.236.5-12.2-1201	Профиль переплета ППВ 1					1						1										
			-01	ППВ 2						1						1									
			-02	ППВ 3													1								
			-03	ППВ 4							1							1							
			-04	ППВ 5															1						
			-05	ППВ 6																1					
			-06	ППВ 7	1							1									1				
			-07	ППВ 8				1						1											
			-08	ППВ 9		1							1									1			
			-09	ППВ10			1																1		
А4		2	-14	ППВ15	2	2	2																		
			-15	ППВ16				2	2	2	2	2	2												
			-16	ППВ17										2	2	2	2	2	2	2	2	2	2		
А4		3	1.236.5-12.2-1202	Профиль переплета ППВ20					1						1										
			-01	ППВ21						1						1									
			-02	ППВ22													1								
			-03	ППВ23							1							1							
			-04	ППВ24															1						
			-05	ППВ25																1					
			-06	ППВ26	1							1									1				
			-07	ППВ27				1						1											
			-08	ППВ28		1							1									1			
			-09	ППВ29			1																1		
				Стандартные изделия																					
				Угольник УГ ГОСТ 5091-78*	4	4	4	4	4	4	4	4	4	4	4	4	4	4	4	4	4	4	4		

Инв. № подл. | Подпись и дата | Взам. инв. №

Форм.	Зона	Поз	Обозначение	Наименование	Кол. на исполн 1.236.5-12.2-1200- 39	40	41	42	43	44	45	Примечание
А4		1	1.236.5-12.2-1201 -07	Профиль переплёта ППВ 8	1							
А4		2	-12	ППВ 13	2							
			-13	ППВ 14		2						
			-14	ППВ 15			2	2				
			-15	ППВ 16					2			
			-16	ППВ 17						2	2	
А4		1	-19	ППВ 32				1			1	
			-20	ППВ 33		1	1		1	1		
А4		3	1.236.5-12.2-1202 -07	Профиль переплёта ППВ 27	1							
			-12	ППВ 34				1			1	
			-13	ППВ 35		1	1		1	1		
				Стандартные изделия								
				Уголь ник ГОСТ 5091-78*	4	4	4	4	4	4	4	

Инв. N подл. | Подпись и дата | Взам. инв. N°

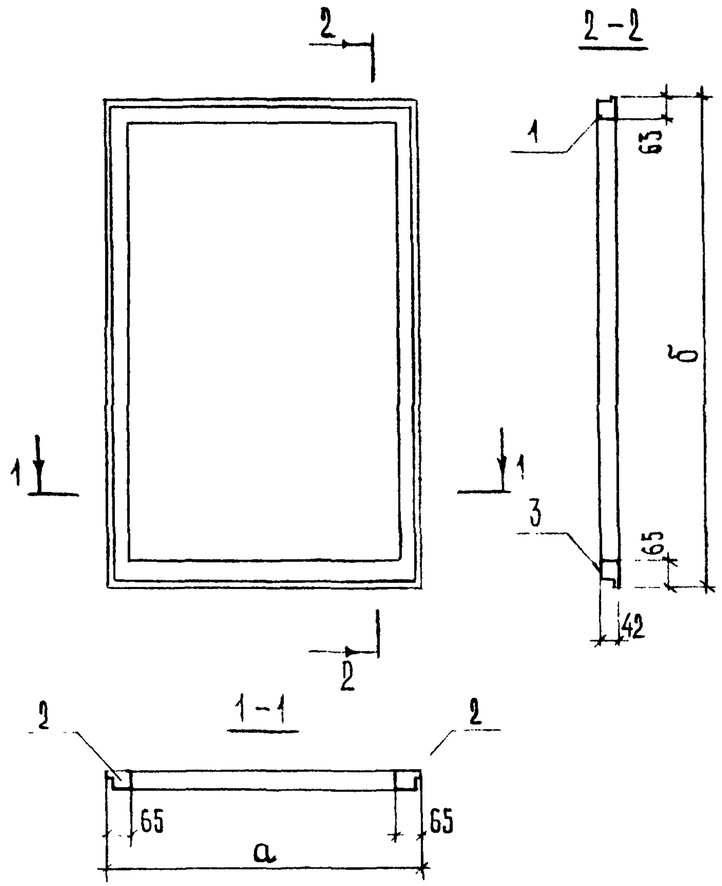

Обозначение	Марка	Размеры, мм	
		а	б
1.236.5-12.2-1200	ПВ1	1110	1095
-01	ПВ2	1260	1095
-02	ПВ3	500	1095
-03	ПВ4	890	1095
-04	ПВ5	580	1095
-05	ПВ6	680	1095

Обозначение	Марка	Размеры, мм	
		а	б
-06	ПВ7	1310	1095
-07	ПВ8	810	1165
-08	ПВ9	1110	1165
-09	ПВ10	1260	1165
-10	ПВ11	890	1165
-11	ПВ12	1310	1165
-12	ПВ13	1145	1165
-13	ПВ14	810	1695
-14	ПВ15	1110	1695
-15	ПВ16	1260	1695
-16	ПВ17	500	1695
-17	ПВ18	890	1695
-18	ПВ19	580	1695
-19	ПВ20	680	1695
-20	ПВ21	1310	1695
-21	ПВ22	1145	1695
-22	ПВ23	640	1695
-23	ПВ24	810	1465
-24	ПВ25	1110	1465
-25	ПВ26	1260	1465

Обозначение	Марка	Размеры, мм	
		а	б
-26	ПВ27	890	1465
-27	ПВ28	1310	1465
-28	ПВ29	1145	1465
-29	ПВ30	810	1995
-30	ПВ31	1110	1995
-31	ПВ32	1260	1995
-32	ПВ33	500	1995
-33	ПВ34	890	1995
-34	ПВ35	580	1995
-35	ПВ36	680	1995
-36	ПВ37	1310	1995
-37	ПВ38	1145	1995
-38	ПВ39	640	1995
-39	ПВ40	810	1095
-40	ПВ41	1295	1165
-41	ПВ42	1295	1695
-42	ПВ43	1290	1695
-43	ПВ44	1295	1465
-44	ПВ45	1295	1995
-45	ПВ46	1290	1995

1.236.5-12.2-1200СБ

Нач.отд.	Греков	
Н.контр.	Капяпкина	
ГИП	Шахова	
Рук.гр.	Капяпкина	
Ст.инж.	Черпакова	
Ст.техн.	Домрачева	

ПЕРЕПЛЕТ ВНУТРЕННИЙ СПАРЕННЫЙ ПВ(ПВ1...ПВ46). СБОРОЧНЫЙ ЧЕРТЕЖ

Стадия	Масса	Масштаб
Р		1:2
Лист	Листов 1	

ЦНИИЭП учебных зданий

Формат А3

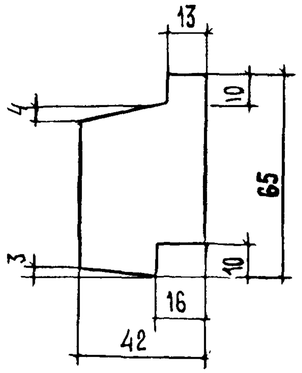

Обозначение	Марка	Длина, мм
1.236.5-12.2-1201	ППВ1	1110
-01	ППВ2	1260
-02	ППВ3	500
-03	ППВ4	890
-04	ППВ5	580
-05	ППВ6	680
-06	ППВ7	1310
-07	ППВ8	810
-08	ППВ9	1145
-09	ППВ10	640
-10	ППВ11	865
-11	ППВ12	861
-12	ППВ13	1095
-13	ППВ14	1165
-14	ППВ15	1695
-15	ППВ16	1465
-16	ППВ17	1995
-17	ППВ18	510
-18	ППВ19	2160
-19	ППВ32	1290
-20	ППВ33	1295

Инв. № подл. | Подпись и дата | Взам. инв. №

Нач.отд.	Греков	
Н.контр.	Каляпкина	
ГИП	Шахова	
Рук.гр.	Каляпкина	
Ст.инж.	Черпакова	
Ст.техн	Домрачева	

1.236.5-12.2-1201

ПРОФИЛЬ ПЕРЕПЛЕТА ППВ(ППВ1...ППВ33)

Стадия	Масса	Масштаб
Р		1:2
Лист	Листов 1	

ЦНИИЭП учебных зданий

Формат А4

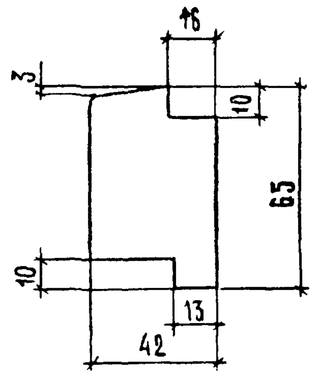

Обозначение	Марка	Длина, мм
1.236.5-12.2-1202	ППВ20	1110
-01	ППВ21	1260
-02	ППВ22	500
-03	ППВ23	890
-04	ППВ24	580
-05	ППВ25	680
-06	ППВ26	1310
-07	ППВ27	810
-08	ППВ28	1145
-09	ППВ29	640
-10	ППВ30	865
-11	ППВ31	861
-12	ППВ34	1290
-13	ППВ35	1295

Инв. № подл. | Подпись и дата | Взам. инв. №

Нач.отд	Греков	
Н.контр	Каляпкина	
ГИП	Шахова	
Рук.гр	Каляпкина	
Ст.инж	Черпакова	
Ст.техн	Домрачева	

1.236.5-12.2-1202

ПРОФИЛЬ ПЕРЕПЛЕТА ППВ(ППВ20...ППВ35)

Стадия	Масса	Масштаб
Р		1:2
Лист	Листов 1	

ЦНИИЭП учебных зданий

Формат А4

Форм.	Зона	Поз.	Обозначение	Наименование	Кол. на исполн. 1.236.5-12.2-1300-																				Примечание
					–	01	02	03	04	05	06	07	08	09	10	11	12	13	14	15	16	17	18	19	
				Документация																					
13			1.236.5-12.2-1300 СБ	Сборочный чертёж	X	X	X	X	X	X	X	X	X	X	X	X	X	X	X	X	X	X	X	X	
				Детали																					
А4		1	1.236.5-12.2-1301	Профиль переплёта ППС 1	1								1						1						
			-01	ППС 2		1								1						1					
			-02	ППС 3			1														1				
			-03	ППС 4				1							1							1			
			-04	ППС 5					1														1		
			-05	ППС 6						1														1	
			-06	ППС 7							1					1									
			-07	ППС 8								1						1							
			-08	ППС 9													1								
		2	-12	ППС 13	2	2	2	2	2	2	2														
			-13	ППС 14								2	2	2	2	2	2								
			-14	ППС 15														2	2	2	2	2	2	2	
А4		3	1.236.5-12.2-1302	Профиль переплёта ППС 20	1								1						1						
			-01	ППС 21		1								1						1					
			-02	ППС 22			1														1				
			-03	ППС 23				1							1							1			
			-04	ППС 24					1														1		
			-05	ППС 25						1														1	
			-06	ППС 26							1					1									
			-07	ППС 27								1						1							
			-08	ППС 28													1								
				Стандартные изделия																					
Б4				Уголник УГ ГОСТ 5091-78*	4	4	2	4	2	2	4	2	4	4	4	4	4	4	4	4	4	4	4	4	

Инв. N подл. | Подпись и дата | Взам. инв. N

Н.отд.	Греков	
Н.контр.	Калянина	
ГИП	Шахова	
Рук.гр.	Калянина	
Ст.инж.	Черлакова	
Черт.	Валова	

1.236.5-12.2-1300

Переплет средний спаренный ПС (ПС1...ПС46)

Стадия	Лист	Листов
Р	1	3

ЦНИИЗП учебных зданий

Форм.	Зона	Поз.	Обозначение	Наименование	Кол. на исполн. 1.236.5-12.2-1300-																				Примечание
					20	21	22	23	24	25	26	27	28	29	30	31	32	33	34	35	36	37	38		
				Документация																					
А3			1.236.5-12.2-1300 СБ	Сборочный чертёж	X	X	X	X	X	X	X	X	X	X	X	X	X	X	X	X	X	X	X	X	
				Детали																					
А4		1	1.236.5-12.2-1301	Профиль переплёта ППС1					1						1										
			-01	ППС2						1						1									
			-02	ППС3													1								
			-03	ППС4							1							1							
			-04	ППС5															1						
			-05	ППС6																1					
			-06	ППС7	1							1									1				
			-07	ППС8				1						1											
			-08	ППС9		1							1									1			
			-09	ППС10			1																1		
А4		2	-14	ППС15	2	2	2																		
			-15	ППС16				2	2	2	2	2	2												
			-16	ППС17										2	2	2	2	2	2	2	2	2	2		
А4		3	1.236.5-12.2-1302	Профиль переплёта ППС20					1						1										
			-01	ППС21						1						1									
			-02	ППС22													1								
			-03	ППС23							1							1							
			-04	ППС24															1						
			-05	ППС25																1					
			-06	ППС26	1							1									1				
			-07	ППС27				1						1											
			-08	ППС28		1							1									1			
			-09	ППС29			1																1		
				Стандартные изделия																					
				Угольник УГ ГОСТ 5091-78*	4	4	4	4	4	4	4	4	4	4	4	4	4	4	4	4	4	4	4	4	

Взам. инв. N | Подпись и дата | Инв. N подл.

Форм.	Зона	Поз.	Обозначение	Наименование	Кол. на исполн. 1.236.5-12.2-1300-							Примечание
					39	40	41	42	43	44	45	
А4		1	1.236.5-12.2-1301 -07	Профиль переплёта ППС 8	1							
А4		2	-12	ППС 13	2							
			-13	ППС 14		2						
			-14	ППС 15			2	2				
			-15	ППС 16					2			
			-18	ППС 17						2	2	
			-19	ППС 32		1	1		1		1	
			-20	ППС 33				1		1		
А4		3	1.236.5-12.2-1302 -07	Профиль переплёта ППС 27	1							
			-12	ППС 34		1	1		1		1	
			-13	ППС 35				1		1		
				Стандартные изделия								
				Угольник ГОСТ 5091-78*	2	4	4	4	4	4	4	

Инв. № подл. | Подпись и дата | Взам. инв. №

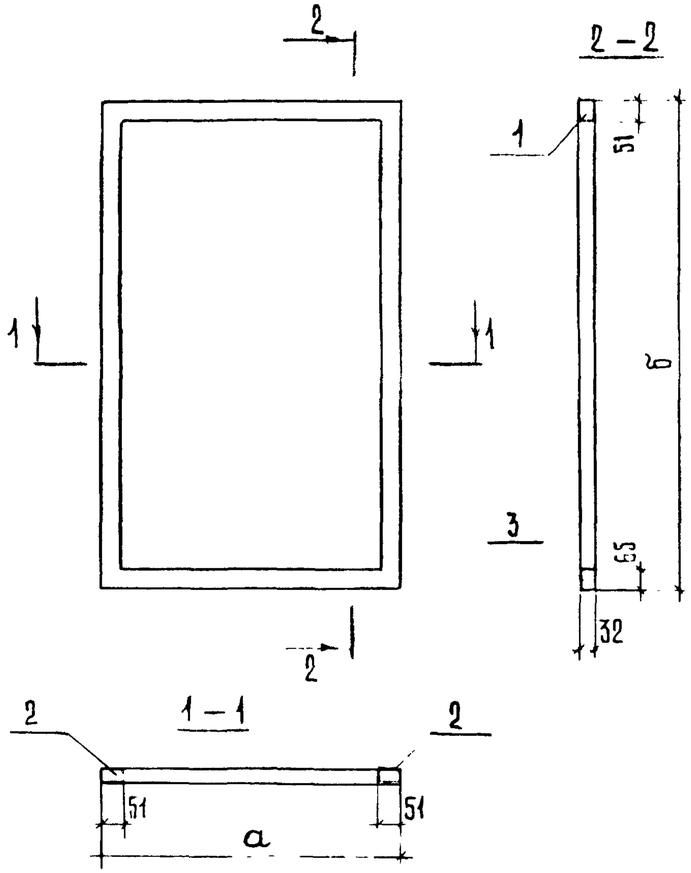

Обозначение	Марка	Размеры, мм	
		а	б
1.236.5 - 12.2-1300	ПС1	1082	1071
-01	ПС2	1232	1071
-02	ПС3	472	1071
-03	ПС4	862	1071
-04	ПС5	552	1071
-05	ПС6	652	1071

Обозначение	Марка	Размеры, мм	
		а	б
-06	ПС7	1282	1071
-07	ПС8	782	1141
-08	ПС9	1082	1141
-09	ПС10	1232	1141
-10	ПС11	862	1141
-11	ПС12	1282	1141
-12	ПС13	1117	1141
-13	ПС14	782	1671
-14	ПС15	1082	1671
-15	ПС16	1232	1671
-16	ПС17	472	1671
-17	ПС18	862	1671
-18	ПС19	552	1671
-19	ПС20	652	1671
-20	ПС21	1282	1671
-21	ПС22	1117	1671
-22	ПС23	612	1671
-23	ПС24	782	1441
-24	ПС25	1082	1441
-25	ПС26	1232	1441

Обозначение	Марка	Размеры, мм	
		а	б
-26	ПС27	862	1441
-27	ПС28	1282	1441
-28	ПС29	1117	1441
-29	ПС30	782	1971
-30	ПС31	1082	1971
-31	ПС32	1232	1971
-32	ПС33	472	1971
-33	ПС34	862	1971
-34	ПС35	552	1971
-35	ПС36	652	1971
-36	ПС37	1282	1971
-37	ПС38	1117	1971
-38	ПС39	612	1971
-39	ПС40	782	1071
-40	ПС41	1267	1141
-41	ПС42	1267	1671
-42	ПС43	1262	1671
-43	ПС44	1267	1441
-44	ПС45	1262	1971
-45	ПС46	1267	1971

Нач.отд.	Греков	
Н.контр	Каляпкина	
ГИП	Шахова	
Рук.гр.	Каляпкина	
Ст инж.	Черпакова	
Ст техн.	Домрачева	

1.236.5-12.2-1300СБ

Переплет средний спаренный ПС (ПС1...ПС46). Сборочный чертеж

Стадия	Масса	Масштаб
Р		
Лист	Листов 1	

ЦНИИЭП учебных зданий

Инв. № подл. | Подпись и дата | Взам. инв. №

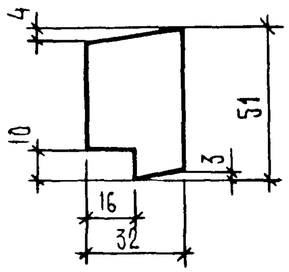

Обозначение	Марка	Длина, мм
1.236.5-12.2-1301	ППС1	1082
-01	ППС2	1232
-02	ППС3	472
-03	ППС4	862
-04	ППС5	552
-05	ППС6	652
-06	ППС7	1282
-07	ППС8	782
-08	ППС9	1117
-09	ППС10	612
-10	ППС11	837
-11	ППС12	851
-12	ППС13	1071
-13	ППС14	1141
-14	ППС15	1671
-15	ППС16	1441
-16	ППС17	1971
-17	ППС18	486
-18	ППС19	2136
-19	ППС32	1267
-20	ППС33	1262

Взам. инв. № | Подпись и дата | Инв. № подл.

Нач. отд.	Греков	
Н. контр.	Каляпкина	
ГИП	Шахова	
Рук. гр.	Каляпкина	
Ст. инж.	Черпакова	
Ст. техн.	Домрачева	

1.236.5-12.2-1301

ПРОФИЛЬ ПЕРЕПЛЕТА ППС(ППС1...ППС19, ППС32, ППС33)

Стадия	Масса	Масштаб
Р		1:2
Лист	Листов 1	

ЦНИИЭП учебных зданий

Формат А4

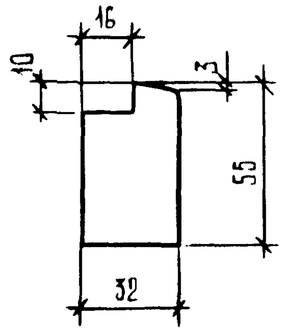

Обозначение	Марка	Длина, мм
1.236.5-12.2-1302	ППС20	1082
-01	ППС21	1232
-02	ППС22	472
-03	ППС23	862
-04	ППС24	552
-05	ППС25	652
-06	ППС26	1282
-07	ППС27	782
-08	ППС28	1117
-09	ППС29	612
-10	ППС30	837
-11	ППС31	851
-12	ППС34	1267
-13	ППС35	1262

Взам. инв. № | Подпись и дата | Инв. № подл.

Нач. отд.	Греков	
Н. контр.	Каляпкина	
ГИП	Шахова	
Рук. гр.	Каляпкина	
Ст. инж	Черпакова	
Ст. техн.	Домрачева	

1.236.5-12.2-1302

ПРОФИЛЬ ПЕРЕПЛЕТА ППС(ППС20...ППС31, ППС34, ППС35)

Стадия	Масса	Масштаб
Р		1:2
Лист	Листов 1	

ЦНИИЭП учебных зданий

Форм.	Зона	Поз.	Обозначение	Наименование	Кол. на испол. 1.236.5-12.2-1400-																				Примечание
					–	01	02	03	04	05	06	07	08	09	10	11	12	13	14	15	16	17	18	19	
				Документация																					
А3			1.236.5-12.2 – 1400 СБ	Сборочный чертеж	×	×	×	×	×	×	×	×	×	×	×	×	×	×	×	×	×	×	×	×	
				Детали																					
А4		1	1.236.5-12.2 – 1401	Профиль переплета ППР 1	2	2	2	2	2	2	2														
			– 01	ППР 2								2	2	2	2	2	2								
			– 02	ППР 3														2	2	2	2	2	2	2	
А4		2	1.236.5-12.2-1401 – 07	ППР 8								1						1							
			– 08	ППР 9	1								1						1						
			– 09	ППР10		1								1						1					
			– 10	ППР11			1														1				
			– 11	ППР12				1							1							1			
			– 12	ППР13					1														1		
			– 13	ППР14						1														1	
			– 14	ППР15												1									
			– 15	ППР16													1								
А4		3	1.236.5-12.2 – 1402	Профиль переплета ППР20								1						1							
			– 01	ППР21	1								1						1						
			– 02	ППР22		1								1						1					
			– 03	ППР23			1														1				
			– 04	ППР24				1							1							1			
А4		2	1.236.5-12.2 – 1401 – 20	ППР33							1														

Инв. N подл. | Подпись и дата | Взам. инв. N

Н. отд.	Греков	
Н. контр.	Калякина	
ГИП	Шахова	
Рук. гр.	Калякина	
Ст. инж.	Черлакова	
Ст. техн.	Семенова	

1.236.5 – 12.2 – 1400

Переплет наружный раздельный ПР (ПР1...ПР52)

Стадия	Лист	Листов
Р	1	5

ЦНИИЭП учебных зданий

Формат	Зона	Поз.	Обозначение	Наименование	Кол. на исполн. 1.236.5-12.2-1400- 20	21	22	23	24	25	26	27	28	29	30	31	32	33	34	35	36	37	38		Примечание
А4		3	1.236.5-12.2-1402 -04	Профиль переплета ППР24							1							1							
			-05	ППР25															1						
			-06	ППР26																1					
			-07	ППР27	1							1									1				
			-08	ППР28		1							1									1			
			-09	ППР29			1																1		
А4		4	1.236.5-12.2-1114	Профиль слива ПСО 1				1						1											
			-01	ПСО 2					1						1										
			-02	ПСО 3						1						1									
			-03	ПСО 4													1								
			-04	ПСО 5							1							1							
			-05	ПСО 6															1						
			-06	ПСО 7																1					
			-07	ПСО 8	1							1									1				
			-08	ПСО 9		1							1									1			
			-09	ПСО10			1																1		
				Стандартные изделия																					
				Угольники УГГОСТ 5091-78*	4	4	4	2	4	4	4	4	4	4	4	4	4	4	4	4	4	4	4	

Формат	Зона	Поз.	Обозначение	Наименование	Кол. на исполн. 1.236.5-12.2-1400- 20	21	22	23	24	25	26	27	28	29	30	31	32	33	34	35	36	37	38		Примечание
				Документация																					
А3			1.236.5-12.2-1400 СБ	Сборочный чертеж	×	×	×	×	×	×	×	×	×	×	×	×	×	×	×	×	×	×	×		
				Детали																					
А4		1	1.236.5-12.2-1401 -02	Профиль переплета ППР3	2	2	2																		
			-03	ППР4				2	2	2	2	2	2												
			-04	ППР5										2	2	2	2	2	2	2	2	2	2		
А4		2	-07	ППР8				1						1											
			-08	ППР9					1						1										
			-09	ППР10						1						1									
			-10	ППР11													1								
			-11	ППР12							1							1							
			-12	ППР13															1						
			-13	ППР14																1					
			-14	ППР15	1							1									1				
			-15	ППР16		1							1									1			
			-16	ППР17			1																1		
А4		3	1.236.5-12.2-1402	ППР20				1						1											
			-01	ППР21					1						1										
			-02	ППР22						1						1									
			-03	ППР23													1								

Инв. № подл. | Подпись и дата | Взам. инв. №

Формат	Зона	Поз.	Обозначение	Наименование	Кол. на исполн. 1.236.5-12.2-1400-																				Примечание
					–	01	02	03	04	05	06	07	08	09	10	11	12	13	14	15	16	17	18	19	
А4		3	1.236.5-12.2-1402-05	Профиль переплета ППР25					1														1		
			-06	ППР26						1														1	
			-07	ППР27												1									
			-08	ППР28													1								
			-13	ППР36							1														
А4		4	1.236.5-12.2-1114	Профиль слива ПСО1								1						1							
			-01	ПСО2	1								1						1						
			-02	ПСО3		1								1						1					
			-03	ПСО4			1														1				
			-04	ПСО5				1							1							1			
			-05	ПСО6					1														1		
			-06	ПСО7						1														1	
			-07	ПСО8												1									
			-08	ПСО9													1								
			-13	ПСО14							1														
				Стандартные изделия																					
				Угольник УГГОСТ 5091-78*	4	4	2	4	2	2	4	2	4	4	4	4	4	4	4	4	4	4	4	4	

Копия верна

Форм.	Зона	Поз.	Обозначение	Наименование	Кол. на исполн. 1.236.5-12.2-1400- 39	40	41	42	43	44	45	46	47	48	49	50	51	Примечание
А4		1	1.236.5-12.2-1401-07	Профиль переплета ППР 8	1													
			-19	ППР32		1	1		1			1				1	1	
			-20	ППР33				1		1			1		1			
			-21	ППР34							1			1				
А4		2	1.236.5-12.2-1402	ППР20	1													
			-12	ППР 35		1	1		1			1				1	1	
			-13	ППР 36				1		1			1		1			
			-14	ППР 37							1			1				
А4		3	1.236.5-12.2-1401	ППР 1	2	2											2	
			-01	ППР 2			2	2										
			-02	ППР 3					2	2	2							
			-03	ППР 4								2	2					
			-04	ППР 5										2	2	2		
А4		4	1.236.5-12.2-1114	Профиль слива ПСО 1	1													
			-12	ПСО 13		1	1		1			1				1	1	
			-13	ПСО 14				1		1			1		1			
			-14	ПСО 15							1			1				
				Стандартные изделия														
				Угольник УГ ГОСТ 5091-78*	4	4	4	4	4	4	4	4	4	4	4	4	4	

Инв. № подл. | Подпись и дата | Взам. инв. №

23165 35 Формат А3

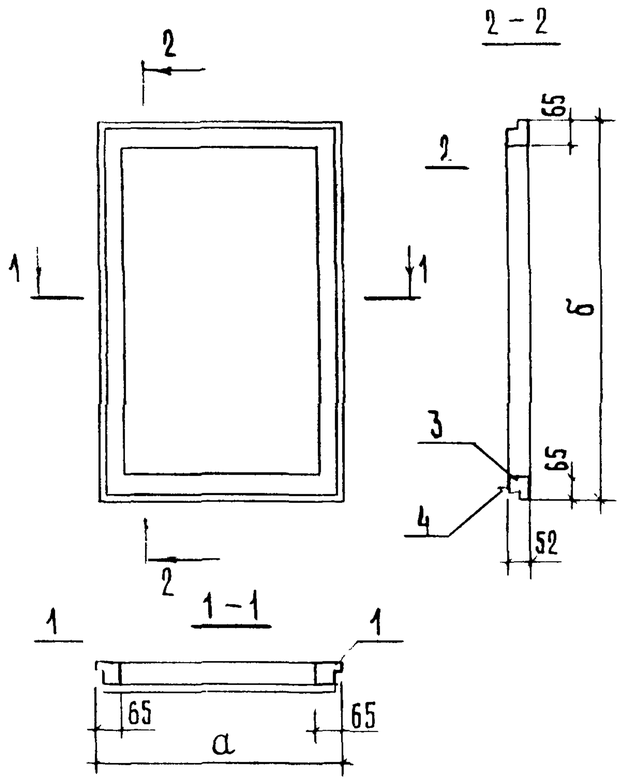

Обозначение	Марка	Размеры, мм	
		а	б
1.236.5-12.2-1400	ПР1	1030	1045
-01	ПР2	1180	1045
-02	ПР3	430	1045
-03	ПР4	820	1045
-04	ПР5	510	1045
-05	ПР6	610	1045
-06	ПР7	1240	1045
-07	ПР8	730	1115
-08	ПР9	1030	1115
-09	ПР10	1180	1115
-10	ПР11	820	1115
-11	ПР12	1225	1115
-12	ПР13	1075	1115

Обозначение	Марка	Размеры, мм	
		а	б
-13	ПР14	730	1645
-14	ПР15	1030	1645
-15	ПР16	1180	1645
-16	ПР17	430	1645
-17	ПР18	820	1645
-18	ПР19	510	1645
-19	ПР20	610	1645
-20	ПР21	1225	1645
-21	ПР22	1075	1645
-22	ПР23	570	1645
-23	ПР24	730	1415
-24	ПР25	1030	1415
-25	ПР26	1180	1415
-26	ПР27	820	1415
-27	ПР28	1225	1415
-28	ПР29	1075	1415
-29	ПР30	730	1945
-30	ПР31	1030	1945
-31	ПР32	1180	1945
-32	ПР33	430	1945

Обозначение	Марка	Размеры, мм	
		а	б
-33	ПР34	820	1945
-34	ПР35	510	1945
-35	ПР36	610	1945
-36	ПР37	1225	1945
-37	ПР38	1075	1945
-38	ПР39	570	1945
-39	ПР40	730	1045
-40	ПР41	1040	1045
-41	ПР42	1040	1115
-42	ПР43	1240	1115
-43	ПР44	1040	1645
-44	ПР45	1240	1645
-45	ПР46	1220	1645
-46	ПР47	1040	1415
-47	ПР48	1240	1415
-48	ПР49	1220	1945
-49	ПР50	1240	1945
-50	ПР51	1040	1945
-51	ПР52	1240	1045

Нач.отд.	Греков	
Н.контр	Каляпкина	
ГИП	Шахова	
Рук.гр.	Каляпкина	
Ст.инж.	Черпакова	
Ст.техн.	Домрачева	

1.236.5-12.2-1400 СБ

ПЕРЕПЛЕТ НАРУЖНЫЙ РАЗДЕЛЬНЫЙ ПР(ПР1...ПР52). СБОРОЧНЫЙ ЧЕРТЕЖ

Стадия	Масса	Масштаб
Р		
Лист	Листов 1	

ЦНИИЭП учебных зданий

Формат А4

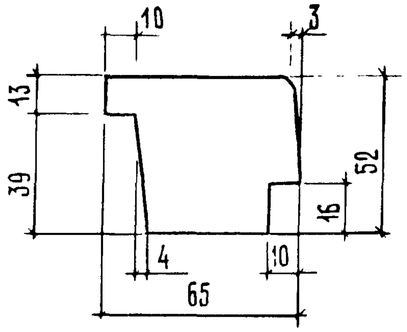

Обозначение	Марка	Длина, мм
1.236.5-12.2-1401	ППР1	1045
-01	ППР2	1115
-02	ППР3	1645
-03	ППР4	1415
-04	ППР5	1945
-05	ППР6	450
-06	ППР7	2110
-07	ППР8	730
-08	ППР9	1030
-09	ППР10	1180
-10	ППР11	430
-11	ППР12	820
-12	ППР13	510
-13	ППР14	610
-14	ППР15	1225
-15	ППР16	1075
-16	ППР17	570
-17	ППР18	796
-18	ППР19	850
-19	ППР32	1040
-20	ППР33	1240
-21	ППР34	1220

Нач.отд.	Греков	
Н.контр.	Каляпкина	
ГИП	Шахова	
Рук.гр.	Каляпкина	
Ст.инж.	Черпакова	
Ст.техн.	Домрачева	

1.236.5-12.2-1401

ПРОФИЛЬ ПЕРЕПЛЕТА ППР(ППР1...ППР19 ППР32...ППР34)

Стадия	Масса	Масштаб
Р		1:2
Лист	Листов 1	

ЦНИИЭП учебных зданий

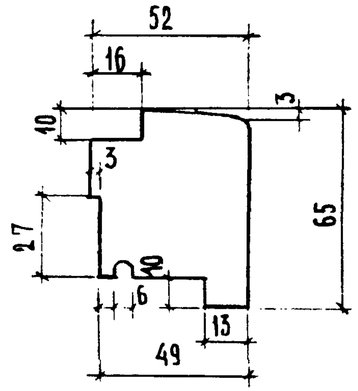

Обозначение	Марка	Длина, мм
1.236.5-12.2-1402	ППР20	730
-01	ППР21	1030
-02	ППР22	1180
-03	ППР23	430
-04	ППР24	820
-05	ППР25	510
-06	ППР26	610
-07	ППР27	1225
-08	ППР28	1075
-09	ППР29	570
-10	ППР30	796
-11	ППР31	850
-12	ППР35	1040
-13	ППР36	1240
-14	ППР37	1220

Взам.инв.№ | Подпись и дата | Инв.№подл.

Нач.отд.	Греков	
Н.контр.	Каляпкина	
ГИП	Шахова	
Рук.гр.	Каляпкина	
Ст.инж.	Черпакова	
Ст.техн.	Домрачева	

1.236.5-12.2-1402

ПРОФИЛЬ ПЕРЕПЛЕТА ППР (ППР20...ППР31, ППР35...ППР37)

Стадия	Масса	Масштаб
Р		1:2
Лист	Листов 1	

ЦНИИЭП учебных зданий

ФОРМ.	ЗОНА	ПОЗ.	Обозначение	Наименование	Кол. на исполн. 1.236.5-12.2-2000-											Примечание
					–	01	02	03	04	05	06	07	08	09	10	
				Документация												
А3			1.236.5-12.2-2000 СБ	Сборочный чертёж	X	X	X	X	X	X	X	X	X	X	X	
А4			1.236.5-12.2-000 ПЗ	Техническое описание	X	X	X	X	X	X	X	X	X	X	X	
А4			1.236.5-12.2-000 Д1	Номенклатура изделий	X	X	X	X	X	X	X	X	X	X	X	
А3			1.236.5-12.2-000 Д2	Схема расположения приборов	X	X	X	X	X	X	X	X	X	X	X	
				в окнах и балконных дверях												
А3			1.236.5-12.2-000 РМ	Ведомость расхода материалов	X	X	X	X	X	X	X	X	X	X	X	
				Сборочные единицы												
А3		1	1.236.5-12.2-2100	Коробка КРС 9	1											
			-01	КРС 10		1										
			-02	КРС 11			1									
			-03	КРС 12				1								
			-04	КРС 13					1							
			-05	КРС 14						1						
			-06	КРС 15							1					
			-07	КРС 16								1				
			-08	КРС 17									1			
			-09	КРС 18										1		
			-10	КРС 19											1	

Н.отд.	Гренов	
Н.контр.	Калянина	
ГИП	Шахова	
Рук.гр.	Калянина	
Ст.инж.	Черлакова	
Черт.	Валова	

1.236.5-12.2-2000

Оконный блок ОРС

Стадия	Лист	Листов
Р	1	6

ЦНИИЭП учебных зданий

Форм.	Зона	Поз.	Обозначение	Наименование	Кол. на исполн. 1.236.5-12.2-2000-																			Примечание
					-	01	02	03	04	05	06	07	08	09	10									
А3		2	1.236.5-12.2-1200 -02	Переплёт внутренний ПВ3	1																			
А3		3	-03	ПВ 4	1																			
А3		2	-04	ПВ 5		1																		
А3		2	-05	ПВ 6			1																	
А3		3	-06	ПВ 7			1																	
А3		3	1.236.5-12.2-1200	Переплёт внутренний ПВ 1		1		1																
А3		3	-14	ПВ 15					1															
А3		2	-16	ПВ 17				1																
А3		3	-17	ПВ 18				1																
А3		2	-18	ПВ 19					1															
А3		2	-19	ПВ 20						1														
А3		3	-20	ПВ 21						1														
А3		2	-21	ПВ 22							2													
А3		3	-30	ПВ 31										1										
А3		2	-32	ПВ 33									1											
А3		3	-33	ПВ 34									1											
А3		2	-34	ПВ 35										1										
А3		2	-35	ПВ 36											1									
А3		3	-36	ПВ 37											1									
А3		2	-37	ПВ 38								2												
А3		4	1.236.5-12.2-1300 -02	Переплёт средний ПС 3	1																			
А3		5	-03	ПС 4	1																			
А3		4	-04	ПС 5		1																		
А3		4	-05	ПС 6			1																	
А3		5	-06	ПС 7			1																	
А3		5	1.236.5-12.2-1300	Переплет средний ПС 1		1																		
А3		5	-14	ПС 15					1															
А3		4	-16	ПС 17				1																
А3		5	-17	ПС 18				1																
А3		5																						

Взам. инв. № | Подпись и дата | Инв. № подл.

Формат	Зона	Поз	Обозначение	Наименование	Кол. на исполн. 1.236.5-12.2-2000-											Примечание
					–	01	02	03	04	05	06	07	08	09	10	
А3		4	1.236.5-12.2-1300 -18	Переплет средний ПС 19					1							
			-19	ПС 20						1						
А3		5	-20	ПС 21						1						
А3		4	-21	ПС 22							2					
А3		5	-30	ПС 31										1		
А3		4	-32	ПС 33									1			
А3		5	-33	ПС 34									1			
А3		4	-34	ПС 35										1		
А3		4	-35	ПС 36											1	
А3		5	-36	ПС 37											1	
А3		4	-37	ПС 38								2				
А3		6	1.236.5-12.2-1400 -02	Переплёт раздельный ПР 3	1											
А3		7	-03	ПР 4	1											
А3		6	-04	ПР 5		1										
А3		6	-05	ПР 6			1									
А3		7	-51	ПР 52			1									
А3		7	-40	Переплет раздельный ПР 41		1										
А3		7	-43	ПР 44					1							
А3		6	-16	ПР 17				1								
А3		7	-17	ПР 18				1								
А3		6	-18	ПР 10					1							
А3		6	-19	ПР 20						1						
А3		7	-20	ПР 29								2				
А3		6	-21	ПР 22							2					
А3		7	-50	ПР 51										1		
А3		6	-32	ПР 33									1			
А3		7	-33	ПР 34									1			
А3		6	-34	ПР 35										1		
А3		6	-35	ПР 36											1	
А3		7	-49	ПР 50											1	

Форм.	Зона	Поз.	Обозначение	Наименование	Кол. на исполн. 1.236.5-12.2-2000-																				Примечание
					–	01	02	03	04	05	06	07	08	09	10										
А3		6	1.236.5-12.2-1400 -37	Переплёт раздельный ПР38								2													
А3		7	-44	ПР45						1															
				Детали																					
Б4		9	1.236.5-12.2 -2001	Стекло ГОСТ 111-78 980×775×4	2																				
Б4		8	-01	980×385×4	2																				
Б4		9	1.236.5-12.2-1001 -01	980×995×4		2																			
Б4		8	1.236.5-12.2-2001 -02	980×465×4		2																			
Б4		9	-03	980×1195×4			2																		
Б4		8	-04	980×565×4			2																		
Б4		9	-05	1580×775×4				2																	
Б4		8	-06	1580×385×4				2																	
Б4		9	1.236.5-12.2-1001 -03	1580×995×4					2																
Б4		8	1.236.5-12.2-2001 -07	1580×465×4					2																
Б4		9	-08	1580×1195×4						2															
Б4		8	-09	1580×565×4						2															
Б4		8	-10	1580×1030×4							4														
Б4		8	-11	1880×385×4									2												
Б4		9	-12	1880×775×4									2												
Б4		8	-13	1880×465×4										2											
Б4		9	1.236.5-12.2-1001 -07	1880×995×4										2											
Б4		8	1.236.5-12.2-2001 -14	1880×565×4											2										
Б4		9	-15	1880×1195×4											2										
Б4		8	-16	1880×1030×4								4													
Б4		11	1.236.5-12.2 -2002	930×705×4	1																				
Б4		10	-01	930×315×4	1																				
Б4		11	-17	930×925×4		1																			
Б4		10	-02	930×395×4		1																			

Инв. № подл. | Подпись и дата | Взам. инв. №

Позиция	Поз.	Обозначение	Наименование	Кол. на исполн. 1.236.5-12.2-2000-											Примечание
				-	01	02	03	04	05	06	07	08	09	10	
Б4	11	1.236.5-12.2-2002 -03	Стекло ГОСТ 111-78 930×1125×4			1									
Б4	10	-04	930×495×4			1									
Б4	11	-05	1530×705×4				1								
Б4	10	-06	1530×915×4				1								
Б4	11	1.236.5-12.2-1102 -03	1530×925×4					1							
Б4	10	1.236.5-12.2-2002 -07	1530×395×4					1							
Б4	11	-08	1530×1125×4						1						
Б4	10	-09	1530×495×4						1						
		-10	1530×960×4							2					
		-11	1830×915×4									1			
Б4	11	-12	1830×705×4									1			
Б4	10	-13	1830×395×4										1		
Б4	11	1.236.5-12.2-1002 -06	Стекло ГОСТ 111-78 1830×925×4										1		
Б4	10	1.236.5-12.2-2002 -14	Стекло ГОСТ 111-78 1830×495×4											1	
Б4	11	-15	1830×1125×4											1	
Б4	10	-16	1830×960×4								2				
		-													
А4	12	1.236.5-12.2-1003 -01	Штапик Ш 2		2			2					2		
		-03	Ш 4	2			2					2			
		-04	Ш 5	2			2					2			
		-05	Ш 6		2			2					2		
		-06	Ш 7			2			2						
		-07	Ш 8			2			2					2	
		-08	Ш 9							4	4				
		-13	Ш 14		4			4					4		
		-15	Ш 16	4			4					4			
		-16	Ш 17	4			4					4			
		-17	Ш 18		4			4					4		
		-18	Ш 19			4			4					4	

Форм.	Зона	Поз.	Обозначение	Наименование	Кол. на испол 1.236.5-12.2-2000-											Примечание
					-	01	02	03	04	05	06	07	08	09	10	
А4		12	1.236.5-12.2-1003 -19	Штапик Ш20			4			4					4	
			-20	Ш21							8	8				
			-23	Ш24	4	4	4									
			-26	Ш27				4	4	4	4					
			-28	Ш29								4	4	4	4	
			-29	Ш30	8	8	8									
			-32	Ш33				8	8	8	8					
			-34	Ш35								8	8	8	8	
			-35	Ш36											2	
				Стандартные изделия												
				Петля ПВ1-100П ГОСТ5088-78*	4	5	5	5	5	6	6	6	5	5	6	
				ПВ2-100-1	4	4	4	4	4	4	4	4	4	4	4	
				ПВ3-1	4	4	4	4	4	4	4	4	4	4	4	
				Завёртка ЗР2-1	4	4	4	6	6	6	6	6	6	6	6	
				ЗР2-2	4	4	4	6	6	6	6	6	6	6	6	
				Стяжка СТ ГОСТ5090-86	6	6	6	7	7	7	8	8	7	7	7	
				Фиксатор ФК1 ГОСТ5091-86	1	1	1	1	1	1	—	—	1	1	1	
				Материалы												
				Древесина блока ГОСТ 5685-61*	0,278	0,301	0,324	0,375	0,398	0,420	0,443	0,486	0,420	0,443	0,466	$м^3$
				Прокладка А-2 ГОСТ 10174-72	28,30	30,66	33,07	37,54	40,00	42,37	44,80	47,28	42,40	44,80	47,20	м

Взам. инв. N | Подпись и дата | Инв. N подл.

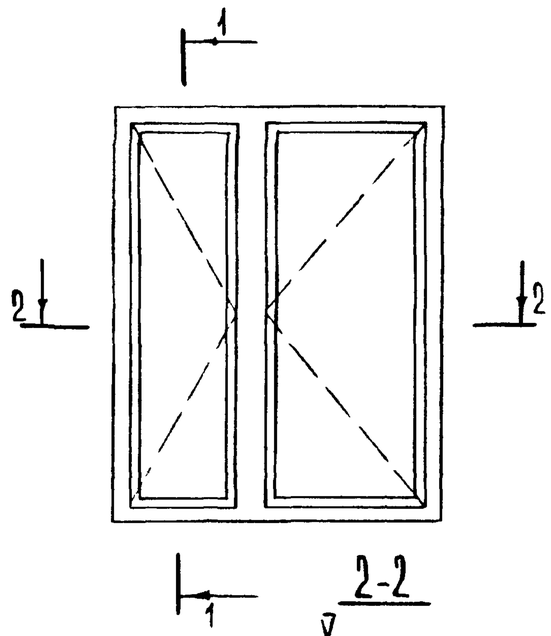

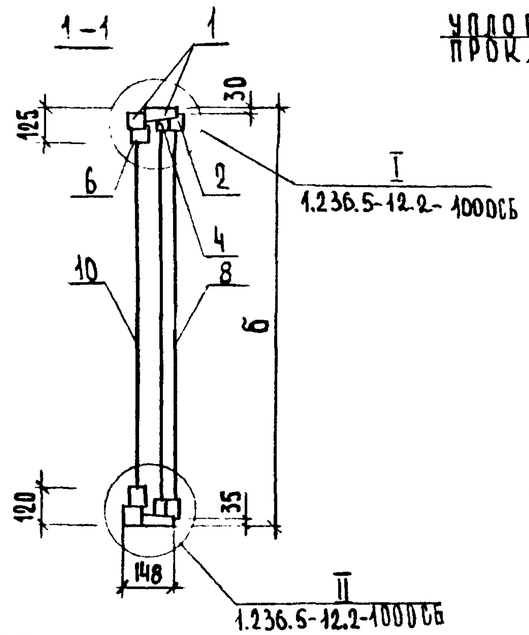

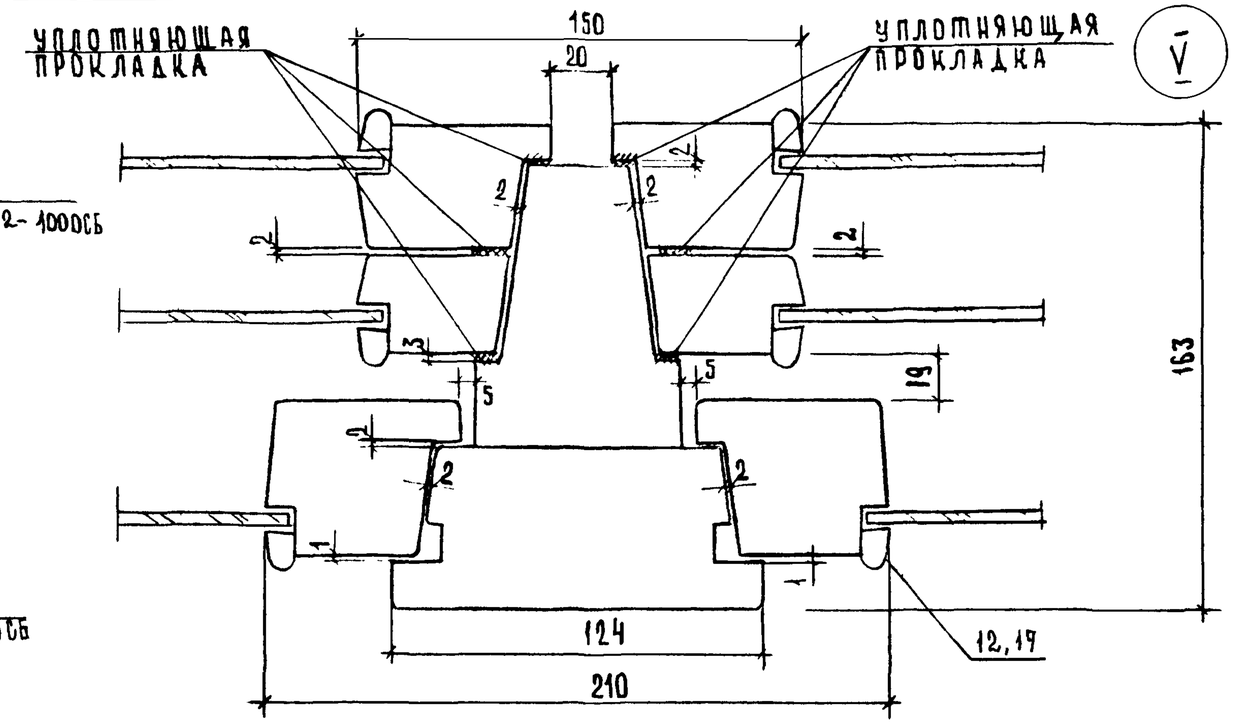

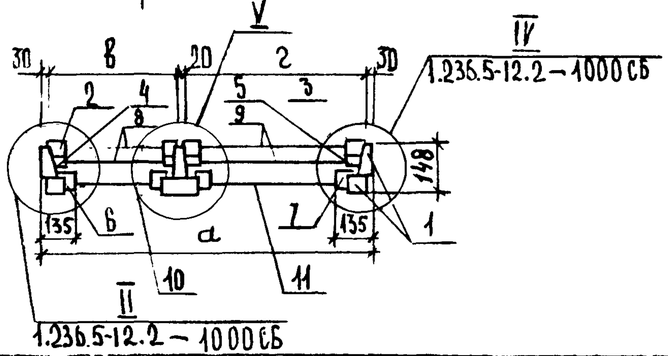

Обозначение	Марка блока	Размеры, мм			
		а	б	в	г
1.236.5-12.2-2000	ОРС12-15В	1470	1160	500	890
-01	ОРС12-18В	1770	1160	580	1110
-02	ОРС12-21В	2070	1160	680	1310
-03	ОРС18-15Г	1470	1760	500	890
-04	ОРС18-18Г	1770	1760	580	1110
-05	ОРС18-21Г	2070	1760	680	1310
-06	ОРС18-24Г	2370	1760	1145	1145
-07	ОРС21-24Г	2370	2060	1145	1145
-08	ОРС21-15Г	1470	2060	500	890
-09	ОРС21-18Г	1770	2060	580	1110
-10	ОРС21-21Г	2070	2060	680	1310

Нач.отд.	Греков	
Н.контр.	Каляпкина	
ГИП	Шахова	
Рук.гр.	Каляпкина	
Ст.инж.	Черпакова	
Ст.техн.	Домрачева	

1.236.5-12.2-2000СБ

Оконный блок ОРС. Сборочный чертеж

Стадия	Масса	Масштаб
Р		
Лист	Листов 1	

ЦНИИЭП

Форм.	Зона	Поз.	Обозначение	Наименование	Кол. на исполн. 1.236.5-12.2-2100- —	01	02	03	04	05	06	07	08	09	10	Примечание
				Документация												
А3			1.236.5-12.2-2100 СБ	Сборочный чертеж	X	X	X	X	X	X	X	X	X	X	X	
				Сборочные единицы												
А3		1	1.236.5-12.2-2110	Коробка КР9	1											
			-01	КР10		1										
			-02	КР11			1									
			-03	КР12				1								
			-04	КР13					1							
			-05	КР14						1						
			-06	КР15							1					
			-07	КР16								1				
			-08	КР17									1			
			-09	КР18										1		
			-10	КР19											1	
А3		2	1.236.5-12.2-2120	Коробка КС9	1											
			-01	КС10		1										
			-02	КС11			1									
			-03	КС12				1								
			-04	КС13					1							
			-05	КС14						1						
			-06	КС15							1					
			-07	КС16								1				
			-08	КС17									1			
			-09	КС18										1		
			-10	КС19											1	

Н.отд.	Грехов	
Н.контр.	Калялкина	
ГИП	Шахова	
Рук.гр.	Калялкина	
Ст.инж.	Черпакова	
Черт.	Вахова	

1.236.5-12.2-2120

Коробка КРС (КРС9...КРС19)

Стадия	Лист	Листов
		1

ЦНИИЭП учебных зданий

Инв. № подл. | Подп. и дата | Взам. инв. №

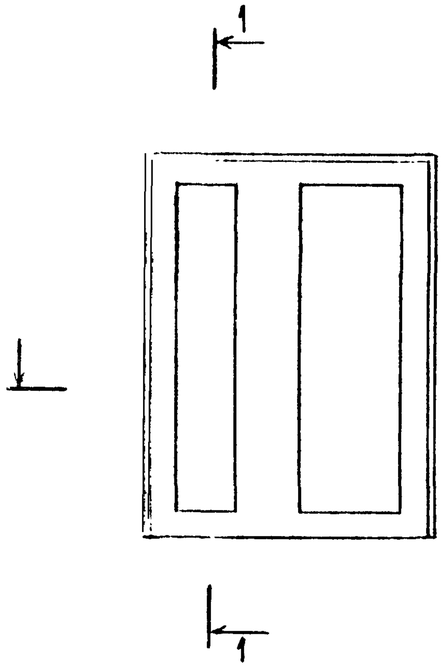

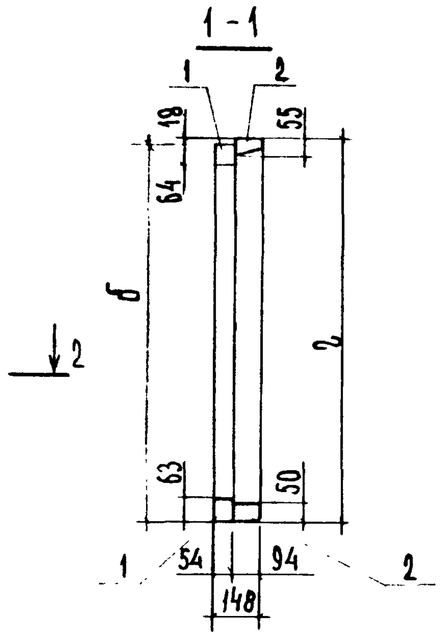

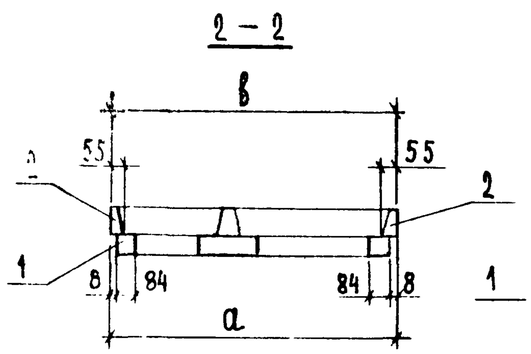

Обозначение	Марка	Размеры, мм			
		а	б	в	г
1.236.5-12.2-2100	КРС 9	1454	1142	1470	1160
-01	КРС 10	1754	1142	1770	1160
-02	КРС 11	2054	1142	2070	1160
-03	КРС 12	1454	1742	1470	1760
-04	КРС 13	1754	1742	1770	1760
-05	КРС 14	2054	1742	2070	1760
-06	КРС 15	2354	1742	2370	1760
-11	КРС 16	2354	2042	2370	2060
-08	КРС 17	1454	2042	1470	2060
-09	КРС 18	1754	2042	1770	2060
-10	КРС 19	2054	2042	2070	2060

Нач.отд.	Греков	
Н.контр.	Каляпкина	
ГИП	Шахова	
Рук.гр.	Каляпкина	
Ст.инж.	Черпакова	
Ст.техн	Семенцева	

1.236.5-12.2-2100 СБ

Коробка КРС (КРС9...КРС19). Сборочный чертеж

Стадия	Масса	Масштаб
Р		
Лист	Листов 1	

ЦНИИЭП учебных зданий

Формат А3

Форм.	Зона	Поз.	Обозначение	Наименование	Кол. на исполн. 1.236.5-12.2-2110-											Примечание
					–	01	02	03	04	05	06	07	08	09	10	
				Документация												
А4			1.236.5-12.2-2110 СБ	Сборочный чертёж	×	×	×	×	×	×	×	×	×	×	×	
				Детали												
А4		1	1.236.5-12.2-1111	Профиль коробки ПКР 1	2	2	2									
			-01	ПКР 2				2	2	2	2					
			-02	ПКР 3								2	2	2	2	
А4		2	1.236.5-12.2-1112 -07	Профиль коробки ПКР 8	1			1					1			
			-08	ПКР 9		1			1					1		
			-09	ПКР 10			1			1					1	
			-10	ПКР 11							1	1				
А4		3	1.236.5-12.2-1113-03	Профиль коробки ПКР 17	1			1					1			
			-04	ПКР 18		1			1					1		
			-05	ПКР 19			1			1					1	
			-06	ПКР 20							1	1				
А4		4	1.236.5-12.2-2111	Профиль коробки ПКР 23	1	1	1									
			-01	ПКР 24				1	1	1	1					
			-02	ПКР 25								1	1	1	1	

Инв. № подл. | Подпись и дата | Взам. инв. №

Н.отд.	Гренов	
Н.контр.	Каляпцина	
ГИП	Шахова	
Рук.гр.	Каляпцина	
Ст.инж	Черпакова	
Черт.	Валова	

1.236.5-12.2-2110

Коробка КР(КР9...КР19)

Стадия	Лист	Листов
Р		1

ЦНИИЭП учебных зданий

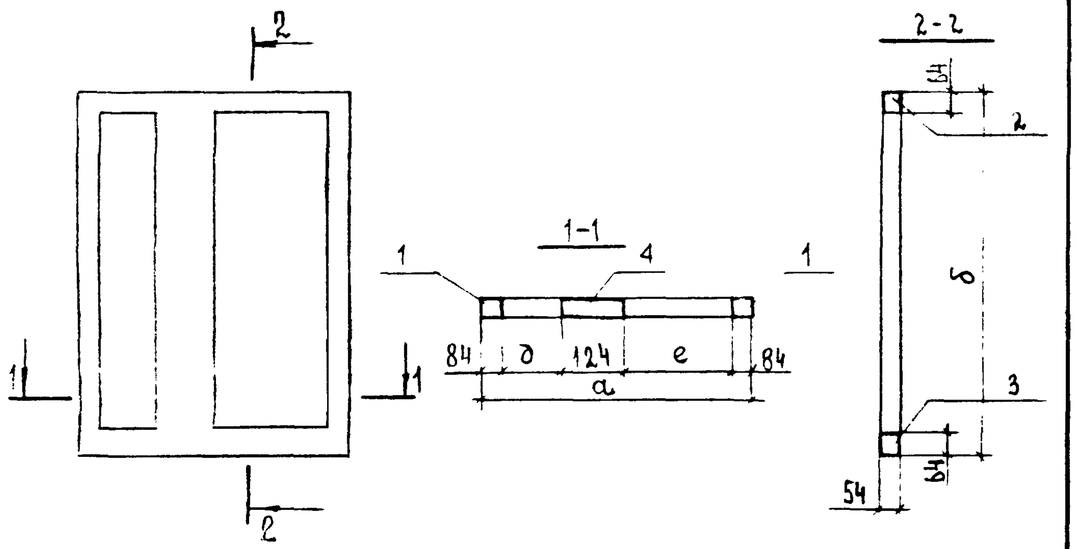

Обозначение	Марка	Размеры, мм			
		а	б	д	е
1.236.5-12.2-2110	КР 9	1454	1142	386	776
-01	КР 10	1754	1142	466	996
-02	КР 11	2054	1142	566	1196
-03	КР 12	1454	1742	386	776
-04	КР 13	1754	1742	466	996
-05	КР 14	2054	1742	566	1196
-06	КР 15	2354	1742	1031	1031
-07	КР 16	2354	2042	1031	1031
-08	КР 17	1454	2042	386	776
-09	КР 18	1754	2042	466	966
-10	КР 19	2054	2042	556	1196

Н.отд.	Греков	
Н.контр	Каляпкина	
ГИП	Шахова	
Рук.гр	Каляпкина	
Ст.инж.	Черпакова	
Черт.	Валова	

1.236.5-12.2-2110 СБ

Коробка КР (КР9...КР19). Сборочный чертеж

Стадия	Масса	Масштаб
Р		
Лист	Листов 1	

ЦНИИЭП учебных зданий

Формат А4

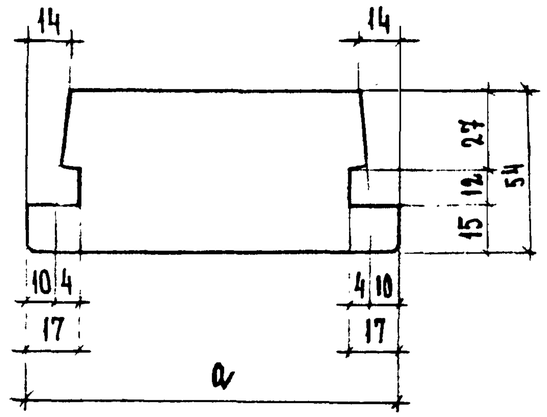

Обозначение	Марка	Размеры, мм	
		а	Длина
1.236.5-12.2-2111	ПКР 23	124	1142
-01	ПКР 24	124	1742
-02	ПКР 25	124	2042
-03	ПКР 26	134	1742
-04	ПКР 36	134	2042

Н.отд.	Греков	
Н.контр	Каляпкина	
ГИП	Шахова	
Рук.гр	Каляпкина	
Ст.инж	Черпакова	
Черт.	Валова	

1.236.5-12.2-2111

Профиль коробки ПКР (ПКР23...ПКР26, ПКР36)

Стадия	Масса	Масштаб
Р		1:2
Лист	Листов 1	

ЦНИИЭП учебных зданий

Взам инв N | Подпись и дата | Инв. N подл

Формат А4

Форм.	Зона	Поз.	Обозначение	Наименование	Кол. на исполн. 1.236.5-12.2-2120-											Примечание
					–	01	02	03	04	05	06	07	08	09	10	
				Документация												
А4			1.236.5-12.2-2120 СБ	Сборочный чертеж	X	X	X	X	X	X	X	X	X	X	X	
				Детали												
А4		1	1.236.5-12.2-1121	Профиль коробки ПКС 1	2	2	2									
			-01	ПКС 2				2	2	2	2					
			-02	ПКС 3								2	2	2	2	
А4		2	-07	ПКС 8	1			1					1			
			-08	ПКС 9		1			1					1		
			-09	ПКС 10			1			1					1	
			-10	ПКС 11							1	1				
А4		3	1.236.5-12.2-1122 -03	Профиль коробки ПКС 17	1			1					1			
			-04	ПКС 18		1			1					1		
			-05	ПКС 19			1			1					1	
			-06	ПКС 20							1	1				
А4		4	1.236.5-12.2-2120	Профиль коробки ПКС 32	1	1	1									
			-01	ПКС 33				1	1	1	1					
			02	ПКС 34								1	1	1	1	

Инв. № подл. | Подпись и дата | Взам. инв. №

Н. отд.	Грецов	
Н. контр.	Калякинина	
ГИП	Шахова	
Рук. гр.	Калякинина	
Ст. инж.	Черепанова	
Чертил	Валова	

1.236.5-12.2-2120

Коробка КС (КС9...КС19)

Стадия	Лист	Листов
Р		1

ЦНИИЭП учебных зданий

23165

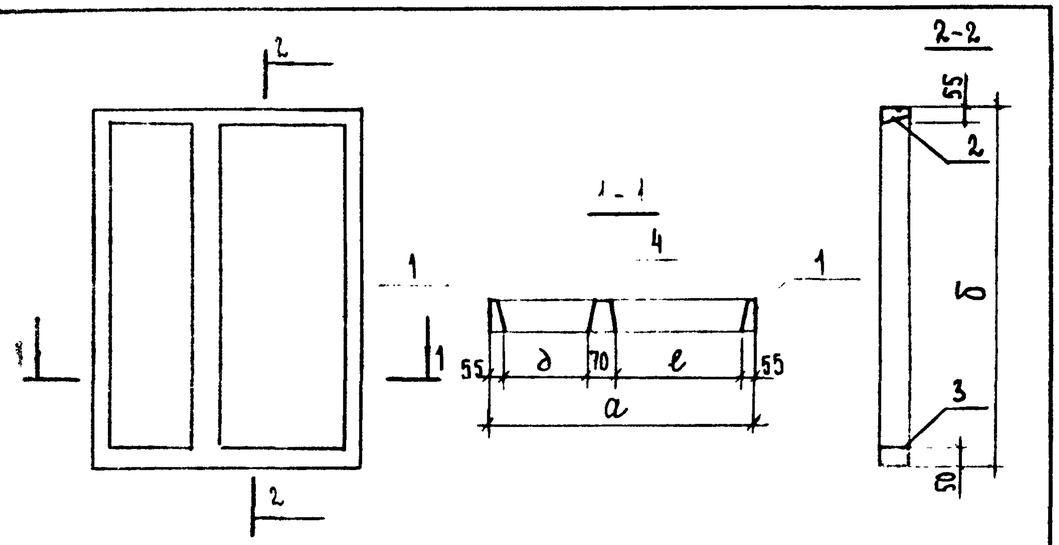

Обозначение	Марка	Размеры, мм			
		а	б	а	ℓ
1.236.5-12.2-2120	КС 9	1470	1160	450	840
-01	КС10	1770	1160	530	1060
-02	КС 11	2070	1160	630	1260
-03	КС12	1470	1760	450	840
-04	КС 13	1770	1760	530	1060
-05	КС 14	2070	1760	630	1260
-06	КС 15	2370	1760	1095	1095
-07	КС 16	2370	2060	1095	1095
-08	КС 17	1470	2060	450	840
-09	КС18	1770	2060	530	1060
-10	КС19	2070	2060	630	1260

1.236.5-12.2-2120 СБ

КОРОБКА КС (КС9...КС19)
СБОРОЧНЫЙ ЧЕРТЕЖ

Стадия	Масса	Масштаб
Р		

Лист | Листов 1

ЦНИИЗП учебных зданий

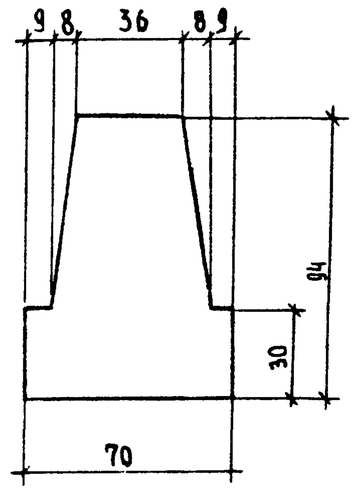

Обозначение	Марка	Длина мм
1.236.5-12.2-2121	ПКС 32	1160
-01	ПКС 33	1760
-02	ПКС 34	2060

1.236.5-12.2-2121

ПРОФИЛЬ КОРОБКИ
ПКС (ПКС 32...ПКС 34)

Стадия	Масса	Масштаб
Р		1:2

Лист | Листов 1

ЦНИИЗП учебных зданий

Н.отд.	Гренов	
Н.контр	Калякина	
ГИП	Шахова	
Рук.гр.	Калякина	
Ст. инж.	Черпанова	
Черт.	Валова	

Взам. инв. N | Подпись и дата | Инв. N подл.

Инв. N подл.	Подпись и дата	Взам. инв. N

Форм.	Зона	Поз.	Обозначение	Наименование	Кол. на исполн. 1.236.5-12.2-3000-										Примечание
					–	01	02	03	04	05					
				Документация											
А3			1.236.5-12.2-3000 СБ	Сборочный чертёж	X	X	X	X	X	X					
А4			1.236.5-12.2-000 ТО	Техническое описание	X	X	X	X	X	X					
А4			1.236.5-12.2-000 Д1	Номенклатура изделий	X	X	X	X	X	X					
А3			1.236.5-12.2-000 Д2	Схема расположения приборов	X	X	X	X	X	X					
				в окнах и балконных дверях											
А3			1.236.5-12.2 -000 РМ	Ведомость расхода материалов	X	X	X	X	X	X					
				Сборочные единицы											
А4		1	1.236.5-12.2-3100	Коробка КРС 22	1										

Н. отд.	Грексв		
Н. контр.	Калякина		
ГИП	Шахова		
Рук. гр.	Калякина		
Ст. инж.	Черпакова		
Черт.	Балова		

1.236.5-12.2-3000

Оконный блок ОРС

Серия	Лист	Листов
Р	1	6

ЦНИИЭП учебных зданий

Формат А4

Инв. N подл.	Подпись и дата	Взам. инв. N

Форм.	Зона	Поз.	Обозначение	Наименование	Кол. на исполн. 1.236.5-12.2-3000-										Примечание
А4		1	1.236.5-12.2-3100 -01	Коробка КРС 23		1									
			-02	КРС 24			1								
			-03	КРС 25				1							
			-04	КРС 26					1						
			-05	КРС 27						1					
А3		2	1.236.5-12.2-1200 -07	Переплёт внутренний ПВ 8	1										
			-08	ПВ 9		1									
			-09	ПВ 10			1								
			-23	ПВ 24				1							
			-24	ПВ 25					1						
			-25	ПВ 28						1					
А4		3	1.236.5-12.2-3200	Переплёт внутренний ПФВ 1	1			1							
			-01	ПФВ 2		1			1						
			-02	ПФВ 3			1			1					
А3		4	1.236.5-12.2-1300 -07	Переплёт средний ПС 8	1										
			-08	ПС 9		1									
			-09	ПС 10			1								
			-23	ПС 24				1							
			-24	ПС 25					1						

1.236.5-12.2-3000 Лист 2

Формат А4

23165 51

Форм.	Зона	Поз.	Обозначение	Наименование	Кол. на испол. 1.236.5-12.2-3000-										Примечание
					-	01	02	03	04	05					
А3		4	1.236.5-12.2-1300-25	Переплет средний ПС 26						1					
А4		5	-3300	Переплет средний ПФС 1	1			1							
			-01	ПФС 2		1			1						
			-02	ПФС 3			1			1					
А3		6	1.236.5-12.2-1400-07	Переплёт раздельный ПР 8	1										
			-08	ПР 9		1									
			-09	ПР 10			1								
			-23	ПР 24				1							
			-24	ПР 25					1						
			-25	ПР 26						1					
А4		7	1.236.5-12.2-3400	Переплет раздельный ПФР 1	1			1							
			-01	ПФР 2		1			1						
			-02	ПФР 3			1			1					
				Детали											
Б4		8	1.236.5-12.2-3001	Стекло ГОСТ 111-78 1050×695×4	2										
Б4		9	-01	395×695×4	2			2							
Б4		8	-02	1050×995×4		2									

1.236.5-12.2-3000	Лист

Инв. N подл.	Подпись и дата	Взам. инв. N

Форм.	Зона	Поз.	Обозначение	Наименование	Кол. на испол. 1.236.5-12.2-3000-										Примечание
Б4		9	1.236.5-12.2-3001 -03	Стекло ГОСТ 111-78 395×995×4		2			2						
Б4		8	-04	1050×1145×4			2								
Б4		9	-05	395×1145×4			2			2					
Б4		8	-06	1350×695×4				2							
Б4		8	-07	1350×995×4					2						
Б4		8	-08	1350×1145×4						2					
Б4		10	1.236.5-12.2-3002	Стекло ГОСТ 111-78 1000×615×4	1										
Б4		11	-01	335×615×4	1			1							
Б4		10	-02	1000×915×4		1									
Б4		11	-03	335×915×4		1			1						
Б4		10	-04	1000×1065×4			1								
Б4		11	-05	335×1065×4			1			1					
Б4		10	-06	1300×615×4				1							
			-07	1300×915×4					1						
			-08	1300×1065×4						1					
А4		12	1.236.5-12.2-1003	Штапик Ш1	4			4							
			-01	Ш31		4			4						
			-02	Ш3			4			4					
			-12	Ш13	8			8							

1.236.5-12.2-3000	Лист 4

23165 52

Инв. N подл.	Подпись и дата	Взам. инв. N

Форм.	Зона	Поз.	Обозначение	Наименование	Кол. на исполн. 1.236.5-12.2-3000-										Приме-чание
					—	01	02	03	04	05					
А4		12	1.236.5-12.2-1003-13	Штапик Ш14		8			8						
			-14	Ш15			8			8					
			-24	Ш25	2	2	2	2	2	2					
			-25	Ш26	2	2	2								
			-27	Ш28				2	2	2					
			-30	Ш6	4	4	4	4	4	4					
			-31	Ш32	4	4	4								
			-33	Ш34				4	4	4					
				Стандартные изделия											
				Петля ПВ1-100П ГОСТ 5088-78*	2	3	3	2	3	3					
				ПВ2-100-1	2	2	2	2	2	2					
				ПВ3-1	2	2	2	2	2	2					
				ПВ2-100-2	4	4	4	4	4	4					
				ПВ3-2	2	2	2	2	2	2					
				Завертка ЗР2-1 ГОСТ 5090-86	2	2	2	2	2	2					
				ЗР2-1	2	2	2	2	2	2					

Инв. N подл.	Подпись и дата	Взам. инв. N

Форм.	Зона	Поз.	Обозначение	Наименование	Кол. на исполн. 1.236.5-12.2-3000-										Приме-чание
					—	01	02	03	04	05					
				Стяжка СТ ГОСТ 5090-86	6	6	6	6	6	6					
				Фрамужный прибор ПФ-2,	1	1	1	1	1	1					
				ГОСТ 5090-86											
				Фрамужный соединитель											
				ГОСТ 5090-86	1	1	1	1	1	1					
				Материалы											
				Древесина блока ГОСТ 9685-61	0,261	0,304	0,325	0,287	0,329	0,351					М
				Прокладка А-2 ГОСТ 10174-72	25,20	30,46	32,83	27,20	31,96	34,40					М