Типовые строительные конструкции, изделия и узлы

Серия 1.865.5-12

Плиты длиной 6м с деревянным каркасом для совмещенных покрытий сельскохозяйственных зданий с асбестоцементной кровлей

Выпуск 1

Плиты с асбестоцементной и фанерной обшивкой для II снегового района

Рабочие чертежи

23231
цена 1-67

ЦЕНТРАЛЬНЫЙ ИНСТИТУТ ТИПОВОГО ПРОЕКТИРОВАНИЯ
ГОССТРОЯ СССР

Москва. А-445. Смольная ул., 22

Сдано в печать IX 1989 года

Заказ № 8835 Тираж 350 экз.

Типовые строительные конструкции, изделия и узлы

Серия 1.865.5-12

Плиты длиной 6 м с деревянным каркасом для совмещенных покрытий сельскохозяйственных зданий с асбестоцементной кровлей

Выпуск 1

Плиты с асбестоцементной и фанерной обшивкой для II снегового района

Рабочие чертежи

Разработаны

ЦНИИЭПсельстрой

Научная часть

Зам. директора — В.А. Заренин

Зав. отделом клееных деревянных конструкций — Е.А. Прилепский

Зав. сектором ограждающих конструкций — К.В. Козлов

Проектная часть

Гл. инженер — Е.М. Дедов

Гл. конструктор — Ф.М. Козинский

Гл. инженер проекта — В.В. Седов

с участием ЦНИИСК им. Кучеренко

Зам. директора — А.М. Чистяков

Нач. отдела деревянных конструкций — Ю.Ю. Славик

Утверждены

Главным Управлением проектирования Госстроя СССР,
письмо от 26.11.87 № 6/6-4245

Введены в действие с 01.07.88
ЦНИИЭПсельстроем,
приказ от 01.06.88 № 78

© ЦИТП Госстроя СССР, 1988

Обозначение	Наименование	Стр.
1.865.5 - 12.1 - ТТ	Технические требования	2
1.865.5 - 12.1 - 1	Плита ПДА6-1	3
1.865.5 - 12.1 - 2	Плита ПДФ6-1	4
1.865.5 - 12.1 - 3	Каркас ДК1	5,6
1.865.5 - 12.1 - 4	Ребро продольное Р1	7
1.865.5 - 12.1 - 5	Полка П1	7
1.865.5 - 12.1 - 6	Стенка С1	8
1.865.5 - 12.1 - 7	Ребро продольное Р2...Р4	8
1.865.5 - 12.1 - 8	Ребро поперечное Р5	9
1.865.5 - 12.1 - 9	Шип Ш1	9
1.865.5 - 12.1 - 10	Подкос ПД1	10
1.865.5 - 12.1 - 11	Обшивка Л1...Л3	10
1.865.5 - 12.1 - 12	Обшивка Л4...Л10	11
1.865.5 - 12.1 - 13	Плита ПДА6-1-03	12
1.865.5 - 12.1 - 14	Плита ПДФ6-1-03	13
1.865.5 - 12.1 - 15	Каркас ДК2	14
1.865.5 - 12.1 - 16	Ребро Р6, Р7	15
1.865.5 - 12.1 - 17	Ребро поперечное Р8	15
1.865.5 - 12.1 - 18	Ребро поперечное Р9	16
1.865.5 - 12.1 - 19	Ребро Р10	16
1.865.5 - 12.1 - 20	Плита ПДА6-1-07	17
1.865.5 - 12.1 - 21	Плита ПДФ6-1-07	18
1.865.5 - 12.1 - 22	Каркас ДК3	19
1.865.5 - 12.1 - 23	Соединительный элемент М1	20
1.865.5 - 12.1 - РМ	Ведомость расхода материалов	20

Разраб.	Рябчикова		1.865.5-12.1-С		
Рассчит.	Устинов				
Провер.	Седов				
			Содержание	Стадия: Р	Лист:	Листов: 1
Н. контр.	Степук			ЦНИИЭПсельстрой	

1. Плиты состоят из деревянного каркаса, нижней обшивки и утеплителя. Между обшивкой и утеплителем предусмотрен пароизоляционный слой.

2. Каркас выполняется из двух продольных деревянных клееных ребер швеллерного сечения, связанных поперечными ребрами.

3. Обшивка выполняется из плоских асбестоцементных листов по ГОСТ 18124-75, которые крепятся шурупами к нижним полкам продольных и поперечных ребер, или из водостойкой фанеры по ГОСТ 3916-69*, приклеиваемой к нижним полкам продольных и поперечных ребер на клее КБ-3 или ФР-12 по ТУ6-05-1748-81 с гвоздевой запрессовкой.

4. В качестве утеплителя применяются полужесткие минераловатные плиты на синтетическом связующем по ГОСТ 9573-82. с плотностью 125 кг/м^3.

5. Указания по применению данных плит и номенклатура приведены в выпуске 0.

6. В рабочих чертежах плит масса условно указана при толщине утеплителя 150мм и плотности 125 кг/м^3

7. Технические требования на данные плиты приведены в технических условиях в выпуске 4.

Инв. № подл. | Подпись и дата | Взам. инв. №

Разраб.	Рябчикова		1.865.5-12.1-ТТ		
Рассчит.	Устинов				
Провер.	Седов				
			Технические требования	Стадия: Р	Лист:	Листов: 1
Н. контр.	Степук			ЦНИИЭПсельстрой	

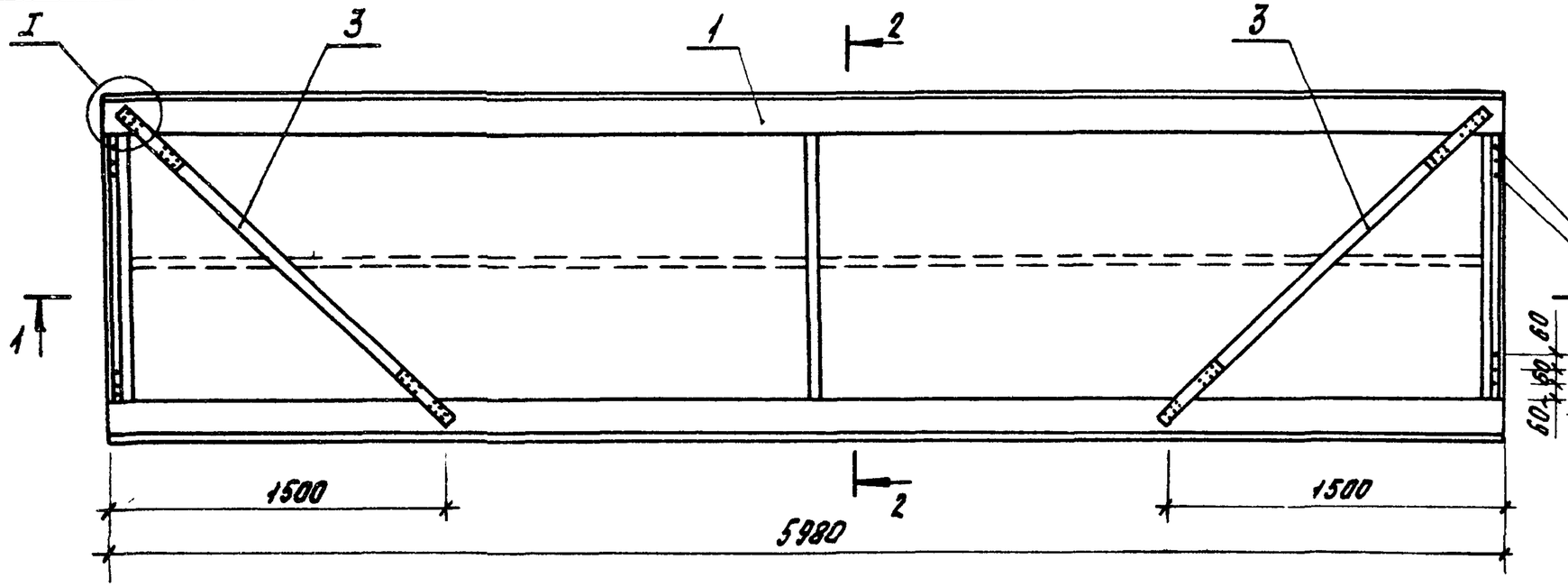

2-2 повернуто

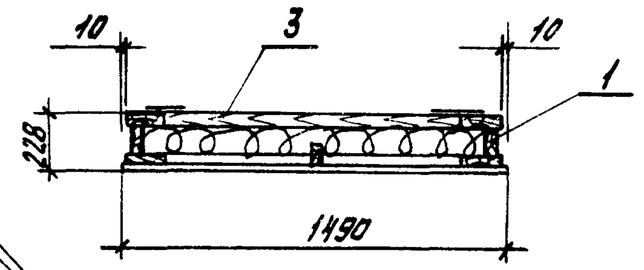

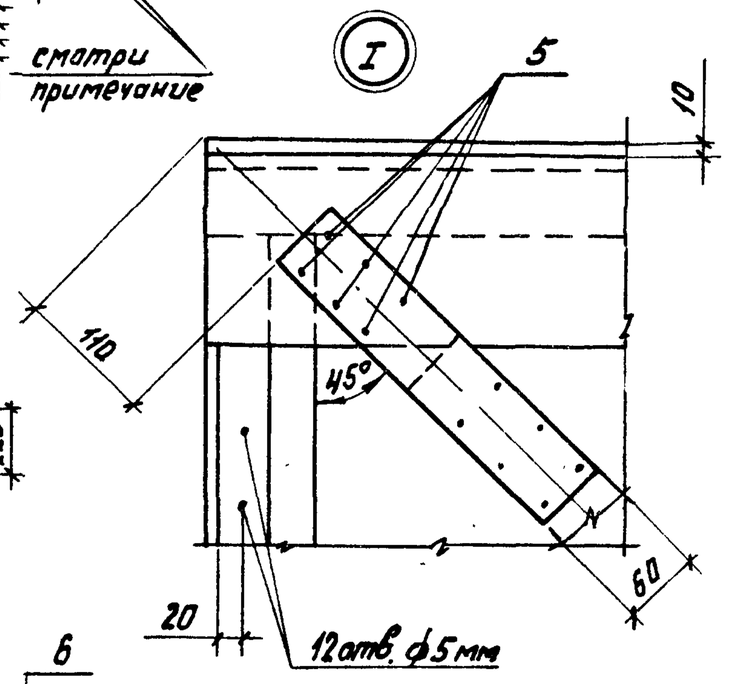

1-1

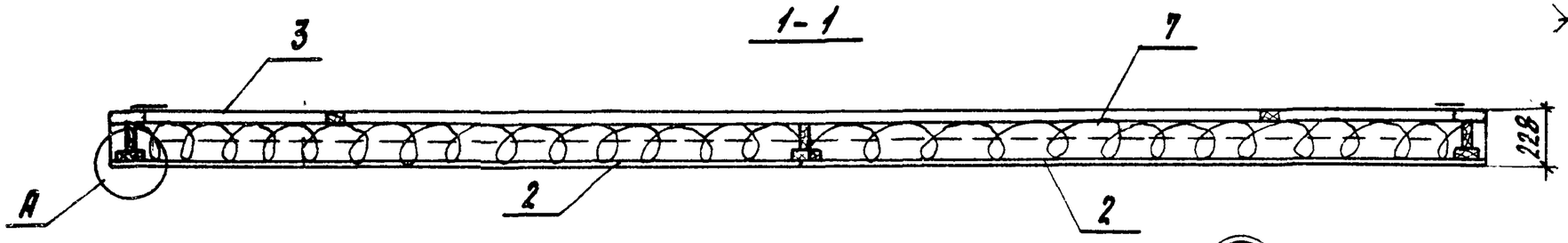

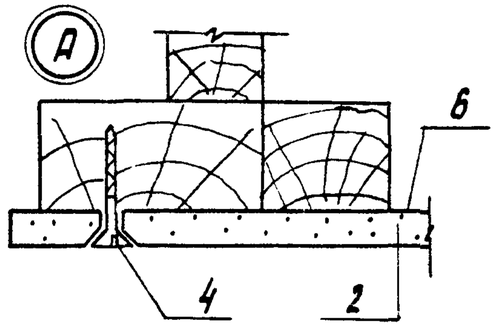

Поз.	Наименование	Кол.	Обозначение документа
1	Каркас ДК1	1	1.865.5-12.1-3
2	Обшивка л4	2	1.865.5-12.1-1-12
3	Подкос ПД1	2	1.865.5-12.1-10
4	Шурупы А4×40 ГОСТ 1145-80	82	
5	Шурупы А6×40 ГОСТ 1145-80	24	
6	Пленка полиэтиленовая ГОСТ 10354-82	8,9	м²
7	Плиты минераловатные ГОСТ 9573-82		
	по проекту, м³		

12 отв. ф 5мм для крепления плит к деревянным несущим конструкциям. В случае крепления плит к железобетонным и металлическим несущим конструкциям эти отверстия сверлить по месту (по накладке) при монтаже.
Масса плиты 465 кг

Разраб.	Леонова		
Рассчит.	Устинов		
Пров.	Седов		
Н. контр.	Седов		

1.865.5-12.1-1

Плита ПДА6-1

Стадия	Лист	Листов
Р		1

ЦНИИЭПсельстрой

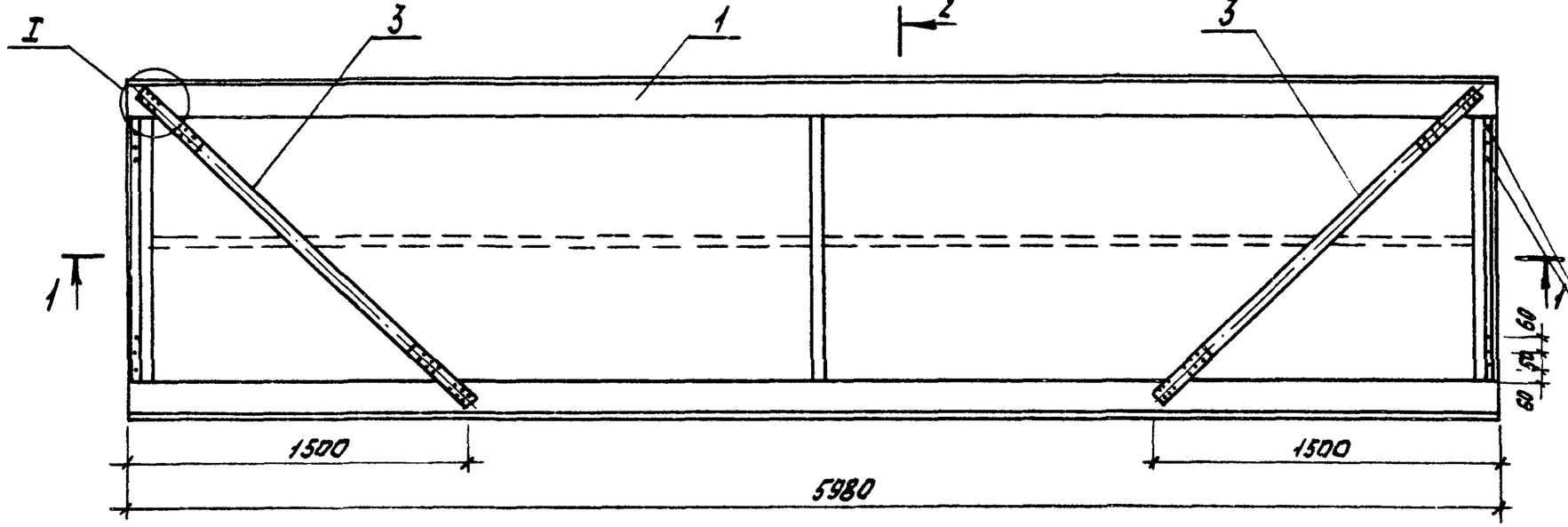

2-2 повернуто

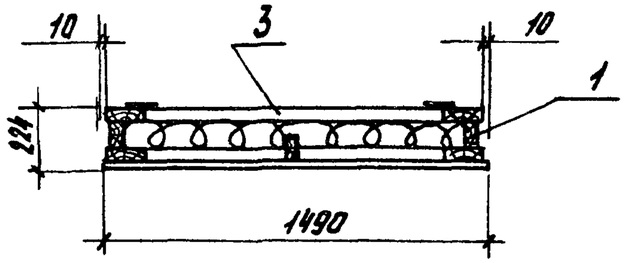

смотри примечание (I)

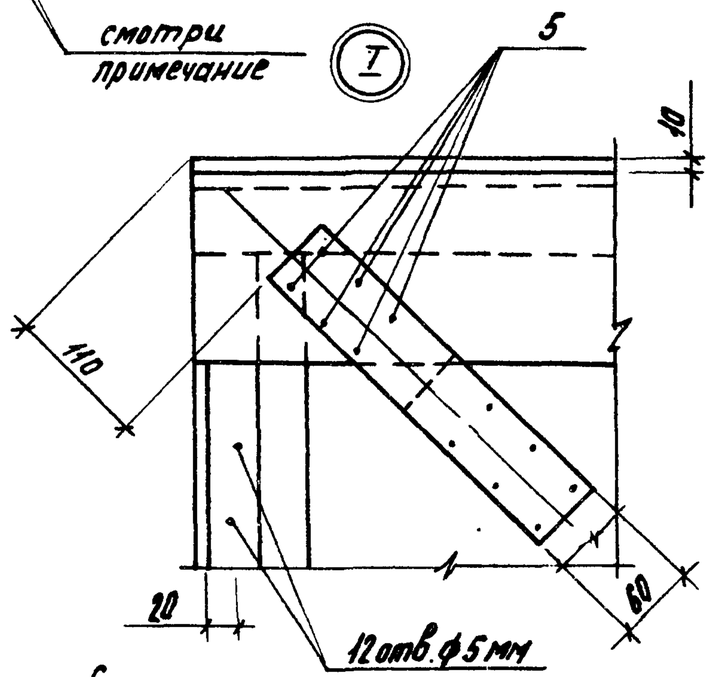

1-1

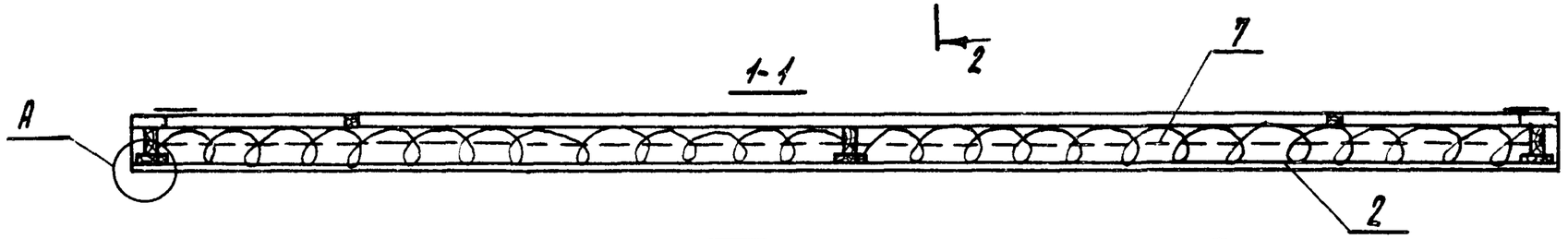

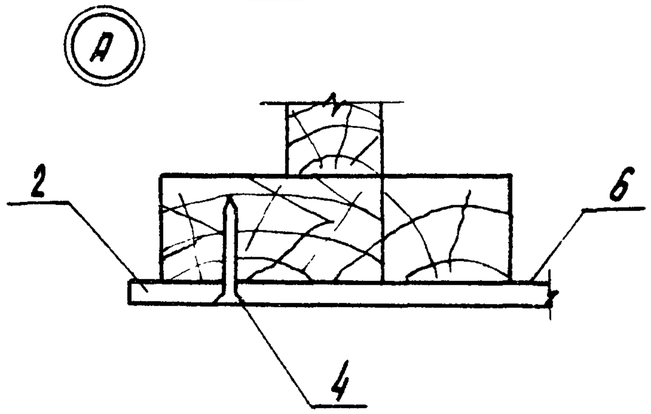

поз.	Наименование	Кол.	Обозначение документа
1	Каркас ДК1	1	1.865.5-12.1-3
2	Обшивка Л1	1	1.865.5-12.1-11
3	Подкос ПД1	2	1.865.5-12.1-10
4	Гвозди К3х40 ГОСТ 4028-63*	147	
5	Шурупы А6х40 ГОСТ 1145-80	24	
6	Пленка полиэтиленовая ГОСТ 10354-82, м²	8,9	
7	Плиты минераловатные ГОСТ 9573-82		
	по проекту, м³		

12 отв. ф 5мм для крепления плит к деревянным несущим конструкциям; в случае крепления плит к железобетонным и металлическим несущим конструкциям эти отверстия сверлить по месту (по накладке) при монтаже.
Фанерная обшивка (поз. 2) приклеивается к нижним полкам продольных и поперечных ребер на клее КБ-3 или ФР-12 и дополнительно закрепляется гвоздями (поз. 4) с шагом 150 мм.
Масса плиты 314 кг.

Разраб.	Леонова		
Рассчит.	Устинов		
Пров.	Гедов		
Н.контр.	Степук		

1.865.5-12.1-2

Плита ПДФ6-1

Стадия	Лист	Листов
Р		1

ЦНИИЭПсельстрой

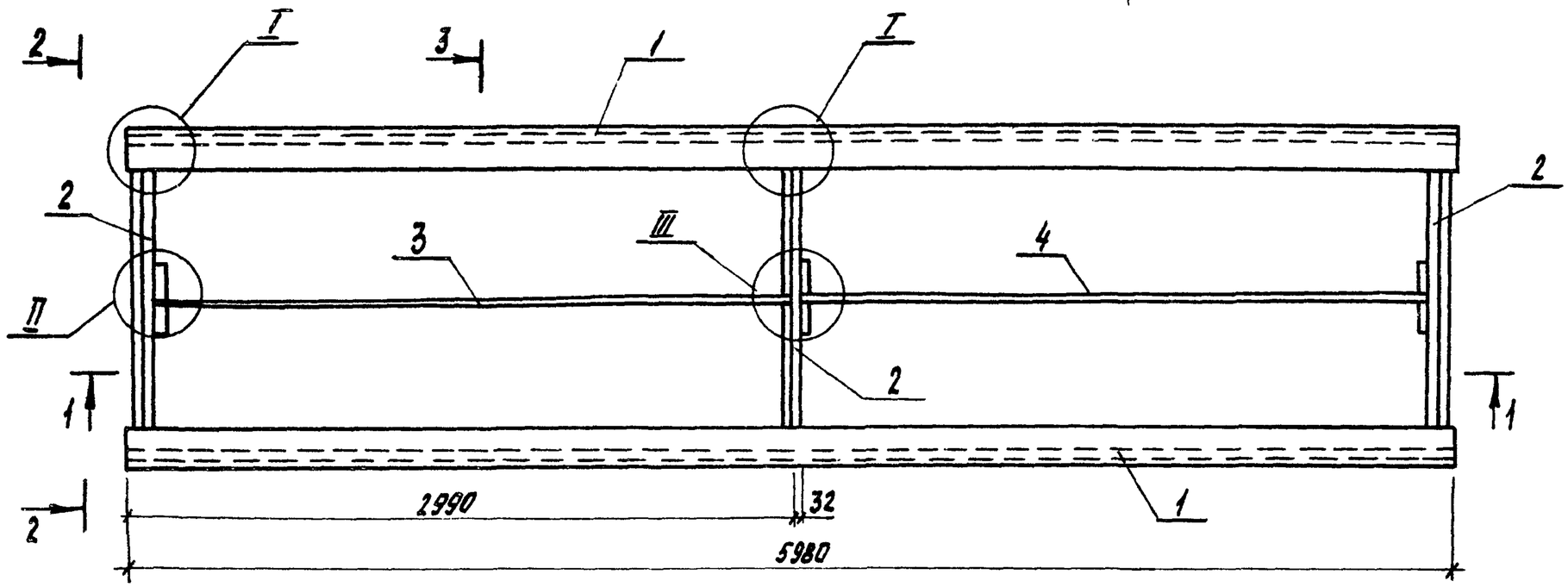

2-2 повернуто

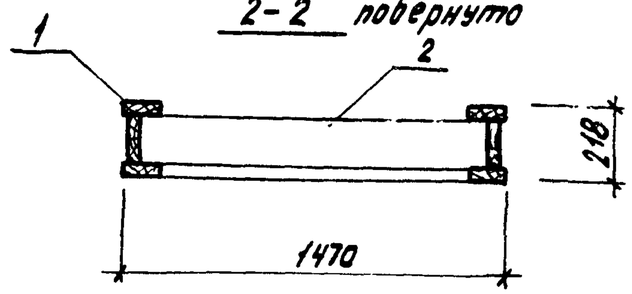

3-3 повернуто

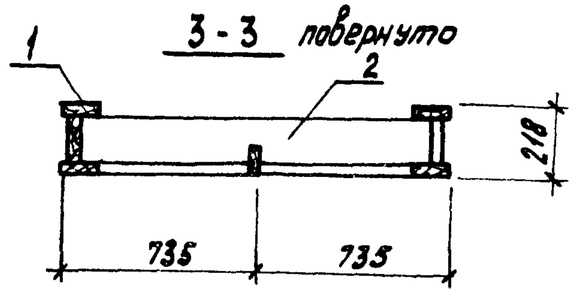

1-1

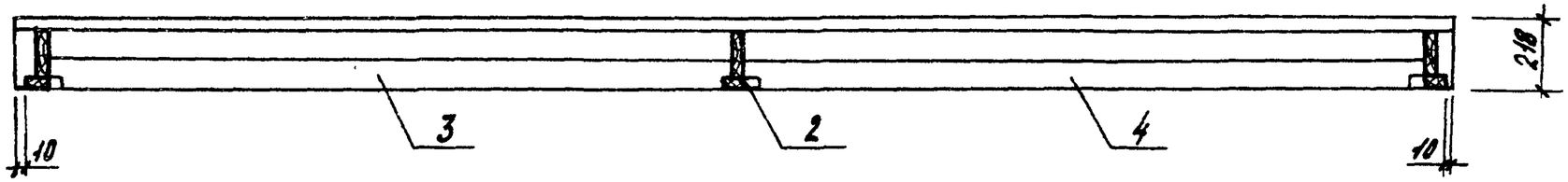

Поз.	Наименование	Кол	Обозначение документа
1	Ребро продольное Р1	2	1.865.5 - 12.1-4
2	Ребро поперечное Р5	3	1.865.5 - 12.1-8
3	Ребро продольное Р2	1	1.865.5 - 12.1-7
4	Ребро продольное Р3	1	1.865.5 - 12.1-7
5	Гвозди К4х100 ГОСТ 4028-63*	16	

Узлы I, II, III смотри на листе 2
Масса каркаса 123 кг
Объем древесины каркаса 0,2465 м³

Разраб.	Рябчикова		1.865.5-12.1-3	
Рассчит.	Устинов			
Провер.	Гедов		Каркас ДК1	Стадия: Р; Лист: 1; Листов: 2
Н. контр.	Степук			ЦНИИЭПсельстрой

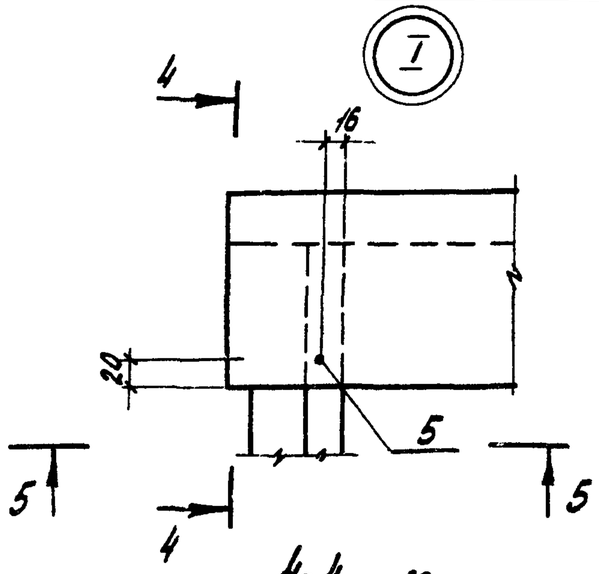

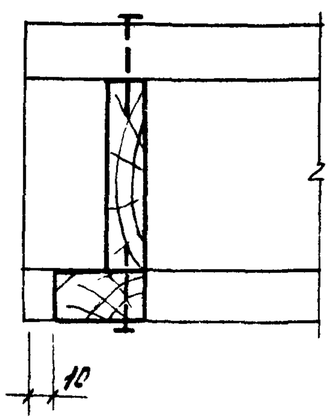

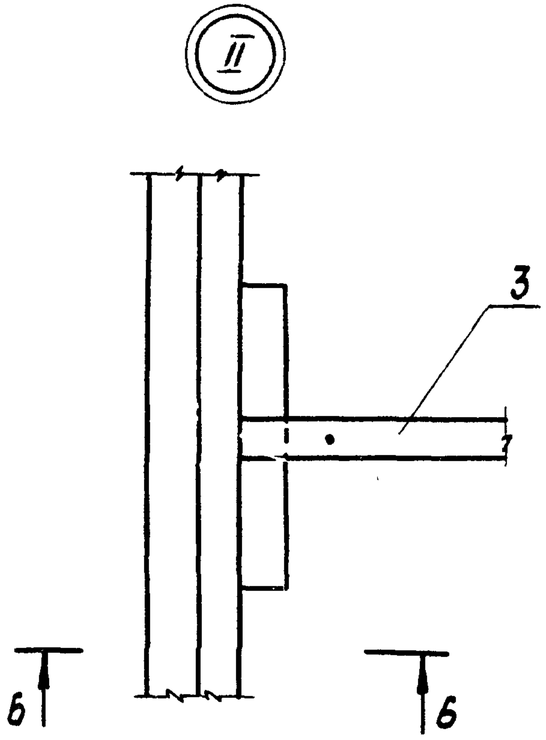

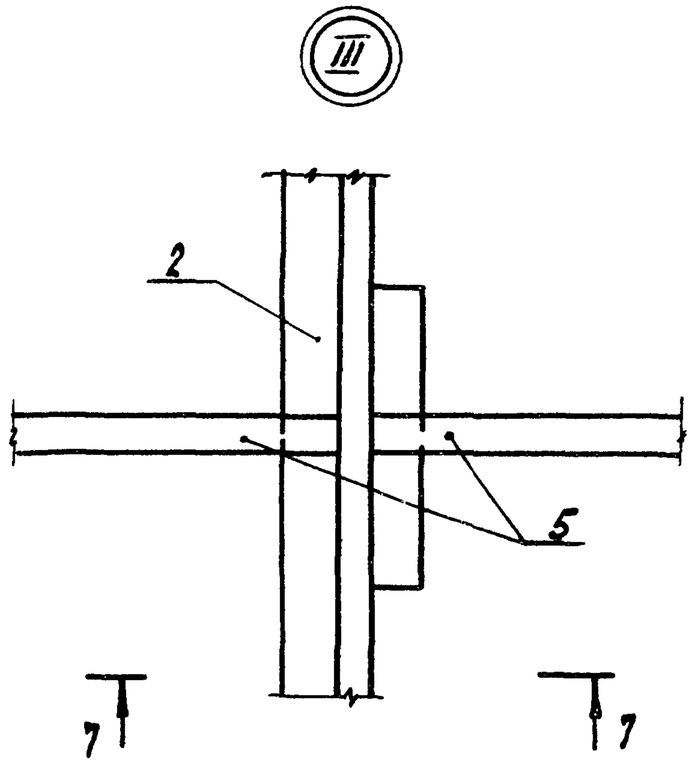

Ребра поз. 2, 3, 4 устанавливаются на клею КБ-3 или ФР-12

1.865.5 - 12.1 - 3	Лист 2

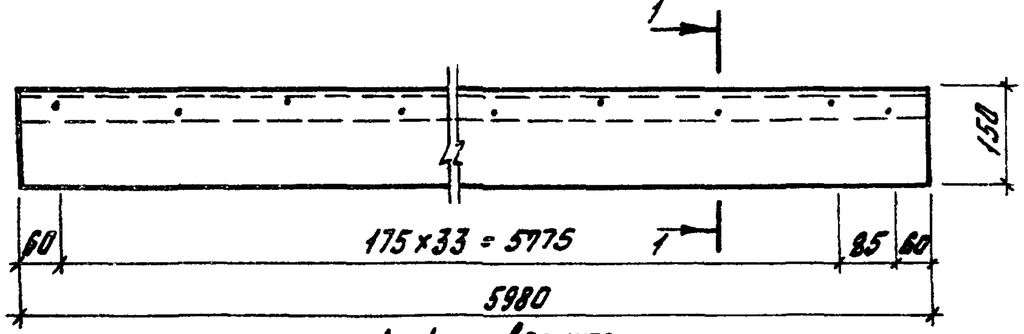

1-1 повернуто

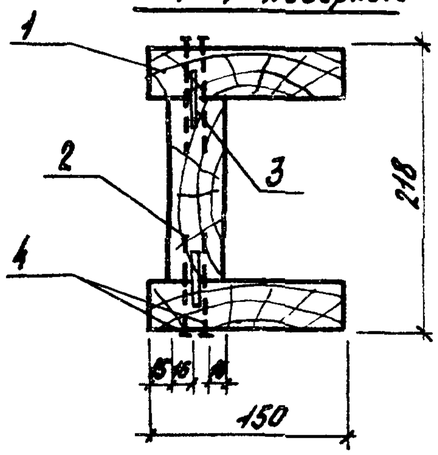

Поз.	Наименование	Кол	Обозначение документа
1	Полка П1	2	1.865.5-12.1-5
2	Стенка С1	1	1.865.5-12.1-6
3	Шип Ш1	2	1.865.5-12.1-9
4	Гвозди К4×120 ГОСТ 4028-63*	70	

Позиции 1, 2 и 3 соединить на клею КБ-3 или ФР-12

Объем древесины ребра 0,0945 м³

Масса ребра 49,35 кг

Разраб.	Леонова			1.865.5-12.1-4	
Рассчит.	Устинов				
Пров.	Седов			Ребро продольное Р1	Стадия: Р; Лист: ; Листов: 1
Н. контр.	Степук				ЦНИИЭПсельстрой

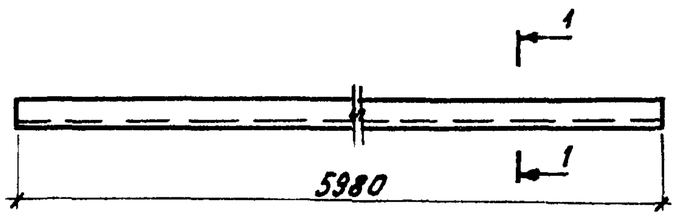

1-1

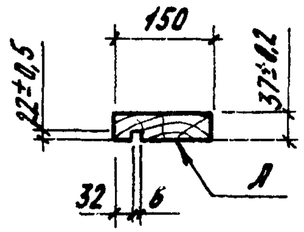

Пиломатериалы ГОСТ 8486-86Е и ГОСТ 24454-80Е сосна, ель сорт 2 φ = 12%

Качество древесины должно удовлетворять дополнительным требованиям СНиП II-25-80.

Поверхность "А" острогать

Объем древесины полки 0,0325 м³.

Масса полки 16,25 кг

Взам. инв.№ | Подпись и дата | Инв.№ подл.

Разраб.	Леонова			1.865.5-12.1-5	
Рассчит.	Устинов				
Пров.	Седов			Полка П1	Стадия: Р; Лист: ; Листов: 1
Н. контр.	Степук				ЦНИИЭПсельстрой

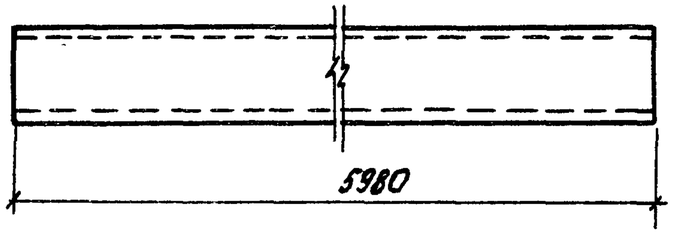

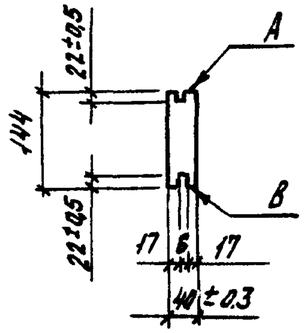

Пиломатериалы ГОСТ 8486-86Е и ГОСТ 24454-80Е
сосна, ель сорт 2 Ψ = 12%
Качество древесины должно удовлетворять дополнительным требованиям СНиП II-25-80.
Поверхности "А" и "В" остругать
Объем древесины стенки 0,0337 м³,
Масса стенки 16,85 кг

Разраб.	Леонова		1.865.5-12.1-6		
Рассчит.	Устинов				
Пров.	Седов				
			Стенка С1	Стадия	Лист	Листов
				Р		1
				ЦНИИЭПсельстрой		
Н. контр.	Степук					

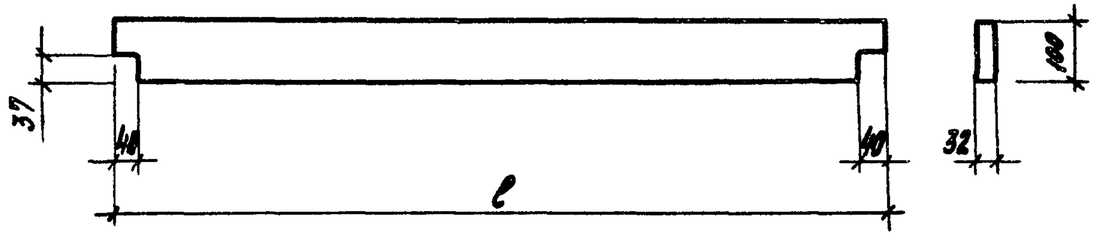

Пиломатериалы ГОСТ 8486-86Е и ГОСТ 24454-80Е
сосна, ель сорт 2 Ψ = 12%
Качества древесины должно удовлетворять дополнительным требованиям СНиП II-25-80

Марка	l, мм	Объем, м³	Масса, кг
Р2	2908	0,0093	9,65
Р3	2876	0,0092	9,6
Р4	1850	0,006	3,0

Инв. № подл. | Подпись и дата | Взам. инв. №

Разраб.	Леонова		1.865.5-12.1-7		
Рассчит.	Устинов				
Провер.	Седов				
			Ребро продольное Р2...Р4	Стадия	Лист	Листов
				Р		1
				ЦНИИЭПсельстрой		
Н. контр.	Степук					

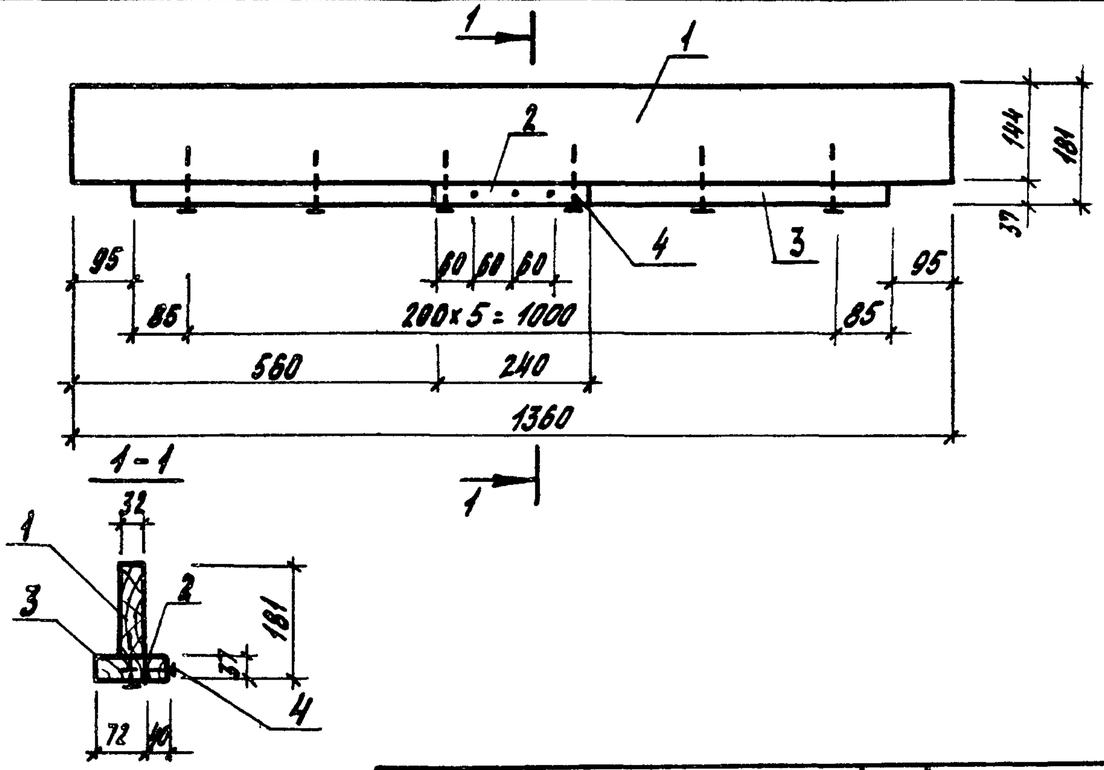

Поз.	Наименование	Кол.	Объем, м³
1	Доска 32×144 ℓ=1360	1	0,0062
2	Брус 37×40 ℓ=240	1	0,0003
3	Брус 37×72 ℓ=1170	1	0,0030
4	Гвозди К4×100 ГОСТ 4028-63*	9	

Пиломатериалы ГОСТ 8486-86Е и ГОСТ 24454-80Е сосна, ель сорт 2, φ=12%
Качество древесины должно удовлетворять дополнительным требованиям СНиП II-25-80
Позиции 1, 2 и 3 соединить на клею, склеиваемые поверхности остругать.
Объем древесины ребра 0,0095 м³
Масса ребра 4,75 кг

Разраб.	Рябчикова		1.865.5-12.1-8		
Рассчит.	Устинов				
Пров.	Седов		Ребро поперечное Р5	Стадия: Р	Лист:	Листов: 1
Н. контр.	Степук			ЦНИИЭПсельстрой	

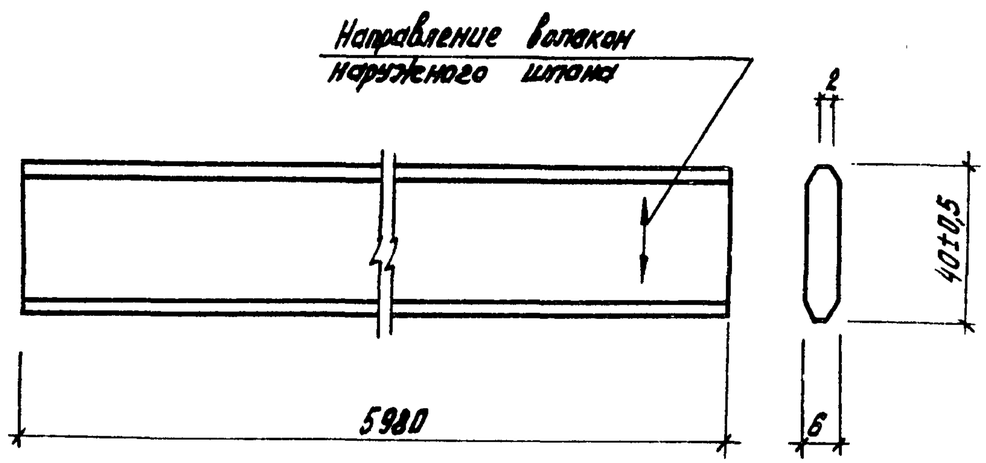

Фанера марки ФСФ сорта В/ВВ
ГОСТ 3916-69. φ=5-10%.
Допускается изготавливать шип из отдельных полос фанеры по длине шипа (без стыковки их на «УС»).
Объем фанеры на шип 0,0014 м³
Масса шипа 0,7 кг

Инв. № подл. | Подпись и дата | Взам. инв. №

Разраб.	Рябчикова		1.865.5-12.1-9		
Рассчит.	Устинов				
Пров.	Седов		Шип Ш1	Стадия: Р	Лист:	Листов: 1
Н. контр.	Степук			ЦНИИЭПсельстрой	

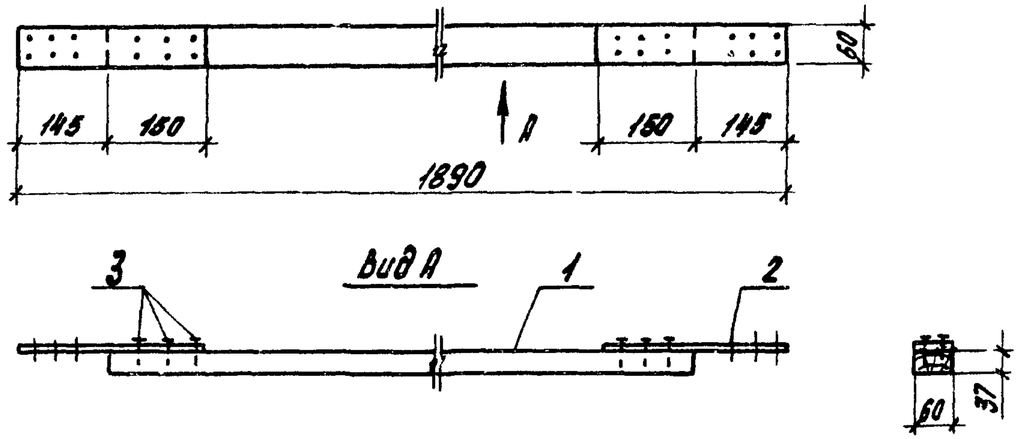

Поз.	Наименование	Кол.	Обозначение документа
1	Брусок 37×60, ℓ=1600	1	без черт.
2	Соединительный элемент М1	2	1.865.5-12.1- 23
3	Шурупы А6×40 ГОСТ 1145-80	12	

Пиломатериалы сосна, ель по ГОСТ 24454-80Е и ГОСТ 8486-86Е
сорт 2 Ψ=12%
Масса подкоса 2,69кг
Объем древесины подкоса 0,0035 м³

Разраб.	Рябчикова		
Рассчит.	Устинов		
Пров.	Седов		
Н. контр.	Степук		

1.865.5 - 12.1- 10

Подкос ПД1

Стадия	Лист	Листов
Р		1

ЦНИИЭПсельстрой

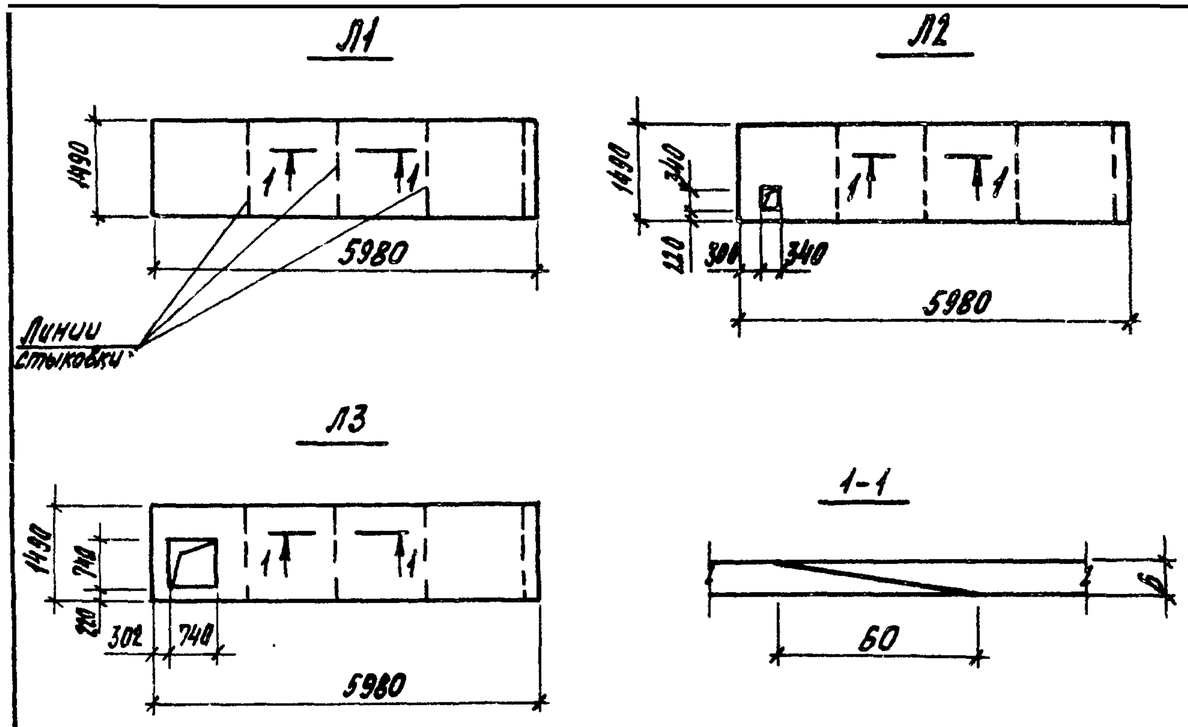

Обшивка Л1-Л3 выполняется из отдельных листов фанеры размером 1525×1525 мм толщиной 6мм соединением их на „УС"
Фанера марки ФСФ по ГОСТ 3916-69, сорт в/вв, Ψ=5-10%

Марка	Размеры, мм			Объем, м³	Масса, кг
	Длина	Ширина	F, м²		
Л1	5980	1490	8,91	0,053	26,7
Л2	5980	1490	8,8	0,053	26,4
Л3	5980	1490	8,34	0,05	25,0

Взам. инв. №
Подпись и дата
Инв. № подл.

Разраб.	Рябчикова		
Рассчит.	Устинов		
Пров.	Седов		
Н. контр.	Степук		

1.865.5 - 12.1 - 11

Обшивка Л1...Л3

Стадия	Лист	Листов
Р		1

ЦНИИЭПсельстрой

23231 11

Марка	Размеры, мм			Масса, кг
	длина	ширина	F, м²	
Л4	2990	1490	4,455	35
Л5	2990	1490	4,101	87,5
Л6	2990	1490	3,434	33,2
Л7	990	292	0,289	6,2
Л8	560	292	0,164	3,5
Л9	740	220	0,163	3,5
Л10	340	220	0,075	1,6

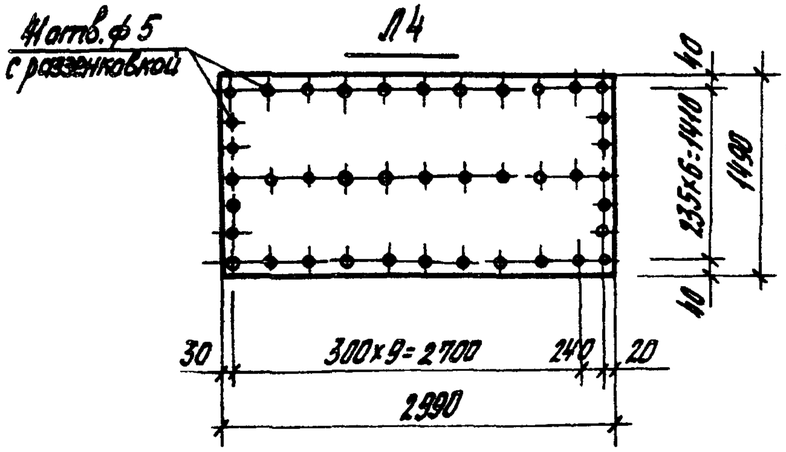

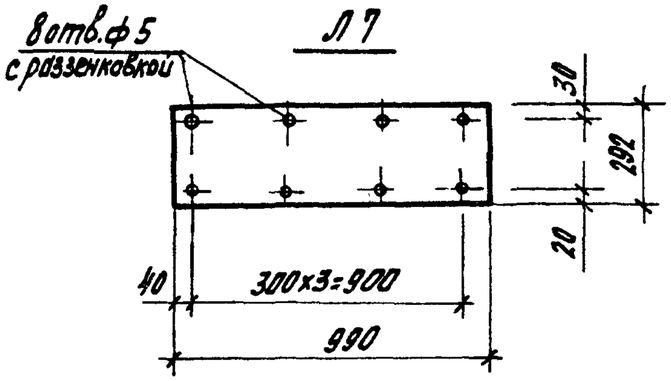

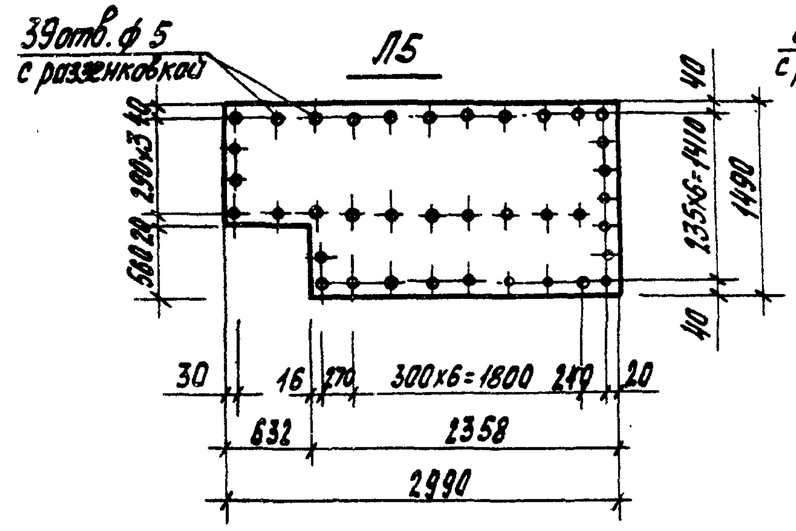

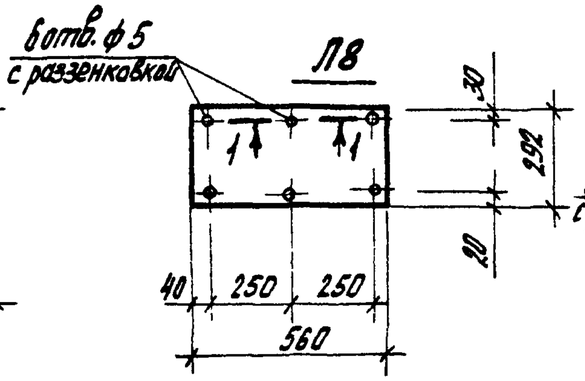

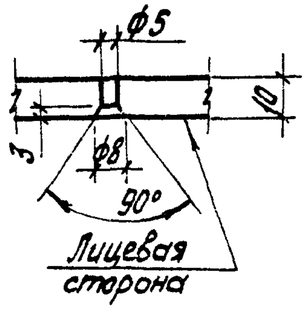

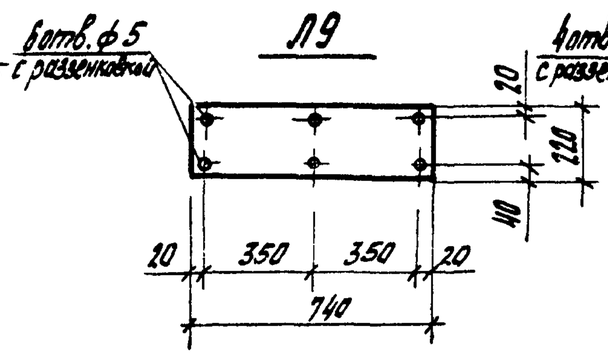

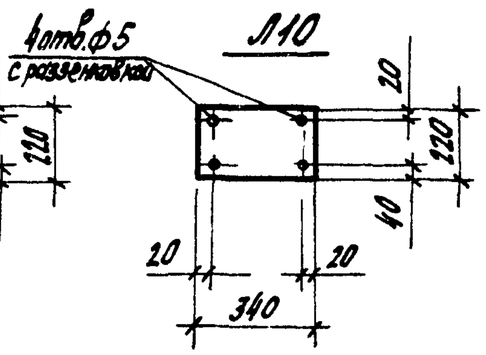

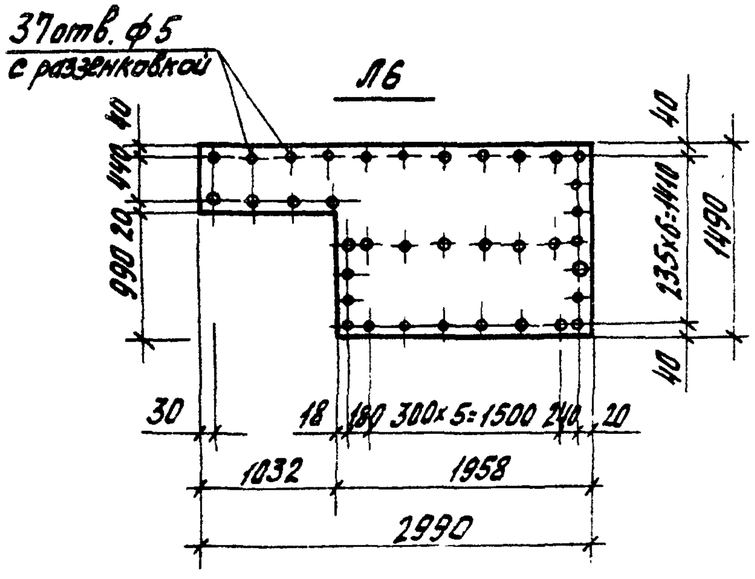

Асбестоцементные листы Л4... Л10 изображены с тыльной (рифленной) стороны

Разделку отверстий на асбестоцементных листах делать с лицевой (гладкой) стороны

Асбестоцементные листы по ГОСТ 18124-75

Разраб.	Рябчикова		
Рассчит.	Устинов		
Пров	Седов		
Н. контр	Степик		

1.865.5-12.1-12

Обшивка Л4... Л10

Стадия	Лист	Листов
Р		1

ЦНИИЭПсельстрой

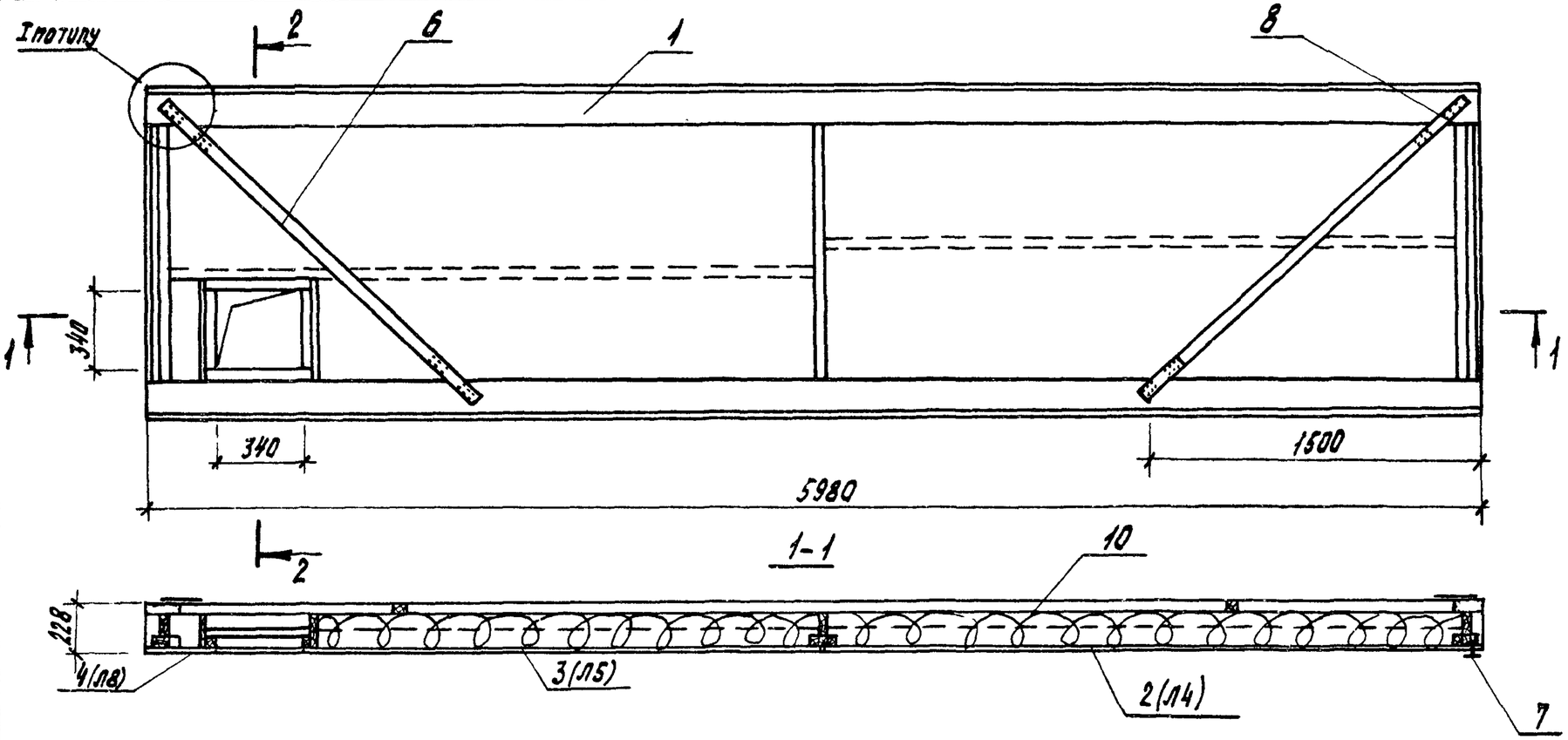

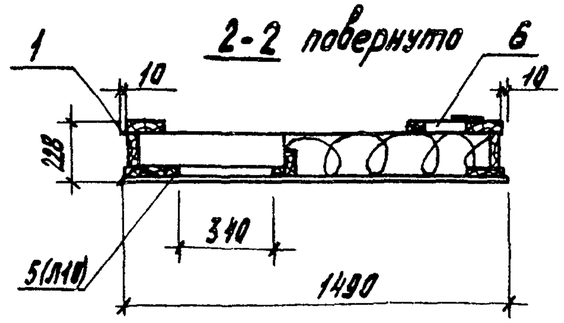

Схема раскладки обшивок

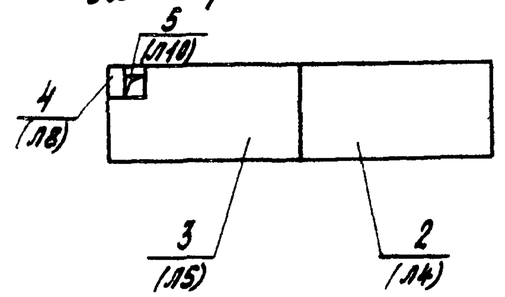

Поз.	Наименование	Кол.	Обозначение документа
1	Каркас ДК2	1	1.865.5-12.1-15
2	Обшивка л4	1	1.865.5-12.1-12
3	Обшивка л5	1	1.865.5-12.1-12
4	Обшивка л8	1	1.865.5-12.1-12
5	Обшивка л10	1	1.865.5-12.1-12
6	Подкос ПД1	2	1.865.5-12.1-10
7	Шурупы А4х40 ГОСТ 1145-80	90	
8	Шурупы А6х40 ГОСТ 1145-80	24	
9	Пленка полиэтиленовая		
	ГОСТ 10354-82, м²	8,9	
10	Плиты минераловатные		
	ГОСТ 9573-82 по проекту, м³		

Узел I, крепление обшивки и примечание смотри документ 1.865.5-12.1-1

Масса плиты 465 кг

Разраб.	Леонова		1.865.5-12.1-13
Рассчит.	Устинов		
Пров.	Гедов		Плита ПДА6-1-03
Н контр.	Степук		Стадия: Р; Лист: ; Листов: 1
			ЦНИИЭПсельстрой

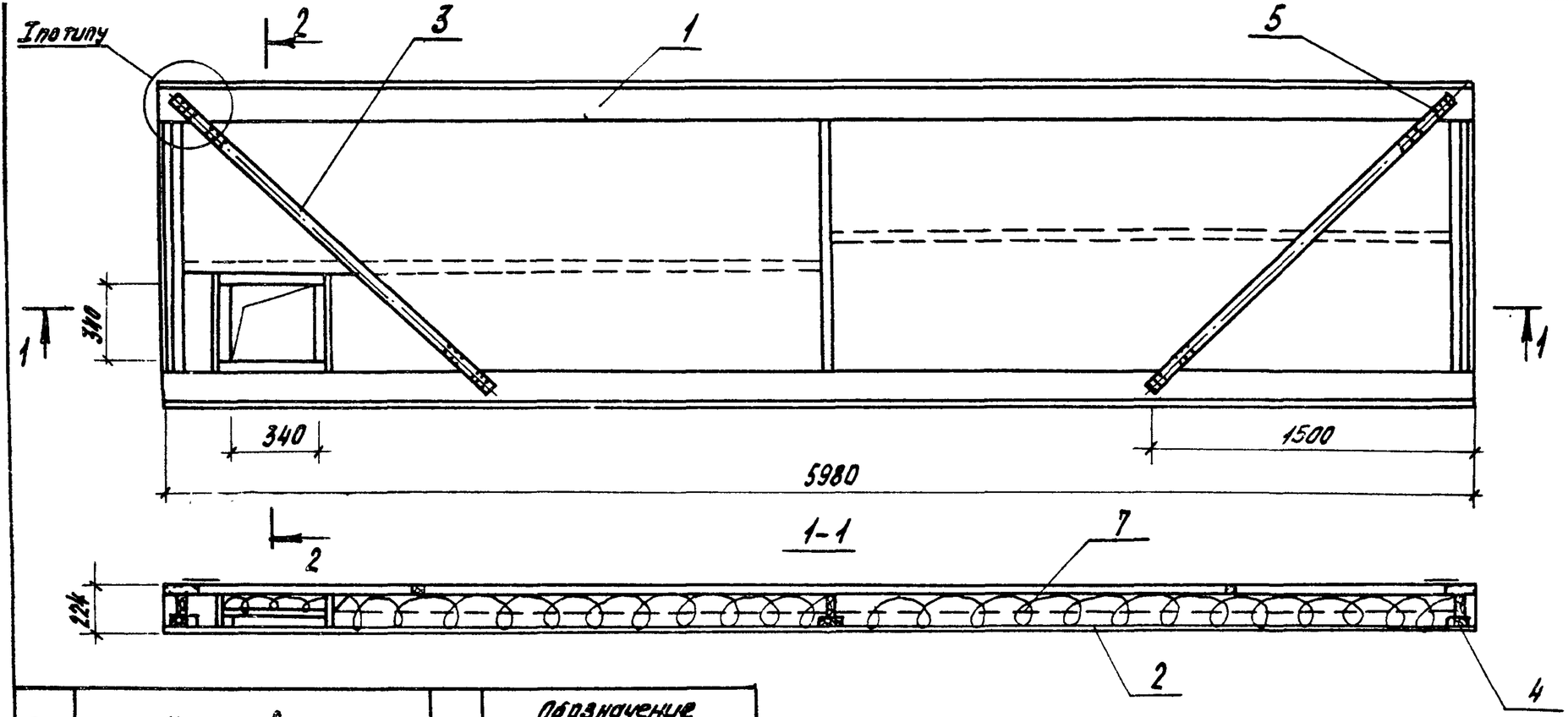

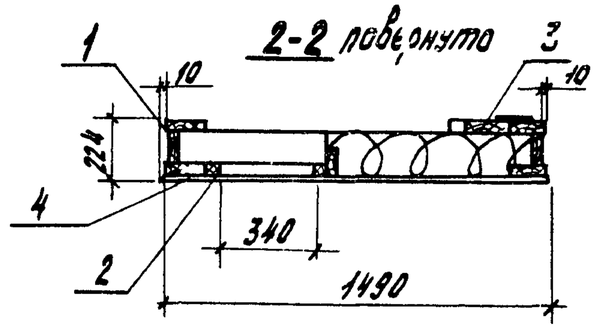

Поз.	Наименование	Кол.	Обозначение документа
1	Каркас ДК2	1	1.865.5-12.1-15
2	Обшивка Л2	1	1.865.5-12.1-11
3	Подкос ПД1	2	1.865.5-12.1-10
4	Гвозди К3х70 ГОСТ 4028-63*	160	
5	Шурупы А6х40 ГОСТ 1145-80	24	
6	Пленка полиэтиленовая		
	ГОСТ 10354-82, м²	8,9	
7	Плиты минераловатные		
	ГОСТ 9573-82, по проекту, м³		

Узел I, крепление обшивки и примечание смотри документ 1.865.5-12.1-2

Масса плиты 316 кг

разраб.	Леонова			1.865.5-12.1-14	
рассчит.	Устинов				
пров.	Седов			Плита ПДФ6-1-03	Стадия: Р; Лист: ; Листов: 1
Н. контр.	Степук				ЦНИИЭПсельстрой

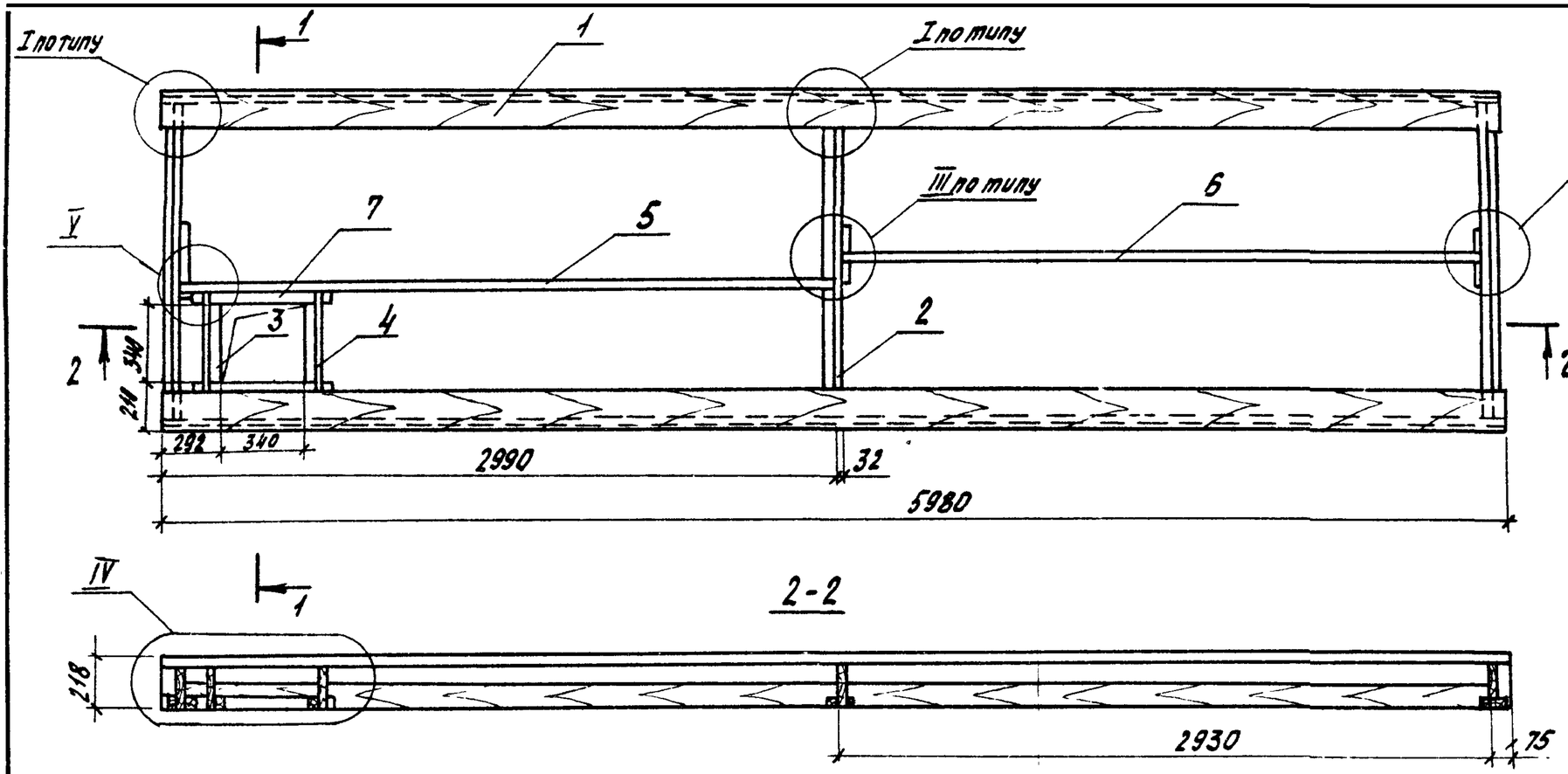

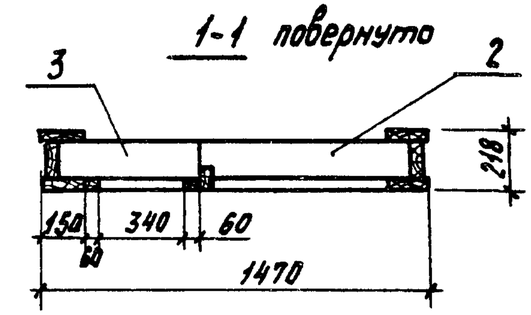

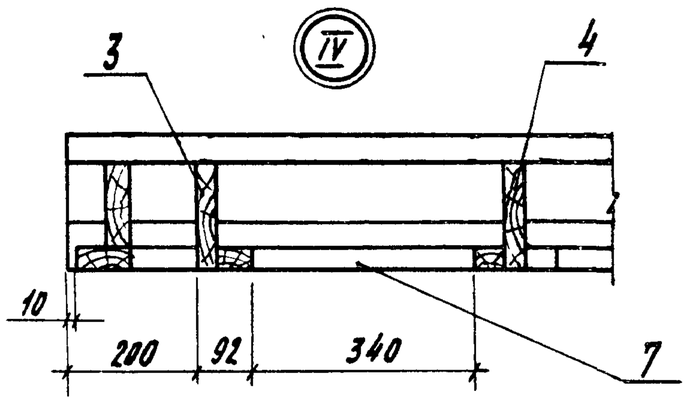

3-3 повернуто

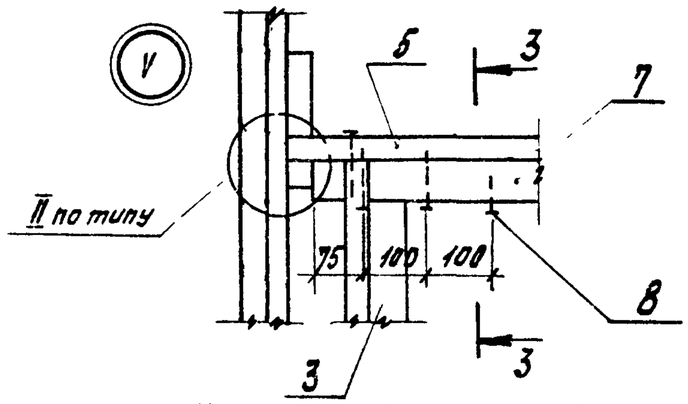

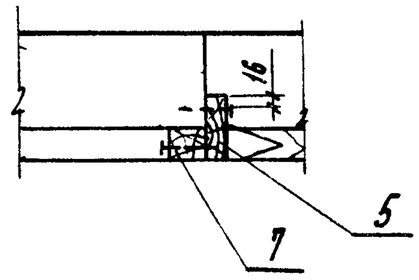

Поз.	Наименование	Кол.	Обозначение документа
1	Ребро продольное Р1	2	1.865.5-12.1-4
2	Ребро поперечное Р5	3	1.865.5-12.1-8
3	Ребро Р6	1	1.865.5-12.1-16
4	Ребро Р7	1	1.865.5-12.1-16
5	Ребро продольное Р2	1	1.865.5-12.1-7
6	Ребро продольное Р3	1	1.865.5-12.1-7
7	Брус 37х60, ℓ=650мм	2	Без черт.
8	Гвозди К4х100 ГОСТ 4028-63*	30	

Узлы I, II, III смотри документ 1.865.5-12.1-3

Масса каркаса 128 кг

Объем древесины каркаса 0,2565 м³

Разраб.	Леонова		
Рассчит.	Устинов		
Пров.	Седов		
Н. контр.	Степук		

1.865.5-12.1-15

Каркас ДК2

Стадия	Лист	Листов
Р		1

ЦНИИЭПсельстрой

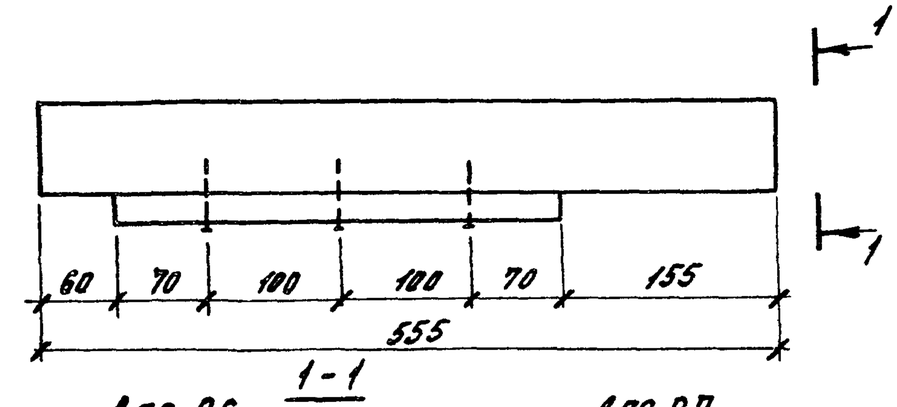

Для Р6

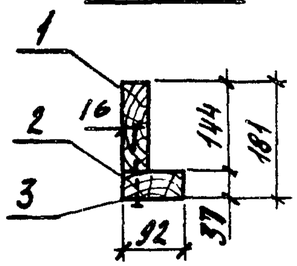

Для Р7

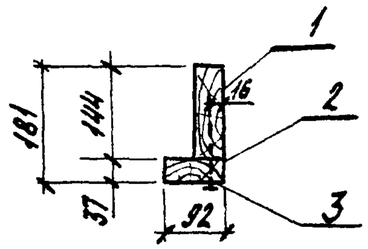

Поз.	Наименование	Кол.	Объем, м³
1	Доска 32×144, ℓ=5.55	1	0,0026
2	Брус 37×92, ℓ=340	1	0,0011
3	Гвозди К4×100 ГОСТ 4028-63*	3	

Позиции 1,2 соединить на клею, склеиваемые поверхности остругать.

Пиломатериалы сосна, ель по ГОСТ 8486-66Е и ГОСТ 24454-80Е сорт 2, влажность 12%

Масса ребра 1,85 кг

Разраб.	Леонова		
Рассчит.	Устинов		
Пров.	Седов		
Н. контр.	Степук		

1.865.5-12.1-16

Ребро Р6, Р7

Стадия	Лист	Листов
Р		1

ЦНИИЭПсельстрой

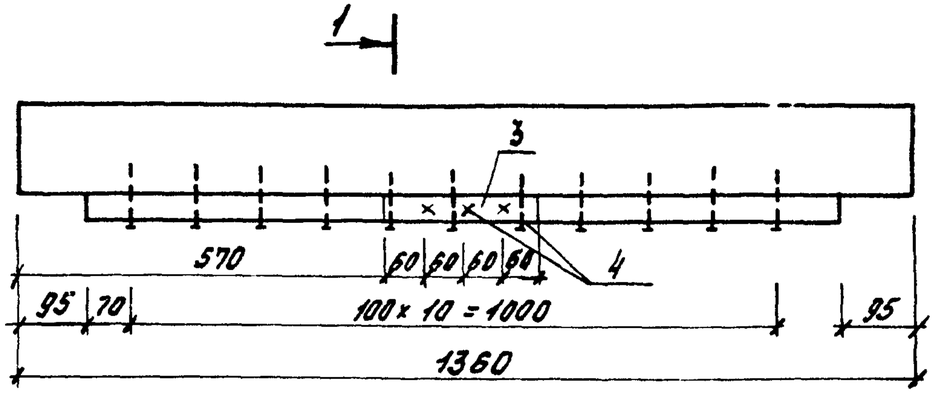

1 1-1

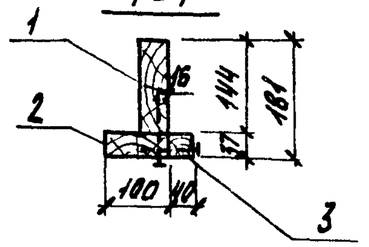

Поз.	Наименование	Кол.	Объем, м³
1	Доска 40×144, ℓ=1360	1	0,0077
2	Доска 37×100, ℓ=1170	1	0,0043
3	Брус 37×40, ℓ=240	1	0,0003
4	Гвозди К4×100 ГОСТ 4028-63*	14	

Позиции 1,2,3 соединить на клею, склеиваемые поверхности остругать.

Пиломатериалы сосна, ель по ГОСТ 8486-86Е и ГОСТ 24454-80Е сорт 2, влажность 12%

Масса ребра 6,15 кг

Инв. № подл. | Подпись и дата | Взам. инв. №

Разраб.	Леонова		
Рассчит.	Устинов		
Пров.	Седов		
Н. контр.	Степук		

1865.5-12.1-17

Ребро поперечное Р8

Стадия	Лист	Листов
Р		1

ЦНИИЭПсельстрой

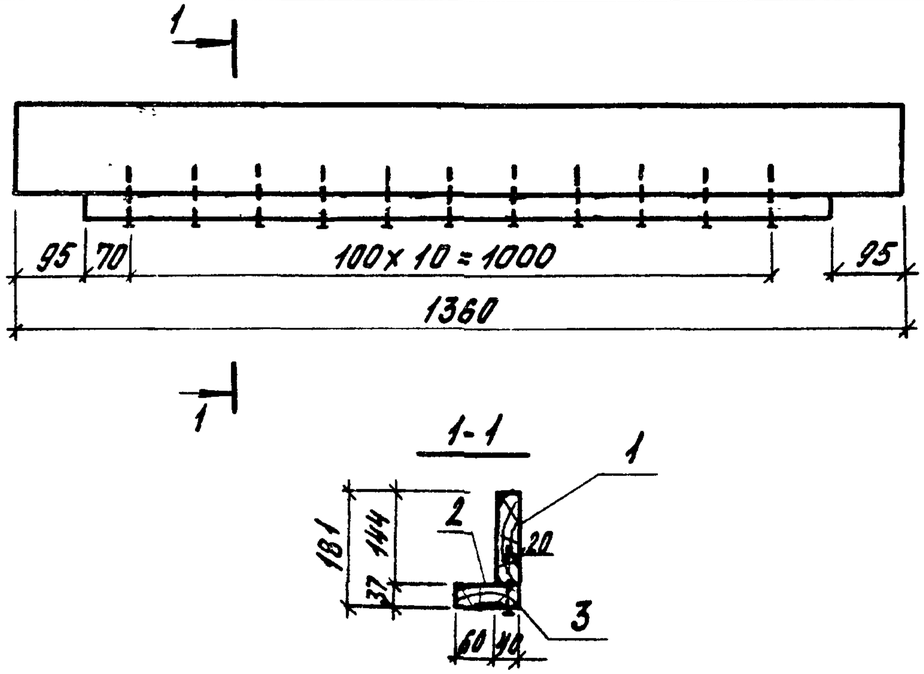

Поз	Наименование	Кол.	Объем, м³
1	Доска 40х144, ℓ 1360	1	0,0077
2	Доска 37 х 100, ℓ = 1170	1	0,0043
3	Гвозди К4х100 ГОСТ 4028-63*	11	

Пиломатериалы сосна, ель по ГОСТ 8486-86Е и ГОСТ 24454-80Е
сорт 2, влажность 12%
Масса ребра 6,0 кг

Разраб.	Леонова		1.865.5 - 12.1 - 18		
Рассчит.	Устинов				
Пров.	Гедов		Ребро поперечное Р9	Стадия: Р	Лист:	Листов: 1
				ЦНИИЭПсельстрой	
Н.контр.	Степук				

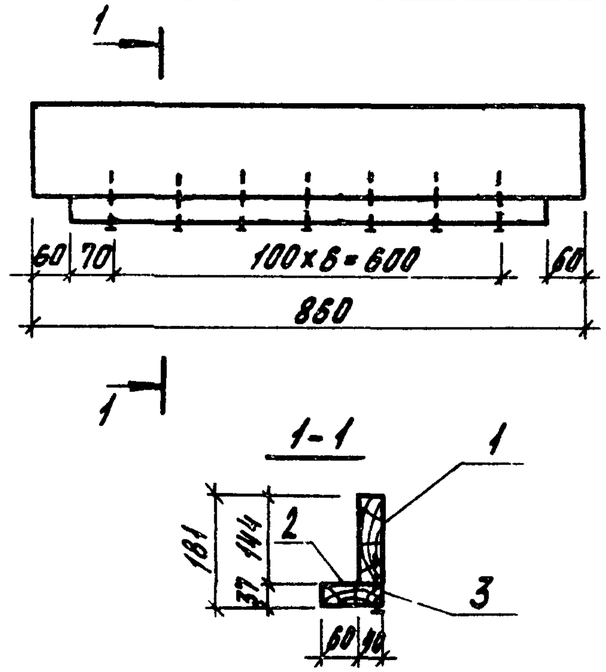

Поз	Наименование	Кол	Объем, м³
1	Доска 40 х 144, ℓ = 860	1	0,0040
2	Доска 37х 100, ℓ = 740	1	0,0027
3	Гвозди К4х 100, ГОСТ 4028-63*	7	

Пиломатериалы сосна, ель по ГОСТ 8486-86Е и ГОСТ 24454-80Е
сорт 2, влажность 12%
Масса ребра 3,8 кг

Инв. № подл. | Подпись и дата | Взам. инв. №

Разраб.	Леонова		1.865.5 - 12.1 - 19		
Рассчит.	Устинов				
Пров.	Гедов		Ребро поперечное Р 10	Стадия: Р	Лист:	Листов: 1
				ЦНИИЭПсельстрой	
Н.контр.	Степук				

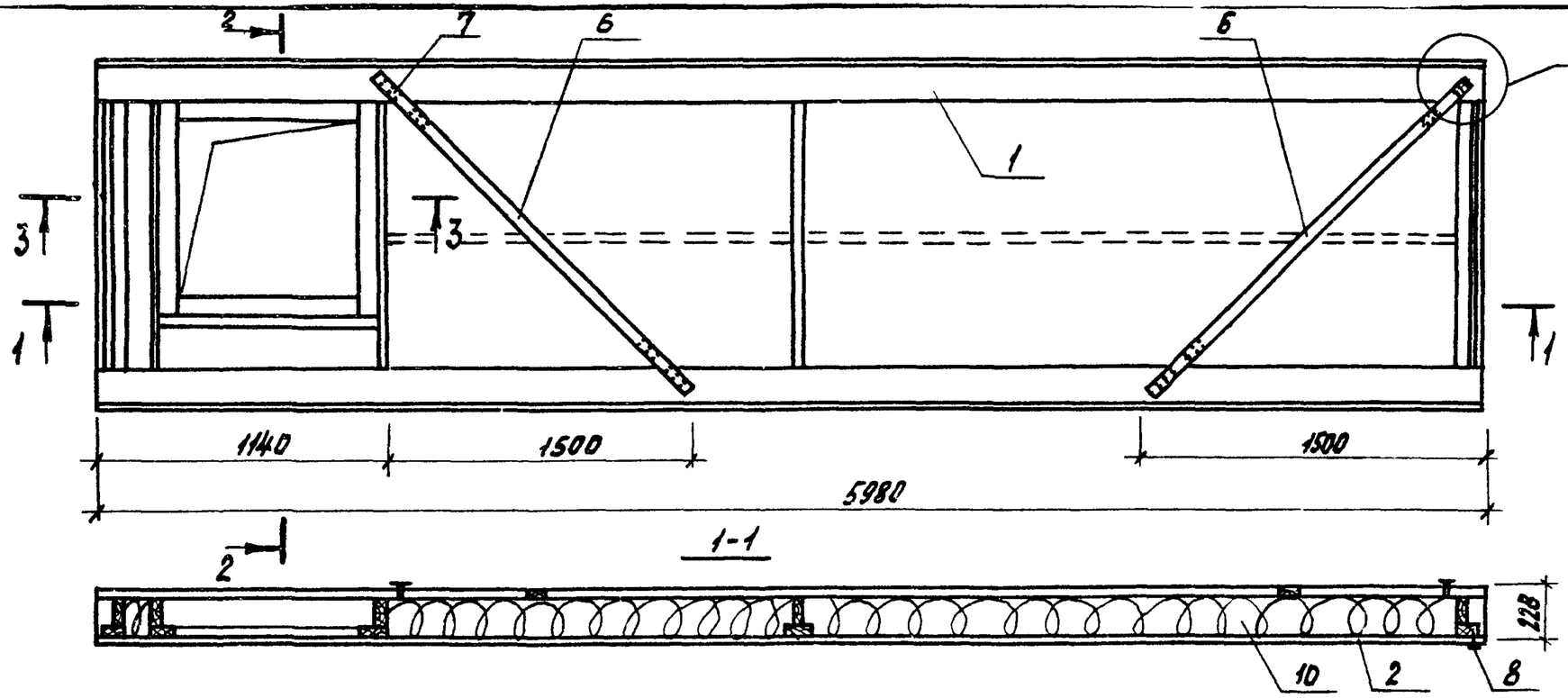

2-2 повернуто

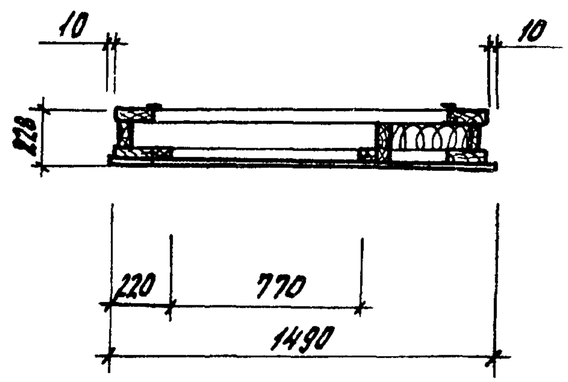

3-3

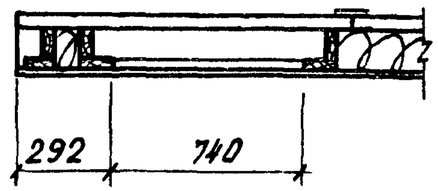

Схема раскладки обшивок

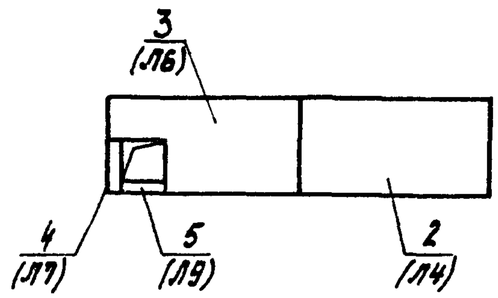

Узел I, крепление обшивки и примечание смотри документ 1.865.5-12.1-1

Масса плиты 453кг

Поз.	Наименование	Кол	Обозначение документа
1	Каркас ДК3	1	1.865.5-12.1-22
2	Обшивка л4	1	1.865.5-12.1-12
3	Обшивка л6	1	1.865.5-12.1-12
4	Обшивка л7	1	1.865.5-12.1-12
5	Обшивка л9	1	1.865.5-12.1-12
6	Подкос ПД1	2	1.865.5-12.1-10
7	Шурупы А6х40 ГОСТ 1145-80	24	
8	Шурупы А4х40 ГОСТ 1145-80	92	
9	Пленка полиэтиленовая		
	ГОСТ 10354-82, м²	8,9	
10	Плиты минераловатные		
	ГОСТ 9573-82, по проекту, м³		

Разраб.	Рябчикова		1.865.5-12.1-20	
Рассчит.	Устинов			
Пров.	Седов		Плита ПД А 6-1-07	Стадия: Р; Лист: ; Листов: 1
Н. контр.	Степук			ЦНИИЭПсельстрой

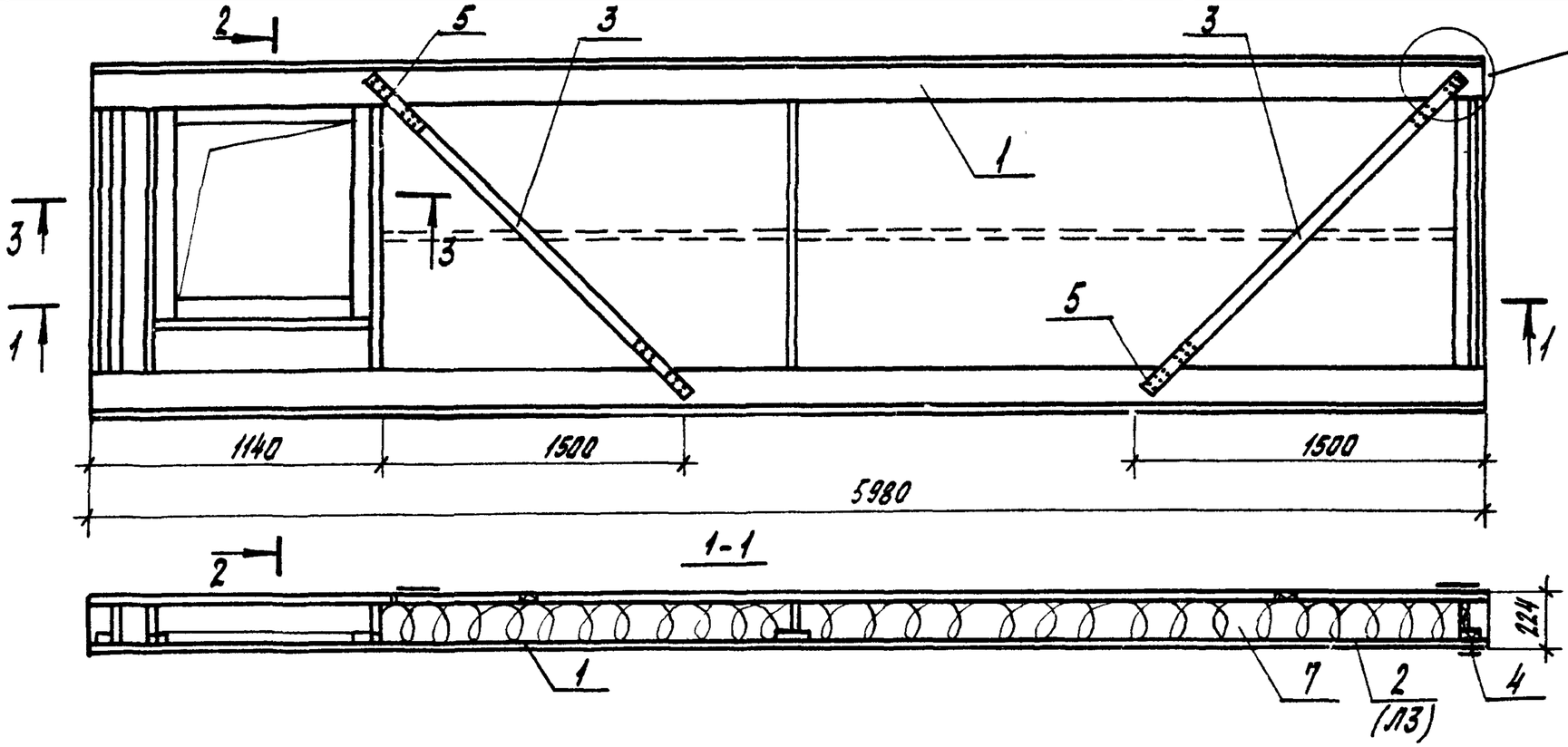

2-2 повернуто

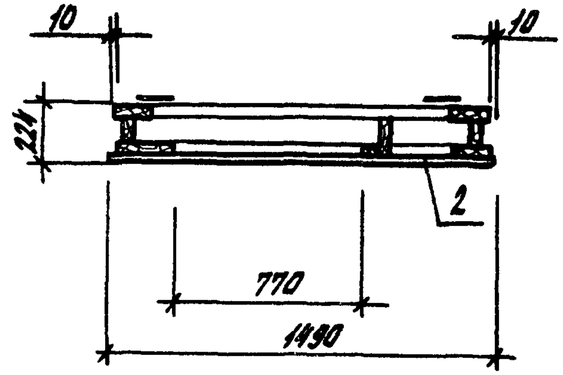

3-3

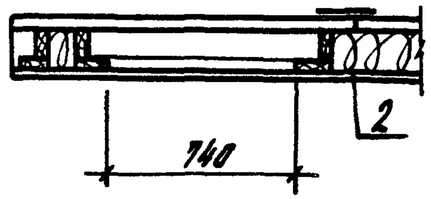

Поз.	Наименование	Кол.	Обозначение документа
1	Каркас ДК3	1	1.865.5-12.1-22
2	Обшивка ЛЗ	1	1.865.5-12.1-11
3	Подкос ПД1	2	1.865.5-12.1-10
4	Гвоздики 3х40 ГОСТ 4028-63*	170	
5	Шурупы А6х40 ГОСТ 1145-80	24	
6	Пленка полиэтиленовая ГОСТ 10354-82, м²	89	
7	Плиты минераловатные ГОСТ 9573-82,		
	по проекту, м³		

Узел I, крепление обшивки и примечание смотри документ 1.865.5-12.1-2

Масса плиты 313 кг

Разраб.	Рябчикова		1.865.5.-12.1-21	
Рассчит.	Устинов			
Пров.	Седов		Плита ПДФ6-1-07	Стадия: Р; Лист: ; Листов: 1
Н.контр.	Степчук			ЦНИИЭПсельстрой

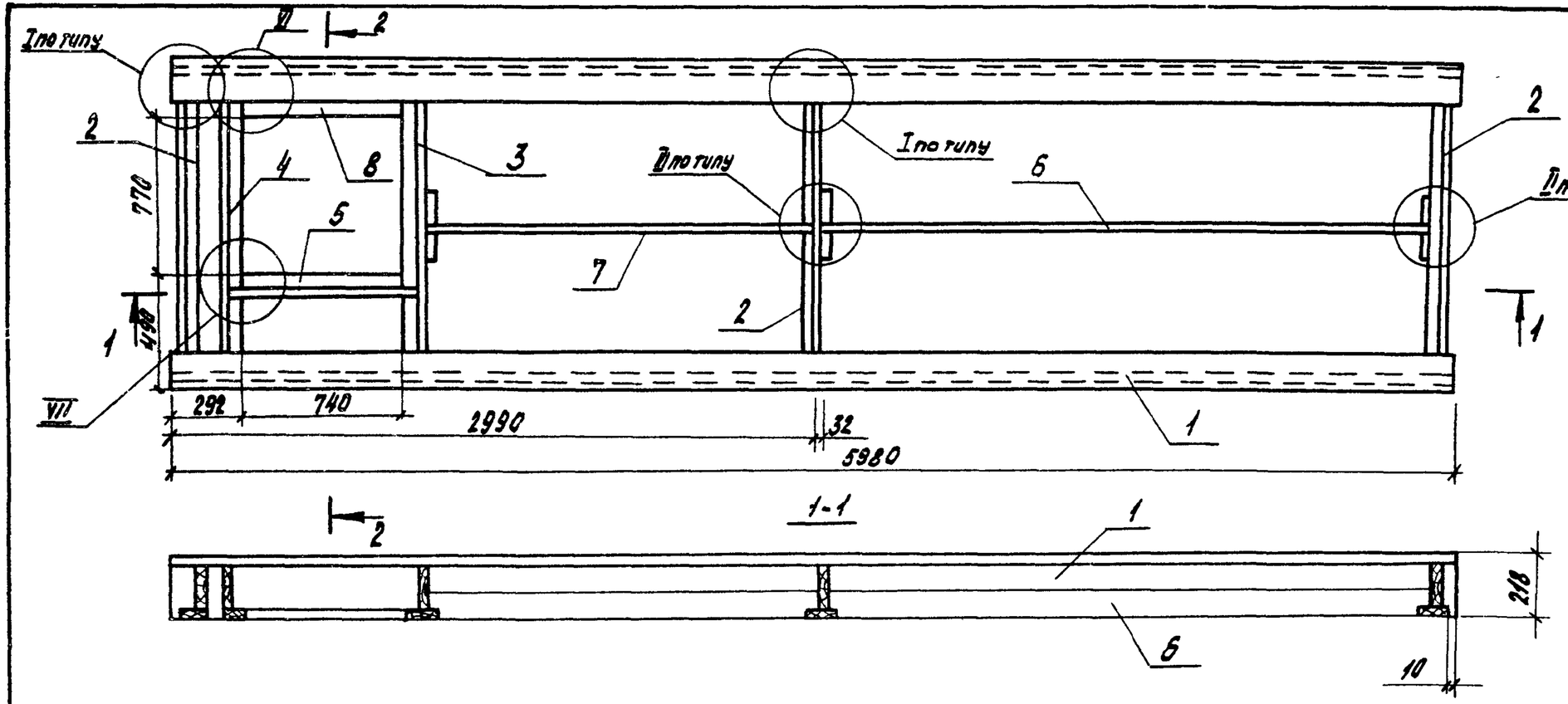

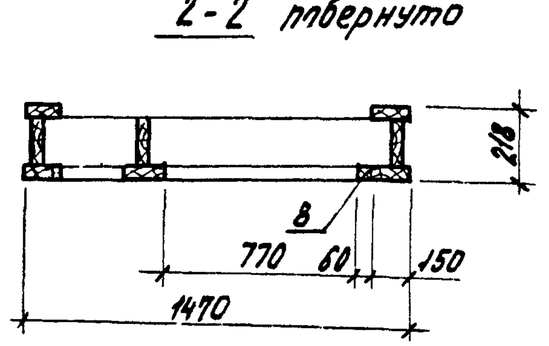

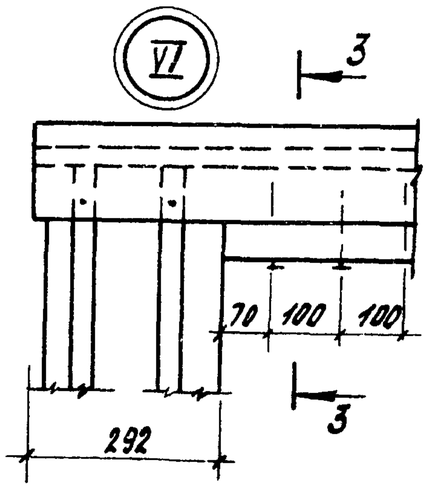

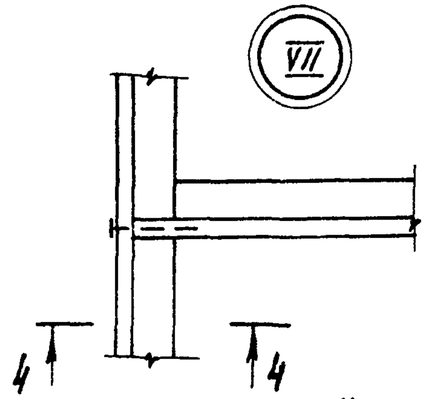

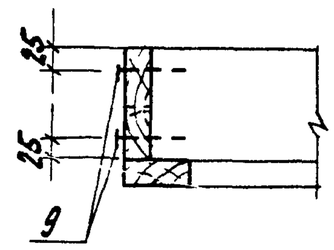

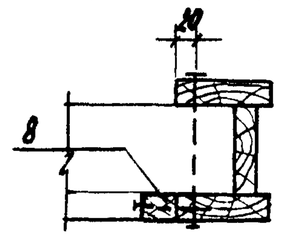

Поз.	Наименование	Кол.	Обозначение документа
1	Ребро продольное Р1	2	1.865.5-12.1-4
2	Ребро поперечное Р5	3	1.865.5-12.1-8
3	Ребро поперечное Р8	1	1.865.5-12.1-17
4	Ребро поперечное Р9	1	1.865.5-12.1-18
5	Ребро Р10	1	1.865.5-12.1-19
6	Ребро продольное Р3	1	1.865.5-12.1-7
7	Ребро продольное Р4	1	1.865.5-12.1-7
8	Брус 37×60, ℓ=740мм	1	Без черт.
9	Гвозди К4×100 ГОСТ 4028-63*	35	

Узлы I, II, III смотри документ 1.865.5.12.1-3

Масса каркаса 137кг

Объем древесины каркаса 0,2765м³

Разраб.	Рябчикова		1865.5-12.1-22
Рассчит.	Устинов		
Пров.	Гедов		Каркас ДК3
Н.контр.	Степук		Стадия: Р; Лист: ; Листов: 1
			ЦНИИЭПсельстрой

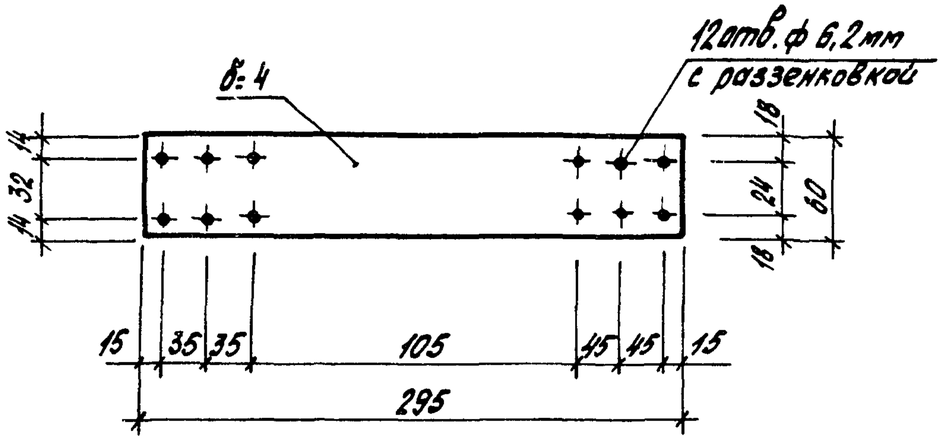

Сталь полосовая δ=4мм по гост 103-76

Масса элемента 0,45кг

Разраб.	Рябчикова		1.865.5-12.1-23			
Рассчит.	Устинов					
Пров.	Седов		Соединительный элемент М1	Стадия	Лист	Листов
				Р		1
				ЦНИИЭПсельстрой		
Н.контр.	Степук					

№ строки	Наименование материала и единицы измерения	Код		Количество на марку					
		Материала	Единица измерения	ПДИ6-1	ПДИ6-1-03	ПДИ6-1-ПТ	ПДФ6-1	ПДФ6-1-03	ПДФ6-1-ПТ
				Код изделия					
1	Сталь								
2	Стандартные изделия								
3	(шурупы, гвозди) кг	120000	166	2,06	2,3	2,6	2,2	2,4	2,7
4	Сталь толстолистовая								
5	рядовых марок 4мм, кг	097100	166	1,68	1,68	1,68	1,68	1,68	1,68
6	Древесина								
7	Пиломатериалы								
8	2 сорта обрезные, м³, ГОСТ 8486-86Е		113	0,25	0,28	0,28	0,25	0,26	0,28
9	фанера, м³, ГОСТ 3916-69	551000	113	0,001	0,001	0,001	0,055	0,054	0,051
10	Асбестоцемент								
11	Асбестоцементные плоские								
12	конструктивные								
13	листы, м² ГОСТ 18124-75	578103	055	8,91	8,8	8,34	—	—	—
14									
15	Утеплитель								
16	Плиты минераловатные								
17	полужесткие на синтети-								
18	ческом связующем, м³	576134	113	1,18	1,15	1,07	1,18	1,15	1,07
19	ГОСТ 9573-82								
20	Пленка полиэтиленовая, м²		055	8,9	8,9	8,9	8,9	8,9	8,9

Расход утеплителя дан при высоте 15см, плотности 125кг/м³

Инв.№подл. | Подпись и дата | Взам.инв.№

Разраб.	Рябчикова		1.865.5-12.1-РМ			
Рассчит.	Устинов					
Пров.	Седов		Ведомость расхода материалов	Стадия	Лист	Листов
				Р		1
				ЦНИИЭПсельстрой		
Н.контр.	Степук					