ТИПОВЫЕ КОНСТРУКЦИИ, ИЗДЕЛИЯ И УЗЛЫ ЗДАНИЙ И СООРУЖЕНИЙ

СЕРИЯ 1.165.1-10

ПАНЕЛИ ПОКРЫТИЙ

ОДНОСЛОЙНЫЕ ЯЧЕИСТОБЕТОННЫЕ ДЛЯ ЖИЛЫХ И ОБЩЕСТВЕННЫХ ЗДАНИЙ

ВЫПУСК 2

ПАНЕЛИ ВЕНТИЛИРУЕМЫЕ ТОЛЩИНОЙ 350.400 мм ПОД РАСЧЕТНУЮ НАГРУЗКУ 200 И 300 $кгс/м^2$ (БЕЗ УЧЕТА СОБСТВЕННОГО ВЕСА)

ОПАЛУБКА И АРМИРОВАНИЕ
РАБОЧИЕ ЧЕРТЕЖИ

ЦЕНТРАЛЬНЫЙ ИНСТИТУТ ТИПОВОГО ПРОЕКТИРОВАНИЯ
ГОССТРОЯ СССР

Москва, А-445, Смольная ул., 22

Сдано в печать XI 1982 года

Заказ № 11918 Тираж 3250 экз.

ТИПОВЫЕ КОНСТРУКЦИИ, ИЗДЕЛИЯ И УЗЛЫ ЗДАНИЙ И СООРУЖЕНИЙ

СЕРИЯ 1.165.1-10

ПАНЕЛИ ПОКРЫТИЙ

ОДНОСЛОЙНЫЕ ЯЧЕИСТОБЕТОННЫЕ ДЛЯ ЖИЛЫХ И ОБЩЕСТВЕННЫХ ЗДАНИЙ

ВЫПУСК 2

ПАНЕЛИ ВЕНТИЛИРУЕМЫЕ ТОЛЩИНОЙ 350,400 мм ПОД РАСЧЕТНУЮ НАГРУЗКУ 200 И 300 кгс/м² (БЕЗ УЧЕТА СОБСТВЕННОГО ВЕСА)

ОПАЛУБКА И АРМИРОВАНИЕ РАБОЧИЕ ЧЕРТЕЖИ

Разработаны ЛенЗНИИЭП

Главный инженер института /А.Т. Котловой/
Главный конструктор института /Р.А. Попов/
Главный инженер проекта /Н.А. Бахирова/

Утверждены
Госгражданстроем
Приказ от 13.10 1982 г. N 272
Введены в действие с 01.01.83 г.

Содержание

Обозначение	Наименование	Стр. выпуска
——	Содержание	2
1.165.1-10.2 00 ТО	Техническое описание	3...24
1.165.1-10.2 01	Панель покрытия шириной 590мм толщиной 350 мм	25, 26
1.165.1-10.2 01 СБ	Панель покрытия шириной 590мм толщ. 350мм. Сборочный чертеж. Деталь I	27
1.165.1-10.2 02	Панель покрытия шириной 890мм толщиной 350 мм	28, 29
1.165.1-10.2 02 СБ	Панель покрытия шириной 890 мм толщиной 350мм. Сборочный чертеж	30
1.165.1-10.2 03	Панель покрытия шириной 1190 мм толщиной 350 мм	31...33
1.165.1-10.2 03 СБ	Панель покрытия шириной 1190 мм толщиной 350мм. Сборочный чертеж	34
1.165.1-10.2 04	Панель покрытия шириной 1490 мм толщиной 350 мм	35...37
1.165.1-10.2 04 СБ	Панель покрытия шириной 1490мм толщиной 350мм. Сборочный чертеж	38
1.165.1-10.2 05	Панель покрытия шириной 1790мм толщиной 350 мм	39...41
1.165.1-10.2 05 СБ	Панель покрытия шириной 1790мм толщиной 350 мм. Сборочный чертеж	42
1.165.1-10.2 06	Панель покрытия шириной 590 мм толщиной 400мм	43, 44
1.165.1-10.2 06 СБ	Панель покрытия шириной 590мм толщиной 400мм. Сборочный чертеж Деталь I	45
1.165.1-10.2 07	Панель покрытия шириной 890 мм толщиной 400 мм	46, 47
1.165.1-10.2 07 СБ	Панель покрытия шириной 890 мм толщиной 400мм. Сборочный чертеж	48
1.165.1-10.2 08	Панель покрытия шириной 1190мм толщиной 400мм	49, 50
1.165.1-10.2 08 СБ	Панель покрытия шириной 1190 мм толщиной 400 мм. Сборочный чертеж	51
1.165.1-10.2 09	Панель покрытия шириной 1490 мм толщиной 400мм	52, 53
1.165.1-10.2 09 СБ	Панель покрытия шириной 1490мм толщиной 400мм. Сборочный чертеж	54
1.165.1-10.2 10	Панель покрытия шириной 1790мм толщиной 400мм	55, 56
1.165.1-10.2 10 СБ	Панель покрытия шириной 1790 мм толщиной 400мм. Сборочный чертеж	57
1.165.1-10.2 00 ВС	Выборка стали	58..(61)

Инв. № подл. | Подп. и дата | Взам. инв. №

1. В серии 1.165.1-10 выпуск 2 разработаны панели покрытий из ячеистого бетона. Плиты покрытия однослойные сплошные, вентилируемые для жилых и общественных зданий с шагом несущих стен 2,4...6,3 м. Чертежи изделий предназначены для предприятий автоклавных ячеистых бетонов.

2. Изделия замаркированы по ГОСТ 23009-78 "Конструкции и изделия бетонные и железобетонные сборные. Условные обозначения марок".

Пример маркировки: ПВ 54.12.35-24 плита покрытия вентилируемая сплошная длиной 5370 мм, шириной 1190 мм, толщиной 350 мм, под расчетную нагрузку 200 кгс/м² (без собственного веса) из ячеистого бетона. Внесение изменений в обозначения марок изделий не допускается. Марки изделий проставляются на чертежах и в спецификациях проектов, в заказах заводам изготовителям и на изделиях.

3. Панели покрытий рассчитаны на унифицированные нагрузки 200 и 300 кгс/м² без учета собственного веса.

4. Состав нагрузок, приложенных к панелям покрытий, и коэффициенты перегрузок приводятся в таблице 1

Таблица 1

Состав нагрузок	Нормативная нагрузка, кгс/м²	Расчетная нагрузка, кгс/м²	Длительнодействующая часть нормат. нагрузки, кгс/м²
Гидроизоляционный ковер	16 (16)	16 × 1.3 = 21 (16 × 1.3 = 21)	
Цементная стяжка	30 (53)	30 × 1.3 = 39 (53 × 1.3 = 69)	120 (150)
Вес снегового покрова	100 (150)	100 × 1.4 = 140 (150 × 1.4 = 210)	

В скобках приведены значения для унифицированной расчетной нагрузки на панель покрытия 300 кгс/м² без учета массы панели.

5. Расчет плит покрытий производился в соответствии с СНиП II-21-75 "Бетонные и железобетонные конструкции", „Руководство по проектированию бетонных и железобетонных конструкций из ячеистых бетонов" (НИИЖБ) Москва. Стройиздат, 1977 г., а так же "Рекомендации по изготовлению и применению ячеистых бетонов в гражданском строительстве", Ленинград, ЛенЗНИИЭП, 1975 г., рассмотрены и одобрены НТС Госгражданстрой 9.XII-74 г. Распространяет ЛенЗНИИЭП, 191065 Ленинград, наб. р. Мойки, 45.

6. Толщина плит покрытия выбирается в зависимости от теплотехнического расчета и расчета по несущей способности.

7. Панели покрытий должны изготовляться в соответствии с СН 277-80 "Инструкцией по технологии изготовления изделий из ячеистых бетонов", а также ГОСТ 17077-71*. "Панели железобетонные для покрытий жилых и общественных зданий. Общие технические требования."

8. Панели покрытий изготавливаются из автоклавного ячеистого бетона плотностью в сухом состоянии 600 кг/м³ проектной марки по прочности м75. Отклонение плотности ячеистого бето-

				1.165.1-10 2 ОПТО		
Нач. отд.	Коровкевич		7.05.82	Техническое описание	Стадия	Лист	Листов
Н. контр.	Бахирова		6.05.82		Р	1	22
ГИП	Бахирова		6.05.82		ЛенЗНИИЭП		
Рук. гр.	Терновова		6.05.82				
Инженер	Трофимова		7.05.82				

Взам. инв. № | Подп. и дата | Инв. № подл.

Копировал 18341 4 Формат А3

на панелей покрытий (при испытании образцов в высушенном до постоянной массы состоянии) от проектной величины не должно превышать ±7%.

9. При проектной прочности бетона на сжатие 25 контрольная характеристика ячеистого бетона в панелях покрытий должна быть не менее 35 кгс/см².

Влажность ячеистого бетона в панелях при отпуске их потребителю не должна превышать 25%.

Марка ячеистобетонных панелей по морозостойкости должна быть не менее Мр 35. Морозостойкость бетона следует определять по ГОСТ 12852.4-77.

10. Панели покрытий армируются пространственными каркасами. Они собираются из плоских каркасов и сеток контактно-точечной сваркой с помощью сварочных клещей. Изготовление, приемка, контроль плоских каркасов и сеток должны производиться в соответствии с требованиями следующих нормативных документов ГОСТ 10922-75; "Арматурные изделия и закладные детали сварные для железобетонных конструкций" ГОСТ 14098-68 "Соединение сварной арматуры железобетонных изделий и конструкций, контактная и ванная сварка. Основные типы и конструктивные элементы" и Руководство по производству арматурных работ (ЦНИИОМТП Госстроя СССР) Москва. Стройиздат, 1979 г. Плоские каркасы и сетки изготавливаются при помощи контактно-точечной электросварки на многоточечных автоматических машинах. Сборку каркасов следует производить на стеллажах с применением шаблонов, обеспечивающих точное расположение элементов. Допускаемое отклонение в размерах плоских каркасов и сеток, а также отклонение от прямолинейности арматурных стержней на всю длину не должны превышать величин нормированных ГОСТом 10922-75. В плоских сетках с расчетной рабочей продольной арматурой дополнительные поперечные стержни по концам сеток привариваются к готовым сварным сеткам с помощью клещей. Применение электродуговой сварки вместо контактно-точечной во всех случаях не допускается.

Условное обозначение арматурных сталей в рабочих чертежах принято по ГОСТ 21.503-80; ГОСТ 5781-75.

11. Пространственный арматурный каркас защищается от коррозии цементно-полистирольной или цементно-битумной холодной мастикой в соответствии с СН 277-80. Антикоррозийная защита наносится путем погружения готовых арматурных каркасов в ванну или методом распыления в электростатическом поле. Пространственный и арматурный каркас должен устанавливаться в форму после сушки антикоррозийного покрытия.

12. Для обеспечения проектной толщины защитного слоя бетона должны применяться пластмассовые или бетонные фиксаторы, прикрепляемые к поперечным стержням арматурных сеток, а не к рабочей арматуре.

13. Изделия запроектированы без монтажных петель и рассчитаны на подъем механизмами, оборудованными захватами, разработанными институтами "НИПИ силикатобетон" МПСМ СССР 200012. Таллин, Мянникутеэ 123 и "ВНИИстром" им. Будникова, Калининский филиал. 170000 г. Калинин, ул. Урицкого 36. В случае отсутствия захватных устройств в

Инв. № подл. | Подп. и дата | Взам. инв. №
18341 5
Копировал

изделия дополнительно устанавливаются подъемные петли. Для подъемных петель следует применять арматурную сталь класса А-I марок ВСт 3 сп 2 и ВСт 3 пс 2. Петли при установке не должны выходить за грань панели.

14. Все изменения и дополнения к рабочим чертежам панелей покрытия приводятся в пояснительной записке в техническом описании к экспортируемому проекту и в случае необходимости, на специальных схематических чертежах панелей с приложением измененных спецификаций арматурных изделий и выборок стали.

15. Профили боковых граней плит покрытий заданы из условия изготовления их по резательной технологии с послеавтоклавной калибровкой поверхности путем фрезерования. Резательная технология для заводов ячеистобетонных изделий разработана "НИПИ силикатобетоном" МПС мессер г. Таллин. Вентиляционные отверстия образуются с помощью пуансонов, которые извлекаются из массива до начала его резки и автоклавной обработки. Допускается, впредь до пуска резательного оборудования на заводах, изготовлять изделия в индивидуальных горизонтальных формах.

Нижние поверхности панелей должны быть подготовлены под окраску. На чертежах эти поверхности обозначены 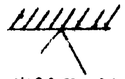

16. Методы испытаний и оценка прочности, жесткости и трещиностойкости плит покрытий должны соответствовать ГОСТ 8829-77, ГОСТ 12852.3-77, ГОСТ 12852.6-77 и ГОСТ 12730.0-78, 12730.5-78 (см. табл. 2).

17. Изготовление, приемку, паспортизацию, хранение и транспортирование панелей производить с учетом указаний ГОСТ 17077-71*. При транспортировке и складировании изделия должны защищаться от увлажнения.

18. Согласно СНиП II-2-80 "Противопожарные нормы проектирования зданий и сооружений" панели плит покрытий относятся к группе несгораемых с пределом огнестойкости 2,40 часа при толщине слоя бетона от нижней грани до центра тяжести растянутой рабочей арматуры из стали класса Ат равной 30 мм.

Схема опирания и загружения панелей при испытании

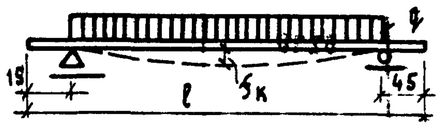

Контрольные показатели при кратковременном испытании панелей покрытий сведены в таблицу 2.

Таблица 2

Контролируемые показатели при кратковременных испытаниях панелей покрытий

Марка панели	Длина панели, м	Проверка прочности. Вид разрушения: Текучесть продольной растянутой арматуры до наступления раздробления бетона сжатой зоны сечения. q полн. полная контрольная нагрузка, включающая собственный вес панели, кгс/м²	q доп. дополнительно прикладываемая нагрузка (без собственного веса панели), кгс/м²	Максимально допустимое уменьшение контрольной нагрузки при повторном испытании, кгс/м²	Разрыв продольной арматуры, раздробление бетона сжатой зоны сечения до наступления текучести продольной растянутой арматуры или разрушение по сечениям, наклонным к продольной оси конструкц. q полн. полная контрольная нагрузка, включающая собственный вес панели, кгс/м²	q доп. дополнительно прикладываемая нагрузка (без собственного веса панели), кгс/м²	Максимально допустимое уменьшение контрольной нагрузки при повторном испытании, кгс/м²	Проверка жесткости и ширины раскрытия трещин. $q_{доп.}$ дополнительно прикладываемая нагрузка (без собственного веса панели)	q полная контрольная нагрузка, кгс/м²	$f_к$ полный контрольн. прогиб от $q_{доп.}$, мм	$\frac{f_{длит.}}{f_{пред.}}$	Максимально допустимое превышение замеренного прогиба над контрольным, мм	Контрольная ширина раскрытия трещин, мм
ПВ 63.6.35-2Я	6270	708	453	106	810	555	122	$\frac{120}{375}$	7,4	$\frac{28,3}{30,8}=0,92$	0,7 (1,1)*	0,25
ПВ 63.9.35-2Я												
ПВ 63.12.35-2Я												
ПВ 63.15.35-2Я												
ПВ 63.18.35-2Я												
ПВ 60.6.35-2Я	5970								7,0	$\frac{27,2}{29,3}=0,93$	0,7 (1,0)	
ПВ 60.9.35-2Я												
ПВ 60.12.35-2Я												
ПВ 60.15.35-2Я												
ПВ 60.18.35-2Я												
ПВ 57.9.35-2Я	5670								5,3	$\frac{21,4}{27,8}=0,77$	1,1 (1,6)	
ПВ 57.12.35-2Я												
ПВ 57.15.35-2Я												
ПВ 57.18.35-2Я												

* Общие примечания см. на листе 16.

Инв. № подл. | Подпись и дата | Взам. инв. №

Продолжение табл. 2

Марка панели	Длина панели, мм	Проверка прочности. Вид разрушения: Текучесть продольной растянутой арматуры до наступления раздробления бетона сжатой зоны сечения. q полн. полная контрольная нагрузка, включающая собственный вес панели, кгс/м²	q доп. дополнительно прикладываемая нагрузка (без собственного веса панели), кгс/м²	Максимально допустимое уменьшение контрольной нагрузки при повторном испытании, кгс/м²	Разрыв продольной арматуры, раздробление бетона сжатой зоны сечения до наступления текучести продольной растянутой арматуры или разрушение по сечениям, наклонным к продольной оси конструкции. q полн. полная контрольная нагрузка, включающая собственный вес панели, кгс/м²	q доп. дополнительно прикладываемая нагрузка (без собственного веса панели), кгс/м²	Максимально допустимое уменьшение контрольной нагрузки при повторном испытании, кгс/м²	Проверка жесткости и ширины раскрытия трещин: q доп. дополнительно прикладываемая нагрузка (без собственного веса панели) / q полная контрольная нагрузка, кгс/м²	$f_к$ полный контрольн. прогиб от q доп., мм	$\frac{f_{длит.}}{f_{пред.}}$	Максимально допустимое превышение замеренного прогиба над контрольным, мм	Контрольная ширина раскрытия трещин, мм
ПВ 54.6.35-2Я	5370	708	453	106	810	555	122	120/375	5,3	20,8/26,3 = 0,79	1,1 (1,6)	0,25
ПВ 54.9.35-2Я												
ПВ 54.12.35-2Я												
ПВ 54.15.35-2Я												
ПВ 54.18.35-2Я												
ПВ 51.6.35-2Я	5070								4,8	18,3/24,8 = 0,74	1,0 (1,4)	
ПВ 51.9.35-2Я												
ПВ 51.12.35-2Я												
ПВ 51.15.35-2Я												
ПВ 51.18.35-2Я												
ПВ 48.6.35-2Я	4770								4,3	16,1/23,3 = 0,69	0,9 (1,3)	
ПВ 48.9.35-2Я												
ПВ 48.12.35-2Я												
ПВ 48.15.35-2Я												
ПВ 48.18.35-2Я												
ПВ 45.12.35-2Я	4470								3,2	11,9/21,8 = 0,55	0,6 (1,0)	
ПВ 45.15.35-2Я												
ПВ 45.18.35-2Я												

Инв.№ подл. | Подпись и дата | Взам. инв.№

Продолжение табл. 2

Марка панели	Длина панели, мм	Проверка прочности: Вид разрушения: Текучесть продольной растянутой арматуры до наступления раздробления бетона сжатой зоны сечения — q полн. полная контрольная нагрузка, включающая собственный вес панели, кгс/м²	q доп. дополнительно прикладываемая нагрузка (без собственного веса панели), кгс/м²	Максимально допустимое уменьшение контрольной нагрузки при повторном испытании, кгс/м²	Разрыв продольной арматуры, раздробление бетона сжатой зоны сечения до наступления текучести продольной растянутой арматуры или разрушение по сечениям, наклонным к продольной оси конструкц. — q полн. полная контрольная нагрузка, включающая собственный вес панели, кгс/м²	q доп. дополнительно прикладываемая нагрузка (без собственного веса панели), кгс/м²	Максимально допустимое уменьшение контрольной нагрузки при повторном испытании, кгс/м²	Проверка жесткости и ширины раскрытия трещин: q доп. Дополнительно прикладываем. нагрузка (без собственного веса панели) / q полная контрольная нагрузка, кгс/м²	$f_к$ полный контрольн. прогиб от q доп., мм	$\frac{f_{длит}}{f_{пред.}}$	Максимально допустимое превышение замеренного прогиба над контрольным, мм	Контрольная ширина раскрытия трещин, мм
ПВ 42.9.35-2Я	4170	708	453	106	810	555	122	120/375	2,9	$\frac{10,6}{20,3}=0,52$	0,6 (0,9)	
ПВ 42.12.35-2Я												
ПВ 42.15.35-2Я												
ПВ 42.18.35-2Я												
ПВ 63.6.35-3Я	6270	848	593	127	970	715	146	170/425	8,8	$\frac{28,7}{30,8}=0,93$	0,9 (1,3)	0,25
ПВ 63.9.35-3Я												
ПВ 63.12.35-3Я												
ПВ 63.15.35-3Я												
ПВ 63.18.35-3Я												
ПВ. 60.6.35-3Я	5970								8,1	$\frac{25,9}{29,3}=0,88$	0,8 (1,2)	
ПВ 60.9.35-3Я												
ПВ 60.12.35-3Я												
ПВ 60.15.35-3Я												
ПВ 60.18.35-3Я												
ПВ 57.6.35-3Я	5670								6,3	$\frac{20,5}{27,8}=0,74$	1,3 (1,9)	
ПВ 57.9.35-3Я												
ПВ 57.12.35-3Я												
ПВ 57.15.35-3Я												
ПВ 57.18.35-3Я												

Инв.№ подл. | Подп. и дата | Взам. инв.№

Продолжение табл. 2

Марка панели	Длина панели, мм	Проверка прочности. Вид разрушения: Текучесть продольной растянутой арматуры до наступления раздробления бетона сжатой зоны сечения. q полн. полная контрольная нагрузка, включающая собственный вес панели, кгс/м²	q доп. дополнительно прикладываемая нагрузка (без собственного веса панели), кгс/м²	Максимально допустимое уменьшение контрольной нагрузки при повторном испытании, кгс/м²	Разрыв продольной арматуры, раздробление бетона сжатой зоны сечения до наступления текучести продольной растянутой арматуры или разрушение по сечениям, наклонным к продольной оси конструкц. q полн. полная контрольная нагрузка, включающая собственный вес панели, кгс/м²	q доп. дополнительно прикладываемая нагрузка (без собственного веса панели), кгс/м²	Максимально допустимое уменьшение контрольной нагрузки при повторном испытании, кгс/м²	Проверка жесткости и ширины раскрытия трещин: q доп. дополнительно прикладываем. нагрузка (без собственного веса панели) / q полная контрольная нагрузка, кгс/м²	f к полный контрольн. прогиб от q доп., мм	f длит. / f пред.	Максимально допустимое превышение замеренного прогиба над контрольным, мм	Контрольная ширина раскрытия трещин, мм
ПВ 54.6.35-3Я	5370								5,7	$\frac{18,4}{26,3}=0,70$	1,1 (1,7)	
ПВ 54.9.35-3Я												
ПВ 54.12.35-3Я												
ПВ 54.15.35-3Я												
ПВ 54.18.35-3Я												
ПВ 51.6.35-3Я	5070	848	593	127	970	715	146	$\frac{170}{425}$	5,6	$\frac{17,6}{24,8}=0,71$	1,1 (1,7)	0,25
ПВ 51.9.35-3Я												
ПВ 51.12.35-3Я												
ПВ 51.15.35-3Я												
ПВ 51.18.35-3Я												
ПВ 48.6.35-3Я	4770								4,9	$\frac{15,1}{23,3}=0,65$	1,0 (1,5)	
ПВ 48.9.35-3Я												
ПВ 48.12.35-3Я												
ПВ 48.15.35-3Я												
ПВ 48.18.35-3Я												
ПВ 45.6.35-3Я	4470								3,6	$\frac{12,2}{21,8}=0,51$	0,7 (1,1)	
ПВ 45.9.35-3Я												
ПВ 45.12.35-3Я												
ПВ 45.15.35-3Я												
ПВ 45.18.35-3Я												

Инв.№ подл. | Подп. и дата | Взам. инв.№

18341 10

Копировал

Продолжение табл. 2

Марка панели	Длина панели, мм	Проверка прочности. Вид разрушения: Текучесть продольной растянутой арматуры до наступления раздробления бетона сжатой зоны сечения. q полн. полная контрольная нагрузка, включающая собственный вес панели, кгс/м²	q доп. дополнительно прикладываемая нагрузка (без собственного веса панели), кгс/м²	Максимально допустимое уменьшение контрольной нагрузки при повторн. испытании, кгс/м²	Разрыв продольной арматуры, раздробление бетона сжатой зоны сечения до наступления текучести продольной растянутой арматуры или разрушение по сечениям, наклонным к продольной оси конструкц. q полн. полная контрольная нагрузка, включающая собственный вес панели, кгс/м²	q доп. дополнительно прикладываемая нагрузка (без собственного веса панели), кгс/м²	Максимально допустимое уменьшение контрольной нагрузки при повторном испытан. кгс/м²	Проверка жесткости и ширины раскрытия трещин: q доп дополнительно прикладываемая нагрузка (без собственного веса панели) q полная контрольная нагрузка, кгс/см²	$f_к$ полный контрольн. прогиб от q доп, мм	$\frac{f_{длит.}}{f_{пред.}}$	Максимально допустимое превышение замеренного прогиба над контрольным, мм	Контрольная ширина раскрытия трещин, мм
ПВ 42.6.35-3Я ПВ 42.9.35-3Я ПВ 42.12.35-3Я ПВ 42.15.35-3Я ПВ 42.18.35-3Я	4170	848	593	127	970	715	146	$\frac{170}{425}$	3,1	$\frac{9,4}{20,3}=0,46$	0,6 (0,9)	0,25
ПВ 63.12.40-2Я ПВ 63.15.40-2Я ПВ 63.18.40-2Я	6270	770	478	116	880	588	132	$\frac{120}{412}$	6,2	$\frac{26,6}{30,8}=0,86$	0,6 (0,9)	
ПВ 60.9.40-2Я ПВ 60.12.40-2Я ПВ 60.15.40-2Я ПВ 60.18.40-2Я	5970								5,0	$\frac{22,0}{29,3}=0,75$	1,0 (1,5)	
ПВ 57.9.40-2Я ПВ 57.15.40-2Я	5670								5,0	$\frac{20,6}{27,8}=0,74$	1,0 (1,5)	
ПВ 54.6.40-2Я ПВ 54.9.40-2Я	5370								4,6	$\frac{18,6}{26,3}=0,71$	0,9 (1,4)	

Инв. № подл. | Подп. и дата | Взам. инв. №

Продолжение табл. 2

Марка панели	Длина панели, мм	Проверка прочности. Вид разрушения: Текучесть продольной растянутой арматуры до наступления раздробления бетона сжатой зоны сечения — q полн. полная контрольная нагрузка, включающая собственный вес панели, кгс/м²	q доп. дополнительно прикладываемая нагрузка (без собственного веса панели), кгс/м²	Максимально допустимое уменьшение контрольной нагрузки при повторном испытании, кгс/м²	Разрыв продольной арматуры, раздробление бетона сжатой зоны сечения до наступления текучести продольной растянутой арматуры или разрушение по сечениям наклонным к продольной оси конструкции — q полн. полная контрольная нагрузка, включающая собственный вес панели, кгс/м²	q доп. дополнительно прикладываемая нагрузка (без собственного веса панели), кгс/м²	Максимально допустимое уменьшение контрольной нагрузки при повторном испытании, кгс/м²	Проверка жесткости и ширины раскрытия трещин: q доп. дополнительно прикладываемая нагрузка (без собственного веса панели) — q полная контрольная нагрузка, кгс/м²	$f_к$ полный контрольный прогиб от q доп., мм	$\frac{f_{длит.}}{f_{пред.}}$	Максимально допустимое превышение замеренного прогиба над контрольным, мм	Контрольная ширина раскрытия трещин, мм
ПВ 54.12.40-2Я	5370	770	478	116	880	588	132	$\frac{120}{412}$	4,6	$\frac{18,6}{26,3}=0,71$	0,9 (1,4)	0,25
ПВ 54.18.40-2Я												
ПВ 51.6.40-2Я	5070								3,4	$\frac{14,2}{24,8}=0,57$	0,7 (1,0)	
ПВ 51.9.40-2Я												
ПВ 51.12.40-2Я												
ПВ 51.18.40-2Я												
ПВ 48.6.40-2Я	4770								3,2	$\frac{12,7}{23,3}=0,54$	0,6 (1,0)	
ПВ 48.9.40-2Я												
ПВ 48.12.40-2Я												
ПВ 48.15.40-2Я												
ПВ 48.18.40-2Я												
ПВ 45.9.40-2Я	4470								2,9	$\frac{11,8}{21,8}=0,54$	0,6 (0,9)	
ПВ 45.12.40-2Я												
ПВ 45.15.40-2Я												
ПВ 42.9.40-2Я	4170								2,1	$\frac{8,5}{20,3}=0,42$	0,4 (0,6)	
ПВ 42.12.40-2Я												
ПВ 42.15.40-2Я												
ПВ 42.18.40-2Я												

Взам. инв. №

Подп. и дата

Инв. № подл.

Продолжение табл. 2

Марка панели	Длина панели, мм	Проверка прочности. Вид разрушения: Текучесть продольной растянутой арматуры до наступления дробления бетона сжатой зоны сечения. q полн. полная контрольная нагрузка включающая собственный вес панели, кгс/м²	q доп. дополнительно прикладываемая нагрузка (без собственного веса панели), кгс/м²	Максимально-допустимое уменьшение контрольной нагрузки при повторном испытании, кгс/м²	Разрыв продольной арматуры, раздробление бетона сжатой зоны сечения до наступления текучести продольной растянутой арматуры или разрушение по сечениям, наклонным к продольной оси конструкции: q полн. полная контрольная нагрузка, включающая собственный вес панели, кгс/м²	q доп. дополнительно прикладываемая нагрузка (без собственного веса панели), кгс/м²	Максимально допустимое уменьшение контрольной нагрузки при повторном испытании, кгс/м²	Проверка жесткости и ширины раскрытия трещин: q доп. дополнительно прикладываемая нагрузка (без собственного веса панели) / q полная контрольная нагрузка, кгс/м²	$f_к$ полный контрольный прогиб от q доп., мм	$f_{длит.}/f_{пред.}$	Максимально допустимое превышение замеренного прогиба над контрольным, мм	Контрольная ширина раскрытия трещин, мм
ПВ 63.6.40-3Я	6270	910	618	136	1040	748	156	170/462	7,2	$\frac{24,4}{30,8}=0,79$	1,4 (2,2)	0,25
ПВ 63.9.40-3Я												
ПВ 63.12.40-3Я												
ПВ 63.15.40-3Я												
ПВ 63.18.40-3Я												
ПВ 60.6.40-3Я	5970								5,6	$\frac{19,4}{29,3}=0,66$	1,1 (1,7)	
ПВ 60.9.40-3Я												
ПВ 60.12.40-3Я												
ПВ 60.15.40-3Я												
ПВ 60.18.40-3Я												
ПВ 57.6.40-3Я	5670								5,3	$\frac{18,2}{27,8}=0,65$	1,1 (1,6)	
ПВ 57.9.40-3Я												
ПВ 57.12.40-3Я												
ПВ 57.15.40-3Я												
ПВ 57.18.40-3Я												

Инв.№ подл. | Подпись и дата | Взам. инв.№

Продолжение табл. 2

Марка панели	Длина панели, мм	Проверка прочности. Вид разрушения: Текучесть продольной растянутой арматуры до наступления раздробления бетона сжатой зоны сечения. q полн. полная контрольная нагрузка, включающая собственный вес панели, кгс/м²	q доп. дополнительно прикладываемая нагрузка (без собственного веса панели), кгс/м²	Максимально допустимое уменьшение контрольной нагрузки при повторном испытании, кгс/м²	Разрыв продольной арматуры, раздробление бетона сжатой зоны сечения до наступления текучести продольной растянутой арматуры или разрушение по сечениям, наклонным к продольной оси конструкции. q полн. полная контрольная нагрузка, включающая собственный вес панели, кгс/м²	q доп. дополнительно прикладываемая нагрузка (без собственного веса панели), кгс/м²	Максимально-допустимое уменьшение контрольной нагрузки при повторном испытании, кгс/м²	Проверка жесткости и ширины раскрытия трещин. q доп. дополнительно прикладываемая нагрузка (без собственного веса панели) / q полная контрольная нагрузка, кгс/м²	$f_к$ полный контрольный прогиб от q доп., мм	$\frac{f_{длит.}}{f_{пред.}}$	Максимально допустимое превышение замеренного прогиба над контрольным, мм	Контрольная ширина раскрытия трещин, мм
ПВ 54.6.40-3Я	5370	910	618	136	1040	748	156	$\frac{170}{462}$	5,2	$\frac{17,3}{26,3}=0,66$	1,0 (1,6)	0,25
ПВ 54.9.40-3Я												
ПВ 54.12.40-3Я												
ПВ 54.15.40-3Я												
ПВ 54.18.40-3Я												
ПВ 51.6.40-3Я	5070								4,0	$\frac{13,4}{24,8}=0,54$	0,8 (1,2)	
ПВ 51.9.40-3Я												
ПВ 51.12.40-3Я												
ПВ 51.15.40-3Я												
ПВ 51.18.40-3Я												
ПВ 48.6.40-3Я	4770								3,5	$\frac{11,6}{23,3}=0,50$	0,7 (1,0)	
ПВ 48.9.40-3Я												
ПВ 48.12.40-3Я												
ПВ 48.15.40-3Я												
ПВ 48.18.40-3Я												

Взам. инв. № | Подпись и дата | Инв. № подл.

Продолжение табл. 2

Марка панели	Длина панели, мм	Проверка прочности. Вид разрушения: Текучесть продольной растянутой арматуры до наступления раздробления бетона сжатой зоны сечения. q полн. полная контрольная нагрузка, включающая собственный вес панели, кгс/м²	q доп. дополнительно прикладываемая нагрузка (без собственного веса панели), кгс/м²	Максимально допустимое уменьшение контрольной нагрузки при повторном испытании, кгс/м²	Разрыв продольной арматуры раздробление бетона сжатой зоны сечения до наступления текучести продольной растянутой арматуры или разрушение по сечениям, наклонным к продольной оси конструкц. q полн. полная контрольная нагрузка, включающая собственный вес панели, кгс/м²	q доп. дополнительно прикладываемая нагрузка (без собственного веса панели), кгс/м²	Максимально допустимое уменьшение контрольной нагрузки при повторном испытании, кгс/м²	Проверка жесткости и ширины раскрытия трещин: q доп. дополнительно прикладываемая нагрузка (без собственного веса панели) / q полная контрольная нагрузка, кгс/м²	$f_к$ полный контрольный прогиб от q доп., мм	$\frac{f_{длит.}}{f_{пред.}}$	Максимально допустимое превышение замеренного прогиба над контрольным, мм	Контрольная ширина раскрытия трещин, мм
ПВ 45.6.40-3Я	4470	910	618	136	1040	748	156	170/462	3,1	$\frac{10,2}{21,8}=0.47$	0,6 (0,9)	0,25
ПВ 45.9.40-3Я												
ПВ 45.12.40-3Я												
ПВ 45.15.40-3Я												
ПВ 45.18.40-3Я												
ПВ 42.6.40-3Я	4170								2,9	$\frac{9,3}{20,3}=0,46$	0,6(0,9)	
ПВ 42.9.40-3Я												
ПВ 42.12.40-3Я												
ПВ 42.15.40-3Я												
ПВ 42.18.40-3Я												

1. Испытания панелей производить в соответствии с ГОСТ 8829-77.
2. Контрольные нагрузки включают вес загрузочных устройств
3. При испытании балочных плит опирание их следует делать на две шарнирные опоры, одна из которых должна иметь свободное перемещение вдоль оси изделия.
4. Если разрушение произошло при нагрузках меньше контрольных и отклонения не превосходят указанные максимальные величины, требуется повторное испытание.
5. В скобках приведены значения отклонений замеренного прогиба от контрольного, при которых требуется повторное испытание

6. $f_{длит.}$ – прогиб, вычисленный согласно указаниям норм проектирования от полной контрольной нагрузки по проверке жесткости, принимая ее длительно действующей
$f_{пред.}$ – предельно допустимый прогиб.

Взам. инв. N | Подп. и дата | Инв. N подл.

Номенклатура изделий выпуска

Таблица 3

Марка изделия	Эскиз изделия	Габариты изделия в мм: Длина l	Габариты изделия в мм: Ширина b	Габариты изделия в мм: Толщина h	Марка ячеистого бетона по прочн.	Объем ячеистого бетона, $м^3$	Расход стали, кг	Масса изделия, т	Расчетная нагрузка без учета собств. веса панели $кгс/м^2$	Стр.
ПВ 42.6.35-3я		4170				0,79	9,37	0,59	300	
ПВ 45.6.35-3я		4470				0,85	9,98	0,64		
ПВ 48.6.35-2я		4770				0,89	10,64	0,67	200	
ПВ 48.6.35-3я		4770				0,89	11,70	0,67	300	
ПВ 51.6.35-2я		5070				0,95	12,40	0,71	200	
ПВ 51.6.35-3я		5070				0,95	13,52	0,71	300	
ПВ 54.6.35-2я		5370				1,01	14,27	0,76	200	
ПВ 54.6.35-3я		5370	590	350	25	1,01	15,08	0,76	300	25
ПВ 57.6.35-3я		5670				1,07	15,94	0,80		
ПВ 60.6.35-2я		5970				1,13	17,14	0,85	200	
ПВ 60.6.35-3я		5970				1,13	19,49	0,85	300	
ПВ 63.6.35-2я		6270				1,18	20,37	0,88	200	
ПВ 63.6.35-3я		6270				1,18	22,84	0,88	300	

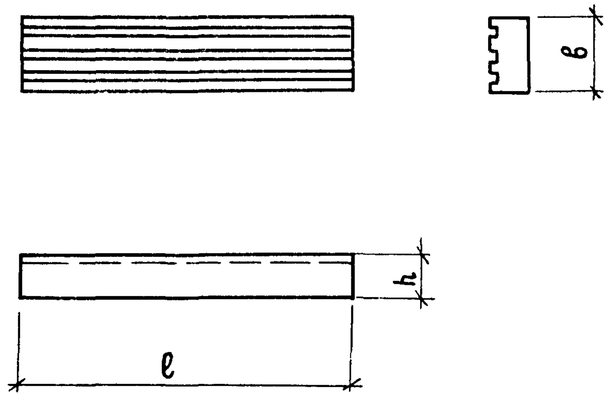

Инв. № подл. | Подпись и дата | Взам. инв. № | Зав. лаб. яч. бет. | Пинскер

Продолжение табл. 3

Марка изделия	Эскиз изделия	Габариты изделия в мм: Длина l	Ширина b	Толщина h	Марка ячеистого бетона по прочн.	Объем ячеистого бетона, м³	Расход стали, кг	Масса изделия, т	Расчетная нагрузка без учета собств. веса панели кгс/м²	Стр.
	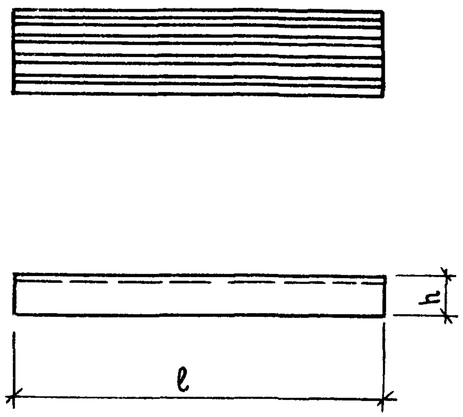									
ПВ 42.9.35-2Я		4170				1,22	13,70	0,92	200	
ПВ 42.9.35-3Я		4170				1,22	14,62	0,92	300	
ПВ 45.9.35-3Я		4470				1,30	15,57	0,98		
ПВ 48.9.35-2Я		4770				1,39	16,79	1,04	200	
ПВ 48.9.35-3Я		4770				1,39	17,85	1,04	300	
ПВ 51.9.35-2Я		5070				1,48	18,72	1,11	200	
ПВ 51.9.35-3Я		5070	890	350	25	1,48	20,60	1,11	300	28
ПВ 54.9.35-2Я		5370				1,57	21,68	1,18	200	
ПВ 54.9.35-3Я		5370				1,57	23,80	1,18	300	
ПВ 57.9.35-2Я		5670				1,65	25,12	1,24	200	
ПВ 57.9.35-3Я		5670				1,65	27,36	1,24	300	
ПВ 60.9.35-2Я		5970				1,74	27,04	1,30	200	
ПВ 60.9.35-3Я		5970				1,74	29,39	1,30	300	
ПВ 63.9.35-2Я		6270				1,83	30,71	1,37	200	
ПВ 63.9.35-3Я		6270				1,83	33,18	1,37	300	

Инв.№ подл. | Подпись и дата | Взам. инв.№

Продолжение табл. 3

Марка изделия	Эскиз изделия	Габариты изделия в мм: Длина l	Ширина b	Толщина h	Марка ячеистого бетона по прочности	Объем ячеистого бетона, м³	Расход стали, кг	Масса изделия, т	Расчетная нагрузка без учета собств. веса панели кгс/м²	Стр.
ПВ 42.12.35-2Я	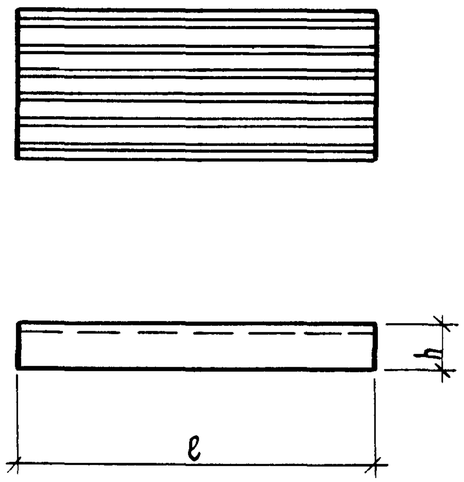	4170	1190	350	25	1,63	17,99	1,22	200	31
ПВ 42.12.35-3Я		4170				1,63	18,91	1,22	300	
ПВ 45.12.35-2Я		4470				1,74	20,15	1,30	200	
ПВ 45.12.35-3Я		4470				1,74	21,14	1,30	300	
ПВ 48.12.35-2Я		4770				1,87	21,47	1,40	200	
ПВ 48.12.35-3Я		4770				1,87	21,59	1,40	300	
ПВ 51.12.35-2Я		5070				1,98	23,88	1,48	200	
ПВ 51.12.35-3Я		5070				1,98	26,80	1,48	300	
ПВ 54.12.35-2Я		5370				2,10	28,21	1,58	200	
ПВ 54.12.35-3Я		5370				2,10	30,33	1,58	300	
ПВ 57.12.35-2Я		5670				2,22	31,99	1,66	200	
ПВ 57.12.35-3Я		5670				2,22	36,47	1,66	300	
ПВ 60.12.35-2Я		5970				2,33	34,49	1,75	200	
ПВ 60.12.35-3Я		5970				2,33	39,19	1,75	300	
ПВ 63.12.35-2Я		6270				2,45	40,95	1,84	200	
ПВ 63.12.35-3Я		6270				2,45	43,42	1,84	300	

Инв.№ подл. | Подп. и дата | Взам. инв.№

Продолжение табл. 3

Марка изделия	Эскиз изделия	Габариты изделия в мм: Длина l	Ширина b	Толщина h	Марка ячеистого бетона по прочности	Объем ячеистого бетона, м3	Расход стали, кг	Масса изделия, т	Расчетная нагрузка без учета собств. веса панели кгс/м2	Стр.
ПВ 42.15.35-2Я	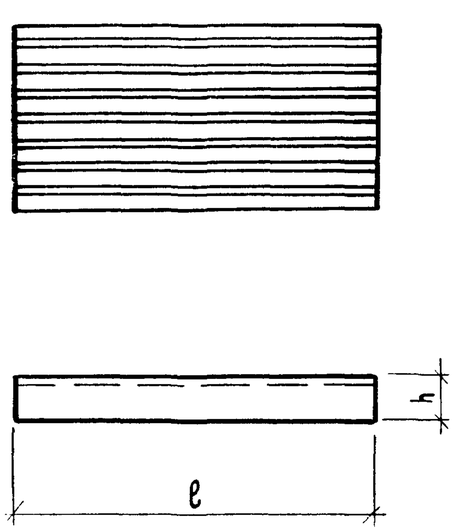	4170	1490	350	25	2,06	20,18	1,54	200	35
ПВ 42,15.35-3Я		4170				2,06	21,10	1,54	300	
ПВ 45.15.35-2Я		4470				2,20	22,45	1,65	200	
ПВ 45.15.35-3Я		4470				2,20	23,44	1,65	300	
ПВ 48.15.35-2Я		4770				2,36	25,00	1,77	200	
ПВ 48.15.35-3Я		4770				2,36	28,80	1,77	300	
ПВ 51.15.35-2Я		5070				2,50	28,72	1,88	200	
ПВ 51.15.35-3Я		5070				2,50	30,52	1,88	300	
ПВ 54.15.35-2Я		5370				2,65	32,10	1,99	200	
ПВ 54.15.35-3Я		5370				2,65	34,22	1,99	300	
ПВ 57.15.35-2Я		5670				2,80	38,34	2,10	200	
ПВ 57.15.35-3Я		5670				2,80	42,82	2,10	300	
ПВ 60.15.35-2Я		5970				2,95	41,36	2,21	200	
ПВ 60.15.35-3Я		5970				2,95	46,06	2,21	300	
ПВ 63.15.35-2Я		6270				3,09	48,12	2,32	200	
ПВ 63.15.35-3Я		6270				3,09	50,59	2,32	300	

Взам. инв. N | Подп. и дата | Инв. N подл.

Продолжение табл. 3

Марка изделия	Эскиз изделия	Габариты изделия в мм: Длина l	Ширина b	Толщина h	Марка ячеистого бетона по прочности	Объем ячеистого бетона, м³	Расход стали, кг	Масса изделий, т	Расчетная нагрузка без учета собств веса панелей кгс/м²	Стр.
ПВ 42.18.35-2Я	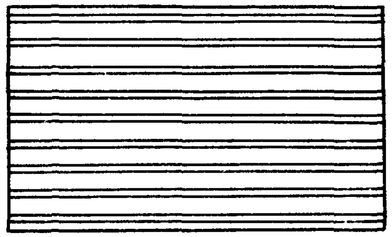 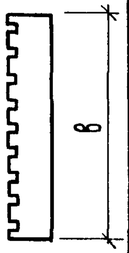 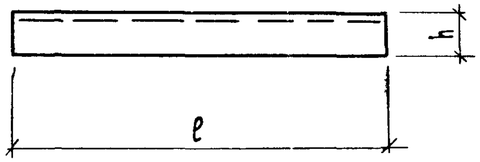	4170	1790	350	25	2,48	24,48	1,86	200	39
ПВ 42.18.35-3Я		4170				2,48	26,32	1,86	300	
ПВ 45.18.35-2Я		4470				2,65	28,01	1,99	200	
ПВ 45.18.35-3Я		4470				2,65	30,98	1,99	300	
ПВ 48.18.35-2Я		4770				2,82	29,87	2,12	200	
ПВ 48.18.35-3Я		4770				2,82	36,57	2,12	300	
ПВ 51.18.35-2Я		5070				3,01	35,00	2,26	200	
ПВ 51.18.35-3Я		5070				3,01	38,76	2,26	300	
ПВ 54.18.35-2Я		5370				3,19	38,66	2,39	200	
ПВ 54.18.35-3Я		5370				3,19	42,90	2,39	300	
ПВ 57.18.35-2Я		5670				3,36	45,26	2,52	200	
ПВ 57.18.35-3Я		5670				3,36	51,98	2,52	300	
ПВ 60.18.35-2Я		5970				3,55	48,86	2,66	200	
ПВ 60.18.35-3Я		5970				3,55	55,91	2,66	300	
ПВ 63.18.35-2Я		6270				3,72	58,42	2,79	200	
ПВ 63.18.35-3Я		6270				3,72	60,89	2,79	300	

Взам. инв. № | Подп. и дата | Инв. № подл.

Продолжение табл. 3

Марка изделия	Эскиз изделия	Габариты изделия в мм: Длина ℓ	Ширина в	Толщина h	Марка ячеистого бетона по прочности	Объем ячеистого бетона м³	Расход стали, кг	Масса изделия, т	Расчетная нагрузка без учета собств веса панели кгс/м²	Стр.
ПВ 42.6.40-3Я	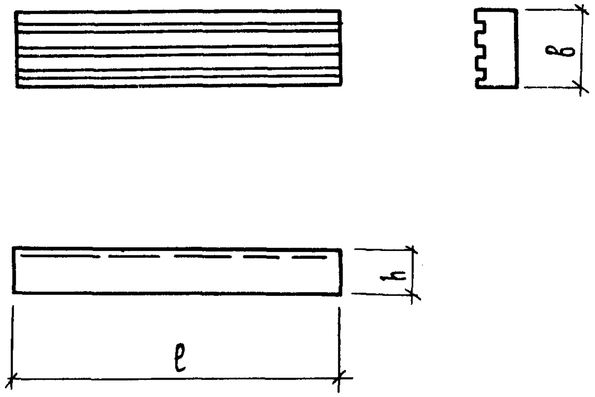	4170	590	400	25	0,90	9,47	0,68	300	43
ПВ 45.6.40-3Я		4470				0,97	10,10	0,73		
ПВ 48.6.40-2Я		4770				1,03	10,76	0,77	200	
ПВ 48.6.40-3Я		4770				1,03	11,82	0,77	300	
ПВ 51.6.40-2Я		5070				1,10	12,52	0,82	200	
ПВ 51.6.40-3Я		5070				1,10	13,64	0,82	300	
ПВ 54.6.40-2Я		5370				1,16	13,22	0,87	200	
ПВ 54.6.40-3Я		5370				1,16	14,41	0,87		
ПВ 57.6.40-3Я		5670				1,23	16,08	0,92		
ПВ 60.6.40-3Я		5970				1,30	17,28	0,98	300	
ПВ 63.6.40-3Я		6270				1,35	20,53	1,01		

Инв.№ подл. | Подп. и дата | Взам. инв.№

1.165.1-10.2 00 ТО

Лист 18

18341 21

Продолжение табл. 3

Марка изделия	Эскиз изделия	Габариты изделия в мм: Длина l	Ширина b	Толщина h	Марка ячеистого бетона по прочности	Объем ячеистого бетона, $м^3$	Расход стали, кг	Масса изделия, т	Расчетная нагрузка без учета собств. веса панели $кгс/м^2$	Стр
ПВ 42.9.40-2Я	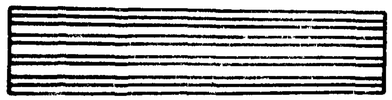 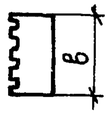 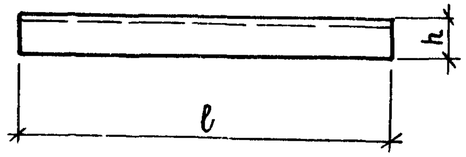	4170	890	400	25	1,40	13,82	1,05	200	46
ПВ 42.9.40-3Я		4170				1,40	14,77	1,05	300	
ПВ 45.9.40-2Я		4470				1,50	14,76	1,12	200	
ПВ 45.9 40-3Я		4470				1,50	15,75	1,12	300	
ПВ 48.9.40-2Я		4770				1,59	16,79	1,19	200	
ПВ 48.9 40-3Я		4770				1,59	17,85	1,19	300	
ПВ 51 9 40-2Я		5070				1,69	18,90	1,27	200	
ПВ 51.9.40-3Я		5070				1,69	20,78	1,27	300	
ПВ 54.9.40-2Я		5370				1,80	19,95	1,35	200	
ПВ 54.9.40-3Я		5370				1,80	21,89	1,35	300	
ПВ 57.9.40-2Я		5670				1,89	25,33	1,42	200	
ПВ 57.9.40-3Я		5670				1,89	23,61	1,42	300	
ПВ 60.9.40-2Я		5970				1,99	27,25	1,49	200	
ПВ 60.9.40-3Я		5970				1,99	29,60	1,49	300	
ПВ 63.9.40-3Я		6270				2,10	30,95	1,58		

Взам инв №

Подпись и дата

Инв. № подл.

Марка изделия	Эскиз изделия	Габариты изделия в мм: Длина ℓ	Ширина $в$	Толщина h	Марка ячеистого бетона по прочности	Объем ячеистого бетона, $м^3$	Расход стали, кг	Масса изделия, т	Расчетная нагрузка без учета собств. веса панели $кгс/м^2$	Стр.
ПВ 42.12.40-2Я	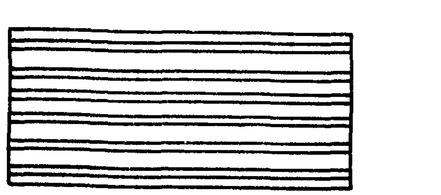	4170	1190	400	25	1,87	18,19	1,40	200	49
ПВ 42.12.40-3Я		4170				1,87	19,11	1,40	300	
ПВ 45.12.40-2Я		4470				2,00	19,40	1,50	200	
ПВ 45.12.40-3Я		4470				2,00	20,39	1,50	300	
ПВ 48.12.40-2Я		4770				2,15	21,71	1,61	200	
ПВ 48.12.40-3Я		4770				2,15	23,83	1,61	300	
ПВ 51.12.40-2Я		5070				2,27	24,12	1,70	200	
ПВ 51.12.40-3Я		5070				2,27	27,04	1,70	300	
ПВ 54.12.40-2Я		5370				2,41	26,65	1,81	200	
ПВ 54.12.40-3Я		5370				2,41	28,49	1,81	300	
ПВ 57.12.40-3Я		5670				2,55	32,27	1,91		
ПВ 60.12.40-2Я		5970				2,68	34,77	2,01	200	
ПВ 60.12.40-3Я		5970				2,68	39,47	2,01	300	
ПВ 63.12.40-2Я		6270				2,82	36,33	2,12	200	
ПВ 63.12.40-3Я		6270				2,82	41,27	2,12	300	

Продолжение табл. 3

Марка изделия	Эскиз изделия	Габариты изделия в мм: длина l	ширина в	толщина h	Марка ячеистого бетона по прочности	Объем ячеистого бетона, м³	Расход стали, кг	Масса изделия, т	Расчетная нагрузка без учета собств. веса панели кгс/м²	Стр
ПВ 42.15.40-2Я	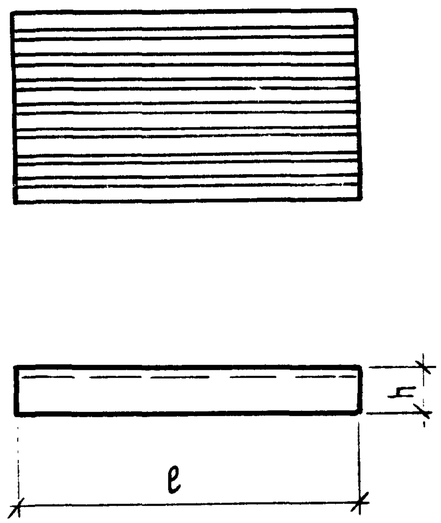	4170	1490	400	25	2,36	20,38	1.77	200	52
ПВ 42.15.40-3Я		4170				2,36	21.30	1,77	300	
ПВ 45.15.40-2Я		4470				2,53	21.70	1,90	200	
ПВ 45.15.40-3Я		4470				2,53	23.68	1.90	300	
ПВ 48.15.40-2Я		4770				2,70	24,18	2,02	200	
ПВ 48.15.40-3Я		4770				2,70	27,36	2.02	300	
ПВ 51.15.40-3Я		5070				2,87	30,76	2,15		
ПВ 54.15.40-3Я		5370				3,05	32,38	2,29		
ПВ 57.15.40-2Я		5670				3,21	34,14	2.41	200	
ПВ 57.15.40-3Я		5670				3,21	38,62	2.41	300	
ПВ 60.15.40-2Я		5970				3,39	41,64	2,54	200	
ПВ 60.15.40-3Я		5970				3,39	46,34	2,54	300	
ПВ 63.15.40-2Я		6270				3,55	43,50	2,66	200	
ПВ 63.15.40-3Я		6270				3,55	48,44	2,66	300	

Взам. инв. №

Подп. и дата

Инв. № подл.

Продолжение табл. 3

Марка изделия	Эскиз изделия	Габариты изделия в мм: Длина l	Ширина b	Толщина h	Марка ячеистого бетона по прочности	Объем ячеистого бетона, м³	Расход стали, кг	Масса изделия, т	Расчетная нагрузка без учета собств. веса панели кгс/м²	Стр.
ПВ 42.18.40-2Я	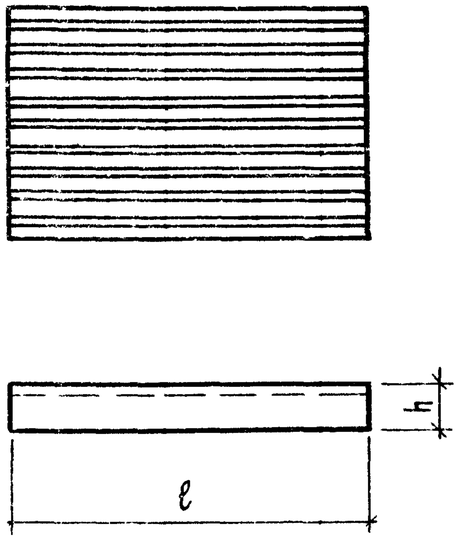	4170	1790	400	25	2,84	24,73	2,13	200	55
ПВ 42.18.40-3Я		4170				2,84	26,57	2,13	300	
ПВ 45 18.40-3Я		4470				3,05	28,31	2,29		
ПВ 48.18.40-2Я		4770				3,25	30,17	2,44	200	
ПВ 48.18.40-3Я		4770				3,25	33,35	2,44	300	
ПВ 51.18.40-2Я		5070				3,46	35,30	2,60	200	
ПВ 51.18.40-3Я		5070				3,46	39,06	2,60	300	
ПВ 54.18.40-2Я		5370				3,66	39,01	2,74	200	
ПВ 54.18.40-3Я		5370				3,66	43,25	2,74	300	
ПВ 57.18.40-3Я		5670				3,86	46,61	2,90		
ПВ 60.18.40-2Я		5970				4,07	49,21	3,05	200	
ПВ 60.18.40-3Я		5970				4,07	56,26	3,05	300	
ПВ 63.18.40-2Я		6270				4,27	51,41	3,20	200	
ПВ 63.18.40-3Я		6270				4,27	58,82	3,20	300	

Инв.№ подл. | Подп. и дата | Взам. инв.№

Формат	Зона	Поз.	Обозначение	Наименование	Кол.	Примечание
				Документация		
А3			1.165.1-10.201СБ	Сборочный чертеж		
А3			1.165.1-10.200ТО	Техническое описание		
А3			1.165.1-10.200ВС	Выборка стали		
			Переменные данные	для исполнений		
				1.165.1-10.201		
				Сборочные единицы		
А4		1	1.165.1-10.301.00.00-06	Каркас пространств КП7	1	
				Материалы		
				Бетон ячеистый		
				М25 ρ_0=600 кг/м3	0,79	м3
				1.165.1-10.201-01		
				Сборочные единицы		
А4		1	1.165.1-10.301.00.00-07	Каркас пространств. КП8	1	
				Материалы		
				Бетон ячеистый		
				М25 ρ_0=600 кг/м3	0,85	м3

Взам. инв. № | Подпись и дата | Инв. № подл.

Нач.отд	Коровкевич		7.05.82
Н. контр.	Бахирова		6.05.82
Гип	Бахирова		6.05.82
Рук. гр.	Терновова		6.05.82
Инженер	Трофимова		4.05.82

1.165.1-10.201

Панель покрытия шириной 590мм толщиной 350мм

Стадия	Лист	Листов
Р	1	4

ЛенЗНИИЭП

Формат	Зона	Поз.	Обозначение	Наименование	Кол.	Примечание
				1.165.1-10.201-02		
				Сборочные единицы		
А4		1	1.165.1-10.301.00.00-15	Каркас пространственный КП16	1	
				Материалы		
				Бетон ячеистый М25 ρ_0=600 кг/м3	0,89	м3
				1.165.1-10.201-03		
				Сборочные единицы		
А4		1	1.165.1-10.301.00.00-09	Каркас пространственный КП10	1	
				Материалы		
				Бетон ячеистый М25 ρ_0=600 кг/м3	0,89	м3
				1.165.1-10.201-04		
				Сборочные единицы		
А4		1	1.165.1-10.301.00.00-11	Каркас пространственный КП12	1	
				Материалы		
				Бетон ячеистый М25 ρ_0=600 кг/м3	0,95	м3

Взамен инв.№ | Подпись и дата | Инв.№ подл.

1.165.1-10.201 | Лист 2

Формат	Зона	Поз.	Обозначение	Наименование	Кол	Примечание
				1.165.1-10.201-05		
				Сборочные единицы		
А4		1	1.165.1-10.301.00.00-16	Каркас пространств. КП17	1	
				Материалы		
				Бетон ячеистый		
				М25 ρ_0=600 кг/м3	0,95	м3
				1.165.1-10.201-06		
				Сборочные единицы		
		1	1.165.1-10.301.00.00-17	Каркас пространств. КП18	1	
				Материалы		
				Бетон ячеистый		
				М25 ρ_0=600 кг/м3	1,01	м3
				1.165.1-10.201-07		
				Сборочные единицы		
А4		1	1.165.1-10.301.00.00-13	Каркас пространств. КП14	1	
				Материалы		
				Бетон ячеистый		
				М25 ρ_0=600 кг/м3	1,01	м3
				1.165.1-10.201-08		
				Сборочные единицы		
А4		1	1.165.1-10.301.00.00-18	Каркас пространств. КП19	1	
				Материалы		
				Бетон ячеистый		
				М25 ρ_0=600 кг/м3	1,07	м3

Инв. № подл. | Подпись и дата | Взам. инв. №

Формат	Зона	Поз.	Обозначение	Наименование	Кол.	Примечание
				1.165.1-10.201-09		
				Сборочные единицы		
А4		1	1.165.1-10.301.00.00-19	Каркас пространств. КП20	1	
				Материалы		
				Бетон ячеистый		
				М25 ρ_0=600 кг/м3	1,13	м3
				1.165.1-10.201-10		
				Сборочные единицы		
А4		1	1.165.1-10.301.00.00-20	Каркас пространств. КП21	1	
				Материалы		
				Бетон ячеистый		
				М25 ρ_0=600 кг/м3	1,13	м3
				1.165.1-10.201-11		
				Сборочные единицы		
А4		1	1.165.1-10.301.00.00-21	Каркас пространств КП22	1	
				Материалы		
				Бетон ячеистый		
				М25 ρ_0=600 кг/м3	1,18	м3
				1.165.1-10.201-12		
				Сборочные единицы		
А4		1	1.165.1-10.301.00.00-22	Каркас пространств. КП23	1	
				Материалы		
				Бетон ячеистый		
				М25 ρ_0=600 кг/м3	1,18	м3

Инв. № подл. | Подпись и дата | Взамен инв. №

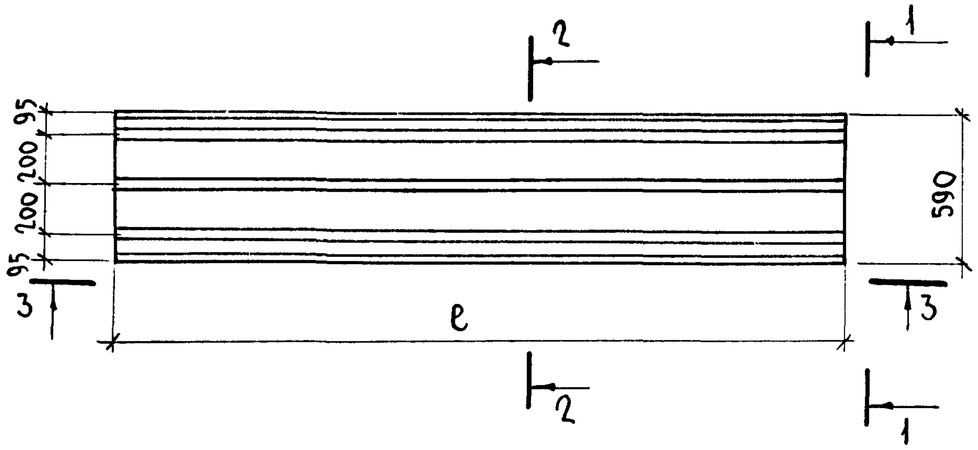

1-1

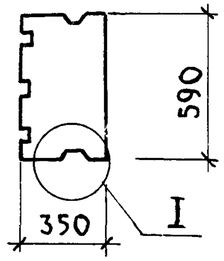

3-3

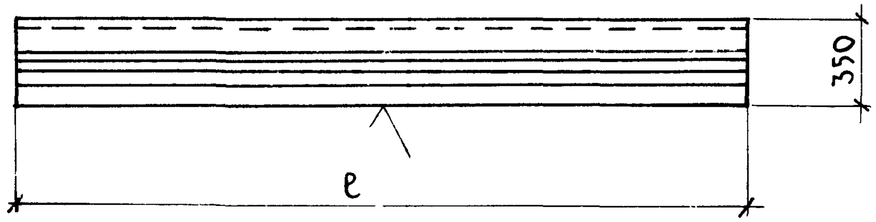

2-2

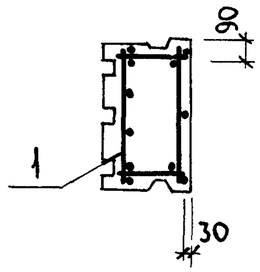

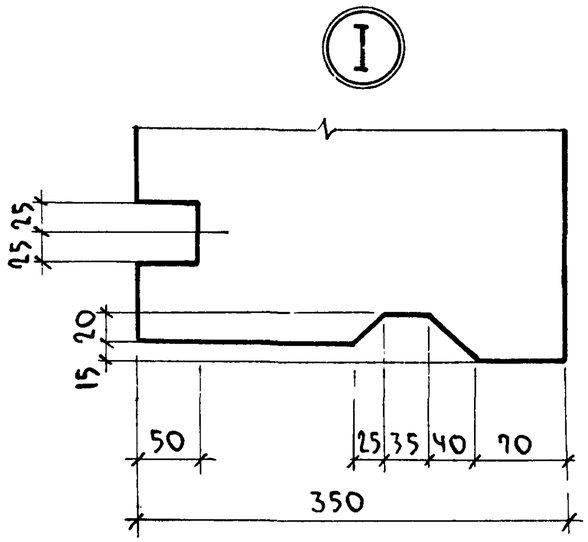

Обозначение	Марка	ℓ мм	Масса, т
1.165.1-10.201	ПВ 42.6.35-3Я	4170	0,59
-01	ПВ 45.6.35-3Я	4470	0,64
-02	ПВ 48.6.35-2Я	4770	0,67
-03	ПВ 48.6.35-3Я	4770	0,67
-04	ПВ 51.6.35-2Я	5070	0,71
-05	ПВ 51.6.35-3Я	5070	0,71
-06	ПВ 54.6.35-2Я	5370	0,76
-07	ПВ 54.6.35-3Я	5370	0,76
-08	ПВ 57.6.35-3Я	5670	0,80
-09	ПВ 60.6.35-2Я	5970	0,85
-10	ПВ 60.6.35-3Я	5970	0,85
-11	ПВ 63.6.35-2Я	6270	0,88
-12	ПВ 63.6.35-3Я	6270	0,88

Нач.отд.	Коровкевич		7.05.82
Н. контр.	Бахирова		6.05.82
ГИП	Бахирова		6.05.82
Рук. гр.	Терновова		6.05.82
Инженер	Трофимова		4.05.82

1.165.1-10.201 СБ

Панель покрытия шириной 590мм толщиной 350мм
Сборочный чертеж
Деталь I

Стадия	Масса	Масштаб
Р	См. таблицу	—
Лист	Листов 1	

ЛенЗНИИЭП

Инв.№ подл. | Подпись и дата | Взам. инв.№ | Зав.лаб.яч.бет | Пинскер

Формат	Зона	Поз	Обозначение	Наименование	Кол	Примечание
				Документация		
А3			1165.1-10.2.02 СБ	Сборочный чертеж		
А3			1165.1-10.2.00 ТО	Техническое описание		
А3			1165.1-10.2.00 ВС	Выборка стали		
			Переменные данные	для исполнений		
				1165.1-10.2.02		
				Сборочные единицы		
А4		1	1165.1-10.3.03.00.00-16	Каркас пространств КП62	1	
				Материалы		
				Бетон ячеистый		
				М25 ρ_0 = 600 кг/м³	1,22	м³
				1165.1-10.2.02-01		
				Сборочные единицы		
А4		1	1165.1-10.3.03.00.00-07	Каркас пространств КП53	1	
				Материалы		
				Бетон ячеистый		
				М25 ρ_0 = 600 кг/м³	1,22	м³

Взам. инв.№ | Подпись и дата | Инв.№ подл

1165.1-10.2.02			
Нач.отд	Коровкевич		7.05.82
Н. контр	Бахирова		6.05.82
ГИП	Бахирова		6.05.82
Рук. гр	Терновова		6.05.82
Инженер	Трофимова		4.05.82
Панель покрытия шириной 890мм толщиной 350мм		Стадия: Р	Лист: 1	Листов: 4
		ЛенЗНИИЭП		

Формат	Зона	Поз	Обозначение	Наименование	Кол	Примечание
				1165.1-10.2.02-02		
				Сборочные единицы		
А4		1	1165.1-10.3.03.00.00-08	Каркас пространств КП54	1	
				Материалы		
				Бетон ячеистый		
				М25 ρ_0 600 кг/м³	1,30	м³
				1165.1-10.2.02-03		
				Сборочные единицы		
А4		1	1165.1-10.3.03.00.00-17	Каркас пространств КП63	1	
				Материалы		
				Бетон ячеистый		
				М25 ρ_0 = 600 кг/м³	1,39	м³
				1165.1-10.2.02-04		
				Сборочные единицы		
А4		1	1165.1-10.3.03.00.00-11	Каркас пространств КП57	1	
				Материалы		
				Бетон ячеистый		
				М25 ρ_0 = 600 кг/м³	1,39	м³
				1165.1-10.2.02-05		
				Сборочные единицы		
А4		1	1165.1-10.3.03.00.00-12	Каркас пространств КП58	1	
				Материалы		
				Бетон ячеистый		
				М25 ρ_0 = 600 кг/м³	1,48	м³
				1165.1-10.2.02-06		
				Сборочные единицы		
А4		1	1165.1-10.3.03.00.00-18	Каркас пространств КП64	1	
				Материалы		
				Бетон ячеистый		
				М25 ρ_0 = 600 кг/м³	1,48	м³

Взам. инв.№ | Подпись и дата | Инв.№ подл

1165.1-10.2.02	Лист 2

Формат	Зона	Поз.	Обозначение	Наименование	Кол.	Примечание
				1.165.1-10.202-07		
				Сборочные единицы		
А4		1	1.165.1.-10.303.00.00-19	Каркас пространств. КП65	1	
				Материалы		
				Бетон ячеистый		
				М25 ρ_0=600 кг/м3	1,57	м3
				1.165.1-10.202-08		
				Сборочные единицы		
А4		1	1.165.1-10.303.00.00-14	Каркас пространств. КП60	1	
				Материалы		
				Бетон ячеистый		
				М25 ρ_0=600 кг/м3	1,57	м3
				1.165.1-10.202-09		
				Сборочные единицы		
А4		1	1.165.1-10.303.00.00-20	Каркас пространств КП66	1	
				Материалы		
				Бетон ячеистый		
				М25 ρ_0=600 кг/м3	1,65	м3
				1.165.1-10.202-10		
				Сборочные единицы		
А4		1	1.165.1-10.303.00.00-21	Каркас пространств. КП67	1	
				Материалы		
				Бетон ячеистый		
				М25 ρ_0=600 кг/м3	1,65	м3

Инв. № подл. | Подпись и дата | Взам. инв. №

Формат	Зона	Поз.	Обозначение	Наименование	Кол.	Примечание
				1.165.1-10.202-11		
				Сборочные единицы		
А4		1	1.165.1-10.303.00.00-22	Каркас пространств. КП68	1	
				Материалы		
				Бетон ячеистый		
				М25 ρ_0=600 кг/м3	1,74	м3
				1.165.1-10.202-12		
				Сборочные единицы		
А4		1	1.165.1-10.303.00.00-23	Каркас пространств. КП69	1	
				Материалы		
				Бетон ячеистый		
				М25 ρ_0=600 кг/м3	1,74	м3
				1.165.1-10.202-13		
				Сборочные единицы		
А4		1	1.165.1-10.303.00.00-24	Каркас пространств. КП70	1	
				Материалы		
				Бетон ячеистый		
				М25 ρ_0=600 кг/м3	1,83	м3
				1.165.1-10.202-14		
				Сборочные единицы		
А4		1	1.165.1-10.303.00.00-25	Каркас пространств. КП71	1	
				Материалы		
				Бетон ячеистый		
				М25 ρ_0=600 кг/м3	1,83	м3

Инв. № подл. | Подпись и дата | Взам. инв. №

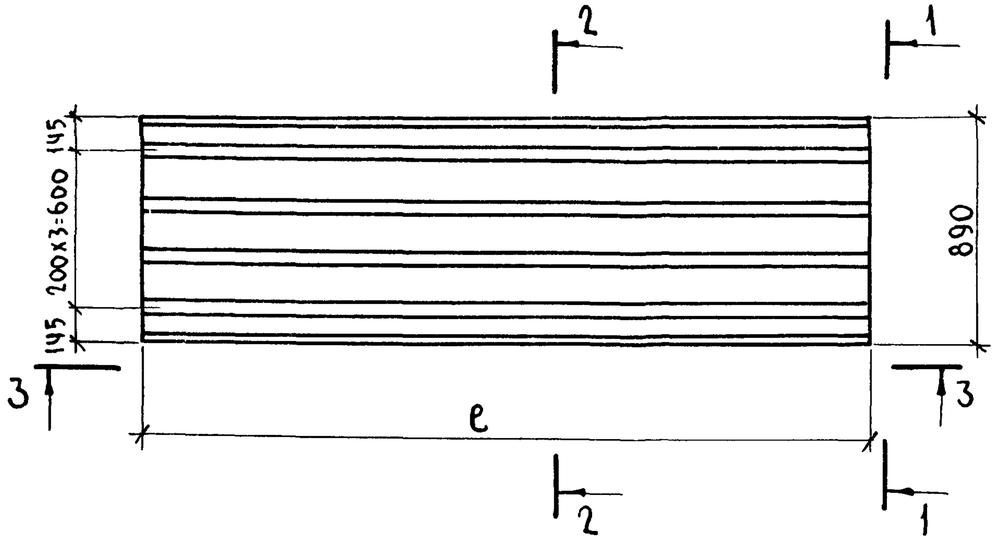

1 - 1

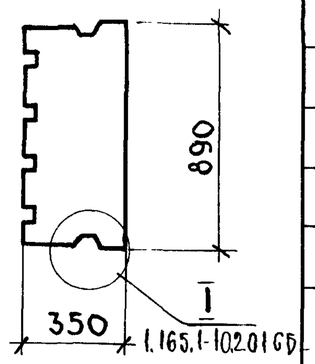

3 - 3

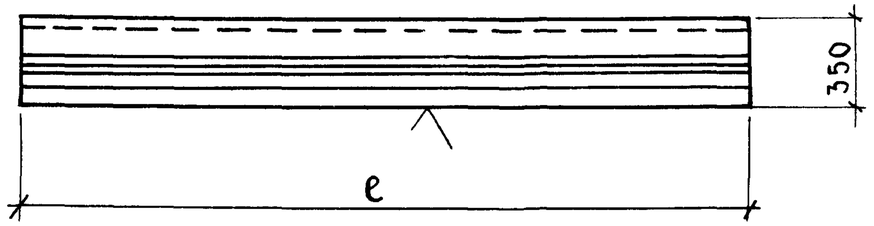

2 - 2

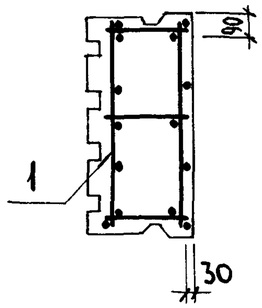

Обозначение	Марка	ℓ мм	Масса, т
1.165.1-10.202	ПВ 42.9.35-2Я	4170	0,92
-01	ПВ 42.9.35-3Я	4170	0,92
-02	ПВ 45.9.35-3Я	4470	0,98
-03	ПВ 48.9.35-2Я	4770	1,04
-04	ПВ 48.9.35-3Я	4770	1,04
-05	ПВ 51.9.35-2Я	5070	1,11
-06	ПВ 51.9.35-3Я	5070	1,11
-07	ПВ 54.9.35-2Я	5370	1,18
-08	ПВ 54.9.35-3Я	5370	1,18
-09	ПВ 57.9.35-2Я	5670	1,24
-10	ПВ 57.9.35-3Я	5670	1,24
-11	ПВ 60.9.35-2Я	5970	1,30
-12	ПВ 60.9.35-3Я	5970	1,30
-13	ПВ 63.9.35-2Я	6270	1,37
-14	ПВ 63.9.35-3Я	6270	1,37

Зав.лаб.Яч.бет. Пинскгр

Инв.№ подл. | Подпись и дата | Взам.инв.№

Нач.ОТД.	Коровкевич		7.05.82
Н.контр.	Бахирова		6.05.82
ГИП	Бахирова		6.05.82
Рук.гр.	Терновова		6.05.82
Инженер	Трофимова		7.05.82

1.165.1-10.202СБ

Панель покрытия шириной 890мм толщиной 350мм
Сборочный чертеж

Стадия	Масса	Масштаб
Р	См. таблицу	—
Лист	Листов 1	

ЛенЗНИИЭП

Формат	Зона	Поз.	Обозначение	Наименование	Кол.	Примечание
				Документация		
А3			1.165.1-10.2 03 СБ	Сборочный чертеж.		
А3			1.165.1-10.2 00 ТО	Техническое описание		
А3			1.165.1-10.2 00 ВС	Выборка стали		
				Переменные данные	для исполнений:		
				1.165.1-10.2 03		
				Сборочные единицы		
А4		1	1.165.1-10.3 05.00.00-17	Каркас пространств. КП113	1	
				Материалы		
				Бетон ячеистый		
				М25 ρ_0=600 кг/м^3	1,63	м^3
				1.165.1-10.2 03-01		
				Сборочные единицы		
А4		1	1.165.1-10.3 05.00.00-07	Каркас пространств. КП 104	1	
				Материалы		
				Бетон ячеистый		
				М25 ρ_0=600 кг/м^3	1,63	м^3

Инв. № подл. | Подпись и дата | Взам. инв. №

Нач. отд	Коровкевич		7.05.82
Н. контр.	Бахирова		6.05.82
ГИП	Бахирова		6.05.82
Рук. гр.	Терновова		6.05.82
Инж			

1.165.1-10.2 03

Панель покрытия шириной 1190 мм толщиной 350 мм

Стадия	Лист	Листов
Р	1	6

ЦНИИЭП

Формат	Зона	Поз.	Обозначение	Наименование	Кол.	Примечание
				1.165.1-10.2 03-02		
				Сборочные единицы		
А4		1	1.165.1-10.3 05.00.00-08	Каркас пространственный		
				КП 105	1	
				Материалы		
				Бетон ячеистый		
				М25 ρ_0=600 кг/м^3	1,74	м^3
				1.165.1-10.2 03-03		
				Сборочные единицы		
А4		1	1.165.1-10.3 05.00.00-17	Каркас пространственный		
				КП 114	1	
				Материалы		
				Бетон ячеистый		
				М25 ρ_0=600 кг/м^3	1,74	м^3
				1.165.1-10.2 03-04		
				Сборочные единицы		
А4		1	1.165.1-10.3 00.00-18	Каркас пространственный		
				КП 115	1	
				Материалы		
				Бетон ячеистый		
				М25 ρ_0=600 кг/м^3	1,87	м^3

Взамен инв. № | Подпись и дата | Инв. № подл.

Формат	Зона	Поз.	Обозначение	Наименование	Кол.	Примечание
				1.165.1-10.203-05		
				Сборочные единицы		
А4		1	1.165.1-10.305.00.00-19	Каркас пространственный		
				КП 116	1	
				Материалы		
				Бетон ячеистый		
				М 25 ρ_0 = 600 кг/м3	1,87	м3
				1.165.1-10.203-06		
				Сборочные единицы		
А4		1	1.165.1-10.305.00.00-20	Каркас пространственный		
				КП 117	1	
				Материалы		
				Бетон ячеистый		
				М 25 ρ_0 = 600 кг/м3	1,98	м3
				1.165.1-10.203-07		
				Сборочные единицы		
А4		1	1.165.1-10.305.00.00-21	Каркас пространственный		
				КП 118	1	
				Материалы		
				Бетон ячеистый		
				М 25 ρ_0 = 600 кг/м3	1,98	м3

Инв. № подл. | Подпись и дата | Взам. инв. №

Формат	Зона	Поз.	Обозначение	Наименование	Кол.	Примечание
				1.165.1-10.203-08		
				Сборочные единицы		
А4		1	1.165.1-10.305.00.00-22	Каркас пространственный		
				КП 119	1	
				Материалы		
				Бетон ячеистый		
				М 25 ρ_0 = 600 кг/м3	2,10	м3
				1.165.1-10.203-09		
				Сборочные единицы		
А4		1	1.165.1-10.305.00.00-14	Каркас пространственный		
				КП 111	1	
				Материалы		
				Бетон ячеистый		
				М 25 ρ_0 = 600 кг/м3	2,10	м3
				1.165.1-10.203-10		
				Сборочные единицы		
А4		1	1.165.1-10.305.00.00-23	Каркас пространственный		
				КП 120	1	
				Материалы		
				Бетон ячеистый		
				М 25 ρ_0 = 600 кг/м3	2,22	м3

Инв. № подл. | Подпись и дата | Взам. инв. №

Формат	Зона	Поз.	Обозначение	Наименование	Кол.	Примечание
				1.165.1-10.203-11		
				Сборочные единицы		
А4		1	1.165.1-10.305.00.00-24	Каркас пространственный		
				КП121	1	
				Материалы		
				Бетон ячеистый		
				М25 ρ_o=600 кг/м3	2,22	м3
				1.165.1-10.203-12		
				Сборочные единицы		
А4		1	1.165.1-10.305.00.00-25	Каркас пространственный		
				КП122	1	
				Материалы		
				Бетон ячеистый		
				М25 ρ_o=600 кг/м3	2,33	м3
				1.165.1-10.203-13		
				Сборочные единицы		
А4		1	1.165.1-10.305.00.00-26	Каркас пространственный		
				КП123	1	
				Материалы		
				Бетон ячеистый		
				М25 ρ_o=600 кг/м3	2,33	м3

Инв.№ подл. | Подпись и дата | Взам. инв.№

Формат А4

Формат	Зона	Поз.	Обозначение	Наименование	Кол.	Примечание
				1.165.1-10.203-14		
				Сборочные единицы		
А4		1	1.165.1-10.305.00.00-27	Каркас пространственный		
				КП124	1	
				Материалы		
				Бетон ячеистый		
				М25 ρ_o=600 кг/м3	2,45	м3
				1.165.1-10.203-15		
				Сборочные единицы		
А4		1	1.165.1-10.305.00.00-28	Каркас пространственный		
				КП125	1	
				Материалы		
				Бетон ячеистый		
				М25 ρ_o=600 кг/м3	2,45	м3

Инв.№ подл. | Подпись и дата | Взамен инв.№

18341 34

Копировал

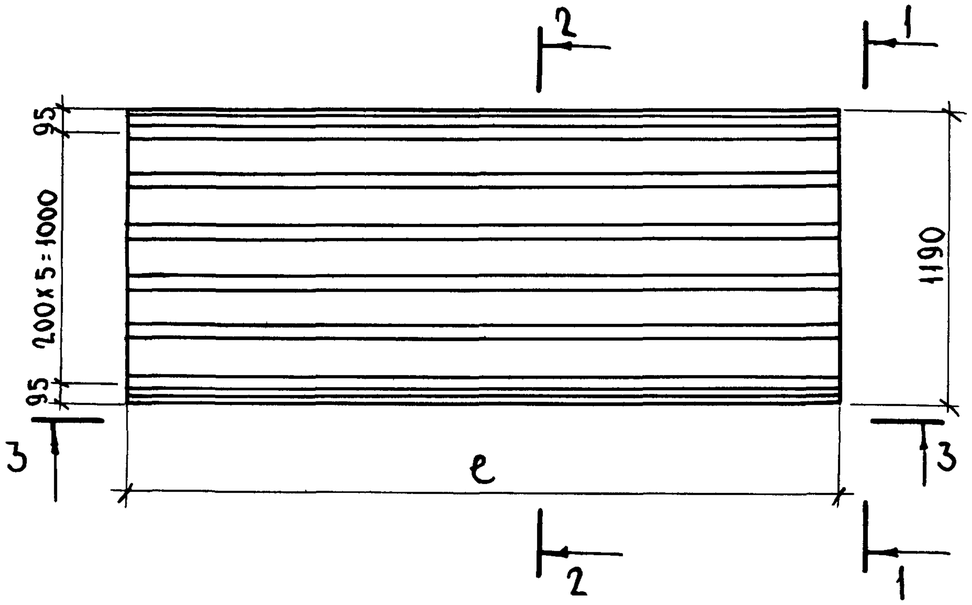

1 - 1

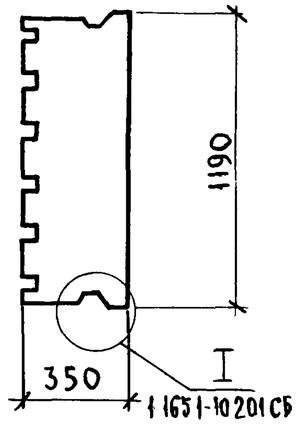

3 - 3

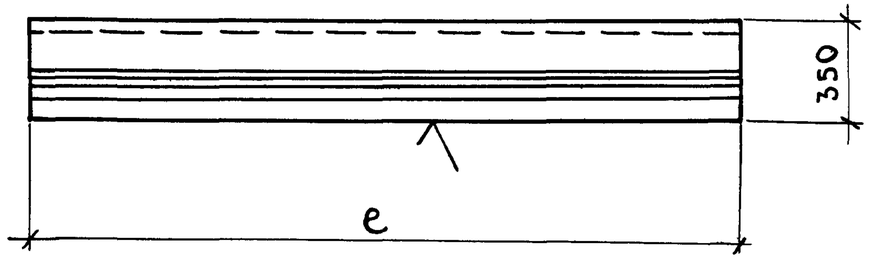

2 - 2

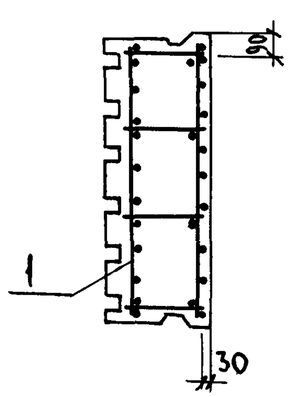

Обозначение	Марка	e, мм	Масса, т
1 1651-10.2 03	ПВ 42 12 35-2Я	4170	1,22
-01	ПВ 42 12 35-3Я	4170	1,22
-02	ПВ 45 12 35-2Я	4470	1,30
-03	ПВ 45 12 35-3Я	4470	1,30
-04	ПВ 48 12 35-2Я	4770	1,40
-05	ПВ 48 12 35-3Я	4770	1,40
-06	ПВ 51 12 35-2Я	5070	1,48
-07	ПВ 51 12 35-3Я	5070	1,48
-08	ПВ 54 12 35-2Я	5370	1,58
-09	ПВ 54 12 35-3Я	5370	1,58
-10	ПВ 57 12 35-2Я	5670	1,66
-11	ПВ 57 12 35-3Я	5670	1,66
-12	ПВ 60 12 35-2Я	5970	1,75
-13	ПВ 60 12 35-3Я	5970	1,75
-14	ПВ 63 12 35-2Я	6270	1,84
-15	ПВ 63 12 35-3Я	6270	1,84

Нач отд	Коровкевич		7.05.82
Н контр	Бахирова		6.05.82
ГИП	Бахирова		6.05.82
Рук гр	Терновова		6.05.82
Инженер	Трофимова		7.05.82

1 1651-10203СБ

Панель покрытия шириной 1190мм толщиной 350мм Сборочный чертеж

Стадия	Масса	Масштаб
Р	См таблицу	—
Лист	Листов 1	

ЛенЗНИИЭП

Согласовано

Зав лаб Яч бет | Пискер

Инв № подл | Подпись и дата | Взам инв №

Копировал

Формат	Зона	Поз	Обозначение	Наименование	Кол	Примечание
				Документация		
А3			1.165.1-10.204 СБ	Сборочный чертеж		
А3			1.165.1-10.200 ТО	Техническое описание		
А3			1.165.1-10.200 ВС	Выборка стали		
А3			1.165.1-10.201 СБ	Деталь I		
			Переменные данные	для исполнений:		
				1.165.1-10.204		
				Сборочные единицы		
А4		1	1.165.1-10.307.00.00-2Я	Каркас пространств КП168	1	
				Материалы		
				Бетон ячеистый		
				М25 ρ_0=600 кг/м^3	2,06	м^3
				1.165.1-10.204-01		
				Сборочные единицы		
А4		1	1.165.1-10.307.00.00-07	Каркас пространств. КП158	1	
				Материалы		
				Бетон ячеистый		
				М25 ρ_0=600 кг/м^3	2,06	м^3

Взам инв №

Подпись и дата

Инв № подл

Нач ОТД	Коровкевич		7.05.82
Н. контр	Бахирова		6.05.82
ГИП	Бахирова		6.05.82
Рук гр	Терновова		6.05.82
Инженер	Трофимова		7.05.82

1.165.1-10.204

Панель покрытия шириной 1490 мм толщиной 350 мм

Стадия	Лист	Листов
Р	1	6

ЛенЗНИИЭП

Формат	Зона	Поз	Обозначение	Наименование	Кол	Примечание
				1.165.1-10.204-02		
				Сборочные единицы		
А4		1	1.165.1-10.307.00.00-18	Каркас пространственный КП169	1	
				Материалы		
				Бетон ячеистый М25 ρ_0=600 кг/м^3	2,20	м^3
				1.165.1-10.204-03		
				Сборочные единицы		
А4		1	1.165.1-10.307.00.00-09	Каркас пространственный КП160	1	
				Материалы		
				Бетон ячеистый М25 ρ_0=600 кг/м^3	2,20	м^3
				1.165.1-10.204-04		
				Сборочные единицы		
А4		1	1.165.1-10.307.00.00-19	Каркас пространственный КП170	1	
				Материалы		
				Бетон ячеистый М25 ρ_0=600 кг/м^3	2,36	м^3

Взамен инв №

Подпись и дата

Инв № подл

Формат	Зона	Поз.	Обозначение	Наименование	Кол.	Примечание
				1.165.1-10.204-05		
				Сборочные единицы		
А4		1	1.165.1-10.307.00.00-12	Каркас пространственный		
				КП 163	1	
				Материалы		
				Бетон ячеистый		
				М 25 ρо=600 кг/м3	2,36	м3
				1.165.1-10.204-06		
				Сборочные единицы		
А4		1	1.165.1-10.307.00.00-20	Каркас пространственный		
				КП 171	1	
				Материалы		
				Бетон ячеистый		
				М 25 ρо=600 кг/м3	2,50	м3
				1.165.1-10.204-07		
				Сборочные единицы		
А4		1	1.165.1-10.307.00.00-21	Каркас пространственный		
				КП 172	1	
				Материалы		
				Бетон ячеистый		
				М 25 ρо=600 кг/м3	2,5	м3

Инв.№ подл. | Подпись и дата | Взам. инв.№

Формат	Зона	Поз.	Обозначение	Наименование	Кол.	Примечание
				1.165.1-10.204-08		
				Сборочные единицы		
А4		1	1.165.1-10.307.00.00-22	Каркас пространственный		
				КП 173	1	
				Материалы		
				Бетон ячеистый		
				М 25 ρо=600 кг/м3	2,65	м3
				1.165.1-10.204-09		
				Сборочные единицы		
А4		1	1.165.1-10.307.00.00-15	Каркас пространственный		
				КП 166	1	
				Материалы		
				Бетон ячеистый		
				М 25 ρо=600 кг/м3	2,65	м3
				1.165.1-10.204-10		
				Сборочные единицы		
А4		1	1.165.1-10.307.00.00-23	Каркас пространственный		
				КП 174	1	
				Материалы		
				Бетон ячеистый		
				М 25 ρо=600 кг/м3	2,80	м3

Инв.№ подл. | Подпись и дата | Взам. инв.№

18341 37

Формат	Зона	Поз	Обозначение	Наименование	Кол	Примечание
				1165 1-10204-11		
				Сборочные единицы		
А4		1	1165 1-10 3 07 00 00-24	Каркас пространственный		
				КП175	1	
				Материалы		
				Бетон ячеистый		
				М25 ρ_0 = 600 кг/м^3	2,80	м^3
				1165 1-102 04-12		
				Сборочные единицы		
А4		1	1165 1-10.3 07 00 00-25	Каркас пространственный		
				КП176	1	
				Материалы		
				Бетон ячеистый		
				М 25 ρ_0 = 600 кг/м^3	2,95	м^3
				1165 1-10204-13		
				Сборочные единицы		
А4		1	1165 1-10 3 07 00 00-26	Каркас пространственный		
				КП177	1	
				Материалы		
				Бетон ячеистый		
				М 25 ρ_0 = 600 кг/м^3	2,95	м^3

Инв № подл | Подпись и дата | Взам инв №

Формат	Зона	Поз	Обозначение	Наименование	Кол	Примечание
				1165 1-102 04-14		
				Сборочные единицы		
А4		1	1165 1-10 3 07 00 00-27	Каркас пространственный		
				КП178	1	
				Материалы		
				Бетон ячеистый		
				М25 ρ_0 = 600 кг/м^3	3,09	м^3
				1165 1-102 04-15		
				Сборочные единицы		
А4		1	1165 1-10 3 07 00 00-28	Каркас пространственный		
				КП179	1	
				Материалы		
				Бетон ячеистый		
				М25 ρ_0 = 600 кг/м^3	3,09	м^3

Инв № подл | Подпись и дата | Взам инв №

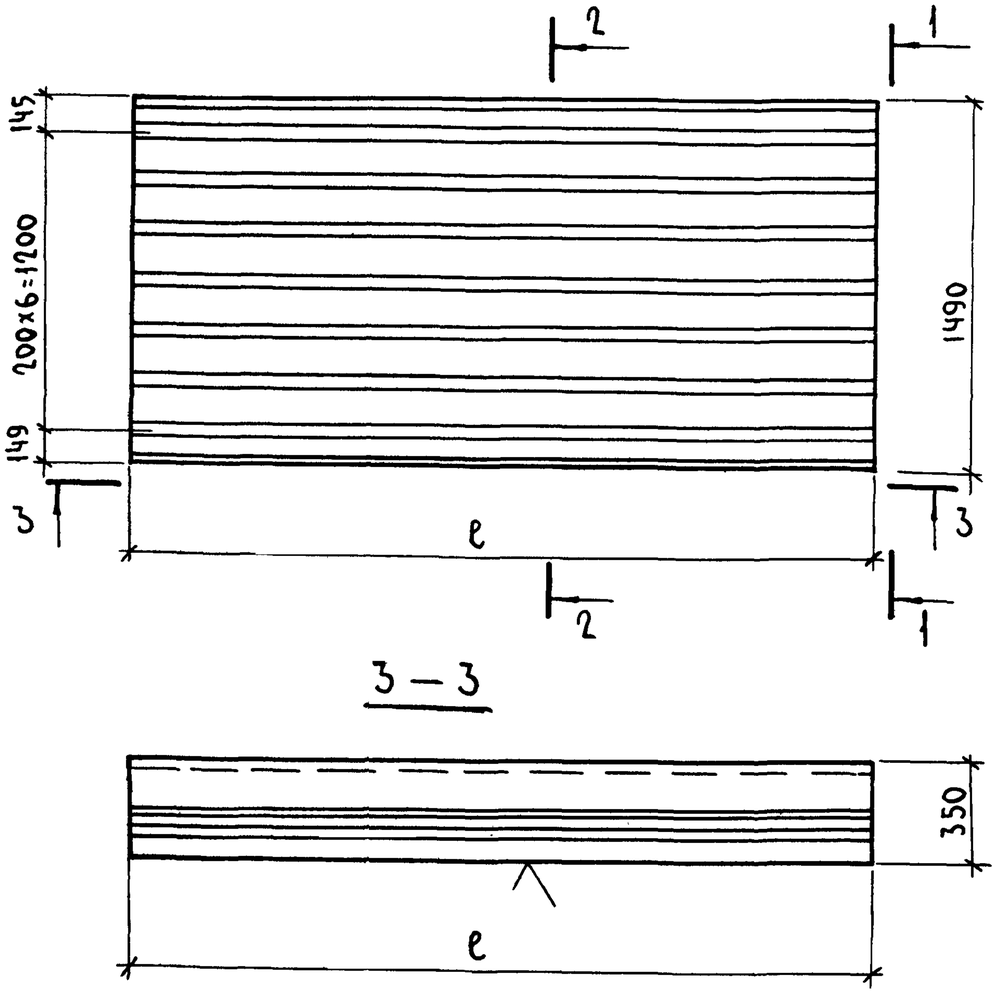

3 — 3

1 — 1

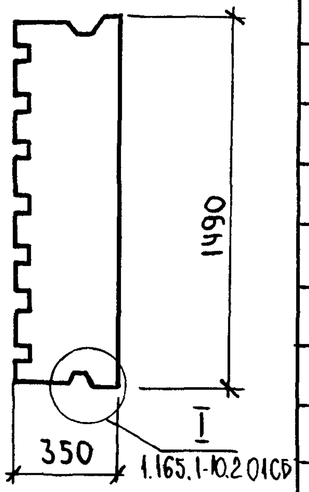

2 — 2

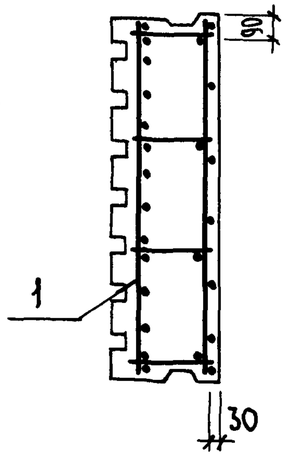

Обозначение	Марка	l мм	Масса, т
1.165.1-10.2 04	ПВ42.15.35-2Я	4170	1,54
– 01	ПВ 42.15.35-3Я	4170	1,54
– 02	ПВ 45.13.35-2Я	4470	1,65
– 03	ПВ 45.15.35-3Я	4470	1,65
– 04	ПВ 48.15.35-2Я	4770	1,77
– 05	ПВ 48.15.35-3Я	4770	1,77
– 06	ПВ 51.15.35-2Я	5070	1,88
– 07	ПВ 51.15.35-3Я	5070	1,88
– 08	ПВ 54.15.35-2Я	5370	1,99
– 09	ПВ 54.15.35-3Я	5370	1,99
– 10	ПВ 57.15.35-2Я	5670	2,10
– 11	ПВ 57.15.35-3Я	5670	2,10
– 12	ПВ 60.15.35-2Я	5970	2,21
– 13	ПВ 60.15.35-3Я	5970	2,21
– 14	ПВ 63.15.35-2Я	6270	2,32
– 15	ПВ 63.15.35-3Я	6270	2,32

Нач.отд.	Коровкевич		7.05.82
Н.контр.	Бахирова		6.05.82
Гип	Бахирова		6.05.82
Рук.гр.	Терновова		6.05.82
Инженер	Трофимова		4.05.82

1.165.1-10.2 04 СБ

Панель покрытия шириной 1490мм толщиной 350мм Сборочный чертеж

Стадия	Масса	Масшт.
Р	См. таблицу	—
Лист	Листов 1	

ЛенЗНИИЭП

Согласовано

Зав.лаб.яч.бет. Пинскер

Инв.№ подл. | Подпись и дата | Взам. инв.№

Формат	Зона	Поз.	Обозначение	Наименование	Кол.	Примечание
				Документация		
А3			1.165.1-10.2 05 СБ	Сборочный чертеж		
А3			1.165.1-10.2 00 ТО	Техническое описание		
А3			1.165.1-10.2 00 ВС	Выборка стали		
А3			1.165.1-10.2 01 СБ	Деталь I		
			Переменные данные	для исполнений		
				1.165.1-10.2 05		
				Сборочные единицы		
А4		1	1.165.1-10.309.00.00-16	Каркас пространств. КП223	1	
				Материалы		
				Бетон ячеистый		
				М25 ρ_0=600 кг/м³	2,48	м³
				1.165.1-10.2 05-01		
				Сборочные единицы		
А4		1	1.165.1-10.309.00.00-07	Каркас пространств. КП214	1	
				Материалы		
				Бетон ячеистый		
				М25 ρ_0=600 кг/м³	2,48	м³

Взам. инв. № | Подпись и дата | Инв. № подл.

Нач. отд.	Коровкевич		7.05.82
Н. контр.	Бахирова		6.05.82
ГИП	Бахирова		6.05.82
Рук. гр.	Терновова		6.05.82
Инженер	Трофимова		4.05.82

1.165.1-10.2 05

Панель покрытия шириной 1790 мм толщиной 350 мм

Стадия	Лист	Листов
Р	1	6

ЛенЗНИИЭП

Формат	Зона	Поз.	Обозначение	Наименование	Кол.	Примечание
				1.165.1-10.2 05-02		
				Сборочные единицы		
А4		1	1.165.1-10.309.00.00-08	Каркас пространственный		
				КП215	1	
				Материалы		
				Бетон ячеистый		
				М25 ρ_0=600 кг/м³	2,65	м³
				1.165.1-10.2 05-03		
				Сборочные единицы		
А4		1	1.165.1-10.309.00.00-09	Каркас пространственный		
				КП216	1	
				Материалы		
				Бетон ячеистый		
				М25 ρ_0=600 кг/м³	2,65	м³
				1.165.1-10.2 05-04		
				Сборочные единицы		
А4		1	1.165.1-10.309.00.00-18	Каркас пространственный		
				КП224	1	
				Материалы		
				Бетон ячеистый		
				М25 ρ_0=600 кг/м³	2,82	м³

Взамен инв. № | Подп. и дата | Инв. № подл.

Формат	Зона	Поз.	Обозначение	Наименование	Кол.	Приме-чание
				1.165.1-10.2 05-05		
				Сборочные единицы		
А4		1	1.165.1-10.309.00.00-18	Каркас пространственный		
				КП 225	1	
				Материалы		
				Бетон ячеистый		
				М 25 ρо=600 кг/м3	2,82	м3
				1.165.1-10.2 05-06		
				Сборочные единицы		
А4		1	1.165.1-10.309.00.00-19	Каркас пространственный		
				КП 226	1	
				Материалы		
				Бетон ячеистый		
				М 25 ρо=600 кг/м3	3,01	м3
				1.165.1 10.205-07		
				Сборочные единицы		
А4		1	1.165.1-10.309.00.00-20	Каркас пространственный		
				КП 227	1	
				Материалы		
				Бетон ячеистый		
				М 25 ρо=600 кг/м3	3,03	м3

Взам. инв. № | Подпись и дата | Инв. № подл.

Формат	Зона	Поз.	Обозначение	Наименование	Кол.	Приме-чание
				1.165.1-10.2 05-08		
				Сборочные единицы		
А4		1	1.165.1-10.305.00.00-21	Каркас пространственный		
				КП 228	1	
				Материалы		
				Бетон ячеистый		
				М 25 ρо=600 кг/м3	3,19	м3
				1.165.1-10.2 05-09		
				Сборочные единицы		
А4		1	1.165.1-10.309.00.00-14	Каркас пространственный		
				КП 221	1	
				Материалы		
				Бетон ячеистый		
				М 25 ρо=600 кг/м3	3,19	м3
				1.165.1-10.2 05-10		
				Сборочные единицы		
А4		1	1.165.1-10.309.00.00-22	Каркас пространственный		
				КП 229	1	
				Материалы		
				Бетон ячеистый		
				М 25 ρо=500 кг/м3	3,36	м3

Взамен инв. № | Подпись и дата | Инв. № подл.

Формат	Зона	Поз.	Обозначение	Наименование	Кол.	Примечание
				1.165.1-10.205-11		
				Сборочные единицы		
А4		1	1.165.1-10.309.00.00-23	Каркас пространственный		
				КП 230	1	
				Материалы		
				Бетон ячеистый		
				М 25 ρ_0 = 600 кг/м3	3,36	м3
				1.165.1-10.205-12		
				Сборочные единицы		
А4		1	1.165.1-10.309.00.00-24	Каркас пространственный		
				КП 231	1	
				Материалы		
				Бетон ячеистый		
				М 25 ρ_0 = 600 кг/м3	3,55	м3
				1.165.1-10.205-13		
				Сборочные единицы		
А4		1	1.165.1-10.309.00.00-25	Каркас пространственный		
				КП 232	1	
				Материалы		
				Бетон ячеистый		
				М 25 ρ_0 = 600 кг/м3	3,55	м3

Инв. № подл. | Подпись и дата | Взам. инв. №

1.165.1-10.205 Лист 5

Формат А4

Форм	Зон	Поз.	Обозначение	Наименование	Кол.	Примечание
				1.165.1-10.205-14		
				Сборочные единицы		
А4		1	1.165.1-10.309.00.00-26	Каркас пространственный		
				КП 233	1	
				Материалы		
				Бетон ячеистый		
				М 25 ρ_0 = 600 кг/м3	3,72	м3
				1.165.1-10.205-15		
				Сборочные единицы		
А4		1	1.165.1-10.309.00.00-27	Каркас пространственный		
				КП 234	1	
				Материалы		
				Бетон ячеистый		
				М 25 ρ_0 = 600 кг/м3	3,72	м3

Инв. № подл. | Подпись и дата | Взамен инв. №

1.165.1-10.205 Лист 6

Копировал 18341 42 Формат А4

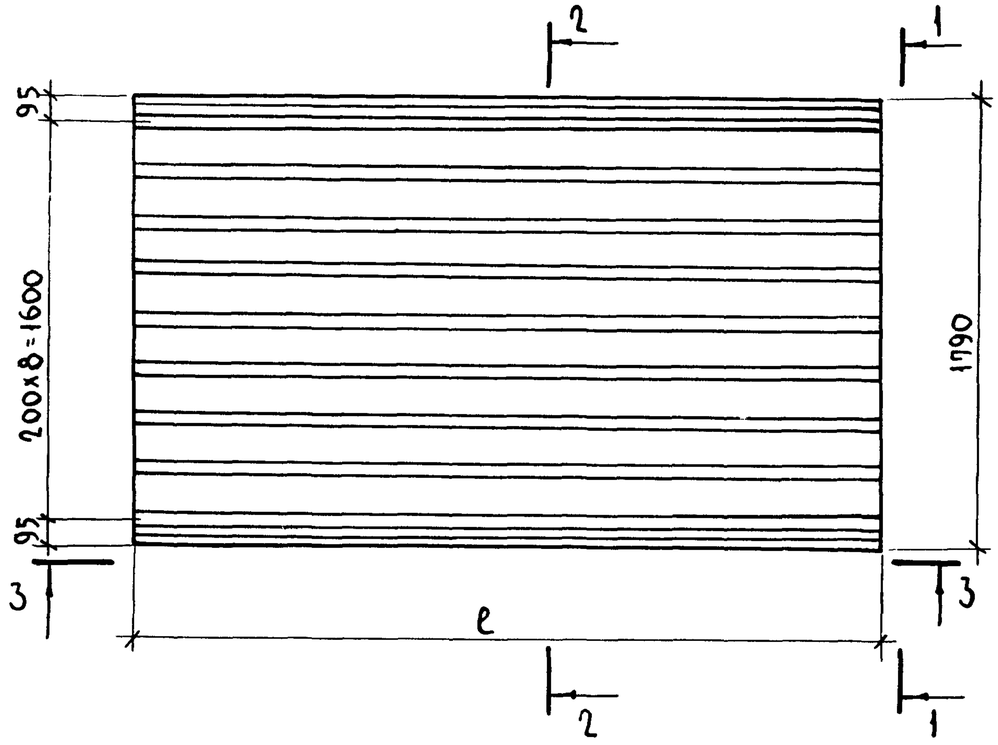

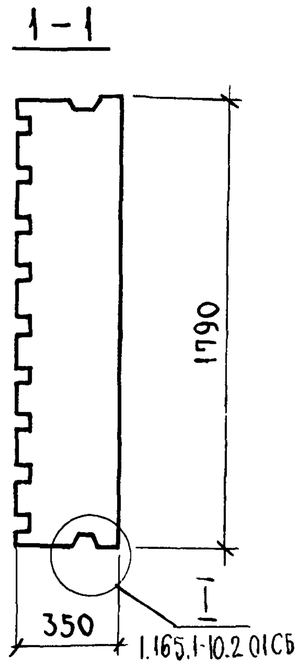

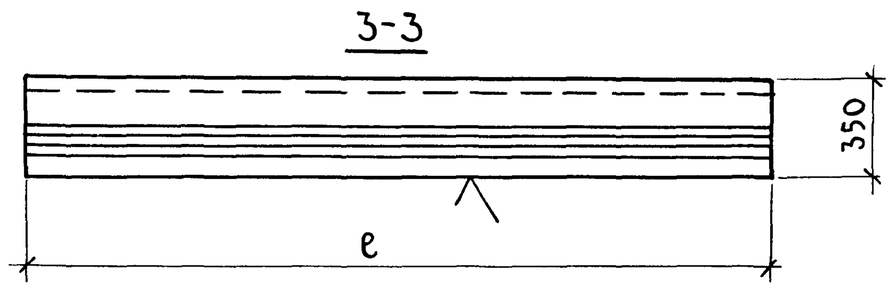

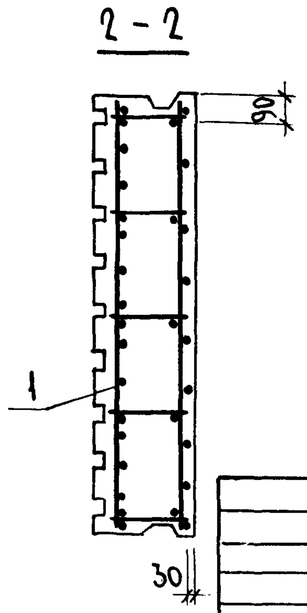

Обозначение	Марка	e мм	Масса, т
1.165.1-10.2 05	ПВ 42.18.35-2Я	4170	1,86
– 01	ПВ 42.18.35-3Я	4170	1,86
– 02	ПВ 45.18.35-2Я	4470	1,99
– 03	ПВ 45.18.35-3Я	4470	1,99
– 04	ПВ 48.18.35-2Я	4770	2,12
– 05	ПВ 48.18.35-3Я	4770	2,12
– 06	ПВ 51.18.35-2Я	5070	2,26
– 07	ПВ 51.18.35-3Я	5070	2,26
– 08	ПВ 54.18.35-2Я	5370	2,39
– 09	ПВ 54.18.35-3Я	5370	2,39
– 10	ПВ 57.18.35-2Я	5670	2,52
– 11	ПВ 57.18.35-3Я	5670	2,52
– 12	ПВ 60.18.35-2Я	5970	2,66
– 13	ПВ 60.18.35-3Я	5970	2,66
– 14	ПВ 63.18.35-2Я	6270	2,79
– 15	ПВ 63.18.35-3Я	6270	2,79

Нач.отд.	Коровкевич		7.05.82
Н. контр.	Бахирова		7.05.82
ГИП	Бахирова		6.05.82
Рук. гр.	Терновова		6.05.82
Инженер	Трофимова		4.05.82

1.165.1-10.2 05 СБ

Панель покрытия шириной 1790 мм толщиной 350 мм
Сборочный чертеж

Стадия	Масса	Масштаб
Р	См. таблицу	—
Лист	Листов 1	

ЛенЗНИИЭП

Инв. № подл. | Подпись и дата | Взам. инв. №
Зав. лаб. ЯЧ. БЕТ | Пинскер
АСОБ

Формат	Зона	Поз.	Обозначение	Наименование	Кол.	Примечание
				Документация		
А3			1.165.1-10.206 СБ	Сборочный чертеж		
А3			1.165.1-10.200 ТО	Техническое описание		
А3			1.165.1-10.200 ВС	Выборка стали		
А3			1.165.1-10.206 СБ	Деталь I		
			Переменные данные	для исполнений:		
				1.165.1-10.206		
				Сборочные единицы		
А4		1	1.165.1-10.302.00.00-06	Каркас пространств. КП30	1	
				Материалы		
				Бетон ячеистый		
				М25 ρ_0=600 кг/м³	0,90	м³
				1.165.1-10.206-01		
				Сборочные единицы		
А4		1	1.165.1-10.302.00.00-07	Каркас пространств. КП31	1	
				Материалы		
				Бетон ячеистый		
				М25 ρ_0=600 кг/м³	0,97	м³

Взам. инв. № | Подпись и дата | Инв. № подл.

Нач. отд.	Коровкевич		7.05.82
Н. контр.	Бахирова		6.05.82
ГИП	Бахирова		6.05.82
Рук. гр.	Терновова		6.05.82
Инженер	Трофимова		6.05.82

1.165.1-10.206

Панель покрытия шириной 590 мм толщиной 400 мм

Стадия	Лист	Листов
Р	1	4

ЛенЗНИИЭП

Формат	Зона	Поз.	Обозначение	Наименование	Кол.	Примечание
				1.165.1-10.206-02		
				Сборочные единицы		
А4		1	1.165.1-10.302.00.00-09	Каркас пространств. КП33	1	
				Материалы		
				Бетон ячеистый		
				М25 ρ_0=600 кг/м³	1,03	м³
				1.165.1-10.206-03		
				Сборочные единицы		
А4		1	1.165.1-10.302.00.00-10	Каркас пространств. КП34	1	
				Материалы		
				Бетон ячеистый		
				М25 ρ_0=600 кг/м³	1,03	м³
				1.165.1-10.206-04		
				Сборочные единицы		
А4		1	1.165.1-10.302.00.00-11	Каркас пространств. КП35	1	
				Материалы		
				Бетон ячеистый		
				М25 ρ_0=600 кг/м³	1,10	м³
				1.165.1-10.206-05		
				Сборочные единицы		
А4		1	1.165.1-10.302.00.00-12	Каркас пространств. КП36	1	
				Материалы		
				Бетон ячеистый		
				М25 ρ_0=600 кг/м³	1,10	м³

Взам. инв. № | Подпись и дата | Инв. № подл.

Формат	Зона	Поз.	Обозначение	Наименование	Кол.	Примечание
				1.165.1-10.206-06		
				Сборочные единицы		
А4		1	1.165.1-10.302.00.00-13	Каркас пространственный		
				КП37	1	
				Материалы		
				Бетон ячеистый		
				М25 ρ_0=600кг/м3	1,16	м3
				1.165.1-10.206-07		
				Сборочные единицы		
А4		1	1.165.1-10.302.00.00-21	Каркас пространственный		
				КП45	1	
				Материалы		
				Бетон ячеистый		
				М25 ρ_0=600кг/м3	1,16	м3
				1.165.1-10.206-08		
				Сборочные единицы		
А4		1	1.165.1-10.302.00.00-15	Каркас пространственный		
				КП39	1	
				Материалы		
				Бетон ячеистый		
				М25 ρ_0=600кг/м3	1,23	м3

Взам инв.№ | Подпись и дата | Инв.№ подл.

1.165.1-10.206 | Лист 3

Формат А4

Формат	Зона	Поз.	Обозначение	Наименование	Кол.	Примечание
				1.165.1-10.206-09		
				Сборочные единицы		
А4		1	1.165.1-10.302.00.00-17	Каркас пространственный		
				КП41	1	
				Материалы		
				Бетон ячеистый		
				М25 ρ_0=600кг/м3	1,30	м3
				1.165.1-10.206-10		
				Сборочные единицы		
А4		1	1.165.1-10.302.00.00-19	Каркас пространственный		
				КП43	1	
				Материалы		
				Бетон ячеистый		
				М25 ρ_0=600кг/м3	1,35	м3

Взам инв.№ | Подпись и дата | Инв.№ подл.

1.165.1-10.206 | Лист 4

Копировал

18341 45

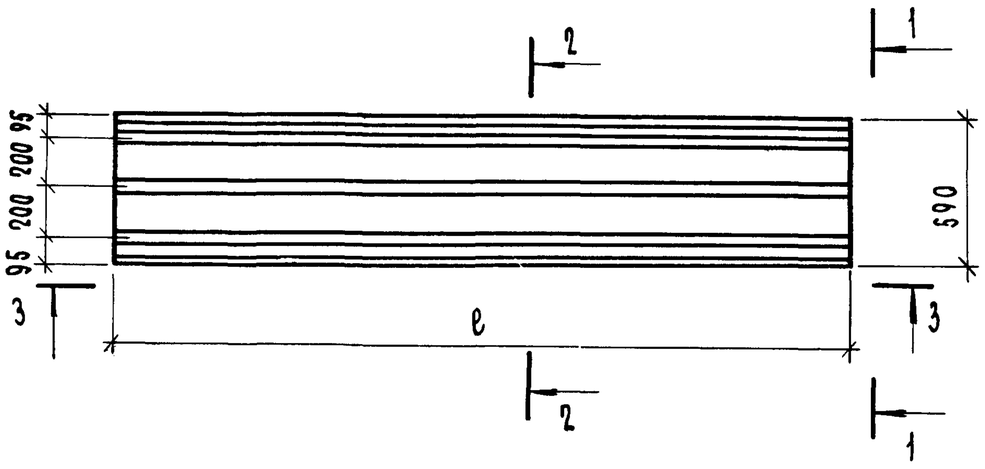

1—1

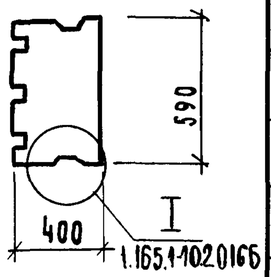

3—3

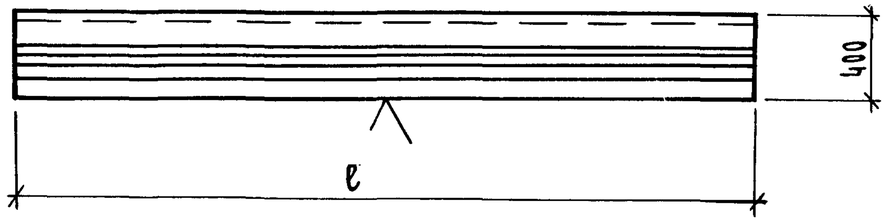

2—2

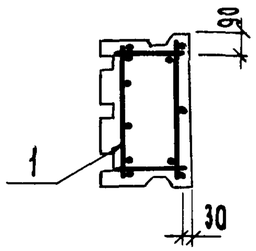

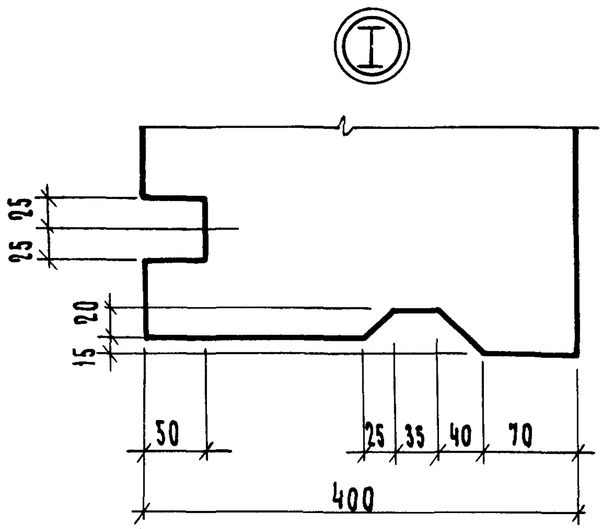

Обозначение	Марка	ℓ мм	Масса, т
1.165.1-10.2 06	ПВ 42.6.40-3Я	4170	0,68
-01	ПВ 45.6.40-3Я	4470	0,73
-02	ПВ 48.6.40-2Я	4770	0,77
-03	ПВ 48.6.40-3Я	4770	0,77
-04	ПВ 51.6.40-2Я	5070	0,82
-05	ПВ 51.6.40-3Я	5070	0,82
-06	ПВ 54.6.40-2Я	5370	0,87
-07	ПВ 54.6.40-3Я	5370	0,87
-08	ПВ 57 4.40-3Я	5670	0,92
-09	ПВ 60.6.40-3Я	5970	0,98
-10	ПВ 63.6.40-3Я	6270	1,01

Нач. отд.	Коровкевич		7.05.82
Н. контр.	Бахирова		6.05.82
ГИП	Бахирова		6.05.82
Рук. гр.	Терновова		6.05.82
Инженер	Трофимова		4.05.82

1.165.1-10.2 06 СБ

Панель покрытия шириной 590 мм толщиной 400 мм
Сборочный чертеж
Деталь I

Стадия	Масса	Масштаб
Р	См. таблицу	—
Лист	Листов 1	

ЛенЗНИИЭП

Инв. № подл. | Подп. и дата | Взам. инв. № | Завл. лаб. яч. бет.

Формат	Зона	Поз.	Обозначение	Наименование	Кол.	Примечание
				Документация		
А3			1.165.1-10.2 07 СБ	Сборочный чертеж		
А3			1.165.1-10.2 00 ТО	Техническое описание		
А3			1.165.1-10.2 00 ВС	Выборка стали		
А3			1.165.1-10.2 06 СБ	Деталь I		
			Переменные данные	для исполнений:		
				1.165.1-10.2 07		
				Сборочные единицы		
А4		1	1.165.1-10.3 04.00.00-06	Каркас пространств. КП78	1	
				Материалы		
				Бетон ячеистый		
				М25 ρ_o = 600 кг/м³	1,40	м³
				1.165.1-10.2 07-01		
				Сборочные единицы		
А4		1	1.165.1-10.3 04.00.00-07	Каркас пространств. КП79	1	
				Материалы		
				Бетон ячеистый		
				М25 ρ_o = 600 кг/м³	1,40	м³

Нач.отд.	Коровкевич		7.05.82
Н.контр.	Бахирова		6.05.82
ГИП	Бахирова		6.05.82
Рук.гр.	Терновова		6.05.82
Инженер	Трофимова		4.05.82

1.165.1-10.2 07

Панель покрытия
шириной 890 мм
толщиной 400 мм

Стадия	Лист	Листов
Р	1	4

ЛенЗНИИЭП

Взам. инв. N | Подп. и дата | Инв. N подл.

Формат	Зона	Поз.	Обозначение	Наименование	Кол.	Примечание
				1.165.1-10.2 07-02		
				Сборочные единицы		
А4		1	1.165.1-10.3 04.00.00-22	Каркас пространств. КП94	1	
				Материалы		
				Бетон ячеистый		
				М25 ρ_o = 600 кг/м³	1,50	м³
				1.165.1-10.2 07-03		
				Сборочные единицы		
А4		1	1.165.1-10.3 04.00.00-08	Каркас пространств. КП80	1	
				Материалы		
				Бетон ячеистый		
				М25 ρ_o = 600 кг/м³	1,50	м³
				1.165.1-10.2 07-04		
				Сборочные единицы		
А4		1	1.165.1-10.3 04.00.00-10	Каркас пространств. КП82	1	
				Материалы		
				Бетон ячеистый		
				М25 ρ_o = 600 кг/м³	1,59	м³
				1.165.1-10.2 07-5		
				Сборочные единицы		
А4		1	1.165.1-10.3 04.00.00-11	Каркас пространств. КП83	1	
				Материалы		
				Бетон ячеистый		
				М25 ρ_o = 600 кг/м³	1,59	м³
				1.165.1-10.2 07-06		
				Сборочные единицы		
А4		1	1.165.1-10.3 04.00.00-12	Каркас пространств. КП84	1	
				Материалы		
				Бетон ячеистый		
				М25 ρ_o = 600 кг/м³	1,69	м³

Взам. инв. N | Подп. и дата | Инв. N подл.

1.165.1-10.2 07 | Лист 2

Формат	Зона	Поз.	Обозначение	Наименование	Кол.	Примечание
				1.165.1-10.2 07-07		
				Сборочные единицы		
А4		1	1.165.1-10.3 04.00.00-13	Каркас пространств. КП85	1	
				Материалы		
				Бетон ячеистый		
				М25 ρ_0 = 600 кг/м3	1,69	м3
				1.165.1-10.2 07-08		
				Сборочные единицы		
А4		1	1.165.1-10.3 04.00.00-14	Каркас пространств. КП86	1	
				Материалы		
				Бетон ячеистый		
				М25 ρ_0 = 600 кг/м3	1,80	м3
				1.165.1-10.2 07-09		
				Сборочные единицы		
А4		1	1.165.1-10.3 04.00.00-23	Каркас пространств. КП95		
				Материалы		
				Бетон ячеистый		
				М25 ρ_0 = 600 кг/м3	1,80	м3
				1.165.1-10.2 07-10		
				Сборочные единицы		
А4		1	1.165.1-10.3 04.00.00-16	Каркас пространств. КП88	1	
				Материалы		
				Бетон ячеистый		
				М25 ρ_0 = 600 кг/м3	1,89	м3

Взам. инв. N | Подп. и дата | Инв. N подл.

Формат	Зона	Поз.	Обозначение	Наименование	Кол.	Примечание
				1.165.1-10.2 07-11		
				Сборочные единицы		
А4		1	1.165.1-10.3 04.00.00-24	Каркас пространств. КП96	1	
				Материалы		
				Бетон ячейстый		
				М25 ρ_0 = 600 кг/м3	1,89	м3
				1.165.1-10.2 07-12		
				Сборочные единицы		
А4		1	1.165.1-10.3 04.00.00-18	Каркас пространств. КП90	1	
				Материалы		
				Бетон ячеистый		
				М25 ρ_0 = 600 кг/м3	1,99	м3
				1.165.1-10.2 07-13		
				Сборочные единицы		
А4		1	1.165.1-10.3 04.00.00-19	Каркас пространств. КП91	1	
				Материалы		
				Бетон ячеистый		
				М25 ρ_0 = 600 кг/м3	1,99	м3
				1.165.1-10.2 07-14		
				Сборочные единицы		
А4		1	1.165.1-10.3 04.00.00-20	Каркас пространств. КП92	1	
				Материалы		
				Бетон ячеистый		
				М25 ρ_0 = 600 кг/м3	2,10	м3

Взам. инв. N | Подп. и дата | Инв. N подл.

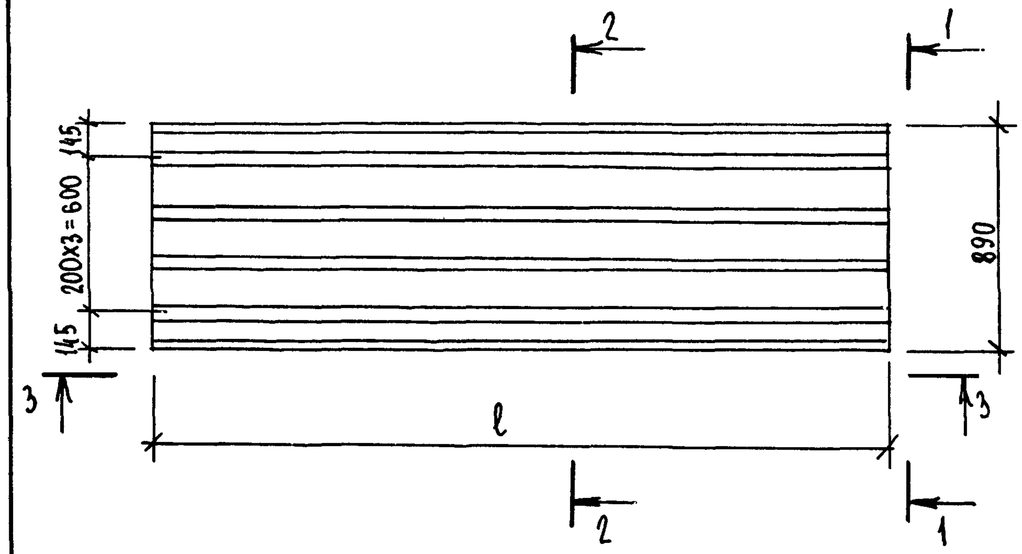

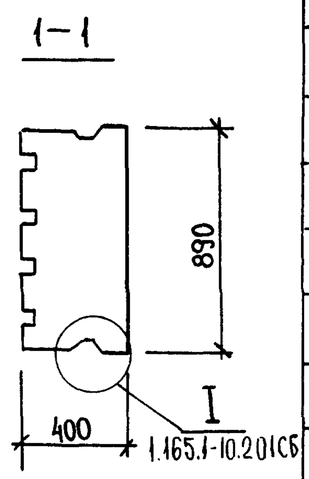

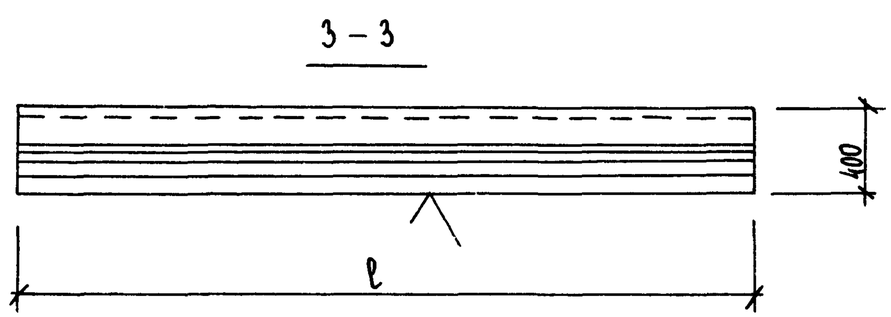

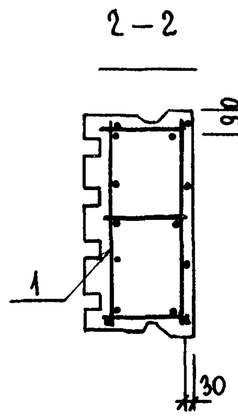

Обозначение	Марка	ℓ мм	Масса, т
1.165.1-10.2 07	ПВ 42.9.40-2Я	4170	1,05
-01	ПВ 42.9.40-3Я	4170	1,05
-02	ПВ-45.9.40-2Я	4470	1,12
-03	ПВ 45.9.40-3Я	4470	1,12
-04	ПВ 48.9.40-2Я	4770	1,19
-05	ПВ 48.9.40-3Я	4770	1,19
-06	ПВ 51.9.40-2Я	5070	1,27
-07	ПВ 51.9.40-3Я	5070	1,27
-08	ПВ 54.9.40-2Я	5370	1,35
-09	ПВ 54.9.40-3Я	5370	1,35
-10	ПВ 57.9.40-2Я	5670	1,42
-11	ПВ 57.9.40-3Я	5670	1,42
-12	ПВ 60.9.40-2Я	5970	1,49
-13	ПВ 60.9.40-3Я	5970	1,49
-14	ПВ 63.9.40-3Я	6270	1,58

СОГЛАСОВАНО
Зав. лаб. ЭЧ. бет. Пинскер

Инв.№ подл. | Подпись и дата | Взам. инв.№

Нач. отд.	Коровкевич		7.05.82
Н. контр.	Бахирова		6.05.82
Гип	Бахирова		6.05.82
Рук. гр.	Терновова		6.05.82
Инженер	Трофимова		5.05.82

1.165.1-10.2 07 СБ

Панель покрытия шириной 880 мм толщиной 400 мм
Сборочный чертеж

Стадия	Масса	Масштаб
Р	См. таблицу	—
Лист	Листов 1	

ЛенЗНИИЭП

Формат	Зона	Поз.	Обозначение	Наименование	Кол.	Примечание
				Документация		
А3			1.165.1-10.2 08 СБ	Сборочный чертеж		
А3			1.165.1-10.2.00 ТО	Техническое описание		
А3			1.165.1-10.2 00 ВС	Выборка стали		
А3			1.165.1-10.2 06 СБ	Деталь I		
			Переменные данные	для исполнений		
				1.165.1-10.2 08		
				Сборочные единицы		
А4		1	1.165.1-10.3 06.00.00-06	Каркас пространств. КП132	1	
				Материалы		
				Бетон ячеистый		
				М25 ρ_0 = 600 кг/м³	1,87	м³
				1.165.1-10.2 08-01		
				Сборочные единицы		
А4		1	1.165.1-10.3 06.00.00-07	Каркас пространств. КП133	1	
				Материалы		
				Бетон ячеистый		
				М25 ρ_0 = 600 кг м³	1,87	м³

Взам. инв. N | Подп. и дата | Инв. N подл.

Нач. отд.	Коровкевич		7.05.82
Н. контр.	Бахирова		6.05.82
ГИП	Бахирова		6.05.82
Рук. гр.	Терновова		6.05.82
Инженер	Трофимова		4.05.82

1.165.1-10.2 08

Панель покрытия шириной 1190 мм толщиной 400 мм

Стадия	Лист	Листов
Р	1	4

ЛенЗНИИЭП

Формат А4

Формат	Зона	Поз.	Обозначение	Наименование	Кол.	Примечание
				1.165.1-10.2 08-02		
				Сборочные единицы		
А4		1	1.165.1-10.3 06.00.00-22	Каркас пространств. КП148	1	
				Материалы		
				Бетон ячеистый		
				М25 ρ_0 = 600 кг/м³	2,00	м³
				1.165.1-10.2 08-03		
				Сборочные единицы		
А4		1	1.165.1-10.3 06.00.00-06	Каркас пространств. КП134	1	
				Материалы		
				Бетон ячеистый		
				М25 ρ_0 = 600 кг/м³	2,00	м³
				1.165.1-10.2 08-04		
				Сборочные единицы		
А4		1	1.165.1-10.3 06.00.00-10	Каркас пространств. КП136	1	
				Материалы		
				Бетон ячеистый		
				М25 ρ_0 = 600 кг/м³	2,15	м³
				1.165.1-10.2 08-05		
				Сборочные единицы		
А4		1	1.165.1-10.3 06.00.00-11	Каркас пространств. КП137	1	
				Материалы		
				Бетон ячеистый		
				М25 ρ_0 = 600 кг/м³	2,15	м³
				1.165.1-10.2 08-06		
				Сборочные единицы		
А4		1	1.165.1-10.3 06.00.00-12	Каркас пространств. КП138	1	
				Материалы		
				Бетон ячеистый		
				М25 ρ_0 = 600 кг/м³	2,27	м³

Взам. инв. N | Подп. и дата | Инв. N подл.

1.165.1-10.2 08 | Лист 2

Формат	Зона	Поз.	Обозначение	Наименование	Кол.	Примечание
				1.165.1-10.2 08-07		
				Сборочные единицы		
А4		1	1.165.1-10.3 06.00.00-13	Каркас пространств. КП139	1	
				Материалы		
				Бетон ячеистый		
				М25 ρ_0 = 600 кг/м3	2,27	м3
				1.165.1-10.2 08-08		
				Сборочные единицы		
		1	1.165.1-10.3 06.00.00-14	Каркас пространств. КП140	1	
				Материалы		
				Бетон ячеистый		
				М25 ρ_0 = 600 кг/м3	2,41	м3
				1.165.1-10.2 08-09		
				Сборочные единицы		
А4		1	1.165.1-10.3 06.00.00-23	Каркас пространств. КП149	1	
				Материалы		
				Бетон ячеистый		
				М25 ρ_0 = 600 кг/м3	2,41	м3
				1.165.1-10.2 08-10		
				Сборочные единицы		
А4		1	1.165.1-10.3 06.00.00-16	Каркас пространств. КП142	1	
				Материалы		
				Бетон ячеистый		
				М25 ρ_0 = 600 кг/м3	2,55	м3

Инв.N подл. | Подп. и дата | Взам.инв.N

Формат А4

Формат	Зона	Поз.	Обозначение	Наименование	Кол.	Примечание
				1.165.1-10.2 08-11		
				Сборочные единицы		
А4		1	1.165.1-10.3 06.00.00-18	Каркас пространств. КП144	1	
				Материалы		
				Бетон ячеистый		
				М25 ρ_0 = 600 кг/м3	2,68	м3
				1.165.1-10.2 08-12		
				Сборочные единицы		
А4		1	1.165.1-10.3 06.00.00-19	Каркас пространств. КП145	1	
				Материалы		
				Бетон ячеистый		
				М25 ρ_0 = 600 кг/м3	2,68	м3
				1.165.1-10.2 08-13		
				Сборочные единицы		
А4		1	1.165.1-10.3 06.00.00-24	Каркас пространств. КП150	1	
				Материалы		
				Бетон ячеистый		
				М25 ρ_0 = 600 кг/м3	2,82	м3
				1.165.1-10.2 08-14		
				Сборочные единицы		
А4		1	1.165.1-10.3 06.00.00-20	Каркас пространств. КП146	1	
				Материалы		
				Бетон ячеистый		
				М25 ρ_0 = 600 кг/м3	2,82	м3

Инв.N подл. | Подп. и дата | Взам.инв.N

18341 51
Копировал

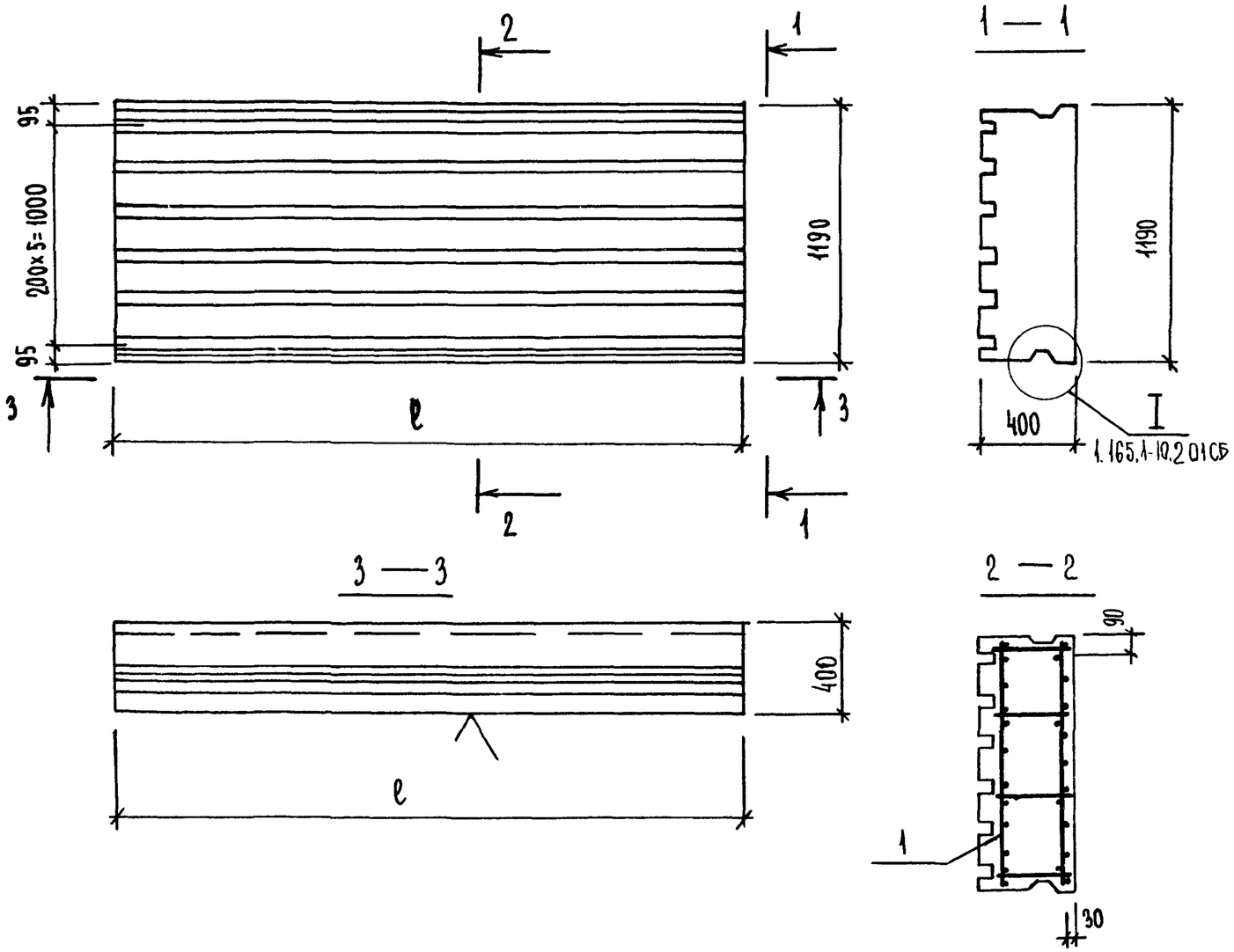

Обозначение	Марка	l, мм	Масса, т
1.165.1-10.2 08	ПВ 42.12.40-2Я	4170	1,40
– 01	ПВ 42.12.40-3Я	4170	1,40
– 02	ПВ 45.12.40-2Я	4470	1,50
– 03	ПВ 45.12.40-3Я	4470	1,50
– 04	ПВ 48.12.40-2Я	4770	1,61
– 05	ПВ 48.12.40-3Я	4770	1,61
– 06	ПВ 51.12.40-2Я	5070	1,70
– 07	ПВ 51.12.40-3Я	5070	1,70
– 08	ПВ 54.12.40-2Я	5370	1,81
– 09	ПВ 54.12.40-3Я	5370	1,81
– 10	ПВ 57.12.40-3Я	5670	1,91
– 11	ПВ 60.12.40-2Я	5970	2,01
– 12	ПВ 60.12.40-3Я	5970	2,01
– 13	ПВ 63.12.40-2Я	6270	2,12
– 14	ПВ 63.12.40-3Я	6270	2,12

СОГЛАСОВАНО

Зав. лаб. яч. бет. Пинскер

Взам. инв. №

Подпись и дата

Инв. № подл.

Нач. отд.	Коровкевич		7.05.82
Н. контр.	Бахирова		6.05.82
ГИП	Бахирова		6.05.82
Рук. гр.	Терновова		6.05.82
Инженер	Трофимова		5.05.82

1.165.1-10.2 08 СБ

Панель покрытия шириной 1190 мм толщиной 400 мм Сборочный чертеж

Стадия	Масса	Масшт.
Р	См. таблицу	–
Лист	Листов 1	

ЛенЗНИИЭП

Формат	Зона	Поз.	Обозначение	Наименование	Кол.	Примечание
				Документация		
А3			1.165.1-10.2 09 СБ	Сборочный чертеж		
А3			1.165.1-10.2 00 ТО	Техническое описание		
А3			1.165.1-10.2 00 ВС	Выборка стали		
А3			1.165.1-10.2 06 СБ	Деталь Т		
				переменные данные	для исполнений:		
				1.165.1-10.2 09		
				Сборочные единицы		
А4		1	1.165.1-10.3 08.00.00-06	Каркас пространств. КП186	1	
				Материалы		
				Бетон ячеистый		
				М25 ρ_0 = 600 кг/м³	2,36	м³
				1.165.1-10.2 09-01		
				Сборочные единицы		
А4		1	1.165.1-10.3 08.00.00-07	Каркас пространств. КП187	1	
				Материалы		
				Бетон ячеистый		
				М25 ρ_0 = 600 кг/м³	2,36	м³

Взам. инв. N | Подп. и дата | Инв. N подл.

Нач. отд.	Коровкевич		4.05.82
Н. контр.	Бахирова		6.05.82
ГИП	Бахирова		6.05.82
Рук. гр.	Терновова		6.05.82
Инженер	Трофимова		4.05.82

1.165.1-10.2 09

Панель покрытия шириной 1190 мм толщиной 400 мм

Стадия	Лист	Листов
Р	1	4

ЛенЗНИИЭП

Формат	Зона	Поз.	Обозначение	Наименование	Кол.	Примечание
				1.165.1-10.2 09-02		
				Сборочные единицы		
А4		1	1.165.1-10.3 08.00.00-22	Каркас пространств. КП202	1	
				Материалы		
				Бетон ячеистый		
				М25 ρ_0 = 600 кг/м³	2,53	м³
				1.165.1-10.2 09-03		
				Сборочные единицы		
А4		1	1.165.1-10.3 08.00.00-23	Каркас пространств. КП203	1	
				Материалы		
				Бетон ячеистый		
				М25 ρ_0 = 600 кг/м³	2,53	м³
				1.165.1-10.2 09-04		
				Сборочные единицы		
А4		1	1.165.1-10.3 08.00.00-24	Каркас пространств. КП204	1	
				Материалы		
				Бетон ячеистый		
				М25 ρ_0 = 600 кг/м³	2,70	м³
				1.165.1-10.2 09-05		
				Сборочные единицы		
А4		1	1.165.1-10.3 08.00.00-11	Каркас пространств. КП191	1	
				Материалы		
				Бетон ячеистый		
				М25 ρ_0 = 600 кг/м³	2,70	м³

Взам. инв. N | Подп. и дата | Инв. N подл.

1.165.1-10.2 09

Лист 2

Формат	Зона	Поз.	Обозначение	Наименование	Кол.	Примечание
				1.165.1-10.2 09-06		
				Сборочные единицы		
А4		1	1.165.1-10.3 08.00.00-13	Каркас пространств. КП 193	1	
				Материалы		
				Бетон ячеистый М25		
				ρ_o = 600 кг/м³	2,87	м³
				1.165.1-10.2 09-07		
				Сборочные единицы		
А4		1	1.165.1-10.3 08.00.00-14	Каркас пространств. КП 194	1	
				Материалы		
				Бетон ячеистый		
				М25 ρ_o = 600 кг/м³	3,05	м³
				1.165.1-10.2 09-08		
				Сборочные единицы		
А4		1	1.165.1-10.3 08.00.00-25	Каркас пространств. КП 205	1	
				Материалы		
				Бетон ячеистый		
				М25 ρ_o = 600 кг/м³	3,21	м³
				1.165.1-10.209-09		
				Сборочные единицы		
А4		1	1.165.1-10.3 08.00.00-16	Каркас пространств. КП 196	1	
				Материалы		
				Бетон ячеистый		
				М25 ρ_o = 600 кг/м³	3,21	м³

Взам. инв. N | Подп. и дата | Инв. N подл.

Формат	Зона	Поз.	Обозначение	Наименование	Кол.	Примечание
				1.165.1-10.2 09-10		
				Сборочные единицы		
А4		1	1.165.1-10.3 08.00.00-18	Каркас пространств. КП 198	1	
				Материалы		
				Бетон ячеистый		
				М25 ρ_o = 600 кг/м³	3,39	м³
				1.165.1-10.2 09-11		
				Сборочные единицы		
А4		1	1.165.1-10.3 08.00.00-19	Каркас пространств. КП 199	1	
				Материалы		
				Бетон ячеистый		
				М25 ρ_o = 600 кг/м³	3,39	м³
				1.165.1-10.2 09-15		
				Сборочные единицы		
А4		1	1.165.1-10.3 08.00.00-26	Каркас пространств. КП 206	1	
				Материалы		
				Бетон ячеистый		
				М25 ρ_o = 600 кг/м³	3,55	м³
				1.165.1-10.2 09-13		
				Сборочные единицы		
А4		1	1.165.1-10.3 08.00.00-20	Каркас пространств. КП 200	1	
				Материал		
				Бетон ячеистый		
				М25 ρ_o = 600 кг/м³	3,55	м³

Взам. инв. N | Подл. и дата | Инв. N подл.

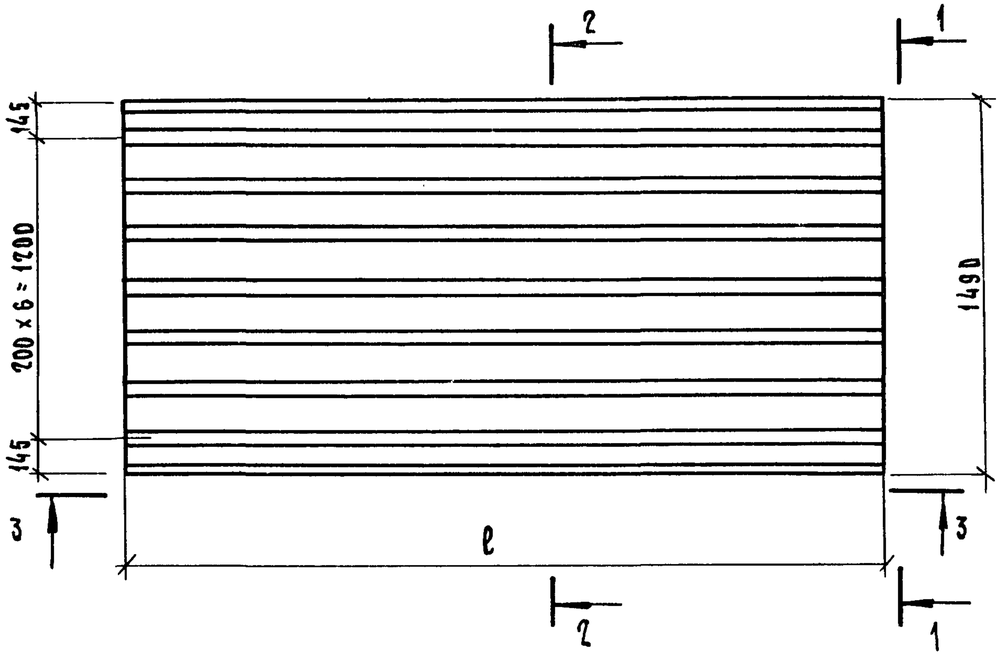

1 — 1

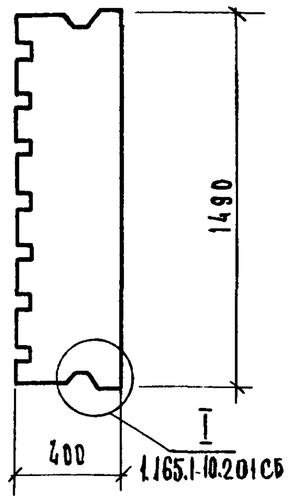

3 — 3

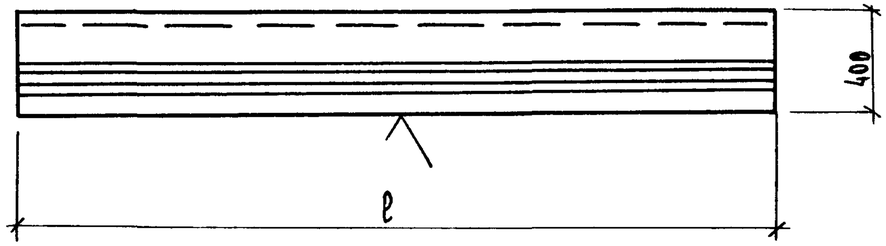

2 — 2

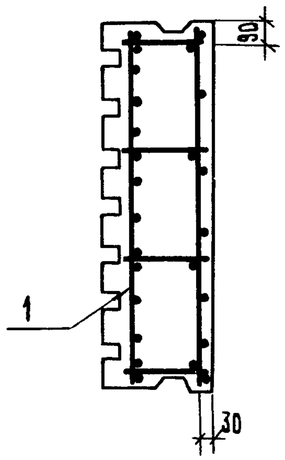

Обозначение	Марка	ℓ, мм	Масса, т
1.165.1-10.209	ПВ 42.15.40-2Я	4170	1,77
-01	ПВ 42.15.40-3Я	4170	1,77
-02	ПВ 45.15.40-2Я	4470	1,90
-03	ПВ 45.15.40-3Я	4470	1,90
-04	ПВ 48.15.40-2Я	4770	2,02
-05	ПВ 48.15.40-3Я	4770	2,02
-06	ПВ 51.15.40-3Я	5070	2,15
-07	ПВ 54.15.40-3Я	5370	2,29
-08	ПВ 57.15.40-2Я	5670	2,41
-09	ПВ 57.15.40-3Я	5670	2,41
-10	ПВ 60.15.40-2Я	5970	2,54
-11	ПВ 60.15.40-3Я	5970	2,54
-12	ПВ 63.15.40-2Я	6270	2,66
-13	ПВ 63.15.40-3Я	6270	2,66

Согласовано
Зав.лаб.яч.бет Пинскер
Инв.№ подл. | Подп. и дата | Взам.инв.№

Нач.отд.	Коровкевич		7.05.82
Н.контр.	Бахирова		6.05.82
ГИП	Бахирова		6.05.82
Рук.гр	Терновова		6.05.82
Инженер	Трофимова		4.05.82

1.165.1-10.2 09 СБ

Панель покрытия шириной 1490 мм толщиной 400 мм сборочный чертеж

Стадия	Масса	Масшт.
Р	см. таблицу	—
Лист	Листов 1	

ЛенЗНИИЭП

Формат	Зона	Поз	Обозначение	Наименование	Кол.	Примечание
				Документация		
А3			1.165.1-10.2 10 СБ	Сборочный чертеж		
А3			1.165.1-10.2 00 ТО	Техническое описание		
А3			1.165.1-10.2 00 ВС	Выборка стали		
А3			1.165.1-10.2 06 СБ	Деталь I		
			Переменные данные	для исполнений:		
				1.165.1-10.2 10		
				Сборочные единицы		
А4		1	1.165.1-10.3 10.00.00-06	Каркас пространств. КП 241	1	
				Материалы		
				Бетон ячеистый		
				М25 ρ_0 = 600 кг/м3	2,84	м3
				1.165.1-10.2 10-01		
				Сборочные единицы		
А4		1	1.165.1-10.3 10.00.00-07	Каркас пространств. КП 242	1	
				Материалы		
				Бетон ячеистый М25		
				ρ_0 = 600 кг/м3	2,84	м3
				1.165.1-10.2 10-02		
				Сборочные единицы		
А4		1	1.165.1-10.3 10.00.00-08	Каркас пространств. КП 243	1	

Взам. инв. N | Подп. и дата | Инв. N подл.

Нач. отд.	Коровиевич		7.05.82
Н. контр.	Бахирова		6.05.82
ГИП	Бахирова		6.05.82
Рук. гр.	Терновова		6.05.82
Инженер	Трофимова		4.05.82

1.165.1-10.2 10

Панель покрытия шириной 1790 толщиной 400мм

Стадия	Лист	Листов
Р	1	4

ЛенЗНИИЭП

Формат	Зона	Поз.	Обозначение	Наименование	Кол.	Примечание
				Материалы		
				Бетон ячеистый М25		
				ρ_0 = 600 кг/м3	3,05	м3
				1.165.1-10.2 10-03		
				Сборочные единицы		
А4		1	1.165.1-10.3 10.00.00-10	Каркас пространств. КП 245	1	
				Материалы		
				Бетон ячеистый М25		
				ρ_0 = 600 кг/м3	3,25	м3
				1.165.1-10.2 10-04		
				Сборочные единицы		
А4		1	1.165.1-10.3 10.00.00-11	Каркас пространств. КП 246	1	
				Материалы		
				Бетон ячеистый		
				М25 ρ_0 = 600 кг/м3	3,25	м3
				1.165.1-10.2 10-05		
				Сборочные единицы		
А4		1	1.165.1-10.3 10.00.00-12	Каркас пространств. КП 247	1	
				Материалы		
				Бетон ячеистый М25		
				ρ_0 = 600 кг/м3	3,46	м3
				1.165.1-10.2 10-06		
				Сборочные единицы		
А4		1	1.165.1-10.3 10.00.00-22	Каркас пространств. КП 257	1	

Взам. инв. N | Подп. и дата | Инв. N подл.

1.165.1-10.2 10

Лист 2

Формат	Зона	Поз.	Обозначение	Наименование	Кол.	Примечание
				Материалы		
				Бетон ячеистый		
				М25 ρ_o = 600 кг/м³	3,46	м³
				1.165.1-10.2 10-07		
				Сборочные единицы		
А4		1	1.165.1-10.3 10.00.00-14	Каркас пространств. КП249	1	
				Материалы		
				Бетон ячеистый		
				М25 ρ_o = 600 кг/м³	3,[illegible]	м³
				1.165.1-10.2 10-08		
				Сборочные единицы		
А4		1	1.165.1-10.3 10.00.00-15	Каркас пространств. КП250	1	
				Материалы		
				Бетон ячеистый		
				М25 ρ_o = 600 кг/м³	3,66	м³
				1.165.1-10.2 10-09		
				Сборочные единицы		
А4		1	1.165.1-10.3 10.00.00-16	Каркас пространств. КП251	1	
				Материалы		
				Бетон ячеистый		
				М25 ρ_o = 600 кг/м³	3,86	м³
				1.165.1-10.2 10-10		
				Сборочные единицы		
А4		1	1.165.1-10.3 10.00.00-18	Каркас пространств. КП253	1	
				Материалы		
				Бетон ячеистый		
				М25 ρ_o = 600 кг/м³	4,07	м³

Взам. инв. N | Подп. и дата | Инв. N подл.

Формат	Зона	Поз.	Обозначение	Наименование	Кол.	Примечание
				1.165.1-10.2 10-11		
				Сборочные единицы		
А4		1	1.165.1-10.3 10.00.00-19	Каркас пространств. КП254	1	
				Материалы		
				Бетон ячеистый		
				М25 ρ_o = 600 кг/м³	4,07	м³
				1.165.1-10.2 10-12		
				Сборочные единицы		
А4		1	1.165-1-10.3 10.00.00-23	Каркас пространств. КП258	1	
				Материалы		
				Бетон ячеистый		
				М25 ρ_o = 600 кг/м³	4,27	м³
				1.165.1-10.2 10-13		
				Сборочные единицы		
А4		1	1.165.1-10.3 10.00.00-20	Каркас пространств. КП255	1	
				Материалы		
				Бетон ячеистый		
				М25 ρ_o = 600 кг/м³	4,27	м³

Взам. инв. N | Подп. и дата | Инв. N подл.

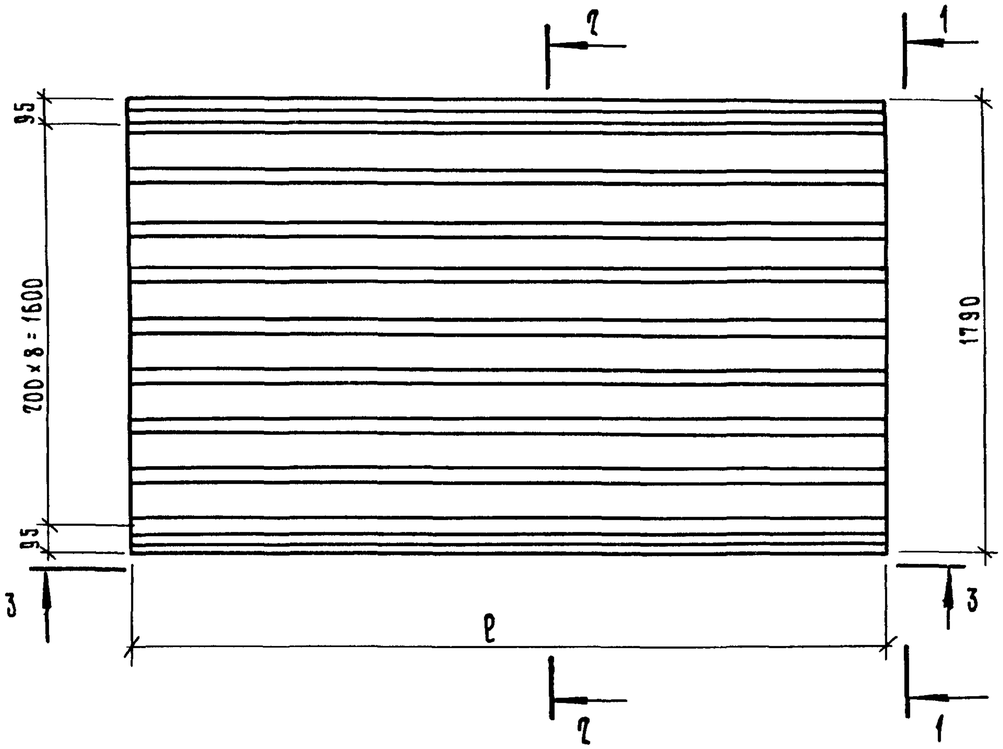

1 — 1

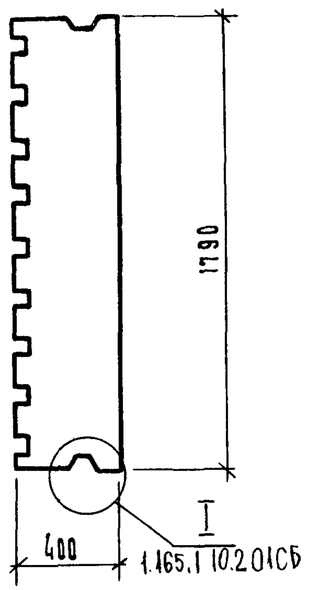

3 — 3

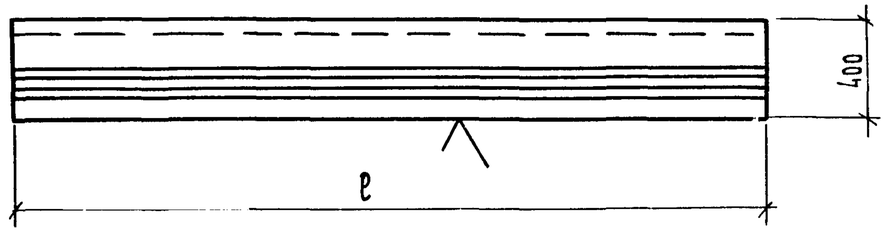

2 — 2

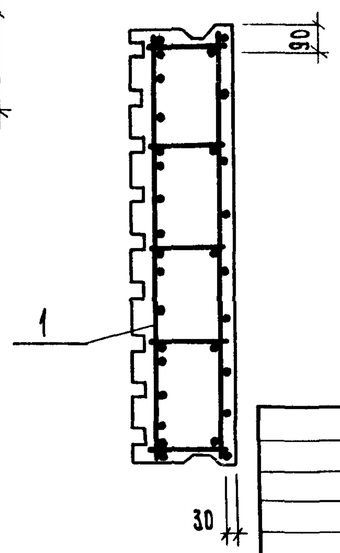

Обозначение	Марка	ℓ, мм	Масса, т
1.165.1-10.2 10	ПВ 42.18.40-2Я	4170	2,13
—01	ПВ 42.18.40-3Я	4170	2,13
—02	ПВ 45.18.40-3Я	4470	2,29
—03	ПВ 48.18.40-2Я	4770	2,44
—04	ПВ 48.18.40-3Я	4770	2,44
—05	ПВ 51.18.40-2Я	5070	2,60
—06	ПВ 51.18.40-3Я	5070	2,60
—07	ПВ 54.18.40-2Я	5370	2,74
—08	ПВ 54.18.40-3Я	5370	2,74
—09	ПВ 57.18.40-3Я	5670	2,90
—10	ПВ 60.18.40-2Я	5970	3,05
—11	ПВ 60.18.40-3Я	5970	3,05
—12	ПВ 63.18.40-2Я	6270	3,20
—13	ПВ 63.18.40-3Я	6270	3,20

Нач.отд.	Коровкевич		7.05.82
Н.контр.	Бахирова		6.05.82
ГИП	Бахирова		6.05.82
Рук.гр.	Терновова		6.05.82
Инженер	Трофимова		4.05.82

1.165.1-10.2 10 СБ

Панель покрытия
шириной 1790 мм
толщиной 400 мм
Сборочный чертеж

Стадия	Масса	Масштаб
Р	см. таблицу	—
Лист	Листов 1	

ЛенЗНИИЭП

Инв.№ подл. | Подп. и дата | Взам.инв.№

Согласовано

Зав.лаб.яч.бет. Пинскер

Марка	Арматурные изделия									
	Сталь А-I гост 5781-75			Сталь А-III гост 5781-75			Сталь Вр-I ТУ 14-4-659-75			Всего, кг
	Ф 6		Итого, кг	Ф 6	Ф 8	Итого, кг	Ф 3		Итого, кг	
ПВ 42.6.35-3Я	3,68		3,68	3,24	—	3,24	2,45		2,45	9,37
ПВ 45.6.35-3Я	3,96		3,96	3,45	—	3,45	2,57		2,57	9,98
ПВ 48.6.35-2Я	4,20		4,20	3,66	—	3,66	2,78		2,78	10,64
ПВ 48.6.35-3Я	4,20		4,20	4,72	—	4,72	2,78		2,78	11,70
ПВ 51.6.35-2Я	4,48		4,48	4,96	—	4,96	2,96		2,96	12,40
ПВ 51.6.35-3Я	4,48		4,48	6,08	—	6,08	2,96		2,96	13,52
ПВ 51.6.35-2Я	4,76		4,76	6,43	—	6,43	3,08		3,08	14,27
ПВ 54.6.35-3Я	4,76		4,70	—	1,24	7,24	3,08		3,08	15,08
ПВ 57.6.35-3Я	5,00		5,00	—	7,60	7,60	3,34		3,34	15,94
ПВ 60.6.35-2Я	5,28		5,28	—	8,37	8,37	3,49		3,49	17,14
ПВ 60.6.35-3Я	5,28		5,28	—	10,72	10,72	3,49		3,49	19,49
ПВ 63.6.35-2Я	5,56		5,56	—	11,20	11,20	3,61		3,61	20,37
ПВ 63.6.35-3Я	5,56		5,56	—	13,67	13,67	3,61		3,61	22,84
ПВ 42.9.35-2Я	5,52		5,52	4,44	—	4,44	3,74		3,14	13,70
ПВ 42.9.35-3Я	5,52		5,52	5,36	—	5,36	3,74		3,74	14,62
ПВ 45.9.35-3Я	5,94		5,94	5,71	—	5,71	3,92		3,92	15,57
ПВ 48.9.35-2Я	6,30		6,30	6,03	—	6,03	4,25		4,25	16,61
ПВ 48.9.35-3Я	6,30		6,30	—	8,88	8,88	4,25		4,25	19,43
ПВ 51.9.35-2Я	6,72		6,32	7,48	—	7,48	4,52		4,52	18,72

Марка	Арматурные изделия									
	Сталь А-I гост 5781-75			Сталь А-III гост 5781-75			Сталь Вр-I ТУ 14-4-659-75			Всего, кг
	Ф 6		Итого, кг	Ф 6	Ф 8	Итого, кг	Ф 3		Итого, кг	
ПВ 51.9.35-3Я	6,72		6,72	—	9,36	9,36	4,52		4,52	20,60
ПВ 54.9.35-2Я	7,14		7,14	—	9,84	9,84	4,70		4,70	21,68
ПВ 54.9.35-3Я	7,14		7,17	—	11,96	11,96	4,70		4,70	23,80
ПВ 57.9.35-2Я	7,50		7,50	—	12,56	12,56	5,06		5,06	25,12
ПВ 57.9.35-3Я	7,50		7,50	—	14,80	14,80	5,06		5,06	27,36
ПВ 60.9.35-2Я	7,92		7,92	—	13,79	13,79	5,33		5,33	27,04
ПВ 60.9.35-3Я	7,92		7,92	—	16,14	16,14	5,33		5,33	29,39
ПВ 63.9.35-3Я	8,34		8,34	—	16,86	16,86	5,51		5,51	30,71
ПВ 63.9.35-3Я	8,34		8,34	—	19,33	19,33	5,51		5,51	33,18
ПВ 42.12.35-2Я	7,36		7,36	5,64	—	5,64	4,99		4,99	17,99
ПВ 42.12.35-3Я	7,36		7,36	6,56	—	6,56	4,99		4,99	18,91
ПВ 45.12.35-2Я	7,92		7,92	6,98	—	6,98	5,25		5,25	20,15
ПВ 45.12.35-3Я	7,92		7,92	7,97	—	7,97	5,25		5,25	21,14
ПВ 48.12.35-2Я	8,40		8,40	7,40	—	7,40	5,67		5,67	21,47
ПВ 48.12.35-3Я	8,40		8,40	9,52	—	9,52	5,67		5,67	23,59
ПВ 51.12.35-2Я	8,96		8,96	8,88	—	8,88	6,04		6,04	23,88
ПВ 51.12.35-3Я	8,96		8,96	—	11,80	11,80	6,04		6,04	26,80

Нач.отд.	Коровкевич		7.05.82
Н.контр.	Бахирова		6.05.82
Гип	Бахирова		6.05.82
Рук гр	Терновова	[illegible]	6.05.82
Инженер	Трофимова	[illegible]	[illegible]

1.165.1-10.2 ОО ВС

Выборка стали

Стадия	Лист	Листов
Р	1	4

ЛенЗНИИЭП

Инв. № подл. | Подп. и дата | Взам. инв. №

Марка	Арматурные изделия									Всего,кг
	Сталь А-I ГОСТ 5781-75			Сталь А-III ГОСТ 5781-75			Сталь Вр-I ТУ 14-4-659-75			
	Ф6		Итого,кг	Ф6	Ф8	Итого,кг	Ф3		Итого,кг	
ПВ 54.12.35-2Я	9,52		9,52	—	12,40	12,40	6,29		6,29	28,21
ПВ 54.12.35-3Я	9,52		9,52	—	14,52	14,52	6,29		6,29	30,33
ПВ 57.12.35-2Я	10,00		10,00	—	15,24	15,24	6,75		6,75	31,99
ПВ 57.12.35-3Я	10,00		10,00	—	19,72	19,72	6,75		6,75	36,47
ПВ 60.12.35-2Я	10,56		10,56	—	16,80	16,80	7,13		7,13	34,49
ПВ 60.12.35-3Я	10,56		10,56	—	21,50	21,50	7,13		7,13	39,19
ПВ 63.12.35-2Я	11,12		11,12	—	22,46	22,46	7,37		7,37	40,95
ПВ 63.12.35-3Я	11,12		11,12	—	24,93	24,93	7,37		7,37	43,42
ПВ 47.15.35-2Я	7,36		7,36	6,80	—	6,80	6,07		6,07	20,18
ПВ 47.15.35-3Я	7,36		7,36	7,72	—	7,72	6,07		6,07	21,10
ПВ 45.15.35-2Я	7,92		7,92	8,21	—	8,21	6,32		6,32	22,45
ПВ 45.15.35-3Я	7,92		7,92	9,20	—	9,20	6,32		6,32	23,44
ПВ 48.15.35-2Я	8,40		8,40	9,76	—	9,76	6,84		6,84	25,00
ПВ 48.15.35-3Я	8,40		8,40	—	13,56	13,56	6,84		6,84	28,00
ПВ 51.15.35-2Я	8,96		8,96	12,48	—	12,48	7,28		7,28	28,72
ПВ 51.15.35-3Я	8,96		8,96	—	14,28	14,28	7,28		7,28	30,52
ПВ 54.15.35-2Я	9,52		9,52	—	15,00	15,00	7,58		7,58	32,10
ПВ 54.15.35-3Я	9,52		9,52	—	17,12	17,12	7,58		7,58	34,22
ПВ 57.15.35-2Я	10,00		10,00	—	20,20	20,20	8,14		8,14	38,34

Марка	Арматурные изделия									Всего,кг
	Сталь А-I ГОСТ 5781-75			Сталь А-III ГОСТ 5781-75			Сталь Вр-I ТУ 14-4-659-75			
	Ф6		Итого,кг	Ф6	Ф8	Итого,кг	Ф3		Итого,кг	
ПВ 57.15.35-3Я	10,00		10,00	—	24,68	24,68	8,14		8,14	42,82
ПВ 60.15.35-2Я	10,56		10,56	—	22,72	22,72	8,58		8,58	41,36
ПВ 60.15.35-3Я	10,56		10,56	—	26,92	26,92	8,58		8,58	46,06
ПВ 63.15.35-2Я	11,12		11,12	—	28,12	28,12	8,88		8,88	48,12
ПВ 63.15.35-3Я	11,12		11,12	—	30,59	30,59	8,88		8,88	50,59
ПВ 42.18.35-2Я	9,20		9,20	8,00	—	8,00	7,28		7,28	24,48
ПВ 42.18.35-3Я	9,20		9,20	9,84	—	9,84	7,28		7,28	26,32
ПВ 45.18.35-2Я	9,90		9,90	10,47	—	10,47	7,64		7,64	28,01
ПВ 45.18.35-3Я	9,90		9,90	13,44	—	13,44	7,64		7,64	30,98
ПВ 48.18.35-2Я	10,50		10,50	11,10	—	11,10	8,27		8,27	29,87
ПВ 48.18.35-3Я	10,50		10,50	—	17,80	17,80	8,27		8,27	36,57
ПВ 51.18.35-2Я	11,20		11,20	15,00	—	15,00	8,80		8,80	35,00
ПВ 51.18.35-3Я	11,20		11,20	—	18,76	18,76	8,80		8,80	38,76
ПВ 54.18.35-2Я	11,90		11,90	—	17,60	17,60	9,16		9,16	38,66
ПВ 54.18.35-3Я	11,90		11,90	—	21,84	21,84	9,16		9,16	42,90
ПВ 57.18.35-2Я	12,50		12,50		22,92	22,92	9,84		9,84	45,26
ПВ 57.18.35-3Я	12,50		12,50	—	29,64	29,64	9,84		9,84	51,98
ПВ 60.18.35-2Я	13,20		13,20	—	25,29	25,29	10,37		10,37	48,86
ПВ 60.18.35-3Я	13,20		13,20	—	32,34	32,34	10,37		10,37	55,91

Инв.№ подл. | Подп. и дата | Взам инв.№

Марка	Арматурные изделия									
	Сталь А-I ГОСТ 5781-75			Сталь А-III ГОСТ 5781-75			Сталь Вр-I ТУ14-4-659-75			Всего
	Ф6		Итого	Ф6	Ф8	Итого	Ф3		Итого	
ПВ 63.18.35-2Я	13,90		13,90	—	33,78	33,78	10,74		10,74	58,42
ПВ 63.18.35-3Я	13,90		13,90	—	36,75	36,75	10,74		10,74	60,89
ПВ 42.6.40-3Я	3,68		3,68	3,24	—	3,24	2,55		2,55	9,47
ПВ 45.6.40-3Я	3,96		3,96	3,45	—	3,45	2,69		2,69	10,10
ПВ 48.6.40-2Я	4,20		4,20	3,66	—	3,66	2,90		2,90	10,76
ПВ 48.6.40-3Я	4,20		4,20	4,77	—	4,77	2,90		2,90	11,87
ПВ 51.6.40-2Я	4,48		4,48	4,96	—	4,96	3,08		3,08	12,52
ПВ 51.6.40-3Я	4,48		4,48	6,08	—	6,08	3,08		3,08	13,64
ПВ 54.6.40-2Я	4,76		4,76	5,24	—	5,24	3,27		3,27	13,27
ПВ 54.6.40-3Я	4,76		4,76	6,43	—	6,43	3,27		3,27	14,41
ПВ 57.6.40-3Я	5,00		5,00	—	7,60	7,60	3,48		3,48	16,08
ПВ 60.6.40-3Я	5,28		5,28	—	8,37	8,37	3,63		3,63	17,28
ПВ 63.6.40-3Я	5,56		5,56	—	11,20	11,20	3,77		3,77	20,53
ПВ 42.9.40-2Я	5,52		5,52	4,44	—	4,44	3,89		3,89	13,85
ПВ 42.9.40-3Я	5,52		5,52	5,36	—	5,36	3,89		3,89	14,77
ПВ 45.9.40-2Я	5,94		5,94	4,77	—	4,77	4,10		4,10	14,76
ПВ 45.9.40-3Я	5,94		5,94	5,71	—	5,71	4,10		4,10	15,75
ПВ 48.9.40-2Я	6,30		6,30	6,06	—	6,06	4,43		4,43	16,79

Марка	Арматурные изделия									
	Сталь А-I ГОСТ 5781-75			Сталь А-III ГОСТ 5781-75			Сталь Вр-I ТУ14-4-659-75			Всего
	Ф6		Итого	Ф	Ф8	Итого	Ф3		Итого	
ПВ 48.9.40-3Я	6,30		6,30	7,12	—	7,12	4,43		4,43	17,85
ПВ 51.9.40-2Я	6,72		6,72	7,48	—	7,48	4,70		4,70	18,90
ПВ 51.9.40-3Я	6,72		6,72	—	9,36	9,36	4,70		4,70	20,78
ПВ 54.9.40-2Я	7,14		7,14	7,90	—	7,90	4,91		4,91	19,95
ПВ 54.9.40-3Я	7,14		7,14	—	9,84	9,84	4,91		4,91	21,89
ПВ 57.9.40-2Я	7,50		7,50	—	12,56	12,56	5,27		5,27	25,33
ПВ 51.9.40-3Я	7,50		7,50	10,84	—	10,84	5,27		5,27	23,61
ПВ 60.9.40-2Я	7,92		7,92	—	13,79	13,79	5,54		5,54	27,25
ПВ 60.9.40-3Я	7,92		7,92	—	16,14	16,14	5,54		5,54	29,60
ПВ 63.9.40-3Я	8,30		8,34	—	16,86	16,86	5,75		5,75	30,95
ПВ 42.12.40-2Я	7,36		7,36	5,64	—	5,64	5,19		5,19	18,19
ПВ 42.12.40-3Я	7,36		7,36	6,56	—	6,56	5,19		5,19	19,11
ПВ 45.12.40-2Я	7,92		7,92	5,99	—	5,99	5,49		5,49	19,40
ПВ 45.12.40-3Я	7,92		7,92	6,98	—	6,98	5,49		5,49	20,39
ПВ 48.12.40-2Я	8,40		8,40	7,40	—	7,40	5,91		5,91	21,71
ПВ 48.12.40-3Я	8,40		8,40	9,52	—	9,52	5,91		5,91	23,83
ПВ 51.12.40-2Я	8,96		8,96	8,88	—	8,88	6,28		6,28	24,12
ПВ 51.12.40-3Я	8,96		8,96	—	11,80	11,80	6,28		6,28	27,04
ПВ 54.12.40-2Я	9,52		9,52	10,56	—	10,56	6,57		6,57	26,65
ПВ 54.12.40-3Я	9,52		9,52	—	12,40	12,40	6,57		6,57	28,49

Инв. № подл. | Подп. и дата | Взам. инв. №

Марка	Арматурные изделия									
	Сталь А-I ГОСТ 5781-75			Сталь А-III ГОСТ 5781-75			Сталь Вр-I ТУ 14-4-659-75			Всего
	Ф6		Итого	Ф6	Ф8	Итого	Ф3		Итого	
ПВ 57.12.40-3Я	10,00		10,00	—	15,24	15,24	7,03		7,03	32,27
ПВ 60.12.40-2Я	10,56		10,56	—	16,80	16,80	7,41		7,41	34,77
ПВ 60.12.40-3Я	10,56		10,56	—	21,50	21,50	7,41		7,41	39,47
ПВ 63.12.40-2Я	11,12		11,12	—	17,52	17,52	7,69		7,69	36,33
ПВ 63.12.40-3Я	12,12		12,12	—	22,46	22,46	7,69		7,69	41,27
ПВ 42.15.40-2Я	7,36		7,36	6,80	—	6,80	6,22		6,22	20,38
ПВ 42.15.40-3Я	7,36		7,36	7,72	—	7,72	6,22		6,22	21,30
ПВ 45.15.40-2Я	7,92		7,92	7,22	—	7,22	6,56		6,56	21,70
ПВ 45.15.40-3Я	7,92		7,92	9,20	—	9,20	6,56		6,56	23,68
ПВ 48.15.40-2Я	8,40		8,40	8,70	—	8,70	7,08		7,08	24,18
ПВ 48.15.40-3Я	8,40		8,40	11,88	—	11,88	7,08		7,08	27,36
ПВ 51.15.40-3Я	8,96		8,96	—	14,28	14,28	7,52		7,52	30,76
ПВ 54.15.40-3Я	9,52		9,52	—	15,00	15,00	7,86		7,86	32,38
ПВ-57.15.40-2Я	10,00		10,00	—	15,72	15,72	8,42		8,42	34,14
ПВ 57.15.40-3Я	10,00		10,00	—	20,20	20,20	8,42		8,42	38,62
ПВ 60.15.40-2Я	10,56		10,56	—	22,22	22,22	8,86		8,86	41,64
ПВ 60.15.40-3Я	10,56		10,56	—	26,92	26,92	8,86		8,86	46,34
ПВ 63.15.40-2Я	11,12		11,12	—	23,18	23,18	9,20		9,20	43,50
ПВ 63.15.40-3Я	11,12		11,12	—	28,12	28,12	9,20		9,20	48,44

Марка	Арматурные изделия									
	Сталь А-I ГОСТ 5781-75			Сталь А-III ГОСТ 5781-75			Сталь Вр-I ТУ 14-4-656-75			Всего
	Ф6		Итого	Ф6	Ф8	Итого	Ф3		Итого	
ПВ 42.18.40-2Я	9,20		9,20	8,00	—	8,00	7,53		7,53	24,73
ПВ 42.18.40-3Я	9,20		9,20	9,84	—	9,84	7,53		7,53	26,57
ПВ 45.18.40-3Я	9,90		9,90	10,47	—	10,47	7,94		7,94	28,31
ПВ 48.18.40-2Я	10,50		10,50	11,10	—	11,10	8,57		8,57	30,17
ПВ 48.18.40-3Я	10,50		10,50	14,28	—	14,28	8,57		8,57	33,35
ПВ 51.18.40-2Я	11,20		11,20	15,00	—	15,00	9,10		9,10	35,30
ПВ 51.18.40-3Я	11,20		11,20	—	18,76	18,76	9,10		9,10	39,06
ПВ 54.18.40-2Я	11,90		11,90	—	17,60	17,60	9,51		9,51	39,01
ПВ 54.18.40-3Я	11,90		11,90	—	21,84	21,84	9,51		9,51	43,25
ПВ-57.18.40-3Я	12,50		12,50	—	22,92	22,92	10,19		10,19	45,61
ПВ 60.18.40-2Я	13,20		13,20	—	25,79	25,79	10,72		10,72	49,71
ПВ 60.18.40-3Я	13,20		13,20	—	32,34	32,34	10,72		10,72	56,26
ПВ 63.18.40-2Я	13,90		13,90	—	26,37	26,37	11,14		11,14	51,41
ПВ 63.18.40-3Я	13,90		13,90	—	33,78	33,78	11,14		11,14	58,82

Взам. инв. N

Подп. и дата

Инв. N подл.