Типовые строительные конструкции, изделия и узлы

СЕРИЯ 2.244-1

ДЕТАЛИ ПОЛОВ ОБЩЕСТВЕННЫХ ЗДАНИЙ

Выпуск 7

Примыкания полов

Рабочие чертежи

Разработаны:

ЦНИИЭП учебных зданий

Главный инженер института А.К. Ляхович
Начальник отдела Э.Л. Шахова
Главный инженер отдела Б.Н. Петров

Утверждены
Госкомархитектуры
Приказ от 14.11.91 №151
Введены в действие с 01.03.91
ЦНИИЭП учебных зданий
Приказ от 19.11.91 №49

© АПП ЦИТП 1992

Обозначение документа	Наименование	Стр.
2.244-I.7-ТО	Техническое описание	3
-I	Деталь ТДI	6
-2	Деталь ТД2	6
-3	Деталь ТД3	7
-4	Деталь ТД4	7
-5	Деталь ТД5	8
-6	Деталь ТД6	8
-7	Деталь ТД7	9
-8	Деталь ТД8	9
-9	Деталь ТД9	I0
-I0	Деталь ТДI0	I0
-II	Деталь ТДII	II
-I2	Деталь ТДI2	II
-I3	Деталь ТДI3	I2
-I4	Деталь ТДI4	I2
-I5	Деталь ТДI5	I3
-I6	Деталь ТДI6	I3
-I7	Деталь ТДI7	I4
-I8	Деталь ТДI8	I4
-I9	Деталь ТДI9	I5
-20	Деталь ТД20	I5
-2I	Деталь ТД2I	I6
-22	Деталь ТД22	I6
-23	Деталь ТД23	I7
-24	Деталь ТД24	I7
-25	Деталь ТД25	I8
2.244-I.7-26	Деталь ТД26	I8
-27	Деталь ТД27	I9
-28	Деталь ТД28	I9
-29	Деталь ТД29	20
-30	Деталь ТД30	20
-3I	Деталь ТД3I	2I
-32	Деталь ТД32	2I
-33	Деталь ТД33	22
-34	Деталь ТД34	22
-35	Деталь ТД35	23
-36	Деталь ТД36	23
-37	Деталь ТД37	24
-38	Деталь ТД38	24
-39	Деталь ТД39	25
-40	Деталь ТД40	25
-4I	Деталь ТД4I	26
-42	Деталь ТД42	26
-43	Деталь ТД43	27
-44	Деталь ТД44	27
-45	Деталь ТД45	28
-46	Деталь ТД46	28
-47	Деталь ТД47	29
-48	Деталь ТД48	29
-49	Деталь ТД49	30
-50	Деталь ТД50	30
-5I	Деталь ТД5I	3I
-52	Деталь ТД52	3I
-53	Деталь ТД53	32
-54	Деталь ТД54	32

НАЧ. ОТД.	ШАХОВА	
Н. КОНТР.	МАДОЯН	
ГЛ. ИНЖ. ОТД.	ПЕТРОВ	

2.244-I.7

Содержание

Стадия	Лист	Листов
Р	1	3

ЦНИИЭП учебных зданий

Взам. инв. N | Подп. и дата | Инв. N подл.

Обозначение документа	Наименование	Стр.
2.244-I.7-55	Деталь ТД55	33
-56	Деталь ТД56	33
-57	Деталь ТД57	34
-58	Деталь ТД58	34
-59	Деталь ТД59	35
-60	Деталь ТД60	35
-6I	Деталь ТД6I	36
-62	Деталь ТД62	36
-63	Деталь ТД63	37

Рабочие чертежи деталей примыканий полов, разработанные в данном альбоме, предназначены для применения в помещениях общественных зданий, разработанных в различных конструктивных системах (с несущими стенами из кирпича, крупнопанельных, каркасно-панельных), возводимых в обычных условиях строительства. Допускается применять детали в других условиях строительства, где не требуются специальные конструктивные решения.

Рабочие чертежи деталей примыканий полов разработаны в соответствии с заданием, утвержденным научно-архитектурным центром общественных и производственных зданий и сооружений Госкомархитектуры СССР от I0 апреля I99I г. взамен рабочих чертежей серии 2.244-I выпуск 3.

Рабочие чертежи деталей примыканий полов разработаны с учетом требований СНиП 2.03.I3-88 "Полы"; СНиП 3.04.0I-87 "Изоляционные и отделочные покрытия "Раздел 4" Устройство полов", а также требований к полимерным материалам и конструкциям, предъявляемых "Перечнем полимерных материалов и конструкций, разрешенных к применению в строительстве Министерством здравоохранения СССР", утвержденным I7 апреля I985 г. и проектом нового "Перечня", полученного институтом с письмом Госстроя СССР № АЧ-I047-7 от I5 мая I990 г.

Детали примыкания полов представлены следующими конструктивными решениями:

- примыкания полов к стенам и перегородкам;
- стыки полов в зоне дверного проема при одинаковых высотах полов смежных помещений;

Инв. N подл. | Подп. и дата | Взам. инв. N

Нач. отд.	Шахова		
Н. контр.	Маадян		
Гл. инж. отд.	Петров		

2.244-I.7-ТО

Техническое описание

Стадия	Лист	Листов
Р		5

ЦНИИЭП учебных зданий

- стыки полов в зоне дверного проема при разных высотах полов смежных помещений;

- деформационные швы в полу в середине помещения и у стен;

- примыкания полов к трапам и каналам.

- Конструкции полов и материалы для их устройства приняты по типовым деталям серии 2.244-I выпуск 6.

Выбор номеров деталей примыкания полов производить в зависимости от принятой в проекте конструкции пола по табл.I.

Таблица I.

Тип покрытия пола	№№ ТД примыкания пола к стенам и перегородкам с плинтусом						К деформационным швам
	деревянным типа Пл-I ГОСТ 8242--88	Деревянным типа Пл-4 ГОСТ 8242--88	Из цементно-песчаного раствора	Из керамической плитки ГОСТ 6787-- 89	Керамическим глазурованным ГОСТ 6I4I--82*	Поливинилхлоридным типа 2.I.I ГОСТ I9III--77	
Из древесины по лагам	7... I0	II... I4	-	-	-	-	46...50
Из древесины по сплошному основанию	I,2, I9,20	3,4	-	-	-	-	5I,52,6I
Из искусственных и естественных камней	-	-	I5,I8	I6	I7	5	55,56,59
Из тонкослойных полимерных материалов	I,2 I9,20	-	-	-	-	5,6 2I,22	53,54
Бесшовные полы на основе цемента и полимеров	I,2 I9,20	-	-	-	-	5,6	53,54
Ковровые							

Выбор номеров деталей стыков в зоне дверного проема при одинаковых и разных высотах полов смежных помещений производить по таблице 2.

Таблица 2

Покрытие пола правой стороны стыка / Покрытие пола левой стороны стыка	Дощатое по лагам	Из штучного и мозаичного паркета по сплошному основанию	Паркетные щиты и доски по лагам	Из искусственных и естественных камней	Из тонкослойных полимерных материалов, ковровое, бесшовное на основе цемента и полимеров
Дощатое по лагам	25	35	-	39	29,37
Из штучного и мозаичного паркета по сплошному основанию	32,36	24,26	-	40	38
Паркетные щиты и доски по лагам	3I	-	23	-	-
Из искусственных и естественных камней	-	33	-	-	-
Керамические плитки	45	44	4I	43	30,42
Из тонкослойных полимерных материалов, ковровое, бесшовное на основе цемента и полимеров	-	34	-	-	27,28

Зазоры между стенами и конструкцией пола в зависимости от материала покрытия пола следует закрывать плинтусами деревянными, пластмассовыми, из керамических плиток или из цементно-песчаного раствора.

Инв.№ подл. | Подп. и дата | Взам. инв.№

Деревянный плинтус марки Пл-I, Пл-2 по ГОСТ 8242-88 крепится к стенам или перегородкам. Для этого в стенах или перегородках из кирпича на уровне поверхности пола должна быть предусмотрена установка деревянных антисептированных (или обмазочных битумом) пробок с шагом I200 мм; в легкобетонных стенах рекомендуется закладывать пробки в гнезда, просверленные по месту (шаг - I200 мм); к гипсобетонным и деревянным перегородкам плинтус крепится гвоздями, забиваемыми в перегородку с шагом I200 мм.

Деревянный плинтус марки Пл-I, Пл-4 по ГОСТ 8242-88 крепится гвоздями с шагом I200 мм к лагам (в полах по лагам), располагаемым у стены или перегородки; при отсутствии лаг плинтус крепится гвоздями к антисептированным пробкам, установленным в полу у стены или перегородки с шагом I200 мм.

Для обеспечения требований по звукоизоляции в местах примыкания полов к стенам или перегородкам необходимо укладывать упругие звукоизоляционные прокладки.

Для упругих прокладок рекомендуются следующие материалы:

- Плиты и маты теплоизоляционные из минеральной ваты на синтетическом связующем (ГОСТ 9573-82^{X}) плотностью I00...I50 кг/м3 толщиной 30...40 мм;

- Плиты древесноволокнистые (ГОСТ 4598-86) плотностью до 250 кг/м3, толщиной I6...25 мм.

При наличии в конструкции пола звукоизоляционной прокладки или тепло-, звукоизоляционного слоя для упругой прокладки следует применять тот же материал, что в конструкции пола.

Зазоры между стенами (перегородками) и лагами или сборными плитами основания пола должны составлять 20-30 мм.

При ширине зазора между стенами (перегородками) и сборными плитами основания пола более 0,4 м укладывают доборные плиты, а при меньшей ширине в зазор по сплошному звукоизоляционному слою укладывают сплошную стяжку из монолитного бетона того же материала, что и сборные плиты (ТД 24).

В деталях примыкания полов слои пола показаны до верха плиты перекрытия или до верха подстилающего слоя.

При использовании деталей, разработанных в настоящем альбоме, в рабочих чертежах конкретного проекта на планах помещений указываются номера деталей примыкания полов в квадрате, например:

I0

В разделе "Общие данные" конкретного проекта в таблице с экспликацией полов указываются номера используемых деталей примыканий полов.

ИНВ.N ПОДЛ. ПОДП. И ДАТА ВЗАМ. ИНВ.N
25277 6 ФОРМАТ А1

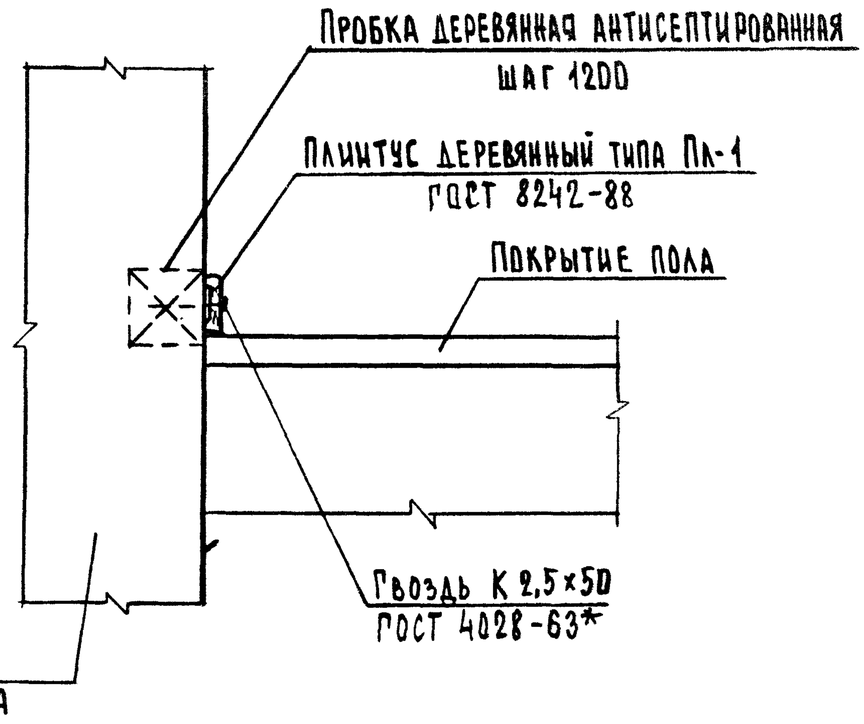

Покрытие пола из древесины, тонкослойных полимерных материалов и ковровых покрытий.

				2.244-1.7-1		
Нач.отд.	Шахова			Деталь ТД1	Стадия	Лист	Листов
Н.контр.	Мадоян				Р		1
Гл.инж.отд.	Петров				ЦНИИЭП учебных зданий	
Ст. инж.	Жердева					

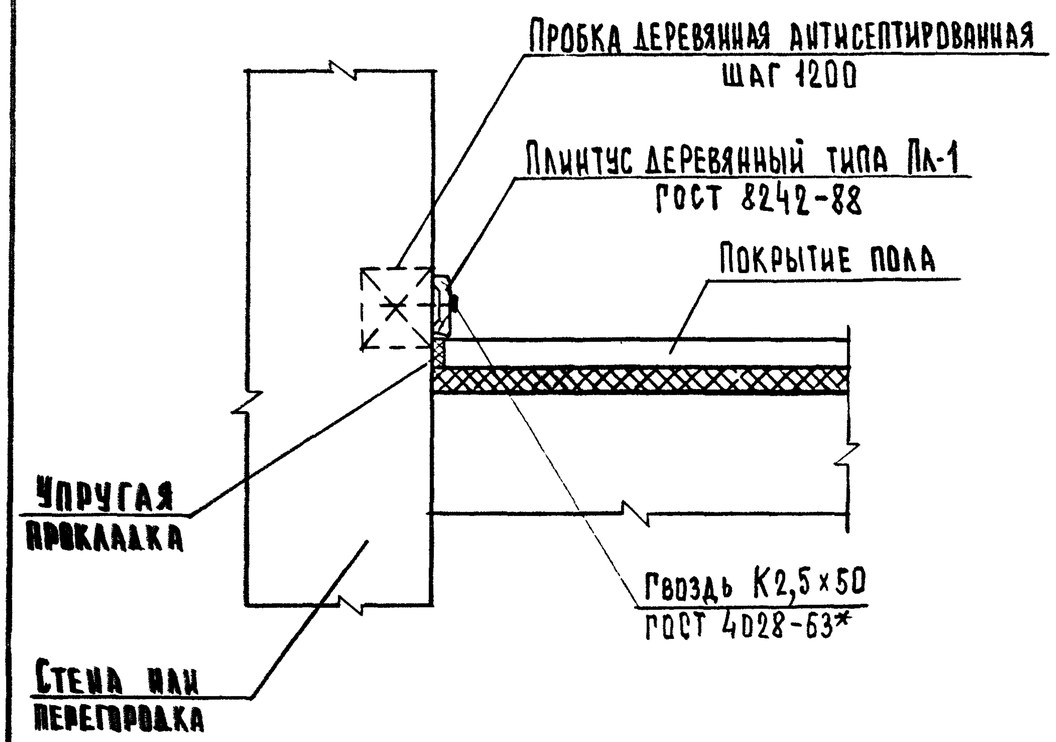

Покрытие пола из древесины, тонкослойных полимерных материалов и ковровых покрытий.

				2.244-1.7-2		
Нач.отд.	Шахова			Деталь ТД2	Стадия	Лист	Листов
Н.контр.	Мадоян				Р		1
Гл.инж.отд.	Петров				ЦНИИЭП учебных зданий	
Вед.инж.	Жердева					

Взам. инв. № | Подпись и дата | Инв. № подл.

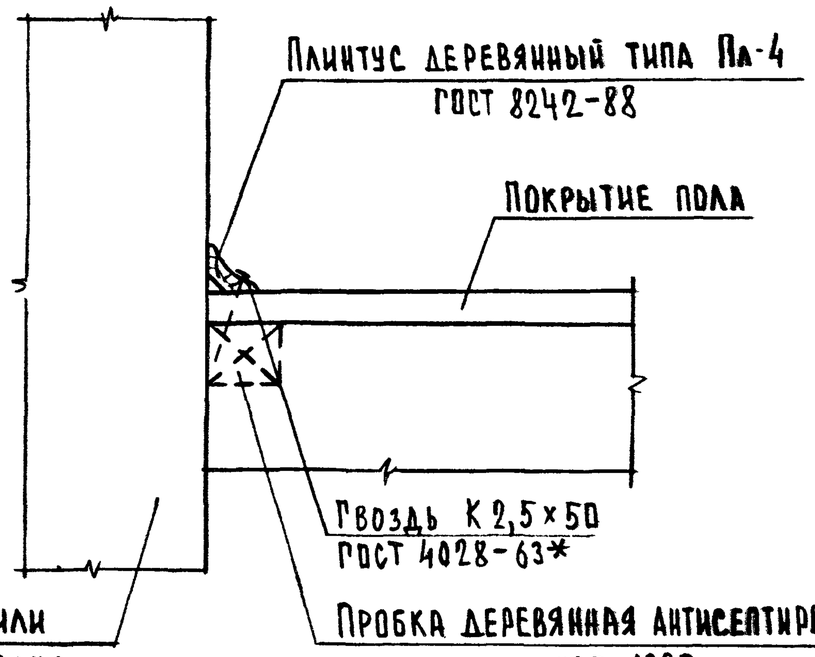

1. Покрытие пола из древесины, тонкослойных полимерных материалов и ковровых покрытий.
2. Пробки ставить только при покрытии пола из тонкослойных полимерных материалов и ковровых покрытий.

				2.244-1.7-3		
Нач.отд.	Шахова			Деталь ТД3	Стадия	Лист	Листов
Н.контр.	Мадоян				Р		1
Гл.инж.ст.	Петров				ЦНИИЭП учебных зданий	
Вед.инж.	Жердева					

Инв. № подл. | Подпись и дата | Взам. инв. №

Формат А4

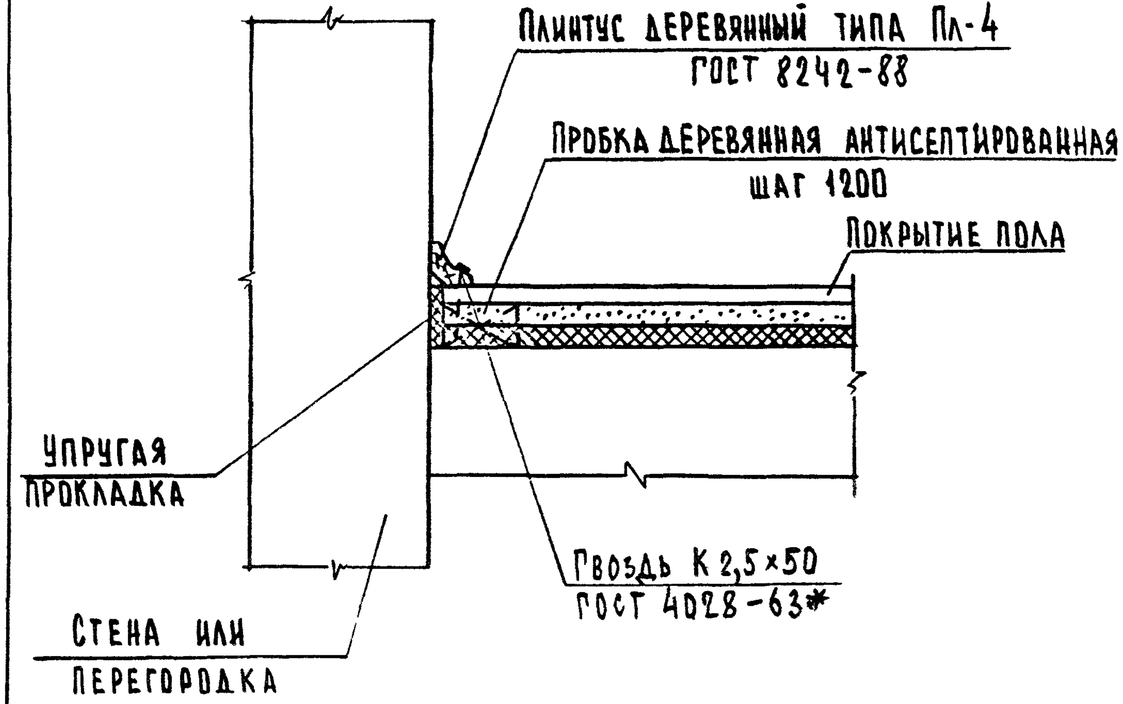

1. Покрытие пола из древесины, тонкослойных полимерных материалов и ковровых покрытий.
2. Пробки ставить только при покрытии пола из тонкослойных полимерных материалов и ковровых покрытий.

				2.244-1.7-4		
Нач.отд.	Шахова			Деталь ТД4	Стадия	Лист	Листов
Н.контр.	Мадоян				Р		1
Гл.инж.ст.	Петров				ЦНИИЭП учебных зданий	
Вед.инж.	Жердева					

Инв. № подл. | Подпись и дата | Взам. инв. №

252/7 8

Формат А4

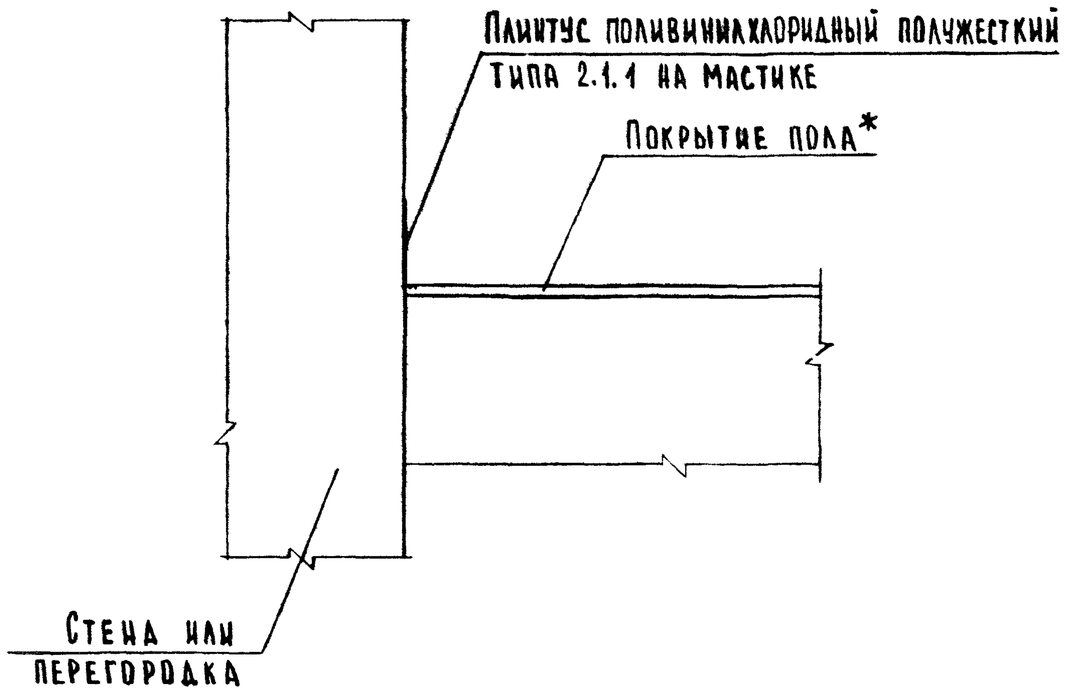

* Покрытие пола из тонкослойных полимерных материалов, ковровых покрытий, бесшовное на основе цемента и полимеров, из искуственных и естественных камней.

Нач.отд.	Шахова		
Н.контр.	Малоян		
Гл.инж.	Петров		

2.244-1.7-5

Деталь ТД5

Стадия	Лист	Листов
Р		1

ЦНИИЭП учебных зданий

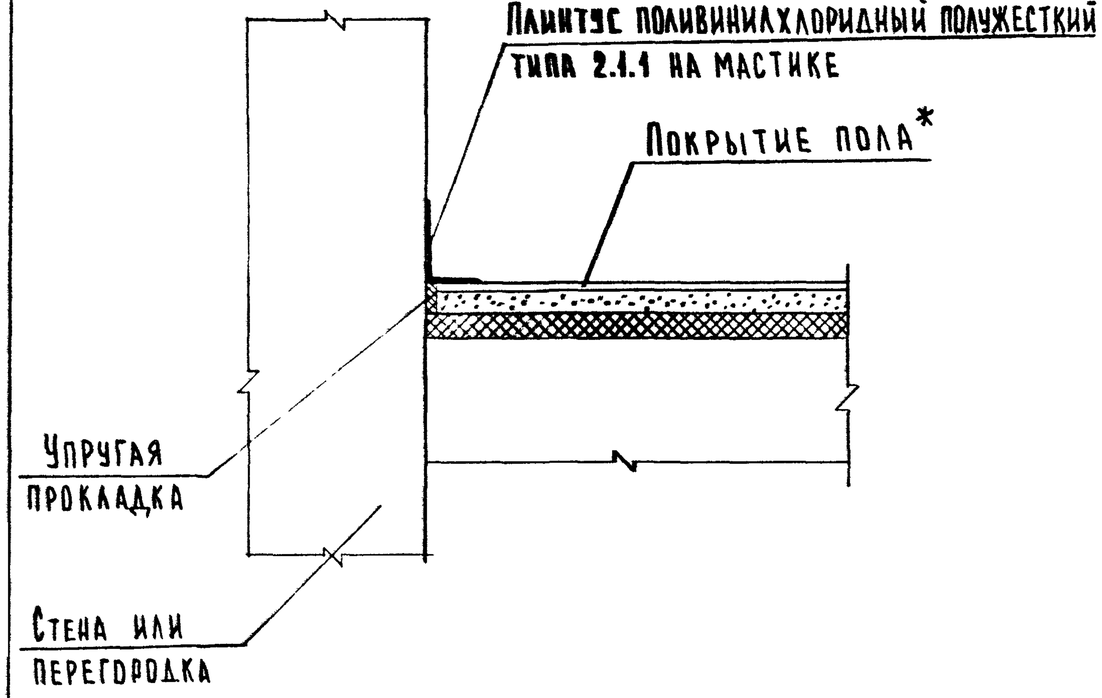

* Покрытие пола из тонкослойных полимерных материалов, ковровых покрытий, бесшовное на основе цемента и полимеров.

Нач.отд.	Шахова		
Н.контр.	Малоян		
Гл.инж.	Петров		
Инж.катег.	Асфотова		

2.244-1.7-6

Деталь ТД6

Стадия	Лист	Листов
Р		1

ЦНИИЭП учебных зданий

Взам.инв.№ | Подпись и дата | Инв.№подл.

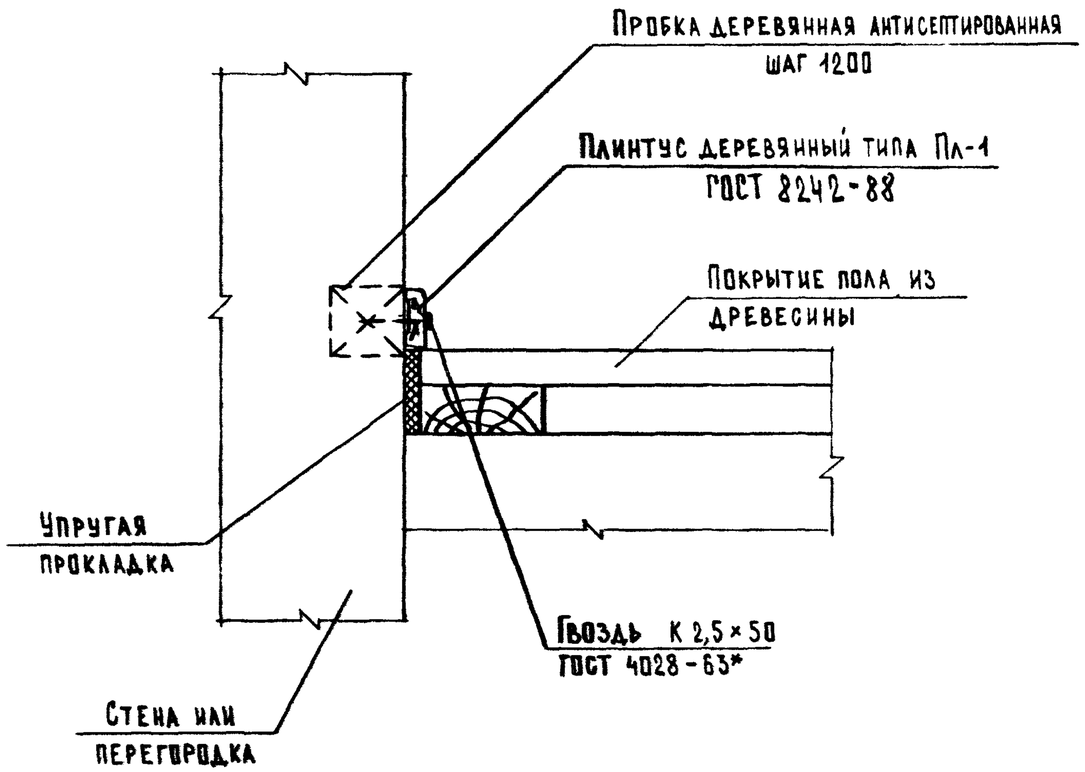

Нач. отд.	Шахова			2.244-1.7-7		
Н. контр.	Мадоян			Деталь ТД7	Стадия: Р	Лист:	Листов: 1
Гл. инж.	Петров				ЦНИИЭП учебных зданий	
Инж. II кат.	Десятова					

Формат А4

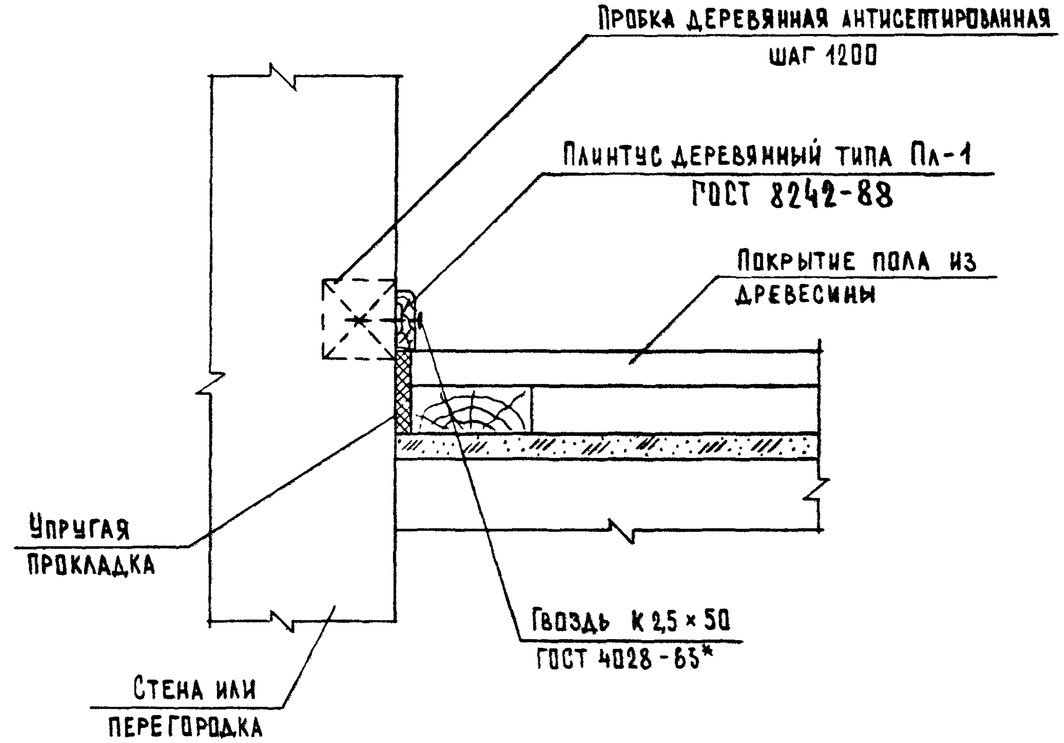

Нач. отд.	Шахова			2.244-1.7-8		
Н. контр.	Мадоян			Деталь ТД8	Стадия: Р	Лист:	Листов: 1
Гл. инж.	Петров				ЦНИИЭП учебных зданий	
Инж. II кат.	Десятова					

Инв. № подл. | Подпись и дата | Взам. инв. №

Формат А4

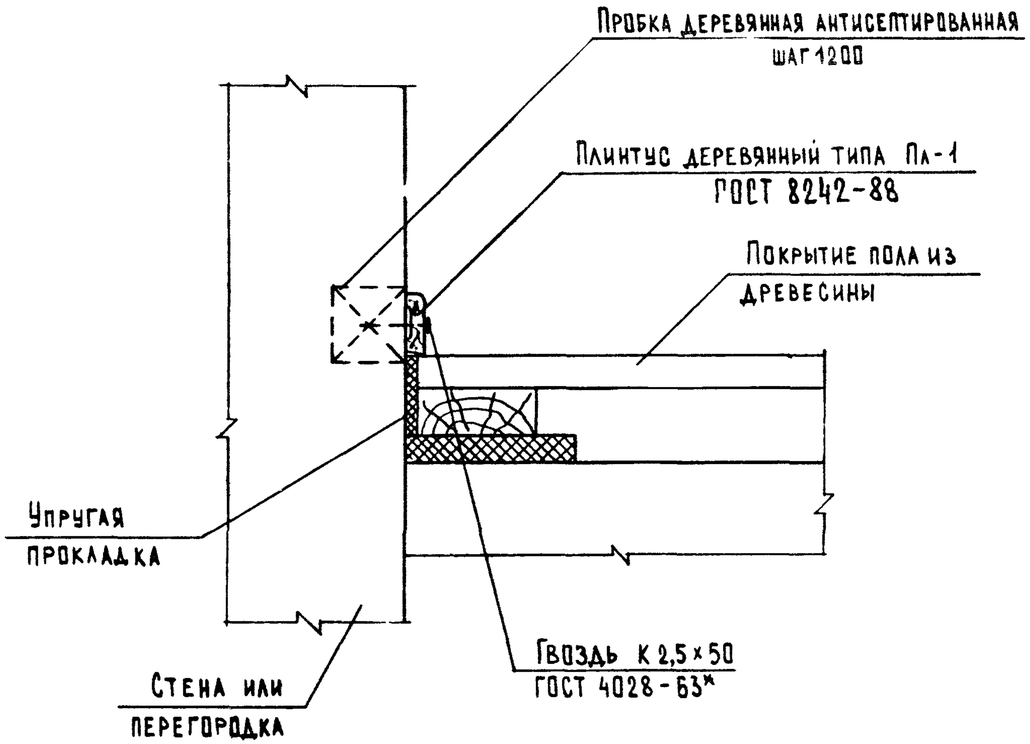

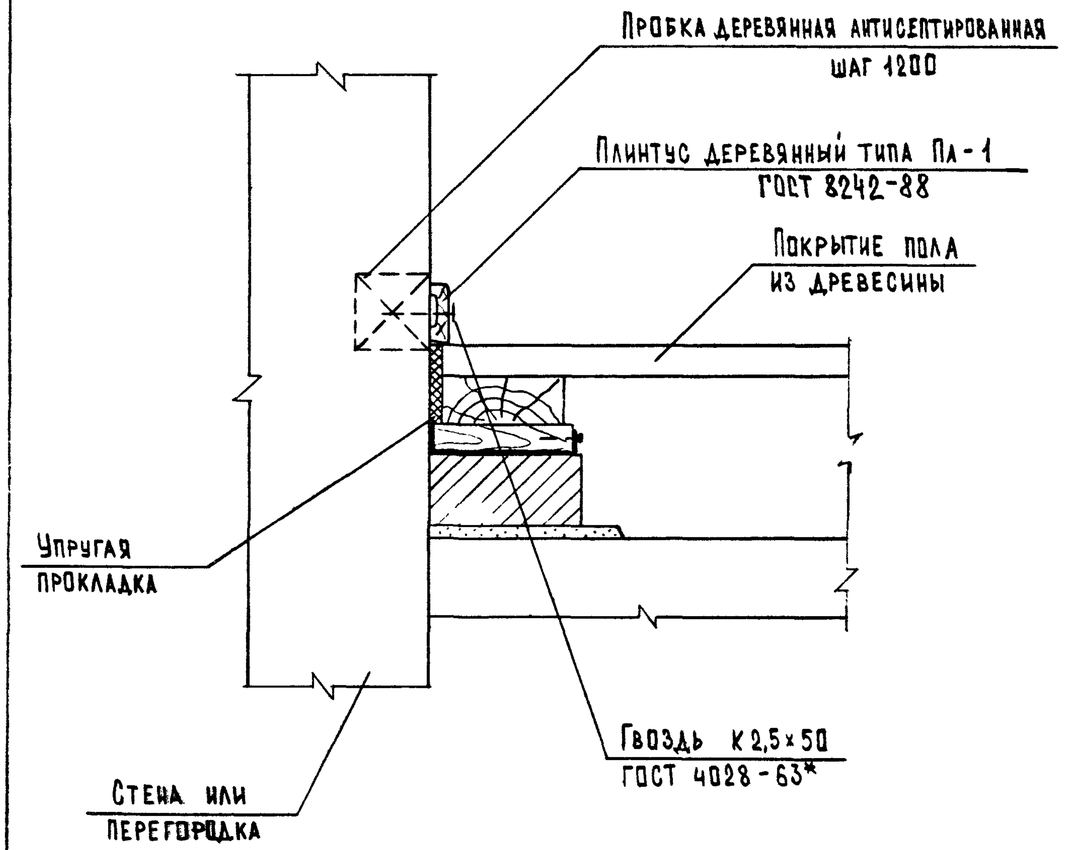

Взам. инв. № | Подпись и дата | Инв. № подл.

Нач. отд.	Шахова		
Н. контр.	Мадоян		
Гл. инж.	Петров		
Инж. I кат.	Десятова		

2.244-1.7-9

Деталь ТД9

Стадия	Лист	Листов
Р		1

ЦНИИЭП учебных зданий

Нач. отд.	Шахова		
Н. контр.	Мадоян		
Гл. инж.	Петров		
Инж. I кат.	Десятова		

2.244-1.7-10

Деталь ТД10

Стадия	Лист	Листов
Р		1

ЦНИИЭП учебных зданий

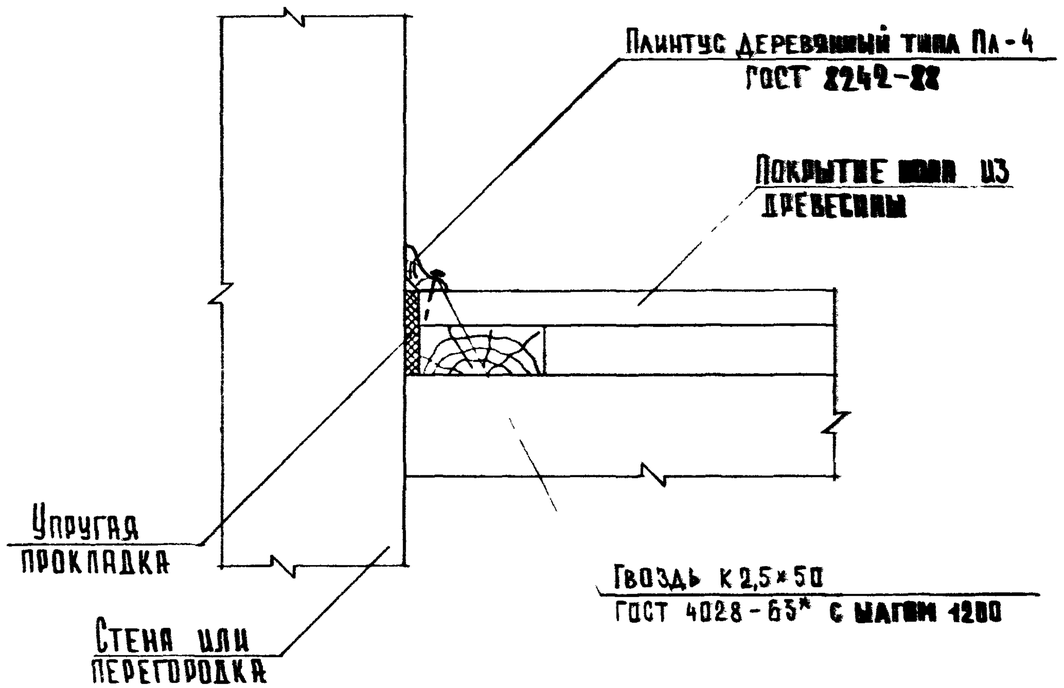

				2.244-1.7-11		
Нач.отд.	Шахова			Деталь ТД11	Стадия	Лист	Листов
Н.контр.	Мадоян				Р		1
Гл.инж	Петров				ЦНИИЭП учебных зданий	
Инж.II кат.	Десятова					

Формат А4

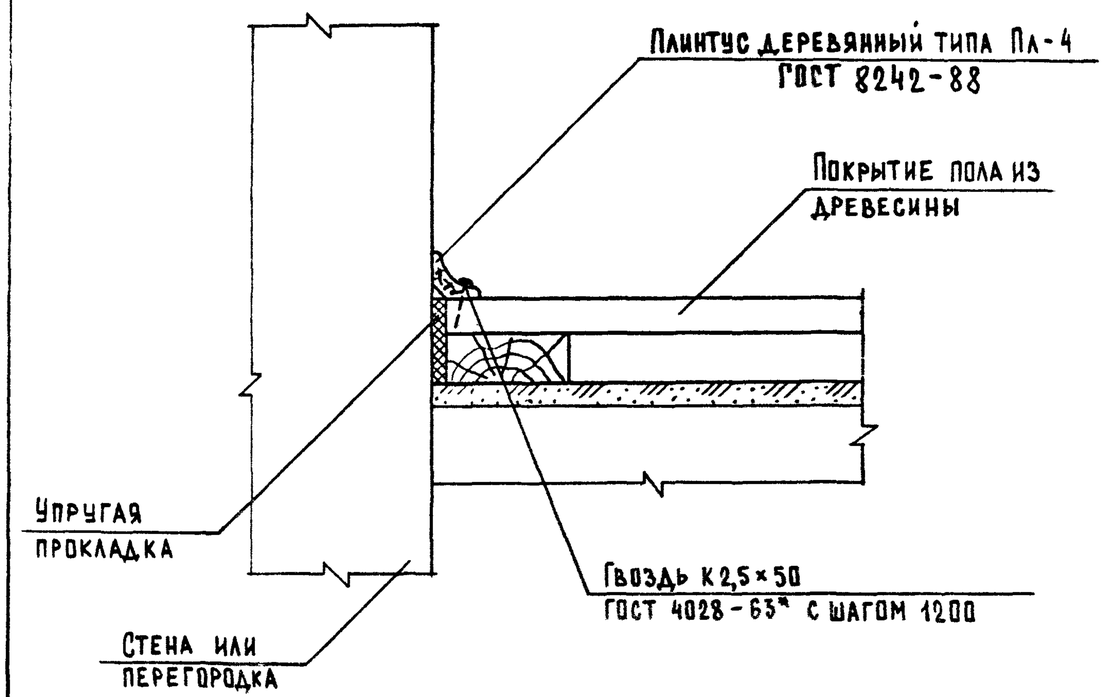

Взам. инв. № | Подпись и дата | Инв. № подл.

				2.244-1.7-12		
Нач.отд.	Шахова			Деталь ТД12	Стадия	Лист	Листов
Н.контр.	Мадоян				Р		1
Гл.инж.	Петров				ЦНИИЭП учебных зданий	
Инж.II кат.	Десятова					

25277 12

Формат А4

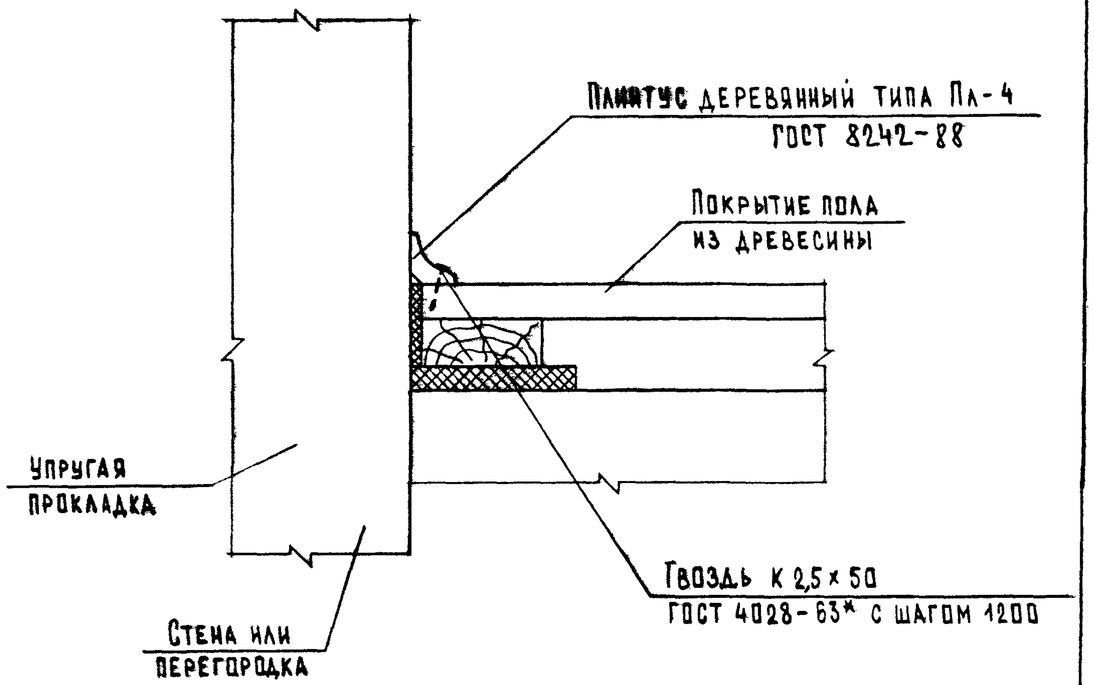

2.244-1.7-13

НАЧ ОТД	ШАХОВА		
Н.КОНТР	МАДОЯН		
ГЛ ИНЖ	ПЕТРОВ		
ИНЖ.ПКАТ	ДЕСЯТОВА		

Деталь ТД 13

Стадия	Лист	Листов
Р		1

ЦНИИЭП
учебных зданий

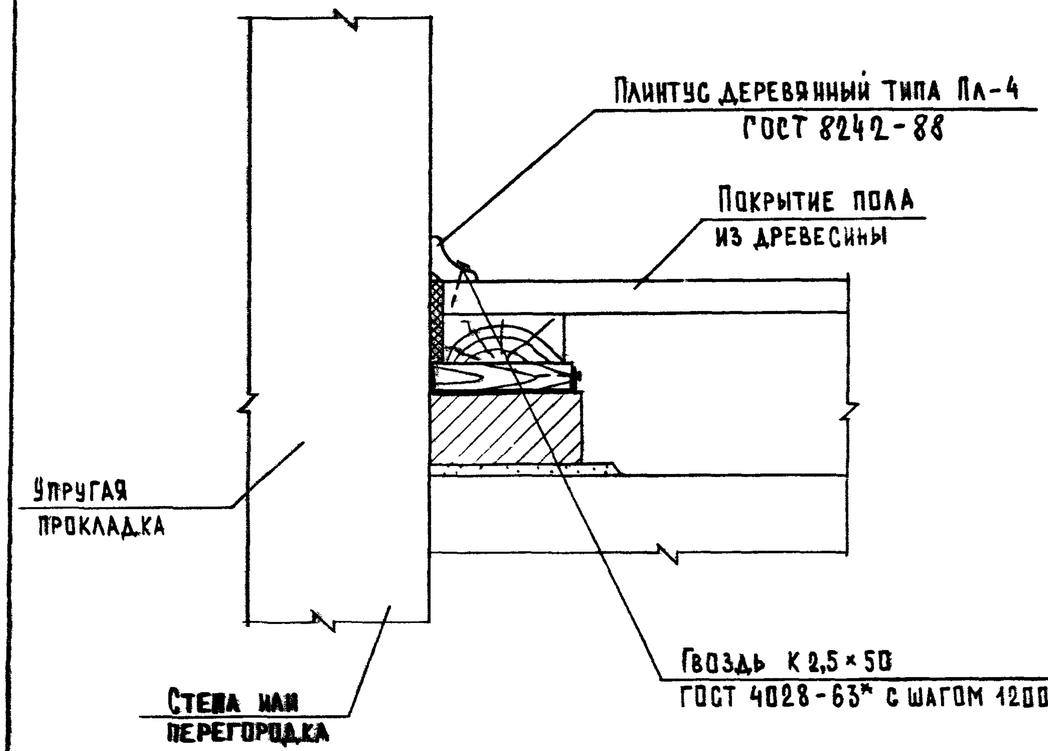

Взам.инв.№ | Подпись и дата | Инв.№ подл

2.244-1.7-14

НАЧ.ОТД.	ШАХОВА		
Н.КОНТР.	МАДОЯН		
ГЛ.ИНЖ.	ПЕТРОВ		
ИНЖ.ПКАТ	ДЕСЯТОВА		

Деталь ТД.14

Стадия	Лист	Листов
Р		1

ЦНИИЭП
учебных зданий

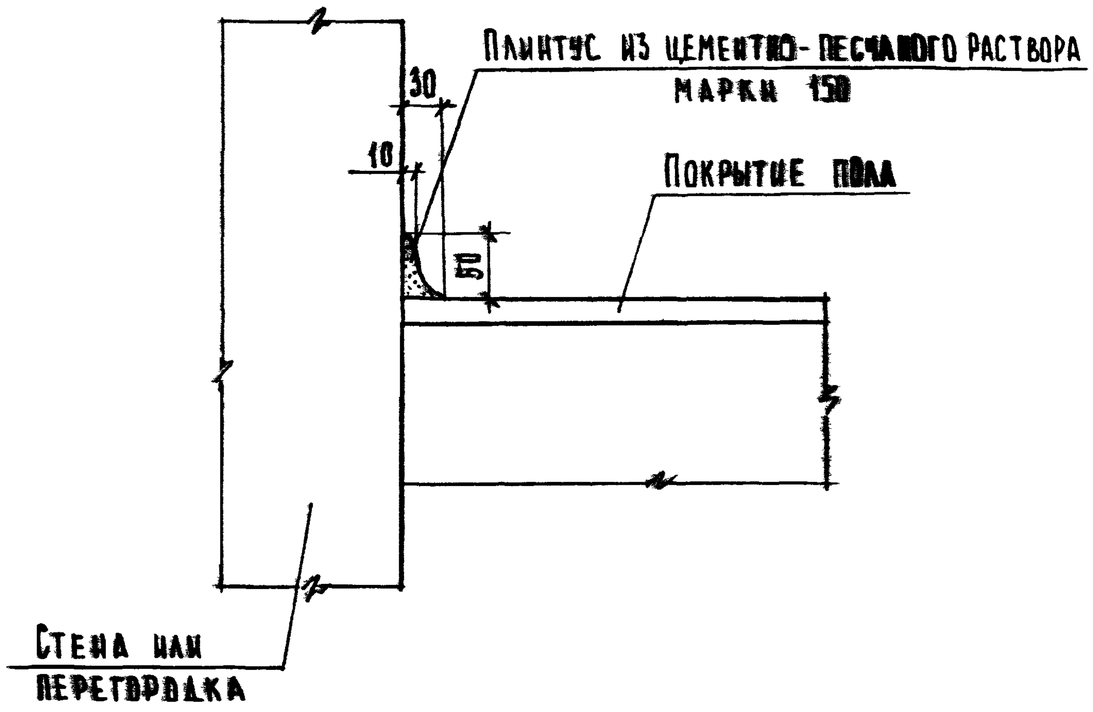

Покрытие пола бетонное, мозаичнобетонное, полимерцементно-бетонное, поливинилацетатноцементнобетонное, поливинилацетатно-цементнодоломитное, ксилолитовое и из искусственных и естественных камней.

2.244-1.7-15

Нач.отд.	Шахова		
Н.контр.	Мадоян		
Гл.инж.отд.	Петров		
Вед.инж.	Жердева		

Деталь ТД15

Стадия	Лист	Листов
Р		1

ЦНИИЭП учебных зданий

Формат А4

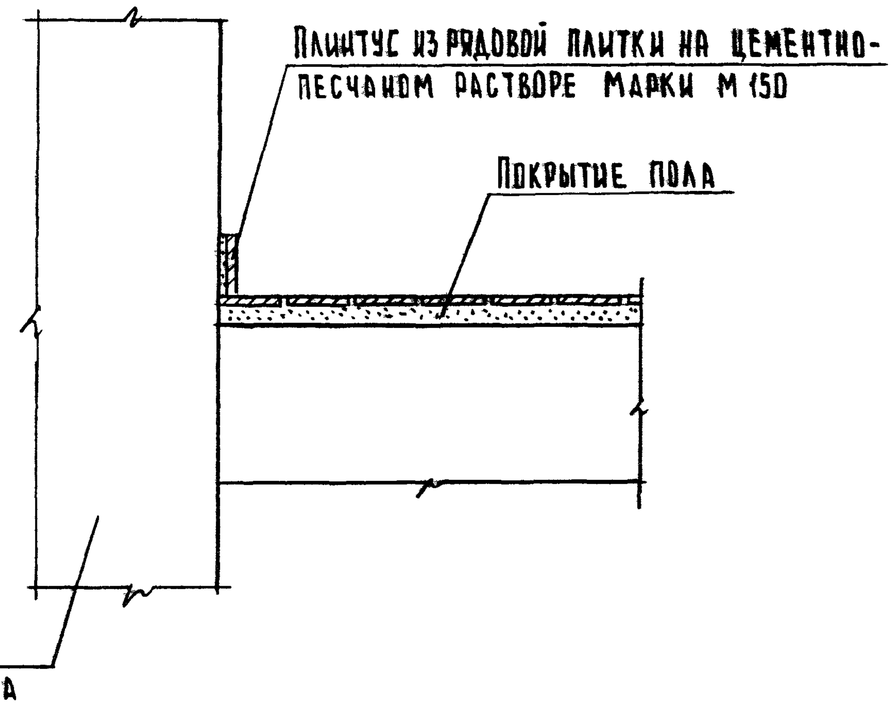

Покрытие пола из искусственных и естественных камней.

Взам. инв №

Подпись и дата

Инв № подл.

2.244-1.7-16

Нач.отд.	Шахова		
Н.контр.	Мадоян		
Гл.инж.отд.	Петров		
Вед.инж	Жердева		

Деталь ТД16

Стадия	Лист	Листов
Р		1

ЦНИИЭП учебных зданий

25277 14

Формат А4

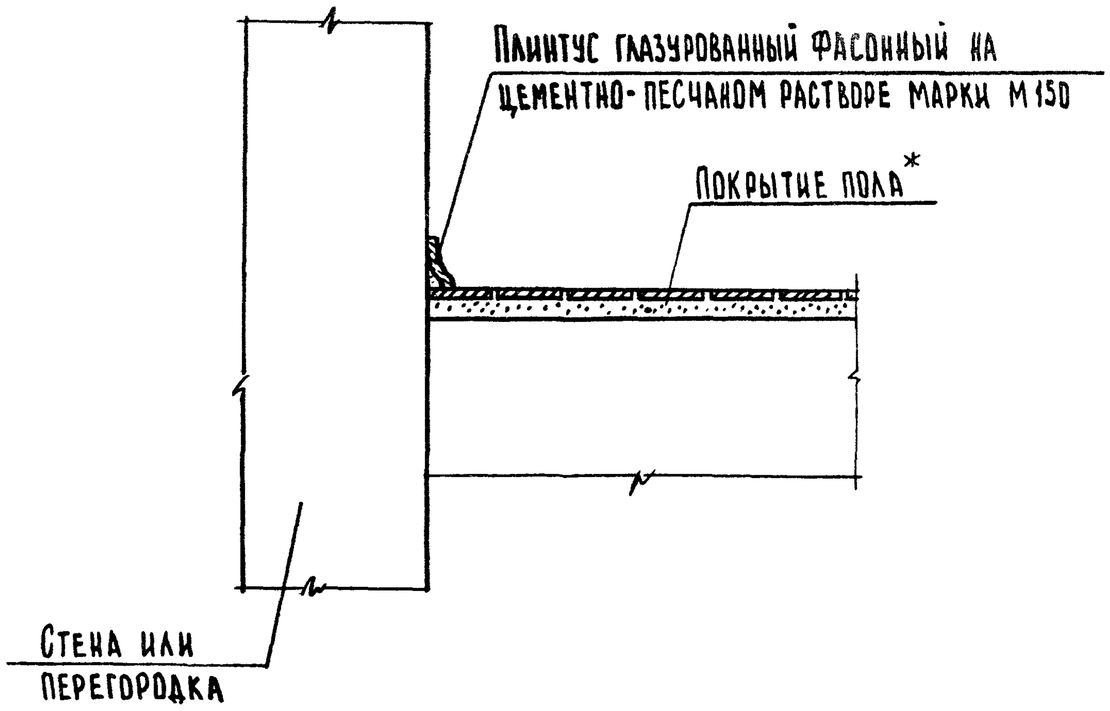

* Покрытие пола из искусственных и естественных камней.

Нач.отд.	Шахова		2.244-1.7-17			
Н.контр.	Мадоян		Деталь ТД17	Стадия	Лист	Листов
Гл.инж.отд.	Петров			Р		1
Вед.инж.	Жердева			ЦНИИЭП учебных зданий		

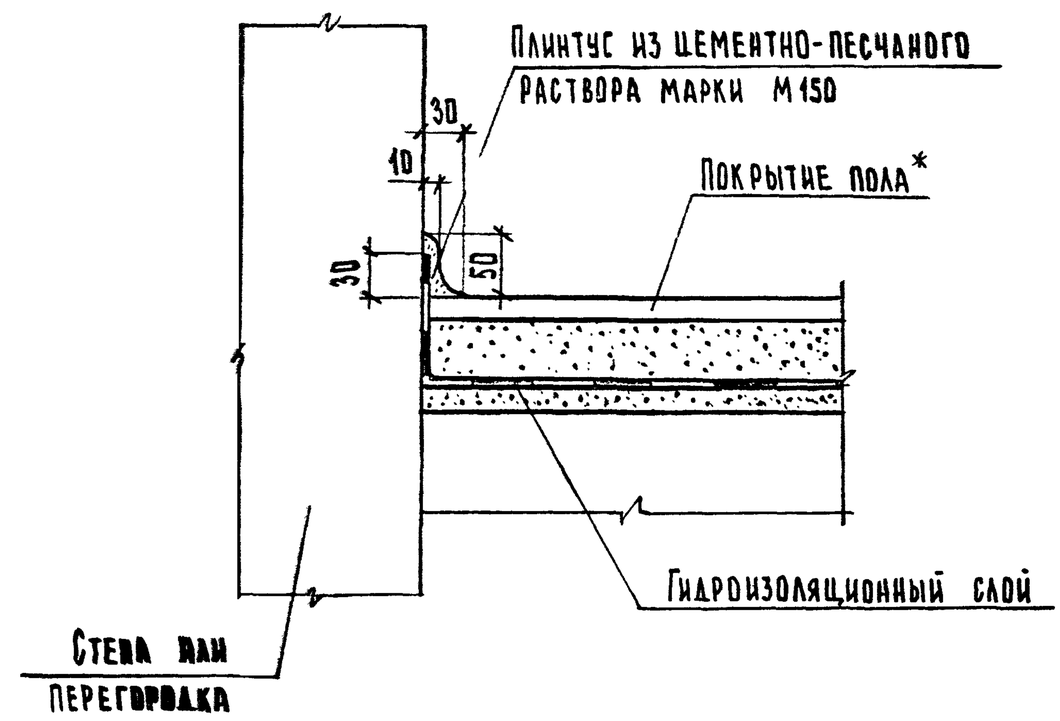

* Покрытие пола бетонное, мозаично-бетонное, полимерцементно-бетонное, поливинилацетатноцементнобетонное, поливинилацетатно-цементномолочное, ксилолитовое и из искусственных и естественных камней.

Взам. инв. № | Подпись и дата | Инв. № подл.

Нач.отд.	Шахова		2.244-1.7-18			
Н.контр.	Мадоян		Деталь ТД18	Стадия	Лист	Листов
Гл.инж.отд.	Петров			Р		1
Вед.инж.	Жердева			ЦНИИЭП учебных зданий		

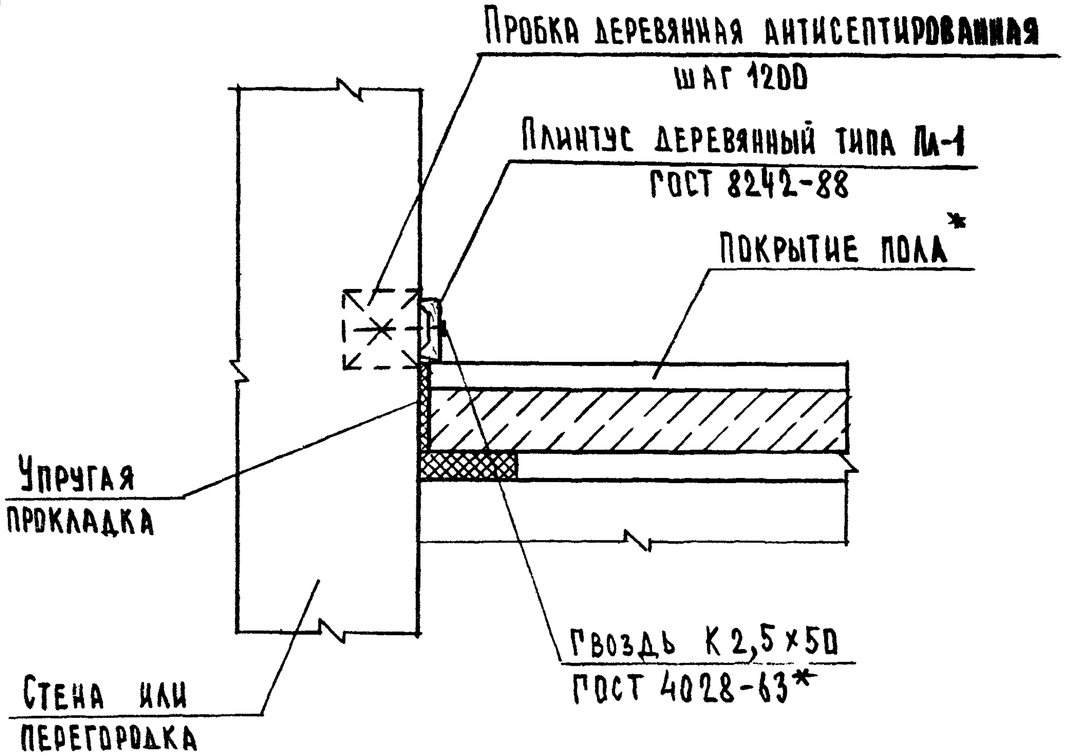

* Покрытие пола из древесины, тонкостенных полимерных материалов и ковровых покрытий.

				2.244-1.7-19		
Нач.отд.	Шахова			Деталь ТД19	Стадия	Лист	Листов
Н.контр.	Мадян				Р		1
Гл.инж.отд.	Петров				ЦНИИЭП учебных зданий	
Вед. инж.	Жердева					

Формат А4

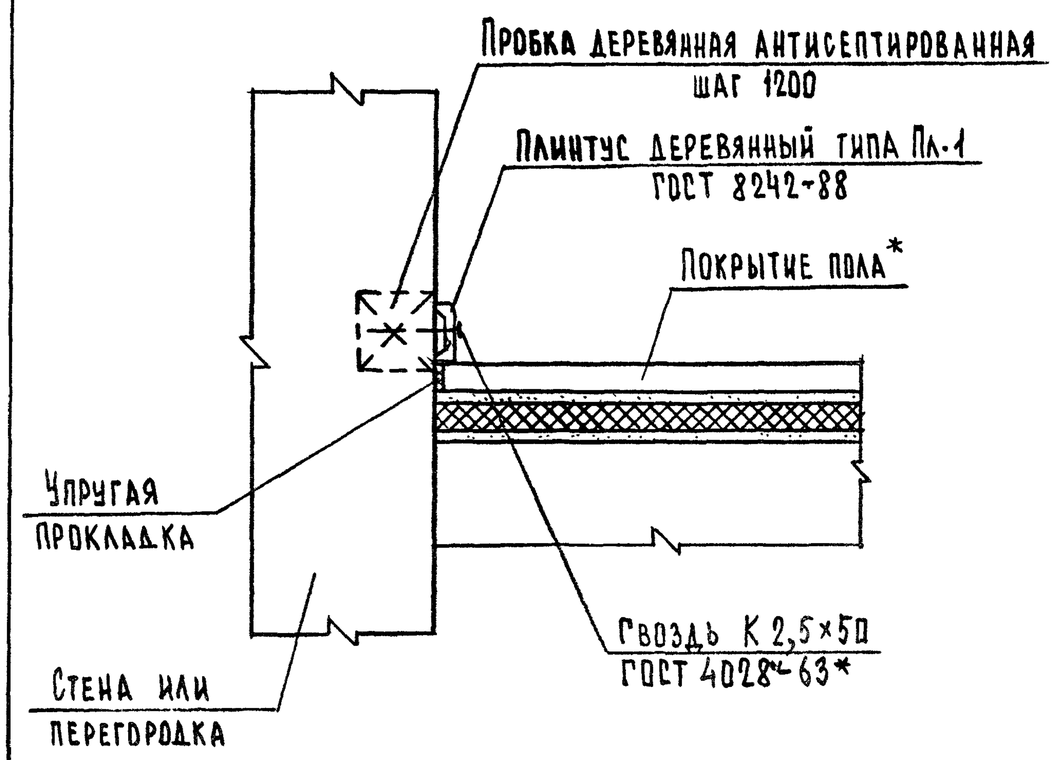

* Покрытие пола из древесины, тонкослойных полимерных материалов и ковровых покрытий.

Инв.№ подл. | Подпись и дата | Взам. инв.№

				2.244-1.7-20		
Нач.отд.	Шахова			Деталь ТД20	Стадия	Лист	Листов
Н.контр.	Мадян				Р		1
Гл.инж.отд.	Петров				ЦНИИЭП учебных зданий	
Вед. инж.	Жердева					

Формат А4

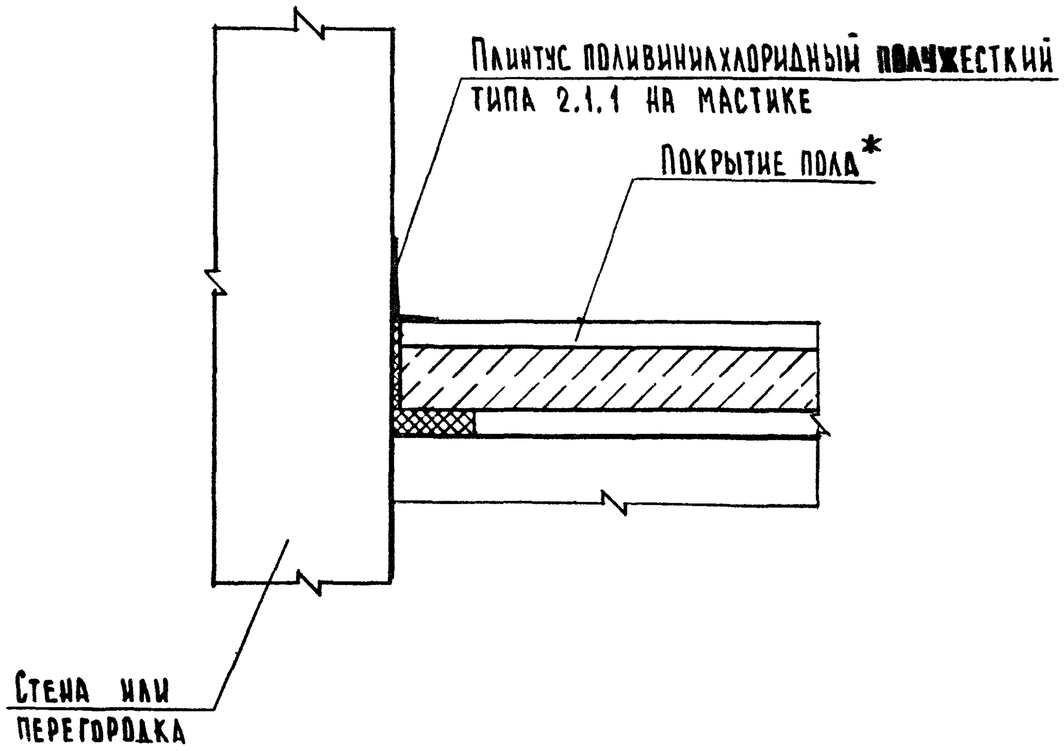

* Покрытие пола из тонкослойных полимерных материалов и ковровых покрытий.

нач.отд.	Шахова		
н.контр.	Мадян		
гл.инж.отд.	Петров		
вед.инж.	Жердева		

2.244-1.7-21

Деталь ТД21

Стадия	Лист	Листов
Р		1

ЦНИИЭП учебных зданий

Формат А4

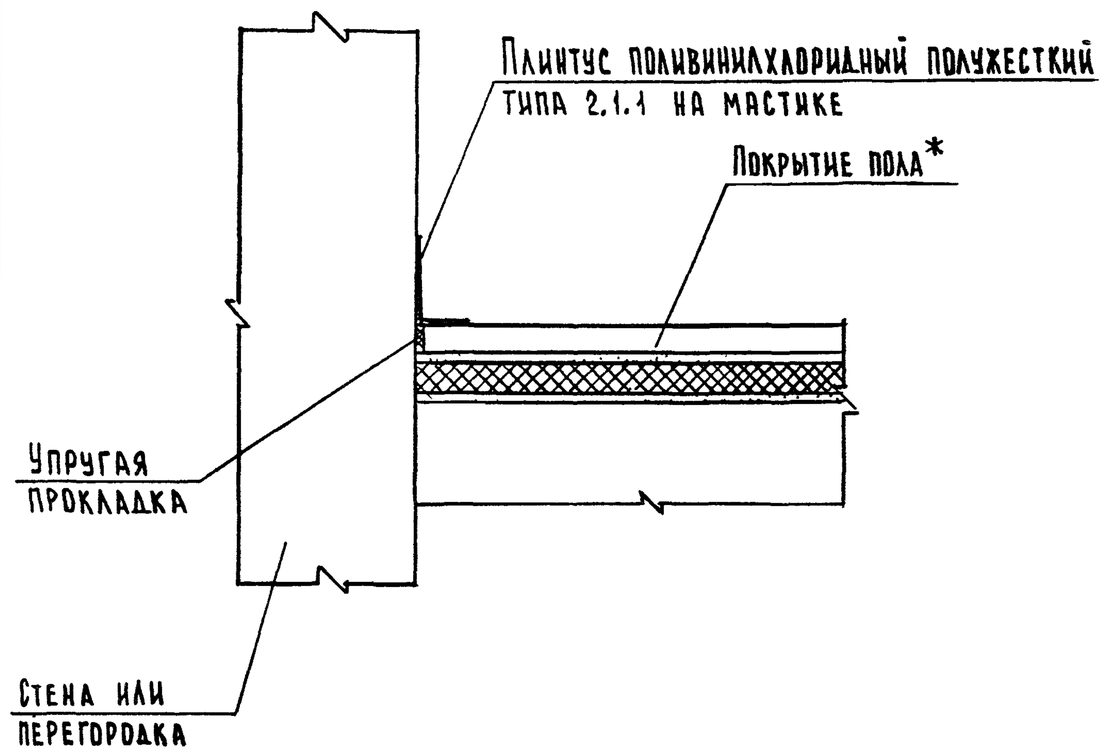

* Покрытие пола из тонкослойных полимерных материалов и ковровых покрытий.

Взам. инв. № | Подпись и дата | Инв. № подл.

нач.отд.	Шахова		
н.контр.	Мадян		
гл.инж.отд.	Петров		
вед.инж.	Жердева		

2.244-1.7-22

Деталь ТД22

Стадия	Лист	Листов
Р		1

ЦНИИЭП учебных зданий

25277 17

Формат А4

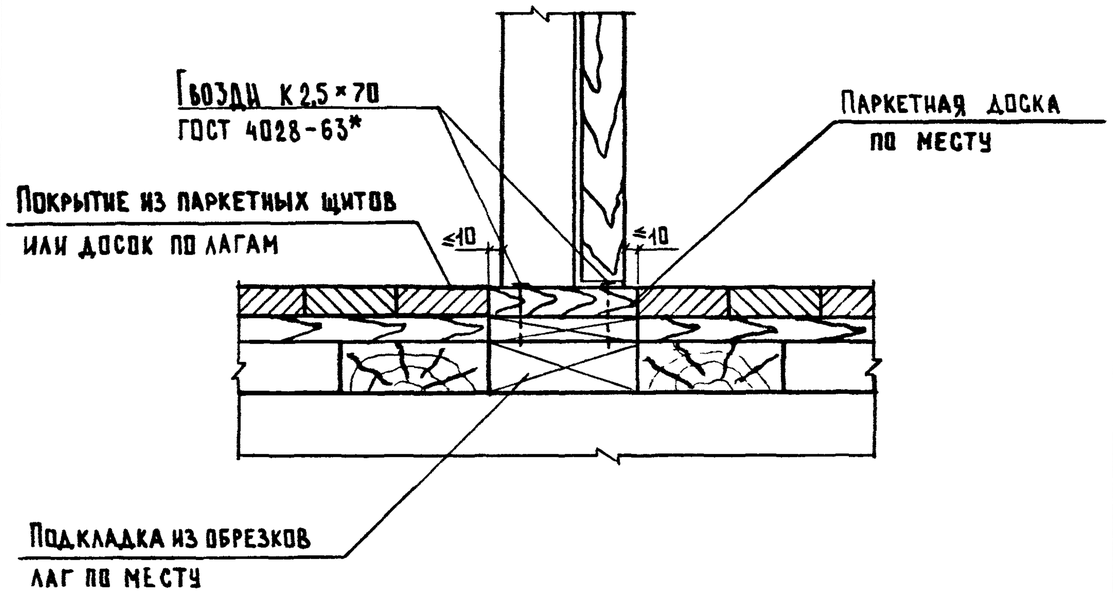

Нач.отд.	Шахова		2.244-1.7-23			
Н.контр.	Мадоян		Деталь ТД.23	Стадия	Лист	Листов
Гл.инж.	Петров			Р		1
Зав.гр.	Мадоян			ЦНИИЭП учебных зданий		
Ст.II кат.	Десятова					

Формат А4

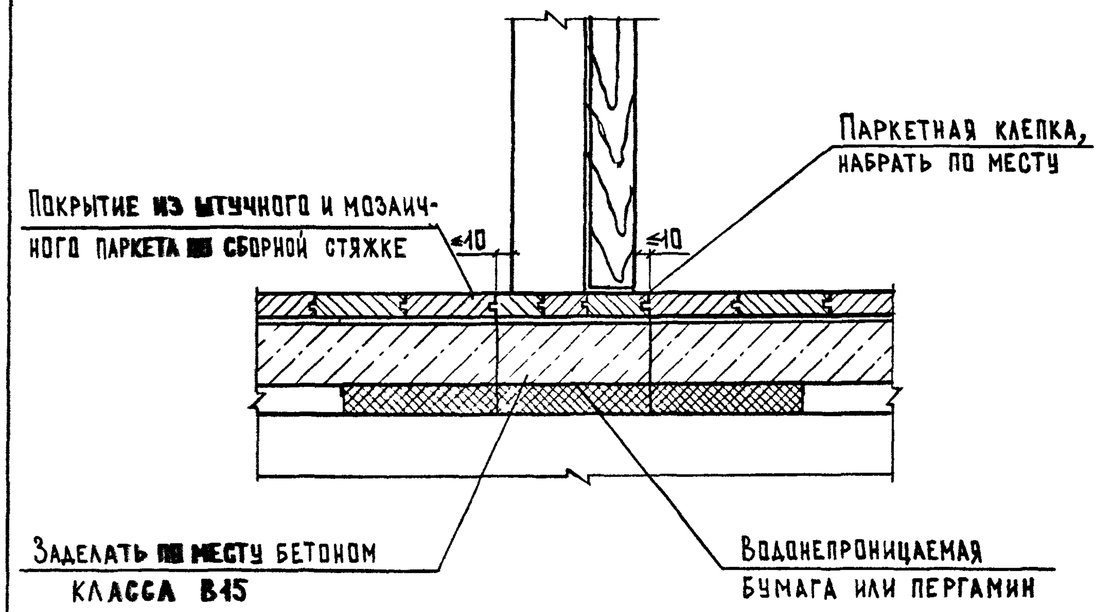

Паркетную клепку в дверных проемах укладывать на мастике.

Нач.отд.	Шахова		2.244-1.7-24			
Н.контр.	Мадоян		Деталь ТД24	Стадия	Лист	Листов
Гл.инж.	Петров			Р		1
Зав.гр.	Мадоян			ЦНИИЭП учебных зданий		
Инж.II кат.	Десятова					

Взам.инв.№ | Подпись и дата | Инв.№ подл.

Формат А1

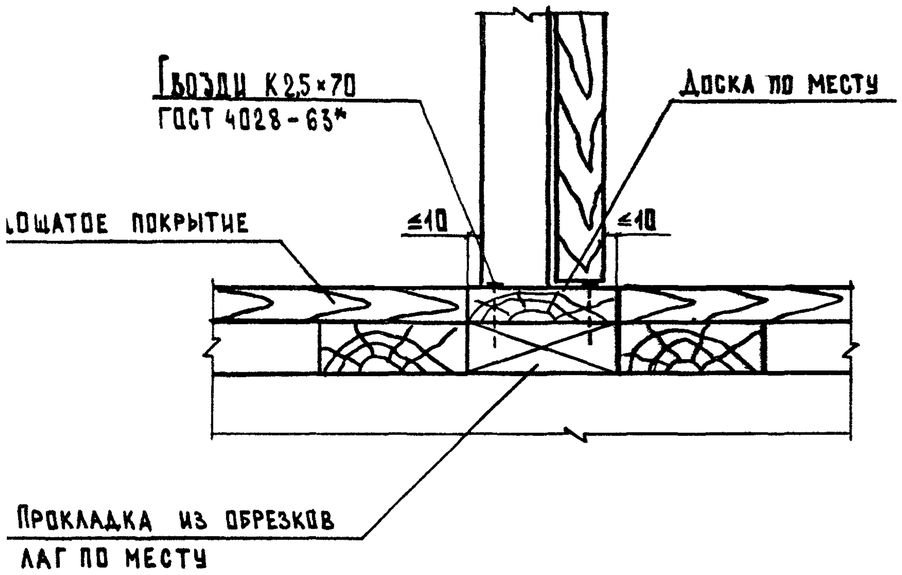

Н. ОТД.	ШАХОВА		
КОНТР.	МАДОЯН		
ИНЖ.	ПЕТРОВ		
Р. ГР.	МАДОЯН		
ИНЖ. I КАТ.	ДЕСЯТОВА		

2.244-1.7-25

Деталь ТД25

Стадия	Лист	Листов
Р		1

ЦНИИЭП учебных зданий

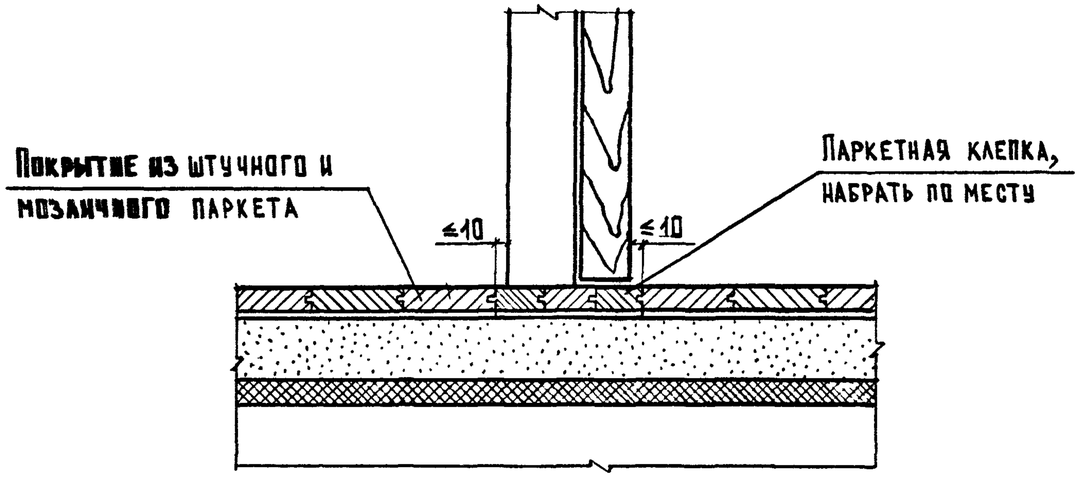

Паркетную клепку в дверных проемах укладывать на мастике.

НАЧ. ОТД.	ШАХОВА		
Н. КОНТР.	МАДОЯН		
ГЛ. ИНЖ.	ПЕТРОВ		
ЗАВ. ГР.	МАДОЯН		
ИНЖ. I КАТ.	ДЕСЯТОВА		

2.244-1.7-26

Деталь ТД26

Стадия	Лист	Листов
Р		1

ЦНИИЭП учебных зданий

Взам. инв. №

Подпись и дата

Инв. № подл.

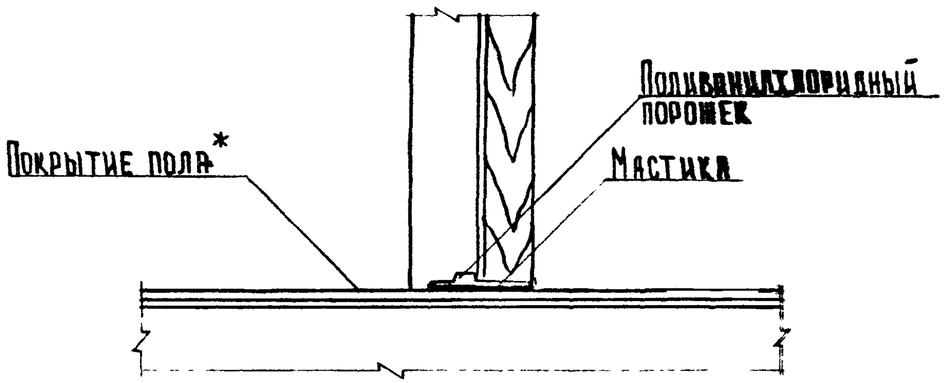

* Покрытие пола из тонкослойных полимерных материалов, ковровое, бесшовное на основе цемента и полимеров

				2.244-1.7-27		
Нач.отд.	Шахова			Деталь ТД27	Стадия	Лист	Листов
Н.контр.	Мадоян				Р		1
Гл.инж.	Петров				ЦНИИЭП учебных зданий	
Зав.гр.	Мадоян					
Инж.IIкат.	Десятова					

Формат А4

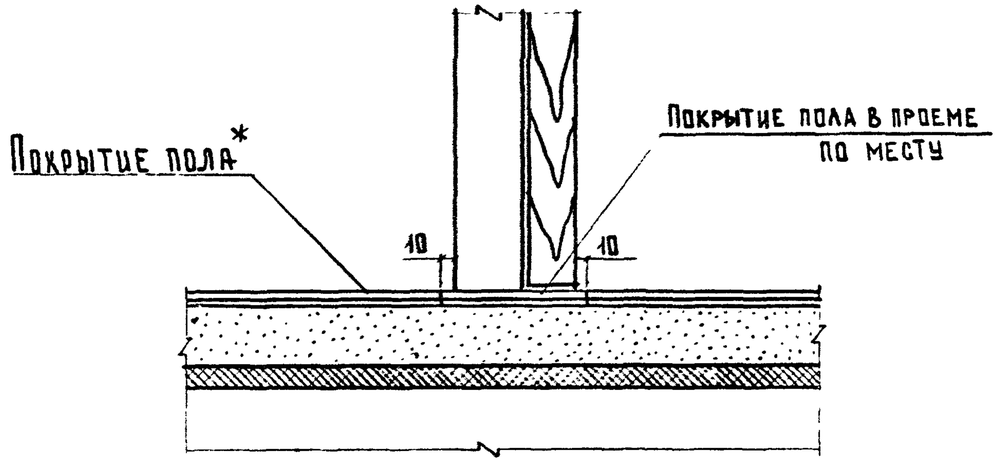

* Покрытие пола из тонкослойных полимерных материалов, ковровое, бесшовное на основе цемента и полимеров

				2.244-1.7-28		
Нач.отд.	Шахова			Деталь ТД28	Стадия	Лист	Листов
Н.контр.	Мадоян				Р		1
Гл.инж.	Петров				ЦНИИЭП учебных зданий	
Зав.гр.	Мадоян					
Инж.IIкат.	Десятова					

Взам.инв.№ | Подпись и дата | Инв.№ подл.

Формат А4

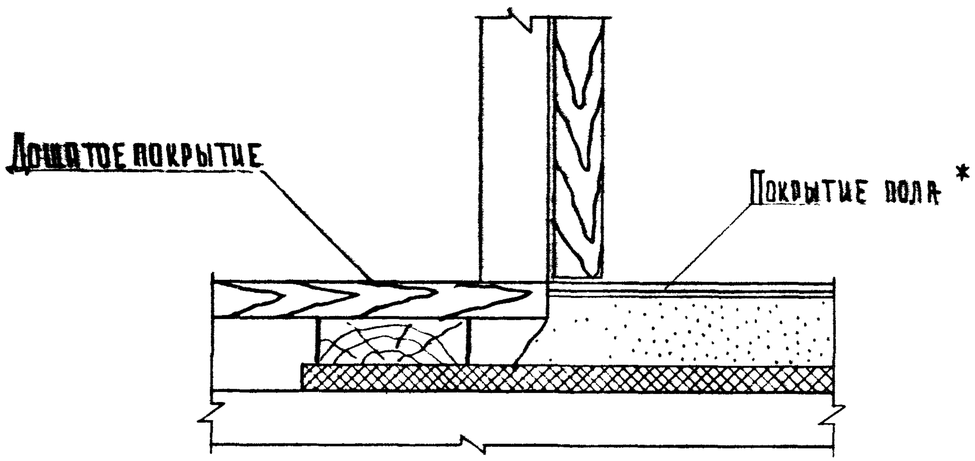

* Покрытие пола из тонкослойных полимерных материалов ковровое, бесшовное на основе цемента и полимеров

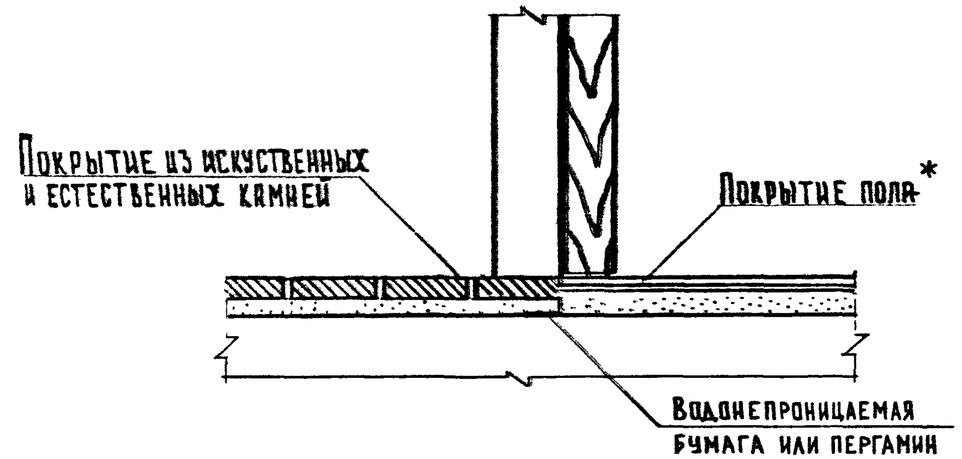

* Покрытие пола из тонкослойных полимерных материалов ковровое, бесшовное на основе цемента и полимеров.

Подпись и дата | Взам. инв №

				2.244-1.7-29		
Нач. отд.	Шахова			Деталь ТД29	Стадия	Лист	Листов
Н. контр.	Мадоян				Р		1
Гл. инж.	Петров				ЦНИИЭП		

№ подл.

				2.244-1.7-30		
Нач. отд.	Шахова			Деталь ТД30	Стадия	Лист	Листов
Н. контр.	Мадоян				Р		1
Гл. инж.	Петров				ЦНИИЭП		

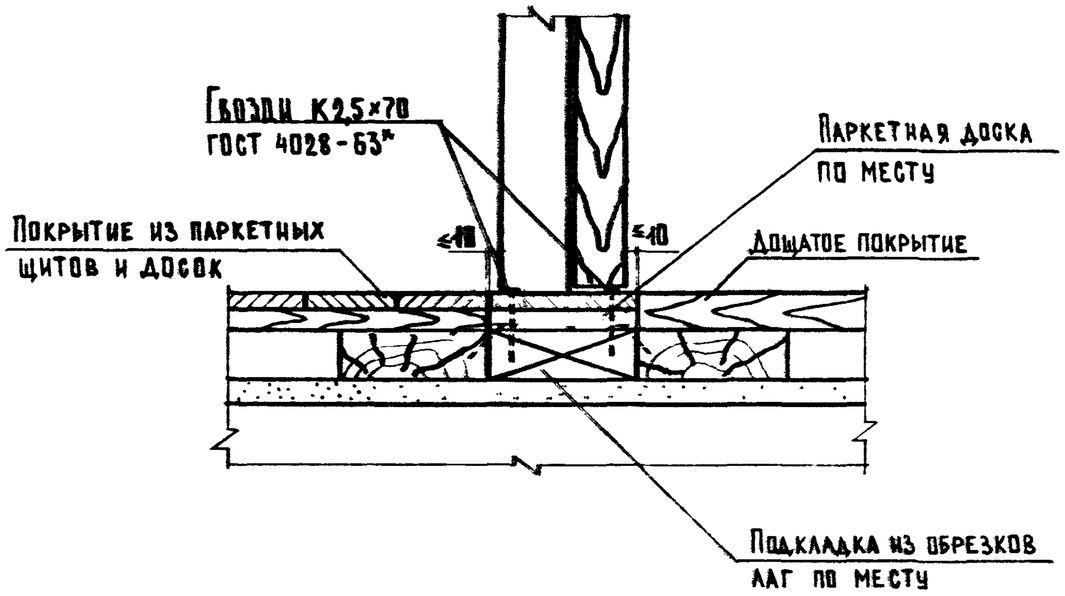

Нач.отд.	Шахова		
Н.контр.	Мадоян		
Гл.инж.	Петров		
Зав.гр.	Мадоян		
Инж.IIкат.	Десятова		

2.244-1.7-31

Деталь ТД31

Стадия	Лист	Листов
Р		1

ЦНИИЭП учебных зданий

Формат А4

Инв.№ подл. | Подпись и дата | Взам.инв.№

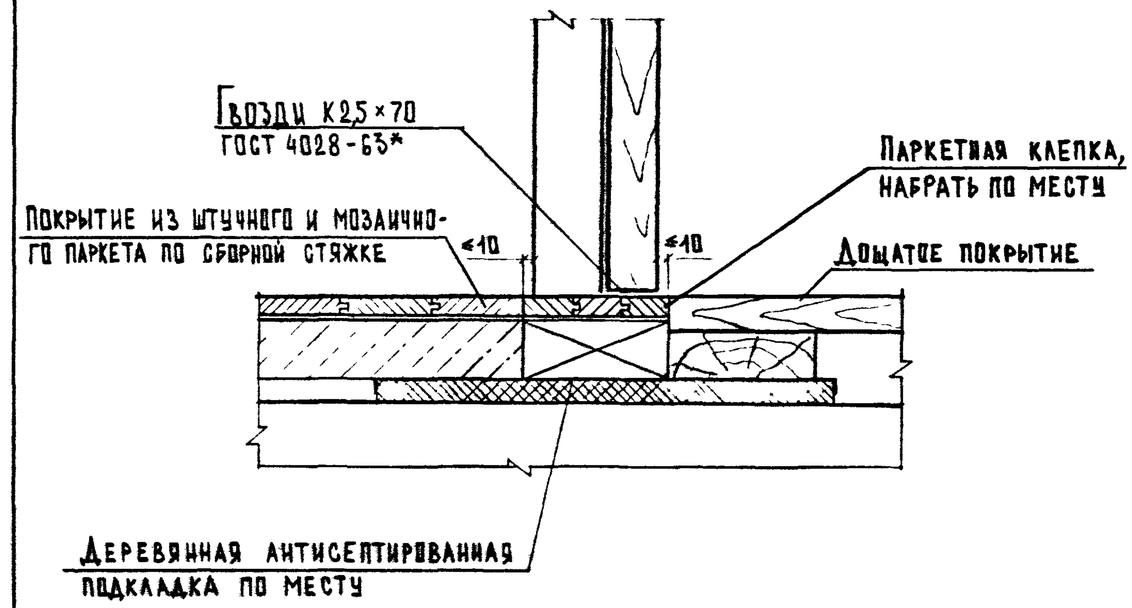

Нач.отд.	Шахова		
Н.контр.	Мадоян		
Гл.инж.	Петров		
Зав.гр.	Мадоян		
Инж.IIкат.	Десятова		

2.244-1.7-32

Деталь ТД32

Стадия	Лист	Листов
Р		1

ЦНИИЭП учебных зданий

25277 22

Формат А4

Инв.№ подл. | Подпись и дата | Взам.инв.№

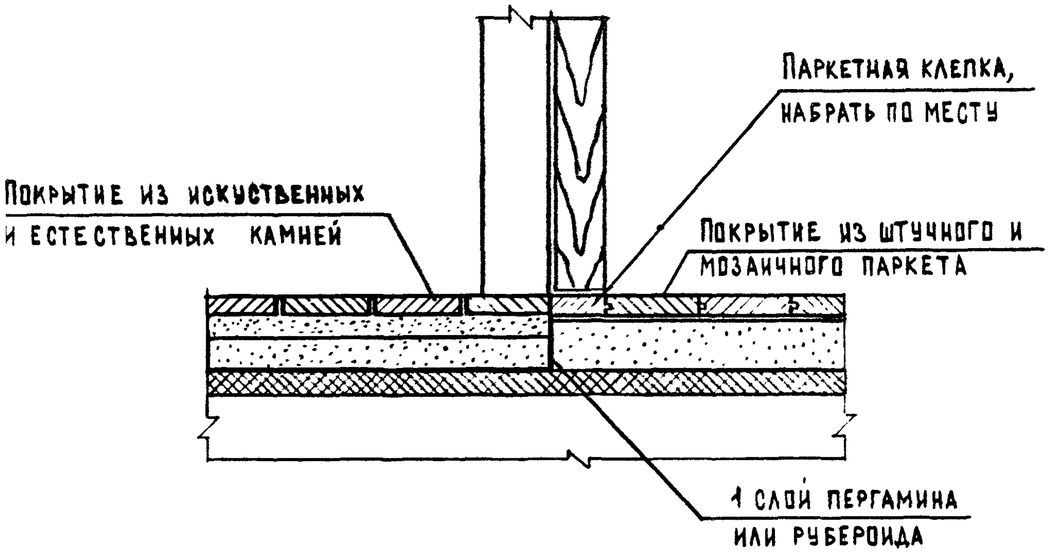

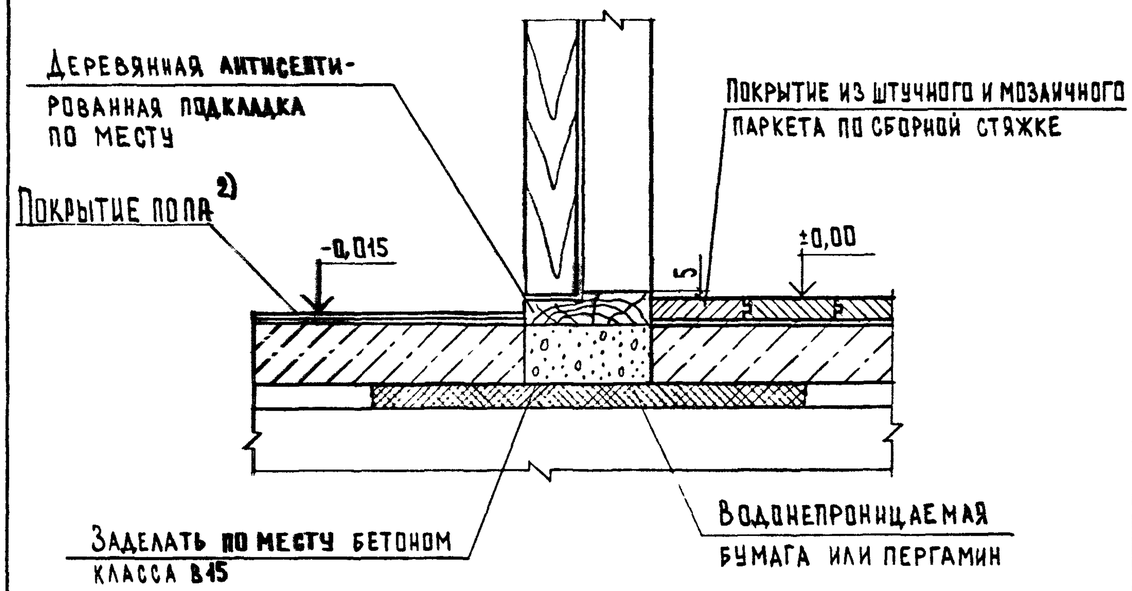

1. На чертеже отметки чистого пола показаны условно.
2. Покрытие пола из тонкослойных полимерных материалов ковровое, бесшовное на основе цемента и полимеров.

				2.244-1.7-33		
Отд.	Шахова			Деталь ТД33	Стадия	Лист	Листов
Гж	Петров				Р		1
Гр	Мадоян				ЦНИИЭП учебных зданий	
Ткат.	Десятова					

Формат А4

Взам. инв. № | Подпись и дата | Инв. № подл.

				2.244-1.7-34		
Нач. отд.	Шахова			Деталь ТД34	Стадия	Лист	Листов
Гл. инж.	Петров				Р		1
Зав. гр.	Мадоян				ЦНИИЭП учебных зданий	
Инж. Ткат.	Десятова					

25277 23

Формат

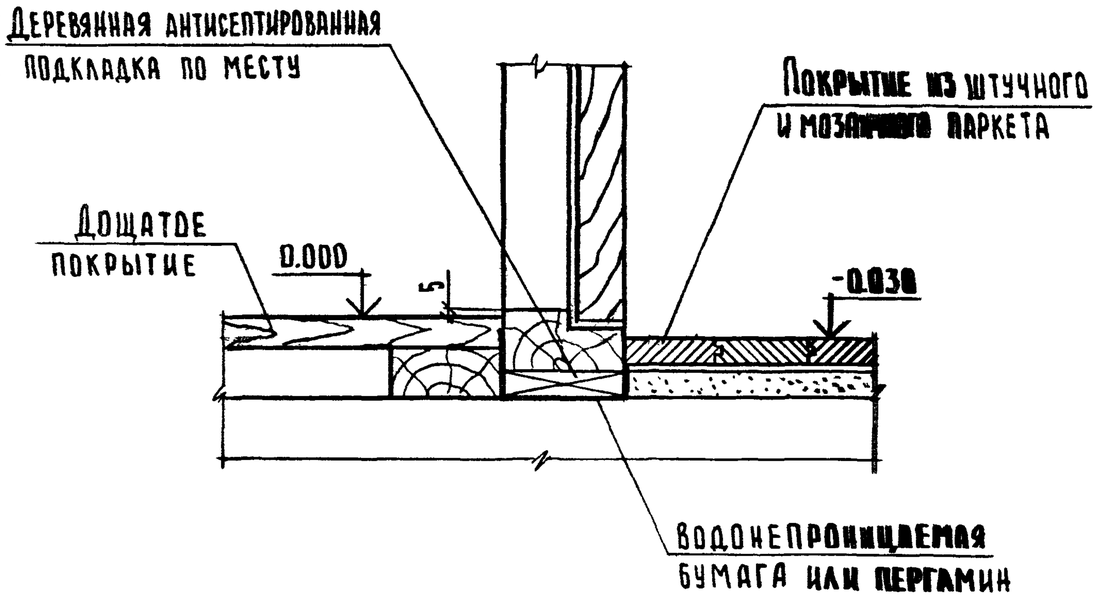

На чертеже отметки чистого пола показаны условно.

Нач.отд.	Шахова		2.244-1.7-35			
Н.контр.	Мадоян		Деталь ТД35	Стадия	Лист	Листов
Гл.инж.отд.	Петров			Р		1
Вед.инж.	Жердева			ЦНИИЭП учебных зданий		

Формат А4

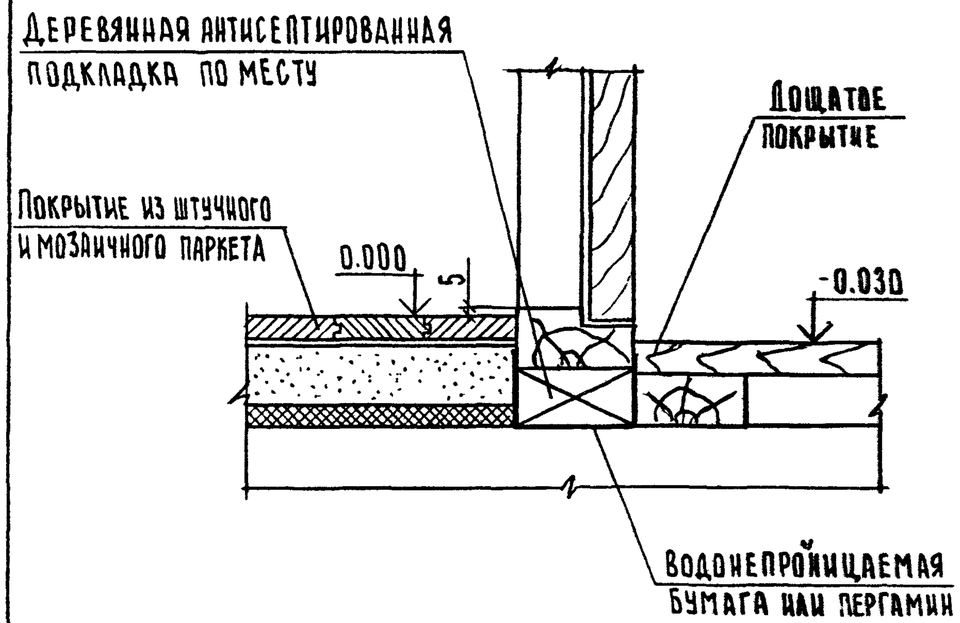

На чертеже отметки чистого пола показаны условно.

Нач.отд.	Шахова		2.244-1.7-36			
Н.контр.	Мадоян		Деталь ТД36	Стадия	Лист	Листов
Гл.инж.отд.	Петров			Р		1
Вед.инж	Жердева			ЦНИИЭП учебных зданий		

Взам. инв. № | Подпись и дата | Инв. № подл.

Формат А4

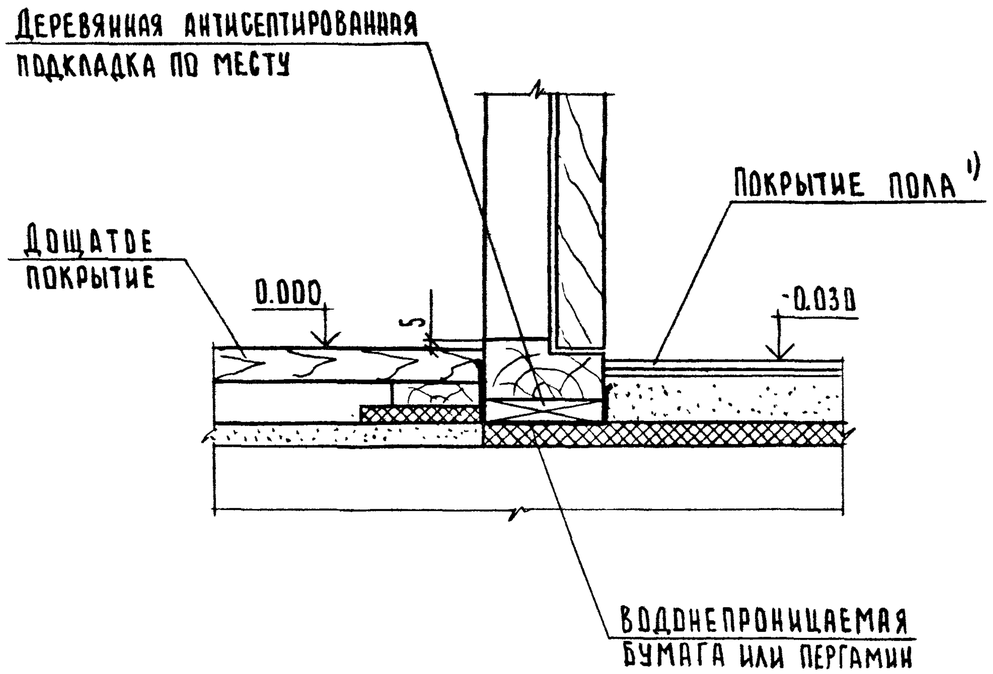

1. Покрытие пола из тонкослойных полимерных материалов, ковровое, бесшовное на основе цемента и полимеров.
2. На чертеже отметки чистого пола показаны условно.

Нач.отд.	Шахова		
Н.контр.	Мадоян		
Гл.инж.отд.	Петров		

2.244-1.7-37

Деталь ТД37

Стадия	Лист	Листов
Р		1

ЦНИИЭП учебных зданий

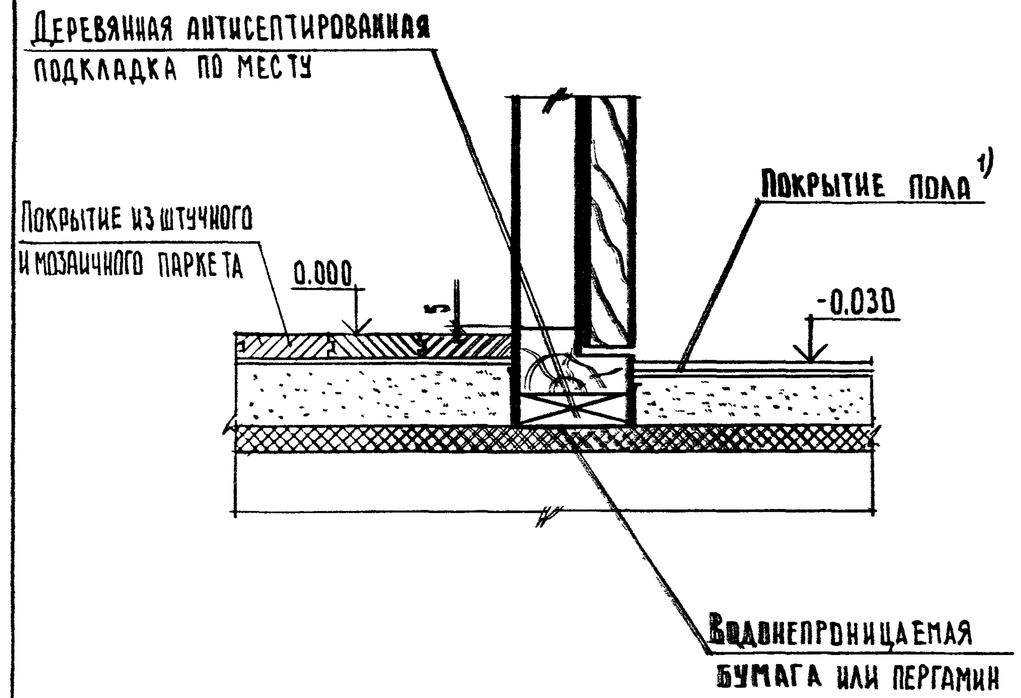

1. Покрытие пола из тонкослойных полимерных материалов, ковровое, бесшовное на основе цемента и полимеров.
2. На чертеже отметки чистого пола показаны условно.

Взам. инв. № | Подпись и дата | Инв. № подл.

Нач.отд.	Шахова		
Н.контр.	Мадоян		
Гл.инж.отд.	Петров		
Вед.инж.	Жураева		

2.244-1.7-38

Деталь ТД38

Стадия	Лист	Листов

ЦНИИЭП учебных зданий

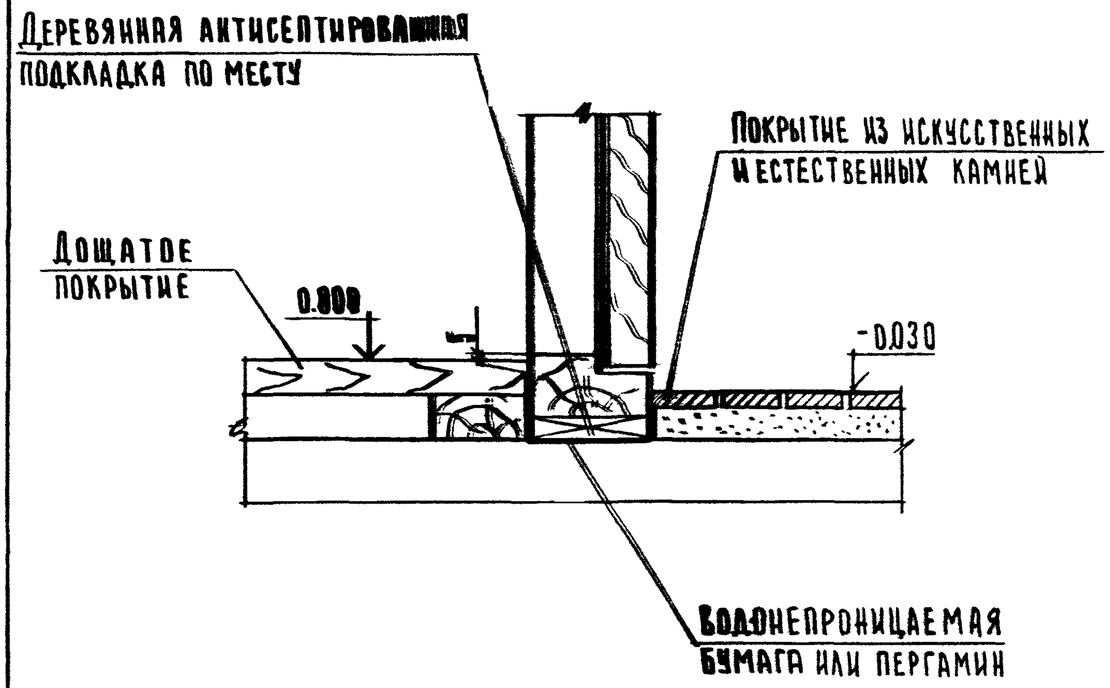

На чертеже отметки чистого пола показаны условно.

Нач.отд.	Шахова		
Н.контр.	Мадян		
Гл.инж.отд.	Петров		
Вед.инж.	Жердева		

2.244-1.7-39

Деталь ТД39

Стадия	Лист	Листов
Р		1

ЦНИИЭП учебных зданий

Формат А4

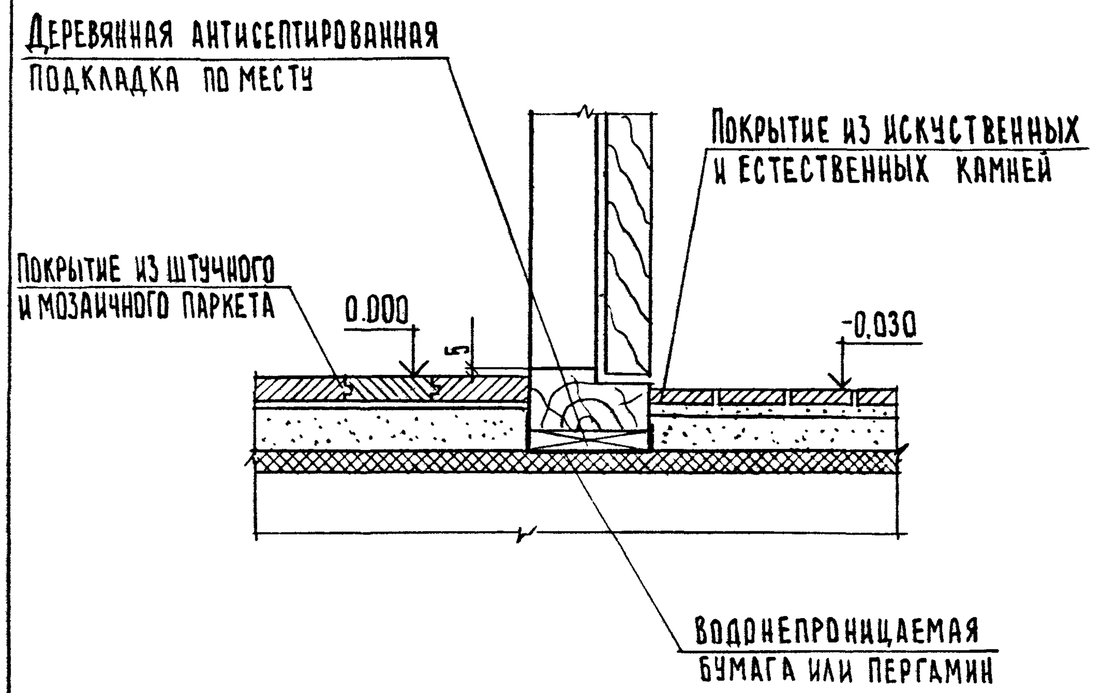

На чертеже отметки чистого пола показаны условно.

Нач.отд.	Шахова		
Н.контр.	Мадян		
Гл.инж.отд.	Петров		
Вед.инж.	Жердева		

2.244-1.7-40

Деталь ТД40

Стадия	Лист	Листов
Р		1

ЦНИИЭП учебных зданий

Формат А4

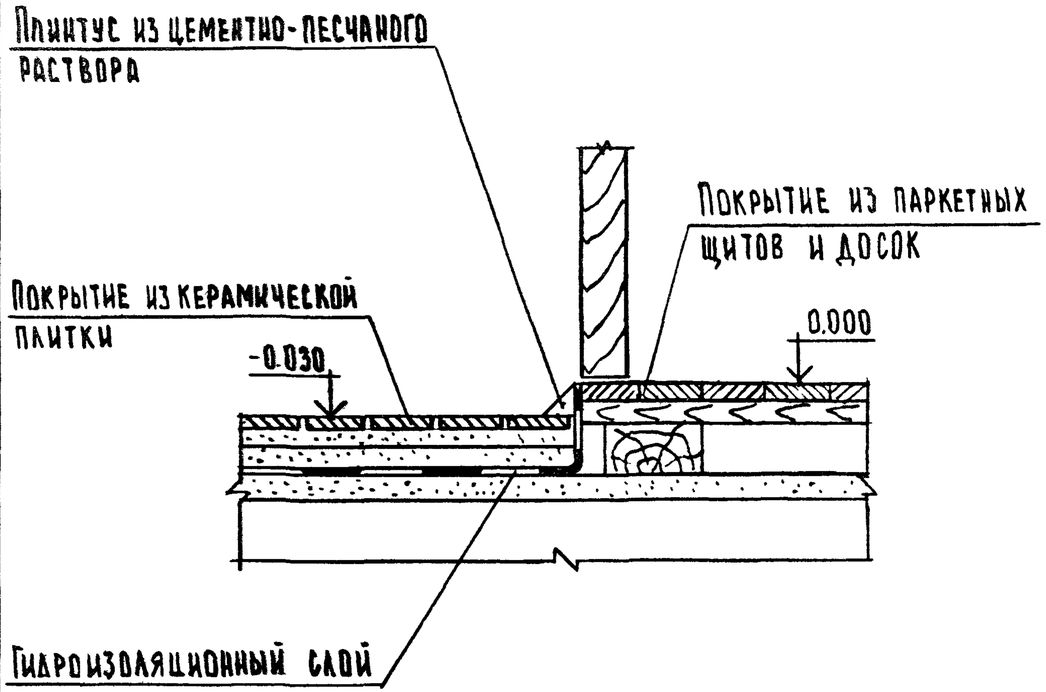

1. На чертеже отметки чистого пола показаны условно.
2. Уровень пола санузла должен быть на 20-30мм ниже уровня пола примыкающих помещений.

				2.244-1.7-41		
Нач.отд	Шахова			Деталь ТД41	Стадия	Лист	Листов
Н контр.	Маджян				Р		1
Гл.инж отд	Петров				ЦНИИЭП учебных зданий	
Вед инж	Жердева					

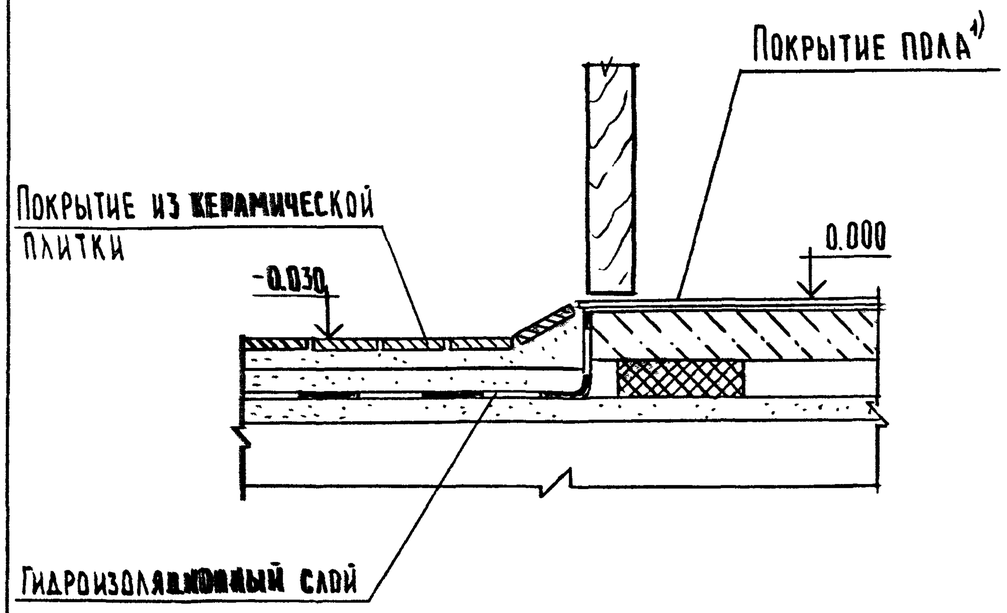

1. Покрытие пола из тонкослойных полимерных материалов, ковровое, бесшовное на основе цемента и полимеров
2. На чертеже отметки чистого пола показаны условно.

Взам инв. № | Подпись и дата | Инв № подл.

				2.244-1.7-42		
Нач отд.	Шахова			Деталь ТД.42	Стадия	Лист	Листов
Н. контр.	Маджян				Р		1
Гл инж отд	Петров				ЦНИИЭП учебных зданий	
Вед. инж	Жердева					

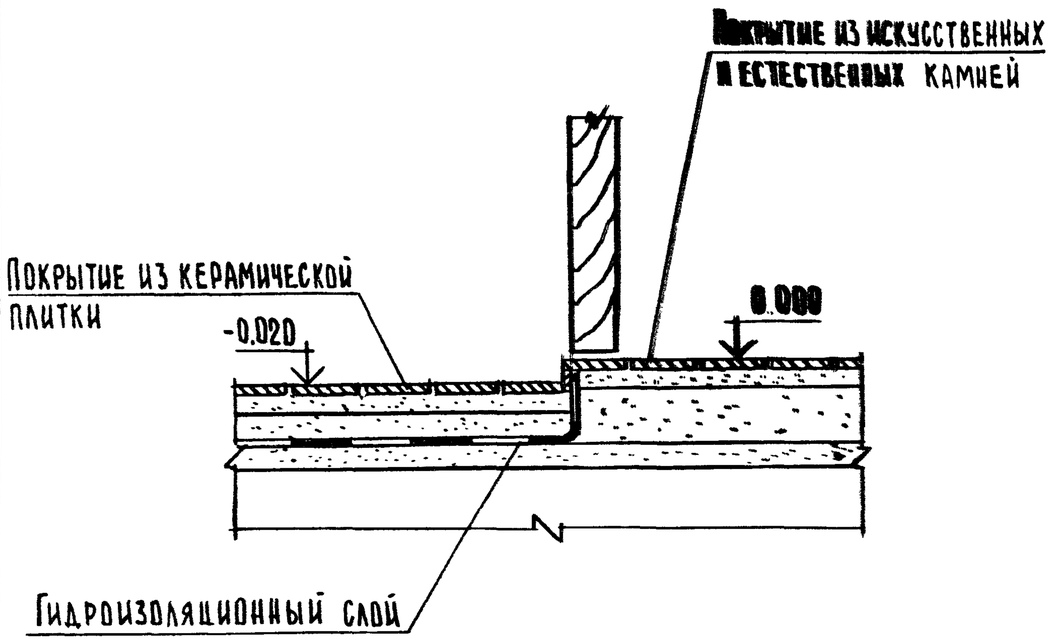

1. На чертеже отметки чистого пола показаны условно.
2. Уровень пола санузла должен быть на 20-30 мм ниже уровня пола примыкающих помещений.

Нач.отд.	Шахова		
Н.контр.	Мадоян		

2.244-1.7-43

Деталь ТД43

Стадия	Лист	Листов
Р		1

ЦНИИЭП учебных зданий

Взам. инв. № | Подпись и дата | Инв. № подл.

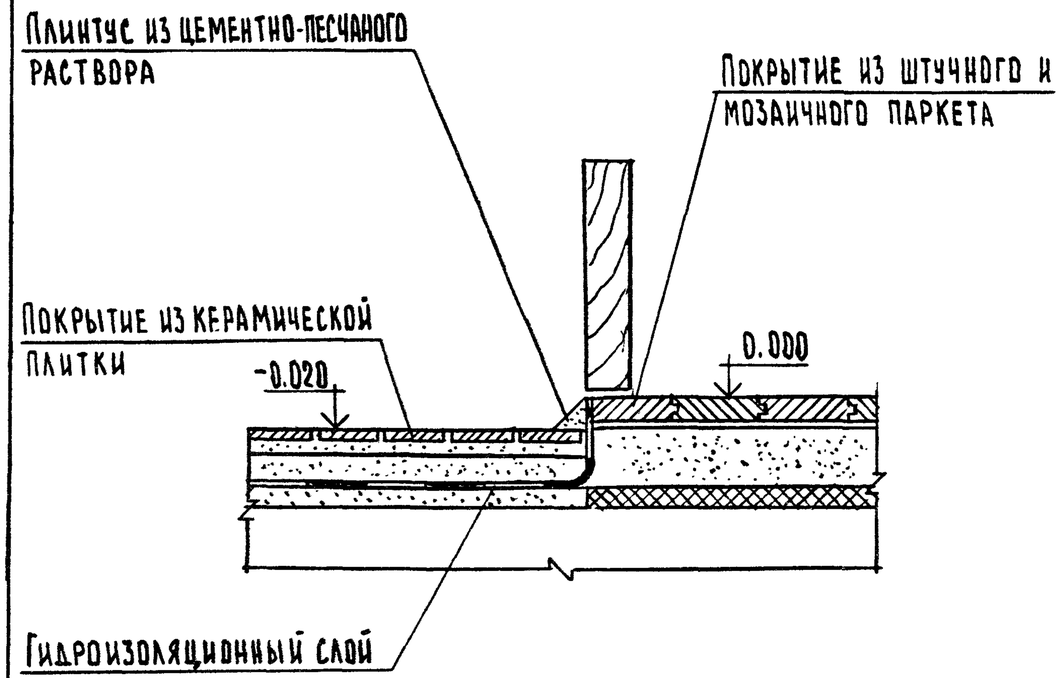

1. На чертеже отметки чистого пола показаны условно.
2. Уровень пола санузла должен быть на 20-30 мм ниже уровня пола примыкающих помещений.

Нач.отд.	Шахова		
Н.контр.	Мадоян		
Гл.инж.отд.	Петров		
Вед.инж.	Жердева		

2.244-1.7-44

Деталь ТД44

Стадия	Лист	Листов
Р		1

ЦНИИЭП учебных зданий

Взам. инв. № | Подпись и дата | Инв. № подл.

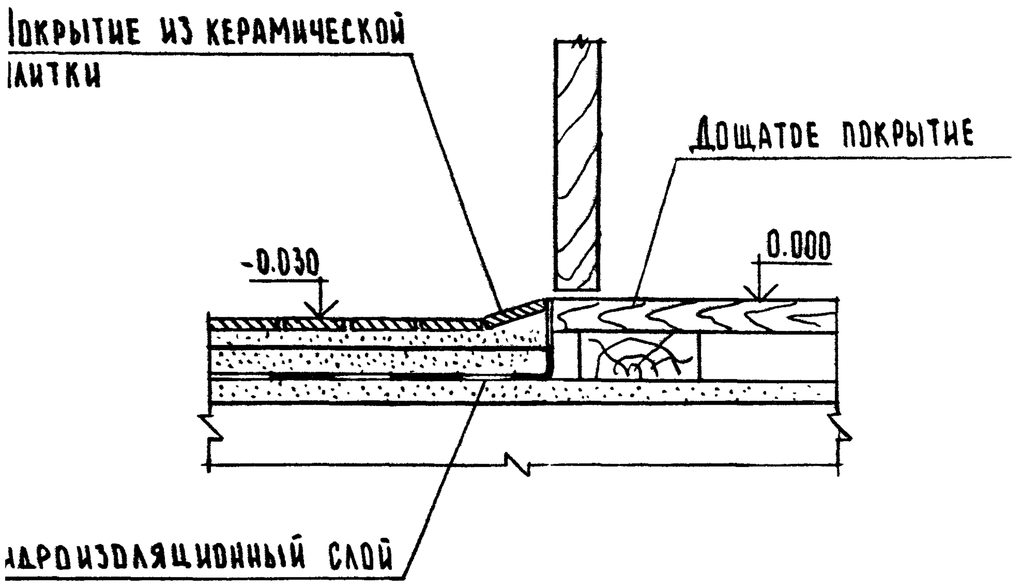

1 На чертеже отметки чистого пола показаны условно.

2 Уровень пола санузла должен быть на 20-30 мм ниже уровня пола примыкающих помещений.

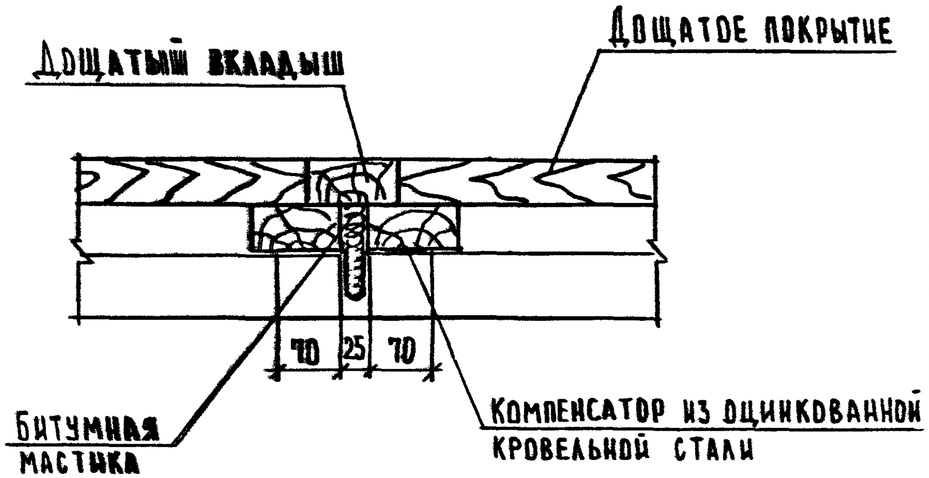

Нач.отд.	Шахова			2.244-1.7-45			
Н.контр.	Мадоян			Деталь ТД 45	Стадия	Лист	Листов
Гл.инж.отд	Петров				Р		1
Вед.инж.	Жердева				ЦНИИЭП учебных зданий		

Формат А4

Нач.отд.	Шахова			2.244-1.7-46			
Н.контр.	Мадоян			Деталь ТД 46	Стадия	Лист	Листов
Гл.инж.отд	Петров				Р		1
Вед.инж.	Жердева				ЦНИИЭП учебных зданий		

Инв. № подл. | Подпись и дата | Взам. инв. №

Формат А4

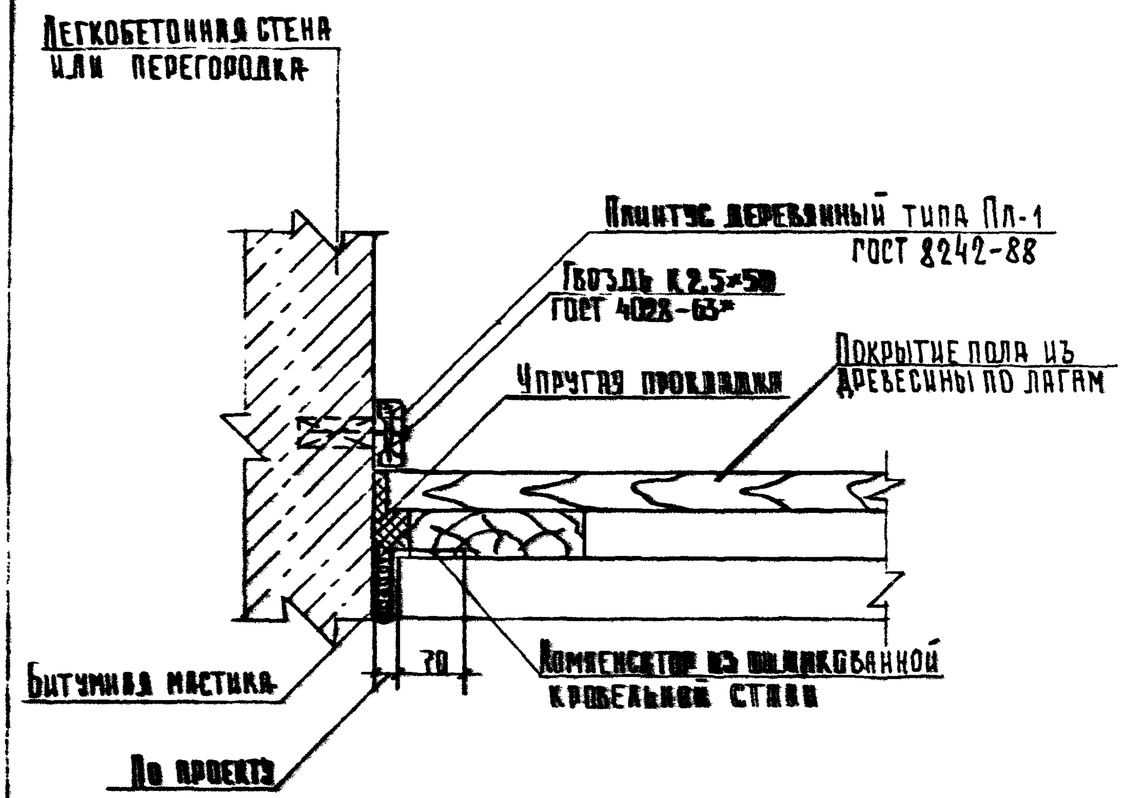

				2.244-1.7-47		
Н. отд.	Шахова			Деталь ТД47	Стадия	Лист	Листов
Н. контр.	Мадоян				Р		1
Гл. инж.	Петров				ЦНИИЭП учебных зданий		
Вед. инж.	Черпакова						

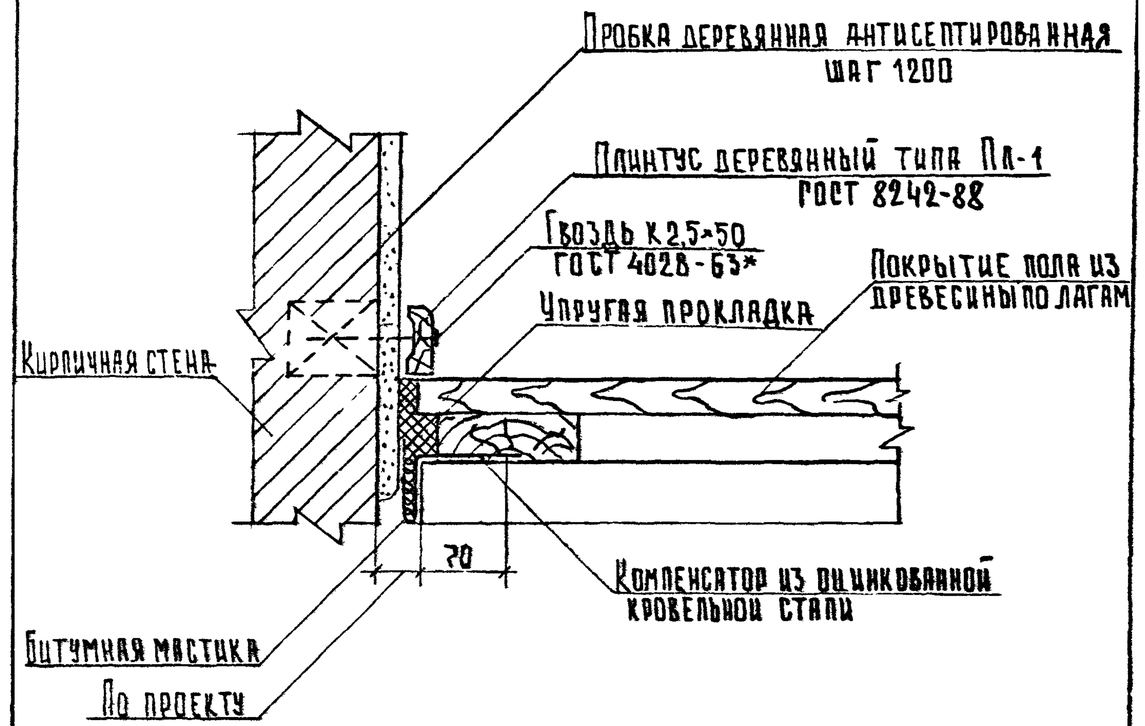

Инв. № подл. | Подпись и дата | Взам. инв. №

				2.244-1.7-48		
Н. отд.	Шахова			Деталь ТД48	Стадия	Лист	Листов
Н. контр.	Мадоян				Р		1
Гл. инж.	Петров				ЦНИИЭП учебных зданий		
Вед. инж.	Черпакова						

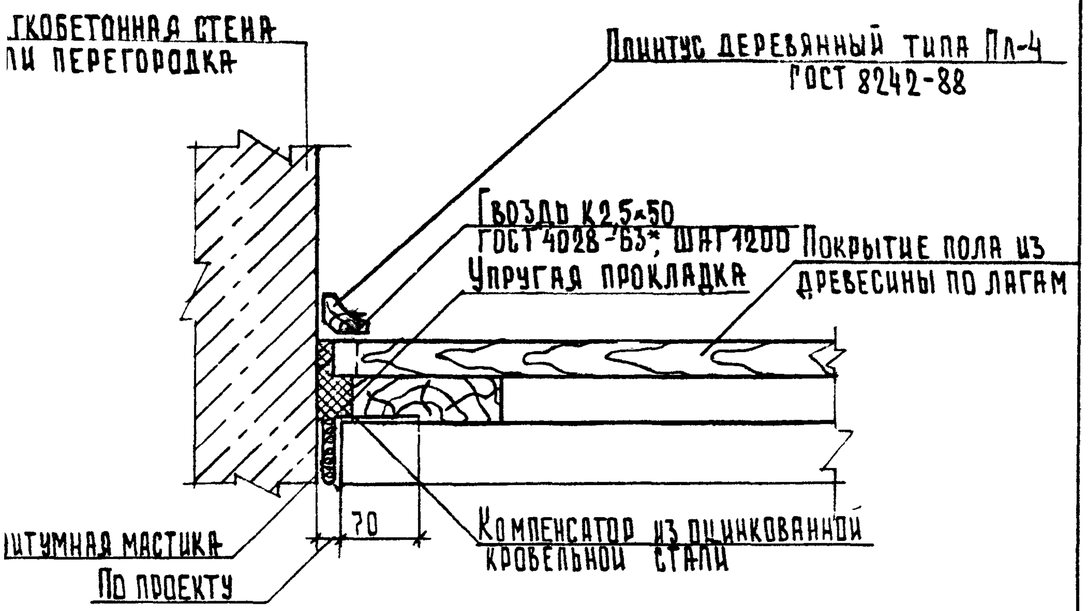

				2.244-1.7-49			
отд	Шахова			Деталь ТД 49	Стадия	Лист	Листов
нтр.	Мадоян				Р		1
нж.	Петров				ЦНИИЭП учебных зданий		
инж.	Черпакова						

Формат А4

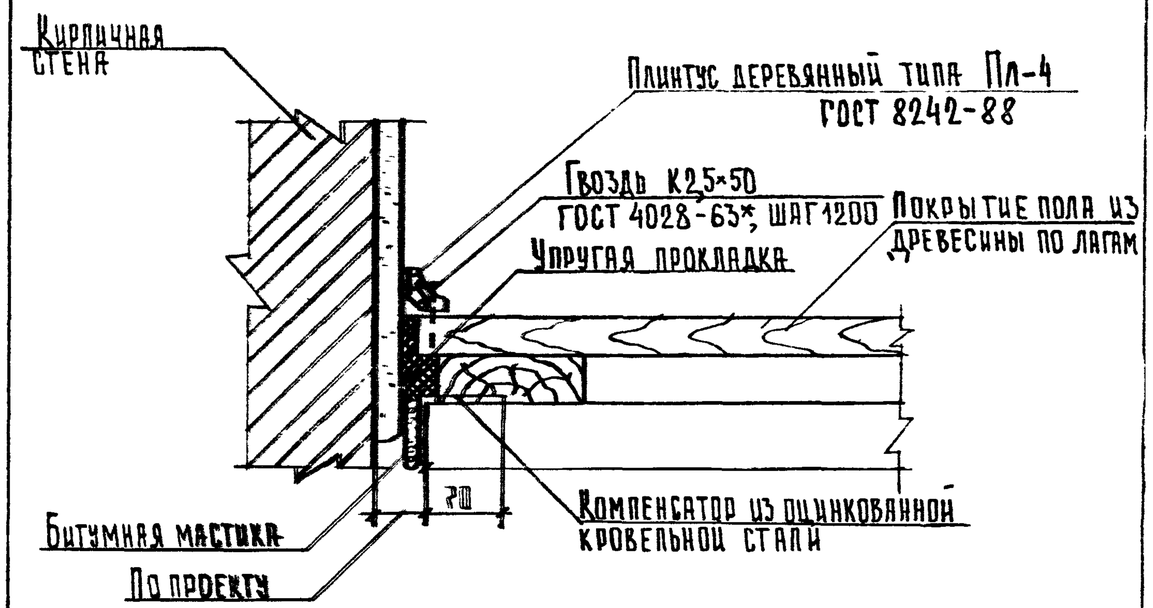

Взам. инв. №

Подпись и дата

Инв. № подл.

				2.244-1.7-50			
Нач. отд	Шахова			Деталь ТД50	Стадия	Лист	Листов
Н. контр.	Мадоян				Р		1
Гл. инж.	Петров				ЦНИИЭП учебных зданий		
Вед. инж.	Черпакова						

Формат А4

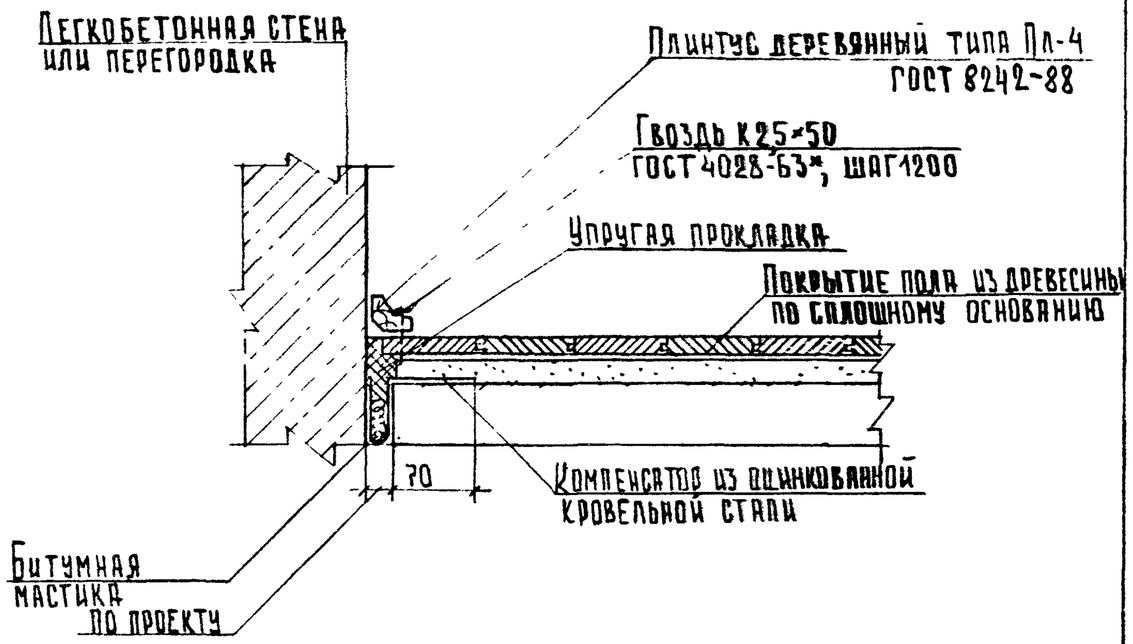

				2.244-1.7-51		
Нач.отд	Шахова			Деталь ТД51	Стадия	Лист	Листов
Н.контр	Мадоян				Р		1
Гл. инж.	[illegible]				ЦНИИЭП учебных зданий	
Вед.инж.	Черпакова					

Формат А4

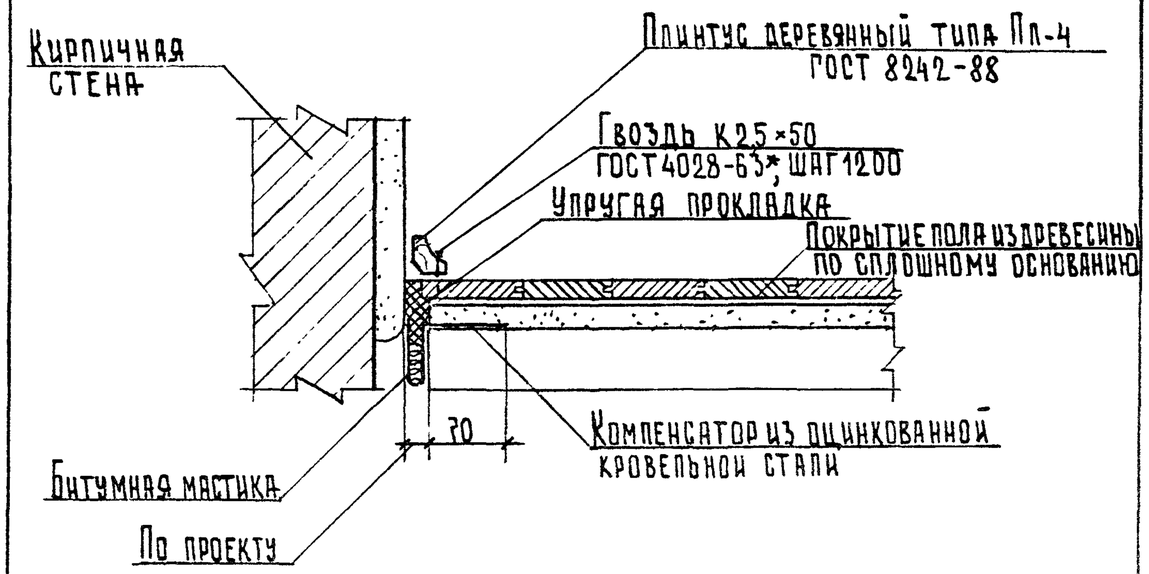

				2.244-1.7-52		
Нач.отд	Шахова			Деталь ТД52	Стадия	Лист	Листов
Н.контр.	Мадоян				Р		1
Гл. инж.	Петров				ЦНИИЭП учебных зданий	
Вед.инж	Черпакова					

Инв. № подл. | Подпись и дата | Взам. инв. №

Формат А4

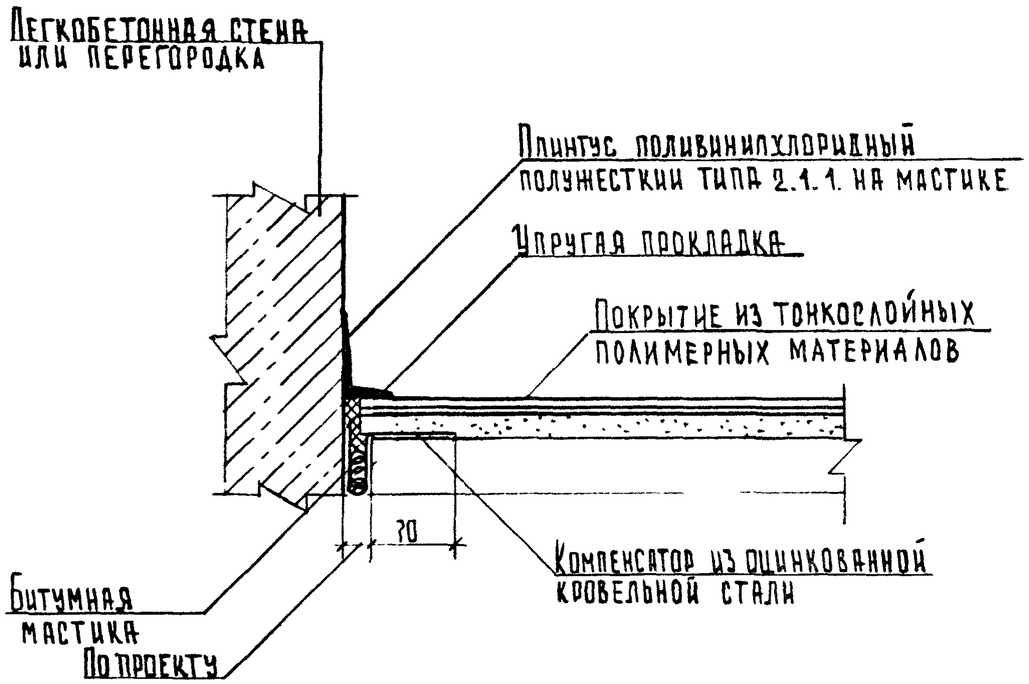

Плинтус приклеивать только к стене.

Нач отд	Шахова		2.244-1.7-53			
Н. контр	Мадоян		Деталь ТД 53	Стадия	Лист	Листов
Гл. инж.	Петров			Р		1
Рук. инж	Черникова			ЦНИИЭП учебных зданий		

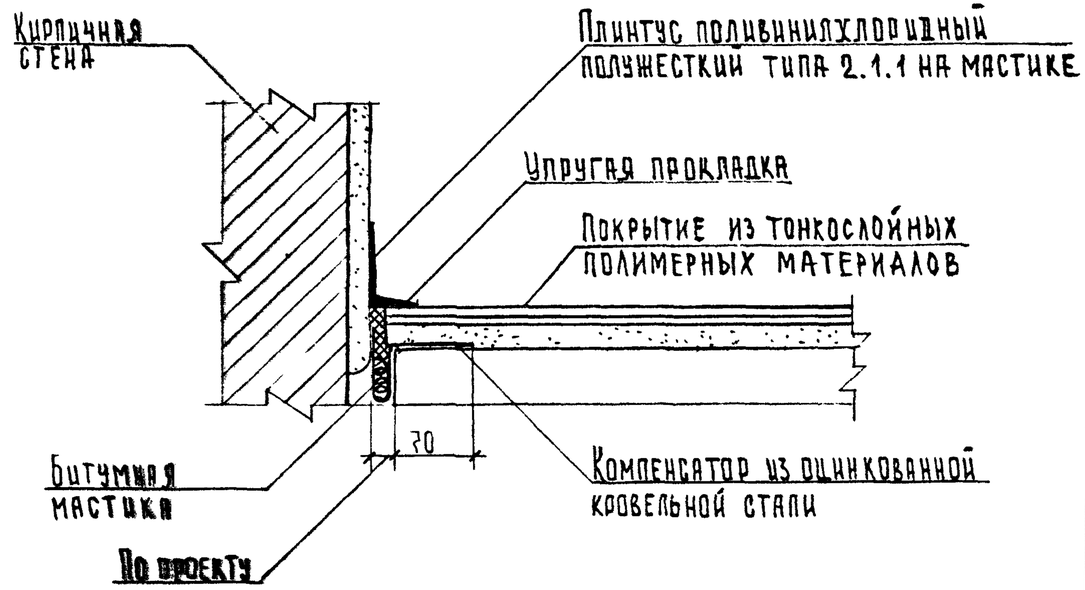

Плинтус приклеивать только к стене.

Нач. отд	Шахова		2.244-1.7-54			
Н. контр.	Мадоян		Деталь ТД 54	Стадия	Лист	Листов
Гл. инж.	Петров			Р		1
Рук. инж	Черникова			ЦНИИЭП учебных зданий		

Взам. инв. № | Подпись и дата | Инв. № подл.

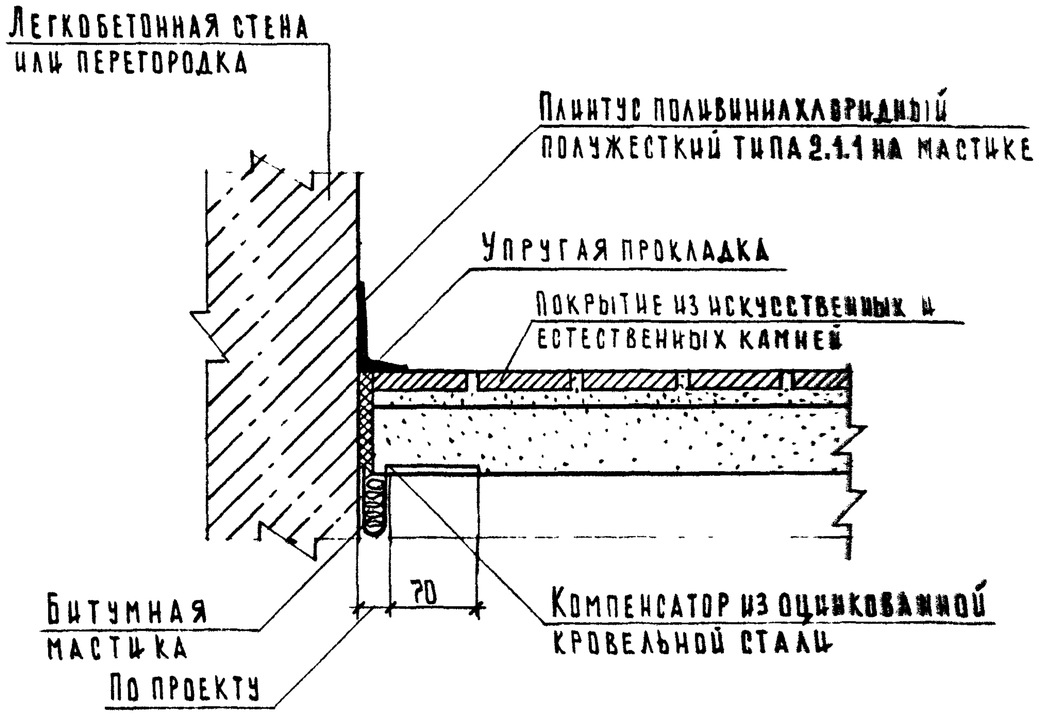

Плинтус приклеивать только к стене

				2.244-1.7-55		
Нач.отд.	Шахова			Деталь ТД55	Стадия: Р	Лист:	Листов: 1
Н.контр.	Мадоян				ЦНИИЭП учебных зданий	
Гл.инж.	Петров					
Вед.инж.	Черпакова					

Формат А4

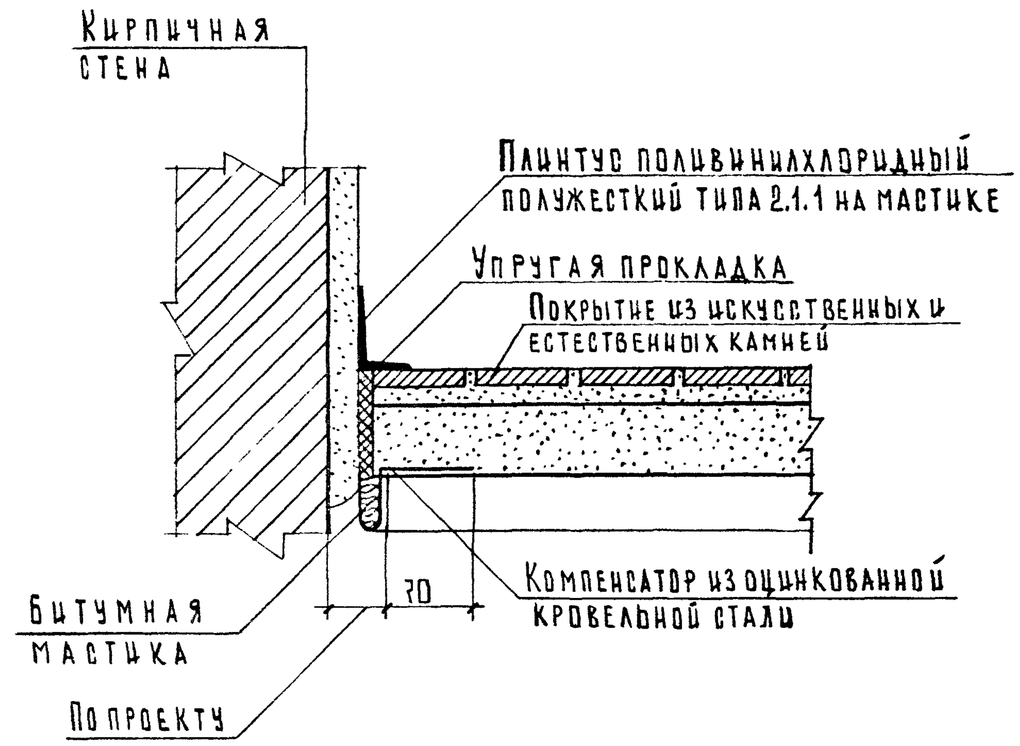

Плинтус приклеивать только к стене

				2.244-1.7-56		
Нач.отд.	Шахова			Деталь ТД56	Стадия: Р	Лист:	Листов: 1
Н.контр.	Мадоян				ЦНИИЭП учебных зданий	
Гл.инж.	Петров					
Вед.инж.	Черпакова					

Инв.№ подл. | Подпись и дата | Взам.инв.№

Формат А4

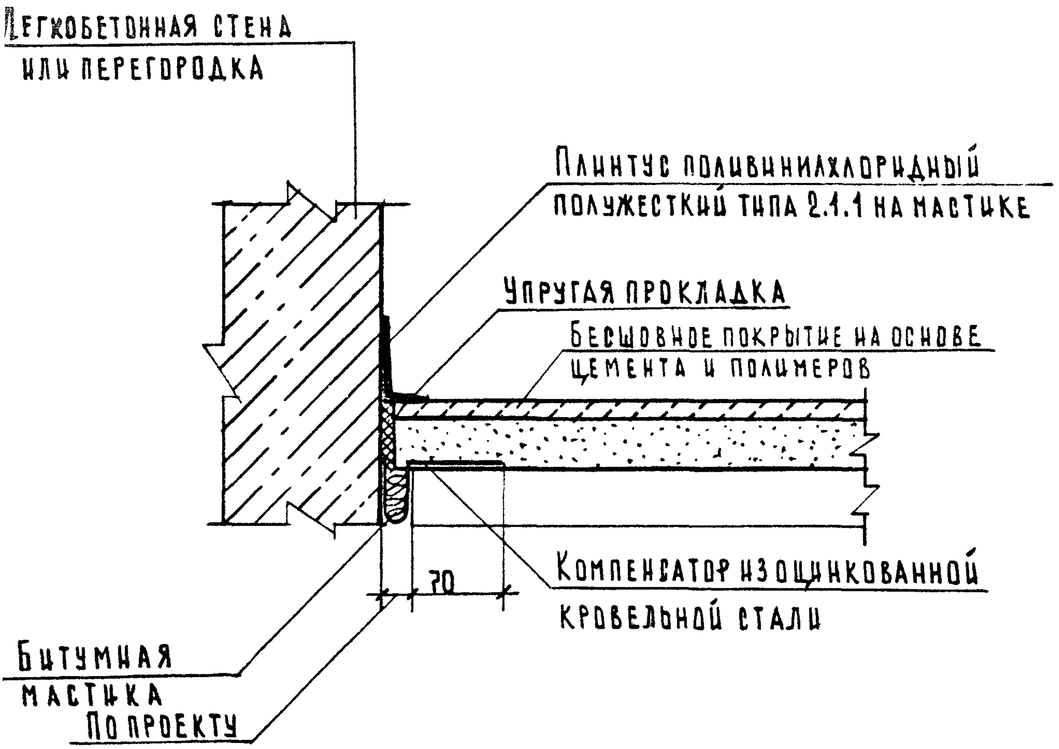

Плинтус приклеивать только к стене

				2.244-1.7-57			
Нач.отд.	Шахова			Деталь ТД 57	Стадия	Лист	Листов
Н.контр.	Мадоян				Р		1
Гл.инж.	Петров				ЦНИИЭП учебных зданий		
Вед.инж.	Черпакова						

Формат А4

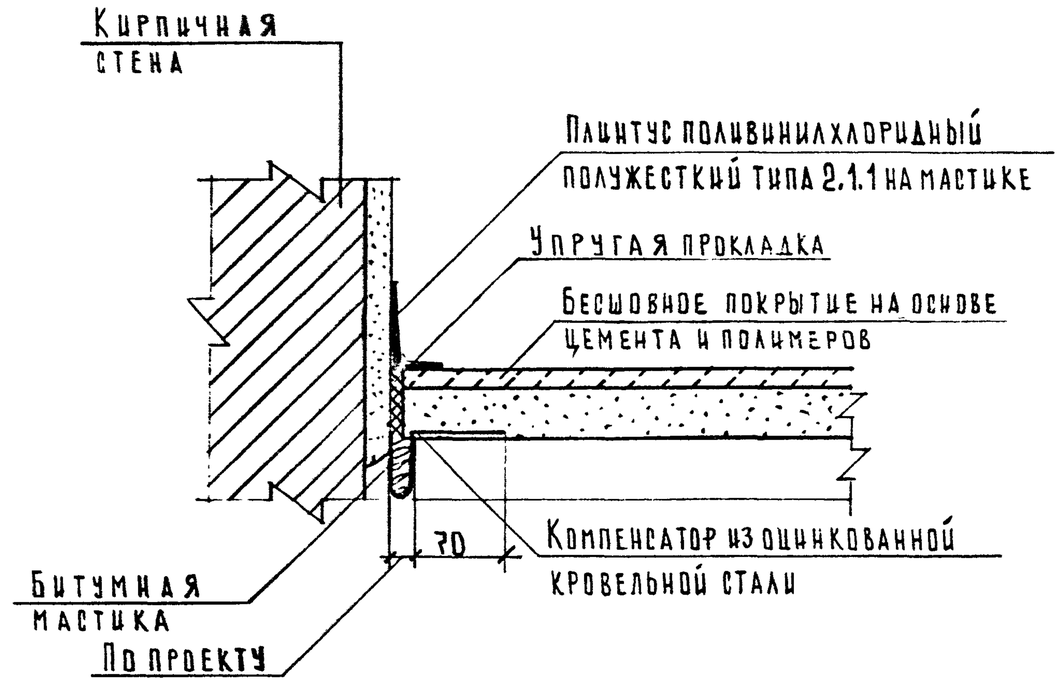

Плинтус приклеивать только к стене

				2.244-1.7-58			
Нач.отд.	Шахова			Деталь ТД 58	Стадия	Лист	Листов
Н.контр.	Мадоян				Р		1
Гл.инж.	Петров				ЦНИИЭП учебных зданий		
Вед.инж.	Черпакова						

Инв. N подл. | Подпись и дата | Взам. инв. N

Формат А4

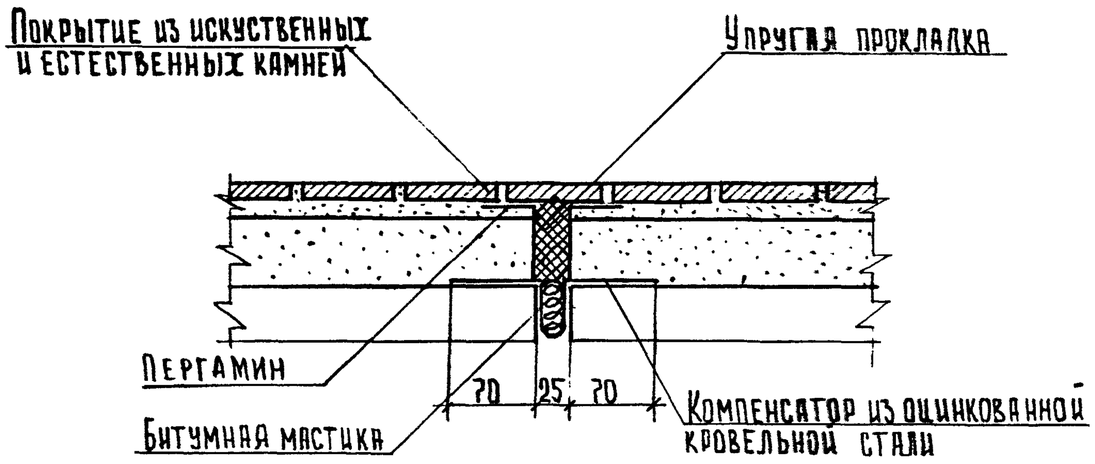

Нач.отд	Шахова		2.244-1.7-59			
Н.контр.	Мадоян		Деталь ТД 59	Стадия	Лист	Листов
Гл.инж.	Петров			Р		1
Вед.инж	Черпакова			ЦНИИЭП учебных зданий		

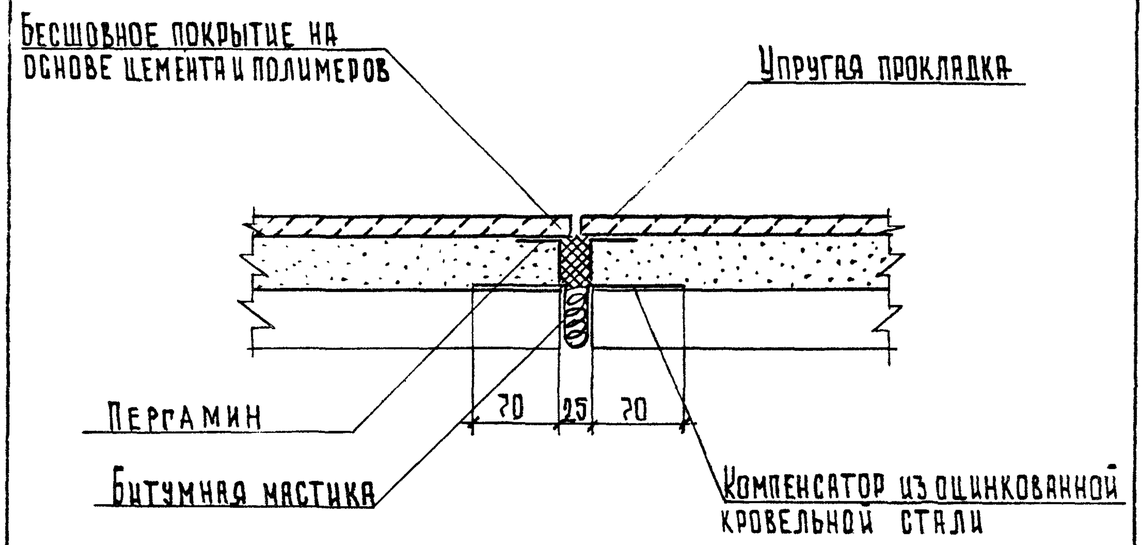

Нач.отд	Шахова		2.244-1.7-60			
Н.контр.	Мадоян		Деталь ТД 60	Стадия	Лист	Листов
Гл.инж	Петров			Р		1
Вед.инж	Черпакова			ЦНИИЭП учебных зданий		

Инв. № подл. | Подпись и дата | Взам. инв. №

25277 36

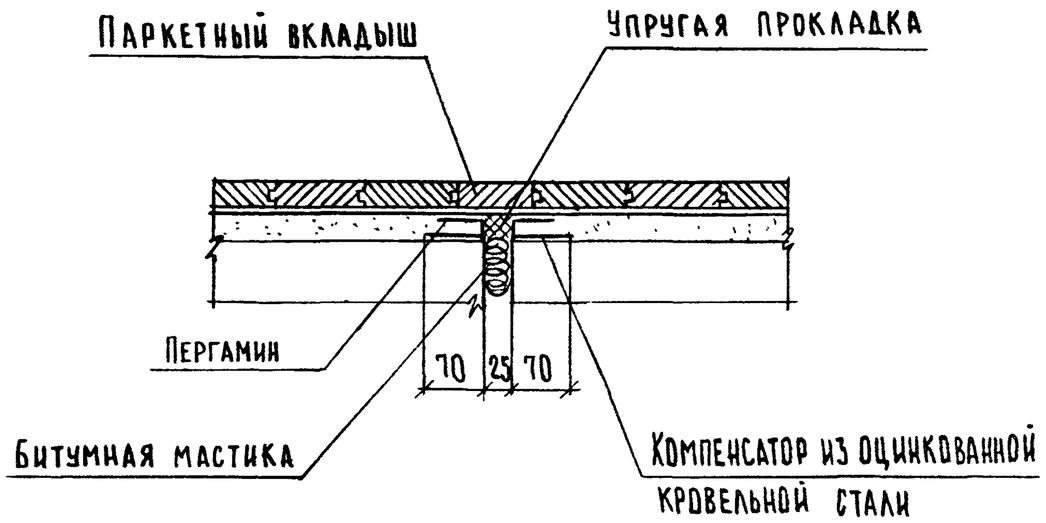

				2.244-1.7-61			
Нач.отд.	Шахова			Деталь ТД 61	Стадия	Лист	Листов
Н.контр	Маддян				Р		1
Гл.инж.отд.	Петров				ЦНИИЭП учебных зданий		
Вед.инж	Жердева						

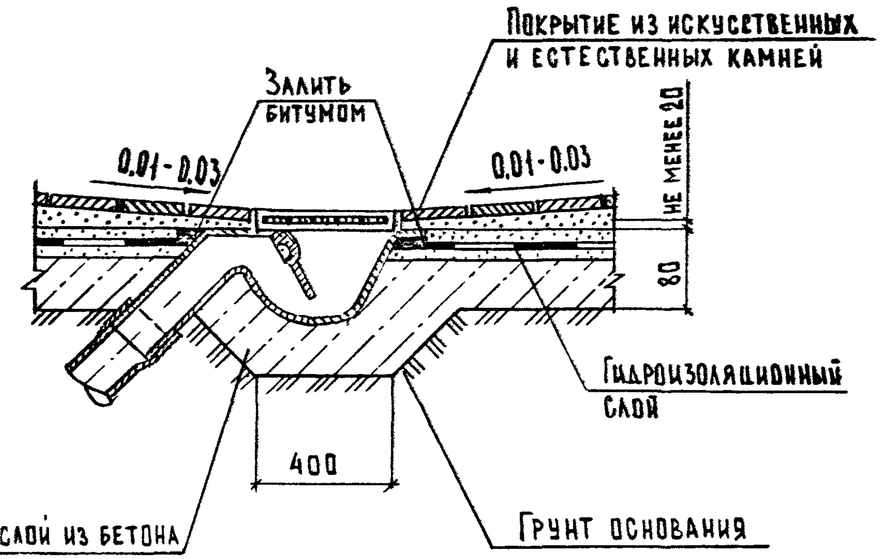

				2.244-1.7-62			
Нач.отд.	Шахова			Деталь ТД 62	Стадия	Лист	Листов
Н.контр	Маддян				Р		1
Гл.инж.отд.	Петров				ЦНИИЭП учебных зданий		
Вед.инж	Жердева						

Инв. № подл. | Подпись и дата | Взам. инв. №

25277 37

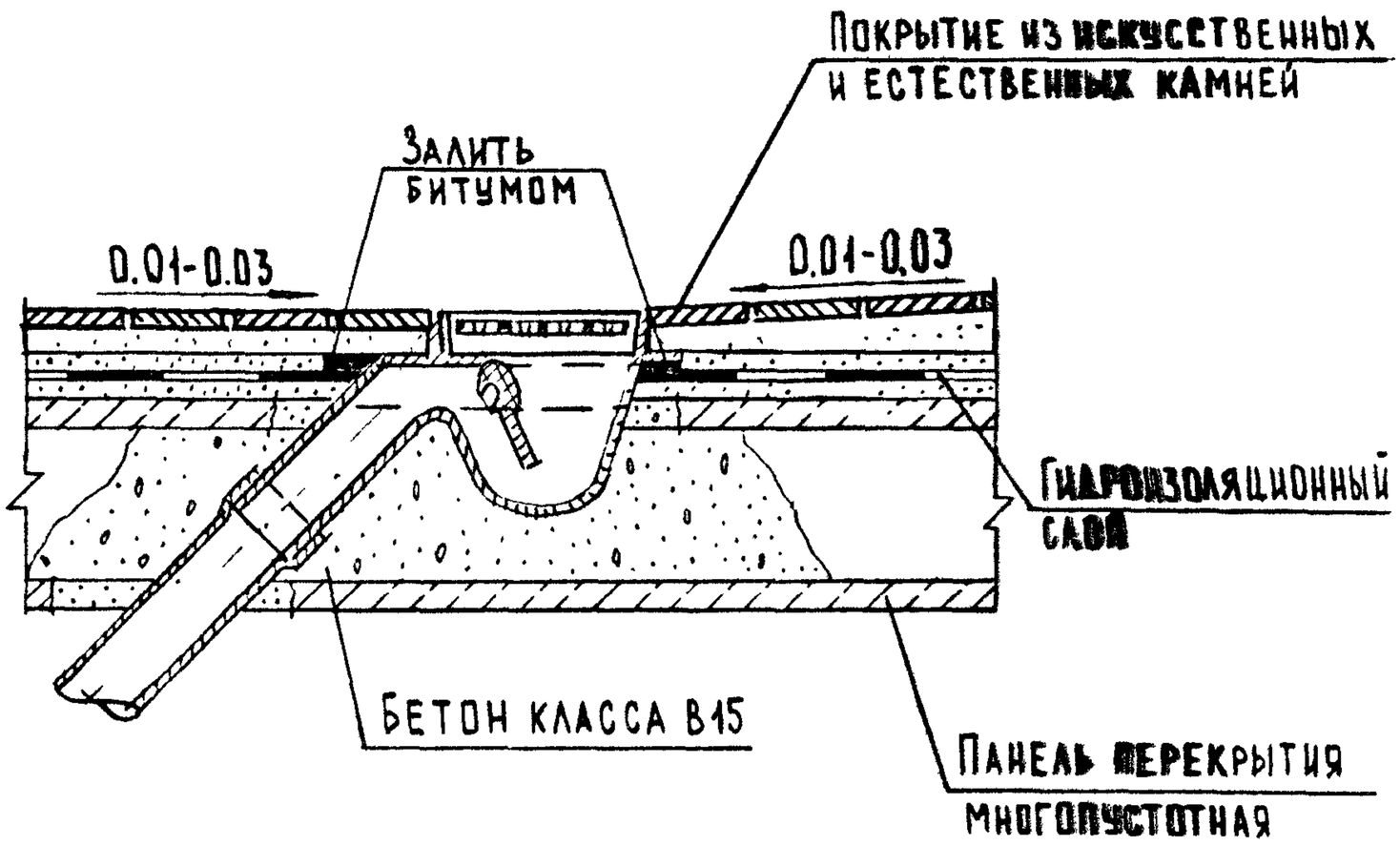

Отверстие для трапа в плите пробивается по месту.

				2.244-1.7-63		
Нач.отд.	Шакова			Деталь ТД.63	Стадия	Лист	Листов
					Р		1
Н.контр.	Мадян				ЦНИИЭП учебных зданий	
Гл.инж.отд.	Петров					
Вед.инж.	Жердева					

Инв.№ подл. | Подпись и дата | Взам.инв.№