ТИПОВЫЕ КОНСТРУКЦИИ, ИЗДЕЛИЯ И УЗЛЫ ЗДАНИЙ И СООРУЖЕНИЙ

СЕРИЯ 1.832.5-11

ПАНЕЛИ НА ДЕРЕВЯННОМ КАРКАСЕ ДЛИНОЙ ДО 3-Х МЕТРОВ ДЛЯ СТЕН СЕЛЬСКОХОЗЯЙСТВЕННЫХ ПРОИЗВОДСТВЕННЫХ ЗДАНИЙ

ВЫПУСК 11

ПАНЕЛИ С КАРКАСОМ ИЗ СПЛОШНЫХ ИЛИ СОСТАВНЫХ РЕБЕР И ОБШИВКАМИ ИЗ АСБЕСТОЦЕМЕНТНЫХ ЛИСТОВ

РАБОЧИЕ ЧЕРТЕЖИ

23847
ЦЕНА

ТИПОВЫЕ КОНСТРУКЦИИ, ИЗДЕЛИЯ И УЗЛЫ ЗДАНИЙ И СООРУЖЕНИЙ

СЕРИЯ 1.832.5-11

ПАНЕЛИ НА ДЕРЕВЯННОМ КАРКАСЕ ДЛИНОЙ ДО 3-Х МЕТРОВ ДЛЯ СТЕН СЕЛЬСКОХОЗЯЙСТВЕННЫХ ПРОИЗВОДСТВЕННЫХ ЗДАНИЙ

ВЫПУСК 11

ПАНЕЛИ С КАРКАСОМ ИЗ СПЛОШНЫХ ИЛИ СОСТАВНЫХ РЕБЕР И ОБШИВКАМИ ИЗ АСБЕСТОЦЕМЕНТНЫХ ЛИСТОВ

РАБОЧИЕ ЧЕРТЕЖИ

Разработаны

ЦНИИЭПсельстрой

Научная часть

Зам. директора института В.П. Заренин
Зав. отделом Ю.А. Муравьев
Зав. лабораторией К.В. Козлов
Зав. сектором А.М. Волков

Проектная часть

Главный инженер Е.М. Дедов
Главный инженер проекта А.И. Азаров
Нач. отдела ОСП-1 Е.П. Куприн

Утверждены

Госагропромом СССР, протокол от 28.02.89 №4 введены в действие с 30.08.89 ЦНИИЭПсельстроем, приказ от 27.03.89 №63-Р.

Инв. № подл. | Подпись и дата | Взам. инв. №

23847 2

Обозначение	Наименование	Стр.
1.832.5-11.11-ПЗ	Пояснительная записка	4
1.832.5-11.11-НИ	Номенклатура	8
1.832.5-11.11-1	Панель ПСАДР 30.15.14...ПСАДР 30.15.22	11
1.832.5-11.11-2	Каркас ДК1-1...ДК1-4	12
1.832.5-11.11-3	Ребро Р1-1, Р1-2, Р2-1, Р2-2	13
1.832.5-11.11-4	Обшивка ЛН1, ЛВ1, ЛВ2	13
1.832.5-11.11-5	Панель ПСАДР 30.9.14...ПСАДР 30.9.22	14
1.832.5-11.11-6	Каркас ДК2-1...ДК2-4	15
1.832.5-11.11-7	Ребро Р3-1, Р3-2	16
1.832.5-11.11-8	Обшивка ЛН2, ЛВ3, ЛВ4	16
1.832.5-11.11-9	Панель ПСАДР 30.6.14...ПСАДР 30.6.22	17
1.832.5-11.11-10	Каркас ДК3-1...ДК3-4	18
1.832.5-11.11-11	Ребро Р4-1, Р4-2	19
1.832.5-11.11-12	Обшивка ЛН3, ЛВ5, ЛВ6	19
1.832.5-11.11-13	Панель ПСАДР 12.12.14...ПСАДР 12.12.22	
	ПСАДР 6.12.14...ПСАДР 6.12.22	20
1.832.5-11.11-14	Каркас ДК4-1...ДК4-4, ДК5-1...ДК5-4	21
1.832.5-11.11-15	Ребро Р5-1, Р5-2, Р5-3, Р5-4; Р6-1, Р6-2	22
1.832.5-11.11-16	Обшивка ЛН4, ЛН5, ЛВ7...ЛВ10	22
1.832.5-11.11-17	Панель ПСАДР 30.15.14.В-ПСАДР 30.15.22.В	23
1.832.5-11.11-18	Каркас ДК6-1...ДК6-4	24
1.832.5-11.11-19	Ребро Р7-1, Р7-2	25
1.832.5-11.11-20	Обшивка ЛН6, ЛН7, ЛВ11...ЛВ15	25

Обозначение	Наименование	Стр.
1.832.5-11.11-21	Панель ПСАДР 30.9.14.В...ПСАДР 30.9.22.В	26
1.832.5-11.11-22	Каркас ДК7-1...ДК7-4	27
1.832.5-11.11-23	Обшивка ЛН8, ЛВ16...ЛВ19	28
1.832.5-11.11-24	Панель ПСАДР 15.24.14...ПСАДР 15.24.22	
	ПСАДР 15.27.14...ПСАДР 15.27.22	29
1.832.5-11.11-25	Каркас ДК8-1...ДК8-4, ДК9-1...ДК9-4	30
1.832.5-11.11-26	Ребро Р8-1...Р8-8, Р9-1, Р9-2	31
1.832.5-11.11-27	Обшивка ЛН9...ЛН12	31
1.832.5-11.11-28	Обшивка ЛВ20...ЛВ27	32
1.832.5-11.11-29	Панель ПСАДР 15.30.14...ПСАДР 15.30.22	
	ПСАДР 15.33.14...ПСАДР 15.33.22	33
1.832.5-11.11-30	Каркас ДК10-1...ДК10-4	
	ДК11-1...ДК11-4	34
1.832.5-11.11-31	Панель ПСАДР 15.24.14.В...ПСАДР 15.24.22.В	35
1.832.5-11.11-32	Каркас ДК12-1...ДК12-4	36
1.832.5-11.11-33	Ребро Р10-1, Р10-2	37

Инв.№подл. | Подпись и дата | Взам.инв.№

Разраб.	Орлова	Орлова	
Пров.	Казарян	Казарян	
Н.контр.	Азаров	Азаров	

1.832.5-11.11

Содержание

Стадия	Лист	Листов
Р	1	2

ЦНИИЭПсельстрой

23847 3

Обозначение	Наименование	Стр.
1.832.5-11.11-34	Обшивка ЛН13...ЛН18	37
1.832.5-11.11-35	Обшивка ЛВ28...ЛВ39	38
1.832.5-11.11-36	Панель ПСАДР 15.27.14.В...ПСАДР15.27.22В	39
1.832.5-11.11-37	Каркас ДК 13-1...ДК13-4	40
1.832.5-11.11-38	Панель ПСАДР 15.30.14.В...ПСАДР15.30.22.В	41
1.832.5-11.11-39	Каркас ДК14-1...ДК14-4	
	ДК15-1...ДК15-4	42
1.832.5-11.11-40	Панель ПСАДР 15.33.14.В...ПСАДР15.33.22В	43
1.832.5-11.11-41	Панель ПСАДР 15.24.14.О...ПСАДР15.24.22.О	
	ПСАДР 15.27.14.О...ПСАДР 15.27.22.О	
	ПСАДР15.30.14.О...ПСАДР15.30.22.О	
	ПСАДР15.33.14.О...ПСАДР15.33.22.О	44
1.832.5-11.11-42	Каркас ДК16-1...ДК16-4,ДК17-1...ДК17-4	47
1.832.5-11.11-43	Ребро Р11-1...Р11-8,Р12-1...Р12-8	48
1.832.5-11.11-44	Ребро Р13-1, Р13-2	49
1.832.5-11.11-45	Обшивка ЛН19...ЛН24	49
1.832.5-11.11-46	Обшивка ЛВ40...ЛВ51	50
1.832.5-11.11-47	Каркас ДК18-1...ДК18-4	
	ДК19-1...ДК19-4	51
1.832.5-11.11-48	Панель ПСАДР15.27.14.Д...ПСАДР15.27.22Д	
	ПСАДР 15.30.14.Д...ПСАДР15.30.22.Д	
	ПСАДР15.33.14Д...ПСАДР15.33.22.Д	
	ПСАДР 15.36.14Д...ПСАДР15.36.22Д	52

Обозначение	Наименование	Стр.
1.832.5-11.11-49	Каркас ДК20-1...ДК20-4	
	ДК21-1...ДК21-4	55
1.832.5-11.11-50	Ребра Р14-1...Р14-8, Р15-1...Р15-8	56
1.832.5-11.11-51	Обшивка ЛН25...ЛН29,ЛВ52...ЛВ61	57
1.832.5-11.11-52	Каркас ДК22-1...ДК22-4	
	ДК23-1...ДК23-4	58
1.832.5-11.11-53	Петля П1	59
1.832.5-11.11-54	Скоба М1	59
1.832.5-11.11-55	Костыль К1, К2	60
1.832.5-11.11-56	Изделие фасонное фс1...фс8	60

Инв. N подл. | Подп. и дата | Взам. инв. N

23847 4

1. Панели предназначены для стен сельскохозяйственных производственных зданий однопролетных, с шагом несущих конструкций 3 и 6 м, с высотой стен до 3,6 м, отапливаемых, с неагрессивной и слабоагрессивной степенью воздействия газовых сред и относительной влажностью воздуха внутри помещений - не ниже 45% и не выше 75%.

Возведение и эксплуатация зданий предусмотрена в районах с ветровым давлением до 0,38 кПа (38 кгс/м²), с расчетной сейсмичностью не выше 6 баллов, с расчетной зимней температурой наружного воздуха не ниже минус 50°С.

2. Панели состоят из каркаса, наружной и внутренней обшивок и утеплителя. Между внутренней обшивкой и утеплителем предусмотрен пароизоляционный слой, а между наружной обшивкой и каркасом образована воздушная прослойка путем крепления обшивки к бобышкам, прибитым к ребрам каркаса, с целью создания вентиляции утеплителя.

Панели для горизонтальной и вертикальной разрезки стен запроектированы глухими и с проемами для пропуска технологического оборудования; панели для вертикальной разрезки стен - также с оконными и дверными блоками.

3. Каркас выполняется из деревянных ребер, соединяемых между собой в углах вполдерева скобами. Для изготовления ребер используются пиломатериалы сечением 32х100, 32х125 мм сорта 2, а в случаях, когда толщина утеплителя больше высоты ребра, недостающая часть ребра выполняется из брусков сечением 32х50 мм сорта 3.

Пиломатериалы приняты из сосны или ели по ГОСТ 8486-86Е.

4. Обшивки выполняются из плоских прессованных асбестоцементных листов толщиной 6 мм по ГОСТ 18124-75* и крепятся к каркасу оцинкованными шурупами по ГОСТ 1145-80*. Разрешается крепление обшивки строительными винтовыми гвоздями 4х50 из алюминиевых сплавов по ТУ69-121-80 или гвоздями строительными стальными винтовыми по ТУ69-215-83. В случае крепления наружной обшивки винтовыми гвоздями бобышки по длине увеличить на 30 мм.

5. В качестве утеплителя приняты плиты минераловатные полужесткие на синтетическом связующем по ГОСТ 9573-82 или минераловатные прошивные маты по ГОСТ 21880-76.

6. Для удержания утеплителя от осадки и смещения предусмотрены деревянные прижимные планки, которые должны втапливаться в утеплитель. Размеры планок определяются при конкретном проектировании, причем ширина планок принимается постоянной, равной 25 мм, а толщина - с учетом глубины втапливания планки в утеплитель, равной 0,2...0,25 толщины утеплителя, но не менее 10 мм.

7. При использовании в качестве утеплителя прошивных минераловатных матов, крепление последних выполнять в соответствии с рис. 1

Разраб.	Казарян	Казар	
Провер.	Азаров	Азаров	
Н. контр.	Азаров	Азаров	

1.832.5-11.11-ПЗ

Пояснительная записка

Стадия	Лист	Листов
Р	1	4

ЦНИИЭПсельстрой

Инв. № подл. | Подпись и дата | Взам. инв. №

23847 5

Рис. 1

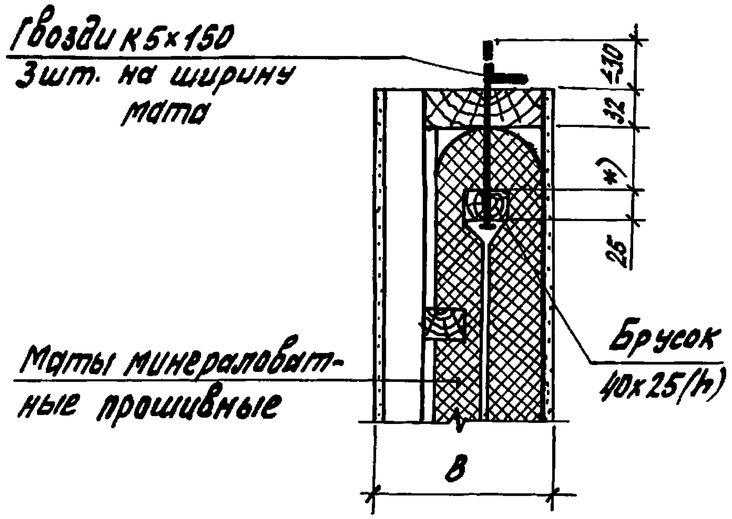

*) Обжатие утеплителя из прошивных матов в зоне подвешивания должно быть не менее 30%

Например: ПСАДР 30.9.14.В - панель стеновая с обшивками из асбестоцементных листов толщиной 6мм, каркас деревянный с составными ребрами, длиной 30дм, высотой 9дм, толщиной 14см, с вентиляционным отверстием.

8. Условия расчета, противопожарные требования, условия транспортирования и монтажа, а также технические условия даны в выпуске 1 настоящей серии.

9. Крепление панелей к каркасу здания и заделку стыков выполнять по серии 1.832.5-11, Вып. 10.

10. Панели обозначены марками, состоящими из буквенно-цифровых групп в соответствии с ГОСТ 23009-78.

ПС А ДР Х Х Х Х — Вид конструкции (панель стеновая)
- А — обшивка из асбестоцементного листа толщиной 6мм
- ДР — каркас деревянный с составными ребрами
- Х — длина, дм
- Х — высота, дм
- Х — толщина, см
- Х — дополнительные данные:
  - В - проем для пропуска технологического оборудования;
  - О - оконный блок;
  - Д - дверной блок

Инв. № подл. | Подпись и дата | Взам. инв. №

23847 6

Подбор толщин утеплителя при условии эксплуатации „А"
(расчетный коэффициент теплопроводности утеплителя $\lambda^{А}_{ут}$=0,06)

Таблица 1

Условия эксплуатации $\alpha_в$	Толщина утеплителя $\delta^{ЛЯ}_{ут}$	Теплотехнические характеристики				Относительная влажность воздуха в помещении $\varphi_в$, %										
						60					65		70		75	
						Расчетная температура воздуха в помещении $t_в$, °С										
		$R_o^{усл.}$	D	θ_{min}	$\theta_{пр}$	0-8	12	16	20	24	0-8	12	0-8	12	0-8	12
Вт/м²·°С	мм	м²·°С/Вт	—	—	—	Расчетная зимняя температура наружного воздуха $t^{р}_{н}$, °С										
8,7	50	1,01	0,69	0,59	0,93	-30	-27	-24	-22	-19	-24	-21	-19	-16	-14	-10
	60	1,18	0,80			-36	-34	-31	-28	-26	-29	-27	-23	-20	-17	-14
	70	1,35	0,91			-42	-40	-38	-35	-33	-35	-32	-28	-25	-21	-18
	80	1,51	1,01	0,58	0,92	-48	-45	-43	-41	-39	-39	-37	-31	-28	-24	-21
	90	1,68	1,12			—	—	-50	-48	-46	-44	-42	-36	-33	-27	-24
	100	1,85	1,23			—	—	—	—	-50	-49	-47	-40	-37	-31	-28
	110	2,01	1,33			—	—	—	—	—	—	-50	-44	-42	-34	-32
	120	2,18	1,44			—	—	—	—	—	—	—	-49	-46	-38	-35
	130	2,35	1,55			—	—	—	—	—	—	—	—	-50	-41	-39
	140	2,51	1,65			—	—	—	—	—	—	—	—	—	-45	-42
	150	2,68	1,76	0,57		—	—	—	—	—	—	—	—	—	-48	-46
	160	2,85	1,87			—	—	—	—	—	—	—	—	—	—	-49
	170	3,01	1,97			—	—	—	—	—	—	—	—	—	—	-50
12,0	50	0,98	0,69	0,57	0,92	-39	-37	-35	-32	-30	-32	-29	-25	-22	-19	-16
	60	1,15	0,80			-47	-45	-43	-41	-39	-39	-36	-31	-28	-24	-21
	70	1,32	0,91			—	—	—	-50	-48	-46	-43	-37	-34	-28	-25
	80	1,48	1,01			—	—	—	—	—	—	-50	-42	-40	-33	-30
	90	1,65	1,12			—	—	—	—	—	—	—	-48	-46	-37	-35
	100	1,82	1,23			—	—	—	—	—	—	—	—	-50	-42	-39
	110	1,98	1,33	0,56	0,91	—	—	—	—	—	—	—	—	—	-46	-43
	120	2,15	1,44			—	—	—	—	—	—	—	—	—	-50	-48

Примечания к таблице см. в выпуске 1 настоящей серии.

Инв. № подл. | Подпись и дата | Взам. инв. №

23847 7

Подбор толщин утеплителя при условии эксплуатации „Б"
(расчетный коэффициент теплопроводности утеплителя $\lambda^{Б}_{ут}$=0,07)

Таблица 2

Условия эксплуатации, αв	Толщина утеплителя δут	Теплотехнические характеристики $R_0^{усл.}$	D	θmin	θпр.	Относительная влажность воздуха в помещении φв, %																			
						60					65					70					75				
						Расчетная температура воздуха в помещении tв, °С																			
						0-8	12	16	20	24	0-8	12	16	20	24	0-8	12	16	20	24	0-8	12	16	20	24
Вт/м²·°С	мм	м²·°С/Вт	—	—	—	Расчетная зимняя температура наружного воздуха tв, °С																			
8,7	50	0,89	0,68	0,61	0,93	-26	-24	-21	-18	-15	-21	-18	-15	-12	-10	-16	-13	-10	-7	-5	-12	-10	-7	-4	-2
	60	1,03	0,78			-32	-29	-27	-24	-21	-26	-23	-20	-17	-14	-20	-17	-14	-11	-10	-15	-12	-9	-6	-4
	70	1,18	0,89	0,60		-37	-34	-32	-29	-27	-30	-27	-24	-22	-19	-24	-21	-18	-15	-12	-18	-14	-11	-8	-6
	80	1,32	0,99			-42	-40	-38	-35	-33	-35	-32	-29	-27	-24	-27	-24	-22	-19	-16	-21	-18	-15	-11	-8
	90	1,46	1,09	0,59		-47	-44	-42	-40	-38	-38	-36	-33	-31	-28	-31	-28	-25	-22	-20	-23	-20	-17	-14	-11
	100	1,61	1,20			—	-50	-48	-46	-44	-43	-40	-38	-36	-34	-34	-32	-29	-26	-24	-26	-23	-21	-18	-15
	110	1,75	1,30			—	—	—	—	-50	-47	-45	-43	-41	-39	-38	-36	-33	-31	-28	-29	-26	-24	-21	-18
	120	1,89	1,41	0,58	0,92	—	—	—	—	—	-51	-49	-47	-45	-43	-41	-39	-36	-34	-31	-32	-29	-26	-24	-21
	130	2,03	1,51			—	—	—	—	—	—	—	—	-50	-48	-45	-42	-40	-38	-36	-35	-32	-29	-27	-24
	140	2,18	1,52			—	—	—	—	—	—	—	—	—	—	-48	-46	-44	-42	-40	-38	-35	-33	-30	-28
	150	2,32	1,72			—	—	—	—	—	—	—	—	—	—	—	-50	-48	-46	-44	-41	-38	-36	-33	-31
	160	2,46	1,82			—	—	—	—	—	—	—	—	—	—	—	—	—	-50	-48	-44	-41	-39	-37	-34
	170	2,61	1,93			—	—	—	—	—	—	—	—	—	—	—	—	—	—	-50	-47	-44	-42	-40	-38
12,0	50	0,86	0,68	0,59	0,93	-35	-32	-30	-27	-25	-28	-26	-23	-20	-17	-22	-19	-16	-13	-10	-17	-13	-10	-8	-6
	60	1,01	0,78	0,58	0,92	-41	-39	-37	-34	-32	-34	-31	-29	-26	-23	-27	-24	-21	-18	-15	-20	-17	-14	-11	-10
	70	1,15	0,89	0,57		-47	-45	-43	-41	-39	-39	-36	-34	-31	-29	-31	-28	-26	-23	-20	-24	-21	-18	-15	-12
	80	1,29	0,99					-50	-48	-46	-45	-42	-40	-38	-36	-36	-33	-31	-28	-26	-27	-25	-22	-19	-16
	90	1,43	1,09			—	—	—	—	—	-51	-48	-46	-44	-42	-41	-38	-36	-33	-31	-31	-29	-26	-23	-21
	100	1,58	1,20			—	—	—	—	—	—	—	—	-51	-49	-46	-43	-41	-39	-37	-35	-33	-30	-28	25
	110	1,72	1,30	0,56	0,91	—	—	—	—	—	—	—	—	—	—	-49	-47	-45	-43	-41	-38	-36	-33	-31	-29
	120	1,86	1,41			—	—	—	—	—	—	—	—	—	—	—	—	-50	-48	-46	-42	-40	-38	-35	-33
	130	2,01	1,51			—	—	—	—	—	—	—	—	—	—	—	—	—	—	-52	-46	-44	-42	-39	-37
	140	2,15	1,62			—	—	—	—	—	—	—	—	—	—	—	—	—	—	—	-50	-48	-46	-44	-42
	150	2,29	1,72			—	—	—	—	—	—	—	—	—	—	—	—	—	—	—	—	—	-50	-48	-46
	160	2,43	1,82			—	—	—	—	—	—	—	—	—	—	—	—	—	—	—	—	—	—	-52	-50

Примечания к таблице см. в выпуске 1 настоящей серии.

1.832.5-11.11-ПЗ

Лист 4

Инв. № подл. | Подпись и дата | Взам. инв. №

23847 8

Рис. 1

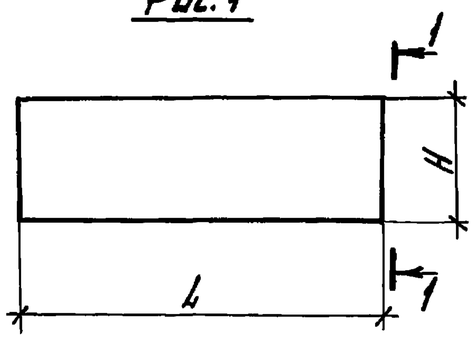

Рис. 2

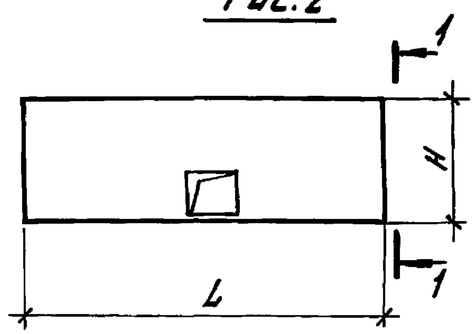

1-1

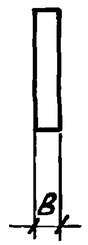

Рис. 3

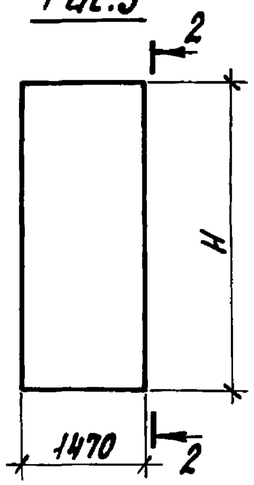

Рис. 4

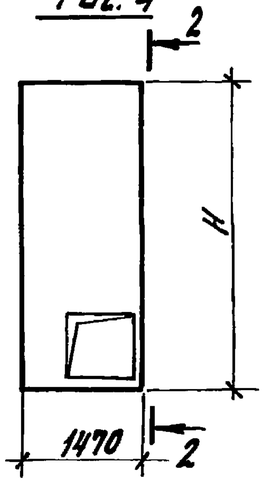

2-2

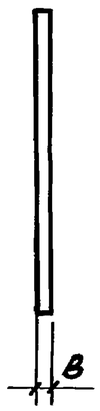

Рис. 5

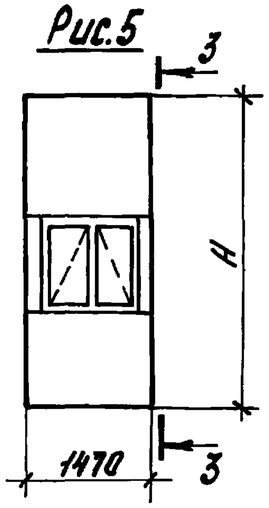

Рис. 6

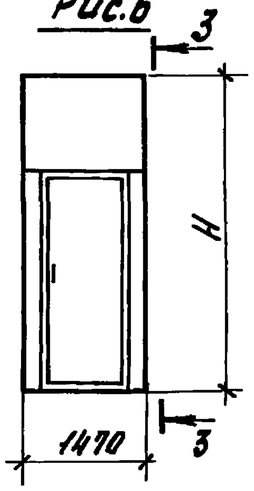

3-3

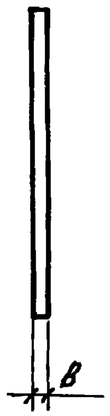

Марка	Обозначение	Рис.	Размеры, мм B	H	L	Расход материалов: Древесина, м³ 2 сорта	3 сорта	Асб-цем. лист, м²	Утеплитель, м³	Масса, кг
ПСАДР30.15.14	1.832.5-11.11-1	1	144	1470	2970	0,0408	0,0140	8,73	0,399	182
ПСАДР30.15.17			169			0,0502	0,0140	8,73	0,499	196
ПСАДР30.15.19			194			0,0408	0,0327	8,73	0,599	211
ПСАДР30.15.22			219			0,0502	0,0327	8,73	0,699	226
ПСАДР30.9.14	1.832.5-11.11-5		144	870		0,0272	0,0097	5,17	0,234	110
ПСАДР30.9.17			169			0,0332	0,0097	5,17	0,293	119
ПСАДР30.9.19			194			0,0272	0,0218	5,17	0,351	128
ПСАДР30.9.22			219			0,0332	0,0218	5,17	0,410	137
ПСАДР30.6.14	1.832.5-11.11-9		144	570		0,0247	0,0054	3,39	0,147	75
ПСАДР30.6.17			169			0,0303	0,0054	3,39	0,184	81
ПСАДР30.6.19			194			0,0247	0,0165	3,39	0,221	88
ПСАДР30.6.22			219			0,0303	0,0165	3,39	0,257	94
ПСАДР12.12.14	1.832.5-11.11-13		144	1170	1170	0,0163	0,0043	2,74	0,122	59
ПСАДР12.12.17			169			0,0200	0,0043	2,74	0,153	64
ПСАДР12.12.19			194			0,0163	0,0116	2,74	0,184	69
ПСАДР12.12.22			219			0,0200	0,0116	2,74	0,214	74
ПСАДР6.12.14	1.832.5-11.11-13		144	1170	570	0,0120	0,0029	1,33	0,056	31
ПСАДР6.12.17			169			0,0146	0,0029	1,33	0,070	34
ПСАДР6.12.19			194			0,0120	0,0083	1,33	0,084	37
ПСАДР6.12.22			219			0,0146	0,0083	1,33	0,098	40
ПСАДР30.15.14В	1.832.5-11.11-17	2	144	1470	2970	0,0486	0,0133	7,50	0,335	163
ПСАДР30.15.17В			169			0,0586	0,0133	7,50	0,419	176
ПСАДР30.15.19В			194			0,0486	0,0280	7,50	0,502	190
ПСАДР30.15.22В			219			0,0586	0,0280	7,50	0,586	204

Разраб.	Киреева		1.832.5-11.11-НИ
Провер.	Казарян		
Н.контр.	Язаров		Номенклатура

Стадия	Лист	Листов
Р	1	3

ЦНИИЭПсельстрой

Инв. № подл. | Подпись и дата | Взам. инв. №

23847 9

Марка	Обозначение	Рис.	Размеры, мм B	H	L	Расход материалов: древесина, м³ 2 сорта	3 сорта	асбестоцем. лист, м²	утеплитель, м³	Масса, кг
ПСАДР30.9.14.В	1.832.5-11.11-21	2	144	870	2970	0,0346	0,0076	3,83	0,167	88
ПСАДР30.9.17.В			169			0,0417	0,0076	3,83	0,209	96
ПСАДР30.9.19.В			194			0,0346	0,0223	3,83	0,250	104
ПСАДР30.9.22.В			219			0,0417	0,0223	3,83	0,292	112
ПСАДР15.24.14	1.832.5-11.11-24	3	144	2370	—	0,0349	0,0204	6,97	0,312	150
ПСАДР15.24.17			169			0,0430	0,0245	6,97	0,391	163
ПСАДР15.24.19			194			0,0349	0,0384	6,97	0,469	175
ПСАДР15.24.22			219			0,0430	0,0395	6,97	0,547	187
ПСАДР15.27.14			144	2670		0,0379	0,0136	7,85	0,354	167
ПСАДР15.27.17			169			0,0466	0,0147	7,85	0,442	181
ПСАДР15.27.19			194			0,0379	0,0330	7,85	0,530	194
ПСАДР15.27.22			219			0,0466	0,0341	7,85	0,619	209
ПСАДР15.30.14	1.832.5-11.11-29		144	2970		0,0408	0,0245	8,73	0,395	186
ПСАДР15.30.17			169			0,0502	0,0256	8,73	0,494	201
ПСАДР15.30.19			194			0,0408	0,0453	8,73	0,592	217
ПСАДР15.30.22			219			0,0502	0,0464	8,73	0,691	232
ПСАДР15.33.14			144	3270	—	0,0437	0,0253	9,61	0,436	204
ПСАДР15.33.17			169			0,0543	0,0264	9,61	0,545	221
ПСАДР15.33.19			194			0,0437	0,0476	9,61	0,654	237
ПСАДР15.33.22			219			0,0543	0,0487	9,61	0,763	254
ПСАДР15.24.14В	1.832.5-11.11-31	4	144	2370	—	0,0398	0,0134	5,69	0,253	126
ПСАДР15.24.17В			169			0,0483	0,0139	5,69	0,317	138
ПСАДР15.24.19В			194			0,0398	0,0318	5,69	0,380	150
ПСАДР15.24.22В			219			0,0483	0,0321	5,69	0,443	159
ПСАДР15.27.14.В	1.832.5-11.11-36		144	2670	—	0,0425	0,0188	6,57	0,292	147
ПСАДР15.27.17.В			169			0,0519	0,0199	6,57	0,365	159
ПСАДР15.27.19.В			194			0,0425	0,0396	6,57	0,438	172
ПСАДР15.27.22В			219			0,0519	0,0407	6,57	0,511	184

Марка	Обозначение	Рис.	Размеры, мм B	H	L	Расход материалов: древесина, м³ 2 сорта	3 сорта	асбест. лист, м²	утеплитель, м³	Масса, кг
ПСАДР15.30.14.В	1.832.5-11.11-38	4	144	2970	—	0,0449	0,0198	7,45	0,333	164
ПСАДР15.30.17.В			169			0,0548	0,0209	7,45	0,415	178
ПСАДР15.30.19.В			194			0,0449	0,0418	7,45	0,499	192
ПСАДР15.30.22.В			219			0,0548	0,0430	7,45	0,583	206
ПСАДР15.33.14.В	1.832.5-11.11-40		144	3270	—	0,0479	0,0245	8,33	0,374	183
ПСАДР15.33.17.В			169			0,0584	0,0256	8,33	0,468	199
ПСАДР15.33.19.В			194			0,0479	0,0480	8,33	0,562	214
ПСАДР15.33.22В			219			0,0584	0,0491	8,33	0,655	229
ПСАДР15.24.14.0	1.832.5-11.11-41	5	144	2370	—	0,0575	0,0067	3,826	0,146	140
ПСАДР15.24.17.0			169			0,0696	0,0067	3,826	0,183	149
ПСАДР15.24.19.0			194			0,0575	0,0233	3,613	0,220	156
ПСАДР15.24.22.0			219			0,0696	0,0233	3,613	0,256	164
ПСАДР15.27.14.0			144	2670	—	0,0601	0,0073	4,708	0,189	158
ПСАДР15.27.17.0			169			0,0727	0,0073	4,708	0,236	167
ПСАДР15.27.19.0			194			0,0601	0,0248	4,495	0,283	176
ПСАДР15.27.22.0			219			0,0727	0,0248	4,495	0,330	182
ПСАДР15.30.14.0			144	2970	—	0,0617	0,0098	5,590	0,231	179
ПСАДР15.30.17.0			169			0,0748	0,0098	5,590	0,288	186
ПСАДР15.30.19.0			194			0,0617	0,0283	5,377	0,346	196
ПСАДР15.30.22.0			219			0,0748	0,0283	5,377	0,404	207
ПСАДР15.33.14.0			144	3270	—	0,0636	0,0102	6,472	0,273	192
ПСАДР15.33.17.0			169			0,0776	0,0102	6,472	0,341	204
ПСАДР15.33.19.0			194			0,0636	0,0297	6,259	0,410	216
ПСАДР15.33.22.0			219			0,0776	0,0297	6,259	0,478	228

Инв.№ подл. | Подпись и дата | Взам. инв.№

23847 10

Марка	Обозначение	Рис.	Размеры, мм			Расход материалов				Масса, кг
			В	Н	L	Древесина, м³ 2 сорта	Древесина, м³ 3 сорта	Доб-чный лист, м²	Утеп-литель, м³	
ПСАДР15.27.14.Д	1.832.5-11.11-48	6	144	2690	—	0,0704	0,0033	1,710	0,036	130
ПСАДР15.27.17.Д			169			0,0846	0,0033	1,710	0,045	138
ПСАДР15.27.19.Д			194			0,0704	0,0167	1,280	0,054	137
ПСАДР15.27.22.Д			219			0,0846	0,0167	1,280	0,063	146
ПСАДР15.30.14.Д			144	2990	—	0,0731	0,0048	2,590	0,078	149
ПСАДР15.30.17.Д			169			0,0878	0,0048	2,590	0,098	159
ПСАДР15.30.19.Д			194			0,0731	0,0190	2,160	0,117	159
ПСАДР15.30.22.Д			219			0,0878	0,0190	2,160	0,137	169
ПСАДР15.33.14.Д			144	3290	—	0,0745	0,0063	3,470	0,120	167
ПСАДР15.33.17.Д			169			0,0897	0,0063	3,470	0,150	178
ПСАДР15.33.19.Д			194			0,0745	0,0214	3,050	0,180	180
ПСАДР15.33.22.Д			219			0,0897	0,0214	3,050	0,210	192
ПСАДР15.36.14.Д			144	3590	—	0,0764	0,0069	4,350	0,162	185
ПСАДР15.36.17.Д			169			0,0922	0,0069	4,350	0,203	198
ПСАДР15.36.19.Д			194			0,0764	0,0229	3,930	0,244	201
ПСАДР15.36.22.Д			219			0,0922	0,0229	3,930	0,284	214

Инв.№ подл. | Подпись и дата | Взам.инв.№

23847 11

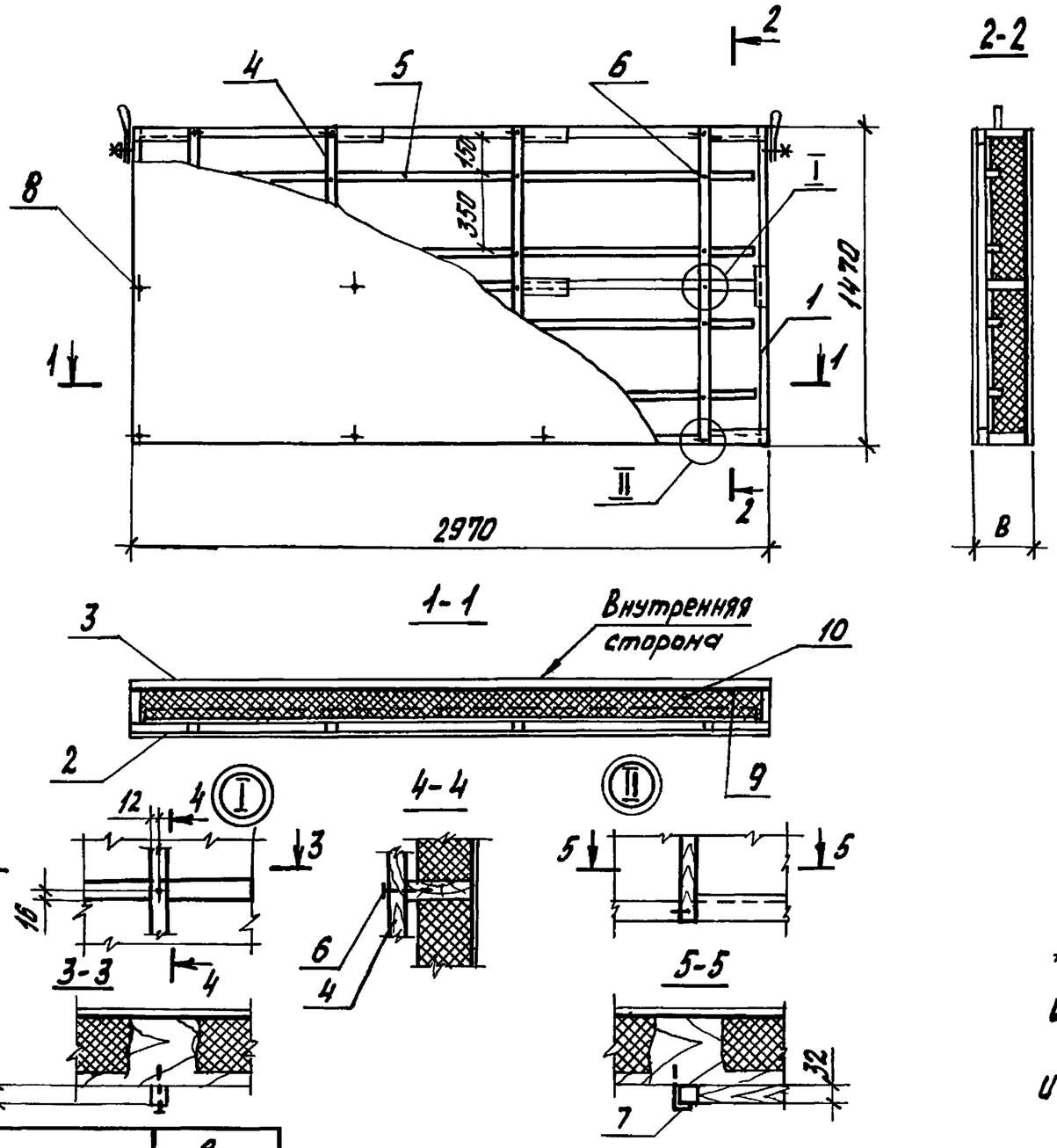

Марка	В, мм
ПСАДР30.15.14	144
ПСАДР30.15.17	169
ПСАДР30.15.19	194
ПСАДР30.15.22	219

Поз.	Наименование	Кол. на ПСАДР30.15. 14	17	19	22	Обозначение документа
1	Каркас ДК1-1	1				1.832.5-11.11-2
	ДК1-2		1			
	ДК1-3			1		
	ДК1-4				1	
2	Обшивка ЛН1	1	1	1	1	1.832.5-11.11-4
3	Обшивка ЛВ 1	1	1			1.832.5-11.11-4
	ЛВ 2			1	1	
	Брусок-3хВ ГОСТ 8486-86Е					
4	25х32, ℓ=1470; 0,0012 м^3	4	4	4	4	без черт.
5	25хh*), ℓ=2870; м^3 по проекту	4	4	4	4	без черт.
6	Гвозди К2,5х60 ГОСТ 4028-63*	20	20	20	20	
7	Гвозди К3,5х90 ГОСТ 4028-63*	8	8	8	8	
8	Шуруп 1-4х40.016 ГОСТ 1145-80*	63	63	62	62	
9	Пленка полиэтиленовая,					
	полотно; 0,200х1470, первый					
	сорт, ГОСТ 10354-82, м^2	4,37	4,37	4,37	4,37	
10	Плиты минераловатные П125					
	ГОСТ 9573-82, м^3-по проекту					
	Масса, кг	182	196	211	226	

*) Размер h принимать в соответствии с указаниями п. 6 документа 1.832.5-11.11-ПЗ.

Масса панелей дана при плотности утеплителя $\gamma_{ут}$ = 100 кг/м^3 и его толщине, равной высоте ребра.

Исполн.	Шустикова	
Разраб.	Чернышева	
Пров.	Казарян	
Н. контр.	Азаров	

1.832.5-11.11-1

Панель ПСАДР30.15.14...ПСАДР30.15.22

Стадия	Лист	Листов
Р		1

ЦНИИЭПсельстрой

Инв. № подл. | Подпись и дата | Взам. инв. №

23847 12

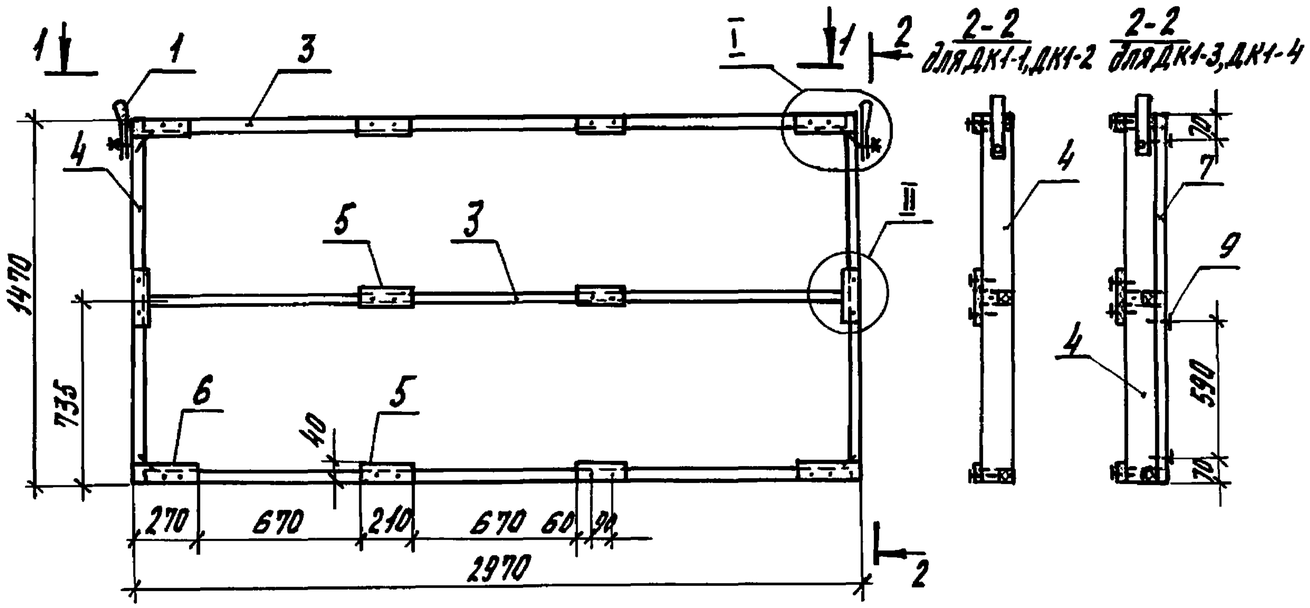

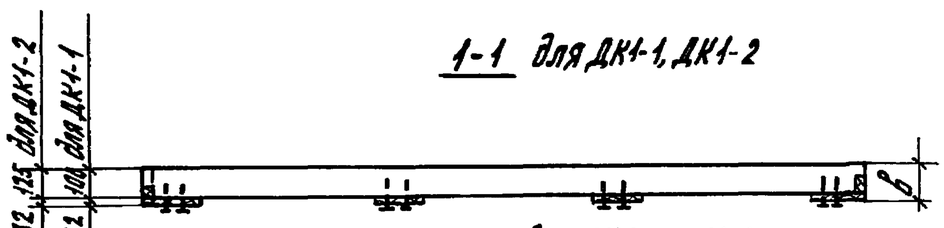

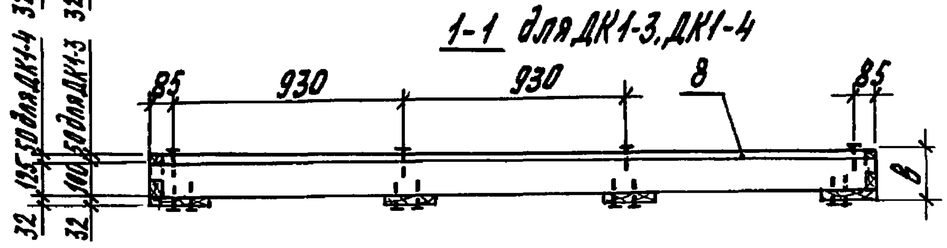

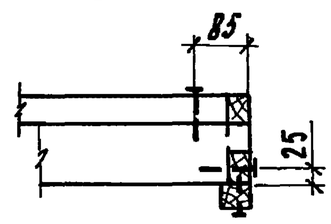

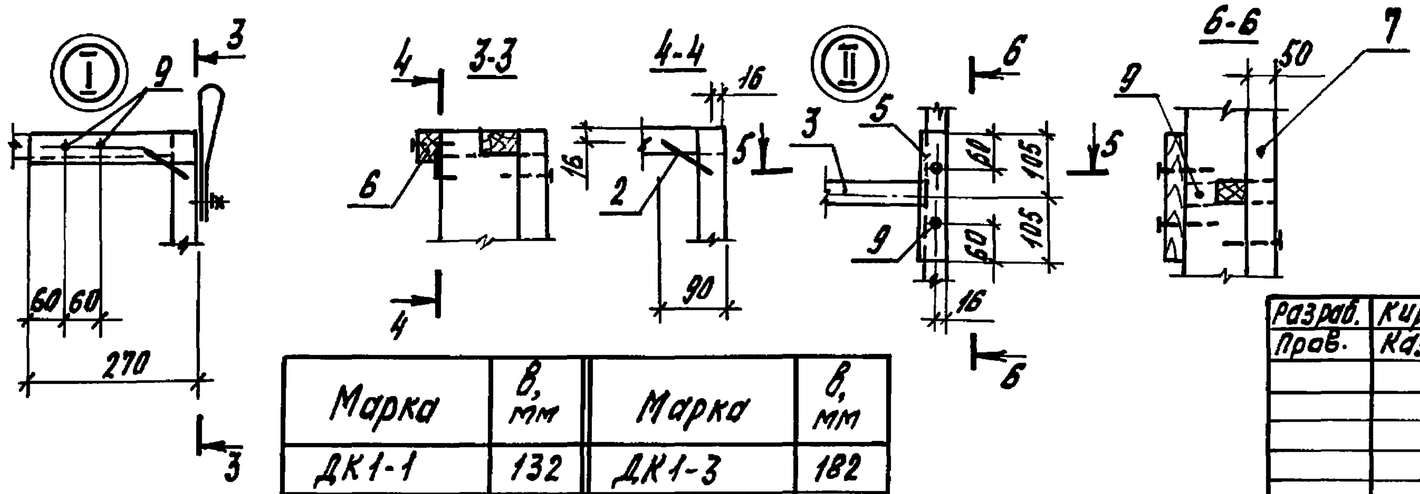

Марка	в, мм	Марка	в, мм
ДК1-1	132	ДК1-3	182
ДК1-2	157	ДК1-4	207

Поз.	Наименование	Кол. на ДК 1- -1	-2	-3	-4	Обозначение документа
1	Петля П1	2	2	2	2	1.832.5-11.11-53
2	Скоба М1	4	4	4	4	1.832.5-11.11-54
3	Ребро Р1-1	3		3		1.832.5-11.11-3
	Р1-2		3		3	
4	Ребро Р2-1	2		2		1.832.5-11.11-3
	Р2-2		2		2	
	Брусок-2хв ГОСТ 8486-86Е					
5	40х32, ℓ=210; 0,00027 м³	8	8	8	8	без черт.
6	ℓ=270; 0,00034 м³	4	4	4	4	без черт.
	Брусок-3хв ГОСТ 8486-86Е					
7	32х50, ℓ=1470; 0,0024 м³			2	2	без черт.
8	ℓ=2906; 0,0046 м³			3	3	без черт.
9	Гвозди К3,5х90 ГОСТ 4028-63*	26	26	44	44	
	Масса каркаса, кг	21,4	26,0	30,8	35,4	
	Объем древесины 2 сорта, м³	0,0406	0,0502	0,0408	0,0502	
	Объем древесины 3 сорта, м³	—	—	0,0187	0,0187	

Разраб.	Киреева		1.832.5-11.11-2
Пров.	Казарян		
Н.контр.	Азаров		Каркас ДК1-1...ДК1-4

Стадия	Лист	Листов
Р		1

ЦНИИЭПсельстрой

Инв. № подл. | Подпись и дата | Взам. инв. №

23847 13

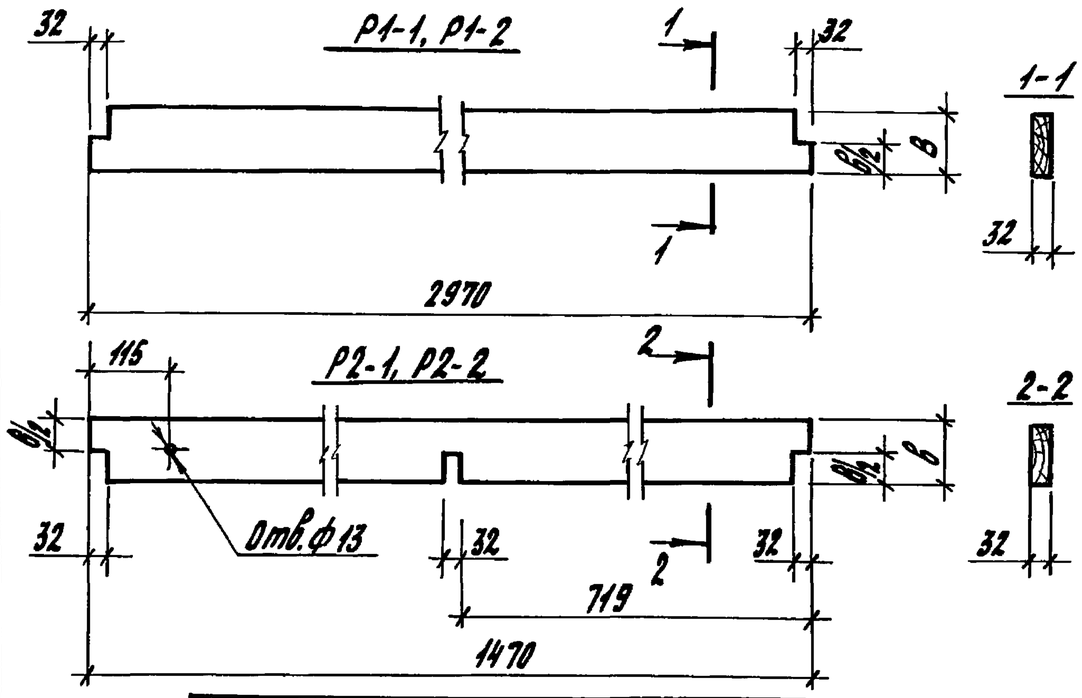

Марка	в мм	Объем, м3	Масса, кг
Р1-1	100	0,0095	4,73
Р1-2	125	0,0118	5,90
Р2-1	100	0,0046	2,30
Р2-2	125	0,0057	2,85

Разраб.	Соломатин		1.832.5-11.11-3
Пров.	Казарян		Ребро Р1-1, Р1-2, Р2-1, Р2-2
Н.контр.	Азаров		Доска-2хВ ГОСТ 8486-86Е

Стадия	Масса	Масшт.
Р	см.табл.	1:10
Лист	Листов 1	

ЦНИИЭПсельстрой

Инв.№подл. | Подпись и дата | Взам.инв.№

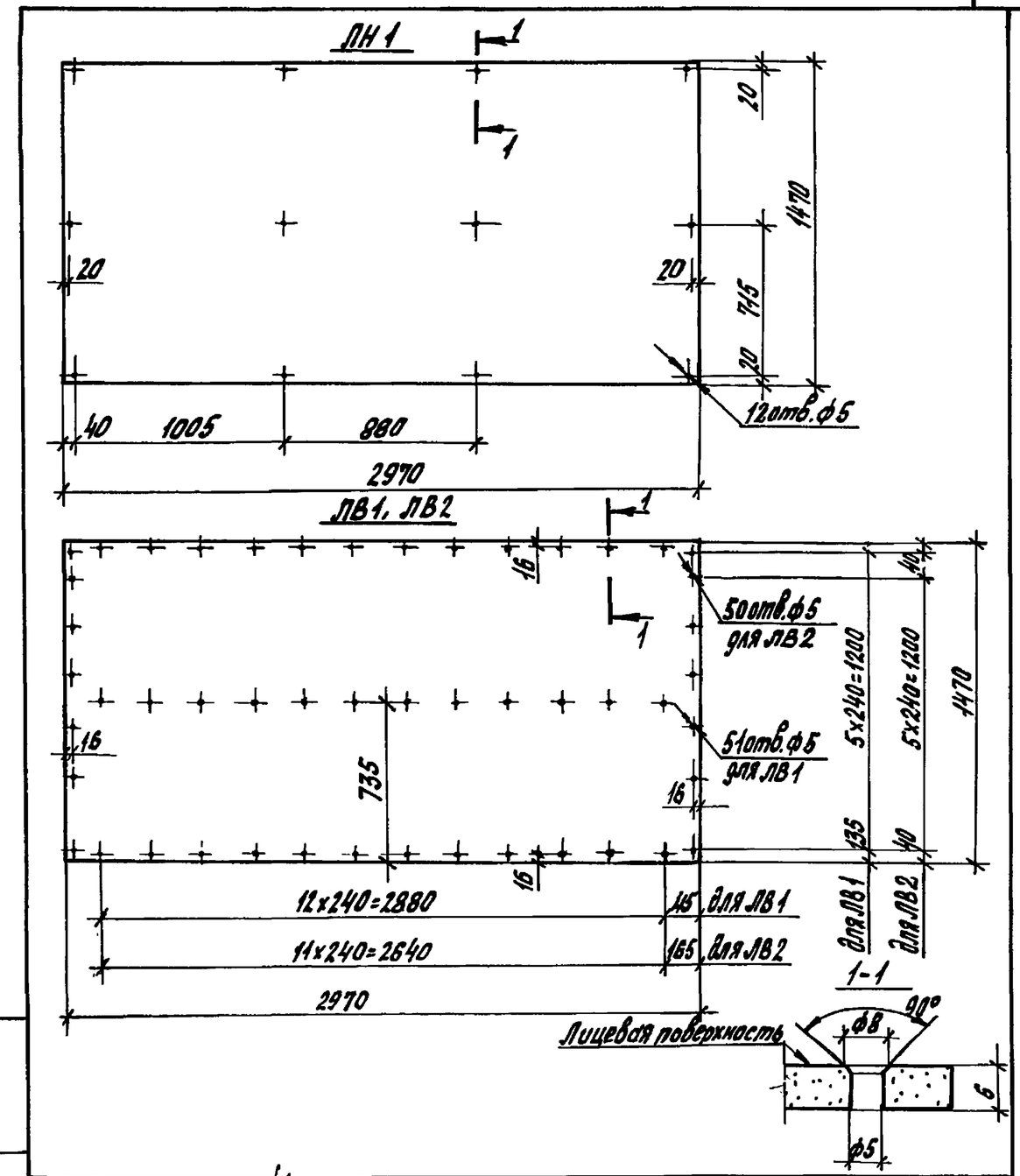

Разраб.	Соломатин		1.832.5-11.11-4
Пров.	Орлова		Обшивка ЛН 1, ЛВ 1, ЛВ 2
Н.контр.	Азаров		Лист асбестоцементный ЛП-П-6 ГОСТ 18124-75*

Стадия	Масса	Масшт.
Р	56	1:25
Лист	Листов 1	

ЦНИИЭПсельстрой

Инв.№подл. | Подпись и дата | Взам.инв.№

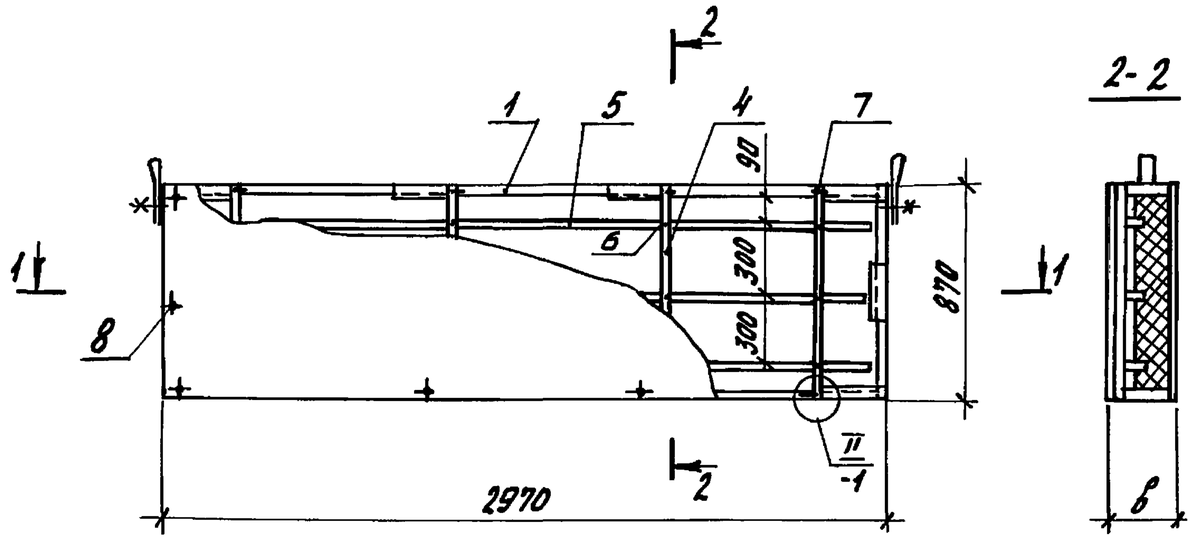

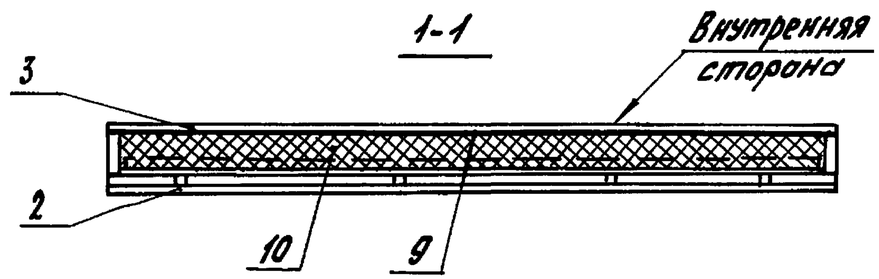

Поз.	Наименование	Кол. на ПСАДР30.9. 14	17	19	22	Обозначение документа
1	Каркас ДК2-1	1				1.832.5-11.11-6
	ДК2-2		1			
	ДК2-3			1		
	ДК2-4				1	
2	Обшивка ЛН 2	1	1	1	1	1.832.5-11.11-8
3	Обшивка ЛВ 3	1	1			1.832.5-11.11-8
	ЛВ 4			1	1	
	Брусок-3хв ГОСТ8486-86Е					
4	25х32, ℓ=870; 0,0007 м³	4	4	4	4	без черт.
5	25хh*), ℓ=2870; м³-по проекту	3	3	3	3	без черт.
6	Гвозди 2,5х60 ГОСТ 4028-63*	12	12	12	12	
7	Гвозди к3,6х90 ГОСТ 4028-63*	8	8	8	8	
8	Шуруп 1-4х40.0140 ГОСТ 1145-80*	44	44	44	44	
9	Пленка полиэтиленовая полотно,					
	0,200х870, первый сорт,					
	ГОСТ 10354-82, м²	2,58	2,58	2,58	2,58	
10	Плиты минераловатные П125					
	ГОСТ 9573-82, м³-по проекту					
	Масса, кг	110	119	128	137	

*) Размер h принимать в соответствии с указаниями п.6 документа 1.832.5-11.11-ПЗ.
Масса панели дана при плотности утеплителя $\gamma_{ут}$ = 100 кг/м³ и его толщине, равной высоте ребра.

Марка	в, мм
ПСАДР30.9.14	144
ПСАДР30.9.17	169
ПСАДР30.9.19	194
ПСАДР30.9.22	219

Инв. N подл. | Подпись и дата | Взам. инв. N

Исполн.	Шустикова		1.832.5-11.11-5
Разраб.	Чернышева		
Пров.	Казарян		Панель ПСАДР30.9.14...ПСАДР30.9.22
Н.контр.	Азаров		

Стадия	Лист	Листов
Р		1

ЦНИИЭПсельстрой

23847 15

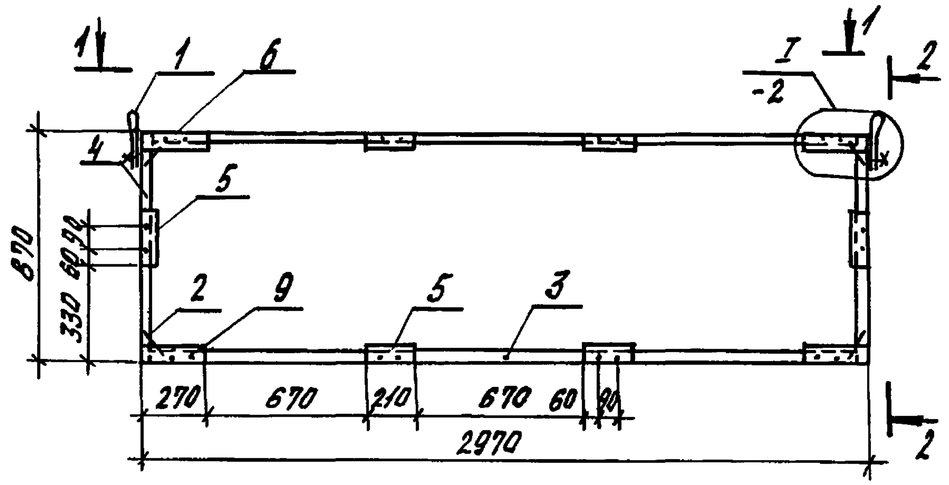

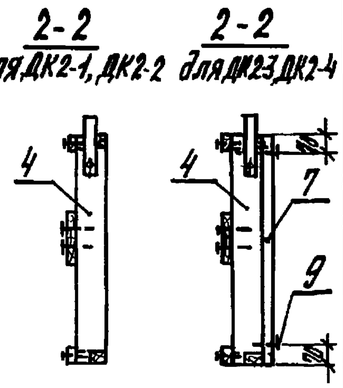

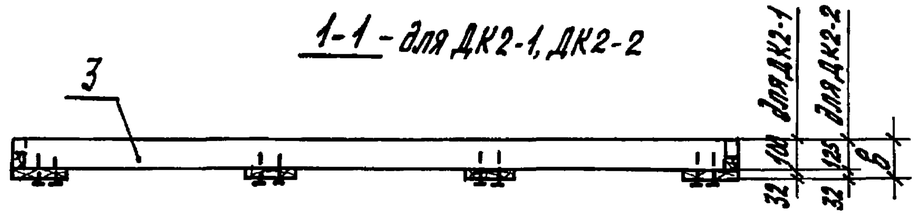

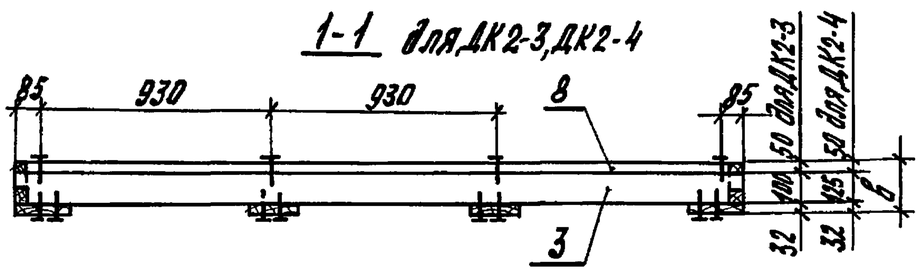

Поз.	Наименование	Кол. на ДК2-				Обозначение документа
		-1	-2	-3	-4	
1	Петля П1	2	2	2	2	1.832.5-11.11-53
2	Скоба М1	4	4	4	4	1.832.5-11.11-54
3	Ребро Р1-1	2		2		1.832.5-11.11-2
	Р1-2		2		2	
4	Ребро Р3-1	2		2		1.832.5-11.11-7
	Р3-2		2		2	
	Брусок-2хВ ГОСТ 8486-86Е					
5	40х32, ℓ=210; 0,00027 м³	6	6	6	6	без черт.
6	ℓ=270; 0,00034 м³	4	4	4	4	без черт.
	Брусок-3хВ ГОСТ 8486-86Е					
7	32х50, ℓ=870; 0,0014 м³			2	2	без черт.
8	ℓ=2906; 0,0046 м³			2	2	без черт.
9	Гвозди К3,5х90 ГОСТ 4028-63*	20	20	32	32	
	Масса каркаса, кг	14,5	17,5	20,6	23,6	
	Объем древесины 2 сорта, м³	0,0272	0,0332	0,0272	0,0332	
	Объем древесины 3 сорта, м³	–	–	0,0421	0,0421	

Марка	в, мм
ДК2-1	132
ДК2-2	157
ДК2-3	182
ДК2-4	207

Разраб.	Киреева		1.832.5-11.11-6
Пров.	Казарян		
Н. контр.	Азаров		Каркас ДК2-1...ДК2-4

Стадия	Лист	Листов
Р		1

ЦНИИЭПсельстрой

Инв. N подл. | Подпись и дата | Взам. инв. N

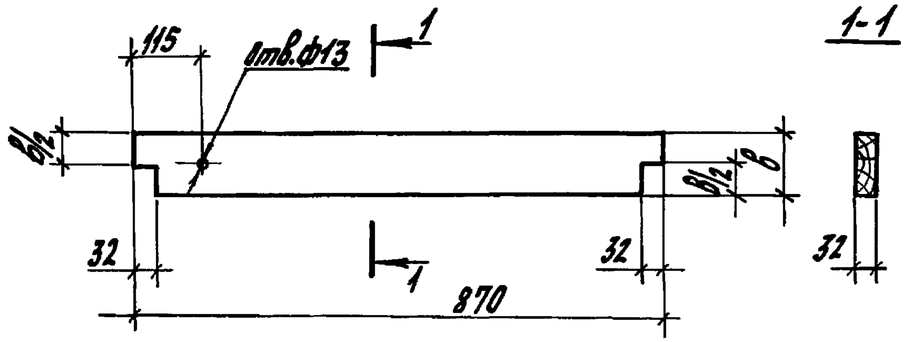

Марка	в, мм	Объем, м³	Масса, кг
Р3-1	100	0,0027	1,35
Р3-2	125	0,0034	1,70

Разраб.	Орлова		1.832.5-11.11-7
Пров.	Казарян		
Н. контр.	Азаров		

Ребро Р3-1, Р3-2

Стадия	Масса	Масшт.
Р	см.табл.	1:10
Лист	Листов 1	

Доска-2хВ ГОСТ 8486-86Е

ЦНИИЭПсельстрой

Взам. инв. № | Подпись и дата | Инв. № подл.

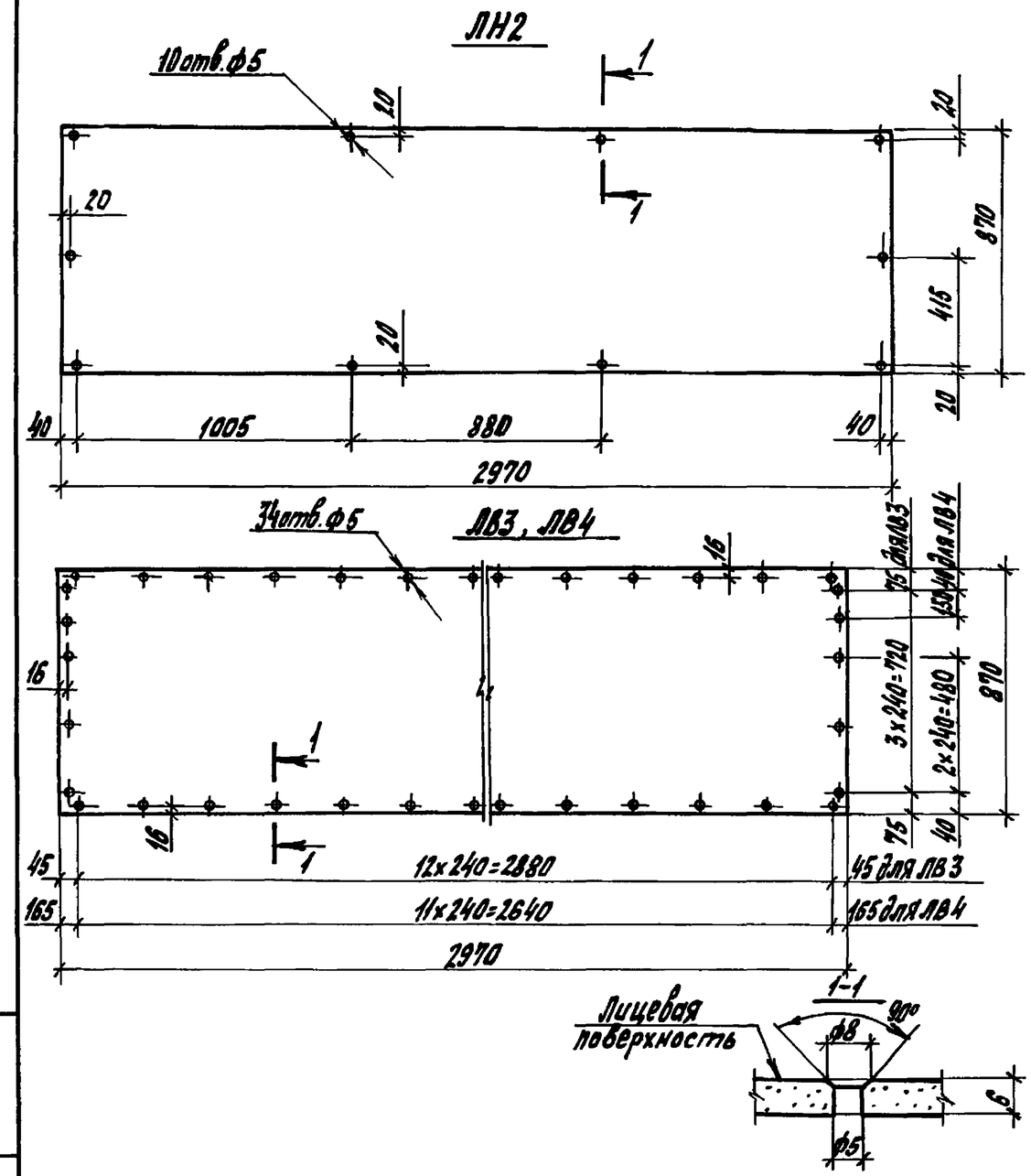

Разраб.	Орлова		1.832.5-11.11-8
Пров.	Киреева		
Н. контр.	Азаров		

Обшивка ЛН2, ЛВ3, ЛВ4

Стадия	Масса	Масштаб
Р	33,3	1:20
Лист	Листов 1	

Лист асбестоцементный ЛП-П-6 ГОСТ 18124-75*

ЦНИИЭПсельстрой

Взам. инв. № | Подпись и дата | Инв. № подл.

23847 17

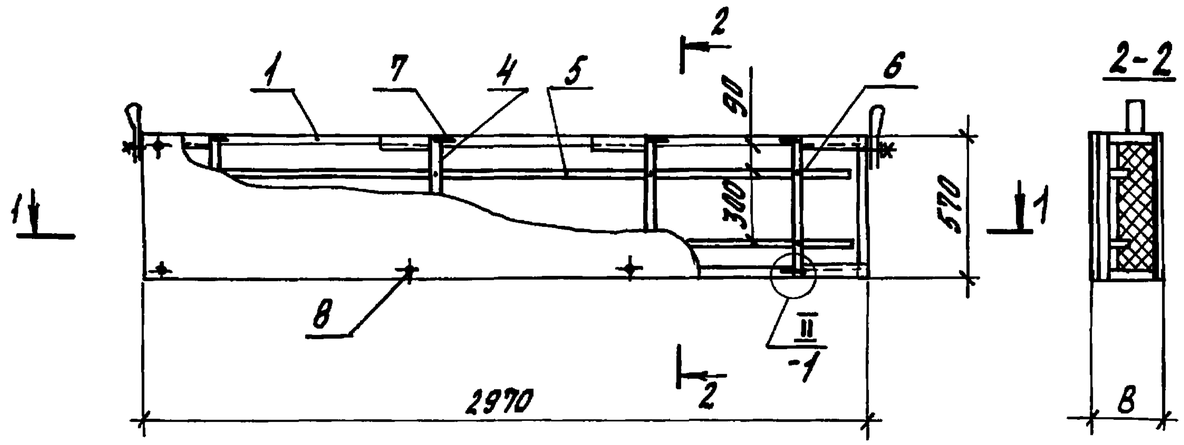

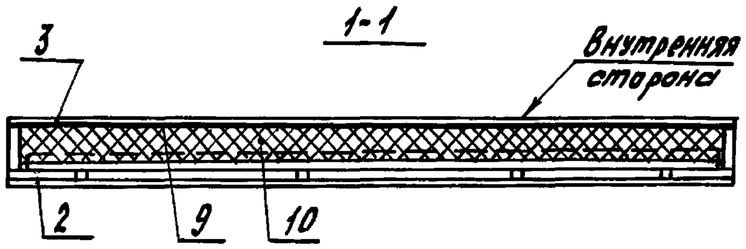

Поз.	Наименование	Кол. на ПСАДР30.6. 14	17	19	22	Обозначение документа
1	Каркас ДК3-1	1				1.832.5-11.11-10
	ДК3-2		1			
	ДК3-3			1		
	ДК3-4				1	
2	Обшивка ЛН3	1	1	1	1	1.832.5-11.11-12
3	Обшивка ЛВ5	1	1			1.832.5-11.11-12
	ЛВ6			1	1	
	Брусок-3хВ ГОСТ 8486-86Е					
4	25х32, ℓ=570; 0,0004 $м^3$	4	4	4	4	без черт.
5	25хh*), ℓ=2870; $м^3$-по проекту	2	2	2	2	без черт.
6	Гвозди К2,5х60 ГОСТ 4028-63*	8	8	8	8	
7	Гвозди К3,5х90 ГОСТ 4028-63*	8	8	8	8	
8	Шуруп 1-4х40.01.40 ГОСТ 1145-80*	40	40	40	40	
9	Пленка полиэтиленовая, полиэтиленовая,					
	0,200х570; первый сорт,					
	ГОСТ 10354-82, $м^2$	1,7	1,7	1,7	1,7	
10	Плиты минераловатные П125					
	ГОСТ 9573-82, $м^3$-по проекту					
	Масса, кг	75	81	88	94	

*) Размер h принимать в соответствии с указаниями п.6 документа 1.832.5-11.11-ПЗ.

Масса панели дана при плотности утеплителя $\gamma_{ут}$=100 кг/$м^3$ и его толщине, равной высоте ребра.

Марка	В, мм
ПСАДР30.6.14	144
ПСАДР30.6.17	169
ПСАДР30.6.19	194
ПСАДР30.6.22	219

Инв. № подл. | Подпись и дата | Взам. инв. №

Исполн.	Шустикова		1.832.5-11.11-9
Разраб.	Чернышева		
Пров.	Казарян		Панель ПСАДР30.6.14...ПСАДР30.6.22
Н. контр.	Азаров		

Стадия	Лист	Листов
Р		1

ЦНИИЭПсельстрой

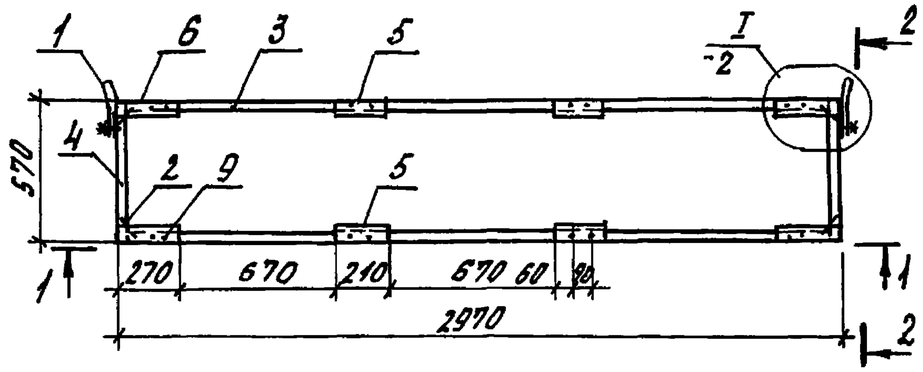

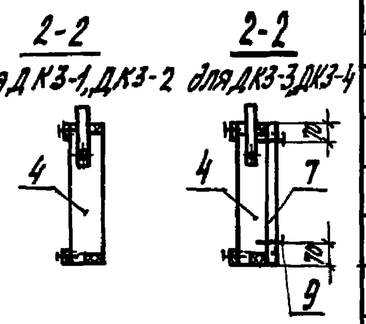

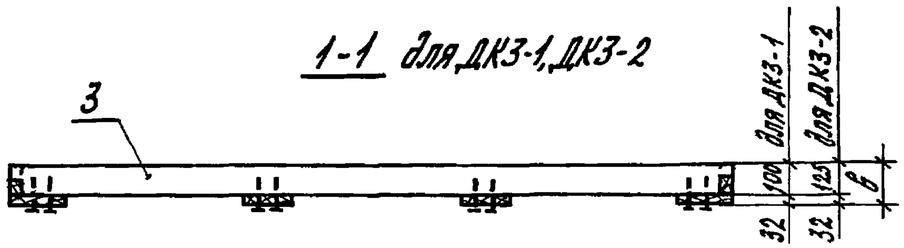

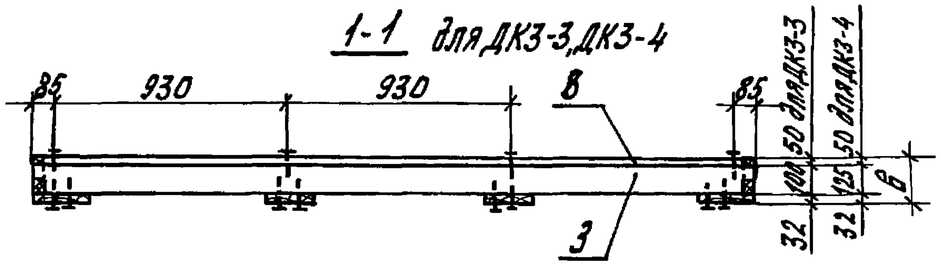

Поз.	Наименование	Кол. на ДК3-				Обозначение документа
		-1	-2	-3	-4	
1	Петля П1	2	2	2	2	1.832.5-11.11-53
2	Скоба М1	4	4	4	4	1.832.5-11.11-54
3	Ребро Р1-1	2		2		1.832.5-11.11-3
	Р1-2		2		2	
4	Ребро Р4-1	2		2		1.832.5-11.11-11
	Р4-2		2		2	
	Брусок-2хВ ГОСТ8486-86Е					
5	40х32, ℓ=210; 0,00027 м³	4	4	4	4	без черт.
6	ℓ=270; 0,00034 м³	4	4	4	4	без черт.
	Брусок-3хВ ГОСТ8486-86Е					
7	32х50, ℓ=570; 0,0009 м³			2	2	без черт.
8	ℓ=2906; 0,0046 м³			2	2	без черт.
9	Гвозди К3,5х90 ГОСТ4028-63*	16	16	28	28	
	Масса каркаса, кг	13,2	16,0	18,7	21,5	
	Объем древесины 2 сорта, м³	0,0247	0,0303	0,0247	0,0303	
	Объем древесины 3 сорта, м³	—	—	0,0111	0,0111	

Марка	в, мм
ДК3-1	132
ДК3-2	157
ДК3-3	182
ДК3-4	207

Разраб.	Киреева		1.862.5-11.11-10
Пров.	Казарян		
Н.контр.	Азаров		

Каркас ДК3-1...ДК3-4

Стадия	Лист	Листов
Р		1

ЦНИИЭПсельстрой

Инв. № подл. | Подпись и дата | Взам. инв. №

23847 19

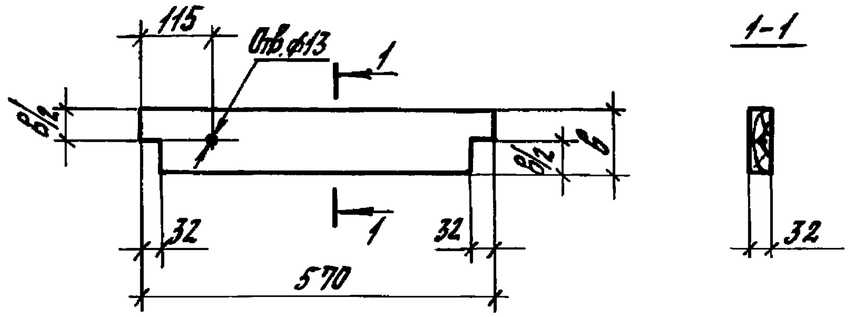

Марка	в мм	Объем, м³	Масса кг
Р4-1	100	0,0017	0,85
Р4-2	125	0,0022	1,10

Разраб.	Орлова	Орлова	1.832.5-11.11-11
Пров.	Казарян	Казарян	
Н.контр.	Азаров	Азаров	

Ребро Р4-1, Р4-2

Стадия	Масса	Масштаб
Р	см. табл.	1:10
Лист	Листов 1	

Доска - 2ХВ ГОСТ 8486-86Е

ЦНИИЭПсельстрой

Инв.№подл. | Подпись и дата | Взам.инв.№

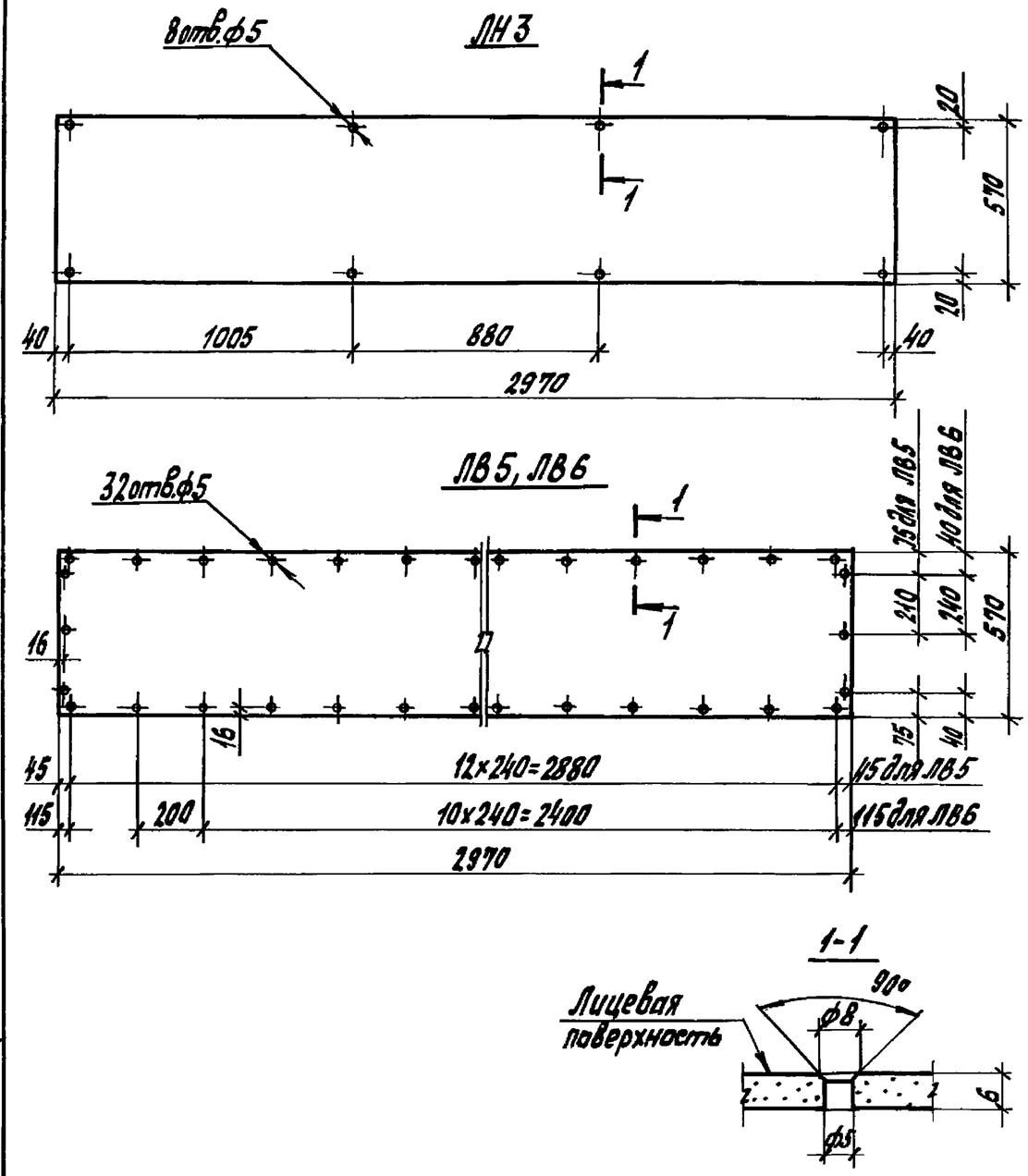

Разраб.	Орлова	Орлова	1.832.5-11.11-12
Пров.	Киреева	Киреева	
Н.контр.	Азаров	Азаров	

Обшивка ЛН3, ЛВ5, ЛВ6

Стадия	Масса	Масштаб
Р	21,8	1:20
Лист	Листов 1	

Лист асбестоцементный ЛП-П-6 ГОСТ 18124-75*

ЦНИИЭПсельстрой

23847 20

ПСАДР 12.12.14...ПСАДР12.12.22

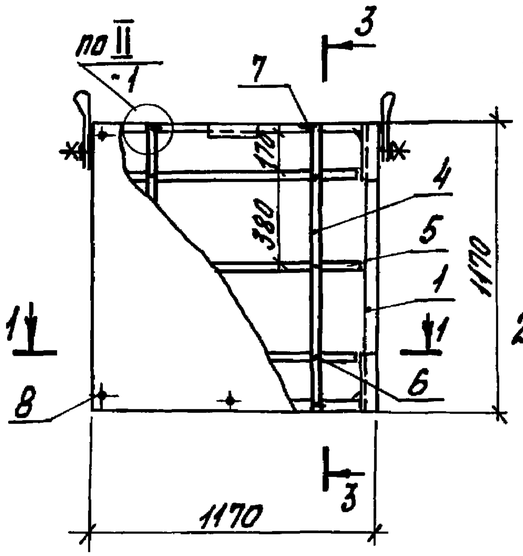

1-1

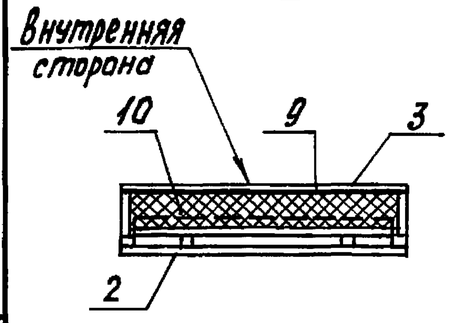

ПСАДР 6.12.14...ПСАДР6.12.22

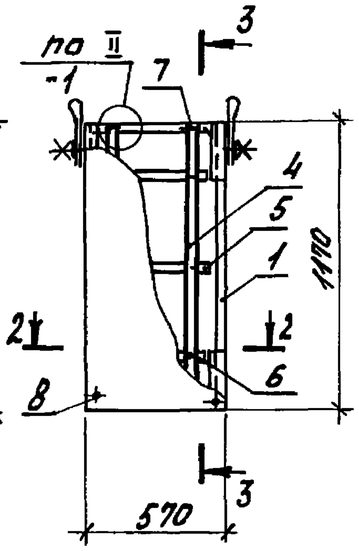

2-2

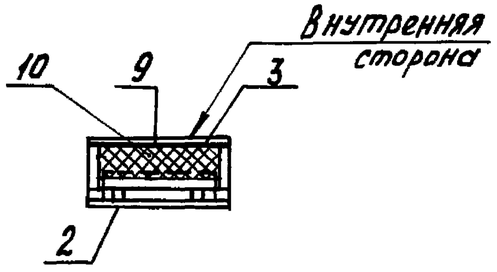

3-3

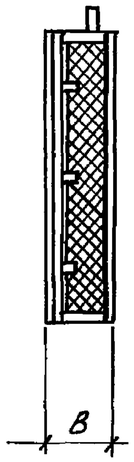

Поз.	Наименование		Кол. на ПСАДР 12.12. 14	17	19	22	Кол. на ПСАДР 6.12. 14	17	19	22	Обозначение документа
1	Каркас	ДК4-1	1								1.832.5-11.11-14
		ДК4-2		1							
		ДК4-3			1						
		ДК4-4				1					
		ДК5-1					1				
		ДК5-2						1			
		ДК5-3							1		
		ДК5-4								1	
2	Обшивка	ЛН 4	1	1	1	1					1.832.5-11.11-16
		ЛН 5					1	1	1	1	
3	Обшивка	ЛВ 7	1	1							1.832.5-11.11-16
		ЛВ 8			1	1					
		ЛВ 9					1	1			
		ЛВ 10							1	1	
	Брусок-3-хв ГОСТ 8486-86Е										
4	25×32, ℓ=1170; 0,0009 м³		2	2	2	2	2	2	2	2	без черт.
5	25×h*), ℓ=470; м³ по проекту						3	3	3	3	без черт.
	25×h*), ℓ=1070; м³ по проекту		3	3	3	3					без черт.
6	Гвозди К2,5×60 ГОСТ 4028-63*		6	6	6	6	6	6	6	6	
7	Гвозди К3,5×90 ГОСТ 4028-63*		4	4	4	4	4	4	4	4	
8	Шуруп 1-4×40.016 ГОСТ 1145-80*		28	28	28	28	20	20	22	22	
9	Пленка полиэтиленовая, полотно,										
	0,200×1170; первый сорт,										
	ГОСТ 10354-82,	м²	1,37	1,37	1,37	1,37	0,67	0,67	0,67	0,67	
10	Плиты минераловатные П125										
	ГОСТ 9573-82, м³ по проекту										
	Масса, кг		59	64	69	74	31	34	37	40	

Марка	B, мм	Марка	B, мм
ПСАДР 12.12.14	144	ПСАДР 6.12.14	144
ПСАДР 12.12.17	169	ПСАДР 6.12.17	169
ПСАДР 12.12.19	194	ПСАДР 6.12.19	194
ПСАДР 12.12.22	219	ПСАДР 6.12.22	219

*) Размер h принимать в соответствии с указаниями п.6 документа 1.832.5-11.11-ПЗ.
Масса панели дана при плотности утеплителя $\gamma_{ут}$ = 100 кг/м³ и его толщине, равной высоте ребра.

Разраб.	Черныше ва	Жер
Пров.	Казарян	Казар
Н.контр.	Азаров	Азаров

1.832.5-11.11-13

Панель
ПСАДР 12.12.14...ПСАДР 12.12.22
ПСАДР 6.12.14...ПСАДР 6.12.22

Стадия	Лист	Листов
Р		1

ЦНИИЭПсельстрой

Инв. № подл. | Подпись и дата | Взам. инв. №

23847 21

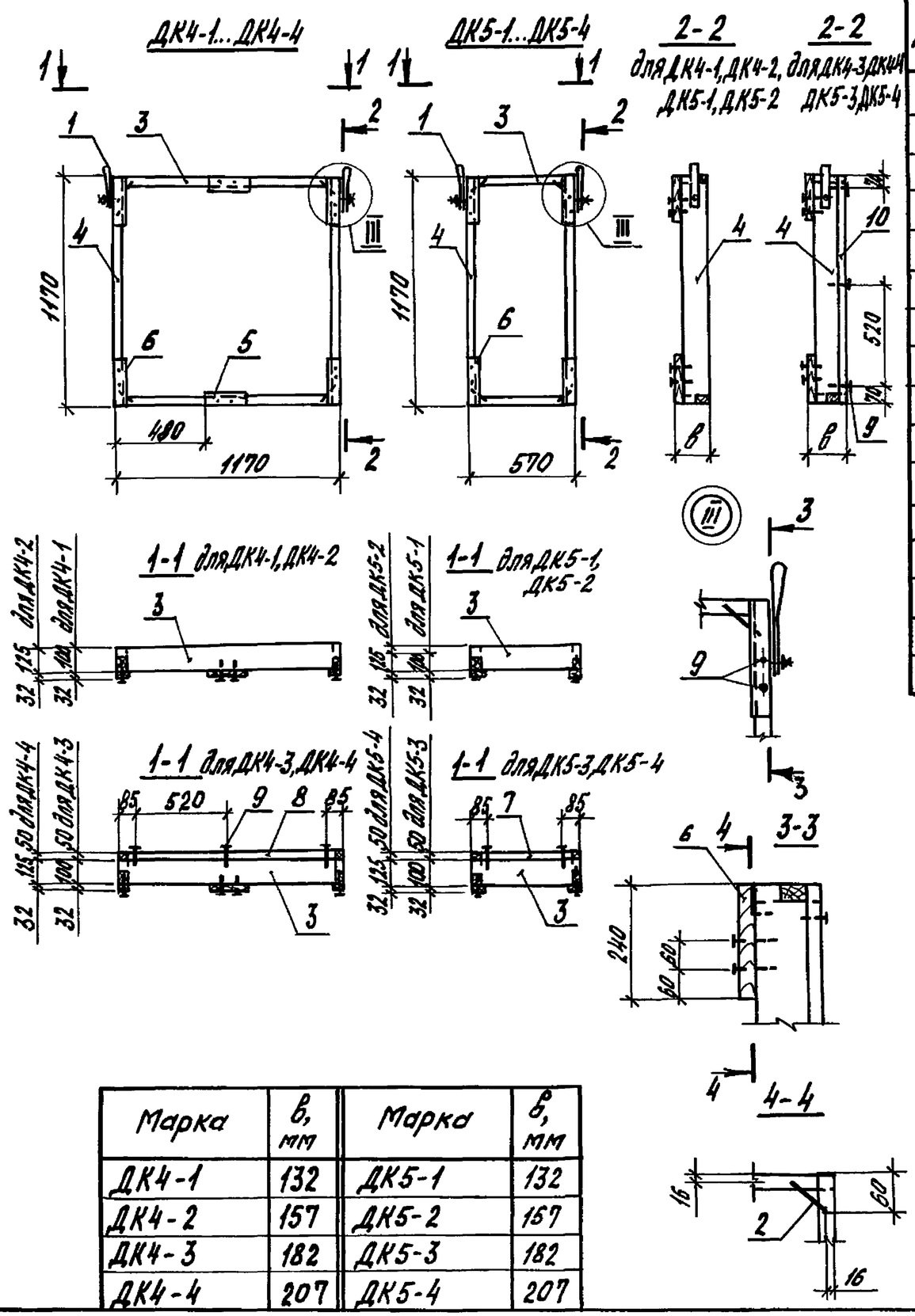

Марка	в, мм	Марка	в, мм
ДК4-1	132	ДК5-1	132
ДК4-2	157	ДК5-2	157
ДК4-3	182	ДК5-3	182
ДК4-4	207	ДК5-4	207

Поз.	Наименование	Кол. на ДК 4-1	4-2	4-3	4-4	5-1	5-2	5-3	5-4	Обозначение документа
1	Петля П1	2	2	2	2	2	2	2	2	1.832.5-11.11-53
2	Скоба м1	4	4	4	4	4	4	4	4	1.832.5-11.11-54
3	Ребро Р5-1					2		2		1.832.5-11.11-15
	Р5-2						2		2	
	Р5-3	2		2						
	Р5-4		2		2					
4	Ребро Р6-1	2		2		2		2		1.832.5-11.11-16
	Р6-2		2		2		2		2	
	Брусок-2хв ГОСТ 8486-86Е									
5	40х32, ℓ=210; 0,000268 м³	2	2	2	2					без черт.
6	ℓ=240; 0,000307 м³	4	4	4	4	4	4	4	4	без черт.
	Брусок-3хв ГОСТ 8486-86Е									
7	32х50, ℓ=506; 0,0008 м³							2	2	без черт.
8	ℓ=1106; 0,0018 м³			2	2					без черт.
10	ℓ=1170; 0,0019 м³			2	2			2	2	без черт.
9	Гвозди К3,5х90 ГОСТ 4028-63*	12	12	24	24	8	8	18	18	
	Масса каркаса, кг	8,8	10,8	12,6	14,5	6,6	8,1	9,4	10,8	
	Объем древесины 2 сорта, м³	0,0162	0,0200	0,0162	0,0200	0,0148	0,0148	0,0148	0,0148	
	Объем древесины 3 сорта, м³	—	—	0,0074	0,0074	—	—	0,0054	0,0054	

Разраб.	Киреева		1.832.5-11.11-14
Пров.	Казарян		
Н.контр.	Азаров		Каркас ДК4-1...ДК4-4, ДК5-1...ДК5-4

Стадия	Лист	Листов
Р		1

ЦНИИЭПсельстрой

Инв. № подл. | Подпись и дата | Взам. инв. №

23847 22

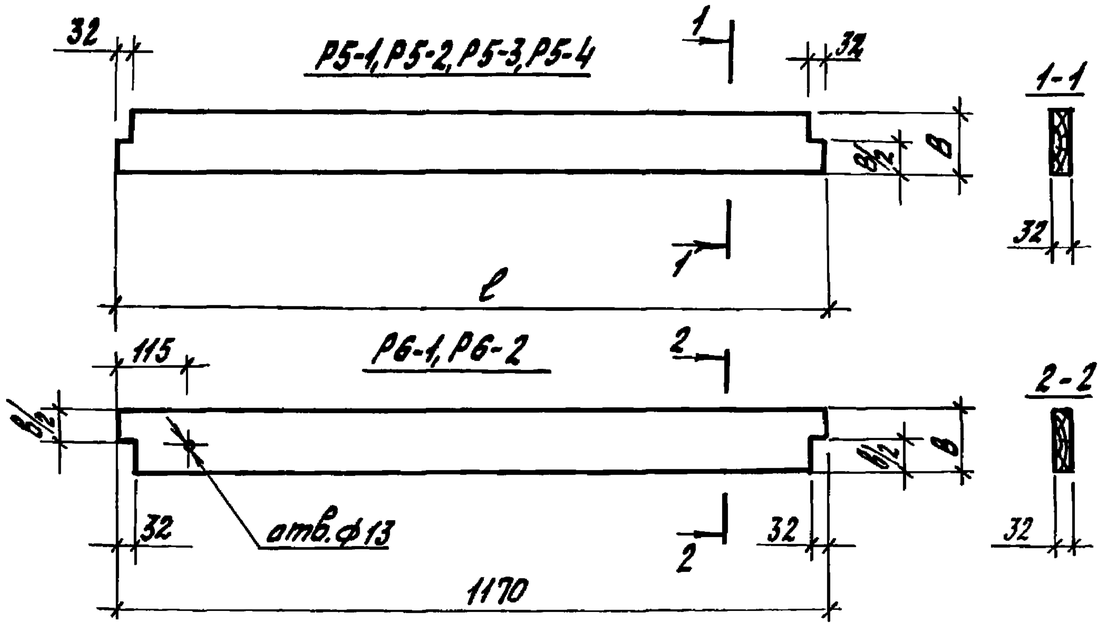

Марка	Размеры, мм		Объем, $м^3$	Масса, кг
	l	B		
Р5-1	570	100	0,0017	0,85
Р5-2		125	0,0022	1,10
Р5-3	1170	100	0,0036	1,80
Р5-4		125	0,0046	2,30
Р6-1		100	0,0036	1,80
Р6-2		125	0,0046	2,30

Разраб. Соломатин		1.832.5-11.11-15	
Пров. Казарян		Ребро Р5-1, Р5-2, Р5-3, Р5-4, Р6-1, Р6-2	Стадия: Р; Масса: см. табл.; Масшт.: 1:10; Лист; Листов 1
Н. контр. Азаров		Доска-2х8 ГОСТ 8486-86Е	ЦНИИЭПсельстрой

Взам. инв. № | Подпись и дата | Инв. № подл.

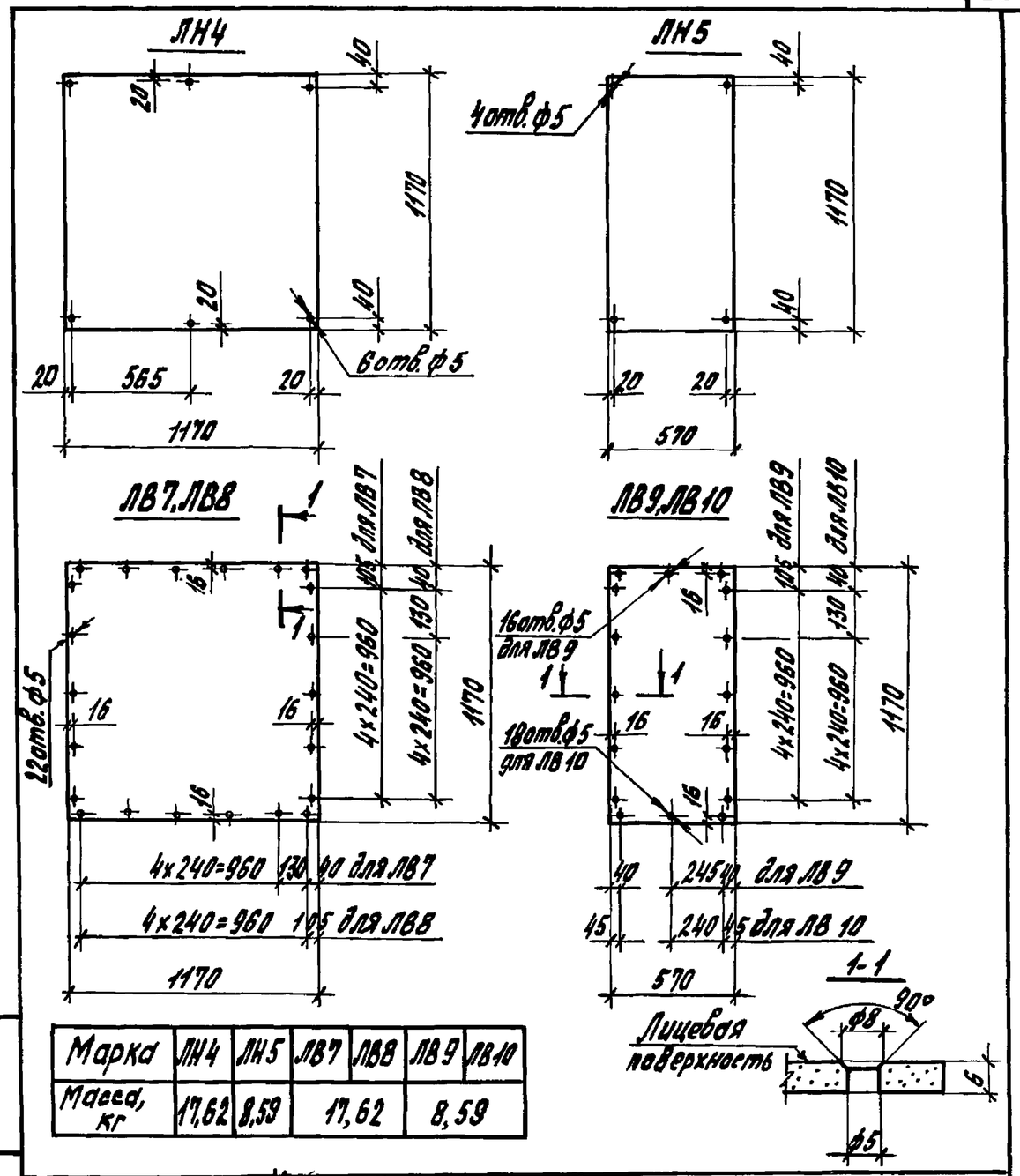

Марка	ЛН4	ЛН5	ЛВ7	ЛВ8	ЛВ9	ЛВ10
Масса, кг	17,62	8,59	17,62		8,59	

Разраб. Соломатин		1.832.5-11.11-16	
Пров. Орлова		Обшивка ЛН4, ЛН5, ЛВ7...ЛВ10	Стадия: Р; Масса: см. табл.; Масшт.: 1:25; Лист; Листов 1
Н. контр. Азаров		Лист асбестоцементный ЛП-П-6 ГОСТ 18124-75*	ЦНИИЭПсельстрой

Взам. инв. № | Подпись и дата | Инв. № подл.

23847 23

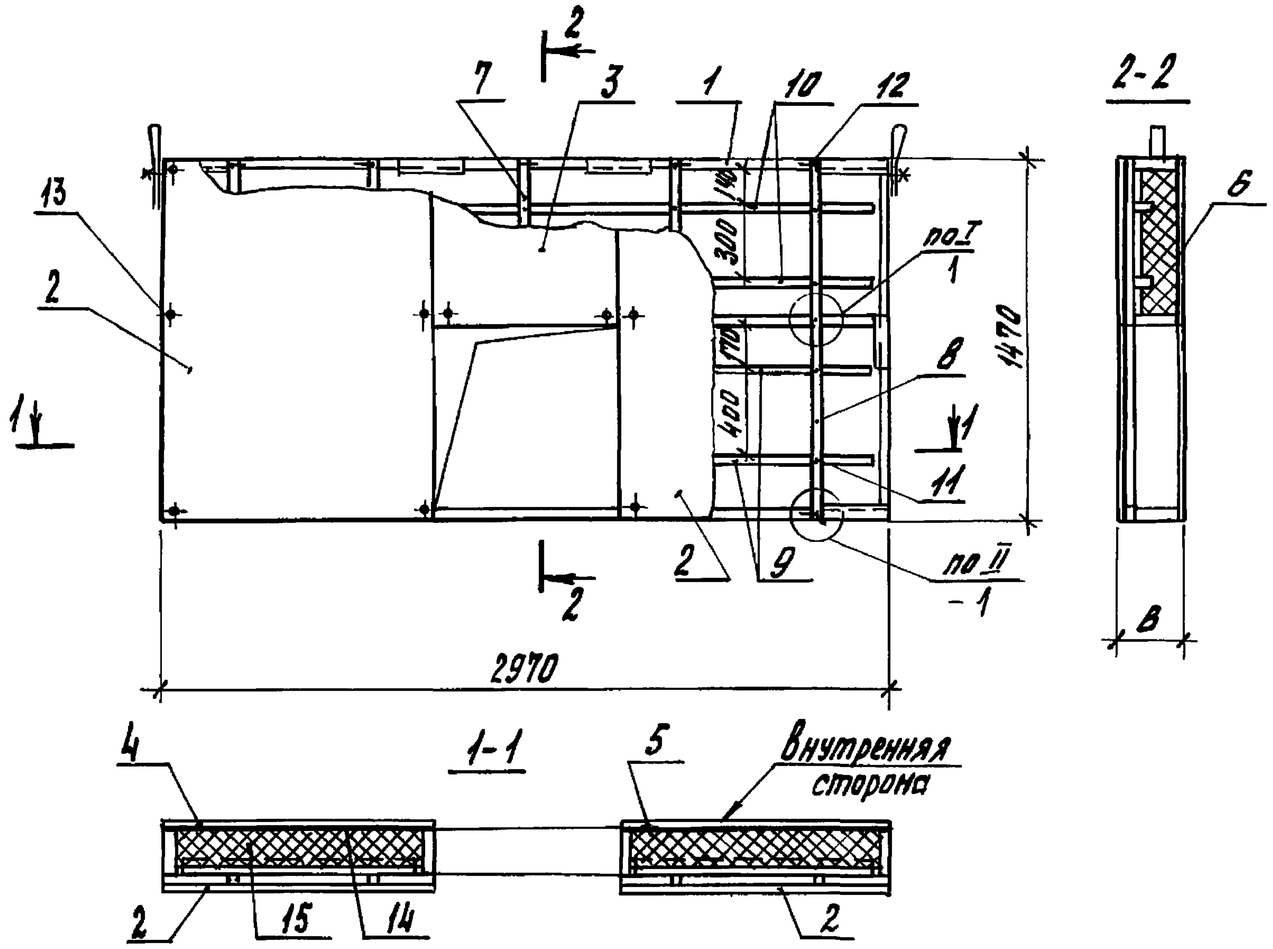

Поз.	Наименование		Кол. на ПСАДР 30.15. 14.В	17.В	12.В	22.В.	Обозначение документа
1	Каркас	ДК6-1	1				1.832.5-11.11-18
		ДК6-2		1			
		ДК6-3			1		
		ДК6-4				1	
2	Обшивка	ЛН 6	2	2	2	2	1.832.5-11.11-20
3	Обшивка	ЛН 7	1	1	1	1	1.832.5-11.11-20
4	Обшивка	ЛВ 11	1	1			1.832.5-11.11-20
		ЛВ 12			1	1	
5	Обшивка	ЛВ 13	1	1			1.832.5-11.11-20
		ЛВ 14			1	1	
6	Обшивка	ЛВ 15	1	1	1	1	1.832.5-11.11-20
	Брусок-3хВ ГОСТ 8486-86Е						
7	25х32, ℓ=668; 0,0005 м³		1	1	1	1	без черт.
8	25х32, ℓ=1470; 0,0012 м³		4	4	4	4	без черт.
9	25х h*), ℓ=1000; м³-по проекту		4	4	4	4	без черт.
10	25х h*), ℓ=2970; м³-по проекту		2	2	2	2	без черт.
11	Гвозди К2,5х60 ГОСТ 4028-63*		18	18	18	18	
12	Гвозди К3,5х90 ГОСТ 4028-63*		10	10	10	10	
13	Шуруп 1-4х40.0.140 ГОСТ 1145-80*		82	82	76	76	
14	Пленка полиэтиленовая, полотно,						
	0,200х1470; первый сорт,						
	ГОСТ 10354-82,	м²	3,75	3,75	3,75	3,75	
15	Плиты минераловатные П125						
	ГОСТ 9573-82, м³-по проекту						
	Масса, кг		163	176	190	204	

Марка	В, мм
ПСАДР 30.15.14.В	144
ПСАДР 30.15.17.В	169
ПСАДР 30.15.19.В	194
ПСАДР 30.15.22В	219

*) Размер h принимать в соответствии с указаниями п.6 документа 1.832.5-11.11-ПЗ.
Масса панели дана при плотности утеплителя $\gamma_{ут} = 100$ кг/м³ и его толщине, равной высоте ребра.

Исполн.	Шустикова		1.832.5-11.11-17
Разраб.	Чернышева		Панель ПСАДР 30.15.14.В...ПСАДР 30.15.22.В
Пров.	Казарян		Стадия Р, Лист, Листов 1
Н.контр.	Азаров		ЦНИИЭПсельстрой

Инв. № подл. | Подпись и дата | Взам. инв. №

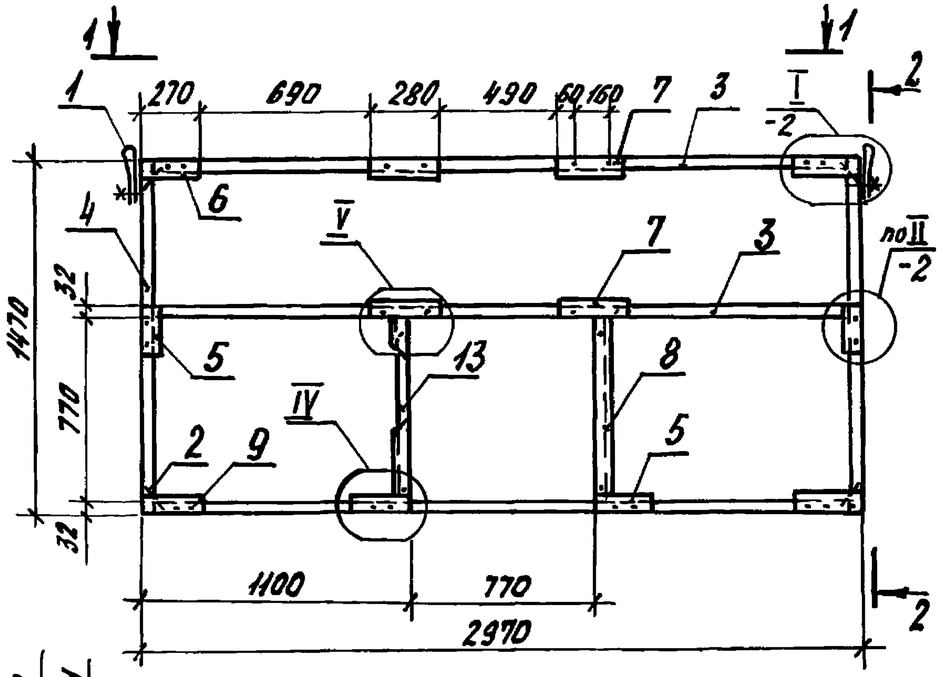

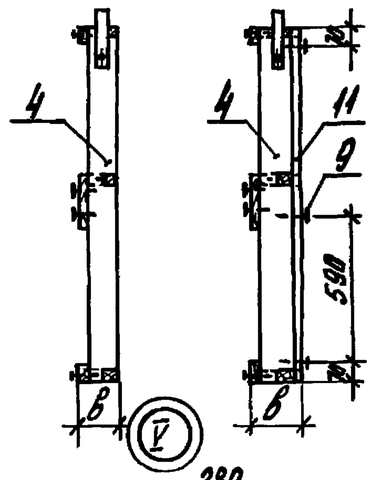

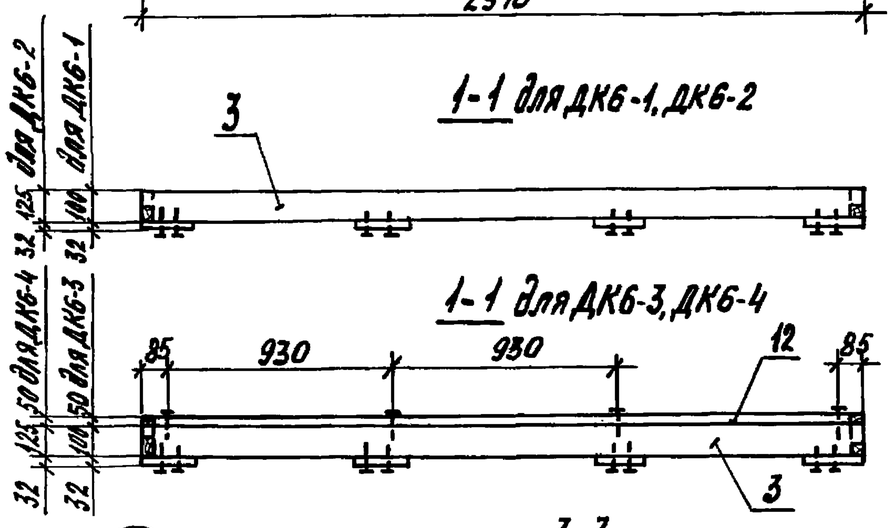

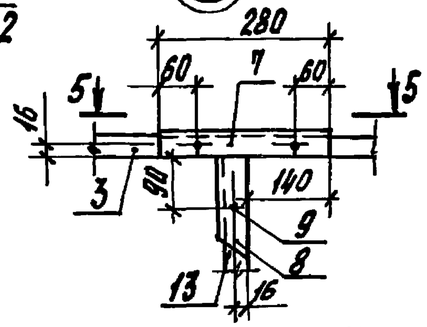

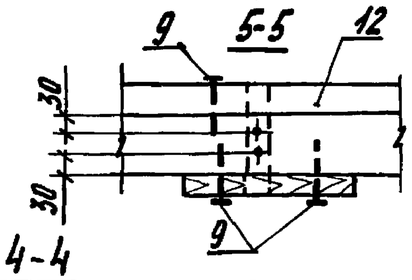

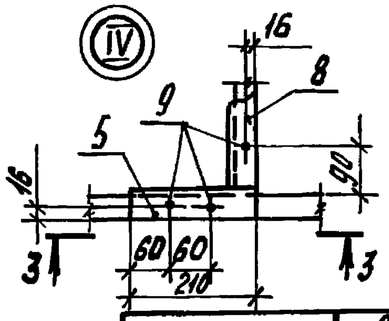

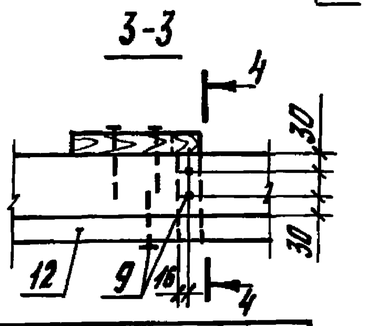

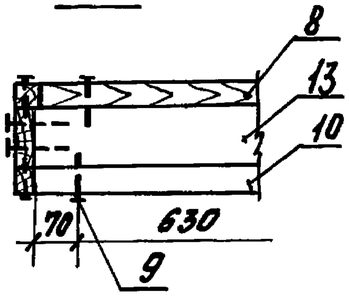

Поз.	Наименование	Кол. на ДК6- -1	-2	-3	-4	Обозначение документа
1	Петля П1	2	2	2	2	1.832.5-11.11-53
2	Скоба М1	4	4	4	4	1.832.5-11.11-54
3	Ребро Р1-1	3		3		1.832.5-11.11-3
	Р1-2		3		3	
4	Ребро Р7-1	2		2		1.832.5-11.11-19
	Р7-2		2		2	
	Брусок-2хВ ГОСТ 8486-86Е					
5	40х32, ℓ=210; 0,0003 м³	4	4	4	4	без черт.
6	ℓ=270; 0,0003 м³	4	4	4	4	без черт.
7	ℓ=280; 0,0004 м³	4	4	4	4	без черт.
8	ℓ=762; 0,0010 м³	2	2	2	2	без черт.
	Брусок-3хВ ГОСТ 8486-86Е					
10	32х50, ℓ=770; 0,0012 м³			2	2	без черт.
11	ℓ=1470; 0,0024 м³			2	2	без черт.
12	ℓ=2906; 0,0046 м³			3	3	без черт.
	Доска-2хВ ГОСТ 8486-86Е					
13	32х100, ℓ=770; 0,0025 м³	2		2		без черт.
	32х125, ℓ=770; 0,0031 м³		2		2	без черт.
9	Гвозди К3,5х90 ГОСТ 4028-63*	38	38	60	60	
	Масса каркаса, кг	25,2	30,3	35,8	41,0	
	Объем древесины 2 сорта, м³	0,0486	0,0586	0,0486	0,0586	
	Объем древесины 3 сорта, м³	—	—	0,021	0,021	

Марка	в, мм	Марка	в, мм
ДК6-1	132	ДК6-3	182
ДК6-2	157	ДК6-4	207

Разраб.	Киреева		
Провер.	Казарян		
Н.контр.	Азаров		

1.832.5-11.11-18

Каркас ДК6-1...ДК6-4

Стадия	Лист	Листов
Р		1

ЦНИИЭПсельстрой

Инв. N подл. | Подпись и дата | Взам. инв. N

23847 25

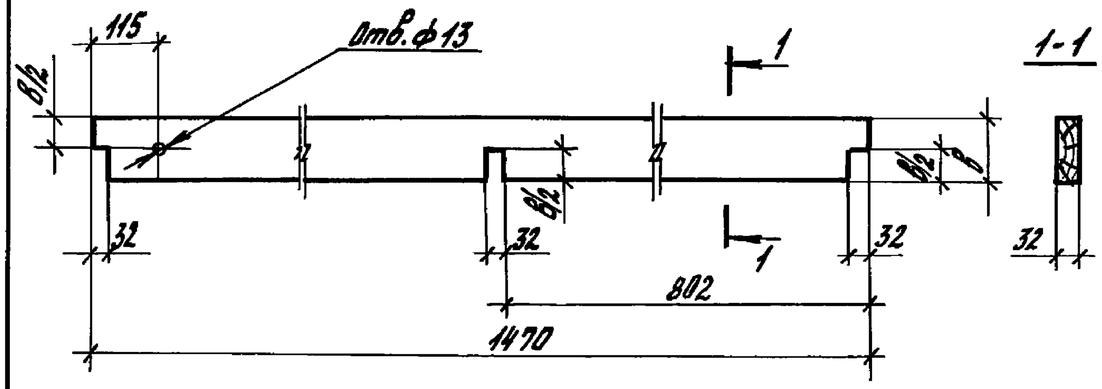

Марка	в, мм	Объем, м³	Масса, кг
Р7-1	100	0,0046	2,28
Р7-2	125	0,0057	2,84

Разраб.	Орлова		1.832.5-11.11-19
Пров.	Казарян		
Н. контр.	Азаров		

Ребро Р7-1, Р7-2

Стадия	Масса	Масштаб
Р	см. табл.	1:10
Лист	Листов 1	

Доска - 2хВ ГОСТ 8486-86Е

ЦНИИЭПсельстрой

Инв. № подл. | Подпись и дата | Взам. инв. №

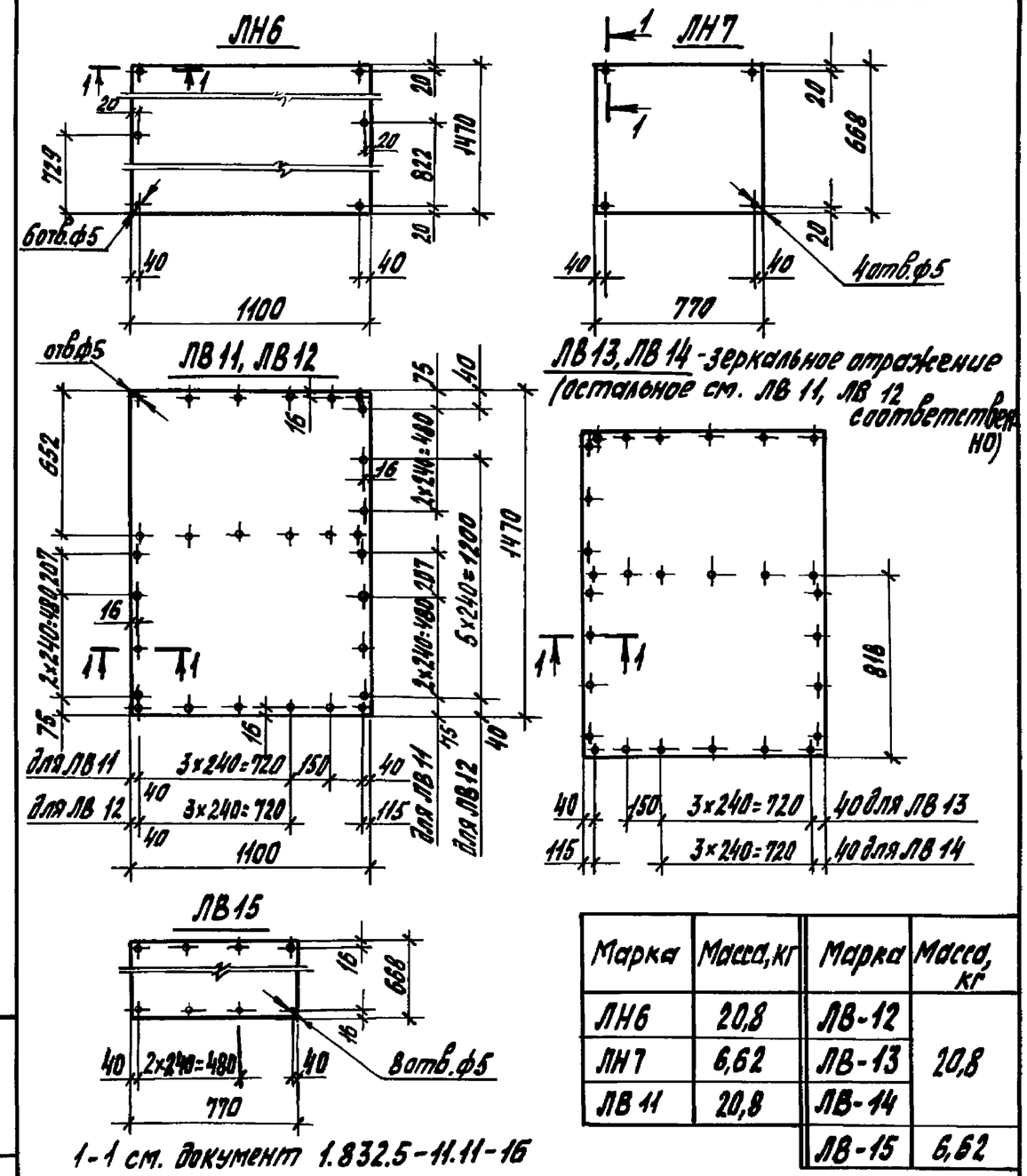

1-1 см. документ 1.832.5-11.11-16

Марка	Масса, кг	Марка	Масса, кг
ЛН6	20,8	ЛВ-12	20,8
ЛН7	6,62	ЛВ-13	
ЛВ 11	20,8	ЛВ-14	
		ЛВ-15	6,62

Разраб.	Орлова		1.832.5-11.11-20
Пров.	Киреева		
Н. контр.	Азаров		

Обшивка ЛН6, ЛН7, ЛВ11... ЛВ15

Стадия	Масса	Масштаб
Р	см. табл.	1:25
Лист	Листов 1	

Лист асбестоцементный ЛП-П-6 ГОСТ 18124-75*

ЦНИИЭПсельстрой

Инв. № подл. | Подпись и дата | Взам. инв. №

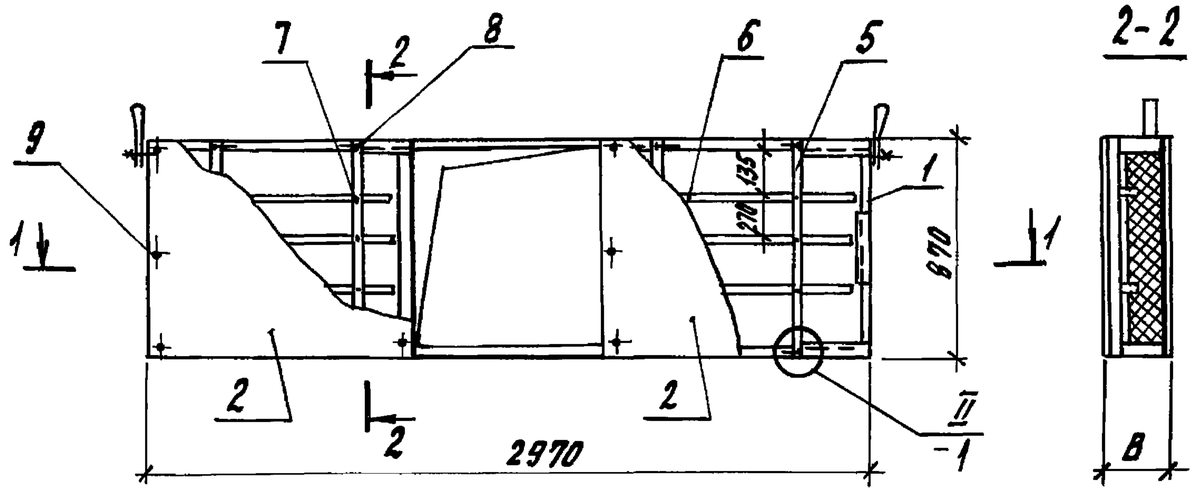

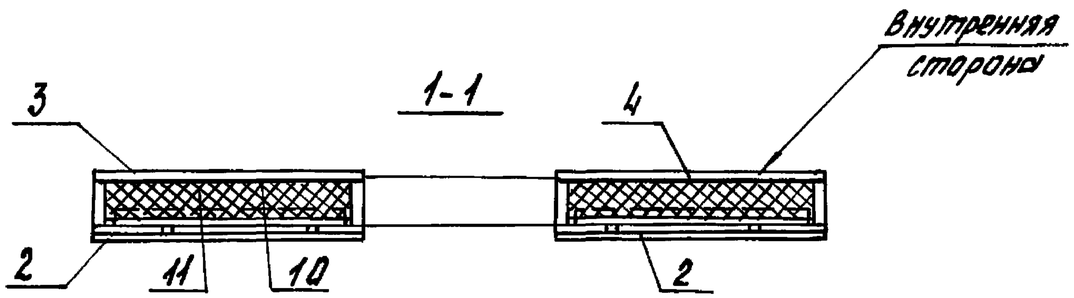

Поз.	Наименование	Кол. на ПСАДР 30.9. 14.В	17.В	19.В	22.В.	Обозначение документа
1	Каркас ДК 7-1	1				1.832.5-11.11-22
	ДК 7-2		1			
	ДК 7-3			1		
	ДК 7-4				1	
2	Обшивка ЛН 8	2	2	2	2	1.832.5-11.11-23
3	Обшивка ЛВ 16	1	1			1.832.5-11.11-23
	ЛВ 17			1	1	
4	Обшивка ЛВ 18	1	1			1.832.5-11.11-23
	ЛВ 19			1	1	
	Брусок-3хВ ГОСТ 8486-86Е					
5	25х32, ℓ=870; 0,0007 м³	4	4	4	4	без черт.
6	25хh*), ℓ=1000; м³ - по проекту	6	6	6	6	без черт.
7	Гвозди К2,5х60 ГОСТ 4028-63*	12	12	12	12	
8	Гвозди К3,5х90 ГОСТ 4028-63*	8	8	8	8	
9	Шуруп 1-4х40.016.0 ГОСТ 1145-80	46	46	46	46	
10	Пленка полиэтиленовая, полотно,					
	0,200х870; первый сорт.					
	ГОСТ 10354-82, м²	1,914	1,914	1,914	1,914	
11	Плиты минераловатные П125					
	ГОСТ 9573-82, м³ - по проекту					
	Масса, кг	88	96	104	112	

Марка	B, мм
ПСАДР 30.9.14.В	144
ПСАДР 30.9.17.В	169
ПСАДР 30.9.19.В	194
ПСАДР 30.9.22.В	219

*) Размер h принимать в соответствии с указаниями п. 6 документа 1.832.5-11.11-ПЗ.

Масса панели дана при плотности утеплителя $\gamma_{ут}$ = 100 кг/м³ и его толщине, равной высоте ребра.

Исполн.	Шустикова		1.832.5-11.11-21
Разраб.	Чернышева		
Пров.	Казарян		Панель ПСАДР 30.9.14.В...ПСАДР 30.9.22.В
Н. контр.	Азаров		Стадия Р · Лист · Листов 1
			ЦНИИЭПсельстрой

Инв. № подл. | Подпись и дата | Взам. инв. №

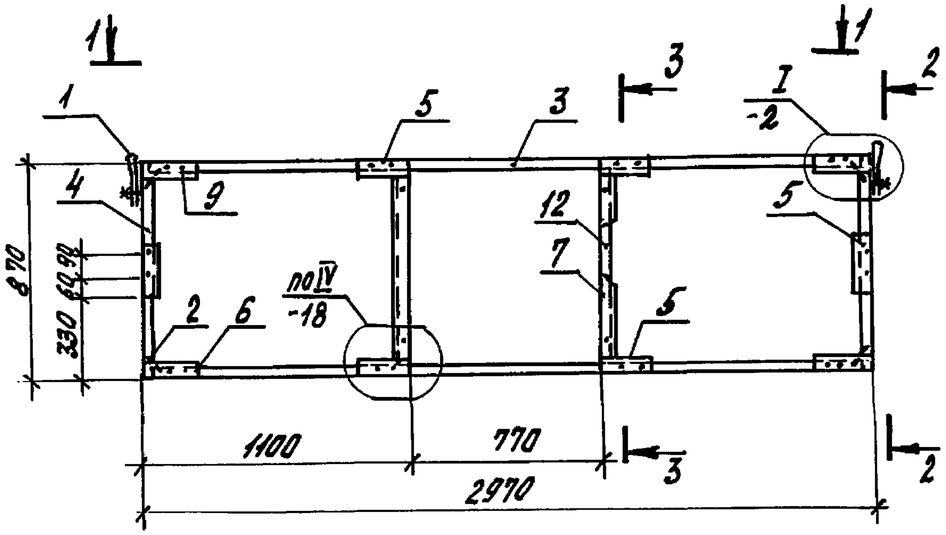

2-2
для ДК7-1, ДК7-2

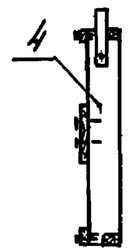

2-2
для ДК7-3, ДК7-4

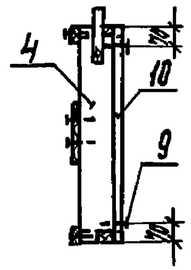

1-1 для ДК7-1, ДК7-2

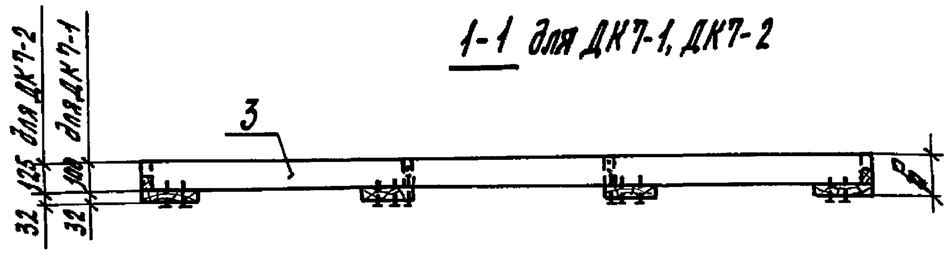

3-3
для ДК7-3, ДК7-4

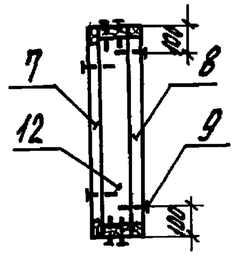

1-1 для ДК7-3, ДК7-4

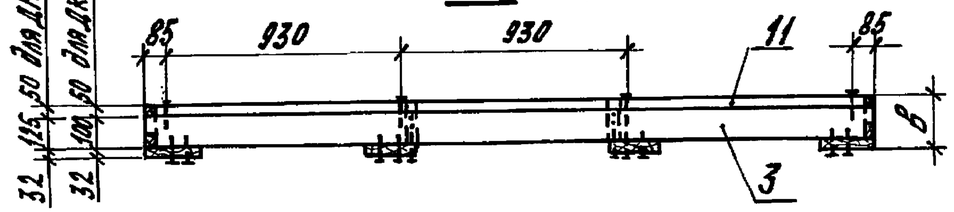

Поз.	Наименование	Кол. на ДК7-				Обозначение документа
		-1	-2	-3	-4	
1	Петля П1	2	2	2	2	1.832.5-11.11-53
2	Скоба М1	4	4	4	4	1.832.5-11.11-54
3	Ребро Р1-1	2		2		1.832.5-11.11.-3
	Р1-2		2		2	
4	Ребро Р3-1	2		2		1.832.5-11.11-7
	Р3-2		2		2	
	Брусок-2х8 ГОСТ 8486-86Е					
5	40х32, ℓ=210; 0,00027 м³	6	6	6	6	без черт.
6	ℓ=270; 0,00034 м³	4	4	4	4	без черт.
7	ℓ=790; 0,001 м³	2	2	2	2	без черт.
	Брусок-3х6 ГОСТ 8486-86Е					
8	32х50, ℓ=806; 0,0013 м³			2	2	без черт.
10	ℓ=870; 0,0014 м³			2	2	без черт.
11	ℓ=2906; 0,0046 м³			2	2	без черт.
	Доска-2х8 ГОСТ 8486-86Е					
12	32х100, ℓ=806; 0,0026 м³	2		2		без черт.
	32х125, ℓ=806; 0,0032 м³		2		2	без черт.
9	Гвозди К3,5х90 ГОСТ 4028-63*	32	32	44	44	
	Масса каркаса, кг	18,2	21,8	25,6	29,2	
	Объем древесины 2 сорта, м³	0,0346	0,0417	0,0346	0,0417	
	Объем древесины 3 сорта, м³	-	-	0,0446	0,0446	

Марка	в, мм
ДК7-1	132
ДК7-2	157
ДК7-3	182
ДК7-4	207

Инв. № подл. | Подпись и дата | Взам. инв. №

Разраб.	Киреева		1.832.5-11.11-22
Провер.	Казарян		
Н. контр.	Азаров		Каркас ДК7-1...ДК7-4

Стадия	Лист	Листов
Р		1

ЦНИИЭПсельстрой

ЛН8

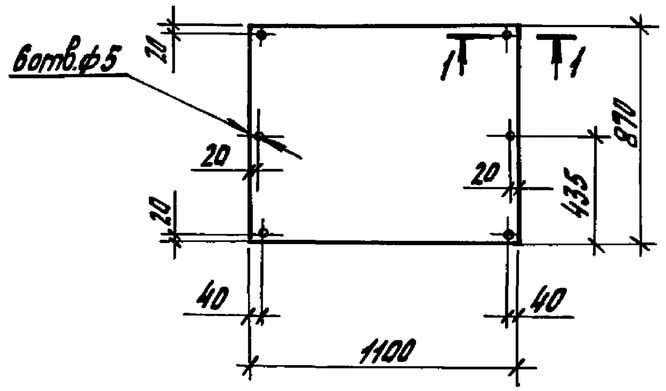

ЛВ16, ЛВ17

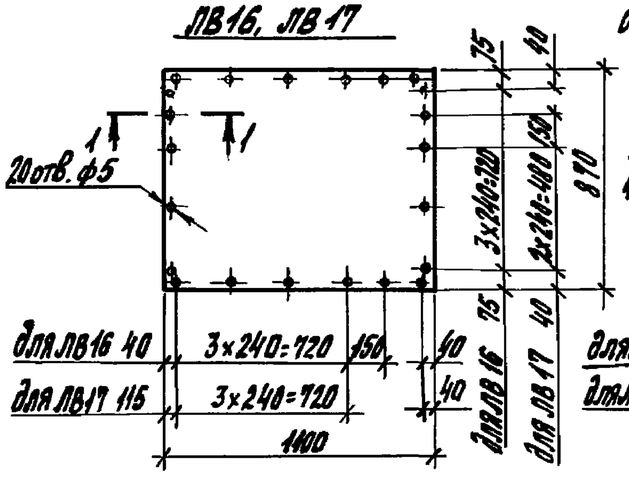

ЛВ18, ЛВ19 - зеркальное отражение (остальное см. ЛВ16, ЛВ17 соответственно)

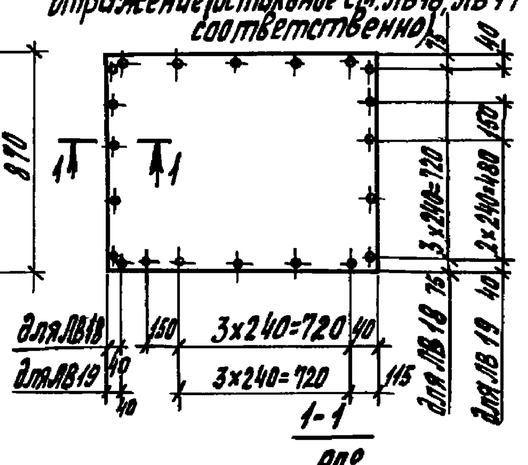

1-1

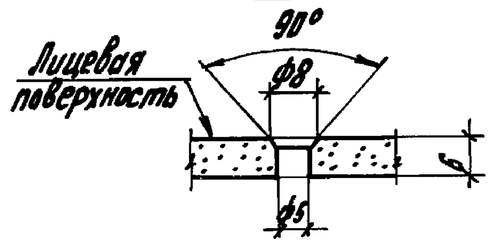

Разраб.	Орлова		
Пров.	Киреева		
Н. контр.	Азаров		

1.832.5-11.11-23

Обшивка ЛН8, ЛВ16...ЛВ19

Стадия	Масса	Масштаб
Р	12,3	1:25
Лист	Листов 1	

Лист асбестоцементный ЛП-П-6 ГОСТ 18124-75*

ЦНИИЭПсельстрой

Инв. № подл. | Подпись и дата | Взам. инв. №

Инв. № подл. | Подпись и дата | Взам. инв. №

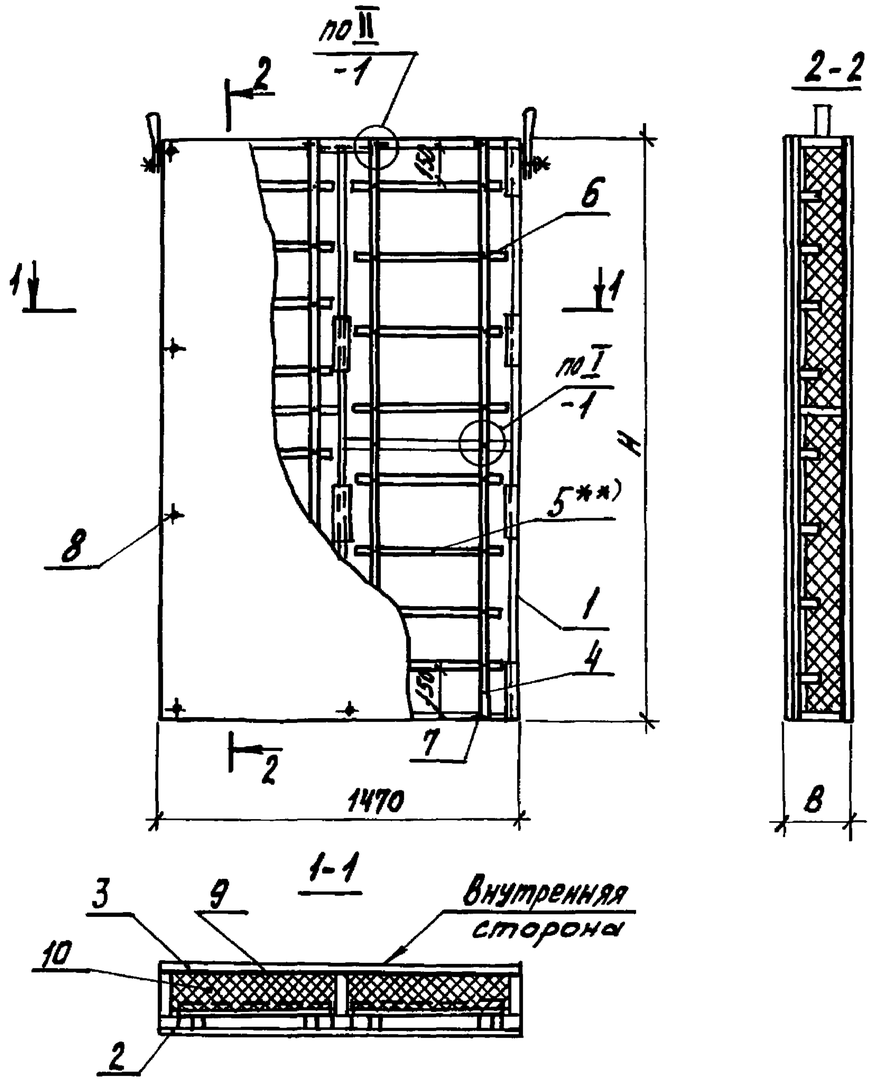

Марка	Размеры, мм	
	H	B
ПСАДР 15.24.14	2370	144
ПСАДР 15.24.17		169
ПСАДР 15.24.19		194
ПСАДР 15.24.22		219
ПСАДР 15.27.14	2670	144
ПСАДР 15.27.17		169
ПСАДР 15.27.19		194
ПСАДР 15.27.22		219

*) Размер h принимать в соответствии с указаниями п.6 документа 1.832.5-11.11-ПЗ.

**) Шаг поз.5 для панелей высотой 2370 мм - 300 мм, для панелей высотой 2670 мм - 340 мм.

Масса панели дана при плотности утеплителя $\gamma_{ут}$ = 100 кг/м³ и его толщине, равной высоте ребра.

Поз.	Наименование	Кол. на ПСАДР 15.24.				Кол. на ПСАДР 15.27.				Обозначение документа
		14	17	19	22	14	17	19	22	
1	Каркас ДК8-1	1								1.832.5-11.11-25
	ДК8-2		1							
	ДК8-3			1						
	ДК8-4				1					
	ДК9-1					1				
	ДК9-2						1			
	ДК9-3							1		
	ДК9-4								1	
2	Обшивка ЛН 9	1	1	1	1					1.832.5-11.11-27
	ЛН 10					1	1	1	1	
3	Обшивка ЛВ 20	1	1							1.832.5-11.11-28
	ЛВ 21			1	1					
	ЛВ 22					1	1			
	ЛВ 23							1	1	
	Брусок-3 хв ГОСТ 8486-86Е									
4	25х32, ℓ=2370; 0,0019 м³	4	4	4	4					без черт.
	25х32, ℓ=2670; 0,0021 м³					4	4	4	4	без черт.
5	25хh*), ℓ=655; м³ - по проекту	16	16	16	16	16	16	16	16	без черт.
6	Гвозди К2,5х60 ГОСТ 4028-63*	36	36	36	36	36	36	36	36	
7	Гвозди К3,5х90 ГОСТ 4028-63*	8	8	8	8	8	8	8	8	
8	Шуруп 1-4х40.0.40 ГОСТ 1145-80*	57	57	56	56	60	60	59	59	
9	Пленка полиэтиленовая, полотно; 0,200х1470; первый сорт, ГОСТ 10354-82, м²	3,48	3,48	3,48	3,48	3,92	3,92	3,92	3,92	
10	Плиты минераловатные П125 ГОСТ 9573-82, м³ - по проекту									
	Масса, кг	150	163	175	187	167	181	194	209	

Исполн.	Шустикова	
Разраб.	Чернышева	
Пров.	Казарян	
Н. контр.	Азарав	

1832.5-11.11-24

Панель

ПСАДР 15.24.14...ПСАДР 15.24.22
ПСАДР 15.27.14...ПСАДР 15.27.22

Стадия	Лист	Листов
Р		1

ЦНИИЭПсельстрой

Инв. № подл. | Подпись и дата | Взам. инв. №

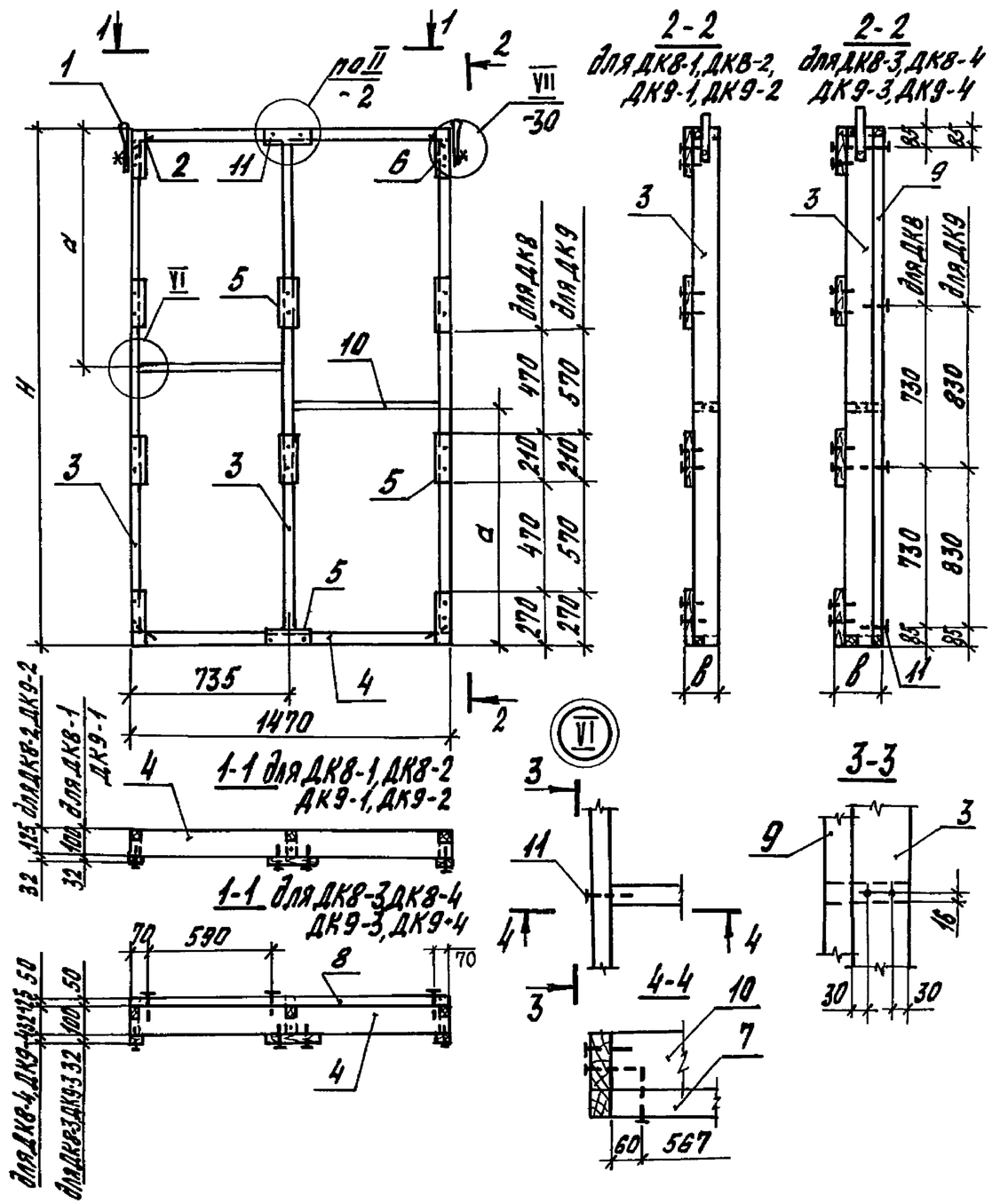

Марка	Размеры, мм			Марка	Размеры, мм		
	H	a	в		H	a	в
ДК8-1	2370	1145	132	ДК9-1	2670	1295	132
ДК8-2			157	ДК9-2			157
ДК8-3			182	ДК9-3			182
ДК8-4			207	ДК9-4			207

Поз.	Наименование	Кол. на ДК 8-1	8-2	8-3	8-4	9-1	9-2	9-3	9-4	Обозначение документа
1	Петля П1	2	2	2	2	2	2	2	2	1.832.5-11.11-53
2	Скоба М1	4	4	4	4	4	4	4	4	1.832.5-11.11-54
3	Ребро Р8-1	3		3						1.832.5-11.11-26
	Р8-2		3		3					
	Р8-3					3		3		
	Р8-4						3		3	
4	Ребро Р9-1	2		2		2		2		1.832.5-11.11-26
	Р9-2		2		2		2		2	
	Брусок-2хВ ГОСТ 8486-86Е									
5	40х32, ℓ=210; 0,00027 м³	8	8	8	8	8	8	8	8	без черт.
6	ℓ=270; 0,00034 м³	4	4	4	4	4	4	4	4	без черт.
	Брусок-3хВ ГОСТ 8486-86Е									
7	32х50, ℓ=687; 0,0011 м³			2	2			2	2	без черт.
8	ℓ=1470; 0,0024 м³			2	2			2	2	без черт.
9	ℓ=2306; 0,0037 м³			3	3					без черт.
	ℓ=2606; 0,0042 м³							3	3	без черт.
	Доска-3хВ ГОСТ 8486-86Е									
10	32х100, ℓ=687; 0,0022 м³	2		2		2		2		без черт.
	32х125, ℓ=687; 0,0028 м³		2		2		2		2	без черт.
11	Гвозди К3,5х90 ГОСТ 4028-63*	34	34	56	56	34	34	56	56	
	Масса каркаса, кг	20,5	25,1	29,7	34,3	22,0	26,9	31,9	36,8	
	Объем древесины 2 сорта, м³	0,0349	0,0430	0,0349	0,0430	0,0379	0,0466	0,0379	0,0466	
	Объем древесины 3 сорта, м³	0,0044	0,0055	0,0224	0,0235	0,0044	0,0055	0,0236	0,0249	

Разраб.	Киреева		1.832.5-11.11-25
Пров.	Казарян		
Н.контр.	Азаров		Каркас ДК8-1...ДК8-4, ДК9-1...ДК9-4

Стадия	Лист	Листов
Р		1

ЦНИИЭПсельстрой

Инв. N подл. | Подпись и дата | Взам. инв. N

23847 31

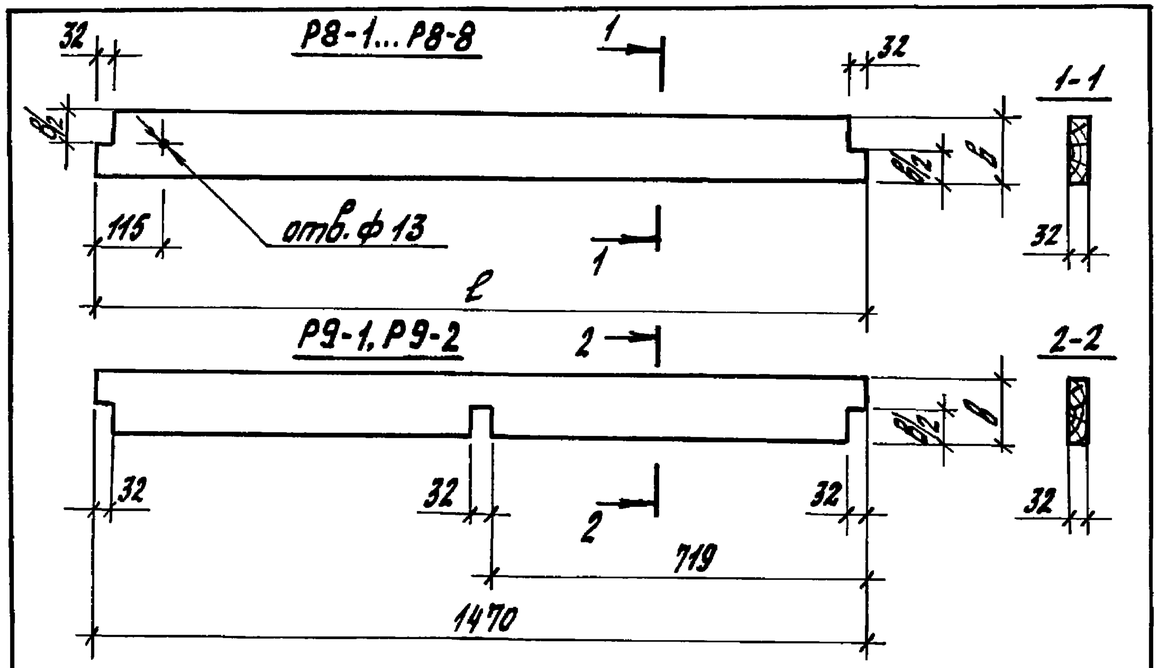

Марка	Размеры, мм		Объем, м³	Масса, кг
	ℓ	B		
Р8-1	2370	100	0,0075	3,75
Р8-2		125	0,0094	4,70
Р8-3	2670	100	0,0084	4,20
Р8-4		125	0,0106	5,30
Р8-5	2970	100	0,0094	4,70
Р8-6		125	0,0118	5,90
Р8-7	3270	100	0,0104	5,20
Р8-8		125	0,0130	6,50
Р9-1		100	0,0046	2,30
Р9-2		125	0,0057	2,85

Разраб.	Соломатин		1.832.5-11.11-26
Пров.	Казарян		
Н.контр.	Азаров		

Ребра Р8-1...Р8-8, Р9-1, Р9-2

Стадия	Масса	Масшт.
Р	см.табл.	1:10
Лист	Листов 1	

Доска-2хВ ГОСТ 8486-86Е

ЦНИИЭП сельстрой

Инв.№ подл. | Подпись и дата | Взам. инв.№

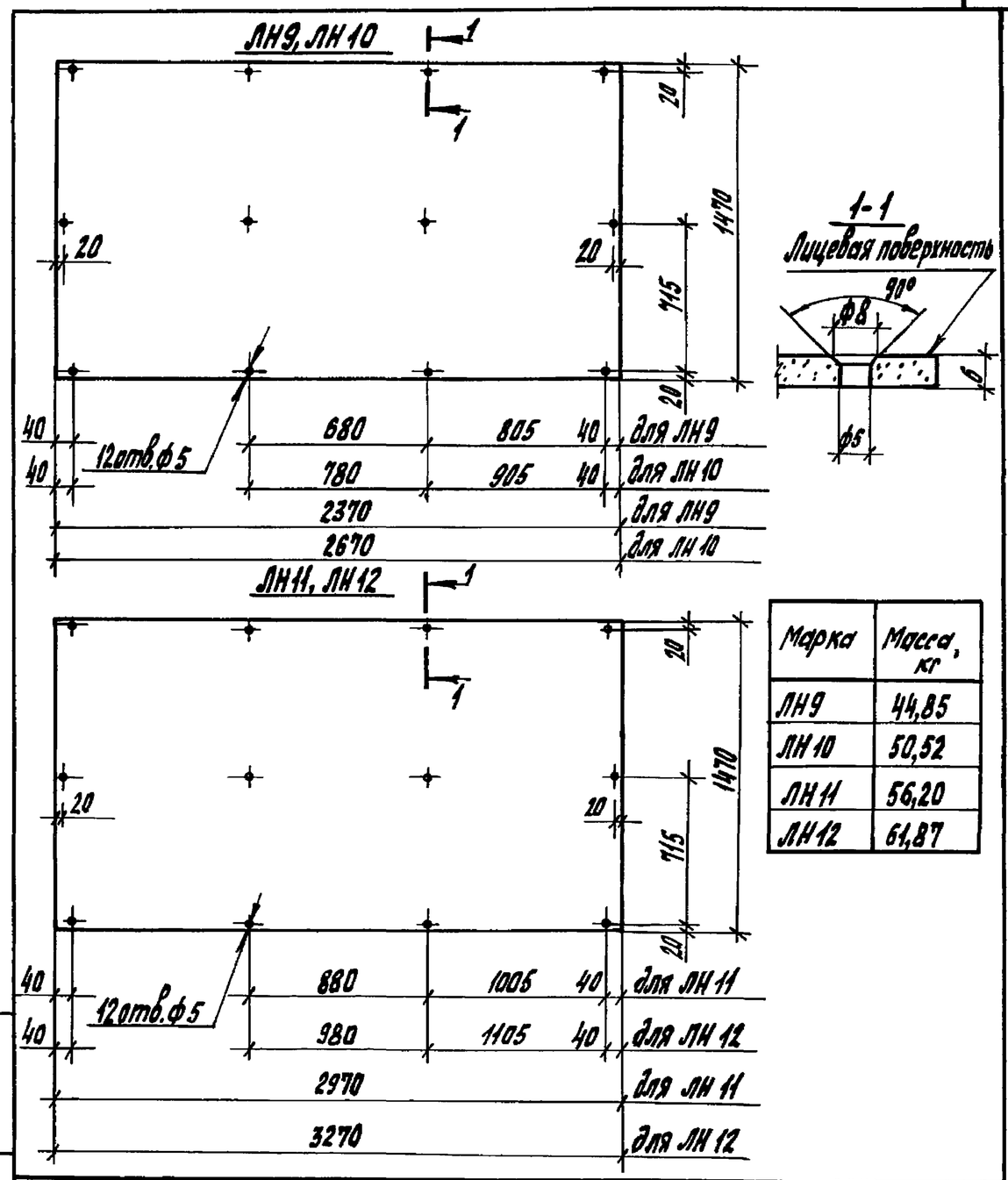

Марка	Масса, кг
ЛН9	44,85
ЛН10	50,52
ЛН11	56,20
ЛН12	61,87

Разраб.	Соломатин		1.832.5-11.11-27
Пров.	Киреева		
Н.контр.	Азаров		

Обшивка ЛН9...ЛН12

Стадия	Масса	Масшт.
Р	см.табл.	1:25
Лист	Листов 1	

Лист асбестоцементный ЛП-П-6 ГОСТ 18124-75*

ЦНИИЭП сельстрой

Инв.№ подл. | Дата и подпись | Взам. инв.№

23847 32

ЛВ20, ЛВ21

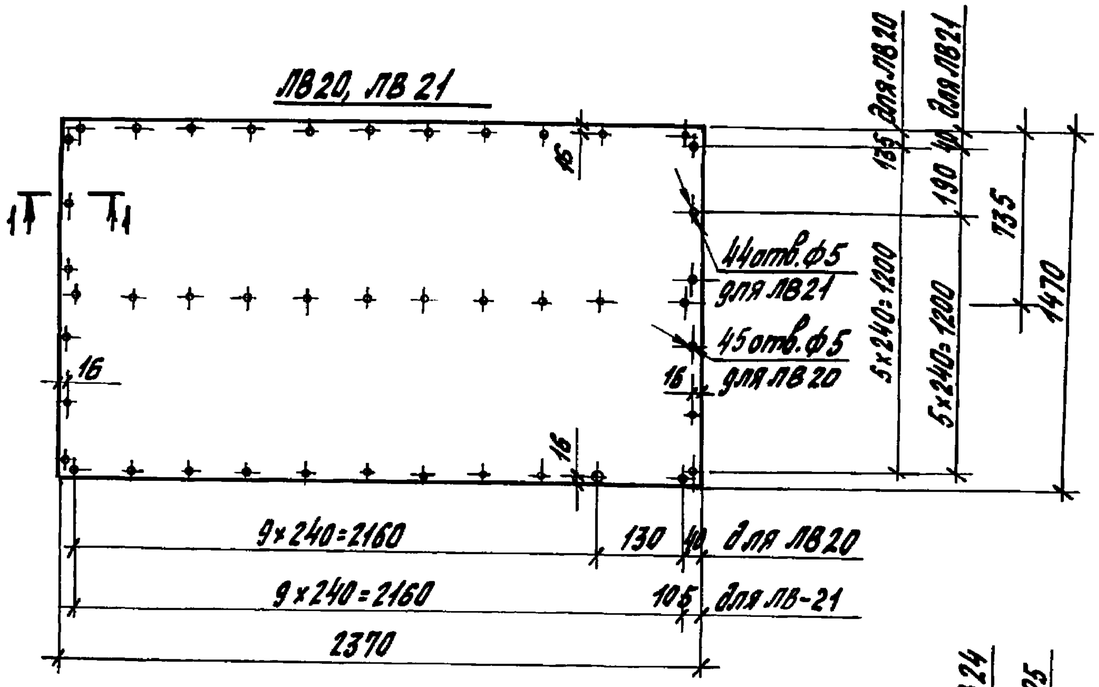

ЛВ22, ЛВ23

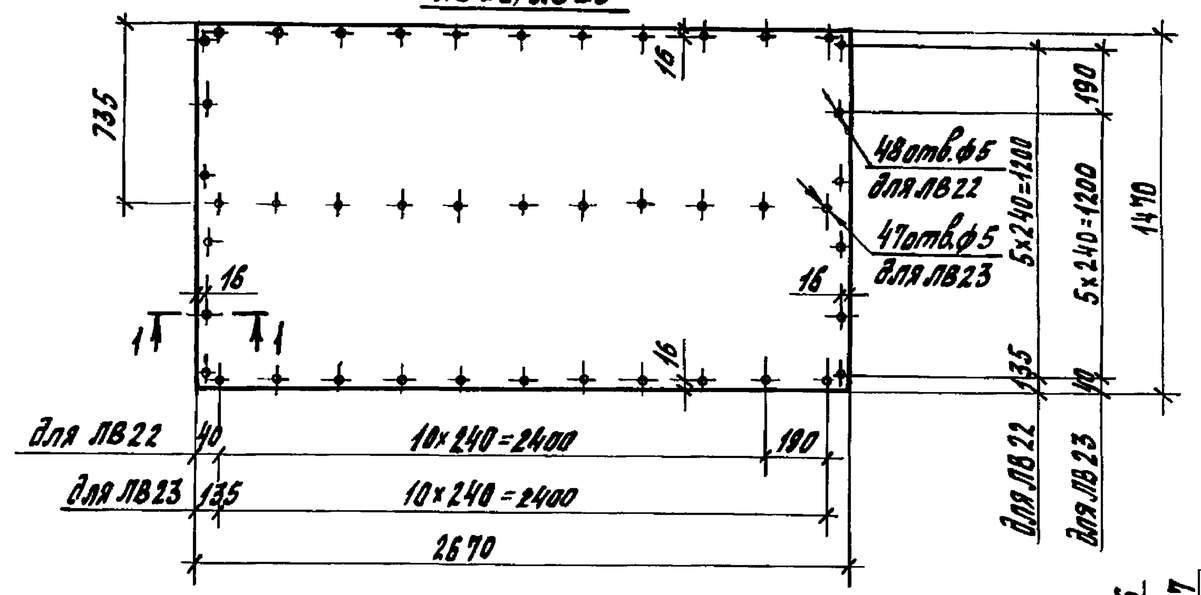

ЛВ24, ЛВ25

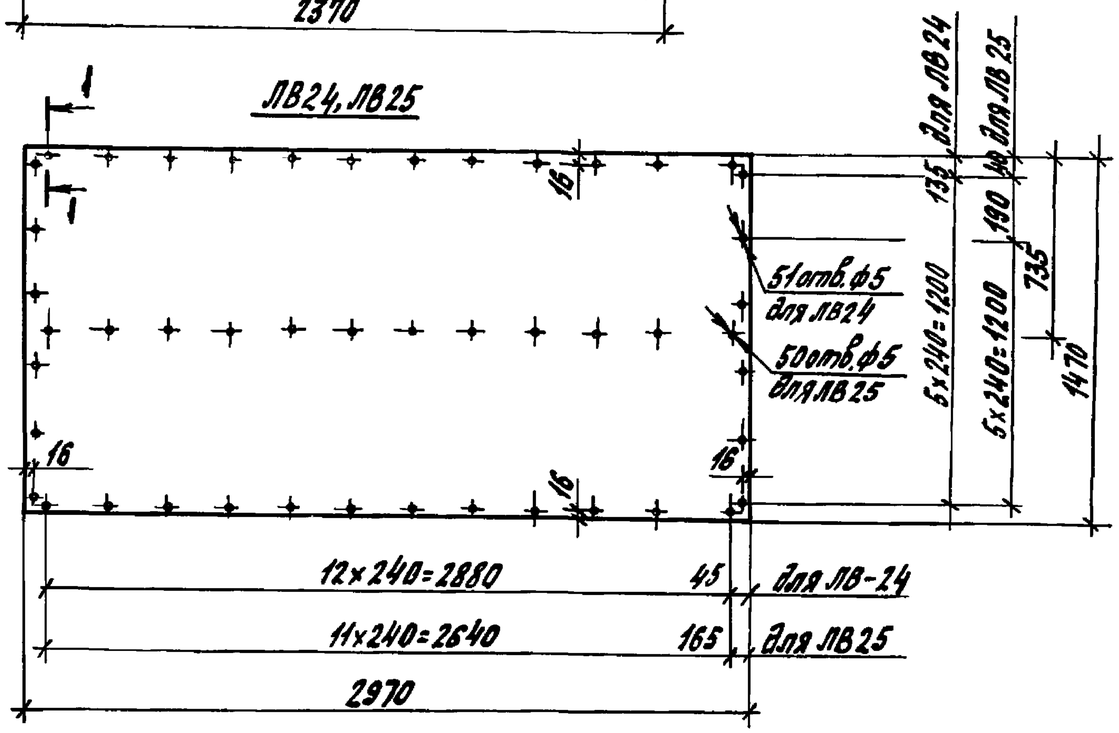

ЛВ26, ЛВ27

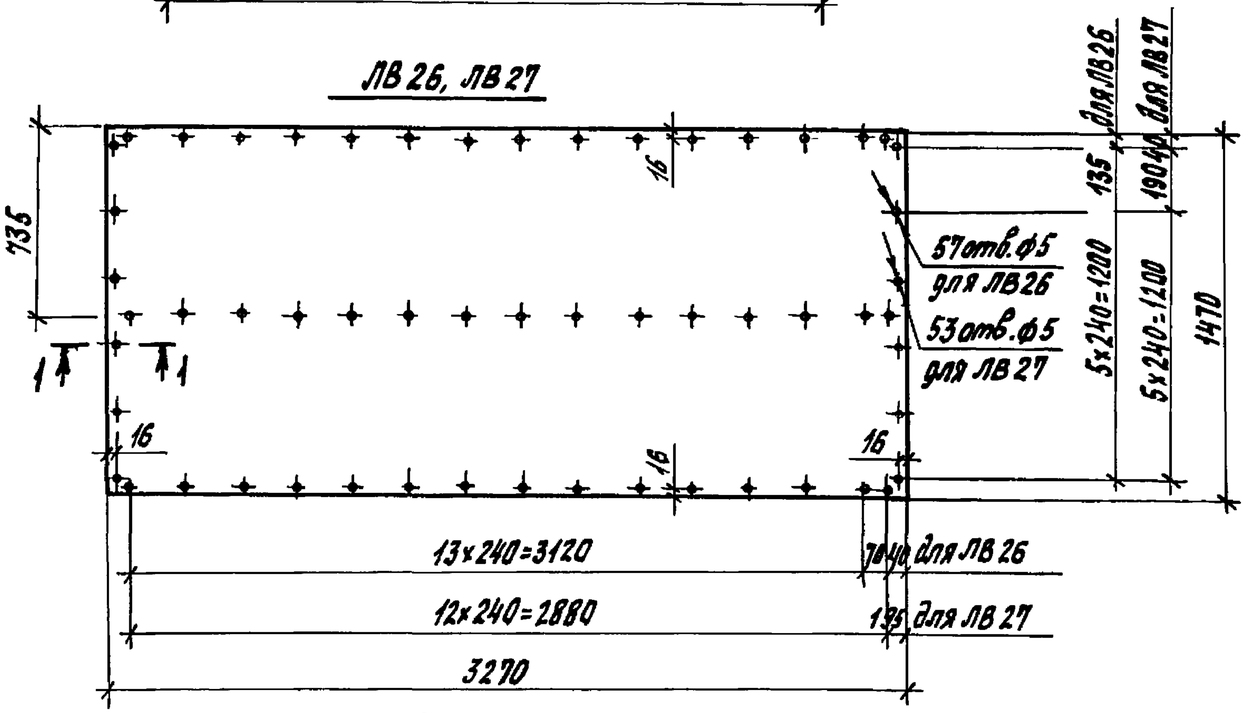

Марка	Масса, кг	Марка	Масса, кг	Марка	Масса, кг	Марка	Масса, кг
ЛВ20	44,9	ЛВ22	50,5	ЛВ24	56,2	ЛВ26	61,9
ЛВ21		ЛВ23		ЛВ25		ЛВ27	

1-1 см. документ 1.832.5-11.11-27

Разраб.	Саломатин		1.832.5-11.11.-28
Пров.	Орлова		
Н.контр.	Азаров		

Обшивка ЛВ20...ЛВ27

Стадия	Масса	Масшт.
Р	см.табл.	1:25
Лист	Листов 1	

Лист асбестоцементный ЛП-П-6 ГОСТ 18124-75*

ЦНИИЭПсельстрой

Взам. инв.№ | Подпись и дата | Инв.№ подл.

23847 33

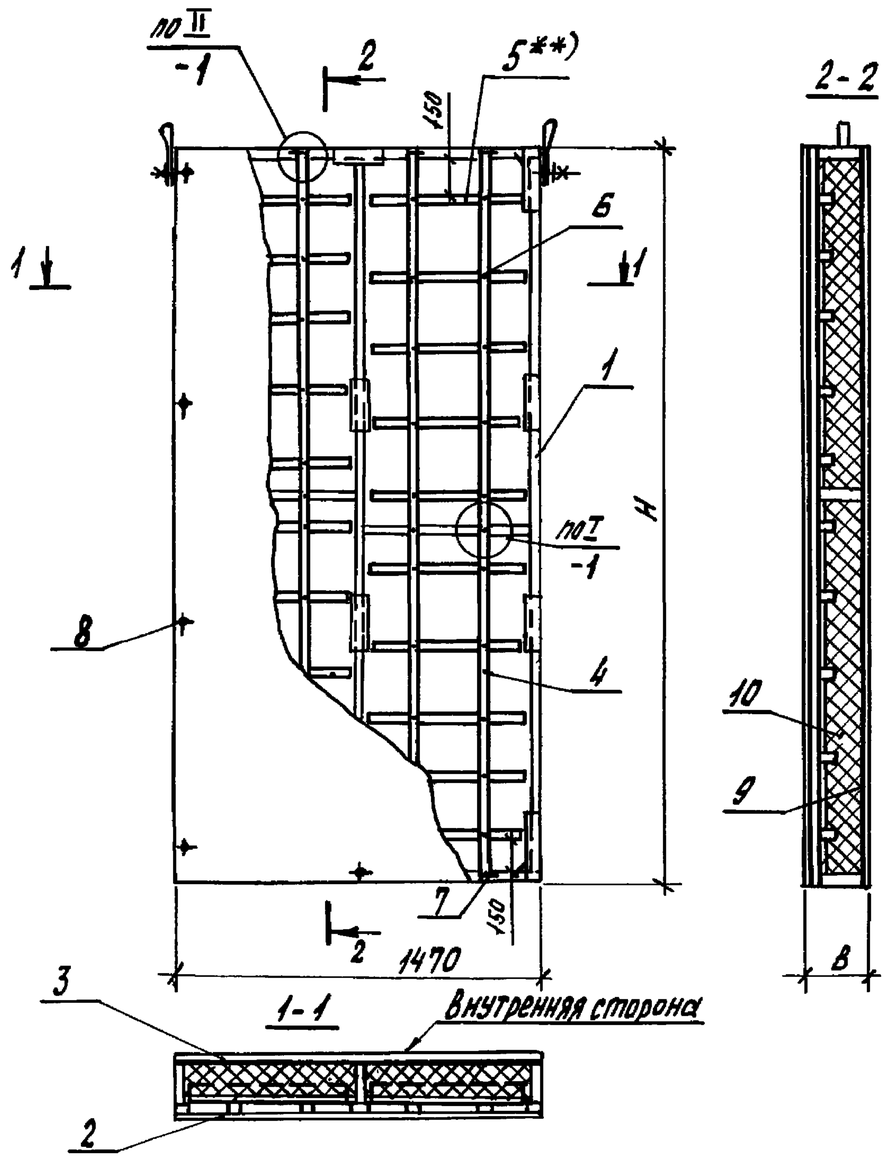

Марка	Размеры, мм	
	H	B
ПСАДР15.30.14	2970	144
ПСАДР15.30.17		169
ПСАДР15.30.19		194
ПСАДР15.30.22		219
ПСАДР15.33.14	3970	144
ПСАДР15.33.17		169
ПСАДР15.33.19		194
ПСАДР15.33.22		219

Поз.	Наименование	Кол. на ПСАДР 16.30.				Кол. на ПСАДР 15.33.				Обозначение документа
		14	17	19	22	14	17	19	22	
1	Каркас ДК10-1	1								1.832.5-11.11.-30
	ДК10-2		1							
	ДК10-3			1						
	ДК10-4				1					
	ДК11-1					1				
	ДК11-2						1			
	ДК11-3							1		
	ДК11-4								1	
2	Обшивка ЛН11	1	1	1	1					1.832.5-11.11-27
	ЛН12					1	1	1	1	
3	Обшивка ЛВ24	1	1							1.832.5-11.11-28
	ЛВ25			1	1					
	ЛВ26					1	1			
	ЛВ27							1	1	
	Брусок-3 ХВ ГОСТ 8486-86Е									
4	25×32; ℓ=2970; 0,0024 $м^3$	4	4	4	4					без черт.
	26×32, ℓ=3270; 0,0026 $м^3$					4	4	4	4	без черт.
5	25×h*), ℓ=655; $м^3$-по проекту	20	20	20	20	20	20	20	20	без черт.
6	Гвозди К2,5×60 ГОСТ 4028-63*	44	44	44	44	44	44	44	44	
7	Гвозди К3,5×90 ГОСТ 4028-63*	8	8	8	8	8	8	8	8	
8	Шуруп 1-4×40.016 ГОСТ 1145-80*	63	63	60	60	69	69	65	65	
9	Пленка полиэтиленовая, полотно,									
	0,200×1470; первый сорт,									
	ГОСТ 10354-82, $м^2$	4,37	4,37	4,37	4,37	4,81	4,81	4,81	4,81	
10	Плиты минераловатные П125									
	ГОСТ 9573-82; $м^3$-по проекту									
	Масса, кг	186	201	217	232	204	221	237	254	

*) Размер h принимать в соответствии с указаниями п.6 документа 1.832.5-11.11-ПЗ.

**) Шаг поз. 5 для панелей высотой 2970 мм - 300 мм, для панелей высотой 3270 мм - 330 мм.

Масса панели дана при плотности утеплителя $\gamma_{ут}$=100 кг/$м^3$ и его толщине, равной высоте ребра.

Исполн.	Шустикова		
Разраб.	Чернышева		
Пров.	Казарян		
Н.контр.	Азаров		

1.832.5-11.11-29

Панель ПСАДР 15.30.14...ПСАДР 15.30.22 ПСАДР 15.33.14...ПСАДР 15.33.22

Стадия	Лист	Листов
Р		1

ЦНИИЭПсельстрой

Инв. N подл. | Подпись и дата | Взам. инв. N

23847 34

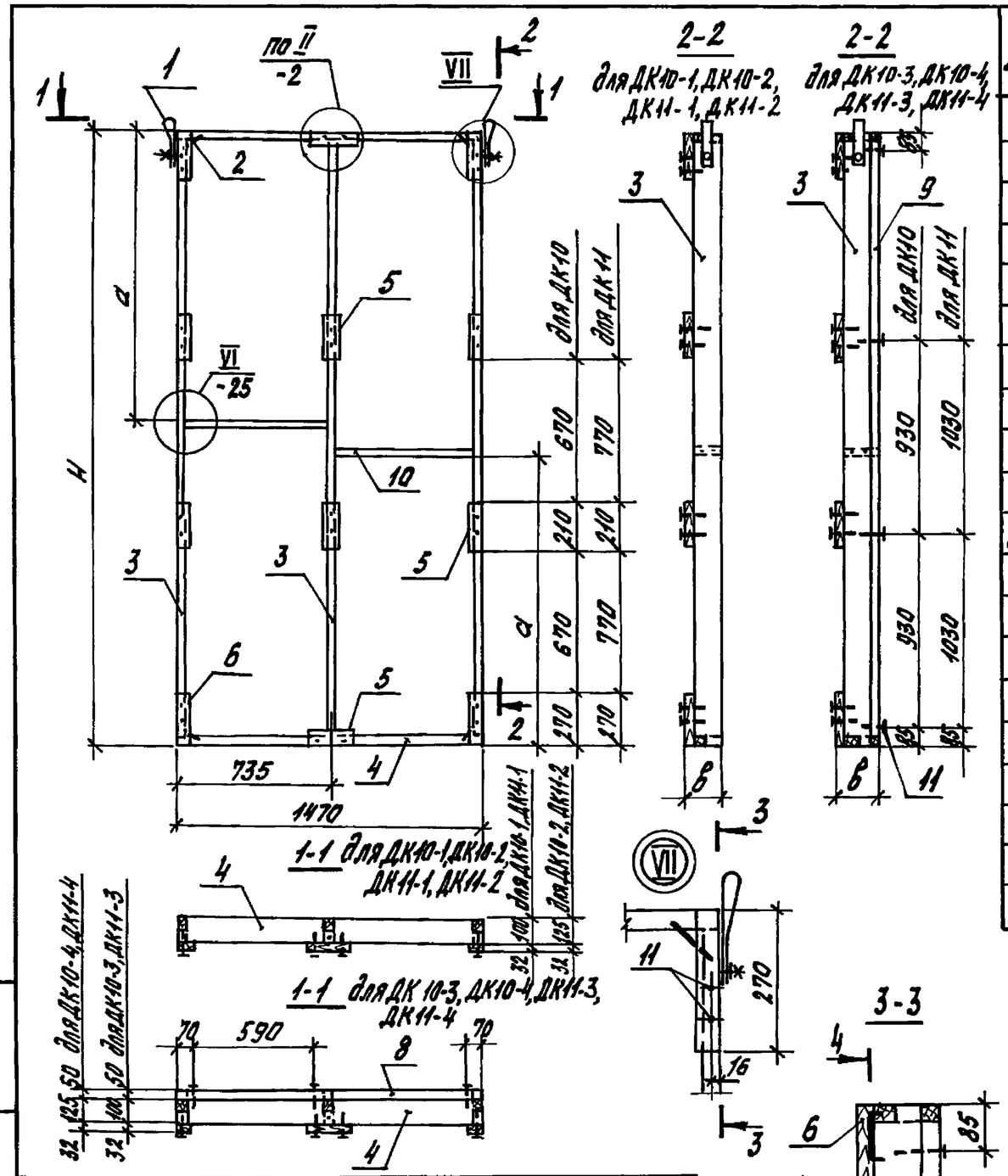

Поз.	Наименование	Кол. на ДК 10-1	10-2	10-3	10-4	11-1	11-2	11-3	11-4	Обозначение документа
1	Петля П1	2	2	2	2	2	2	2	2	1.832.5-11.11-53
2	Скоба М1	4	4	4	4	4	4	4	4	1.832.5-11.11-54
3	Ребро Р8-5	3		3						1.832.5-11.11-26
	Р8-6		3		3					
	Р8-7					3		3		
	Р8-8						3		3	
4	Ребро Р9-1	2		2		2		2		1.832.5-11.11-26
	Р9-2		2		2		2		2	
	Брусок-2хВ ГОСТ 8486-86Е									
5	40х32, ℓ=210; 0,00027 м³	8	8	8	8	8	8	8	8	без черт.
6	ℓ=270; 0,00034 м³	4	4	4	4	4	4	4	4	без черт.
	Брусок-3хВ ГОСТ 8486-86Е									
7	32х50, ℓ=687; 0,0011 м³			2	2			2	2	без черт.
8	ℓ=1470; 0,0024 м³			2	2			2	2	без черт.
9	ℓ=2906; 0,0046 м³			3	3					без черт.
	ℓ=3206; 0,00513 м³							3	3	без черт.
	Доска-3хВ ГОСТ 8486-86Е									
10	32х100, ℓ=687; 0,0022 м³	2		2		2		2		без черт.
	32х125, ℓ=687; 0,0028 м³		2		2		2		2	без черт.
11	Гвозди К3,5х90 ГОСТ 4028-63	34	34	56	56	34	34	56	56	
	Масса каркаса, кг	23,5	28,7	34,0	39,3	24,9	30,8	36,2	42,1	
	Объем древесины 2 сорта, м³	0,0408	0,0502	0,0408	0,0502	0,0437	0,0543	0,0437	0,0543	
	Объем древесины 3 сорта, м³	0,0044	0,0055	0,0252	0,0263	0,0044	0,0055	0,0267	0,0278	

Марка	Размеры, мм H	a	в	Марка	Размеры, мм H	a	в
ДК10-1	2970	1445	132	ДК11-1	3270	1595	132
ДК10-2			157	ДК11-2			157
ДК10-3			182	ДК11-3			182
ДК10-4			207	ДК11-4			207

Разраб.	Киреева		
Пров.	Казарян		
Н. контр.	Азаров		

1.832.5-11.11-30

Каркас ДК10-1...ДК10-4, ДК11-1...ДК11-4

Стадия	Лист	Листов
Р		1

ЦНИИЭПсельстрой

Инв. № подл. | Подпись и дата | Взам. инв. №

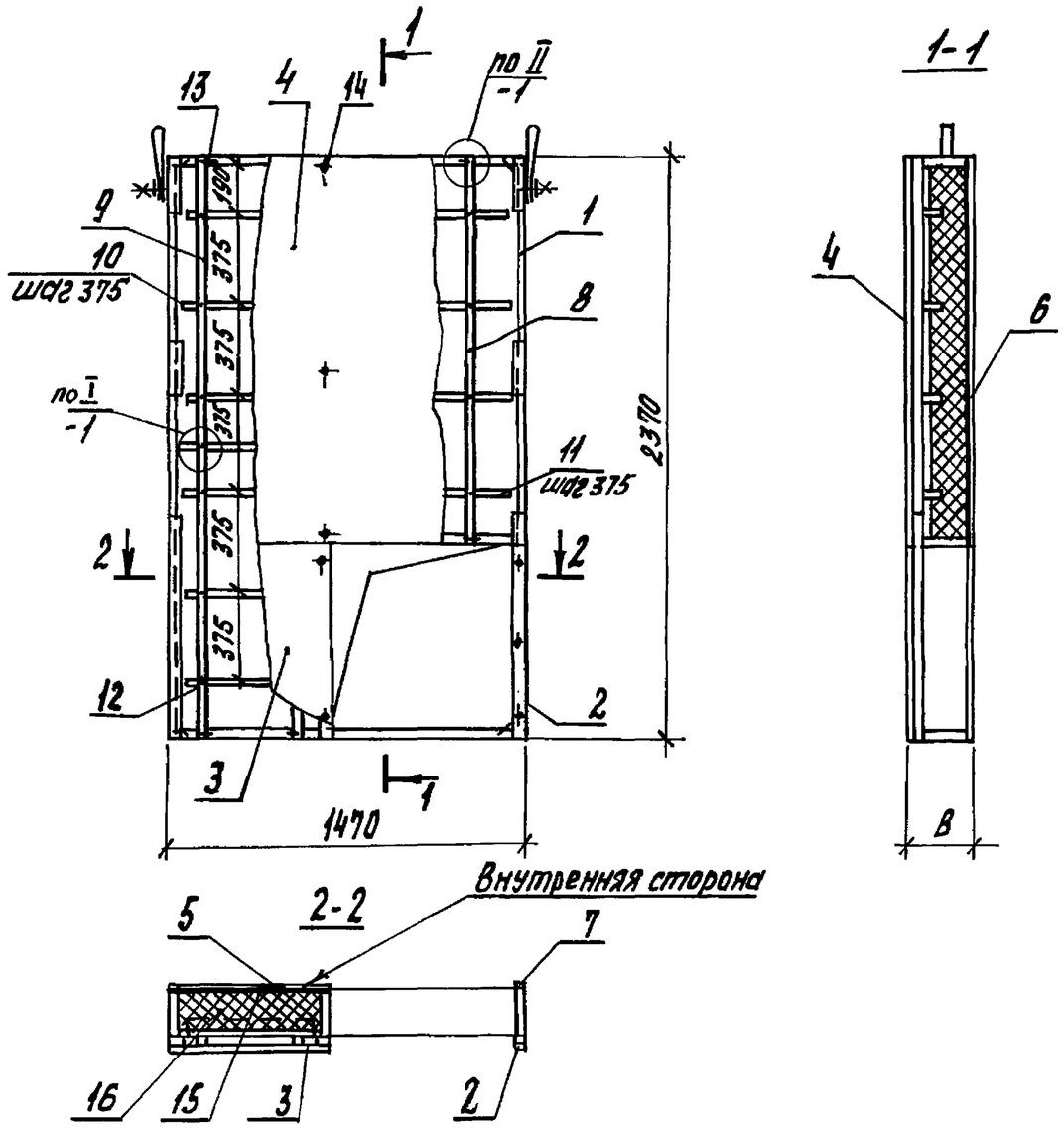

Поз.	Наименование	Кол. на ПСАДР15.24. 14.В	17.В	19.В	22.В	Обозначение документа
1	Каркас ДК 12-1	1				1.832.5-11.11-32
	ДК 12-2		1			
	ДК 12-3			1		
	ДК 12-4				1	
2	Обшивка ЛН 13	1	1	1	1	1.832.5-11.11-34
3	Обшивка ЛН 14	1	1	1	1	1.832.5-11.11-34
4	Обшивка ЛН 15	1	1	1	1	1.832.5-11.11-34
5	Обшивка ЛВ 30	1	1			1.832.5-11.11-35
	ЛВ 31			1	1	
6	Обшивка ЛВ 32	1	1			1.832.5-11.11-35
	ЛВ 33			1	1	
7	Обшивка ЛВ 29	1	1	1	1	
	Брусок-3хВ ГОСТ 8486-86Е					
8	25х32, ℓ=1570; 0,0013 $м^3$	2	2	2	2	без черт.
9	25х32, ℓ=2370; 0,0019 $м^3$	2	2	2	2	без черт.
10	25хh*), ℓ=560; $м^3$ по проекту	6	6	6	6	без черт.
11	25хh*), ℓ=750; $м^3$ по проекту	4	4	4	4	без черт.
12	Гвозди К 2,5х60 ГОСТ 4028-63*	22	22	22	22	
13	Гвозди К 3,5х90 ГОСТ 4028-63*	8	8	8	8	
14	Шуруп 1-4х40.0140 ГОСТ 1145-80*	66	66	66	66	
15	Пленка полиэтиленовая,					
	полотно; 0,200х1470; первый					
	сорт, ГОСТ 10354-82, $м^2$	2,84	2,84	2,84	2,84	
16	Плиты минераловатные П125					
	ГОСТ 9573-82, $м^3$ по проекту					
	Масса, кг	126	138	150	160	

Марка	В, мм
ПСАДР15.24.14.В	144
ПСАДР15.24.17.В	169
ПСАДР15.24.19.В	194
ПСАДР15.24.22.В	219

*) Размер h принимать в соответствии с указаниями п.6 документа 1.832.5-11.11-ПЗ.
Масса панели дана при плотности утеплителя $\gamma_{ут}$=100 кг/$м^3$ и его толщине, равной высоте ребра.

Разраб.	Черныщева		
Пров.	Казарян		
Н. контр.	Азаров		

1.832.5-11.11-31

Панель ПСАДР15.24.14.В...ПСАДР15.24.22.В

Стадия	Лист	Листов
Р		1

ЦНИИЭПсельстрой

Инв. № подл. | Подпись и дата | Взам. инв. №

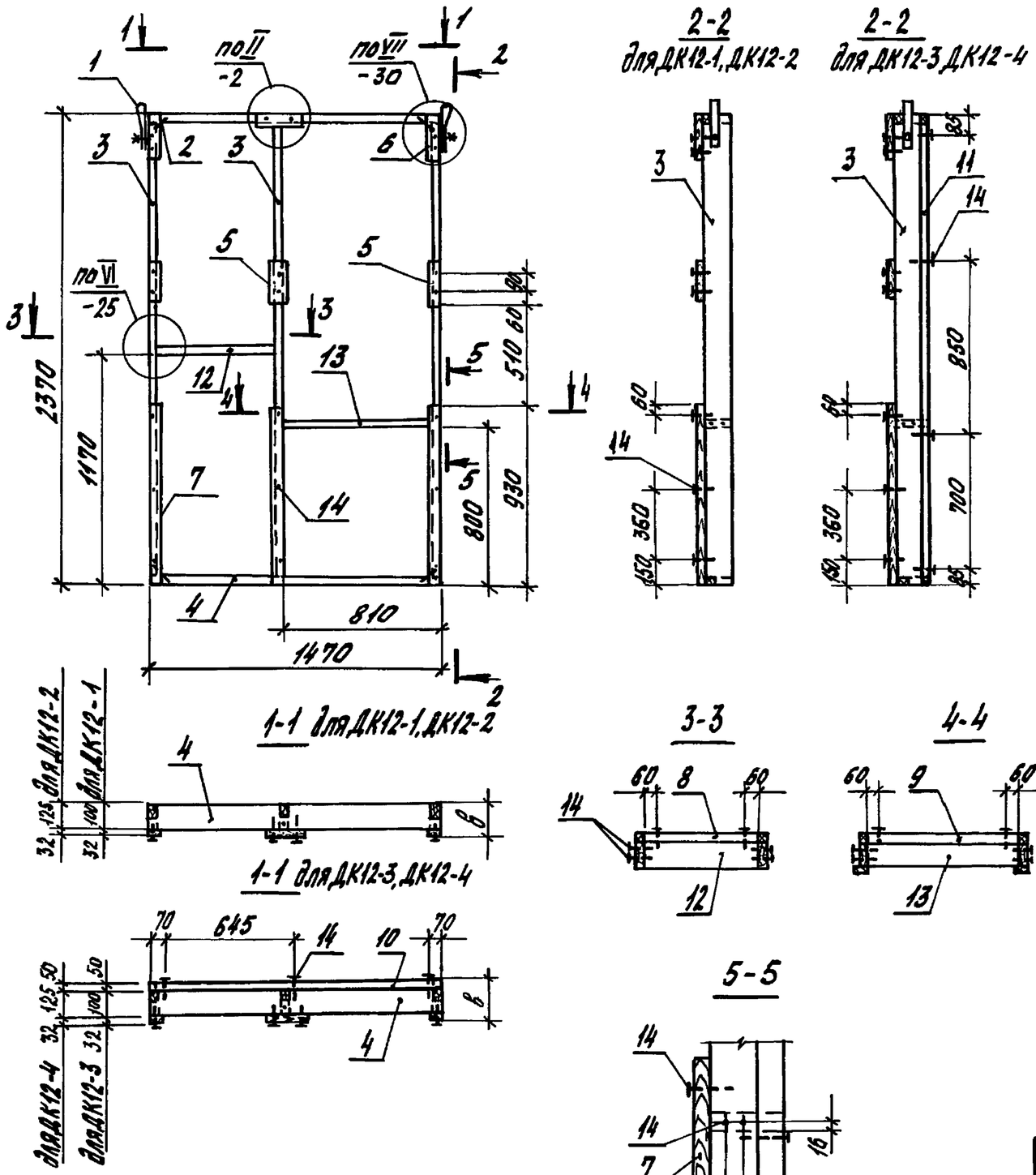

Марка	в, мм	Марка	в, мм
ДК12-1	132	ДК12-3	182
ДК12-2	157	ДК12-4	207

Поз.	Наименование	Кол. на ДК12- -1	-2	-3	-4	Обозначение документа
1	Петля П1	2	2	2	2	1.832.5-11.11-53
2	Скоба М1	4	4	4	4	1.832.5-11.11-54
3	Ребро Р8-1	3		3		1.832.5-11.11-26
	Р8-2		3		3	
4	Ребро Р10-1	2		2		1.832.5-11.11-33
	Р10-2		2		2	
	Брусок-2хВ ГОСТ 8486-86Е					
5	40х32, ℓ=210; 0,00027 м³	4	4	4	4	без черт.
6	ℓ=270; 0,00034 м³	2	2	2	2	без черт.
7	ℓ=930; 0,0012 м³	3	3	3	3	без черт.
	Брусок-3хВ ГОСТ 8486-86Е					
8	32х50, ℓ=596; 0,0010 м³			1	1	без черт.
9	ℓ=778; 0,0013 м³			1	1	без черт.
10	ℓ=1470; 0,0024 м³			2	2	без черт.
11	ℓ=2306; 0,0037 м³			3	3	без черт.
	Доска-2хВ ГОСТ 8486-86Е					
12	32х100, ℓ=596; 0,0019 м³	1		1		без черт.
	32х125, ℓ=596; 0,0024 м³		1		1	без черт.
	Доска-3хВ ГОСТ 8486-86Е					
13	32х100, ℓ=778; 0,0025 м³	1		1		без черт.
	32х125, ℓ=778; 0,0031 м³		1		1	без черт.
14	Гвозди К3,5х90 ГОСТ 4028-63*	31	31	53	53	
	Масса каркаса, кг	21,7	26,2	31,0	35,4	
	Объем древесины 2 сорта, м³	0,0398	0,0483	0,0398	0,0483	
	Объем древесины 3 сорта, м³	0,0019	0,0024	0,0203	0,0206	

Разраб.	Киреева		
Пров.	Казарян		
Н. контр.	Азаров		

1.832.5-11.11-32

Каркас ДК12-1...ДК12-4

Стадия	Лист	Листов
Р		1

ЦНИИЭПсельстрой

Инв. № подл. | Подпись и дата | Взам. инв. №

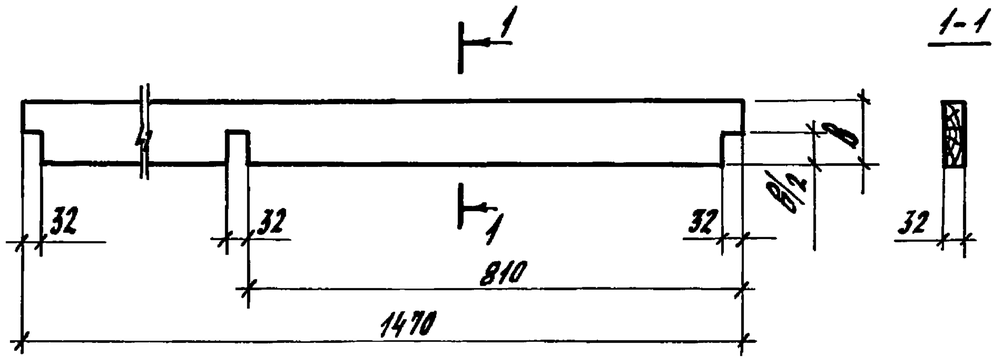

Марка	В, мм	Объем, $м^3$	Масса, кг
Р10-1	100	0,0046	2,28
Р10-2	125	0,0057	2,84

Разраб.	Орлова		1.832.5 - 11.11 - 33
Пров.	Казарян		
Н.контр.	Азаров		

Ребро Р10-1, Р10-2

Стадия	Масса	Масштаб
Р	см. табл.	1:10
Лист	Листов 1	

Доска - 2хв ГОСТ 8486-86Е

ЦНИИЭПсельстрой

Инв. № подл. | Подпись и дата | Взам. инв. №

ЛН13

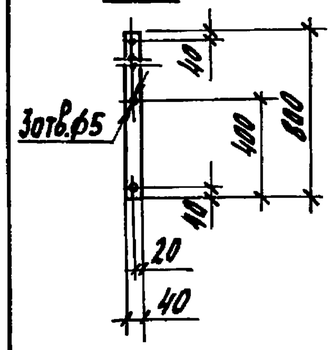

ЛН14

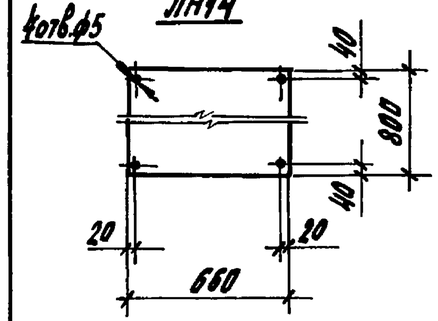

ЛН15... ЛН18

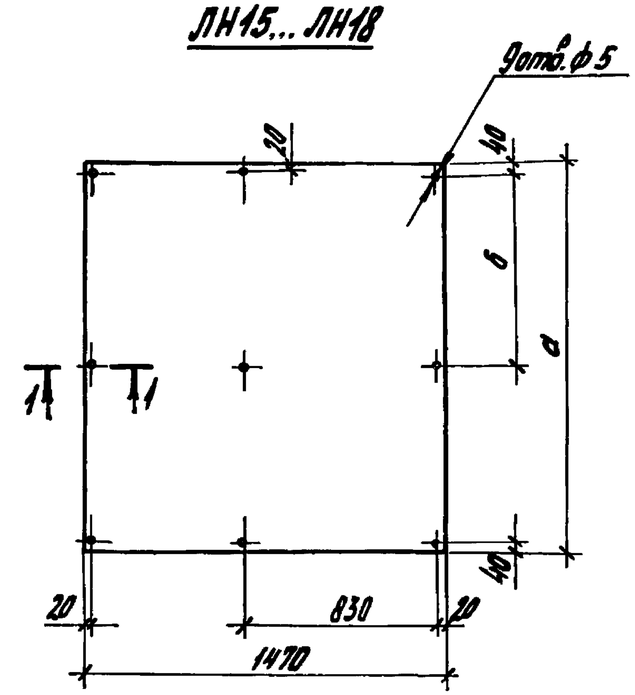

Марка	Размеры, мм		Масса, кг
	а	б	
ЛН13	—	—	0,41
ЛН14	—	—	6,80
ЛН15	1570	785	29,7
ЛН16	1870	889	35,4
ЛН17	2170	1039	41,1
ЛН18	2470	1189	46,7

1-1

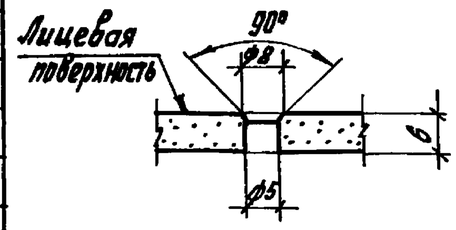

Разраб.	Орлова		1.832.5 - 11.11 - 34
Пров.	Киреева		
Н.контр.	Азаров		

Обшивка ЛН13... ЛН18

Стадия	Масса	Масштаб
Р	см. табл.	1:25
Лист	Листов 1	

Лист асбестоцементный ЛП-П-В ГОСТ 18124-75*

ЦНИИЭПсельстрой

Инв. № подл. | Подпись и дата | Взам. инв. №

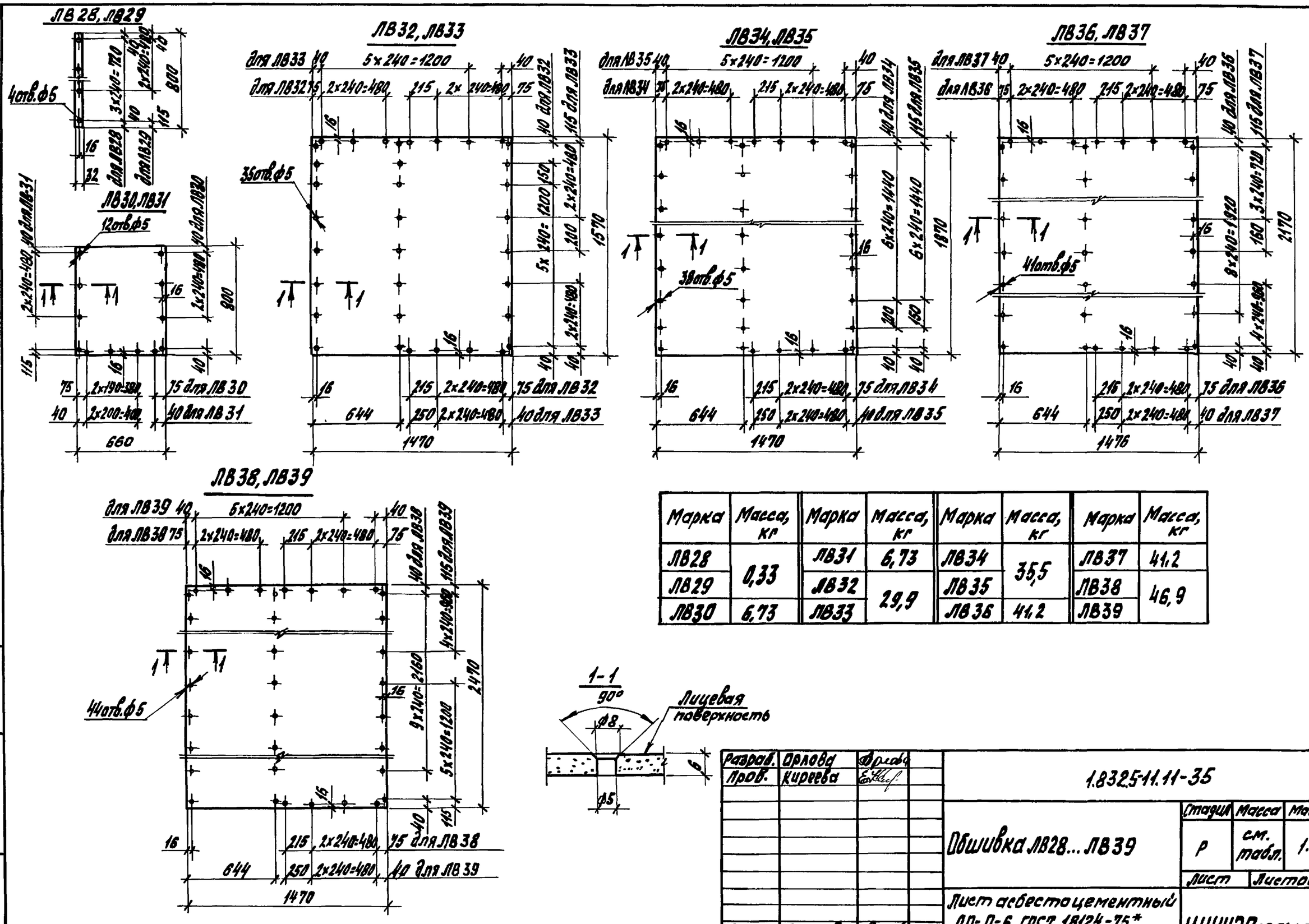

Марка	Масса, кг	Марка	Масса, кг	Марка	Масса, кг	Марка	Масса, кг
ЛВ28	0,33	ЛВ31	6,73	ЛВ34	35,5	ЛВ37	41,2
ЛВ29		ЛВ32	29,9	ЛВ35		ЛВ38	46,9
ЛВ30	6,73	ЛВ33		ЛВ36	41,2	ЛВ39	

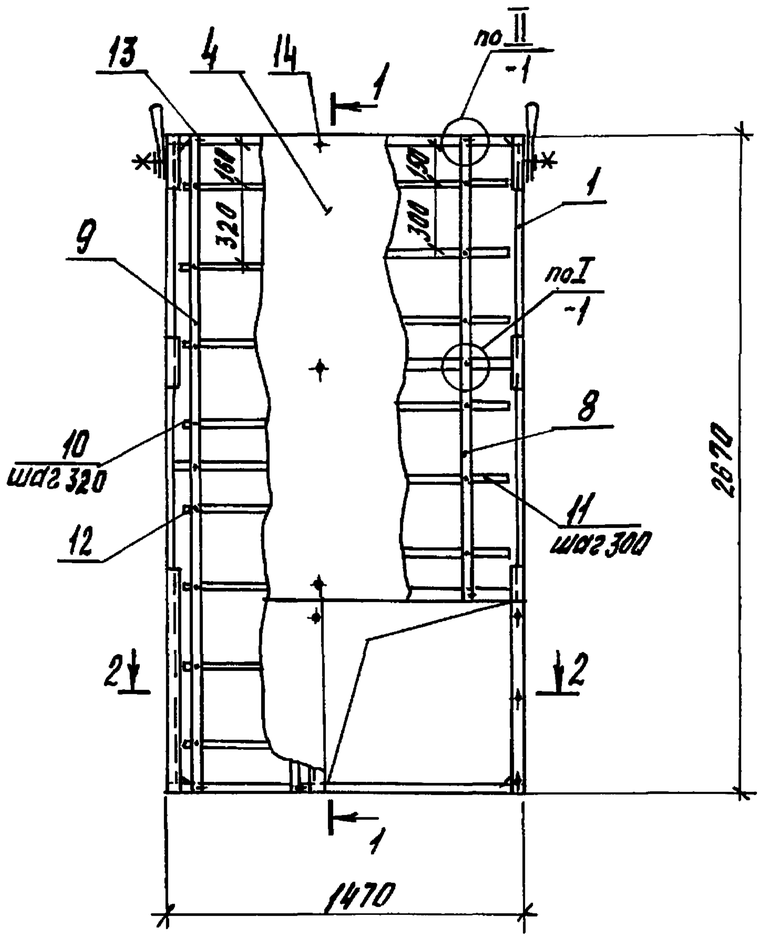

1-1

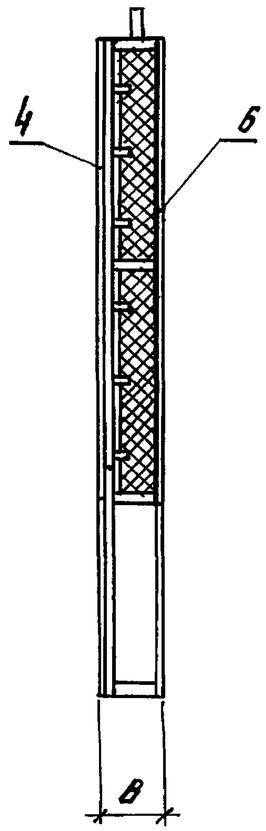

2-2

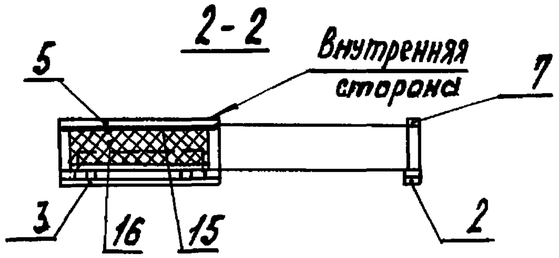

Поз.	Наименование	Кол. на ПСАДР 15.27. 14.В	17.В	19.В	22.В	Обозначение документа
1	Каркас ДК 13-1	1				1.832.5-11.11-37
	ДК 13-2		1			
	ДК 13-3			1		
	ДК 13-4				1	
2	Обшивка ЛН 13	1	1	1	1	1.832.5-11.11-34
3	Обшивка ЛН 14	1	1	1	1	1.832.5-11.11-34
4	Обшивка ЛН 16	1	1	1	1	1.832.5-11.11-34
5	Обшивка ЛВ 30	1	1			1.832.5-11.11-35
	ЛВ 31			1	1	
6	Обшивка ЛВ 34	1	1			1.832.5-11.11-35
	ЛВ 35			1	1	
7	Обшивка ЛВ 29	1	1	1	1	1.832.5-11.11-35
	Брусок-3кВ ГОСТ 8486-86Е					
8	25х32, ℓ=1870; 0,0015 $м^3$	2	2	2	2	без черт.
9	25х32, ℓ=2670; 0,0021 $м^3$	2	2	2	2	без черт.
10	25х h*), ℓ=560; $м^3$ - по проекту	8	8	8	8	без черт.
11	25х h*), ℓ=750; $м^3$ - по проекту	6	6	6	6	без черт.
12	Гвозди К2,5х60 ГОСТ 4028-63*	32	32	32	32	
13	Гвозди К3,5х90 ГОСТ 4028-63*	8	8	8	8	
14	Шуруп 1-4х40.016 ГОСТ 1145-80*	69	69	69	69	
15	Пленка полиэтиленовая,					
	полотно; 0,200х1470; первый					
	сорт, ГОСТ 10354-82. $м^2$	3,28	3,28	3,28	3,28	
16	Плиты минераловатные П125					
	ГОСТ 9573-82. $м^3$ - по проекту					
	Масса, кг	147	159	172	184	

Марка	B мм
ПСАДР 15.27.14.В	144
ПСАДР 15.27.17.В	169
ПСАДР 15.27.19.В	194
ПСАДР 15.27.22.В	219

*) Размер h принимать в соответствии с указаниями п.6 документа 1.832.5-11.11-ПЗ.
Масса панели дана при плотности утеплителя $\gamma_{ут}$=100 кг/$м^3$ и его толщине, равной высоте ребра.

Разраб.	Чернышева		
Пров.	Казарян		
Н. контр.	Азаров		

1.832.5-11.11-36

Панель

ПСАДР 15.27.14.В...ПСАДР 15.27.22.В

Стадия	Лист	Листов
Р		1

ЦНИИЭПсельстрой

Инв. № подл. | Подпись и дата | Взам. инв. №

23847 40

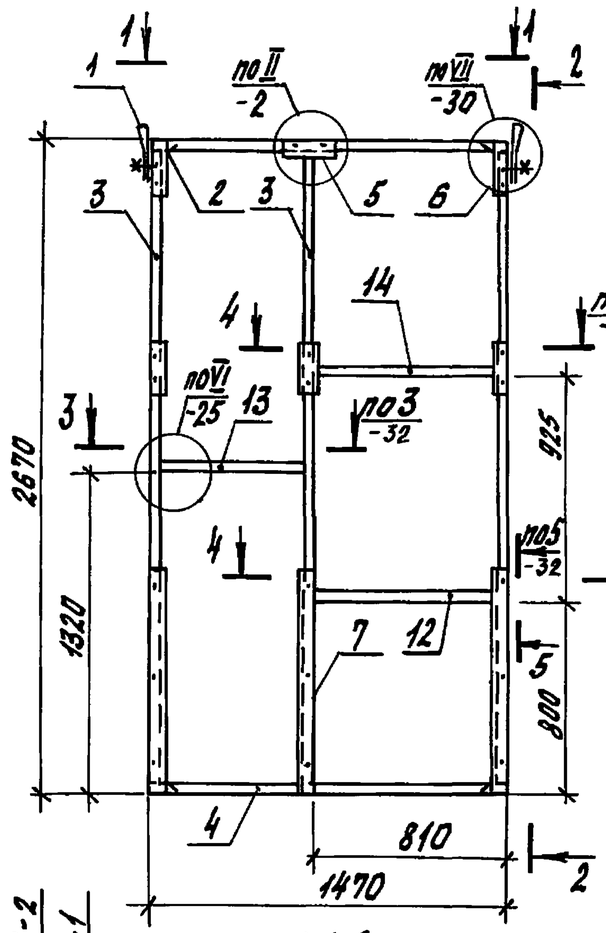

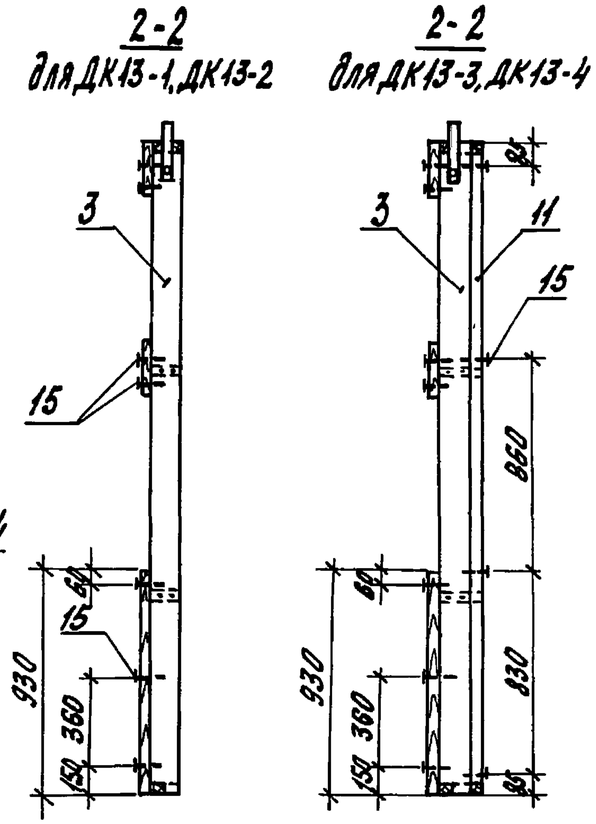

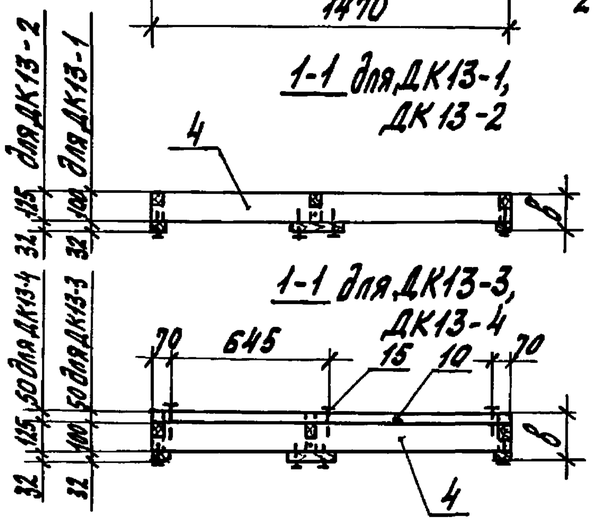

Марка	в, мм	Марка	в, мм
ДК13-1	132	ДК13-3	182
ДК13-2	157	ДК13-4	207

поз.	Наименование	Кол. на ДК13-				Обозначение документа
		-1	-2	-3	-4	
1	Петля П1	2	2	2	2	1.832.5-11.11-53
2	Скоба М1	4	4	4	4	1.832.5-11.11-54
3	Ребро Р8-3	3		3		1.832.5-11.11-26
	Р8-4		3		3	
4	Ребро Р10-1	2		2		1.832.5-11.11-33
	Р10-2		2		2	
	Брусок-2хВ ГОСТ 8486-86Е					
5	40х32, ℓ=210; 0,00027 $м^3$	4	4	4	4	без черт.
6	ℓ=270; 0,00034 $м^3$	2	2	2	2	без черт.
7	ℓ=930; 0,0012 $м^3$	3	3	3	3	без черт.
	Брусок-3хВ ГОСТ 8486-86Е					
8	32х50, ℓ=596; 0,0010 $м^3$			1	1	без черт.
9	ℓ=778; 0,0012 $м^3$			2	2	без черт.
10	ℓ=1470; 0,0024 $м^3$			2	2	без черт.
11	ℓ=2606; 0,0042 $м^3$			3	3	без черт.
	Доска-2хВ ГОСТ 8486-86Е					
12	32х100, ℓ=778; 0,0025 $м^3$	1		1		без черт.
	32х125, ℓ=778; 0,0031 $м^3$		1		1	без черт.
	Доска-3хВ ГОСТ 8486-86Е					
13	32х100, ℓ=596; 0,0019 $м^3$	1		1		без черт.
	32х125, ℓ=596; 0,0024 $м^3$		1		1	без черт.
14	32х100, ℓ=778; 0,0025 $м^3$	1		1		без черт.
	32х125, ℓ=778; 0,0031 $м^3$		1		1	без черт.
15	Гвозди К3,5х90 ГОСТ 4028-63*	35	35	59	59	
	Масса каркаса, кг	24,3	29,6	34,9	40,1	
	Объем древесины 2 сорта, $м^3$	0,0425	0,0519	0,0425	0,0519	
	Объем древесины 3 сорта, $м^3$	0,0044	0,0055	0,0252	0,0263	

Разраб.	Киреева		1.832.5-11.11-37
Пров.	Казарян		
Н.контр.	Азаров		Каркас ДК13-1...ДК13-4

Стадия	Лист	Листов
Р		1

ЦНИИЭПсельстрой

Инв.№подл. | Подп. и дата | Взам. инв.№

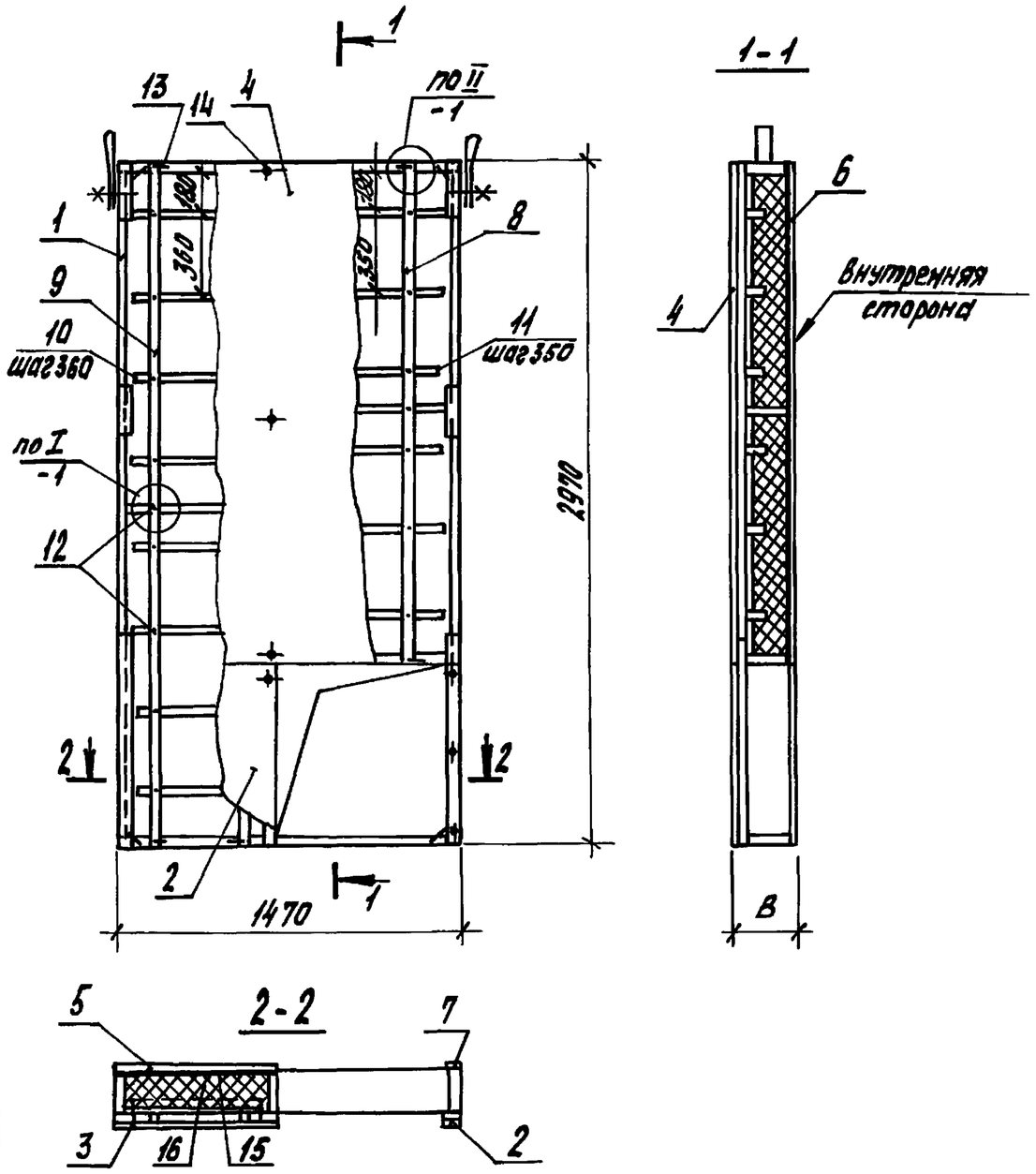

Поз.	Наименование		Кол. на ПСАДР 15.30. 14.В	17.В	19.В	22.В	Обозначение документа
1	Каркас	ДК14-1	1				1.832.5-11.11-39
		ДК14-2		1			
		ДК14-3			1		
		ДК14-4				1	
2	Обшивка	ЛН13	1	1	1	1	1.832.5-11.11-34
3	Обшивка	ЛН14	1	1	1	1	1.832.5-11.11-34
4	Обшивка	ЛН17	1	1	1	1	1.832.5-11.11-34
5	Обшивка	ЛВ30	1	1			1.832.5-11.11-35
		ЛВ31			1	1	
6	Обшивка	ЛВ36	1	1			1.832.5-11.11-35
		ЛВ37			1	1	
7	Обшивка	ЛВ29	1	1	1	1	1.832.5-11.11-35
	Брусок-3хВ ГОСТ 8486-86Е						
8	25х32, ℓ=2170; 0,0017 $м^3$		2	2	2	2	без черт.
9	25х32, ℓ=2970; 0,0024 $м^3$		2	2	2	2	без черт.
10	25хh*), ℓ=560; $м^3$-по проекту		8	8	8	8	без черт.
11	25хh*), ℓ=750; $м^3$-по проекту		6	6	6	6	без черт.
12	Гвозди К2,5х60 ГОСТ 4028-63*		32	32	32	32	
13	Гвозди К3,5х90 ГОСТ 4028-63*		8	8	8	8	
14	Шуруп 1-4х40.0.14 ГОСТ 1145-80*		72	72	72	72	
15	Пленка полиэтиленовая,						
	полотно; 0,200х1470, первый						
	сорт, ГОСТ 10354-82. $м^2$		3,72	3,72	3,72	3,72	
16	Плиты минераловатные						
	П125 ГОСТ 9573-82, $м^3$-по проекту						
	Масса, кг		164	178	192	206	

Марка	В, мм
ПСАДР 15.30.14.В	144
ПСАДР 15.30.17.В	169
ПСАДР 15.30.19.В	194
ПСАДР 15.30.22В	219

*) Размер h принимать в соответствии с указаниями п.6 документа 1.832.5-11.11-ПЗ.
Масса панели дана при плотности утеплителя $\gamma_{ут}$=100 кг/$м^3$ и его толщине, равной высоте ребра.

Разраб.	Чернышева		1.832.5-11.11-38
Пров.	Казарян		
Н.контр.	Азаров		Панель ПСАДР 15.30.14.В...ПСАДР 15.30.22В

Стадия	Лист	Листов
Р		1

ЦНИИЭПсельстрой

Инв.№подл. | Подпись и дата | Взам.инв.№

23847 42

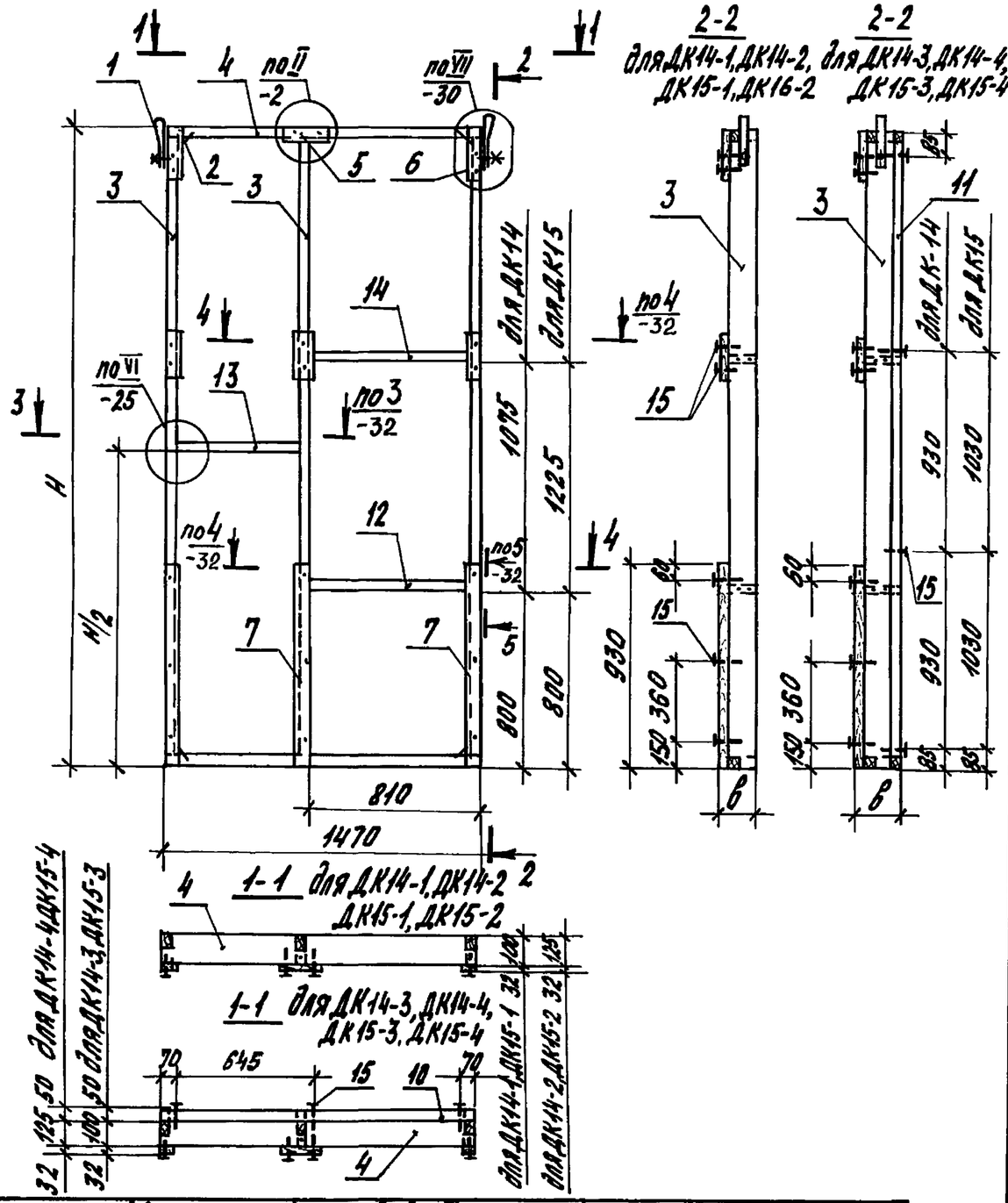

Марка	Размеры, мм H	Размеры, мм B	Объем древ., м³ 2 сорта	Объем древ., м³ 3 сорта	Марка	Размеры, мм H	Размеры, мм B	Объем древ., м³ 2 сорта	Объем древ., м³ 3 сорта
ДК14-1	2970	132	0,0449	0,0044	ДК15-1	3270	132	0,0479	0,0044
ДК14-2		157	0,0548	0,0055	ДК15-2		157	0,0584	0,0055
ДК14-3		182	0,0449	0,0264	ДК15-3		182	0,0479	0,0279
ДК14-4		207	0,0548	0,0276	ДК15-4		207	0,0584	0,0290

Поз.	Наименование	Кол. на ДК 14-1	14-2	14-3	14-4	15-1	15-2	15-3	15-4	Обозначение документа
1	Петля П1	2	2	2	2	2	2	2	2	1.832.5-11.11-53
2	Скоба М1	4	4	4	4	4	4	4	4	1.832.5-11.11-54
3	Ребро Р8-5	3		3						1.832.5-11.11-26
	Р8-6		3		3					
	Р8-7					3		3		
	Р8-8						3		3	
4	Ребро Р10-1	2		2		2		2		1.832.5-11.11-33
	Р10-2		2		2		2		2	
	Брусок-2х8 ГОСТ 8486-86Е									
5	40х32, ℓ=210; 0,00027 м³	4	4	4	4	4	4	4	4	без черт.
6	ℓ=270; 0,00034 м³	2	2	2	2	2	2	2	2	без черт.
7	ℓ=930; 0,0012 м³	3	3	3	3	3	3	3	3	без черт.
	Брусок-3х8 ГОСТ 8486-86Е									
8	32х50, ℓ=596; 0,00095 м³			1	1			1	1	без черт.
9	ℓ=778; 0,0012 м³			2	2			2	2	без черт.
10	ℓ=1470; 0,0024 м³			2	2			2	2	без черт.
11	ℓ=2906; 0,0046 м³			3	3					без черт.
	ℓ=3206; 0,0051 м³							3	3	без черт.
	Доска 2х8 ГОСТ 8486-86Е									
12	32х100, ℓ=778; 0,0025 м³	1		1		1		1		без черт.
	32х125, ℓ=778; 0,0031 м³		1		1		1		1	без черт.
	Доска-3х8 ГОСТ 8486-86Е									
13	32х100, ℓ=596, 0,0019 м³	1		1		1		1		без черт.
	32х125, ℓ=596, 0,0024 м³		1		1		1		1	без черт.
14	32х100, ℓ=778; 0,0025 м³	1		1		1		1		без черт.
	32х125, ℓ=778, 0,0031 м³		1		1		1		1	без черт.
15	Гвозди К3,5х90 ГОСТ 4028-63*	85	35	59	59	35	35	59	59	
	Масса каркаса, кг	25,5	31,0	36,7	42,2	27,0	32,8	38,9	44,7	

Разраб.	Киреева		1.832.5-11.11-39
Пров.	Казарян		
Н.контр.	Азаров		Каркас ДК14-1...ДК14-4, ДК15-1...ДК15-4

Стадия	Лист	Листов
Р		1

ЦНИИЭПсельстрой

Инв. № подл. | Подпись и дата | Взам. инв. №

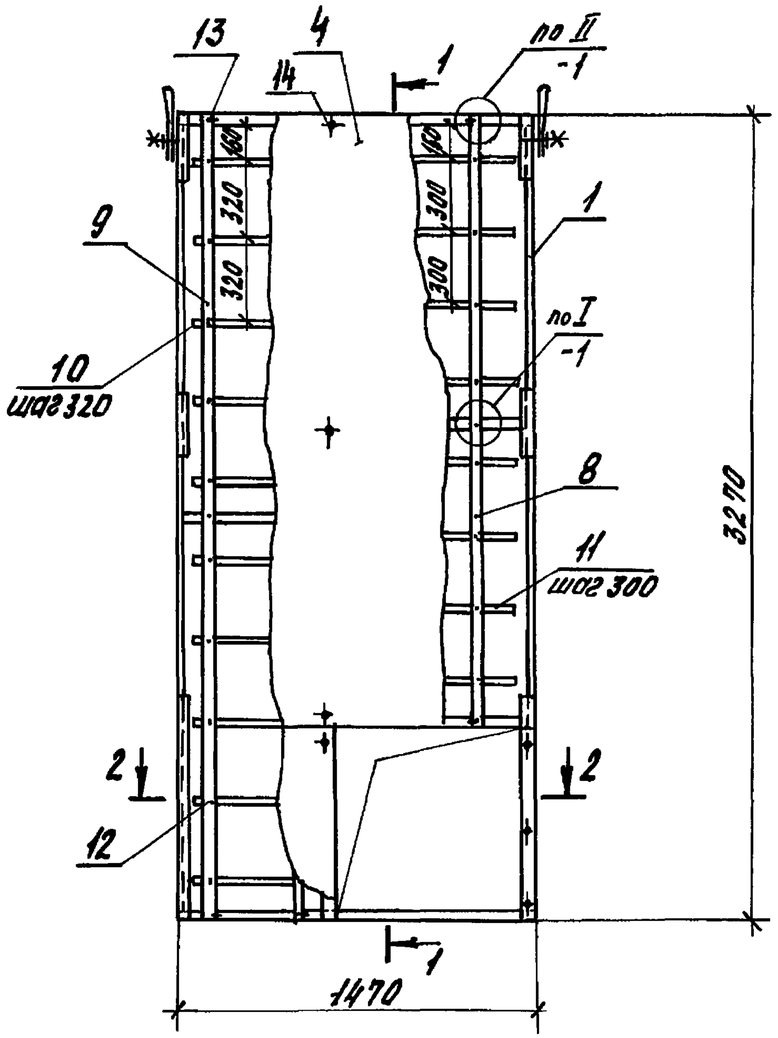

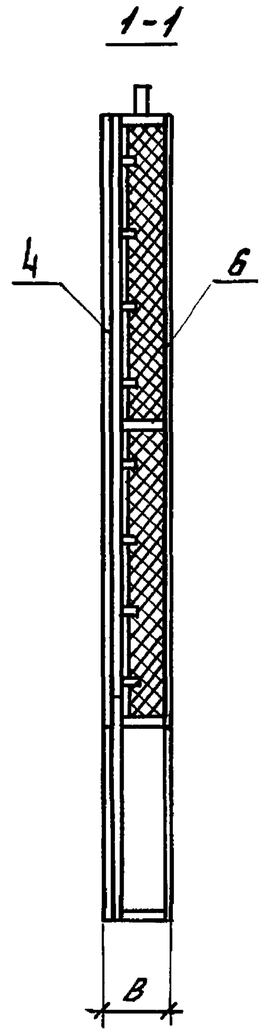

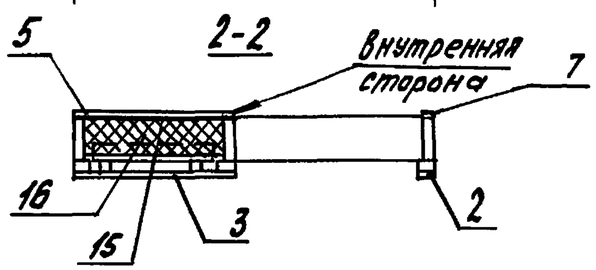

Марка	В, мм
ПСАДР 15.33.14.В	144
ПСАДР 15.33.17.В	169
ПСАДР 15.33.19.В	194
ПСАДР 15.33.22.В	219

*) Размер h принимать в соответствии с указаниями п.6 документа 1.832.5-11.11-ПЗ.

Масса панели дана при плотности утеплителя $\gamma_{ут}$ = 100 кг/м³ и его толщине, равной высоте ребра.

Поз.	Наименование		Кол. на ПСАДР 15.33. 14.В	17.В	19.В	22.В	Обозначение документа
1	Каркас	ДК15-1	1				1.832.5-11.11-39
		ДК15-2		1			
		ДК15-3			1		
		ДК15-4				1	
2	Обшивка	ЛН 13	1	1	1	1	1.832.5-11.11-34
3	Обшивка	ЛН 14	1	1	1	1	1.832.5-11.11-34
4	Обшивка	ЛН 18	1	1	1	1	1.832.5-11.11-34
5	Обшивка	ЛВ 30	1	1			1.832.5-11.11-35
		ЛВ 31			1	1	
6	Обшивка	ЛВ 38	1	1			1.832.5-11.11-35
		ЛВ 39			1	1	
7	Обшивка	ЛВ 29	1	1	1	1	1.832.5-11.11-35
	Брусок-3х8 ГОСТ 8486-86Е						
8	25х32, ℓ=2470; 0,0020 м³		2	2	2	2	без черт.
9	25х32, ℓ=3270; 0,0034 м³		2	2	2	2	без черт.
10	25х h* ℓ=560; м³-по проекту		10	10	10	10	без черт.
11	25х h*) ℓ=750; м³-по проекту		8	8	8	8	без черт.
12	Гвозди К2,5х60 ГОСТ 4028-63*		40	40	40	40	
13	Гвозди К3,5х90 ГОСТ 4028-63**		8	8	8	8	
14	Шуруп 1-4х40.016 ГОСТ 1145-80*		75	75	75	75	
15	Пленка полиэтиленовая,						
	полотно; 0,200х1470; первый						
	сорт, ГОСТ 10354-82, м²		4,16	4,16	4,16	4,16	
16	Плиты минераловатные						
	П 125 ГОСТ 9573-82, м³ по проекту						
	Масса, кг		183	199	214	229	

Разраб.	Чернышева	Чер	
Пров.	Казарян	Казар	
Н.контр.	Азаров	Азар	

1.832.5-11.11-40

Панель ПСАДР 15.33.14В...ПСАДР 15.33.22.В

Стадия	Лист	Листов
Р		1

ЦНИИЭПсельстрой

Инв.№подл. | Подпись и дата | Взам.инв.№

23847 44

ПСАДР15.24.14.0...ПСАДР15.24.22.0

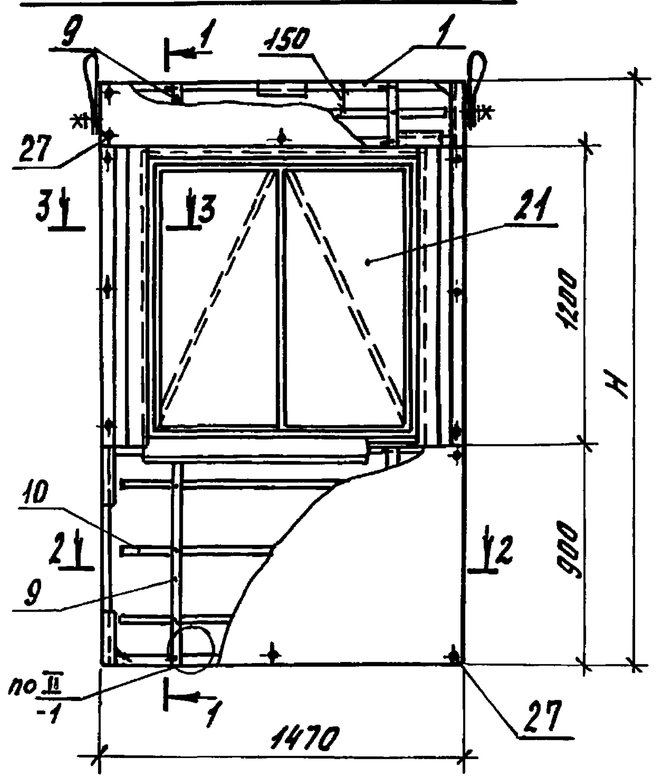

1-1

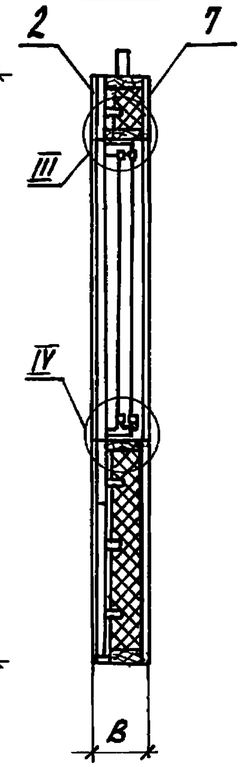

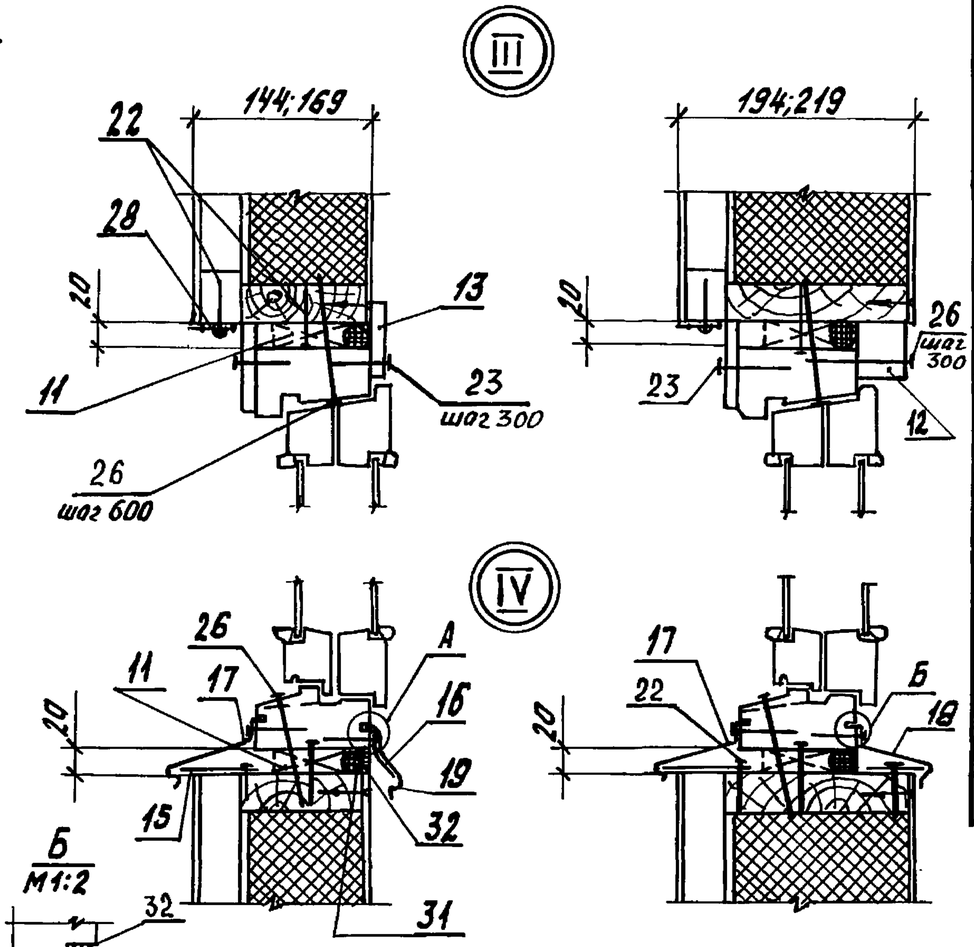

2-2

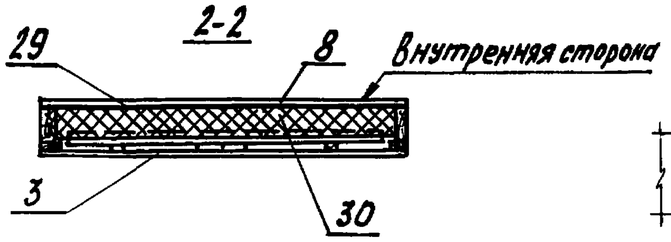

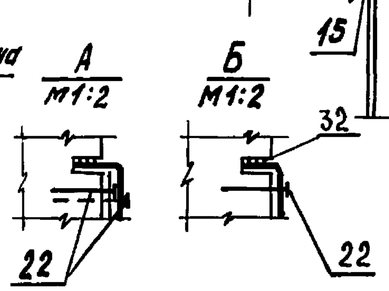

Марка	H, мм	B, мм
ПСАДР 15.24.14.0	2370	144
ПСАДР 15.24.17.0		169
ПСАДР15,24.19.0		194
ПСАДР15.24.22.0		219
ПСАДР15.27.14.0	2670	144
ПСАДР15.27.17.0		169
ПСАДР15.27.19.0		194
ПСАДР15.27.22.0		219
ПСАДР15.30.14.0	2970	144
ПСАДР15.30.17.0		169
ПСАДР15.30.19.0		194
ПСАДР15.30.22.0		219
ПСАДР15.33.14.0	3270	144
ПСАДР 15.33.17.0		169
ПСАДР15.33.19.0		194
ПСАДР15.33.22.0		219

*) Размер h принимать в соответствии с указаниями п.6 документа 1.832.5-11.11-ПЗ.
Масса панели дана при плотности утеплителя $\gamma = 100 кг/м^3$ и его толщине, равной высоте ребра.

**) При конкретном проектировании должна быть указана документация на рабочие чертежи оконных блоков, разработанные на основе ГОСТ 12506-81.

ПСАДР15.27.14.0...ПСАДР15.33.22.0

(остальное см. ПСАДР15.24.14.0...ПСАДР15.24.22.0)

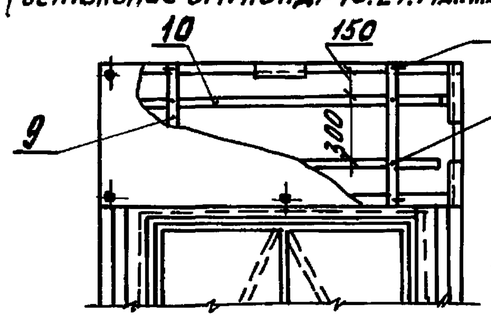

3-3

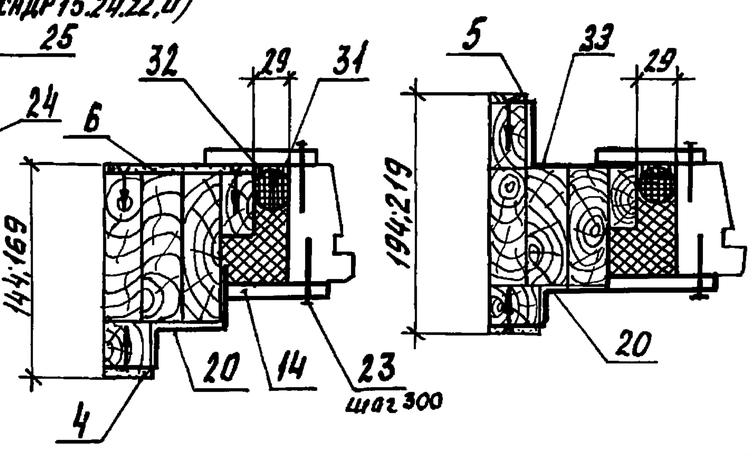

Разраб.	Чернышева		1.832.5-11.11-41
Пров.	Казарян		Панель ПСАДР15.24.14.0... ПСАДР15.24.22.0; ПСАДР15.27.14.0...ПСАДР15.27.22.0; ПСАДР15.30.14.0...ПСАДР15.30.22.0; ПСАДР15.33.14.0...ПСАДР15.33.22.0
Н. контр.	Азаров		Стадия: Р; Лист: 1; Листов: 3
			ЦНИИЭПсельстрой

Инв.№подл. | Подпись и дата | Взам.инв.№

Поз	Наименование	Кол. на ПСАДР 15.24.				Кол. на ПСАДР 15.27.				Обозначение документа
		14.0	17.0	19.0	22.0	14.0	17.0	19.0	22.0	
1	Каркас ДК16-1	1								1.832.5-11.11-42
	ДК16-2		1							
	ДК16-3			1						
	ДК16-4				1					
	ДК17-1					1				
	ДК17-2						1			
	ДК17-3							1		
	ДК17-4								1	
2	Обшивка ЛН20	1	1	1	1					1.832.5-11.11-45
	ЛН21					1	1	1	1	
3	Обшивка ЛН23	1	1	1	1	1	1	1	1	1.832.5-11.11-45
4	Обшивка ЛН19	2	2	2	2	2	2	2	2	1.832.5-11.11-45
5	Обшивка ЛВ40			2	2			2	2	1.832.5-11.11-46
6	Обшивка ЛВ41	2	2			2	2			1.832.5-11.11-46
7	Обшивка ЛВ42	1	1							1.832.5-11.11-46
	ЛВ43			1	1					
	ЛВ44					1	1			
	ЛВ45							1	1	
8	Обшивка ЛВ48	1	1			1	1			1.832.5-11.11-46
	ЛВ49			1	1			1	1	
	Брусок-3Х8 ГОСТ 8486-86Е									
9	25х32, ℓ=270; 0,0002 $м^3$	2	2	2	2					без черт.
	25х32, ℓ=570; 0,0005 $м^3$					2	2	2	2	без черт.
	25х32, ℓ=900; 0,0007 $м^3$	2	2	2	2	2	2	2	2	без черт.
10	25хh*), ℓ=1400; $м^3$ по проекту	4	4	4	4	5	5	5	5	без черт.
11	60х60, ℓ=20; 0,0001 $м^3$	4	4	4	4	4	4	4	4	без черт.
	Брусок-2Х8 ГОСТ 8486-86Е									
12	44х50, ℓ=1070; 0,0024 $м^3$			1	1			1	1	без черт.
	Доска-2Х8 ГОСТ 8486-86Е									
13	13х70, ℓ=1070; 0,0010 $м^3$	2	2	1	1	2	2	1	1	без черт.
14	13х90, ℓ=1200; 0,0014 $м^3$	4	4	4	4	4	4	4	4	без черт.
15	Костыль К1	3	3	6	6	3	3	6	6	1.832.5-11.11-55

Поз.	Наименование	Кол. на ПСАДР 15.24.				Кол. на ПСАДР 15.27.				Обозначение документа
		14.0	17.0	19.0	22.0	14.0	17.0	19.0	22.0	
16	Костыль К2	3	3			3	3			1.832.5-11.11-55
17	Изделие фасонное фс1	1		1		1		1		1.832.5-11.11-56
	фс2		1		1		1		1	
18	Изделие фасонное фс3			1	1			1	1	1.832.5-11.11-56
19	Изделие фасонное фс4	1	1			1	1			1.832.5-11.11-56
20	Изделие фасонное фс5	2	2	2	2	2	2	2	2	1.832.5-11.11-56
33	фс7			2	2			2	2	
21	Блок оконный									
	СВД12-12 ГОСТ 12506-81	1	1	1	1	1	1	1	1	**)
22	Гвозди К1,6х40 ГОСТ 4028-63*	25	25	25	25	25	25	25	25	
23	Гвозди К1,6х50 ГОСТ 4028-63*	30	30	25	25	30	30	25	25	
24	Гвозди К2,5х60 ГОСТ 4028-63*	8	8	8	8	10	10	10	10	
25	Гвозди К3,5х90 ГОСТ 4028-63*	8	8	8	8	8	8	8	8	
26	Гвозди К4,0х100 ГОСТ 4028-63*	6	6	6	6	6	6	6	6	
27	Шуруп 1-4х40.016 ГОСТ 1145-80*	72	72	72	72	76	76	74	74	
28	Сетка 10-1.0 Л ГОСТ 3826-82*									
	шириной 100 мм, м	1,2	1,2	1,2	1,2	1,2	1,2	1,2	1,2	
29	Пленка полиэтиленовая,									
	полотно; 0,200х1470, первый									
	сорт, ГОСТ 10354-82, $м^2$	1,72	1,72	1,72	1,72	2,16	2,16	2,16	2,16	
30	Плиты минераловатные П125									
	ГОСТ 9573-82, $м^3$ - по проекту									
31	Прокладка ПРП-40Н-300									
	ГОСТ 19177-81, м	4,8	4,8	4,8	4,8	4,8	4,8	4,8	4,8	
32	Мастика АМ-0,5									
	ГОСТ 13489-79, кг	7,2	7,2	7,2	7,2	7,2	7,2	7,2	7,2	
	Масса, кг	150	159	166	176	167	178	186	197	

Инв. № подл. | Подп. и дата | Взам. инв. №

23847 46

Поз.	Наименование	Кол. на ПСАДР 15.30. 14.0	17.0	19.0	22.0	Кол. на ПСАДР 15.33. 14.0	17.0	19.0	22.0	Обозначение документа
1	Каркас ДК18-1	1								1.832.5-11.11-47
	ДК18-2		1							
	ДК18-3			1						
	ДК18-4				1					
	ДК19-1					1				
	ДК19-2						1			
	ДК19-3							1		
	ДК19-4								1	
2	Обшивка ЛН22	1	1	1	1					1.832.5-11.11-45
	ЛН24					1	1	1	1	
3	Обшивка ЛН23	1	1	1	1	1	1	1	1	1.832.5-11.11-45
4	Обшивка ЛН19	2	2	2	2	2	2	2	2	1.832.5-11.11-45
5	Обшивка ЛВ40			2	2			2	2	1.832.5-11.11-46
6	Обшивка ЛВ41	2	2			2	2			1.832.5-11.11-46
7	Обшивка ЛВ46	1	1							1.832.5-11.11-46
	ЛВ47			1	1					
	ЛВ50					1	1			
	ЛВ51							1	1	
8	Обшивка ЛВ48	1	1			1	1			1.832.5-11.11-46
	ЛВ49			1	1			1	1	
	Брусок-3 ХВ ГОСТ 8486-86Е									
9	25×32, ℓ=870; 0,0007 м³	2	2	2	2					без черт.
	25×32, ℓ=1170; 0,0009 м³					2	2	2	2	без черт.
	25×32, ℓ=900; 0,0007 м³	2	2	2	2	2	2	2	2	без черт.
10	25×h*), ℓ=1400; м³ по проекту	6	6	6	6	7	7	7	7	без черт.
11	60×60, ℓ=20; 0,0001 м³	4	4	4	4	4	4	4	4	без черт.
	Брусок-2ХВ ГОСТ 8486-86Е									
12	44×50, ℓ=1070; 0,0024 м³			1	1			1	1	без черт.
	Доска-2ХВ ГОСТ 8486-86Е									
13	13×70, ℓ=1070; 0,0010 м³	2	2	1	1	2	2	1	1	без черт.
14	13×90, ℓ=1200; 0,0014 м³	4	4	4	4	4	4	4	4	без черт.
15	Костыль К1	3	3	6	6	3	3	6	6	1.832.5-11.11-55

Поз.	Наименование	Кол. на ПСАДР 15.30. 14.0	17.0	19.0	22.0	Кол. на ПСАДР 15.33. 14.0	17.0	19.0	22.0	Обозначение документа
16	Костыль К2	3	3			3	3			1.832.5-11.11-55
17	Изделие фасонное фс1	1		1		1		1		1.832.5-11.11-56
	фс2		1		1		1		1	
18	Изделие фасонное фс3			1	1			1	1	1.832.5-11.11-56
19	Изделие фасонное фс4	1	1			1	1			1.832.5-11.11-56
20	Изделие фасонное фс5	2	2	2	2	2	2	2	2	1.832.5-11.11-56
	фс7			2	2			2	2	
21	Блок оконный									
	СВД12-12 ГОСТ 12506-81	1	1	1	1	1	1	1	1	**)
22	Гвозди К 1,6×40 ГОСТ 4028-65*	25	25	25	25	25	25	25	25	
23	Гвозди К 1,6×50 ГОСТ 4028-63*	30	30	25	25	30	30	25	25	
24	Гвозди К 2,5×60 ГОСТ 4028-63*	12	12	12	12	14	14	14	14	
25	Гвозди К 3,5×90 ГОСТ 4028-63*	8	8	8	8	8	8	8	8	
26	Гвозди К 4,0×100 ГОСТ 4028-63*	6	6	6	6	6	6	6	6	
27	Шуруп 1-4×40.0140 ГОСТ 1145-80*	78	78	76	76	80	80	80	80	
28	Сетка 10-1,0 ГОСТ 3826-82*									
	шириной 100 мм, м	1,2	1,2	1,2	1,2	1,2	1,2	1,2	1,2	
29	Пленка полиэтиленовая,									
	полотно, 0,200×1470, первый									
	сорт, ГОСТ 10354-82, м²	2,60	2,60	2,60	2,60	3,04	3,04	3,04	3,04	
30	Плиты минераловатные, П125,									
	ГОСТ 9573-82, м³ по проекту									
31	Прокладка ПРП-40.К-40-300									
	ГОСТ 19177-81, м	4,8	4,8	4,8	4,8	4,8	4,8	4,8	4,8	
32	Мастика АМ-0,5									
	ГОСТ 13489-79, кг	7,2	7,2	7,2	7,2	7,2	7,2	7,2	7,2	
	Масса, кг	187	200	208	221	204	218	228	242	

Инв. № подл. | Подпись и дата | Взам. инв. №

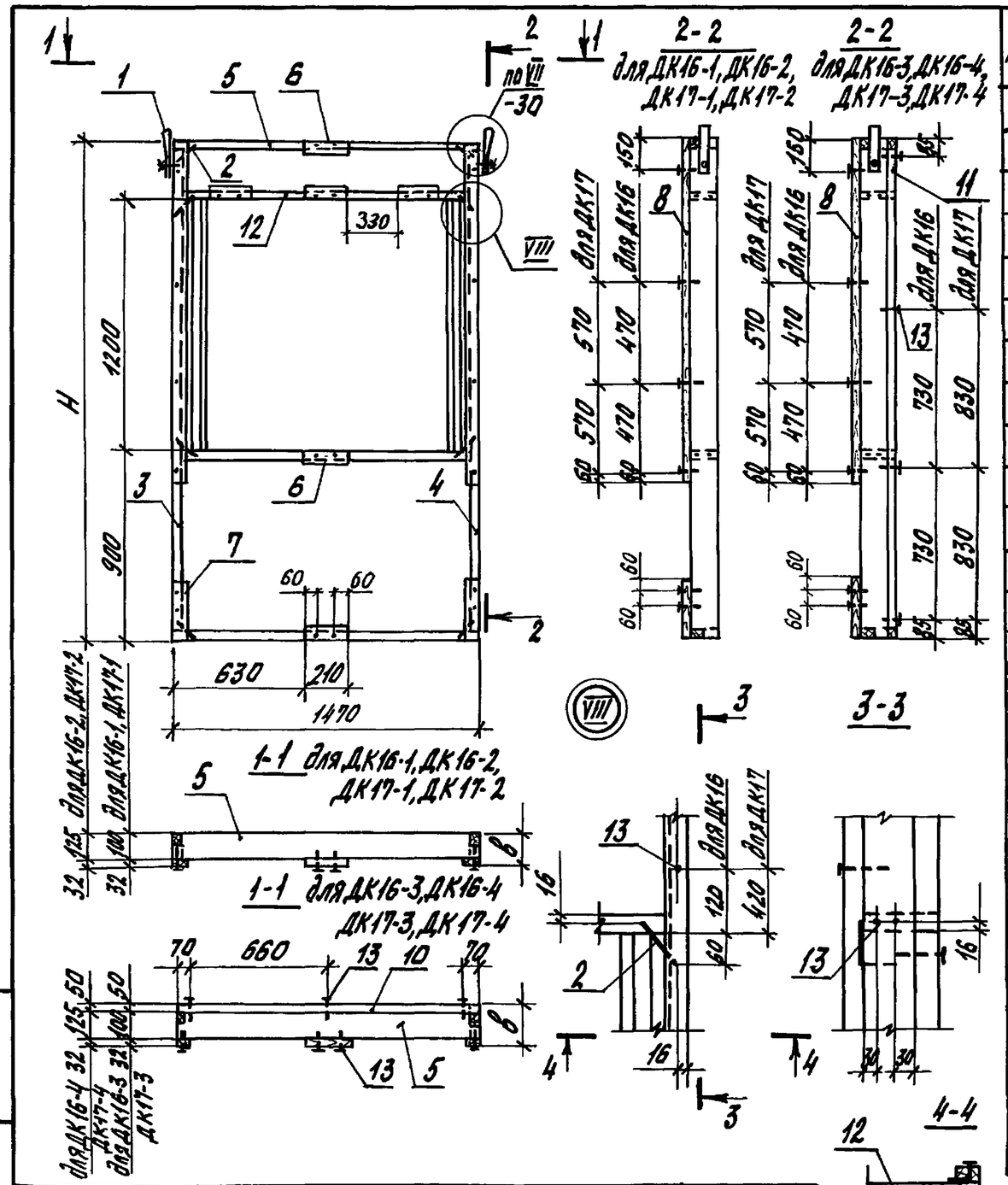

Марка	Размеры, мм		Объем древ, м³		Марка	Размеры, мм		Объем древ, м³	
	H	в	2 сорта	3 сорта		H	в	2 сорта	3 сорта
ДК16-1	2370	132	0,0575	–	ДК17-1	2670	132	0,0601	–
ДК16-2		157	0,0696	–	ДК17-2		157	0,0727	–
ДК16-3		182	0,0575	0,0166	ДК17-3		182	0,0601	0,0175
ДК16-4		207	0,0696	0,0166	ДК17-4		207	0,0727	0,0175

Поз.	Наименование	Кол. на ДК 16-1	16-2	16-3	16-4	17-1	17-2	17-3	17-4	Обозначение документа
1	Петля П1	2	2	2	2	2	2	2	2	1.832.5-11.11-53
2	Скоба М1	8	8	8	8	8	8	8	8	1.832.5-11.11-54
3	Ребро Р11-1	1		1						1.832.5-11.11-43
	Р11-2		1		1					
	Р11-3					1		1		
	Р11-4						1		1	
4	Ребро Р12-1	1		1						1.832.5-11.11-43
	Р12-2		1		1					
	Р12-3					1		1		
	Р12-4						1		1	
5	Ребро Р13-1	2		2		2		2		1.832.5-11.11-44
	Р13-2		2		2		2		2	
	Брусок-2хВ ГОСТ 8486-86Е									
6	40х32, ℓ=210; 0,00027 м³	6	6	6	6	6	6	6	6	без черт.
7	ℓ=270; 0,00035 м³	2	2	2	2	2	2	2	2	без черт.
8	ℓ=1630; 0,0021 м³	2	2	2	2					без черт.
	ℓ=1930; 0,0025 м³					2	2	2	2	без черт.
	Брусок-3хВ ГОСТ 8486-86Е									
9	32х50, ℓ=1405; 0,0022 м³			2	2			2	2	без черт.
10	ℓ=1470; 0,0024 м³			2	2			2	2	без черт.
11	ℓ=2305; 0,0037 м³			2	2					без черт.
	ℓ=2605; 0,0042 м³							2	2	без черт.
	Доска-2хВ ГОСТ 8486-86Е									
12	32х100, ℓ=1405; 0,0045 м³	2		2		2		2		без черт.
	32х125, ℓ=1405; 0,0056 м³		2		2		2		2	без черт.
13	Гвозди К3,5х90 ГОСТ 4028-63*	32	32	52	52	32	32	52	52	
	Масса каркаса, кг	29,7	35,7	38,1	44,1	31,0	37,3	39,8	46,1	

Разраб.	Киреева	
Провер.	Казарян	
Н.контр.	Азаров	

1.832.5-11.11-42

Каркас ДК16-1...ДК16-4, ДК17-1...ДК17-4

Стадия	Лист	Листов
Р		1

ЦНИИЭПсельстрой

Инв. № подл. | Подпись и дата | Взам. инв. №

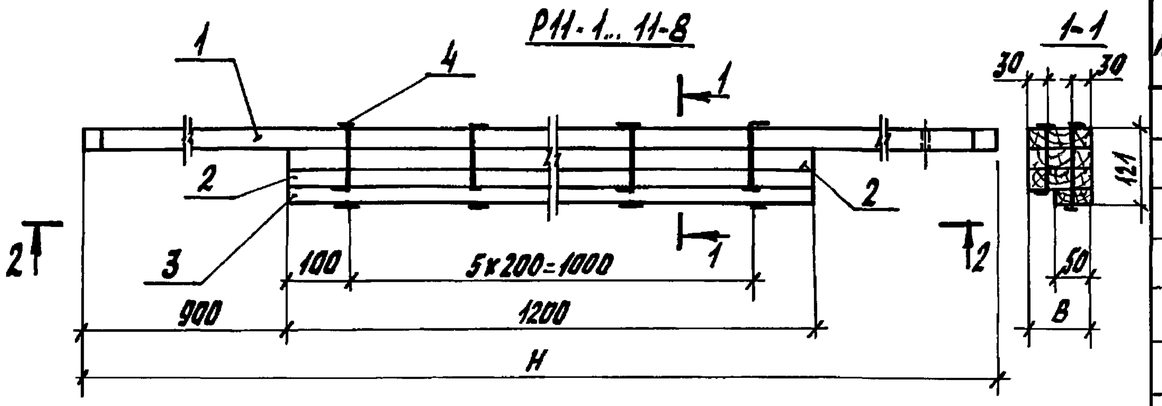

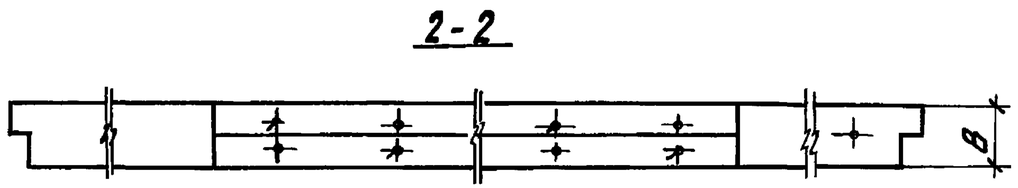

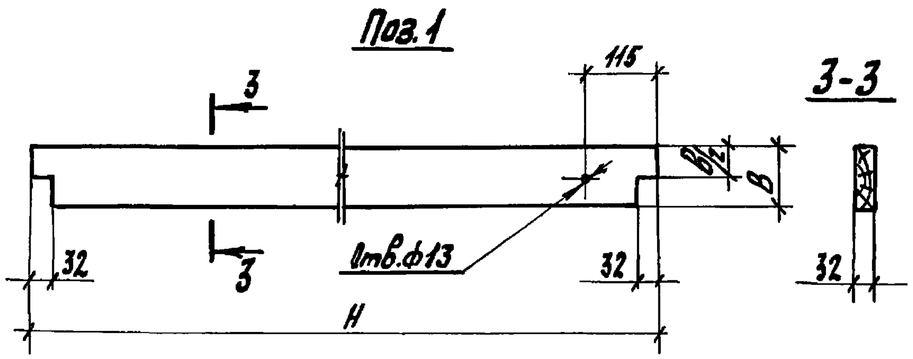

Р12-1...Р12-8 - зеркальное отражение (остальное см. Р11-1...Р11-8 соответственно)

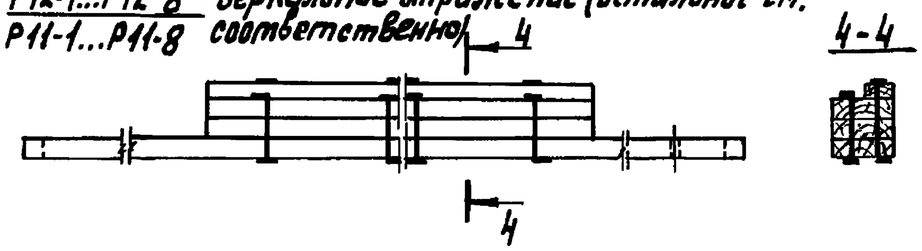

Поз.	Наименование	Кол. на ребро Р								Обозначение документа
		11-1 12-1	11-2 12-2	11-3 12-3	11-4 12-4	11-5 12-5	11-6 12-6	12-7 12-7	11-8 12-8	
1	Доска-2хВ ГОСТ 8486-86Е									
	32×100, ℓ 2370; 0,0075м³	1								1.832.5-11.11-43
	ℓ=2670; 0,0085м³			1						
	ℓ=2970; 0,0095м³					1				
	ℓ=3270; 0,0104м³							1		
	32×125, ℓ=2370; 0,0094м³		1							
	ℓ=2670; 0,0106м³				1					
	ℓ=2970; 0,0118м³						1			
	ℓ=3270; 0,0130м³								1	
2	Доска-2хВ ГОСТ 8486-86Е									
	32×100, ℓ=1200; 0,0038м³	2		2		2		2		без черт.
	32×125, ℓ=1200; 0,0048м³		2		2		2		2	без черт.
3	Доска-2хВ ГОСТ 8486-86Е									
	25×50, ℓ=1200; 0,0015м³	1	1	1	1	1	1	1	1	без черт.
4	Гвоздик 6×150 ГОСТ 4028-63*	12	12	12	12	12	12	12	12	
	Масса ребра, кг	8,57	10,5	9,07	11,1	9,57	11,7	10,0	12,3	

Марка	Размеры, мм H	Размеры, мм B	Марка	Размеры, мм H	Размеры, мм B	Марка	Размеры, мм H	Размеры, мм B	Марка	Размеры, мм H	Размеры, мм B
Р11-1	2370	100	Р11-5	2970	100	Р12-1	2370	100	Р12-5	2970	100
Р11-2		125	Р11-6		125	Р12-2		125	Р12-6		125
Р11-3	2670	100	Р11-7	3270	100	Р12-3	2670	100	Р12-7	3270	100
Р11-4		125	Р11-8		125	Р12-4		125	Р12-8		125

Разраб.	Орлова		1.832.5-11.11-43
Пров.	Киреева		
Н. контр.	Азаров		

Ребра Р11-1...Р11-8, Р12-1...Р12-8

Стадия	Лист	Листов
Р		1

ЦНИИЭПсельстрой

Инв. № подл. | Подпись и дата | Взам. инв. №

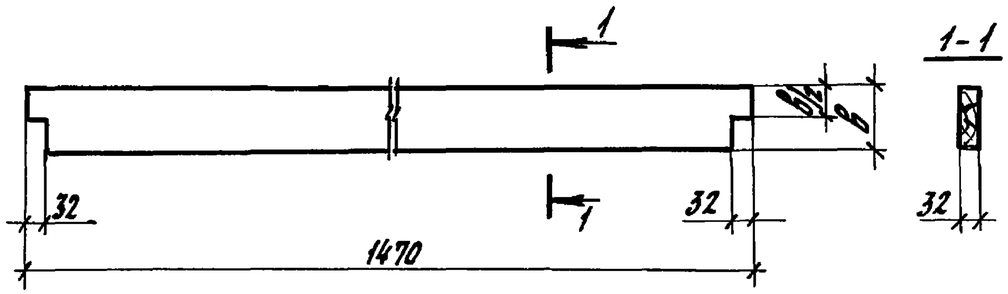

Марка	B, мм	Объем, м3	Масса, кг
Р13-1	100	0,0046	2,30
Р13-2	125	0,0058	2,91

Разраб.	Орлова		1.832.5-11.11-44
Пров.	Казарян		
Н. контр.	Азаров		

Ребро Р13-1, Р13-2	Стадия	Масса	Масштаб
	Р	см. табл.	1:10
	Лист	Листов 1	
Доска-2ХВ ГОСТ 8486-86Е	ЦНИИЭПсельстрой		

Взам. инв. № | Подпись и дата | Инв. № подл.

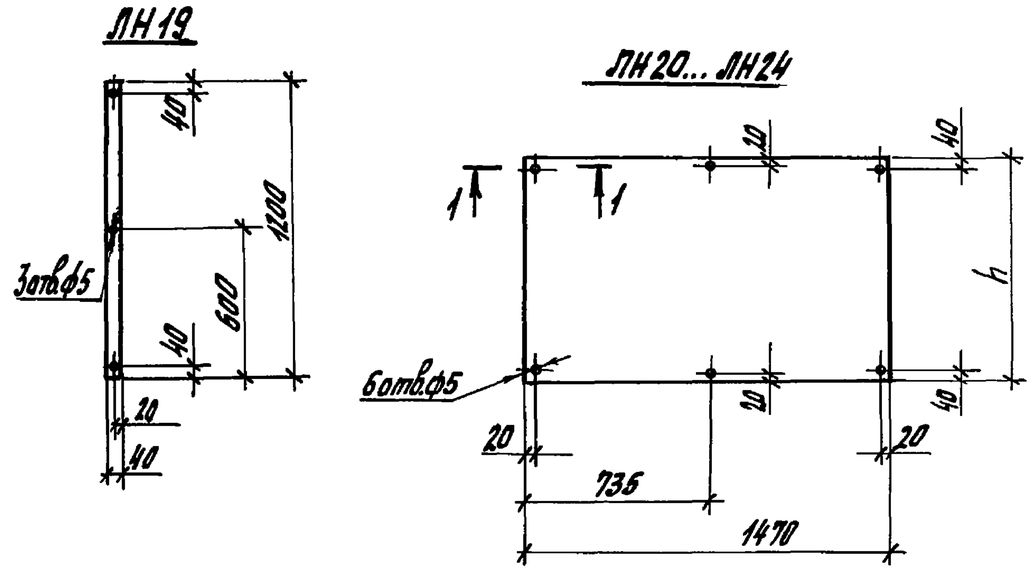

Марка	h, мм	Масса, кг
ЛН19	—	0,618
ЛН20	270	5,12
ЛН21	570	10,8
ЛН22	870	16,5
ЛН23	900	17,0
ЛН24	1170	22,1

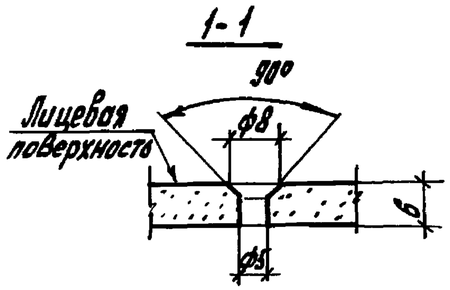

Разраб.	Орлова		1.832.5-11.11-45
Пров.	Киреева		
Н. контр.	Азаров		

Обшивка ЛН19... ЛН24	Стадия	Масса	Масштаб
	Р	см. табл.	1:25
	Лист	Листов 1	
Лист асбестоцементный ЛП-П-6 ГОСТ 18124-75*	ЦНИИЭПсельстрой		

Взам. инв. № | Подпись и дата | Инв. № подл.

ЛВ40

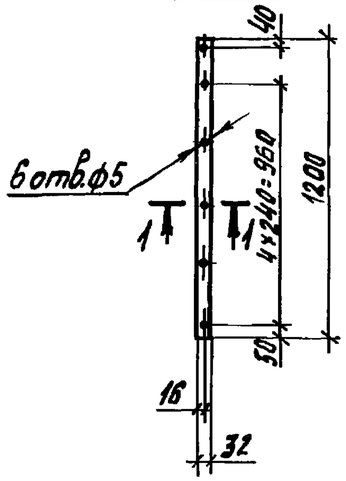

ЛВ41

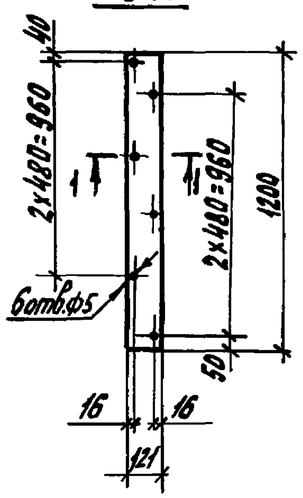

ЛВ42, ЛВ43

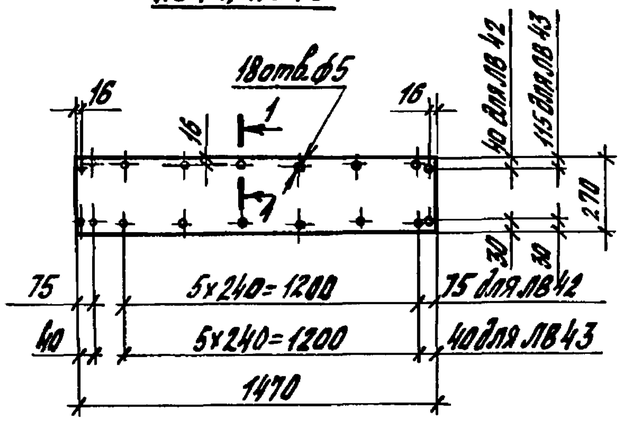

ЛВ44, ЛВ45

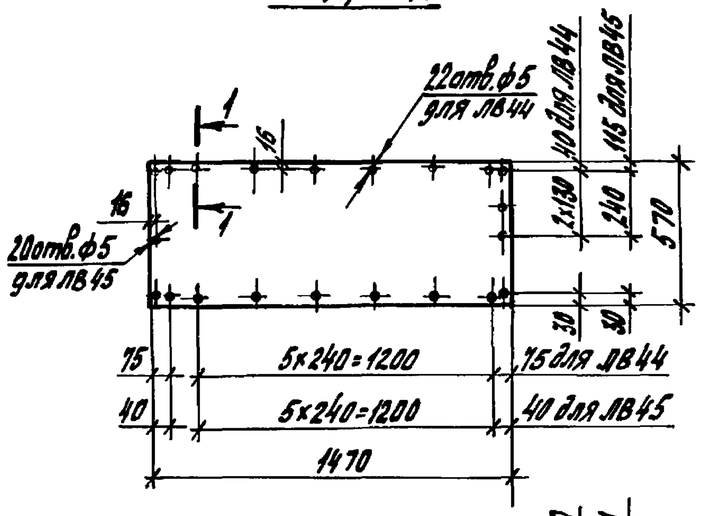

ЛВ46, ЛВ47

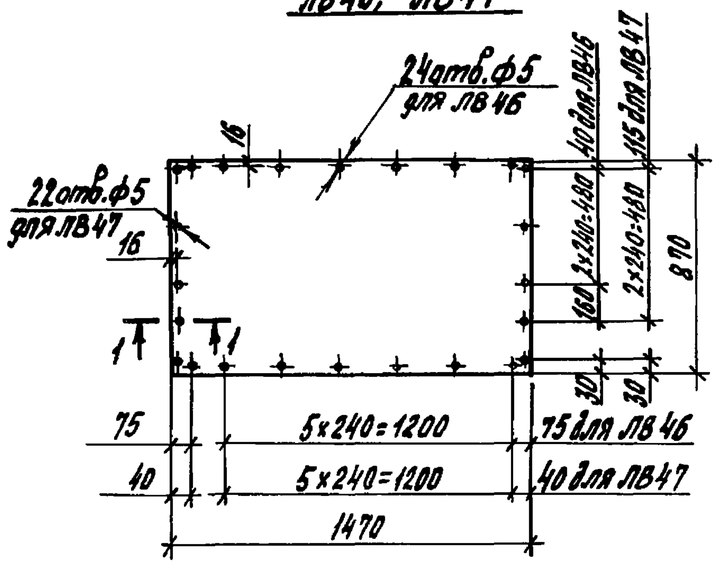

ЛВ48, ЛВ49

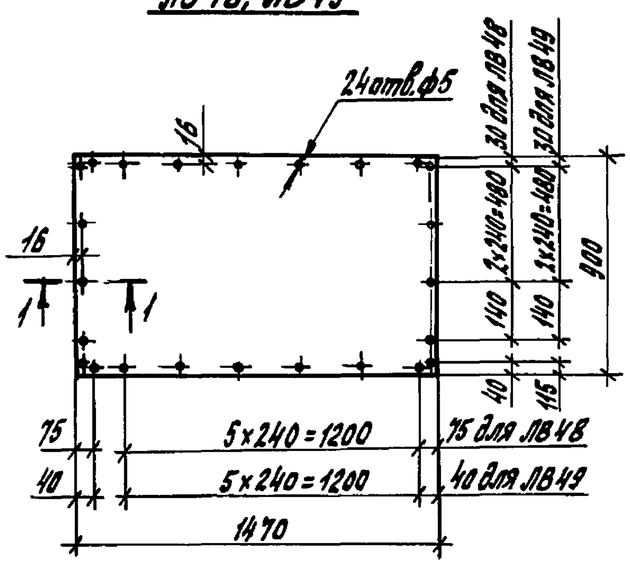

ЛВ50, ЛВ51

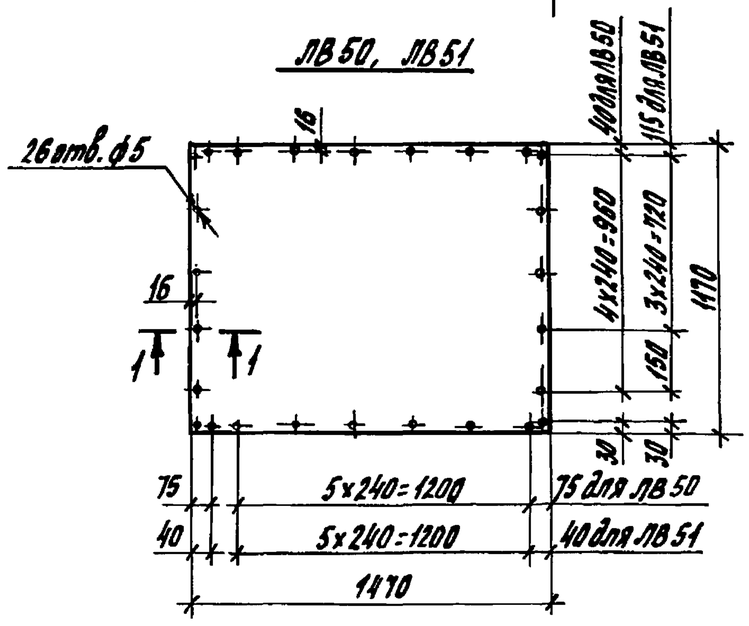

1-1 см. документ 1.832.5-11.11-45

Марка	Масса, кг	Марка	Масса, кг	Марка	Масса, кг	Марка	Масса, кг
ЛВ40	0,494	ЛВ43	5,11	ЛВ46	16,5	ЛВ49	17,0
ЛВ41	1,87	ЛВ44	10,8	ЛВ47		ЛВ50	22,1
ЛВ42	5,11	ЛВ45		ЛВ48	17,0	ЛВ51	

Разраб.	Орлова		1.832.5-11.11-46
Пров.	Киреева		
Н. контр.	Азаров		

Обшивка ЛВ40... ЛВ51

Стадия	Масса	Масштаб
Р	см. табл.	1:25
Лист	Листов 1	

Лист асбестоцементный ЛП-П-6 ГОСТ 18124-75*

ЦНИИЭПсельстрой

Инв. № подл. | Подпись и дата | Взам. инв. №

23847 51

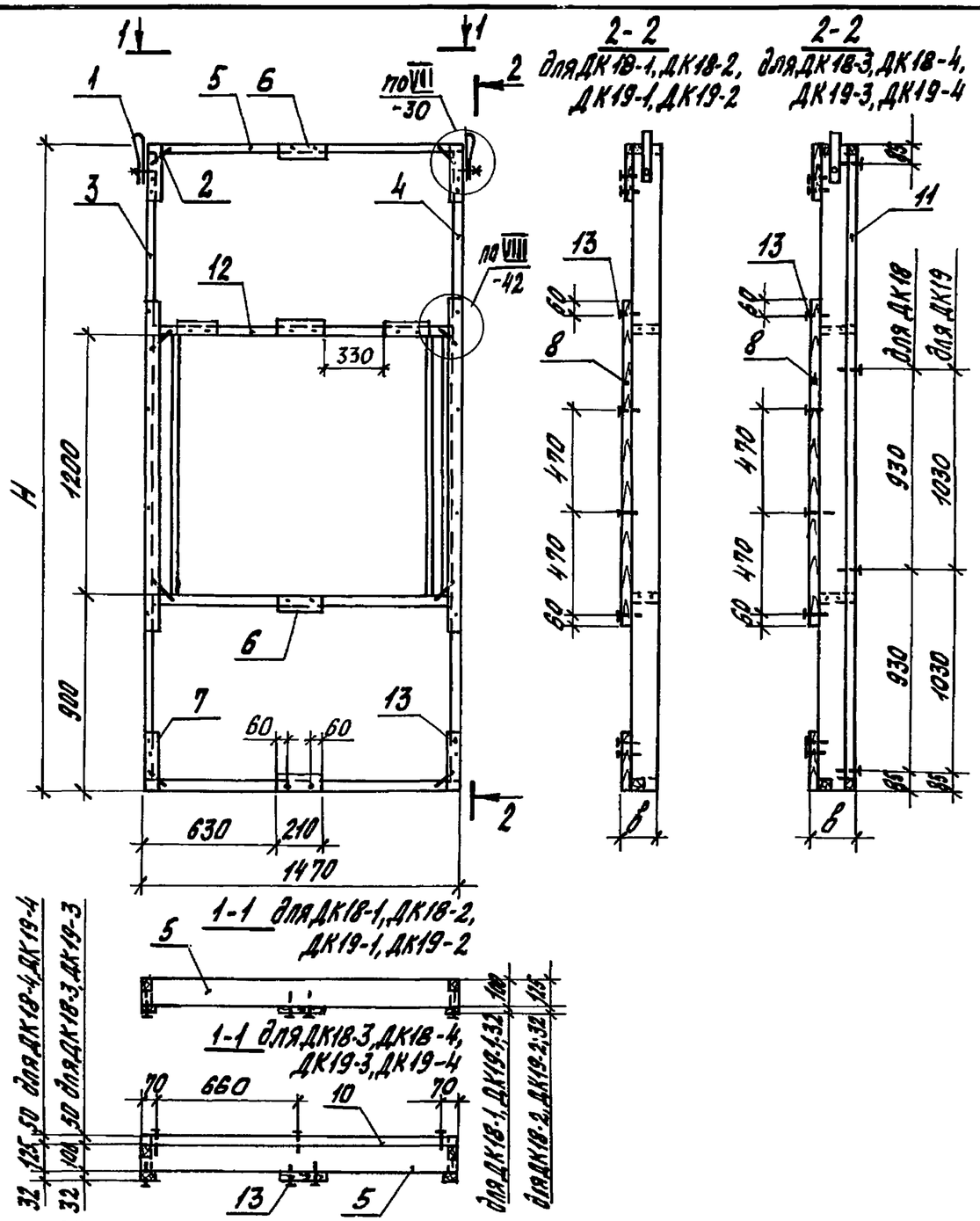

Марка	Размеры, мм H	Размеры, мм b	Объем древ, м³ 2 сорта	Объем древ, м³ 3 сорта	Марка	Размеры, мм H	Размеры, мм b	Объем древ, м³ 2 сорта	Объем древ, м³ 3 сорта
ДК18-1	2970	132	0,0617	—	ДК19-1	3270	132	0,0636	—
ДК18-2		157	0,0748	—	ДК19-2		157	0,0776	—
ДК18-3		182	0,0617	0,0190	ДК19-3		182	0,0636	0,0195
ДК18-4		207	0,0748	0,0190	ДК19-4		207	0,0776	0,0195

Поз.	Наименование	Кол. на ДК 18-1	18-2	18-3	18-4	19-1	19-2	19-3	19-4	Обозначение документа
1	Петля П1	2	2	2	2	2	2	2	2	1.832.5-11.11-53
2	Скоба М1	8	8	8	8	8	8	8	8	1.832.5-11.11-54
3	Ребро Р11-5	1		1						1.832.5-11.11-43
	Р11-6		1		1					
	Р11-7					1		1		
	Р11-8						1		1	
4	Ребро Р12-5	1		1						1.832.5-11.11-43
	Р12-6		1		1					
	Р12-7					1		1		
	Р12-8						1		1	
5	Ребро Р13-1	2		2		2		2		1.832.5-11.11-44
	Р13-2		2		2		2		2	
	Брусок-2хВ ГОСТ 8486-86Е									
6	40х32, ℓ=210; 0,00027 м³	6	6	6	6	6	6	6	6	без черт.
7	ℓ=270; 0,00035 м³	4	4	4	4	4	4	4	4	без черт.
8	ℓ=1520; 0,0020 м³	2	2	2	2	2	2	2	2	без. черт.
	Брусок-3хВ ГОСТ 8486-86Е									
9	32х50, ℓ=1405; 0,0022 м³			2	2			2	2	без черт.
10	ℓ=1470; 0,0024 м³			2	2			2	2	без черт.
11	ℓ=2905; 0,0046 м³			2	2					без черт.
	ℓ=3205; 0,0051 м³							2	2	без черт.
	Доска-2хВ ГОСТ 8486-86Е									
12	32х100, ℓ=1405; 0,0045 м³	2		2		2		2		без черт.
	32х125, ℓ=1405; 0,0056 м³		2		2		2		2	без черт.
13	Гвозди К3,5х90 ГОСТ 4028-63*	32	32	52	52	32	32	52	52	
	Масса каркаса, кг	31,8	38,3	41,4	48,0	32,7	39,7	42,6	49,6	

Разраб.	Киреева	
Пров.	Казарян	
Н. контр.	Азаров	

1.832.5-11.11-47

Каркас ДК18-1...ДК18-4, ДК19-1...ДК19-4

Стадия	Лист	Листов
Р		1

ЦНИИЭПсельстрой

Взам. инв. №

Подпись и дата

Инв. № подл.

23847 52

ПСАДР15.27.14Д...ПСАДР15.27.22.Д, ПСАДР15.30.14.Д...ПСАДР15.30.22Д

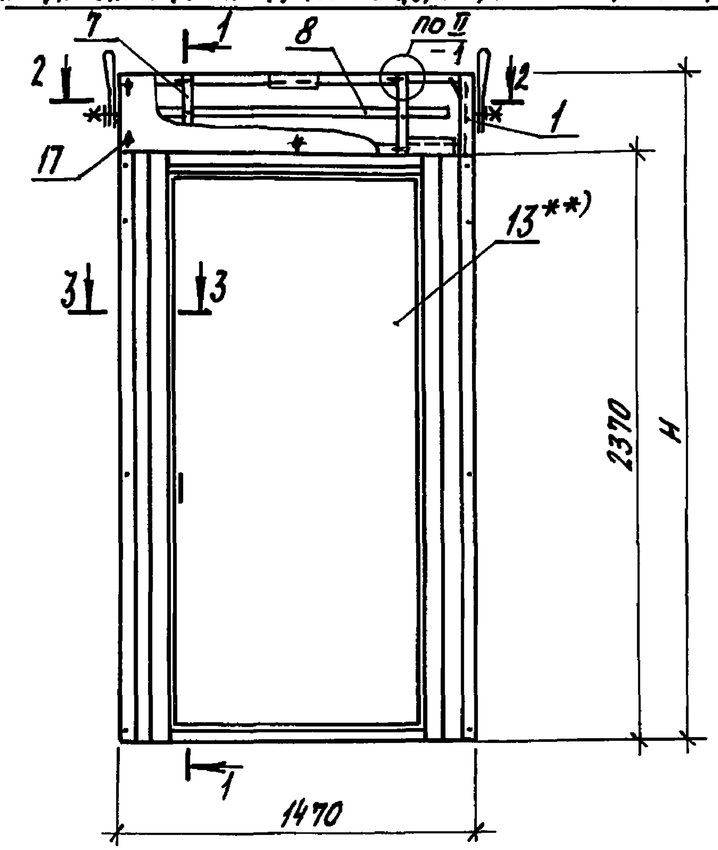

1-1

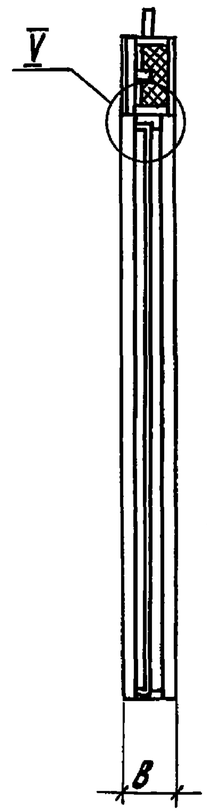

V

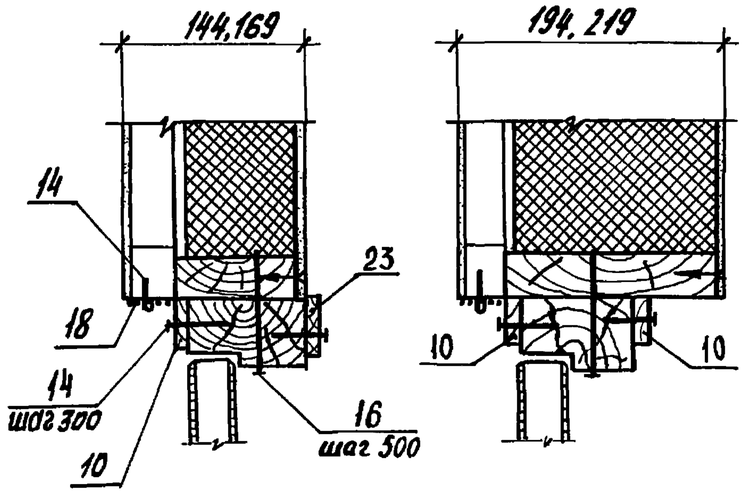

Марка	H, мм	B, мм
ПСАДР15.27.14.Д	2690	144
ПСАДР15.27.17.Д		169
ПСАДР15.27.19Д		194
ПСАДР15.27.22Д		219
ПСАДР15.30.14Д	2990	144
ПСАДР15.30.17Д		169
ПСАДР15.30.19.Д		194
ПСАДР15.30.22Д		219
ПСАДР15.33.14Д	3290	144
ПСАДР15.33.17.Д		169
ПСАДР15.33.19.Д		194
ПСАДР15.33.22.Д		219
ПСАДР15.36.14.Д	3590	144
ПСАДР15.36.17.Д		169
ПСАДР15.36.19.Д		194
ПСАДР15.36.22Д		219

Внутренняя сторона

2-2

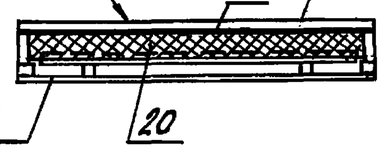

3-3

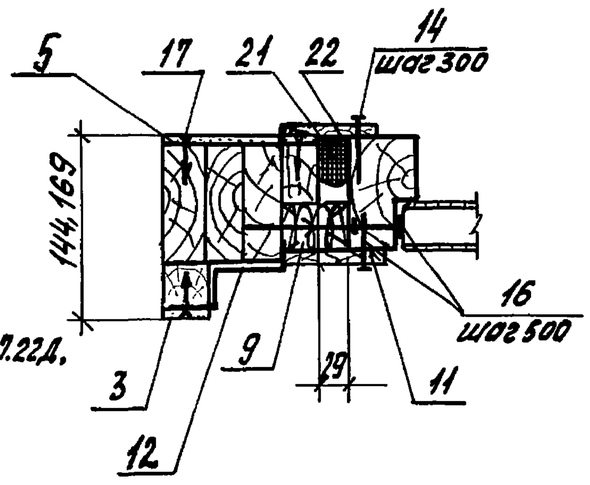

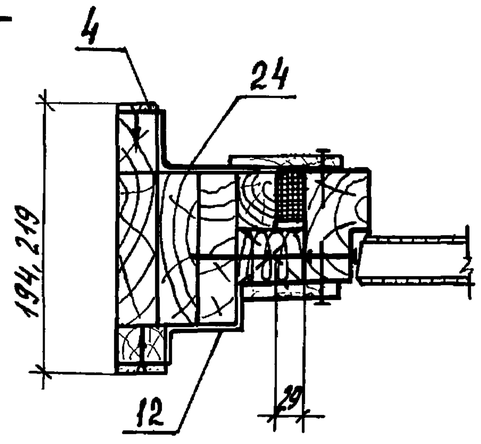

ПСАДР15.33.14.Д...ПСАДР 15.33.22.Д

ПСАДР15.36.14Д... ПСАДР15.36.22.Д

(остальное см. ПСАДР 15.27.14Д...ПСАДР15.27.22Д, ПСАДР15.30.14Д...ПСАДР15.30.22.Д)

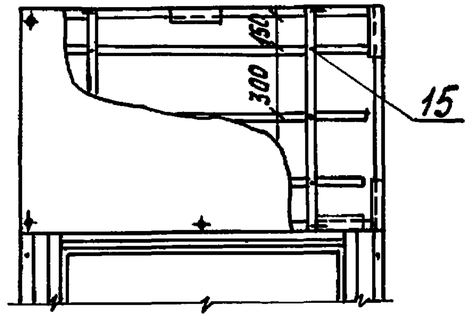

*) Размер h принимать в соответствии с указаниями п.6 документа 1.832.5-11.11-ПЗ.

**) Поз. 13 - дверной блок см. по ГОСТ 6629-88, исполнение по ГОСТ 14624-84.

Масса панели дана при плотности утеплителя $\gamma_{ут}$=100 кг/м^3 и его толщине, равной высоте ребра.

***) При конкретном проектировании должна быть указана документация на рабочие чертежи дверных блоков, разработанные на основе ГОСТ 6629-88 и ГОСТ 14624-84, при этом габариты принимать по марке ДГ24-12 ГОСТ 6629-88, а по ГОСТ 14624-84 - сечения деталей наружных дверей.

Разраб.	Черныш[illegible]		1.832.5-11.11-48
Провер.	Азаров		
Н.контр.	Азаров		

Панель ПСАДР15.27.14.Д... ПСАДР15.27.22.Д; ПСАДР15.30.14.Д... ПСАДР15.30.22.Д; ПСАДР15.33.14Д... ПСАДР15.33.22.Д; ПСАДР15.36.14Д... ПСАДР15.36.22.Д

Стадия	Лист	Листов
Р	1	3

ЦНИИЭПсельстрой

Инв. N подл. | Подпись и дата | Взам. инв. N

Поз.	Наименование	Кол. на ПСАДР 15.27. 14.Д	17.Д	19.Д	22.Д	Кол. на ПСАДР 15.30. 14.Д	17.Д	19.Д	22.Д	Обозначение документа
1	Каркас ДК20-1	1								1.832.5-11.11-49
	ДК20-2		1							
	ДК20-3			1						
	ДК20-4				1					
	ДК21-1					1				
	ДК21-2						1			
	ДК21-3							1		
	ДК21-4								1	
2	Обшивка ЛН26	1	1	1	1					1.832.5-11.11-55
	ЛН27					1	1	1	1	
3	Обшивка ЛН25	2	2	2	2	2	2	2	2	1.832.5-11.11-55
4	Обшивка ЛВ52			2	2			2	2	1.832.5-11.11-55
5	Обшивка ЛВ53	2	2			2	2			1.832.5-11.11-55
6	Обшивка ЛВ54	1	1							1.832.5-11.11-55
	ЛВ55			1	1					
	ЛВ56					1	1			
	ЛВ57							1	1	
	Брусок-3х8 ГОСТ 8486-86Е									
7	25х32, ℓ=320; 0,0003 м³	2	2	2	2					без черт.
	25х32, ℓ=620; 0,0005 м³					2	2	2	2	без черт.
8	25х h*); ℓ=1400; м³ по проекту	1	1	1	1	1	1	1	1	без черт.
9	55х35, ℓ=160; 0,0003 м³	8	8	8	8	8	8	8	8	без черт.
	Брусок-2х8 ГОСТ 8486-86Е									
10	13х40, ℓ=1120; 0,0004 м²	1	1	2	2	1	1	2	2	без черт.
23	13х75, ℓ=1120; 0,0010 м³	1	1			1	1			без черт.
11	13х75, ℓ=2370; 0,0023 м³	4	4	4	4	4	4	4	4	без черт.
12	Изделие фасонное ФС Б	2	2	2	2	2	2	2	2	1.832.5-11.11-56
	ФС В			2	2			2	2	
13	Блок дверной									
	ДГ24-12 ГОСТ 6629-88	1	1	1	1	1	1	1	1	***)
14	Гвозди К1,6х50 ГОСТ 4028-63*	55	55	55	55	55	56	55	55	
15	Гвозди К2,5х60 ГОСТ 4028-63*	2	2	2	2	2	2	2	2	
16	Гвозди К3,5х90 ГОСТ 4028-63*	23	23	23	23	23	23	23	23	
17	Шуруп 1-4х40.0140 ГОСТ 1145-80*	52	52	50	50	60	60	56	56	
18	Сетка 10-1.0 ПГОСТ 3826-82*, шириной 100 мм, м	1,2	1,2	1,2	1,2	1,2	1,2	1,2	1,2	
19	Пленка полиэтиленовая, полотно; 0,200х1470, первый сорт, ГОСТ 10354-82, м²	0,47	0,47	0,47	0,47	0,91	0,91	0,91	0,91	
20	Плиты минераловатные, ПП25, ГОСТ 9573-82 м³ по проекту									
21	Прокладка ПРП-40.К-40-300 ГОСТ 19177-81, м	4,74	4,74	4,74	4,74	4,74	4,74	4,74	4,74	
22	Мастика АМ-0.5 ГОСТ 13489-79, кг	6,1	6,1	6,1	6,1	6,1	6,1	6,1	6,1	
	Масса, кг	130	138	137	146	149	159	159	169	

Подпись и дата | Взамен инв. № | Инв. № подл.

23847 54

Поз.	Наименование	Кол. на ПСАДР 15.33.				Кол. на ПСАДР 15.36.				Обозначение документа
		14.Д	17.Д	19.Д	22.Д	14.Д	17.Д	19.Д	22.Д	
1	Каркас ДК 22-1	1								1.832.5-11.11-52
	ДК 22-2		1							
	ДК 22-3			1						
	ДК 22-4				1					
	ДК 23-1					1				
	ДК 23-2						1			
	ДК 23-3							1		
	ДК 23-4								1	
2	Обшивка ЛН 28	1	1	1	1					1.832.5-11.11-51
	ЛН 29					1	1	1	1	
3	Обшивка ЛН 25	2	2	2	2	2	2	2	2	1.832.5-11.11-51
4	Обшивка ЛВ 52			2	2			2	2	1.832.5-11.11-51
5	Обшивка ЛВ 53	2	2			2	2			1.832.5-11.11-51
6	Обшивка ЛВ 58	1	1							1.832.5-11.11-51
	ЛВ 59			1	1					
	ЛВ 60					1	1			
	ЛВ 61							1	1	
	Брусок-3Х В ГОСТ 8486-86Е									
7	25х32, ℓ=920; 0,0007 $м^3$	2	2	2	2					без черт.
	25х32, ℓ=1220; 0,0010 $м^3$					2	2	2	2	без черт.
8	25х h*), ℓ=1400; $м^2$ по проекту	3	3	3	3	3	3	3	3	без черт.
9	55х35, ℓ=160; 0,0003 $м^3$	8	8	8	8	8	8	8	8	без черт.
	Брусок-2ХВ ГОСТ 8486-86Е									
10	13х40, ℓ=1420; 0,0004 $м^3$	1	1	2	2	1	1	2	2	без черт.
23	13х75, ℓ=1120; 0,0010 $м^3$	1	1			1	1			без черт.
11	13х75, ℓ=2370; 0,0023 $м^3$	4	4	4	4	4	4	4	4	без черт.
12	Изделие фасонное ФС 6	2	2	2	2	2	2	2	2	1.832.5-11.11-56
24	ФС8			2	2			2	2	
13	Блок дверной									
	ДГ 24-12 ГОСТ 6629-88	1	1	1	1	1	1	1	1	***)
14	Гвозди К1,6х50 ГОСТ 4028-63*	55	55	55	55	55	55	55	55	
15	К2,5х60	6	6	6	6	6	6	6	6	

Поз.	Наименование	Кол. на ПСАДР 15.33.				Кол. на ПСАДР 15.36.				Обозначение документа
		14.Д	17.Д	19.Д	22.Д	14.Д	17.Д	19.Д	22.Д	
16	Гвозди К3,5х90 ГОСТ 4028-63*	23	23	23	23	23	23	23	23	
17	Шуруп 1-4х40.0140	62	62	60	60	64	64	62	62	
	ГОСТ 1145-80*									
18	Сетка 10-1.0 Л ГОСТ 3826-82,									
	шириной 100 мм, м	1,2	1,2	1,2	1,2	1,2	1,2	1,2	1,2	
19	Пленка полиэтиленовая,									
	полотно, 0,200х1470, первый									
	сорт, ГОСТ 10354-82 $м^2$	1,35	1,35	1,35	1,35	1,79	1,79	1,79	1,79	
10	Плиты минераловатные П125									
	ГОСТ 9573-82, $м^3$ - по проекту									
21	Прокладка ПРП-40-К-40-300									
	ГОСТ 19177-81, м	4,74	4,74	4,74	4,74	4,74	4,74	4,74	4,74	
22	Мастика АМ-0,5									
	ГОСТ 13489-79, кг	6,1	6,1	6,1	6,1	6,1	6,1	6,1	6,1	
	Масса, кг	167	178	180	192	185	198	201	214	

Инв. № подл. | Подпись и дата | Взам. инв. №

23847 55

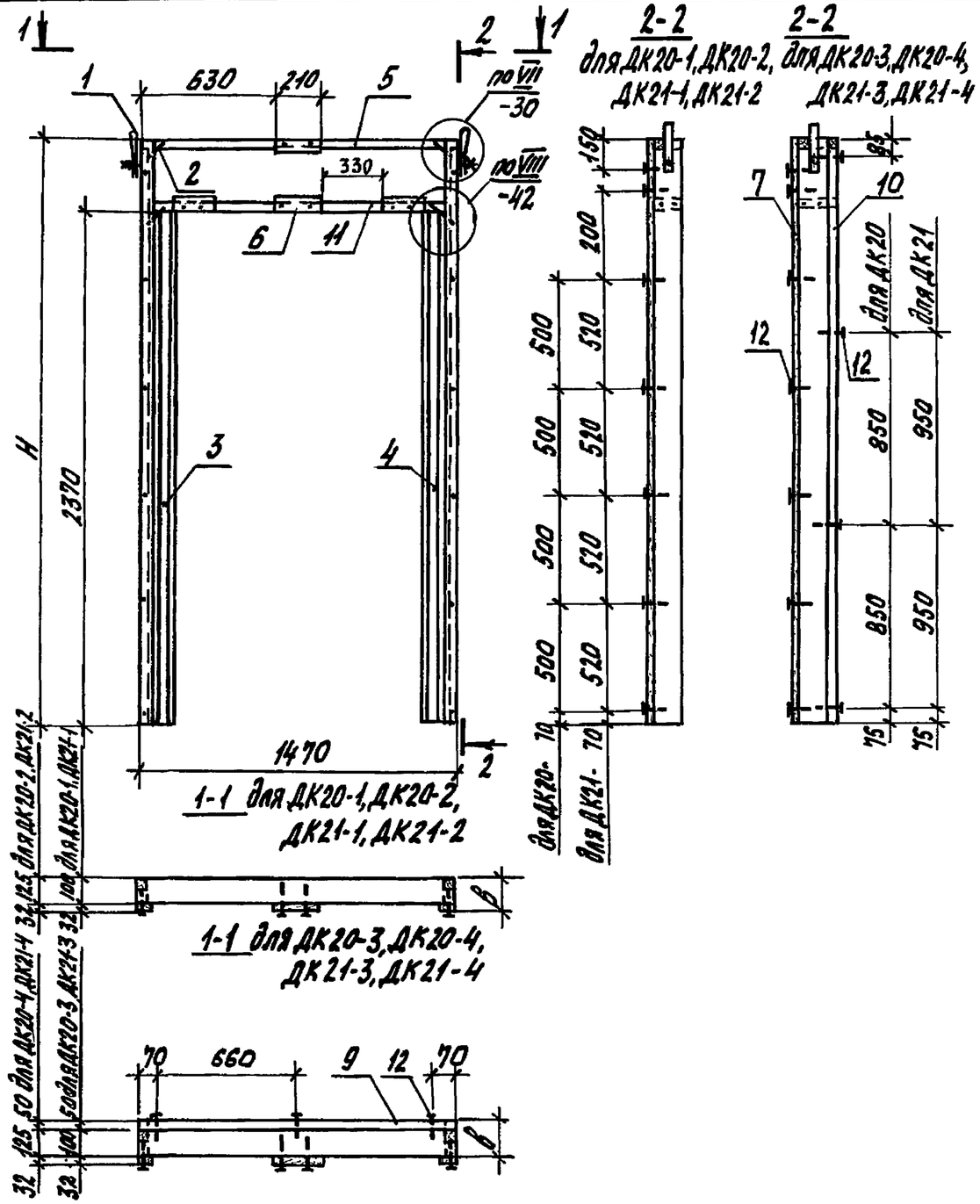

Марка	Размеры, мм H	Размеры, мм в	Марка	Размеры, мм H	Размеры, мм в
ДК20-1	2690	132	ДК21-1	2990	132
ДК20-2		157	ДК21-2		157
ДК20-3		182	ДК21-3		182
ДК20-4		207	ДК21-4		207

Поз.	Наименование	Кол. на ДК 20-1	20-2	20-3	20-4	21-1	21-2	21-3	21-4	Обозначение документа
1	Петля П2	2	2	2	2	2	2	2	2	1.832.5-11.11-53
2	Скоба М1	4	4	4	4	4	4	4	4	1.832.5-11.11-54
3	Ребро Р14-1	1		1						1.832.5-11.11-50
	Р14-2		1		1					
	Р14-3					1		1		
	Р14-4						1		1	
4	Ребро Р15-1	1		1						1.832.5-11.11-50
	Р15-2		1		1					
	Р15-3					1		1		
	Р15-4						1		1	
5	Ребро Р13-1	1		1		1		1		1.832.5-11.11-44
	Р13-2		1		1		1		1	
	Брусок-2хВ ГОСТ 8486-86Е									
6	40х32, ℓ=210; 0,00027 $м^3$	4	4	4	4	4	4	4	4	без черт.
7	ℓ=2690; 0,0034 $м^3$	2	2	2	2					без черт.
	ℓ=2990; 0,0038 $м^3$					2	2	2	2	без черт.
	Брусок-3хВ ГОСТ 8486-86Е									
8	32х50, ℓ=1405; 0,0022 $м^3$			1	1			1	1	без черт.
9	ℓ=1470; 0,0024 $м^3$			1	1			1	1	без черт.
10	ℓ=2658; 0,0043 $м^3$			2	2					без черт.
	ℓ=2958; 0,0048 $м^3$							2	2	без черт.
	Доска-2хВ ГОСТ 8486-86Е									
11	32х100, ℓ=1405; 0,0045 $м^3$	1		1		1		1		без черт.
	32х125, ℓ=1405; 0,0056 $м^3$		1		1		1		1	без черт.
12	Гвозди К3,5х90 ГОСТ 4028-63*	24	24	38	38	26	26	40	40	
	Масса каркаса, кг	36,0	44,0	42,7	49,8	37,4	44,7	44,5	51,8	
	Объем древесины 2 сорта, $м^3$	0,0704	0,0846	0,0704	0,0846	0,0731	0,0878	0,0731	0,0878	
	Объем древесины 3 сорта, $м^3$	—	—	0,0132	0,0132	—	—	0,0140	0,0140	

Разраб.	Киреева	
Пров.	Казарян	
Н.контр.	Азаров	

1.832.5-11.11-49

Каркас ДК20-1...ДК20-4, ДК21-1...ДК21-4

Стадия	Лист	Листов
Р		1

ЦНИИЭПсельстрой

Инв. N подл. | Подпись и дата | Взам. инв. N

23847 56

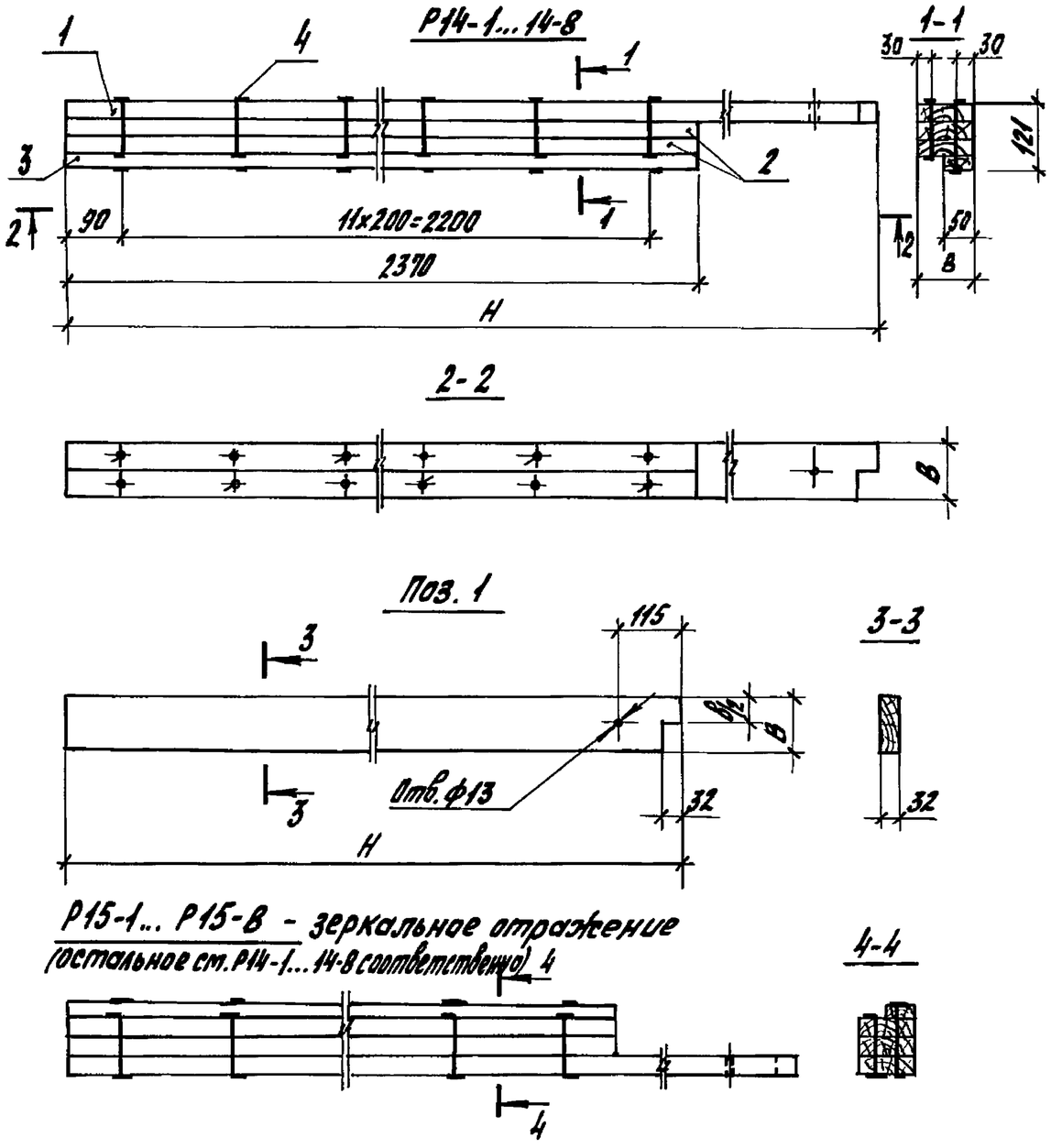

Поз.	Наименование	Кол. на ребро Р 14-1 15-1	14-2 15-2	14-3 15-3	14-4 15-4	14-5 15-5	14-6 15-6	14-7 15-7	14-8 15-8	Обозначение документа
1	Доска-2хВ ГОСТ 8486-86Е									
	32х100, ℓ=2690; 0,0086м³	1								1.832.5-11.11-50
	ℓ=2990; 0,0095м³			1						
	ℓ=3290; 0,0105м³					1				
	ℓ=3590; 0,0114м³							1		
	32х125, ℓ=2690; 0,0107м³		1							
	ℓ=2990; 0,0119м³				1					
	ℓ=3290; 0,0131м³						1			
	ℓ=3590; 0,0143м³								1	
2	Доска-2хВ ГОСТ 8486-86Е									
	32х100, ℓ=2370; 0,0076м³	2		2		2		2		без черт.
	32х125, ℓ=2370; 0,0095м³		2		2		2		2	без черт.
3	Доска-2хВ ГОСТ 8486-86Е									
	25х50, ℓ=2370; 0,0030м³	1	1	1	1	1	1	1	1	без черт.
4	Гвозди К5х150 ГОСТ 4028-63*	24	24	24	24	24	24	24	24	
	Масса ребра, кг	13,9	16,9	14,4	17,5	14,9	18,1	15,3	18,7	

Марка	Размеры, мм H	B	Марка	Размеры, мм H	B	Марка	Размеры, мм H	B	Марка	Размеры, мм H	B
Р14-1	2690	100	Р14-5	3290	100	Р15-1	2690	100	Р15-5	3290	100
Р14-2		125	Р14-6		125	Р15-2		125	Р15-6		125
Р14-3	2990	100	Р14-7	3590	100	Р15-3	2990	100	Р15-7	3590	100
Р14-4		125	Р14-8		125	Р15-4		125	Р15-8		125

Разраб.	Орлова	Орлов	1.832.5-11.11-50
Пров.	Киреева		
Н.контр.	Азаров	Азаров	

Ребро Р14-1...Р14-8, Р15-1...Р15-8

Стадия	Лист	Листов
Р		1

ЦНИИЭПсельстрой

Инв. № подл. | Подпись и дата | Взам. инв. №

23847 57

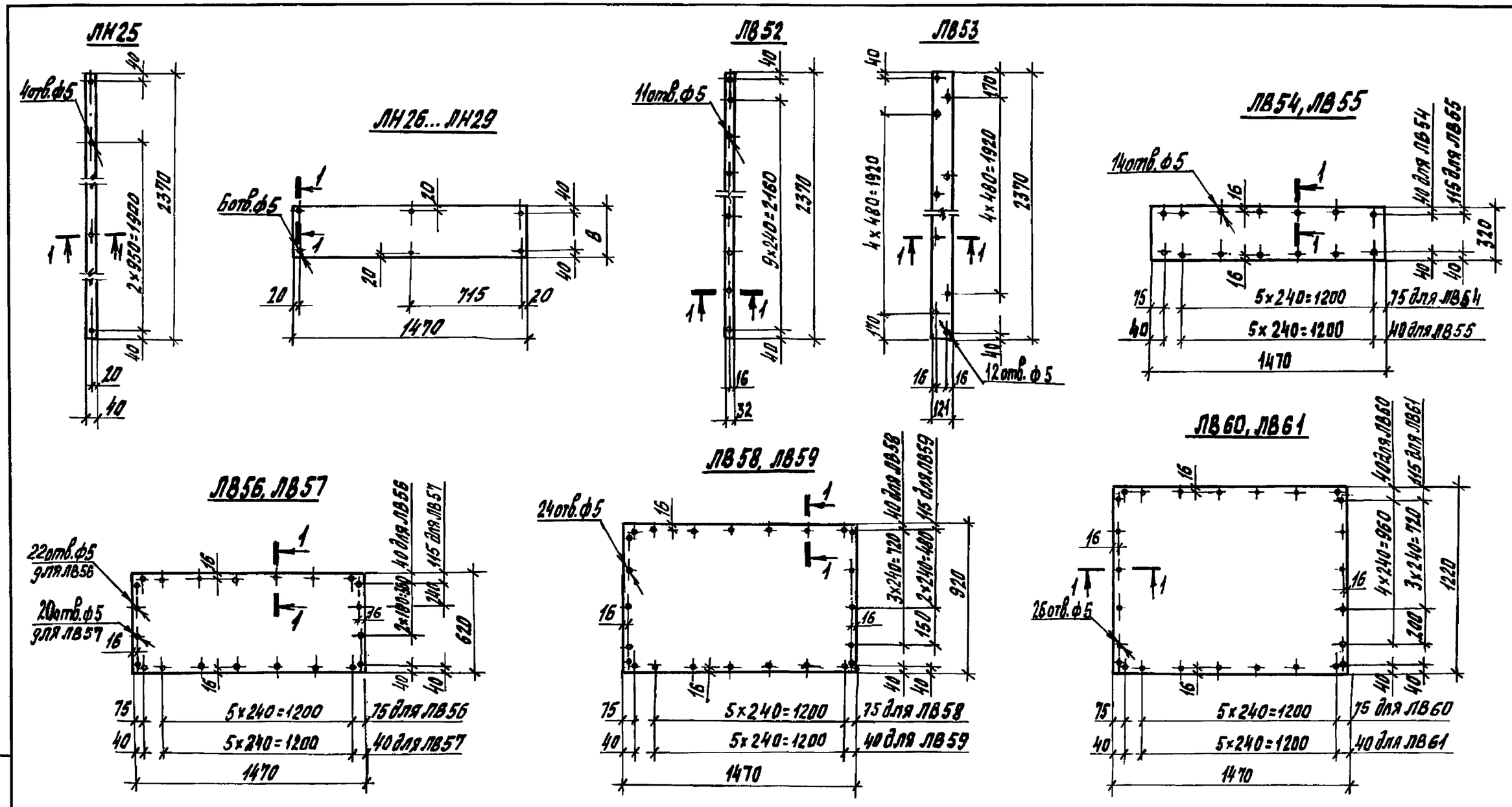

1-1 см. документ 1.832.5-11.11-45.

Марка	Размеры (б), мм	Масса, кг	Марка	Размеры (б), мм	Масса, кг	Марка	Масса, кг	Марка	Масса кг	Марка	Масса, кг
ЛН25	—	1,22	ЛН28	920	17,41	ЛВ53	3,69	ЛВ56	11,73	ЛВ59	17,41
ЛН26	320	6,06	ЛН29	1220	23,09	ЛВ54	6,06	ЛВ57		ЛВ60	23,09
ЛН27	620	11,73	ЛВ52	—	0,976	ЛВ55		ЛВ58	17,41	ЛВ61	

Разраб.	Орлова		1.832.5-11.11-51
Пров.	Киреева		
Н. контр.	Азаров		

Обшивка ЛН25...ЛН29 ЛВ52...ЛВ61

Стадия	Масса	Масштаб
Р	см. табл.	1:25
Лист	Листов 1	

Лист асбестоцементный ЛП-П-6 ГОСТ 18124-75*

ЦНИИЭПсельстрой

Инв. N подл. | Подпись и дата | Взам. инв. N

23847 58

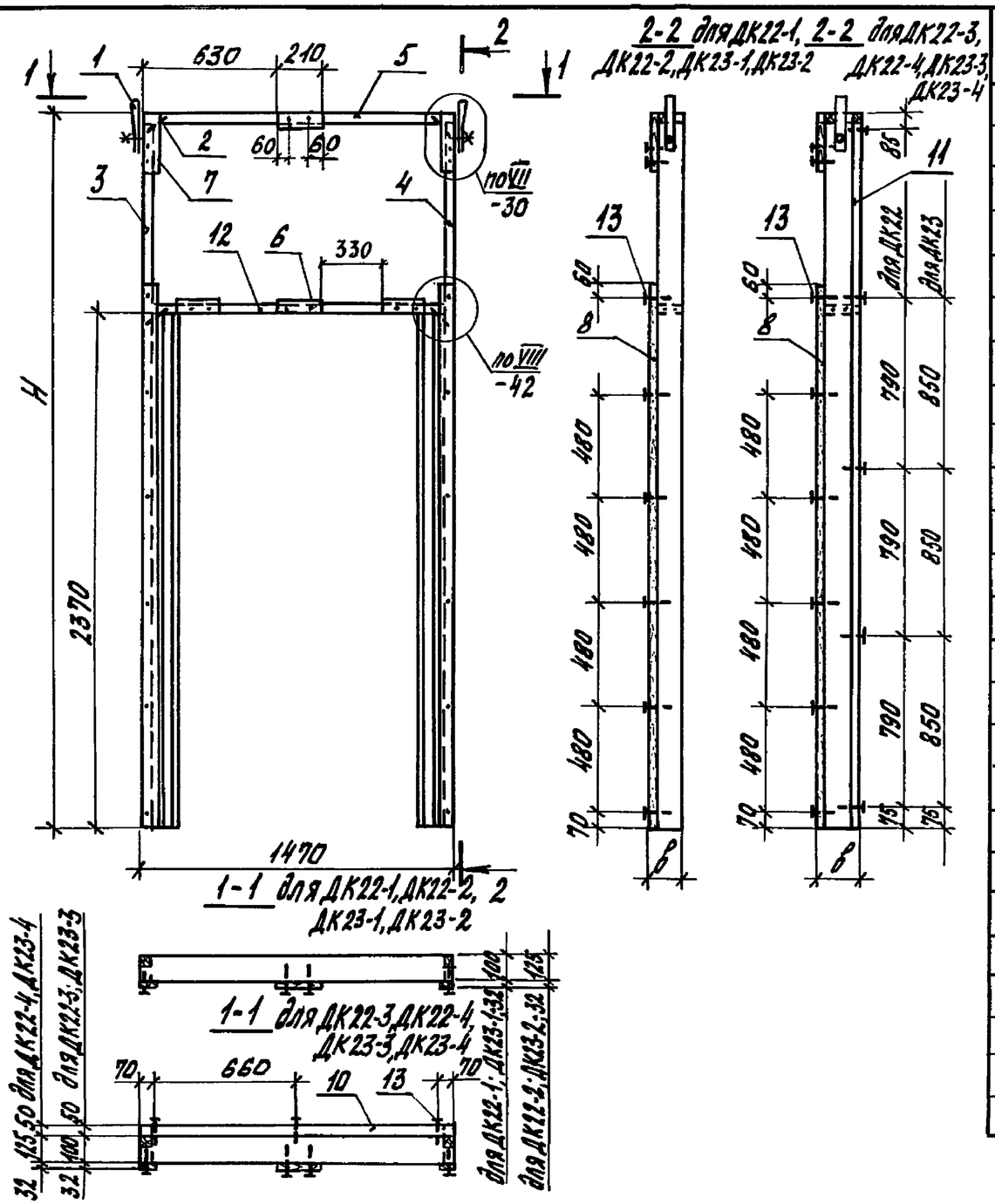

Марка	Размеры, мм H	Размеры, мм B	Марка	Размеры, мм H	Размеры, мм B
ДК22-1	3290	132	ДК23-1	3590	132
ДК22-2		157	ДК23-2		157
ДК22-3		182	ДК23-3		182
ДК22-4		207	ДК23-4		207

Поз.	Наименование	Кол. на ДК 22-1	22-2	22-3	22-4	23-1	23-2	23-3	23-4	Обозначение документа
1	Петля П2	2	2	2	2	2	2	2	2	1.832.5-11.11-53
2	Скоба М1	4	4	4	4	4	4	4	4	1.832.5-11.11-54
3	Ребро Р14-5	1		1						1.832.5-11.11-50
	Р14-6		1		1					
	Р14-7					1		1		
	Р14-8						1		1	
4	Ребро Р15-5	1		1						1.832.5-11.11-50
	Р15-6		1		1					
	Р15-7					1		1		
	Р15-8						1		1	
5	Ребро Р13-1	1		1		1		1		1.832.5-11.11-44
	Р13-2		1		1		1		1	
	Брусок-2х8 ГОСТ 8486-86Е									
6	40х32, ℓ=210; 0,00027 м³	4	4	4	4	4	4	4	4	без черт.
7	ℓ=270; 0,00035 м³	2	2	2	2	2	2	2	2	без черт.
8	ℓ=2530; 0,0033 м³	2	2	2	2	2	2	2	2	без черт.
	Брусок-3х8 ГОСТ 8486-86Е									
9	32х50, ℓ=1405; 0,0022 м³			1	1			1	1	без черт.
10	ℓ=1470; 0,0024 м³			1	1			1	1	без черт.
11	ℓ=3258; 0,0052 м³			2	2					без черт.
	ℓ=3558; 0,0057 м³							2	2	без черт.
	Доска-2х8 ГОСТ 8486-86Е									
12	32х100, ℓ=1405; 0,0045 м³	1		1		1		1		без черт.
	32х125, ℓ=1405; 0,0056 м³		1		1		1		1	без черт.
13	Гвозди К3,5х90 ГОСТ 4028-63*	28	28	44	44	28	28	44	44	
	Масса каркаса, кг	38,1	45,7	45,8	53,4	39,1	47,0	47,2	55,1	
	Объем древесины 2 сорта, м³	0,0745	0,0897	0,0745	0,0897	0,0764	0,0922	0,0764	0,0922	
	Объем древесины 3 сорта, м³	—	—	0,0151	0,0151	—	—	0,0160	0,0160	

Разраб.	Киреева		1.832.5-11.11-52
Пров.	Казарян		
Н.контр.	Азаров		

Каркас ДК22-1...ДК22-4, ДК23-1...ДК23-4.

Стадия	Лист	Листов
Р		1

ЦНИИЭПсельстрой

Инв. № подл. | Подпись и дата | Взам. инв. №

23847 59

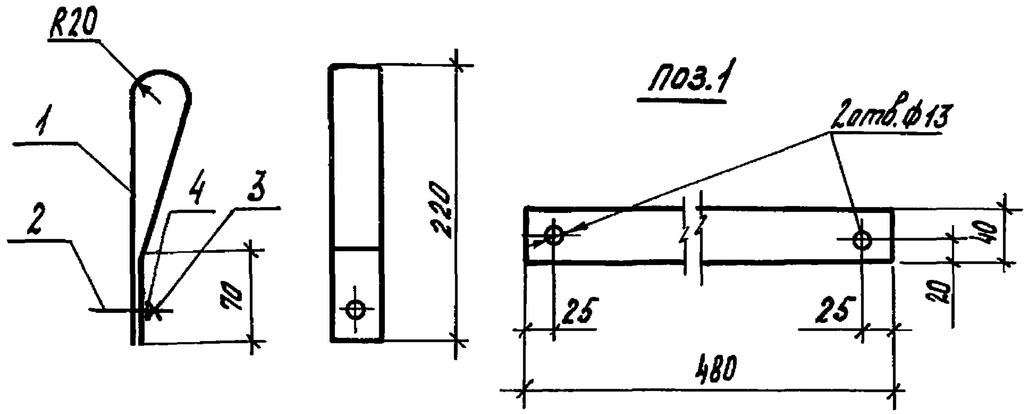

Поз.	Наименование	Кол.	Масса ед., кг	Масса изделия, кг
1	Лист Б1,2 ГОСТ 19904-74*			0,29
	2-IV ВСт3пс6 ГОСТ 16523-70*	1	0,18	
2	Болт М12х55.46 ГОСТ 7798-70*	1		
3	Гайка М12.46 ГОСТ 5915-70*	1		
4	Шайба 12х5 ГОСТ 11371-78*	1		

Разраб.	Киреева		1.832.5-11.11-53
Пров.	Казарян		
Н. контр.	Азаров		Петля П1

Стадия	Лист	Листов
Р		1

ЦНИИЭПсельстрой

Взам. инв.№ | Подпись и дата | Инв. № подл.

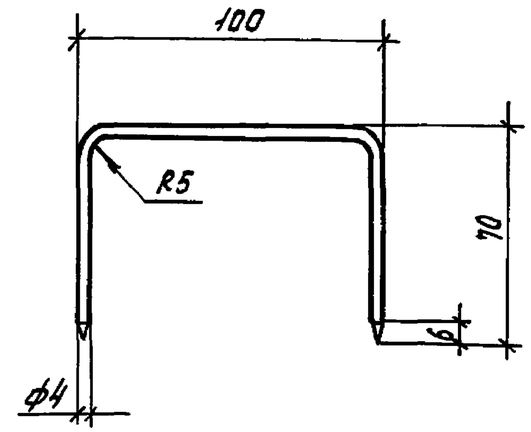

Длина заготовки 220 мм

Разраб.	Киреева		1.832.5-11.11-54
Пров.	Казарян		
Н. контр.	Азаров		Скоба М1

Стадия	Масса	Масшт.
Р	0,022	1:2

Лист | Листов 1

Проволока 4-1ц ГОСТ 3282-74*

ЦНИИЭПсельстрой

Взам. инв.№ | Подпись и дата | Инв. № подл.

23847 60

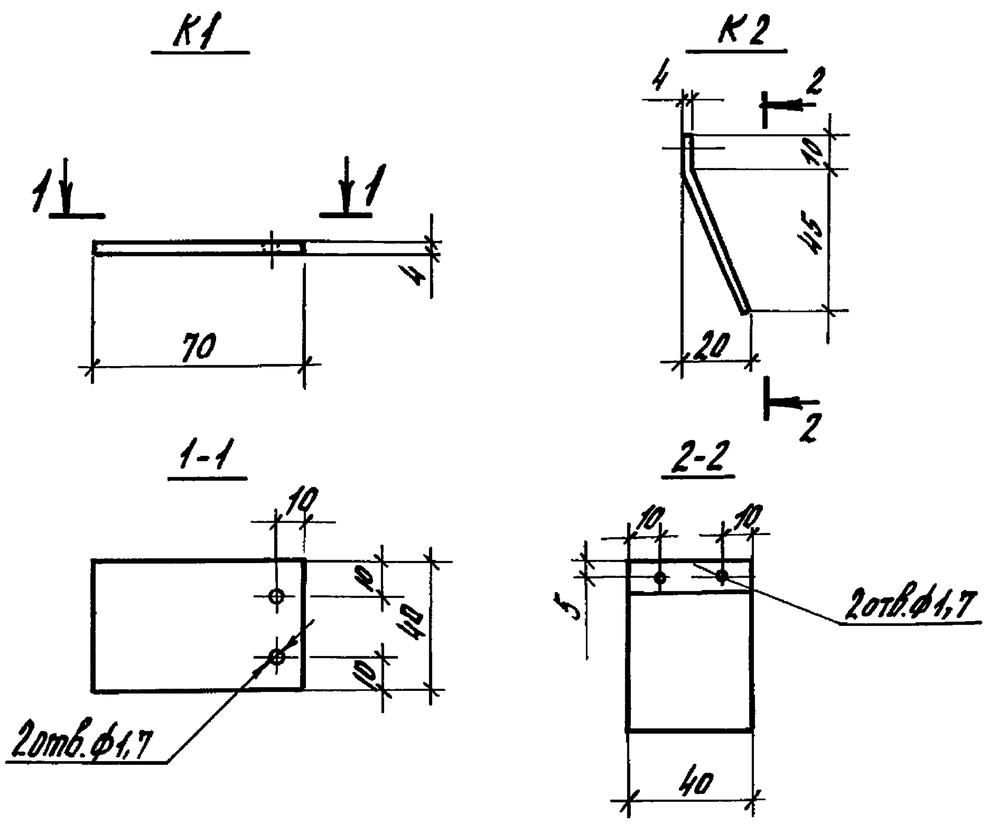

Марка	Масса, кг
К1	0,09
К2	0,08

Разраб.	Чернышева	Жер	
Пров.	Казарян	Казар	
Н. контр.	Азаров	Азаров	

1.832.5-11.11-55

Костыль К1, К2

Стадия	Масса	Масшт.
Р	см. табл.	1:2
Лист	Листов 1	

Полоса $\frac{40\times4\ ГОСТ\ 103-76}{ВСТ3КП2\ ГОСТ\ 535-79}$

ЦНИИЭПсельстрой

Инв. № подл. | Подпись и дата | Взам. инв. №

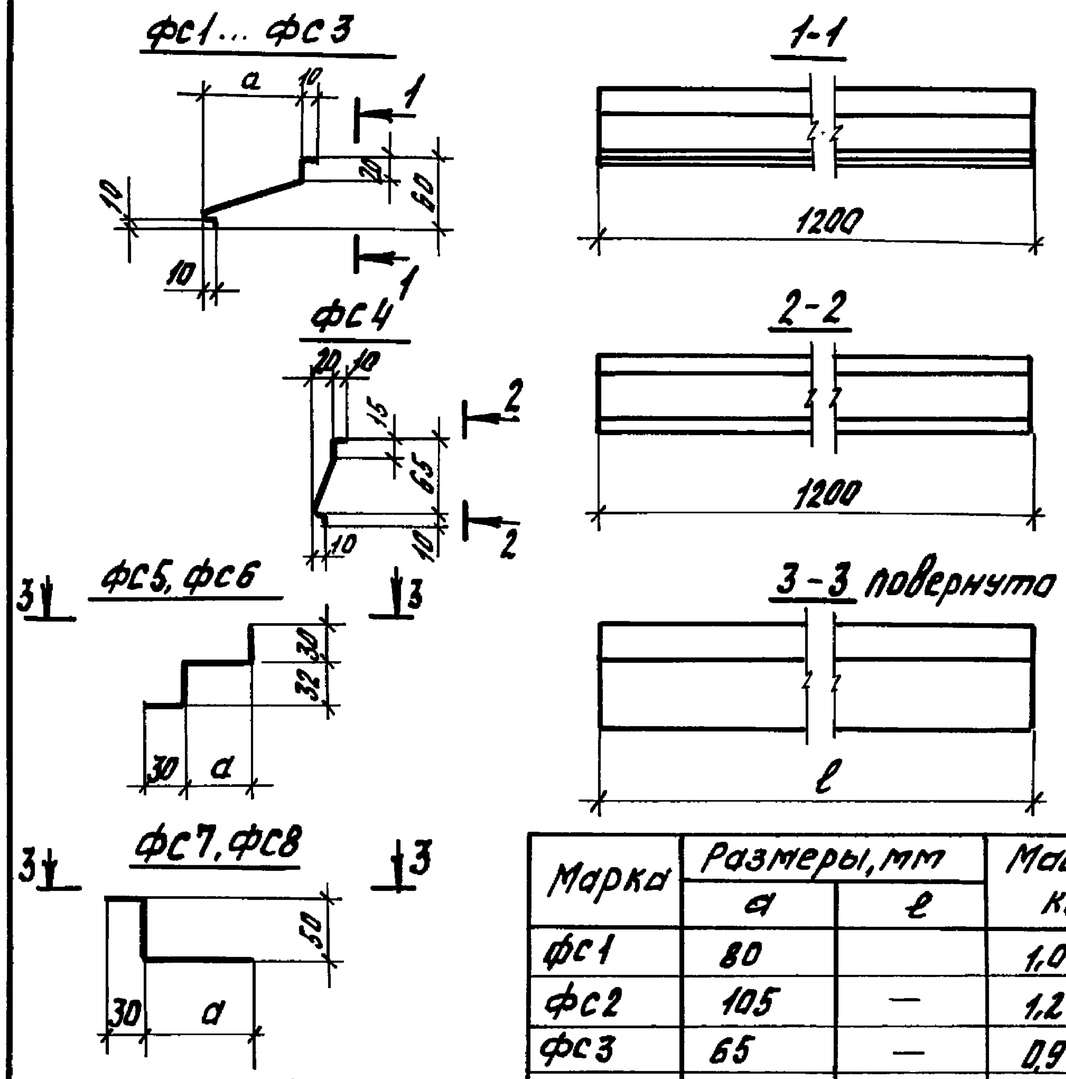

Марка	Размеры, мм		Масса, кг
	a	ℓ	
фс1	80		1,0
фс2	105	—	1,2
фс3	65	—	0,9
фс4	—	—	0,8
фс5	56	1200	1,1
фс6	56	2370	2,2
фс7	95	1200	1,3
фс8	95	2370	2,6

Ширина заготовок для марок:

фс1 - 135мм фс5 - 150мм
фс2 - 160мм фс6 - 150мм
фс3 - 120мм фс7 - 175мм
фс4 - 100мм фс8 - 175мм

Разраб.	Чернышева	Жер	
Пров.	Казарян	Казар	
Н. контр.	Азаров	Азаров	

1.832.5-11.11-56

Изделие фасонное фс1...фс8

Стадия	Масса	Масшт.
Р	см. табл.	1:5
Лист	Листов 1	

ОЦ $\frac{Б\text{-}ПН\text{-}НО\text{-}0,8\ ГОСТ\ 19904-74^*}{ВН\text{-}МТ\text{-}1\ ГОСТ\ 14918-80}$

ЦНИИЭПсельстрой

Инв. № подл. | Подпись и дата | Взам. инв. №

23847