ТИПОВЫЕ КОНСТРУКЦИИ, ИЗДЕЛИЯ И УЗЛЫ ЗДАНИЙ И СООРУЖЕНИЙ

СЕРИЯ 1.832.5-11

ПАНЕЛИ НА ДЕРЕВЯННОМ КАРКАСЕ ДЛИНОЙ ДО 3-Х МЕТРОВ ДЛЯ СТЕН СЕЛЬСКОХОЗЯЙСТВЕННЫХ ПРОИЗВОДСТВЕННЫХ ЗДАНИЙ

ВЫПУСК 2

ПАНЕЛИ С ФАНЕРНЫМИ И ДОЩАТЫМИ ОБШИВКАМИ

РАБОЧИЕ ЧЕРТЕЖИ

21961-02
ЦЕНА

ТИПОВЫЕ КОНСТРУКЦИИ, ИЗДЕЛИЯ И УЗЛЫ ЗДАНИЙ И СООРУЖЕНИЙ

СЕРИЯ 1.832.5-11

ПАНЕЛИ НА ДЕРЕВЯННОМ КАРКАСЕ ДЛИНОЙ ДО 3х МЕТРОВ ДЛЯ СТЕН СЕЛЬСКОХОЗЯЙСТВЕННЫХ ПРОИЗВОДСТВЕННЫХ ЗДАНИЙ

ВЫПУСК 2

ПАНЕЛИ С ФАНЕРНЫМИ И ДОЩАТЫМИ ОБШИВКАМИ

РАБОЧИЕ ЧЕРТЕЖИ

ГИПРОНИСЕЛЬХОЗ

ГЛ. ИНЖ. ИН-ТА В.А. ЧЕРНОЯРОВ

НАЧ. ОТДЕЛА СК И.Н. КОТОВ

ГИП И.Н. КОТОВ

ЦНИИЭПСЕЛЬСТРОЙ

ЗАМ. ДИРЕКТОРА В.А. ЗАРЕНИН

ЗАВ. ЛАБ. ЛЕГК.

ОГР. КОНСТР. Ю.А. МУРАВЬЕВ

ЗАВ. СЕКТОРОМ В.А. БЕНЦ

Утверждены и введены в действие с 01.03.87г Госстроем СССР, протокол от 05.12.86г №А4-90

ЦНИИСК им. КУЧЕРЕНКО

ЗАМ. ДИРЕКТОРА А.М. ЧИСТЯКОВ

ЗАВ. ОТДЕЛЕНИЕМ Ю.Ю. СЛАВИК

ЗАВ. ЛАБОРАТОРИЕЙ С.Б. ТУРКОВСКИЙ

СТ. НАУЧН. СОТР. И.М. ЛИНЬКОВ

Обозначение	Наименование	Стр.
1.832.5-11.2-000 ПЗ	Пояснительная записка	4
1.832.5-11.2-000 ТУ	Технические условия	11
1.832.5-11.2-000 Н1	Номенклатура стеновых панелей горизонталь-	
	ной разрезки стен с фанерной обшивкой	15
1.832.5-11.2-000 Н2	Номенклатура стеновых панелей вертикальной	
	разрезки стен с фанерной обшивкой	16
1.832.5-11.2-000 Н3	Номенклатура стеновых панелей горизонталь-	
	ной разрезки стен с дощатой обшивкой	17
1.832.5-11.2-000 Н4	Номенклатура стеновых панелей вертикаль-	
	ной разрезки стен с дощатой обшивкой	18
1.832.5-11.2-010	Панель глухая горизонтальной разрезки стен	
	с фанерной обшивкой	20
1.832.5-11.2-010 СБ	Панель глухая горизонтальной разрезки стен с	
	фанерной обшивкой. Сборочный чертеж	22
1.832.5-11.2-020	Панель с вентиляционным отверстием горизон-	
	тальной разрезки стен с фанерной обшивкой	23
1.832.5-11.2-020 СБ	Панель с вентиляционным отверстием горизон-	
	тальной разрезки стен с фанерной обшивкой.	
	Сборочный чертеж	25
1.832.5-11.2-030	Панель глухая вертикальной разрезки стен	
	с фанерной обшивкой	26
1.832.5-11.2-040	Панель с вентиляционным отверстием верти-	
	кальной разрезки стен с фанерной обшивкой	29
1.832.5-11.2-030 СБ	Панель глухая вертикальной разрезки стен с	
	фанерной обшивкой. Сборочный чертеж	32

Взам. инв. № | Подпись и дата | Инв. № подл.

Нач.отд.	Котов	
Н.контр.	Рессина	
ГИП	Котов	
Рук. гр.	Рессина	
Ст. инж.	Орлова	
Провер.	Рессина	

1.832.5-11.2-000

Содержание

Стадия	Лист	Листов
Р	1	3

ГИПРОНИСЕЛЬХОЗ

Формат А4

Обозначение	Наименование	Стр.
1.832.5-11.2-040 СБ	Панель с вентиляционным отверстием вертикаль-	
	ной разрезки стен с фанерной обшивкой.	
	Сборочный чертеж	32
1.832.5-11.2-050	Панель с оконным блоком вертикальной раз-	
	резки стен с фанерной обшивкой	33
1.832.5-11.2-050 СБ	Панель с оконным блоком вертикальной разрезки	
	стен с фанерной обшивкой. Сборочный чертеж	37
1.832.5-11.2-060	Панель с дверным блоком вертикальной разрезки	
	стен с фанерной обшивкой	39
1.832.5-11.2-060 СБ	Панель с дверным блоком вертикальной разрез-	
	ки стен с фанерной обшивкой. Сборочный чертеж	43
1.832.5-11.2-070	Панель глухая горизонтальной разрезки стен	
	с дощатой обшивкой	44
1.832.5-11.2-070 СБ	Панель глухая горизонтальной разрезки стен	
	с дощатой обшивкой. Сборочный чертеж	46
1.832.5-11.2-080	Панель с вентиляционным отверстием горизон-	
	тальной разрезки стен с дощатой обшивкой	47
1.832.5-11.2-080 СБ	Панель с вентиляционным отверстием горизон-	
	тальной разрезки стен с дощатой обшивкой.	
	Сборочный чертеж	49
1.832.5-11.2-090	Панель глухая вертикальной разрезки стен	
	с дощатой обшивкой	50
1.832.5-11.2-100	Панель с вентиляционным отверстием вертикаль-	
	ной разрезки стен с дощатой обшивкой	52
1.832.5-11.2-090 СБ	Панель глухая вертикальной разрезки стен с	
	дощатой обшивкой. Сборочный чертеж	55
1.832.5-11.2-100 СБ	Панель с вентиляционным отверстием вертикаль-	
	ной разрезки стен с дощатой обшивкой.	
	Сборочный чертеж	55

Взам. инв. № | Подпись и дата | Инв. № подл.

1.832.5-11.2-000

Лист 2

Обозначение	Наименование	Стр.
1.832.5-11.2-110	Панель с оконным блоком вертикальной разрезки	
	стен с дощатой обшивкой	56
1.832.5-11.2-120	Панель с дверным блоком вертикальной разрез-	
	ки стен с дощатой обшивкой	60
1.832.5-11.2-110 СБ	Панель с оконным блоком вертикальной разрезки	
	стен с дощатой обшивкой. Сборочный чертеж	64
1.832.5-11.2-120 СБ	Панель с дверным блоком вертикальной разрезки	
	стен с дощатой обшивкой. Сборочный чертеж	64
1.832.5-11.2-001	Обшивка наружная Л1...Л36	65
1.832.5-11.2-002	Обшивка внутренняя Л38...Л73	67
1.832.5-11.2-000 ВМ1	Ведомость расхода материалов на стеновую	
	панель с фанерной обшивкой	69
1.832.5-11.2-000 ВМ2	Ведомость расхода материалов на стеновую	
	панель с дощатой обшивкой	73

Взам. инв. №

Подпись и дата

Инв. № подл.

Формат А4

1. Общие сведения

1.1. Настоящий выпуск содержит рабочие чертежи утепленных вентилируемых стеновых панелей с деревянным каркасом, наружной и внутренней обшивками, выполненными из фанеры или досок.

1.2. Панели предназначены для одноэтажных сельскохозяйственных производственных зданий с горизонтальной и вертикальной разрезкой стен.

2. Типы, конструкция и обозначение

2.1. Стеновые панели состоят из деревянного каркаса, двусторонней обшивки из водостойкой фанеры толщиной 8 мм или из досок, строганых с одной стороны, толщиной 13 мм (в деле) и утеплителя.

Между внутренней обшивкой и утеплителем предусмотрен пароизоляционный слой.

Панели для горизонтальной и вертикальной разрезки могут быть выполнены как глухими со сплошной обшивкой, так и с проемами для пропуска технологического оборудования. В панелях с вертикальной разрезкой предусмотрена установка дверных и оконных блоков.

Панель - вентилируемая конструкция. С этой целью между утеплителем и внутренней поверхностью наружной обшивки образован воздушный зазор в результате крепления обшивки из фанеры или досок к брускам, прибитым к ребрам каркаса.

2.2. Каркас выполняется в полдерева на скобах. Для изготовления деревянных элементов панелей должны применяться пиломатериалы сорта 2 из сосны или ели по ГОСТ 8486-66**.

				1.832.5-11.2-000 ПЗ		
Нач.отд.	Котов			Пояснительная записка	Стадия	Лист	Листов
Зав.сект.	Бенц				Р	1	12
Н.контр.	Рессина				ГИПРОНИСЕЛЬХОЗ		
ГИП	Котов						
Рук.гр.	Рессина						

Инв.№ подл. | Подпись и дата | Взам.инв.№

Формат А4

2.3. Фанера для обшивки применяется водостойкая марки ФСФ, сорта не ниже В/ВВ, размером листов 1525×1525×8 мм в соответствии с ГОСТ 3916-69 "Фанера клееная". Доски для обшивки применяются хвойных пород толщиной в изделии 13мм, шириной не более 100 мм по ГОСТ 8486-66** "Пиломатериалы хвойных пород". Доски соединяются между собой "в четверть".

2.4. Обшивки из фанеры крепятся к каркасу оцинкованными шурупами А4×40 (ГОСТ 1145-80*).

Разрешается крепление обшивки из фанеры строительными винтовыми гвоздями из алюминиевых сплавов по ТУ 69-216-83 или гвоздями строительными винтовыми по ТУ 69-215-83.

Обшивки из досок прибиваются к каркасу скобами с помощью скобозабивных пневмопистолетов марки НР-70 или НР-50 фирмы „Haubold".

Скобы изготовляются по ТУ 13-317-76 из проволоки низкоуглеродистой по ГОСТ 14964-69 или ГОСТ 3282-74.

Доски обшивки разрешается крепить гвоздями К1,6×50 по ГОСТ 4028-63*.

2.5. В качестве утеплителя в стеновых панелях применяются полужесткие минераловатные плиты на синтетическом связующем по ГОСТ 9573-82 с объемной массой 100-125 кг/м^3 или минераловатные прошивные маты по ГОСТ 21880-76.

2.6. Для удержания утеплителя от осадки и смещения предусмотрены деревянные прижимные планки, которые должны втапливаться в утеплитель.

Рекомендуемые сечения прижимных планок приведены в табл.1.

Таблица 1

Эскиз	Толщина панели – B, мм	Толщина утеплителя в мм	Сечение прижимной планки	
			в, мм	h, мм
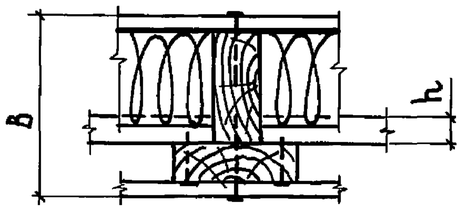	148	90	32	60
		80		32
		100		32
	173	110		32
		120		
	198	130		60
		140		60
		150		32
	223	160		32
		170		

При применении минераловатных прошивных матов утеплитель навешивается на деревянную планку, которая крепится гвоздями к верхнему горизонтальному и вертикальному элементам каркаса.

Допускается, при согласовании с ЦНИИСК им. Кучеренко, применение других эффективных утеплителей.

2.7. Пароизоляция панелей выполняется из полиэтиленовой пленки толщиной 0,2 мм по ГОСТ 10354-82 или одного слоя рубероида марки РМ350.

2.8. Марки панелей в конкретном проекте подбираются в зависимости от разрезки стен, требуемой толщины утеплителя и района по скоростному напору ветра.

Для обеспечения требуемых тепловлажностных параметров зданий предусмотрены панели 4-х типов в соответствии с толщиной утеплителя. Требуемая минимально необходимая толщина утеплителя в зависимости от расчетной температуры наружного воздуха в районе строительства и температурно-влажностных условий эксплуатации помещений принимается по табл. 2 и 3.

Инв. № подл. | Подпись и дата | Взам. инв. №

2.9. Стеновые панели устанавливаются на железобетонные утепленные цокольные панели по серии 1.817.1-1, вып. 1 и 2.

Установка и крепление стеновых панелей должны выполняться аналогично серии 2.830-1 выпуск 4.

2.10. Стеновые панели обозначены марками, состоящими из буквенно-цифровых групп по ГОСТ 23009-78.

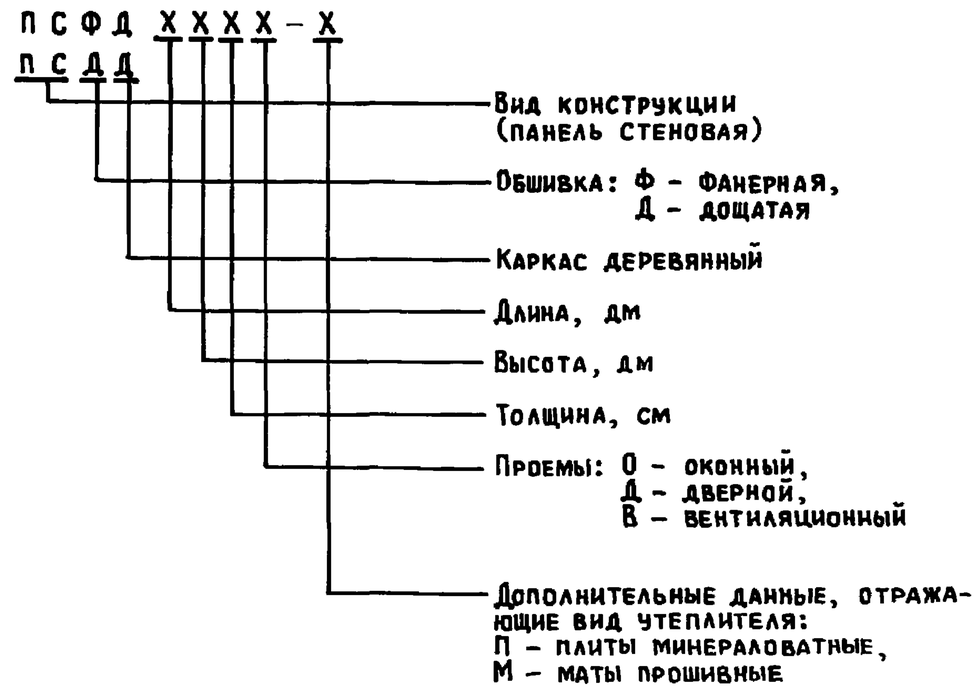

Например: ПСФД 30.9.15В-П – панель стеновая с обшивками из водостойкой фанеры, каркас деревянный, длиной 30 дм, высотой 9 дм, толщиной 15 см, с вентиляционным отверстием и утеплителем из минераловатных плит.

ПСДД 30.9.16В-П – панель стеновая с дощатой обшивкой, каркас деревянный, длиной 30 дм, высотой 9 дм, толщиной 16 см, с вентиляционным отверстием и утеплителем из минераловатных плит.

Инв. № подл. | Подпись и дата | Взам. инв. №

3. Область применения

3.1. Панели предназначены для стен сельскохозяйственных зданий, эксплуатируемых в районах со скоростным напором ветра до 55 кгс/м^2.

При высоте ребер каркаса 100 мм панели могут применяться по скоростному напору ветра в I ветровом районе. При высоте ребер каркаса 125 мм и более панели могут применяться до IV ветрового района включительно.

Панели рассчитаны на применение в зданиях с расчетной сейсмичностью не выше 6 баллов, с неагрессивной и слабоагрессивной степенью воздействия газовых сред, возводимых в районах с расчетной температурой воздуха до минус 50 °С и выше.

Стеновые панели с обшивками из фанеры или досок относятся к сгораемым конструкциям и могут быть применены в зданиях V степени огнестойкости при глубокой пропитке антипиренами всех деревянных элементов каркасов. Для глубокой пропитки древесины рекомендуются составы ТХЭФ - раствор трихлорэтилфосфата в четыреххлористом углероде и МС1:1 - водный раствор смеси диаммонийфосфата, сульфата аммония и фтористого натрия.

При назначении раствора следует руководствоваться табл. 1 и 4 „Рекомендаций по применению огнезащитных покрытий для деревянных конструкций", М.; ЦНИИСК им. Кучеренко, 1983.

Технология приготовления и нанесения составов, контроль качества, техника безопасности даны в „Рекомендациях по применению материалов комплексного действия для защиты деревянных конструкций", М.; ЦНИИСК им. Кучеренко, 1982.

3.2. Панели предназначены для однопролетных отапливаемых зданий с относительной влажностью воздуха внутри помещений не более 75%, с шагом несущих конструкций 3 м, при высоте стены до 3,6 м.

Инв. № подл. | Подпись и дата | Взам. инв. №

Взамен стр. 6 Рук. гр. /Е. С. Рессина/ 19.05.1987 г.

3.3. При привязке объектов с применением данных стеновых панелей к конкретным районам строительства необходимо определять экономически целесообразное сопротивление теплопередаче панелей из условия обеспечения наименьших приведенных затрат в соответствии с требованиями раздела 2 главы СНиП II-3-79* „Строительная теплотехника".

4. Условия расчета

4.1. Статический и теплотехнический расчет панелей выполнен в соответствии со СНиП II-25-80 „Деревянные конструкции", СНиП II-6-74 „Нагрузки и воздействия", СНиП II-3-79* „Строительная теплотехника".

4.2. Расчет панелей по прочности произведен на следующие нагрузки:

в стадии эксплуатации панели на нагрузку от собственного веса и ветровую нагрузку;

в период монтажа на усилия, возникающие от собственного веса панелей и ветровой нагрузки с учетом аэродинамического коэффициента 1,4. Расчетная ветровая нагрузка в этом случае должна приниматься с понижающим коэффициентом 0,8, учитывающим кратковременное действие нагрузки;

на усилия от собственного веса (массы), возникающие в процессе транспортирования и монтажа, с введением коэффициента 1,5, учитывающего влияние динамичности, при этом коэффициент перегрузки к собственному весу (массе) конструкции не вводится.

4.3. Расчет панели на прогиб произведен на нормативную ветровую нагрузку в стадии эксплуатации. Допустимый прогиб принят равным 1/200L, где L - расчетный пролет панели.

Прогиб обшивок не должен превышать 1/150 расстояния между ребрами. При горизонтальной разрезке стен ветровая нагрузка с оконных проемов и простенков передается на соседние по высоте панели.

Инв. № подл. | Подпись и дата | Взам. инв. №

В номенклатуре панелей не указываются возможные толщины утеплителей, соответствующие высоте доски каркаса. Эти толщины определяются при проектировании зданий по таблицам теплотехнического расчета в зависимости от параметров относительной влажности, температур наружного и внутреннего воздуха.

ПРИМЕЧАНИЯ

к таблицам для подбора толщин минераловатного утеплителя в стеновых панелях на деревянном каркасе с асбестоцементными обшивками

1. В таблицах 2 и 3 приняты следующие условные обозначения:

$\alpha_в$ – расчетный коэффициент теплоотдачи внутренней поверхности стеновой панели, Вт/(м^2.°С);

γ – объемная масса (плотность) материала в сухом состоянии, кг/м^3;

$\lambda_{ут}$ – расчетный коэффициент теплопроводности, Вт/(ч.°С) материала утеплителя;

$\delta_{ут}$ – толщина слоя утеплителя в стеновой панели, мм;

$R_o^{усл}$ – условное сопротивление теплопередаче по полю панели вдали от теплопроводных включений, м^2.°С/Вт, вычисленное по формуле (4) главы СНиП II-3-79* "Строительная теплотехника";

D – тепловая инерция стеновой панели без учета наружной обшивки, вычисленная по формуле (2) главы СНиП II-3-79* "Строительная теплотехника";

θ_{min}, $\theta_{пр}$ – безразмерные коэффициенты, характеризующие соответственно минимальное R_o^{min} (в зоне стыков панелей) и приведенное сопротивление теплопередаче стеновой панели по отношению к условному сопротивлению теплопередаче $R_o^{усл}$ по полю панелей вдали от теплопроводных включений; указанные величины связаны между собой следующими зависимостями:

$$\theta_{min} = \frac{R_o^{min}}{R_o^{усл}}; \qquad \theta_{пр} = \frac{R_o^{пр}}{R_o^{усл}};$$

$$R_o^{min} = \theta_{min} \cdot R_o^{усл.}; \qquad R_o^{пр} = \theta_{пр} \cdot R_o^{усл.}$$

$t_в$; $\varphi_в$ – соответственно расчетные температура, °С и относительная влажность, % внутреннего воздуха в помещении, определяемые по соответствующим нормам технологического проектирования;

$t_н^р$ – расчетная зимняя температура наружного воздуха, °С;

2. Условия эксплуатации А или Б в таблицах 2 и 3 следует определять по приложению 2 главы СНиП II-3-79* "Строительная теплотехника".

3. Расчетный коэффициент теплоотдачи $\alpha_в$ внутренних поверхностей стеновых панелей следует принимать в соответствии с указаниями п.2.16 главы СНиП II-10-03-84 "Животноводческие, птицеводческие и звероводческие здания и помещения" равным:

а) $\alpha_в$ = 8,7 Вт/(м^2 · °С) – при удельном заполнении помещений животными или птицей 80 кг и менее живого веса на 1 м^2 пола;

б) $\alpha_в$ = 12,0 Вт/(м^2 · °С) – при удельном заполнении помещений животными или птицей более 80 кг живого веса на 1 м^2 пола.

4. Минимальные толщины утеплителя в стеновых панелях подбираются таким образом, чтобы при заданных параметрах $t_в$ и $\varphi_в$ воздуха в помещении, заданных условиях эксплуатации А или Б и значении коэффициента теплоотдачи $\alpha_в$ фактические значения средних расчетных температур наиболее холодных суток $t_{н1}$ в районе строительства были не ниже величин расчетных зимних температур наружного воздуха $t_н^р$, указанных в таблицах 2 и 3.

Инв.№ подл. | Подпись и дата | Взам.инв.№

Подбор толщин утеплителя при условии эксплуатации А
(расчетный коэффициент теплопроводности утеплителя $\lambda^{А}_{ут} = 0,06$)

Таблица 2

Условия эксплуатации, $\alpha_в$	Толщина утеплителя $\delta_{ут}$	Теплотехнические характеристики $R_o^{усл.}$	D	θ_{min}	$\theta_{пр.}$	Относительная влажность воздуха в помещении $\varphi_в$, %										
						60					65		70		75	
						Расчетная температура воздуха в помещении $t_в$, °С										
						0 - 8	12	16	20	24	0 - 8	12	0 - 8	12	0 - 8	12
Вт/м². °С	мм	м²·°С/Вт	—	—	—	Расчетная зимняя температура наружного воздуха $t^{р}_{н}$, °С										
8,7	50	1,01	0,69	0,59	0,93	-30	-27	-24	-22	-19	-24	-21	-19	-16	-14	-10
	60	1,18	0,80			-36	-34	-31	-28	-26	-29	-27	-23	-20	-17	-14
	70	1,35	0,91			-42	-40	-38	-35	-33	-35	-32	-28	-25	-21	-18
	80	1,51	1,01	0,58	0,92	-48	-45	-43	-41	-39	-39	-37	-31	-28	-24	-21
	90	1,68	1,12			—	—	-50	-48	-46	-44	-42	-36	-33	-27	-24
	100	1,85	1,23			—	—	—	—	-50	-49	-47	-40	-37	-31	-28
	110	2,01	1,33			—	—	—	—	—	—	-50	-44	-42	-34	-32
	120	2,18	1,44			—	—	—	—	—	—	—	-49	-46	-38	-35
	130	2,35	1,55			—	—	—	—	—	—	—	—	-50	-41	-39
	140	2,51	1,65			—	—	—	—	—	—	—	—	—	-45	-42
	150	2,68	1,76	0,57		—	—	—	—	—	—	—	—	—	-48	-46
	160	2,85	1,87			—	—	—	—	—	—	—	—	—	—	-49
	170	3,01	1,97			—	—	—	—	—	—	—	—	—	—	-50
12,0	50	0,98	0,69	0,57	0,92	-39	-37	-35	-32	-30	-32	-29	-25	-22	-19	-16
	60	1,15	0,80			-47	-45	-43	-41	-39	-39	-36	-31	-28	-24	-21
	70	1,32	0,91			—	—	—	-50	-48	-46	-43	-37	-34	-28	-25
	80	1,48	1,01			—	—	—	—	—	—	-50	-42	-40	-33	-30
	90	1,65	1,12			—	—	—	—	—	—	—	-48	-46	-37	-35
	100	1,82	1,23			—	—	—	—	—	—	—	—	-50	-42	-39
	110	1,98	1,33	0,56	0,91	—	—	—	—	—	—	—	—	—	-46	-43
	120	2,15	1,44			—	—	—	—	—	—	—	—	—	-50	-48

Взам. инв. № | Подпись и дата | Инв. № подл.

Подбор толщин утеплителя при условии эксплуатации Б
(расчетный коэффициент теплопроводности утеплителя $\lambda_{ут}^{Б} = 0,07$)

Таблица 3

Условия эксплуатации, $\alpha_в$	Толщина утеплителя $\delta_{ут}$	Теплотехнические характеристики $R_o^{усл}$	D	θ_{min}	$\theta_{пр}$	Относительная влажность воздуха в помещении $\varphi_в$, %																			
						60					65					70					75				
						Расчетная температура воздуха в помещении $t_в$, °С																			
						0-8	12	16	20	24	0-8	12	16	20	24	0-8	12	16	20	24	0-8	12	16	20	24
Вт / м².°С	мм	м².°С/Вт	—	—	—	Расчетная зимняя температура наружного воздуха $t_в$, °С																			
8,7	50	0,89	0,68	0,61	0,93	-26	-24	-21	-18	-15	-21	-18	-15	-12	-10	-16	-13	-10	-7	-5	-12	-10	-7	-4	-2
	60	1,03	0,78			-32	-29	-27	-24	-21	-26	-23	-20	-17	-14	-20	-17	-14	-11	-10	-15	-12	-9	-6	-4
	70	1,18	0,89	0,60		-37	-34	-32	-29	-27	-30	-27	-24	-22	-19	-24	-21	-18	-15	-12	-18	-14	-11	-8	-6
	80	1,32	0,99			-42	-40	-38	-35	-33	-35	-32	-29	-27	-24	-27	-24	-22	-19	-16	-21	-18	-15	-11	-8
	90	1,46	1,09	0,59		-47	-44	-42	-40	-38	-38	-36	-33	-31	-28	-31	-28	-25	-22	-20	-23	-20	-17	-14	-11
	100	1,61	1,20			—	-50	-48	-46	-44	-43	-40	-38	-36	-34	-34	-32	-29	-26	-24	-26	-23	-21	-18	-15
	110	1,75	1,30			—	—	—	—	-50	-47	-45	-43	-41	-39	-38	-36	-33	-31	-28	-29	-26	-24	-21	-18
	120	1,89	1,41	0,58	0,92	—	—	—	—	—	-51	-49	-47	-45	-43	-41	-39	-36	-34	-31	-32	-29	-26	-24	-21
	130	2,03	1,51			—	—	—	—	—	—	—	—	-50	-48	-45	-42	-40	-38	-36	-35	-32	-29	-27	-24
	140	2,18	1,62			—	—	—	—	—	—	—	—	—	—	-48	-46	-44	-42	-40	-38	-35	-33	-30	-28
	150	2,32	1,72			—	—	—	—	—	—	—	—	—	—	—	-50	-48	-46	-44	-41	-38	-36	-33	-31
	160	2,46	1,82			—	—	—	—	—	—	—	—	—	—	—	—	—	-50	-48	-44	-41	-39	-37	-34
	170	2,61	1,93			—	—	—	—	—	—	—	—	—	—	—	—	—	—	-50	-47	-44	-42	-40	-38
12,0	50	0,86	0,68	0,59	0,93	-35	-32	-30	-27	-25	-28	-26	-23	-20	-17	-22	-19	-16	-13	-10	-17	-13	-10	-8	-6
	60	1,01	0,78	0,58	0,92	-41	-39	-37	-34	-32	-34	-31	-29	-26	-23	-27	-24	-21	-18	-15	-20	-17	-14	-11	-10
	70	1,15	0,89	0,57		-47	-45	-43	-41	-39	-39	-36	-34	-31	-29	-31	-28	-26	-23	-20	-24	-21	-18	-15	-12
	80	1,29	0,99			—	—	-50	-48	-46	-45	-42	-40	-38	-36	-36	-33	-31	-28	-26	-27	-25	-22	-19	-16
	90	1,43	1,09			—	—	—	—	—	-51	-48	-46	-44	-42	-41	-38	-36	-33	-31	-31	-29	-26	-23	-21
	100	1,58	1,20			—	—	—	—	—	—	—	—	-51	-49	-46	-43	-41	-39	-37	-35	-33	-30	-28	-25
	110	1,72	1,30	0,56	0,91	—	—	—	—	—	—	—	—	—	—	-49	-47	-45	-43	-41	-38	-36	-33	-31	-29
	120	1,86	1,41			—	—	—	—	—	—	—	—	—	—	—	—	-50	-48	-46	-42	-40	-38	-35	-33
	130	2,01	1,51			—	—	—	—	—	—	—	—	—	—	—	—	—	—	-52	-46	-44	-42	-39	-37
	140	2,15	1,62			—	—	—	—	—	—	—	—	—	—	—	—	—	—	—	-50	-48	-46	-44	-42
	150	2,29	1,72			—	—	—	—	—	—	—	—	—	—	—	—	—	—	—	—	—	-50	-48	-46
	160	2,43	1,82			—	—	—	—	—	—	—	—	—	—	—	—	—	—	—	—	—	—	-52	-50

Взам.инв.№ | Подпись и дата | Инв.№ подл.

5. Фактические значения средних расчетных температур наиболее холодных суток $t_{н1}^{ф}$ в районе строительства принимаются по таблице 2 главы СНиП 2.01.01-82 "Строительная климатология и геофизика" при коэффициенте обеспеченности 0,92.

6. Для промежуточных значений величин, указанных в таблицах 2 и 3, допускается использовать линейную интерполяцию.

7. Предельные значения расчетных зимних температур наружного воздуха $t_н^р$, указанные в таблицах 2 и 3, определены из условия невыпадения конденсата на внутренней поверхности стеновых панелей и их стыков с учетом значений θ_{min}, полученных по осредненным результатам расчетов температурных полей стыков, выполненных ЦНИИЭПсельстроем с помощью ЭВМ "Минск -32".

8. Для расчетов теплопотерь следует использовать приведенное сопротивление теплопередаче $R_0^{пр}$ стеновых панелей, определенное согласно указаниям п.1 настоящих примечаний с использованием величин $\theta_{пр}$ и $R_0^{усл}$, приведенных в таблицах 2 и 3.

9. При проектировании объектов с круглогодичным содержанием животных или птицы для строительства в районах со среднемесячной температурой за июль месяц +21°С и выше необходима проверка теплоустойчивости стеновых панелей в соответствии с требованиями раздела 3 главы СНиП II-3-79* "Строительная теплотехника".

5. Условия монтажа

5.1. Подъем панели осуществляется с помощью монтажных петель, которые после установки панели отгибаются в плоскость стыка панелей, либо снимаются.

5.2. При монтаже панелей следует строго следить за тем, чтобы воздушное пространство, предназначенное для их вентиляции, располагалось у наружной стороны стен.

5.3. При монтаже панелей для обеспечения требуемой величины зазора в горизонтальном стыке панелей следует применять деревянные прокладки.

5.4. При монтаже панелей следует предусматривать специальные меры, препятствующие образованию трещин, околов и других повреждений асбестоцементных обшивок.

Настоящие технические условия распространяются на панели стен с деревянным каркасом с обшивками, выполненными из водостойкой фанеры толщиной 8 мм или досок толщиной 13 мм для одноэтажных однопролетных сельскохозяйственных зданий с влажностью воздуха внутри помещений не ниже 45% и не выше 75%, эксплуатируемых в условиях неагрессивной и слабоагрессивной степени воздействия газовых сред и при температуре наружного воздуха не ниже минус 50°С, в зданиях с расчетной сейсмичностью не выше 6 баллов.

Стеновые панели обозначаются марками, указывающими на тип и вид конструкции, размер и конструктивные особенности.

Например, ПСФД 30.9.15В-П - панель стеновая с обшивками из водостойкой фанеры толщиной 8 мм, каркас деревянный, длиной 30 дм, высотой 9 дм, толщиной 15 см с вентиляционным отверстием и утеплителем из минераловатных плит.

1. Технические требования

1.1. Панели и их составные элементы должны соответствовать требованиям настоящих технических условий и рабочим чертежам стеновых панелей серии 1.832-7.

1.2. Панели должны поставляться предприятием-изготовителем полной заводской готовности.

1.3. Поставляемые предприятием-изготовителем стеновые панели и элементы крепления панелей к каркасу здания, приведенные в серии 2.830-1 вып. 4, должны быть полностью обработаны и отделаны необходимыми защитными покрытиями в соответствии с рабочими чертежами и спецификацией заказчика.

2. Основные параметры и размеры

2.1. Форма, основные размеры и масса панелей должны соответствовать указаниям на сборочных чертежах.

Панели должны поставляться предприятием-изготовителем укомплектованными крепежными элементами, деталями и элементами заделки стыков. Эти элементы и детали помещены в выпуске 4 серии 2.830-1. Крепежные элементы должны поставляться в упакованном виде, а элементы заделки стыков - пакетами.

Примечание. Допускается по согласованию с заказчиком поставка панелей без крепежных элементов и элементов заделки стыков.

К каждой партии панелей прилагается паспорт.

2.2. Предельные отклонения от проектных размеров панелей не должны превышать значения, указанные в табл.1.

Таблица 1

Наименование проектного параметра	Предельные отклонения
1	2
по длине, мм	± 5
по ширине, мм	± 3
по толщине, мм	± 1
равенство диагоналей, мм	± 5
отклонение от плоскости нижней поверхности обшивки, мм	5
толщина утеплителя, мм	+ 10 - 5

2.3. Кромки фанерной или дощатой обшивок в панелях должны совпадать с боковой и торцевой поверхностями деревянного каркаса; допускаемое отклонение ± 3 мм.

3. ТРЕБОВАНИЯ К ИСХОДНЫМ МАТЕРИАЛАМ

3.1. Древесина

а) для изготовления деревянных элементов панелей должны применяться пиломатериалы сорта 2 из сосны или ели по ГОСТ 8486-66**, размерами по ГОСТ 24454-80;

б) показатели прочности древесины должны отвечать показателям для древесины сорта 2, приведенным в приложении 2 СНиП II-25-80;

в) влажность древесины при изготовлении деревянных элементов и приемке панелей должна отвечать условиям эксплуатации конструкций и быть в пределах 20^{+2}_{-1}%;

3.2. Утеплитель

а) в качестве теплоизоляции панелей применять плиты минераловатные на синтетическом связующем с объемной массой 100-125 кг/м³ по ГОСТ 9573-82 с коэффициентом теплопроводности при условии эксплуатации А не более 0,06 Вт/(м°С), при условии эксплуатации Б не более 0,07 Вт/(м°С) и с влажностью при условии эксплуатации А не более 2%, при условии эксплуатации Б не более 5%;

б) в качестве теплоизоляции панелей могут применяться также прошивные минераловатные маты по ГОСТ 21880-76. В этом случае необходимо применять маты с несущими обкладками.

В этом случае длину и ширину матов следует принимать на 10-20 мм больше размеров заполняемой ячейки деревянного каркаса. Обкладочный материал мата должен быть расположен с внутренней или с обеих сторон утеплителя.

4. Пароизоляция

4.1. Пароизоляция панелей выполняется из полиэтиленовой пленки толщиной 0,2 мм по ГОСТ 10354-73 или одного слоя рубероида марки РН по ГОСТ 10923-76.

5. ОБШИВКА

5.1. Водостойкая фанера для обшивок применяется марки ФСФ, сорта не ниже В/ВВ, размером листов 1525×1525×8 мм в соответствии с ГОСТ 3916-69 "Фанера клееная".

Отверстия в листах фанеры под шурупы или гвозди должны иметь диаметр на 1 мм больше диаметра шурупа или гвоздя.

5.2. Листы фанеры должны быть промаркированы масляной краской буквой Н – для наружной обшивки и буквой В – для внутренней обшивки.

5.3. Доски для обшивки применяются хвойных пород толщиной в деле 13 мм, шириной не более 100 мм по ГОСТ 8486-66** "Пиломатериалы хвойных пород". Доски соединяются "в четверть".

6. МЕТАЛЛ

6.1. Для крепления элементов каркаса должны применяться гвозди по ГОСТ 4028-63* и скобы, выполненные из стали В-1 по ГОСТ 3282-74*.

Крепление фанерных листов к каркасу осуществляется алюминиевыми винтовыми гвоздями по ТУ 69-216-83 или оцинкованными шурупами А4×40 по ГОСТ 1145×80, допускается крепление фанерных листов гвоздями строительными винтовыми стальными по ТУ 69-215-83.

6.2. Для монтажных петель должна применяться листовая сталь по ГОСТ 19904-74*, марка стали 2-IV ВСт3пс-6 по ГОСТ 16523-70*.

Болты для крепления монтажных петель должны применяться по ГОСТ 7798-70*, гайки – по ГОСТ 5915-70* и шайбы – по ГОСТ 11371-78*; марка стали ВСт3пс-6 по ГОСТ 380-71*.

6.3. Крепление досок обшивки к каркасу производится скобами с помощью скобозабивных пневмопистолетов марки НР-70 или НР-50 фирмы "Haubold". Скобы изготавливаются по ТУ 13-317-76 из низкоуглеродистой проволоки по ГОСТ 14964-69 или ГОСТ 3282-74. Крепление досок обшивки допускается гвоздями К1,6×50 по ГОСТ 4028-63*.

7. МАТЕРИАЛЫ ДЛЯ ЗАЩИТНОЙ ОБРАБОТКИ

7.1. Для антисептирования деревянных элементов каркаса применять защитные мероприятия в соответствии со СНиП 2.03.11-85.

Пропитку заготовок деревянного каркаса производить способом нанесения на поверхность (погружение, опрыскивание, нанесение кистью). После пропитки деревянные заготовки должны быть высушены до первичной влажности.

7.2. Для гидрофобизации наружной и внутренней поверхности панелей должны применяться кремнийорганические жидкости ГКЖ-94 по ГОСТ 10834-76 или ГКЖ-11 по ТУ 6-02-696-76.

7.3. Стальные изделия должны быть защищены согласно СНиП 2.03.11-85.

8. ПРАВИЛА ПРИЕМКИ

Готовые панели принимаются партиями ОТК предприятия-изготовителя. Партией считается количество панелей, изготовленных за одну смену на одной технологической линии (не более 200 шт.) в одинаковых условиях, по одной технологии, из материалов одной партии.

Партия панелей данной марки считается принятой, если 2%, но не менее 2 шт. худших по внешнему виду* панелей и 6 панелей, отобранных по размерам, отвечают требованиям настоящих ТУ.

*наличие трещин, выколов, перекосов и т.п.

В случае неудовлетворительных результатов проверки хотя бы по одному требованию настоящих технических условий, производится повторная проверка удвоенного количества образцов. В случае неудовлетворительных результатов повторной проверки все плиты этой партии подлежат поштучной приемке.

Готовую партию предприятие-изготовитель сопровождает паспортом, в котором подтверждается соответствие панелей, а также материалов и деталей требованиям настоящих технических условий и указывается:

- наименование предприятия-изготовителя, его подчиненность и адрес;
- номер партии и дата изготовления;
- наименование изделия, марка;
- данные об элементах каркаса, обшивках и их обработке;
- материал утеплителя, его объемная масса и толщина;
- данные о защитной отделке панелей;
- подтверждение ОТК о соответствии партии требованиям настоящих ТУ с указанием их номера;
- гарантии изготовителя.

9. МЕТОДЫ КОНТРОЛЯ

При изготовлении панелей осуществляется выборочный пооперационный контроль следующих параметров:

- влажность древесины;
- антисептическая обработка деревянных деталей;
- правильность сборки каркаса;
- правильность укладки утеплителя;
- правильность устройства пароизоляции;
- качество окрасочного слоя.

Результаты контроля заносятся в журнал.

Внешний вид панелей, наличие трещин, пробоин и сдиров проверяется наружным осмотром.

Геометрические размеры деталей панелей, толщину слоя утеплителя, шаг установки гвоздей проверяют металлической рулеткой (ГОСТ 7502-80) и металлической линейкой (ГОСТ 427-75*) с точностью до 1 мм. Толщина слоя утеплителя проверяется иглой в 10-15 точках. Результатом считается каждый замер.

Влажность древесины определяется по ГОСТ 6564-84.

Качество антисептической обработки древесины контролируется путем определения удержания раствора на 1 $м^2$ обрабатываемой поверхности. Удержание определяется по удельному расходу рабочего раствора при антисептировании либо взвешиванием заготовок до и сразу после их пропитки.

Контроль качества нанесения гидрофобизирующего раствора осуществляется дождеванием обработанной поверхности водой в течение не менее 20 мин. через 24 часа после нанесения раствора. При этом цвет асбестоцементного листа не должен измениться.

10. ТРАНСПОРТИРОВАНИЕ И ХРАНЕНИЕ

Панели должны транспортироваться пакетами или в специальных контейнерах в рабочем положении.

Необходимо принимать меры по предотвращению повреждений конструкций случайными ударами.

Не допускается сбрасывание панелей, удары, резкие толчки при погрузке и выгрузке, а также наклон панели в сторону её наружной грани.

На складе готовой продукции панели стен должны быть рассортированы по маркам.

Панели стен необходимо хранить в рабочем положении по 8-10 штук одного размера в штабеле. Штабель устанавливают на подкладки из брусков сечением 75×75 мм, а между панелями устанавливают прокладки сечением 25×75 мм. Подкладки, прокладки длиной, соответствующей ширине панелей, укладывают заподлицо с торцами панелей.

На время транспортирования и хранения панели следует предохранять от атмосферных воздействий, используя для этого гидроизоляционные материалы или щиты, обеспечивающие сток воды.

11. ГАРАНТИИ ПОСТАВЩИКА

Предприятие-изготовитель обязано гарантировать соответствие панелей настоящим техническим условиям при соблюдении потребителем правил транспортирования и хранения, изложенных в разделе настоящих технических условий.

Притензии потребителя по качеству принимаются в соответствии с "Положением о поставках продукции производственно-технического назначения", утвержденным постановлением Совета Министров СССР № 269 от 9 апреля 1969г.

Рис.1

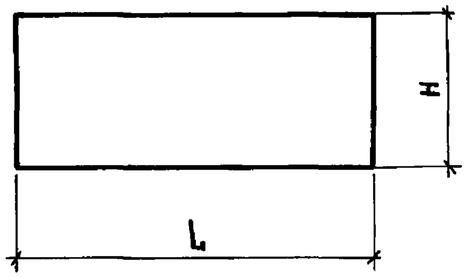

Рис.2

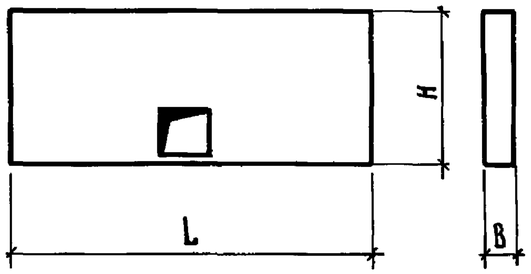

Марка	Обозначение	Рис.	Размеры, мм B	H	L	Масса, кг
ПСФД 30.6.15	1.832.5-11.2-010	1	148	570	2970	58
ПСФД 30.6.17	-01		173			67
ПСФД 30.6.20	-02		198			75
ПСФД 30.6.22	-03		223			83
ПСФД 30.9.15	-04		148	870		83
ПСФД 30.9.17	-05		173			94
ПСФД 30.9.20	-06		198			106
ПСФД 30.9.22	-07		223			117
ПСФД 30.12.15	-08		148	1170		108
ПСФД 30.12.17	-09		173			123
ПСФД 30.12.20	-10		198			138
ПСФД 30.12.22	-11		223			153
ПСФД 12.12.15	-12		148	1170	1170	43
ПСФД 12.12.17	-13		173			49
ПСФД 12.12.20	-14		198			55
ПСФД 12.12.22	-15		223			61
ПСФД 6.12.15	-16		148		570	22

Марка	Обозначение	Рис.	Размеры, мм B	H	L	Масса, кг
ПСФД 6.12.17	1.832.5-11.2-010-17	1	173	1170	570	25
ПСФД 6.12.20	-18		198			28
ПСФД 6.12.22	-19		223			31
ПСФД 30.9.15В	1.832.5-11.2-020	2	148	870	2970	63
ПСФД 30.9.17В	-01		173			73
ПСФД 30.9.20В	-02		198			82
ПСФД 30.9.22В	-03		223			92
ПСФД 30.12.15В	-04	2а	148	1170		93
ПСФД 30.12.17В	-05		173			106
ПСФД 30.12.20В	-06		198			119
ПСФД 30.12.22В	-07		223			132

Масса панелей дана при наибольшей толщине утеплителя, равной высоте ребер каркаса

Нач. отд.	Котов		
Н. контр.	Рессина		
ГИП	Котов		
Рук. гр.	Рессина		
Ст. инж.	Кирпичкина		
Провер.	Рессина		

1.832.5-11.2-000 Н1

Номенклатура стеновых панелей горизонтальной разрезки стен с фанерной обшивкой

Стадия	Лист	Листов
Р	1	2

ГИПРОНИСЕЛЬХОЗ

Взам. инв. № | Подпись и дата | Инв. № подл.

Формат А4

1.832.5-11.2-000 Н1 Лист 2

Копир. Лихачева 21961-02 16 Формат А4

Рис. 1 Рис. 2 Рис. 3 Рис. 4

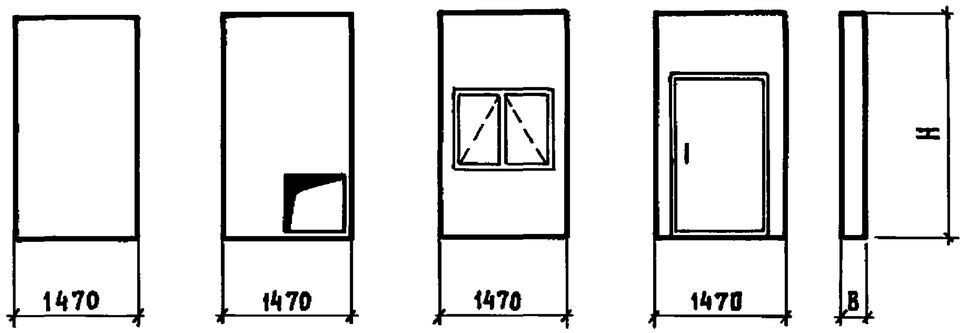

Марка	Обозначение	Рис.	Размеры, мм В	Размеры, мм Н	Масса, кг
ПСФД 15.24.15	1.832.5-11.2-030	1	148	2370	94
ПСФД 15.24.17	-01		173		108
ПСФД 15.24.20	-02		198		122
ПСФД 15.24.22	-03		223		136
ПСФД 15.27.15	-04		148	2670	116
ПСФД 15.27.17	-05		173		132
ПСФД 15.27.20	-06		198		148
ПСФД 15.27.22	-07		223		163
ПСФД 15.30.15	-08		148	2970	129
ПСФД 15.30.17	-09		173		146
ПСФД 15.30.20	-10		198		163
ПСФД 15.30.22	-11		223		180
ПСФД 15.33.15	-12		148	3270	140
ПСФД 15.33.17	-13		173		158
ПСФД 15.33.20	-14		198		176
ПСФД 15.33.22	-15		223		194

Инв. № подл. | Подпись и дата | Взам. инв. №

Нач. отд.	Котов	
Н. контр.	Рессина	
ГИП	Котов	
Рук. гр.	Рессина	
Ст. инж.	Кирпичкина	
Провер.	Рессина	

1.832.5-11.2-000 Н2

Номенклатура стеновых панелей вертикальной разрезки стен с фанерной обшивкой

Стадия	Лист	Листов
Р	1	3

ГИПРОНИСЕЛЬХОЗ

Формат А4

Марка	Обозначение	Рис.	Размеры, мм В	Размеры, мм Н	Масса, кг
ПСФД 15.24.15В	1.832.5-11.2-040	2	148	2370	77
ПСФД 15.24.17В	-01		173		88
ПСФД 15.24.20В	-02		198		99
ПСФД 15.24.22В	-03		223		111
ПСФД 15.27.15В	-04		148	2670	97
ПСФД 15.27.17В	-05		173		110
ПСФД 15.27.20В	-06		198		123
ПСФД 15.27.22В	-07		223		136
ПСФД 15.30.15В	-08		148	2970	110
ПСФД 15.30.17В	-09		173		124
ПСФД 15.30.20В	-10		198		129
ПСФД 15.30.22В	-11		223		153
ПСФД 15.33.15В	-12		148	3270	121
ПСФД 15.33.17В	-13		173		137
ПСФД 15.33.20В	-14		198		152
ПСФД 15.33.22В	-15		223		168
ПСФД 15.24.150	1.832.5-11.2-050	3	148	2370	160
ПСФД 15.24.170	-01		173		170
ПСФД 15.24.200	-02		198		180
ПСФД 15.24.220	-03		223		190
ПСФД 15.27.150	-04		148	2670	172
ПСФД 15.27.170	-05		173		182
ПСФД 15.27.200	-06		198		198
ПСФД 15.27.220	-07		223		208
ПСФД 15.30.150	-08		148	2970	184
ПСФД 15.30.170	-09		173		198
ПСФД 15.30.200	-10		198		211
ПСФД 15.30.220	-11		223		224
ПСФД 15.33.150	-12		148	3270	193
ПСФД 15.33.170	-13		173		209

Инв. № подл. | Подпись и дата | Взам. инв. №

1.832.5-11.2-000 Н2

Лист 2

Марка	Обозначение	Рис.	Размеры, мм В	Размеры, мм Н	Масса, кг
ПСФД 15.33.20Д	1.832.5-11.2-090 -14	3	198	3270	225
ПСФД 15.33.22Д	-15		223		240
ПСФД 15.27.15Д	1.832.5-11.2-060	4	148	2710	244
ПСФД 15.27.17Д	-01		173		256
ПСФД 15.27.20Д	-02		198		266
ПСФД 15.27.22Д	-03		223		278
ПСФД 15.30.15Д	-04		148	3010	257
ПСФД 15.30.17Д	-05		173		271
ПСФД 15.30.20Д	-06		198		282
ПСФД 15.30.22Д	-07		223		297
ПСФД 15.33.15Д	-08		148	3310	259
ПСФД 15.33.17Д	-09		173		285
ПСФД 15.33.20Д	-10		198		299
ПСФД 15.33.22Д	-11		223		315
ПСФД 15.36.15Д	-12		148	3610	282
ПСФД 15.36.17Д	-13		173		304
ПСФД 15.36.20Д	-14		198		313
ПСФД 15.36.22Д	-15		223		332

Масса панелей дана при наибольшей толщине утеплителя, равной высоте ребер каркаса

Инв. № подл. | Подпись и дата | Взам. инв. №

1.832.5-11.2-000 Н2

Лист 3

Формат А4

Рис. 1; 1а

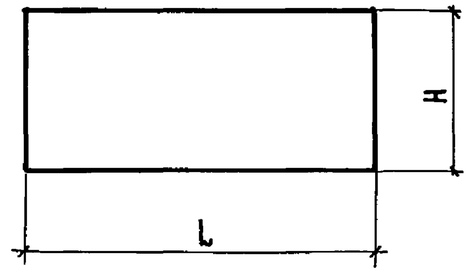

Рис. 2

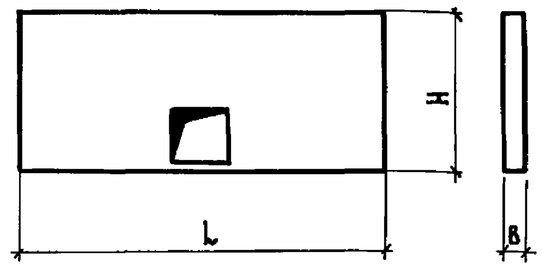

Марка	Обозначение	Рис.	Размеры, мм В	Размеры, мм Н	Размеры, мм L	Масса, кг
ПСДД 30.6.16	1.832.5-11.2-070	1	158	570	2970	57
ПСДД 30.6.18	-01		183			64
ПСДД 30.6.21	-02		208			70
ПСДД 30.6.23	-03		233			77
ПСДД 30.9.16	-04		158	870		83
ПСДД 30.9.18	-05		183			91
ПСДД 30.9.21	-06		208			101
ПСДД 30.9.23	-07		233			110
ПСДД 30.12.16	-08		158	1170		101
ПСДД 30.12.18	-09		183			113
ПСДД 30.12.21	-10		208			126
ПСДД 30.12.23	-11		233			137
ПСДД 12.12.16	-12	1а	158	1170	1170	43
ПСДД 12.12.18	-13		183			48
ПСДД 12.12.21	-14		208			53
ПСДД 12.12.23	-15		233			57

Инв. № подл. | Подпись и дата | Взам. инв. №

Нач.отд.	Котов	
Н.контр.	Рессина	
ГИП	Котов	
Рук.гр.	Рессина	
Ст.инж.	Кирпичкина	
Провер.	Рессина	

1.832.5-11.2-000 Н3

Номенклатура стеновых панелей горизонтальной разрезки стен с дощатой обшивкой

Стадия	Лист	Листов
Р	1	2

ГИПРОНИСЕЛЬХОЗ

Марка	Обозначение	Рис.	Размеры, мм B	H	L	Масса, кг
ПСДД 6.12.16	1.832.5-11.2-070 -16	1а	158	1170	570	26
ПСДД 6.12.18	-17		183			29
ПСДД 6.12.21	-18		208			31
ПСДД 6.12.23	-19		233			34
ПСДД 30.9.16В	1.832.5-11.2-080	2	158	870	2970	63
ПСДД 30.9.18В	-01		183			71
ПСДД 30.9.21В	-02		208			78
ПСДД 30.9.23В	-03		233			86
ПСДД 30.12.16В	-04	2а	158	1170		91
ПСДД 30.12.18В	-05		183			103
ПСДД 30.12.21В	-06		208			113
ПСДД 30.12.23В	-07		233			124

Масса панелей дана при наибольшей толщине утеплителя, равной высоте ребер каркаса

1.832.5-11.2-000 Н3

Лист 2

Инв. № подл. | Подпись и дата | Взам. инв. №

Формат А4

Рис.1 Рис.2 Рис.3 Рис.4

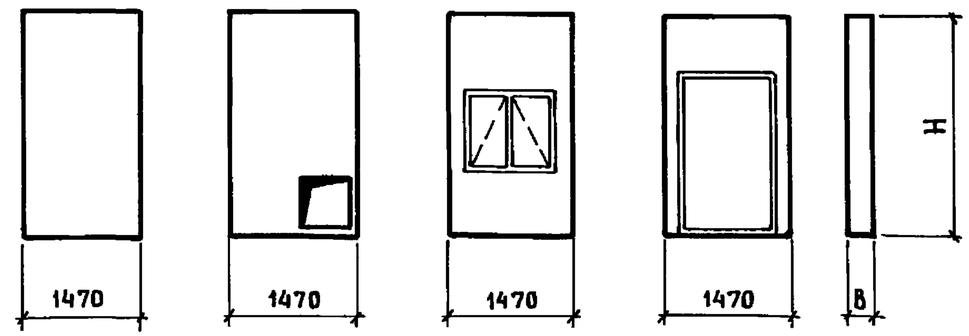

Марка	Обозначение	Рис.	Размеры, мм B	H	Масса, кг
ПСДД 15.24.16	1.832.5-11.2-090	1	158	2370	91
ПСДД 15.24.18	-01		183		103
ПСДД 15.24.21	-02		208		114
ПСДД 15.24.23	-03		233		127
ПСДД 15.27.16	-04		158	2670	100
ПСДД 15.27.18	-05		183		114
ПСДД 15.27.21	-06		208		127
ПСДД 15.27.23	-07		233		141
ПСДД 15.30.16	-08		158	2970	110
ПСДД 15.30.18	-09		183		125
ПСДД 15.30.21	-10		208		140
ПСДД 15.30.23	-11		233		154
ПСДД 15.33.16	-12		158	3270	121
ПСДД 15.33.18	-13		183		137
ПСДД 15.33.21	-14		208		152
ПСДД 15.33.23	-15		233		169

Нач.отд.	Котов	
Н.контр.	Рессина	
ГИП	Котов	
Рук.гр.	Рессина	
Ст.инж.	Кирпичкина	
Провер.	Рессина	

1.832.5-11.2-000 Н4

Номенклатура стеновых панелей вертикальной разрезки стен с дощатой обшивкой

Стадия	Лист	Листов
Р	1	3

ГИПРОНИСЕЛЬХОЗ

Инв. № подл. | Подпись и дата | Взам. инв. №

Копир. Лихачева 21961-02 19 Формат А4

Марка	Обозначение	Рис.	Размеры, мм		Масса, кг
			В	Н	
ПСДД 15.24.16В	1.832.5-11.2-100	2	158	2370	83
ПСДД 15.24.18В	-01		183		95
ПСДД 15.24.21В	-02		208		106
ПСДД 15.24.23В	-03		233		119
ПСДД 15.27.16В	-04		158	2670	92
ПСДД 15.27.18В	-05		183		106
ПСДД 15.27.21В	-06		208		119
ПСДД 15.27.23В	-07		233		133
ПСДД 15.30.16В	-08		158	2970	102
ПСДД 15.30.18В	-09		183		117
ПСДД 15.30.21В	-10		208		132
ПСДД 15.30.23В	-11		233		146
ПСДД 15.33.16В	-12		158	3270	113
ПСДД 15.33.18В	-13		183		129
ПСДД 15.33.21В	-14		208		144
ПСДД 15.33.23В	-15		233		161
ПСДД 15.24.16О	1.832.5-11.2-110	3	158	2370	167
ПСДД 15.24.18О	-01		183		180
ПСДД 15.24.21О	-02		208		190
ПСДД 15.24.23О	-03		233		246
ПСДД 15.27.16О	-04		158	2670	180
ПСДД 15.27.18О	-05		183		192
ПСДД 15.27.21О	-06		208		208
ПСДД 15.27.23О	-07		233		219
ПСДД 15.30.16О	-08		158	2970	198
ПСДД 15.30.18О	-09		183		207
ПСДД 15.30.21О	-10		208		222
ПСДД 15.30.23О	-11		233		237
ПСДД 15.33.16О	-12		158	3270	207
ПСДД 15.33.18О	-13		183		222

Инв. № подл. | Подпись и дата | Взам. инв. №

Марка	Обозначение	Рис.	Размеры, мм		Масса, кг
			В	Н	
ПСДД 15.33.21О	1.832.5-11.2-110-14	3	208	3270	238
ПСДД 15.33.23О	-15		233		252
ПСДД 15.27.16Д	1.832.5-11.2-120	4	158	2710	237
ПСДД 15.27.18Д	-01		183		245
ПСДД 15.27.21Д	-02		208		256
ПСДД 15.27.23Д	-03		233		268
ПСДД 15.30.16Д	-04		158	3010	278
ПСДД 15.30.18Д	-05		183		287
ПСДД 15.30.21Д	-06		208		301
ПСДД 15.30.23Д	-07		233		350
ПСДД 15.33.16Д	-08		158	3310	296
ПСДД 15.33.18Д	-09		183		308
ПСДД 15.33.21Д	-10		208		323
ПСДД 15.36.23Д	-11		233		339
ПСДД 15.36.16Д	-12		158	3610	314
ПСДД 15.36.18Д	-13		183		327
ПСДД 15.36.21Д	-14		208		344
ПСДД 15.36.23Д	-15		233		362

Масса панелей дана при наибольшей толщине утеплителя, равной высоте ребер каркаса

Инв. № подл. | Подпись и дата | Взам. инв. №

Формат	Зона	Поз.	Обозначение	Наименование	Количество на исполнение 1.832.5-11.2-010-																					Примечание
					–	01	02	03	04	05	06	07	08	09	10	11	12	13	14	15	16	17	18	19			
				Документация																						
А4			1.832.5-11.2-000 ПЗ	Пояснительная записка																						
А4			1.832.5-11.2-000 ТУ	Технические условия																						
А4			1.832.5-11.2-000 Н1	Номенклатура панелей																						
				горизонтальной разрезки стен																						
				с фанерной обшивкой																						
А3			1.832.5-11.2-010 СБ	Сборочный чертеж																						
				Сборочные единицы																						
				Каркас деревянный																						
А3		1	1.832.5-11.4-130	ДК 185	1																					
			-01	ДК 186		1																				
			-02	ДК 187			1																			
			-03	ДК 188				1																		
			-04	ДК 189					1																	
			-05	ДК 190						1																
			-06	ДК 191							1															
			-07	ДК 192								1														
			-08	ДК 193									1													
			-09	ДК 194										1												
			-10	ДК 195											1											
			-11	ДК 196												1										
			-12	ДК 197													1									
			-13	ДК 198														1								
			-14	ДК 199															1							
			-15	ДК 200																1						
А3		1	1.832.5-11.4-010-16	ДК 17																	1					

Инв. № подл. | Подпись и дата | Взам. инв. №

Нач. отд.	Котов	
Н. контр.	Рессина	
ГИП	Котов	
Рук. гр.	Рессина	
Ст. инж.	Кирпичкина	
Провер.	Рессина	

1.832.5-11.2-010

Панель глухая горизонтальной разрезки стен с фанерной обшивкой

Стадия	Лист	Листов
Р	1	2

ГИПРОНИСЕЛЬХОЗ

Формат	Зона	Поз.	Обозначение	Наименование	Количество на исполнение 1.832.5-11.2-010-																					Примечание
					-	01	02	03	04	05	06	07	08	09	10	11	12	13	14	15	16	17	18	19			
				Каркас деревянный																						
А3		1	1.832.5-11.4-010-17	ДК 18																		1					
			-18	ДК 19																			1				
			-19	ДК 20																				1			
				Детали																						
А3		2	1.832.5-11.2-001	Обшивка наружная Л1	2	2	2	2																		
			-01	Л2					2	2	2	2														
			-02	Л3									2	2	2	2										
			-03	Л4													1	1	1	1						
			-04	Л5																	1	1	1	1		
А3		3	1.832.5-11.2-002	Обшивка внутренняя Л38	2	2	2	2																		
			-01	Л39					2	2	2	2														
			-02	Л40									2	2	2	2										
			-03	Л41													1	1	1	1						
			-04	Л42																	1	1	1	1		
				Планки прижимные																						см. док. 1.832.5-11.2-000 ПЗ
Б4		4		ℓ = 435	4	4	4	4	4	4	4	4	6	6	6	6										
Б4		9		ℓ = 450	8	8	8	8	8	8	8	8	12	12	12	12										
Б4		10		ℓ = 535													6	6	6	6						
Б4		11		ℓ = 505																	3	3	3	3		
				Стандартные изделия																						
		5		Гвоздь К1.6×50 ГОСТ 4028-63*	24	24	24	24	24	24	24	24	36	36	36	36	12	12	12	12	6	6	6	6			0,814кг / 1000 шт.
		6		Гвоздь алюминиевый																						
				Б.4×40 ТУ69-216-83	88	88	88	88	108	108	108	108	136	136	136	136	51	51	51	51	32	32	32	32			1,57кг / 1000 шт.
				Материалы																						
		7		Пленка полиэтиленовая																						
				δ=0,2мм ГОСТ 10354-82	1,7	1,7	1,7	1,7	2,6	2,6	2,6	2,6	3,5	3,5	3,5	3,5	1,4	1,4	1,4	1,4	0,7	0,7	0,7	0,7			$м^2$
		8		Плиты минераловатные																						
				марки 100 ГОСТ 9573-82																						$м^3$ по проекту

Инв. № подл. | Подпись и дата | Взам. инв. №

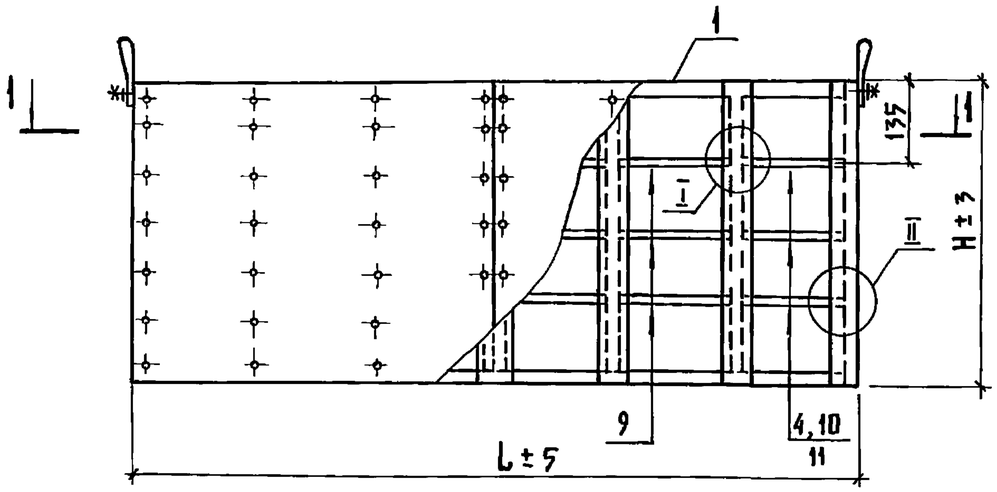

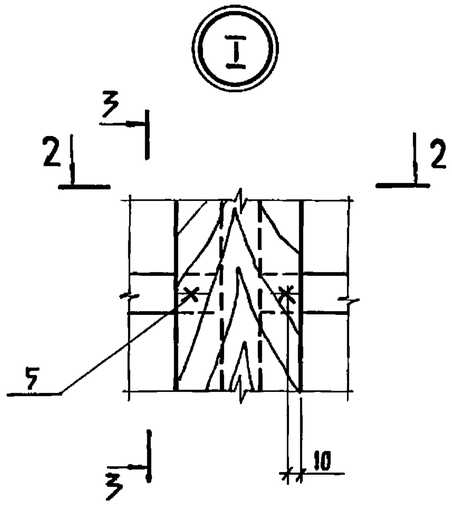

2-2

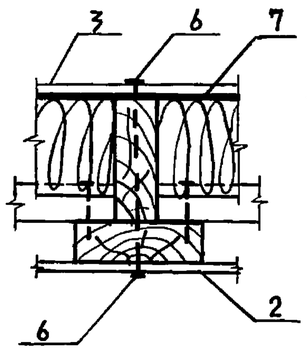

3-3

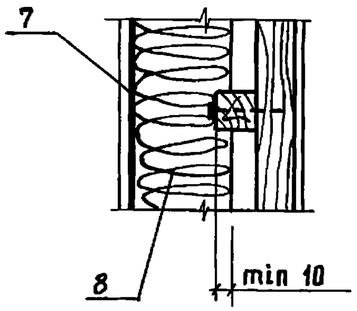

Обшивка поз. 3

Пленка полиэтиленовая
Утеплитель
Планка прижимная
Воздушная прослойка
Обшивка поз. 2

1-1

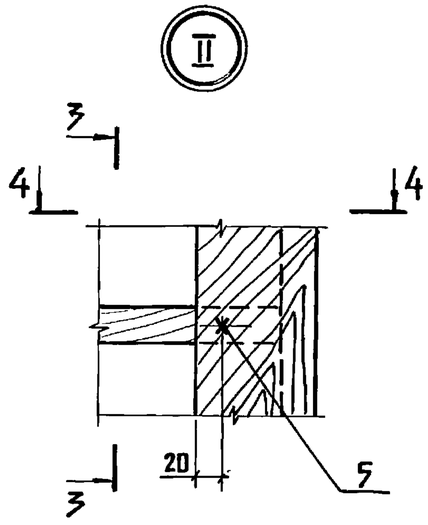

4-4

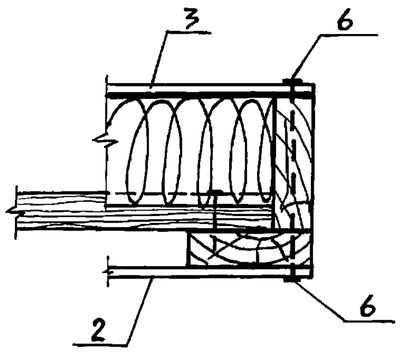

Варианты навешивания прошивных матов

В два слоя

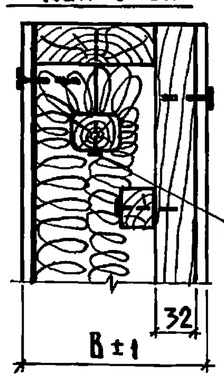

В один слой

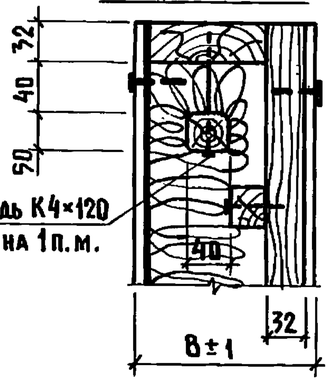

1. Прижимные планки поз.4,9,10,11 ставятся равномерно по высоте с шагом 300 мм.
2. Рекомендуемые сечения планок в зависимости от толщины панелей даны в документе 1.832.5-11.2-000 ПЗл.3
3. Спецификация дана на панели с утеплителем из минераловатных плит

Обозначение	Марка	Примечание
1.832.5-11.2-010...-19	ПСФД	Полную марку панели в зависимости от ее габаритов см. документ 1.832.5-11.2-000 Н1

Нач. отд.	Котов	
Н. контр.	Рессина	
ГИП	Котов	
Рук. гр.	Рессина	
Ст. инж.	Кирпичкина	
Провер.	Рессина	

1.832.5-11.2-010 СБ

Панель глухая горизонтальной разрезки стен с фанерной обшивкой. Сборочный чертеж

Стадия	Масса	Масштаб
Р	см. табл.	—
Лист	Листов 1	

ГИПРОНИСЕЛЬХОЗ

Инв. № подл. | Подпись и дата | Взам. инв. №

Копир. Лихачева 21961-02 23 Формат А3

Инв. № подл.	Подпись и дата	Взам. инв. №

Формат	Зона	Поз.	Обозначение	Наименование	Количество на исполнение 1.832.5-11.2-020-										Примечание
					–	01	02	03	04	05	06	07			
				Документация											
А4			1.832.5-11.2-000 ПЗ	Пояснительная записка											
А4			1.832.5-11.2-000 ТУ	Технические условия											
А4			1.832.5-11.2-000 Н1	Номенклатура панелей											
				горизонтальной разрезки											
				стен с фанерной об-											
				шивкой											
А3			1.832.5-11.2-010 СБ	Панель глухая гори-											
				зонтальной разрезки											
				стен с фанерной об-											
				шивкой.											
				Сборочный чертеж											Узел I, II
А3			1.832.5-11.2-020 СБ	Сборочный чертеж											

Нач.отд.	Котов		
Н.контр.	Рессина		
ГИП	Котов		
Рук.гр.	Рессина		
Ст.инж.	Кирпичкина		
Провер.	Рессина		

1.832.5-11.2-020

Панель с вентиляционным отверстием горизонтальной разрезки стен с фанерной обшивкой

Стадия	Лист	Листов
Р	1	4

ГИПРОНИСЕЛЬХОЗ

Формат А 4

Инв. № подл.	Подпись и дата	Взам. инв. №

Формат	Зона	Поз.	Обозначение	Наименование	Количество на исполнение 1.832.5-11.2-020-										Примечание
					–	01	02	03	04	05	06	07			
				Сборочные единицы											
				Каркас деревянный											
А3		1	1.832.5-11.4-150	ДК 217	1										
			-01	ДК 218		1									
			-02	ДК 219			1								
			-03	ДК 220				1							
			-04	ДК 221					1						
			-05	ДК 222						1					
			-06	ДК 223							1				
			-07	ДК 224								1			
				Детали											
				Обшивка наружная											
А3		2	1.832.5-11.2-001-05	Л6	2	2	2	2							
			-06	Л7					2	2	2	2			
А3		12	1.832.5-11.2-001-07	Л8					1	1	1	1			

1.832.5-11.2-020

Лист 2

Копир. Лихачева

Формат А4

Инв. № подл.	Подпись и дата	Взам. инв. №

Формат	Зона	Поз.	Обозначение	Наименование	Количество на исполнение 1.832.5-11.2-020-										Примечание
					–	01	02	03	04	05	06	07			
				Обшивка внутренняя											
А3		3	1.832.5-11.2-002-05	Л43	2	2	2	2							
			-06	Л44					2	2	2	2			
А3		13	1.832.5-11.2-002-07	Л45					1	1	1	1			
				Планка прижимная											
Б4		4		ℓ = 505	8	8	8	8	12	12	12	12			см. док. 1.832.5-11.2-000 ПЗ
		11		ℓ = 705					1	1	1	1			
				Стандартные изделия											
		5		Гвоздь К1.6×50 ГОСТ 4028-63*	16	16	16	16	26	26	26	26			0,814кг / 1000шт.
		6		Гвоздь алюминиевый											
				Б.4×40 ТУ69-216-83	80	80	80	80	122	122	122	122			1,57кг / 1000шт.

Формат А4

Инв. № подл.	Подпись и дата	Взам. инв. №

Формат	Зона	Поз.	Обозначение	Наименование	Количество на исполнение 1.832.5-11.2-020-										Примечание
					–	01	02	03	04	05	06	07			
				Материалы											
		7		Пленка полиэтиленовая											
				δ=0,2мм ГОСТ 10354-82	1,9	1,9	1,9	1,9	2,9	2,9	2,9	2,9			$м^2$
		8		Плиты минераловатные											
				марки 100 ГОСТ 9573-82											$м^3$ по проекту

Копир. Лихачева Формат А4

Рис. 2

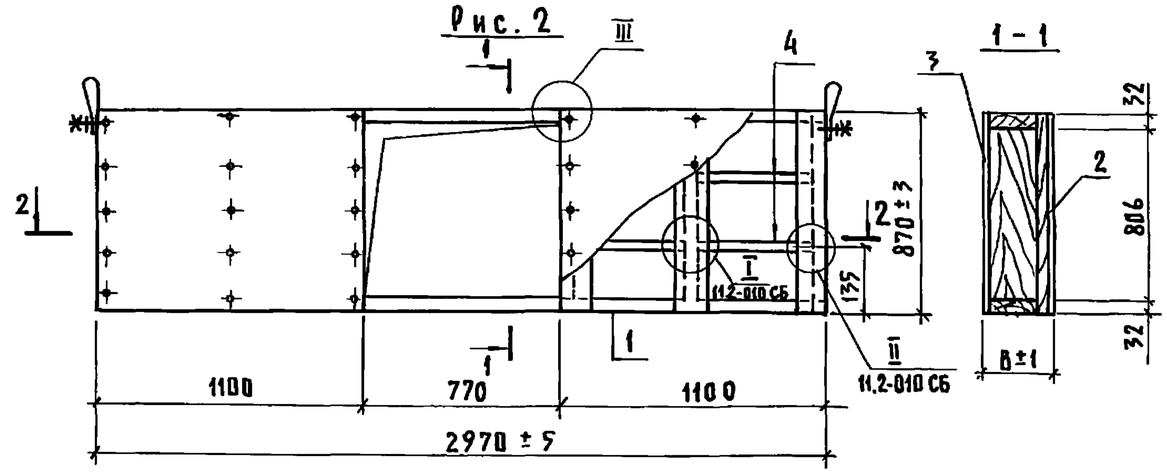

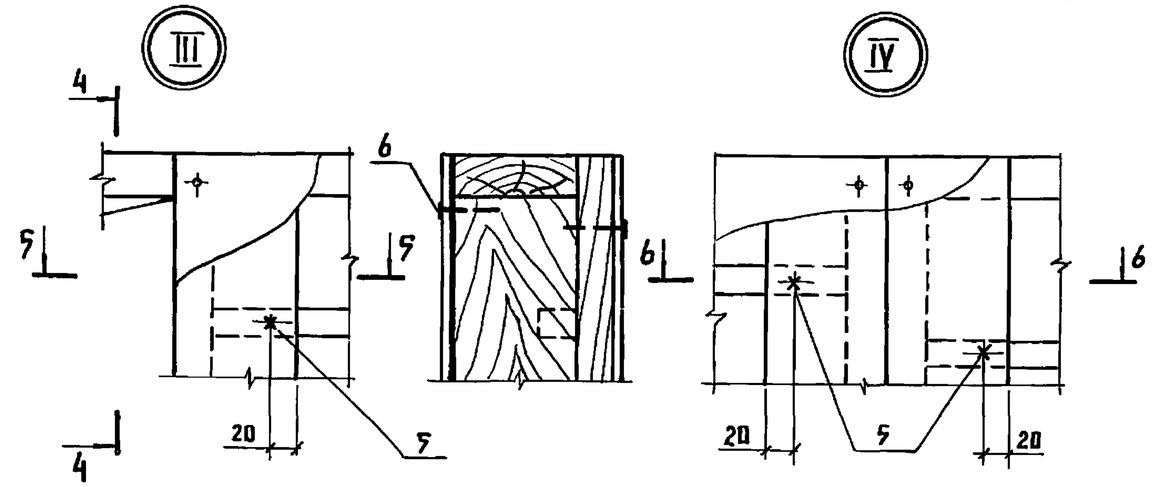

Рис. 2а

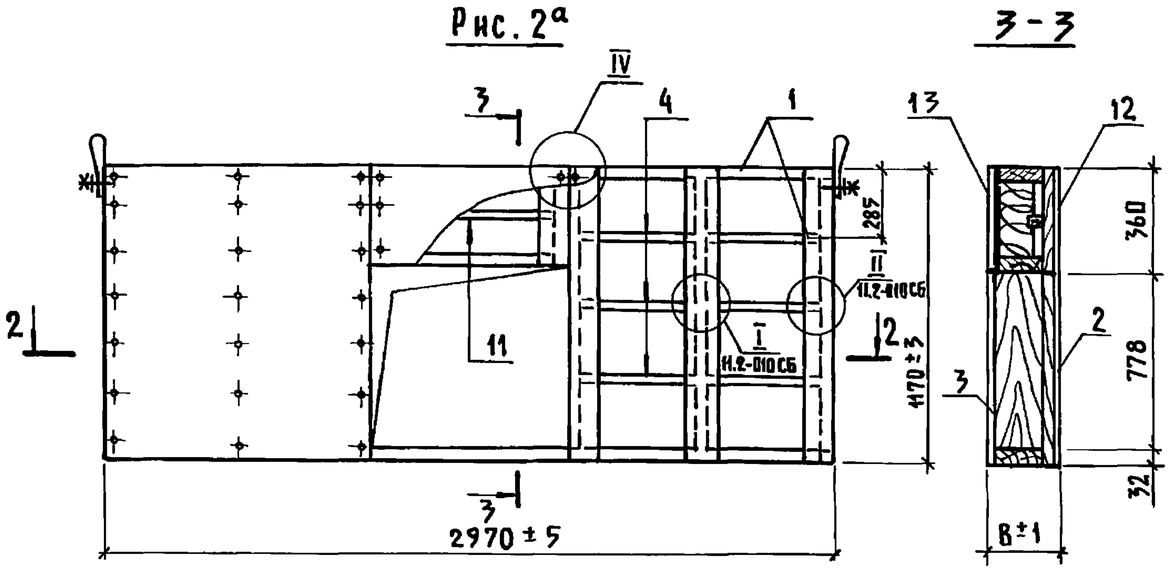

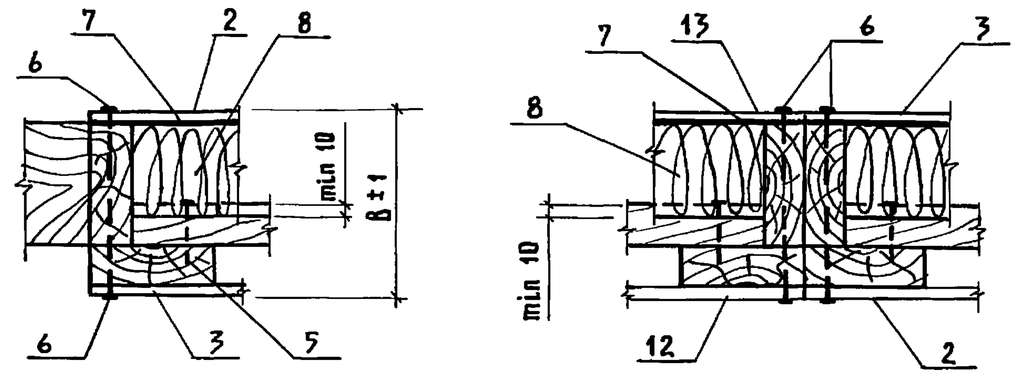

Обшивка поз. 3
Плёнка полиэтиленовая
Утеплитель
Планка прижимная
Воздушная прослойка
Обшивка поз. 2

2 - 2

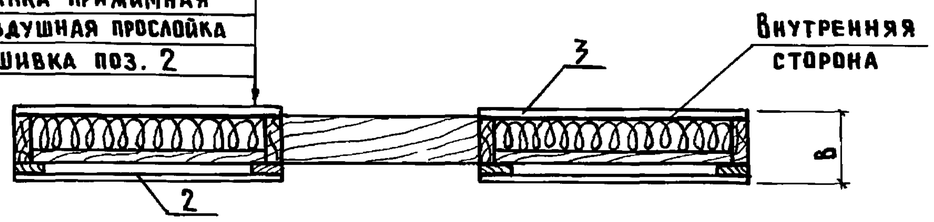

1. Прижимные планки поз. 4 ставятся равномерно по высоте с шагом 300 мм.
2. Рекомендуемые сечения планок в зависимости от толщины панели даны в документе 1.832.5-11.2-000 ПЗл.3
3. Спецификация дана на панели с утеплителем из минераловатных плит

Обозначение	Марка	Рис.	Примечание
1.832.5-11.2-020...-03	ПСФД	2	Полную марку панели в зависимости от её габаритов см. документ 1.832.5-11.2-000 Н1
1.832.5-11.2-020-04...-07	ПСФД	2а	

Нач. отд.	Котов	
Н. контр.	Рессина	
ГИП	Котов	
Рук. гр.	Рессина	
Ст. инж.	Кирпичкина	
Провер.	Рессина	

1.832.5-11.2-020 СБ

Панель с вентиляционным отверстием горизонтальной разрезки стен с фанерной обшивкой.
Сборочный чертеж

Стадия	Масса	Масштаб
Р	см. табл.	—
Лист	Листов 1	

ГИПРОНИСЕЛЬХОЗ

Инв. № подл. | Подпись и дата | Взам. инв. №

Формат	Зона	Поз.	Обозначение	Наименование	Количество на исполнения 1.832.5-11.2-030-																					Примечание
					—	01	02	03	04	05	06	07	08	09	10	11	12	13	14	15						
				Документация																						
А4			1.832.5-11.2-000 ПЗ	Пояснительная записка	X	X	X	X	X	X	X	X	X	X	X	X	X	X	X	X						
А4			1.832.5-11.2-000 ТУ	Технические условия	X	X	X	X	X	X	X	X	X	X	X	X	X	X	X	X						
А4			1.832.5-11.2-000 Н2	Номенклатура панелей																						
				вертикальной разрезки																						
				стен с фанерной об-																						
				шивкой	X	X	X	X	X	X	X	X	X	X	X	X	X	X	X	X						
А3			1.832.5-11.2-010 СБ	Панель глухая горизонталь-																						
				ной разрезки стен с																						
				фанерной обшивкой																						
				Сборочный чертеж	X	X	X	X	X	X	X	X	X	X	X	X	X	X	X	X						Узел II
А3			1.832.5-11.2-050 СБ	Панель с оконным бло-																						
				ком вертикальной раз-																						
				резки стен с фанер-																						
				ной обшивкой.																						
				Сборочный чертеж	X	X	X	X	X	X	X	X	X	X	X	X	X	X	X	X						Узел V, VI
А3			1.832.5-11.2-030 СБ	Сборочный чертеж	X	X	X	X	X	X	X	X	X	X	X	X	X	X	X	X						
				Сборочные единицы																						
				Каркас деревянный																						
А3		1	1.832.5-11.4-170	ДК 233	1																					
			-01	ДК 234		1																				
			-02	ДК 235			1																			
			-03	ДК 236				1																		
			-04	ДК 237					1																	
			-05	ДК 238						1																
			-06	ДК 239							1															

Инв. № подл. | Подпись и дата | Взам. инв. №

Нач. отд.	Котов	
Н. контр.	Рессина	
ГИП	Котов	
Рук. гр.	Рессина	
Ст. инж.	Кирпичкина	
Провер.	Рессина	

1.832.5-11.2-030

Панель глухая вертикальной разрезки стен с фанерной обшивкой

Стадия	Лист	Листов
Р	1	3

ГИПРОНИСЕЛЬХОЗ

Формат	Зона	Поз.	Обозначение	Наименование	Количество на исполнение 1.832.5-11.2-030-																						Примечание
					-	01	02	03	04	05	06	07	08	09	10	11	12	13	14	15							
				Каркас деревянный																							
А3		1	1.832.5-11.4-170 - 07	ДК 240								1															
			- 08	ДК 241									1														
			- 09	ДК 242										1													
			- 10	ДК 243											1												
			- 11	ДК 244												1											
			- 12	ДК 245													1										
			- 13	ДК 246														1									
			- 14	ДК 247															1								
			- 15	ДК 248																1							
				Детали																							
А3		2	1.832.5-11.2-001-08	Обшивка наружная Л9	2	2	2	2																			
			-10	Л11					2	2	2	2															
			-12	Л13									2	2	2	2											
			-14	Л15													1	1	1	1							
			-16	Л17																							
А3		11	1.832.5-11.2-001 -09	Л10	1	1	1	1																			
			-11	Л12					1	1	1	1															
			-13	Л14									1	1	1	1											
			-15	Л16													1	1	1	1							
А3		3	1.832.5-11.2-002 -08	Обшивка внутренняя Л46	2	2	2	2																			
			-10	Л48					2	2	2	2															
			-12	Л50									2	2	2	2											
			-14	Л52													2	2	2	2							
А3		12	1.832.5-11.2-002 -09	Л47	1	1	1	1																			
			-11	Л49					1	1	1	1															
			-13	Л51									1	1	1	1											
			-15	Л53													1	1	1	1							

Инв. № подл. | Подпись и дата | Взам. инв. №

Формат	Зона	Поз.	Обозначение	Наименование	Количество на исполнение 1.832.5-11.2-030-																	Примечание
					–	01	02	03	04	05	06	07	08	09	10	11	12	13	14	15		
Б4		4		Планка прижимная ℓ=1405	6	6	6	6	6	6	6	6	9	9	9	9	9	9	9	9		см.док.1.832.5-11.2-000П3
				Доска 100×32 ГОСТ 8486-66 / сосна или ель ψ ≤ 20%																		
Б4		9	1.832.5-11.2-003	ℓ = 2370	1	1	1	1														0,0076 м³
			-01	ℓ = 2670					1	1	1	1										0,0085 м³
			-02	ℓ = 2970									1	1	1	1						0,0095 м³
			-03	ℓ = 3270													1	1	1	1		0,0105 м³
				Стандартные изделия																		
		5		Гвоздь К1,6×50 ГОСТ 4028-63*	18	18	18	18	18	18	18	18	27	27	27	27	27	27	27	27		0,814кг / 1000шт.
		6		Гвоздь алюминиевый																		
				Б.4×40 ТУ69-216-83	117	117	117	117	117	117	117	117	132	132	132	132	132	132	132	132		1,57кг / 1000шт.
		10		Гвоздь К3×80 ГОСТ 4028-63*	4	4	4	4	4	4	4	4	4	4	4	4	4	4	4	4		4,44кг / 1000шт.
				Материалы																		
		7		Пленка полиэтиленовая																		
				δ=0,2мм ГОСТ 10354-82	3,5	3,5	3,5	3,5	4,0	4,0	4,0	4,0	4,5	4,5	4,5	4,5	5,0	5,0	5,0	5,0		м²
		8		Плиты минераловатные																		
				марки 100 ГОСТ 9573-82																		м³ по проекту

Взам. инв. № | Подпись и дата | Инв. № подл.

Формат	Зона	Поз.	Обозначение	Наименование	Количество на исполнение 1.832.5-11.2-040-																					Примечание
					—	01	02	03	04	05	06	07	08	09	10	11	12	13	14	15						
				Документация																						
А4			1.832.5-11.2-000 ПЗ	Пояснительная записка	X	X	X	X	X	X	X	X	X	X	X	X	X	X	X	X						
А4			1.832.5-11.2-000 ТУ	Технические условия	X	X	X	X	X	X	X	X	X	X	X	X	X	X	X	X						
А4			1.832.5-11.2-000 Н2	Номенклатура панелей																						
				вертикальной разрезки																						
				стен с фанерной обшив-																						
				кой	X	X	X	X	X	X	X	X	X	X	X	X	X	X	X	X						
А3			1.832.5-11.2-010 СБ	Панель глухая гори-																						
				зонтальной разрезки																						
				стен с фанерной об-																						
				шивкой.																						
				Сборочный чертеж	X	X	X	X	X	X	X	X	X	X	X	X	X	X	X	X						Узел II
А3			1.832.5-11.2-050 СБ	Панель с оконным																						
				блоком вертикальной																						
				разрезки стен с фа-																						
				нерной обшивкой.																						
				Сборочный чертеж	X	X	X	X	X	X	X	X	X	X	X	X	X	X	X	X						Узел V
А3			1.832.5-11.2-040 СБ	Сборочный чертеж	X	X	X	X	X	X	X	X	X	X	X	X	X	X	X	X						
				Сборочные единицы																						
				Каркас деревянный																						
А3		1	1.832.5-11.4-190	ДК 265	1																					
			-01	ДК 266		1																				
			-02	ДК 267			1																			
			-03	ДК 268				1																		
			-04	ДК 269					1																	
			-05	ДК 270						1																

Инв.№ подл. | Подпись и дата | Взам.инв.№

Нач.отд.	Котов	
Н.контр.	Рессина	
ГИП	Котов	
Рук.гр.	Рессина	
Ст.инж.	Кирпичкина	
Провер.	Рессина	

1.832.5-11.2-040

Панель с вентиляционным отверстием вертикальной разрезки стен с фанерной обшивкой

Стадия	Лист	Листов
Р	1	3

ГИПРОНИСЕЛЬХОЗ

Формат	Зона	Поз.	Обозначение	Наименование	Количество на исполнение 1.832.5-11.2-040-																					Примечание
					—	01	02	03	04	05	06	07	08	09	10	11	12	13	14	15						
				Каркас деревянный																						
А3		1	1.832.5-11.4-190-06	ДК 271							1															
			-07	ДК 272								1														
			-08	ДК 273									1													
			-09	ДК 274										1												
			-10	ДК 275											1											
			-11	ДК 276												1										
			-12	ДК 277													1									
			-13	ДК 278														1								
			-14	ДК 279															1							
			-15	ДК 280																1						
				Детали																						
А3		2	1.832.5-11.2-001-17	Обшивка наружная Л18	1	1	1	1																		
			-18	Л19					1	1	1	1														
			-19	Л20									1	1	1	1										
				Л21													1	1	1	1						
А3		14	1.832.5-11.2-001-21	Л22	1	1	1	1																		
			-22	Л23					1	1	1	1														
			-23	Л24									1	1	1	1										
			-24	Л25													1	1	1	1						
А3		16	-25	Л26	1	1	1	1	1	1	1	1					1	1	1	1						
			-26	Л27									1	1	1	1										
А3		3	1.832.5-11.2-002-16	Обшивка внутренняя Л54	1	1	1	1																		
			-17	Л55					1	1	1	1														
			-18	Л56									1	1	1	1										
			-19	Л57													1	1	1	1						
А3		15	1.832.5-11.2-002-20	Л58	1	1	1	1																		
			-21	Л59					1	1	1	1														
			-22	Л60									1	1	1	1										

Инв. № подл. | Подпись и дата | Взам. инв. №

Формат	Зона	Поз.	Обозначение	Наименование	Количество на исполнение 1.832.5-11.2-040-																	Примечание
					–	01	02	03	04	05	06	07	08	09	10	11	12	13	14	15		
А3		15	1.832.5-11.2-002-23	Обшивка внутренняя Л61													1	1	1	1		
А3		17	1.832.5-11.2-002-24	Л62	1	1	1	1	1	1	1	1	1	1	1	1	1	1	1	1		
Б4		4		Планка прижимная ℓ=1405	4	4	4	4	4	4	4	4	6	6	6	6	6	6	6	6		См.док.1.832.5-11.2-000ПЗ
Б4		13		ℓ=595	2	2	2	2	2	2	2	2	2	2	2	2	2	2	2	2		
				Доска 100×32 ГОСТ 8486-66 / сосна или ель Ψ ≤ 20%																		
Б4		9	1.832.5-11.2-003	ℓ = 2370	1	1	1	1														0,0076 м³
			-01	ℓ = 2670					1	1	1	1										0,0085 м³
			-02	ℓ = 2970									1	1	1	1						0,0095 м³
			-03	ℓ = 3270													1	1	1	1		0,0105
				Стандартные изделия																		
		5		Гвоздь К1,6×50 ГОСТ 4028-63*	16	16	16	16	16	16	16	16	22	22	22	22	22	22	22	22		0,814 кг / 1000 шт.
		10		Гвоздь К3×80 ГОСТ 4028-63*	5	5	5	5	5	5	5	5	5	5	5	5	5	5	5	5		4,44 кг / 1000 шт.
		6		Гвоздь алюминиевый																		
				Б.4×40 ТУ 69-216-83	104	104	104	104	110	110	110	110	114	114	114	114	124	124	124	124		1,77 кг / 1000 шт.
				Материалы																		
		7		Пленка полиэтиленовая																		
				δ=0,2мм ГОСТ 10354-82	2,9	2,9	2,9	2,9	3,3	3,3	3,3	3,3	3,7	3,7	3,7	3,7	4,2	4,2	4,2	4,2		м²
		8		Плиты минераловатные																		
				марки 100 ГОСТ 9573-82																		м³ по проекту

Инв.№ подл. | Подпись и дата | Взам. инв.№

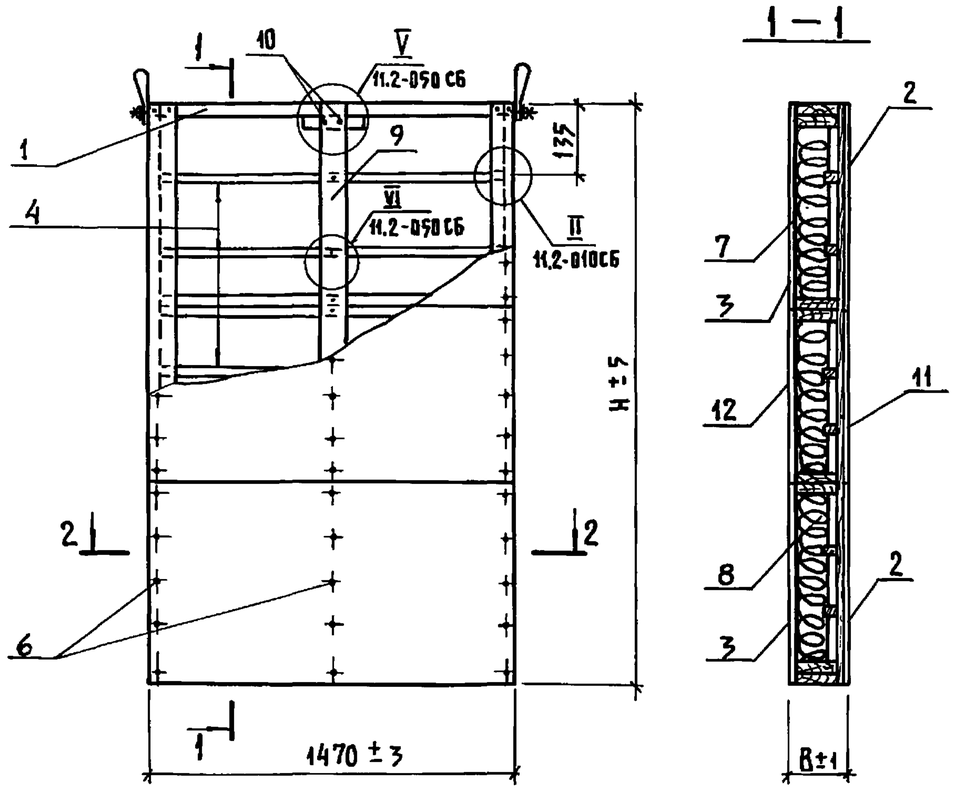

Обшивка внутренняя поз.3
Пленка полиэтиленовая
Утеплитель
Планка прижимная
Воздушная прослойка
Обшивка наружная поз.2

2 — 2

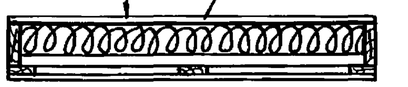

1. Прижимные планки поз.4 ставятся равномерно по высоте с шагом 300 мм.
2. Рекомендуемые сечения планок в зависимости от толщины панели даны в документе 1.832.5-11.2-000ПЗл3
3. Спецификация дана на панели с утеплителем из минераловатных плит

Обозначение	Марка	Примечание
1.832.5-11.2-030 ...-15	ПСФД	Полную марку панели в зависимости от её габаритов см. документ 1.832.5-11.2-000 Н2

1.832.5-11.2-030 СБ

Нач. отд.	Котов		
Н.контр.	Рессина		
ГИП	Котов		
Рук. гр.	Рессина		
Ст. инж.	Орлова		
Провер.	Рессина		

Панель глухая вертикальной разрезки стен с фанерной обшивкой. Сборочный чертеж

Стадия	Масса	Масштаб
Р	см. табл.	—
Лист	Листов 1	

ГИПРОНИСЕЛЬХОЗ

Формат А4

Взам. инв. № | Подпись и дата | Инв. № подл.

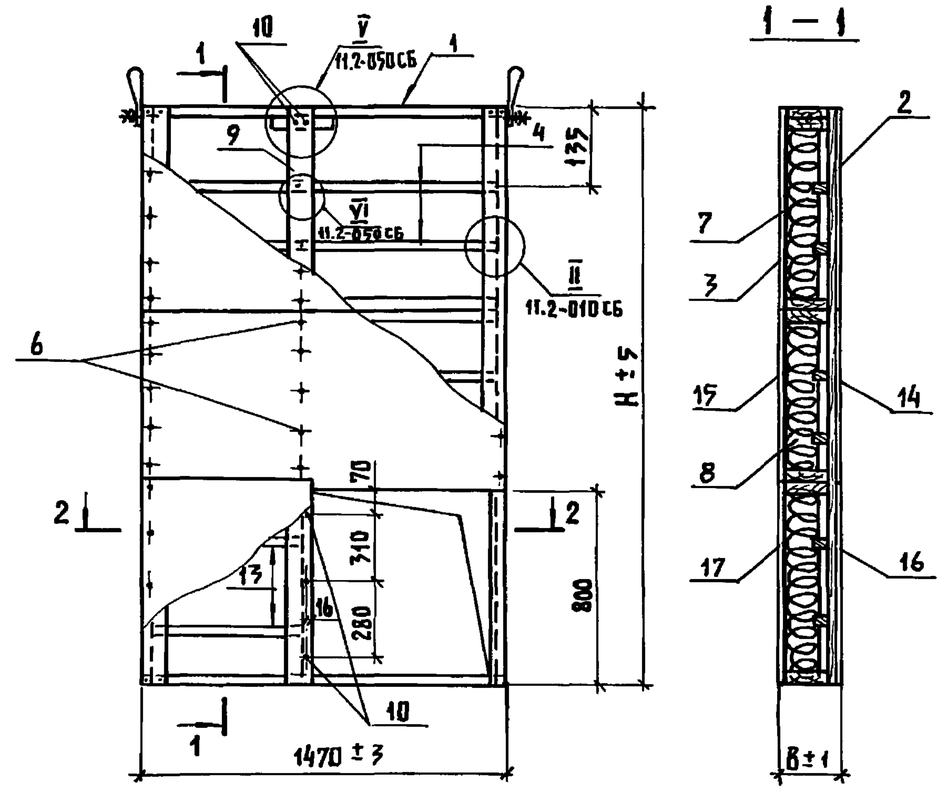

Обшивка внутренняя поз.17
Пленка полиэтиленовая
Утеплитель
Планка прижимная
Воздушная прослойка
Обшивка наружная поз.16

2 — 2

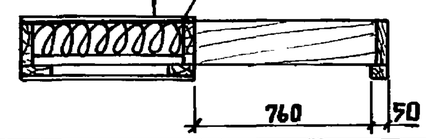

1. Прижимные планки поз.4 ставятся равномерно по высоте с шагом 300 мм.
2. Рекомендуемые сечения планок в зависимости от толщины панели даны в документе 1.832.5-11.2-000ПЗл3
3. Спецификация дана на панели с утеплителем из минераловатных плит

Обозначение	Марка	Примечание
1.832.5-11.2-040 ...-15	ПСФД	Полную марку панели в зависимости от её габаритов см. документ 1.832.5-11.2-000 Н2

1.832.5-11.2-040 СБ

Нач. отд.	Котов		
Н.контр.	Рессина		
ГИП	Котов		
Рук. гр.	Рессина		
Ст. инж.	Орлова		
Провер.	Рессина		

Панель с вентиляционным отверстием вертикальной разрезки стен с фанерной обшивкой. Сборочный чертеж

Стадия	Масса	Масштаб
Р	см. табл.	—
Лист	Листов 1	

ГИПРОНИСЕЛЬХОЗ

Взам. инв. № | Подпись и дата | Инв. № подл.

Формат	Зона	Поз.	Обозначение	Наименование	Количество на исполнения 1.832.5-11.2-050-																					Примечание
					—	01	02	03	04	05	06	07	08	09	10	11	12	13	14	15						
				Документация																						
А4			1.832.5-11.2-000 ПЗ	Пояснительная записка																						
А4			1.832.5-11.2-000 ТУ	Технические условия																						
А4			1.832.5-11.2-000 Н2	Номенклатура панелей																						
				вертикальной разрезки																						
				стен с фанерной																						
				обшивкой																						
А3			1.832.5-11.2-010 СБ	Панель глухая горизон-																						
				тальной разрезки стен																						
				с фанерной обшивкой.																						
				Сборочный чертеж																						Узел II
А3			1.832.5-11.2-050 СБ	Сборочный чертеж																						
				Сборочные единицы																						
А3		1	1.832.5-11.4-090	Каркас деревянный ДК 121	1																					
			-01	ДК 122		1																				
			-02	ДК 123			1																			
			-03	ДК 124				1																		
			-04	ДК 125					1																	
			-05	ДК 126						1																
			-06	ДК 127							1															
			-07	ДК 128								1														
			-08	ДК 129									1													
			-09	ДК 130										1												
			-10	ДК 131											1											
			-11	ДК 132												1										
			-12	ДК 133													1									

Инв. № подл. | Подпись и дата | Взам. инв. №

Нач. отд.	Котов	
Н. контр.	Рессина	
ГИП	Котов	
Рук. гр.	Рессина	
Ст. инж.	Кирпичкина	
Провер.	Рессина	

1.832.5-11.2-050

Панель с оконным блоком вертикальной разрезкой стен с фанерной обшивкой

Стадия	Лист	Листов
Р	1	4

ГИПРОНИСЕЛЬХОЗ

Формат	Зона	Поз.	Обозначение	Наименование	Количество на исполнение 1.832.5-11.2-050-																					Примечание
					–	01	02	03	04	05	06	07	08	09	10	11	12	13	14	15						
А3		1	1.832.5-11.4-090-13	Каркас деревянный ДК134														1								
			-14	ДК135															1							
			-15	ДК136																1						
				Детали																						
А3		11	1.832.5-11.2-001-27	Обшивка наружная Л28	1	1	1	1																		
			-28	Л29					1	1	1	1														
			-29	Л30									1	1	1	1										
			-30	Л31													1	1	1	1						
А3		2	1.832.5-11.2-001-31	Л32	1	1	1	1	1	1	1	1	1	1	1	1	1	1	1	1						
А3		12	1.832.5-11.2-002-25	Обшивка внутренняя Л63	1	1	1	1																		
			-26	Л64					1	1	1	1														
			-27	Л65									1	1	1	1										
			-28	Л66													1	1	1	1						
А3		3	1.832.5-11.2-002-29	Л67	1	1	1	1	1	1	1	1	1	1	1	1	1	1	1	1						
А3		13	1.832.5-11.2-002-30	Л68	2	2	2	2	2	2	2	2	2	2	2	2	2	2	2	2						
Б.ч		4		Планка прижимная ℓ=1390	3	3	3	3	4	4	4	4	5	5	5	5	6	6	6	6						см. ДДК.1.832.5-11.2-00003
				Доска $\frac{100\times32\ ГОСТ\ 8486-66}{сосна\ или\ ель\ \mathcal{Y}\le20\%}$																						
Б.ч.		9	1.832.5-11.2-003-04	ℓ=270	1	1	1	1																		0,001 м³
			-05	ℓ=570					1	1	1	1														0,002 м³
			-06	ℓ=870									1	1	1	1										0,003 м³
			-07	ℓ=1170													1	1	1	1						0,004 м³
Б.ч.		14	1.832.5-11.5-02	Планка	1	1	1	1	1	1	1	1	1	1	1	1	1	1	1	1						0,003 м³
Б.ч		15	1.832.5-11.2-004	Брусок $\frac{60\times60\ ГОСТ\ 8486-66}{сосна\ или\ ель\ \mathcal{Y}\le20\%}$ ℓ=20																						
					4	4	4	4	4	4	4	4	4	4	4	4	4	4	4	4						0,0001 м³

Инв. № подл. | Подпись и дата | Взам. инв. №

Формат	Зона	Поз.	Обозначение	Наименование	Количество на исполнение 1.832.5-11.2-050-																Примечание
					-	01	02	03	04	05	06	07	08	09	10	11	12	13	14	15	
А4		16	1.832.5-11.5-03	Наличник Н1	2	2	2	2	2	2	2	2	2	2	2	2	2	2	2	2	
		17	-02	Н3	2	2	2	2	2	2	2	2	2	2	2	2	2	2	2	2	
		18	-05	Н6	1				1				1				1				
А4			1.832.5-11.5-04	Н9		1				1				1				1			
			-01	Н10			1				1				1				1		
			-02	Н11				1				1				1				1	
А4		19	1.832.5-11.5-03-06	Н7	1				1				1				1				левый
			-03	Н4		2				2				2				2			
А4		19	1.832.5-11.5-04-03	Наличник Н12			1				1				1				1		
			-04	Н13				1				1				1				1	
			-07	Н16			1				1				1				1		
			-08	Н17				1				1				1				1	
			1.832.5-11.5-03-07	Н20	1				1				1				1				правый
А4		20	1.832.5-11.5-06	Костыль К1	3				3				3				3				
		21	-01	К2	3	6	6	6	3	6	6	6	3	6	6	6	3	6	6	6	
А4		22	1.832.5-11.5-07	Слив С1	1				1				1				1				
			-01	С2		1				1				1				1			
			-02	С3			1				1					1				1	
			-03	С4				1				1				1				1	
		23	-04	С5	1	1	1	1	1	1	1	1	1	1	1	1	1	1	1	1	
				Стандартные изделия																	
		5		Гвоздь К1,6×50 ГОСТ 4028-63*	60	60	60	60	48	48	48	48	48	48	48	48	48	48	48	48	0,814кг/1000шт.
		10		Гвоздь К3×80 ГОСТ 4028-63*	8	8	8	8	8	8	8	8	8	8	8	8	8	8	8	8	4,44кг/1000шт.
		24		Гвоздь К2,5×60 ГОСТ 4028-63*		12	12	12		12	12	12		12	12	12		12	12	12	2,31кг/1000шт.
		25		Гвоздь К4×100 ГОСТ 4028-63*	24	24	24	24	24	24	24	24	24	24	24	24	24	24	24	24	9,8кг/1000шт.
		6		Гвоздь алюминиевый																	
				6.4×40 ТУ69-216-83	91	91	91	91	101	101	101	101	106	106	106	106	116	116	116	116	1,57кг/1000шт.

Инв. № подл. | Подпись и дата | Взам. инв. №

Формат	Зона	Поз.	Обозначение	Наименование	Количество на исполнение 1.832.5-11.2-050-																						Примечание
					-	01	02	03	04	05	06	07	08	09	10	11	12	13	14	15							
		26		Оконный блок СВД 12-12																							
				ГОСТ 12506-81	1	1	1	1	1	1	1	1	1	1	1	1	1	1	1	1							
		27		Сетка 10×1,0Л ГОСТ 3826-82																							
				шириной 100 мм	1,2	1,2	1,2	1,2	1,2	1,2	1,2	1,2	1,2	1,2	1,2	1,2	1,2	1,2	1,2	1,2							п.м.
				Материалы																							
		7		Пленка полиэтиленовая																							
				δ=0,2 мм ГОСТ 10354-82	2,0	2,0	2,0	2,0	2,4	2,4	2,4	2,4	2,9	2,9	2,9	2,9	3,4	3,4	3,4	3,4							$м^2$
		8		Плиты минераловатные																							
				марки 100 ГОСТ 9573-82																							$м^3$ по проекту
		28		Прокладка ПРП-40.К-40-300																							
				ГОСТ 19177-81	9,6	9,6	9,6	9,6	9,6	9,6	9,6	9,6	9,6	9,6	9,6	9,6	9,6	9,6	9,6	9,6							п.м.
		29		Мастика АМ-0,5 ГОСТ 13489-79	7,5	7,5	7,5	7,5	7,5	7,5	7,5	7,5	7,5	7,5	7,5	7,5	7,5	7,5	7,5	7,5							$кг/\gamma=1,5 г/см^3$

Инв. № подл. | Подпись и дата | Взам. инв. №

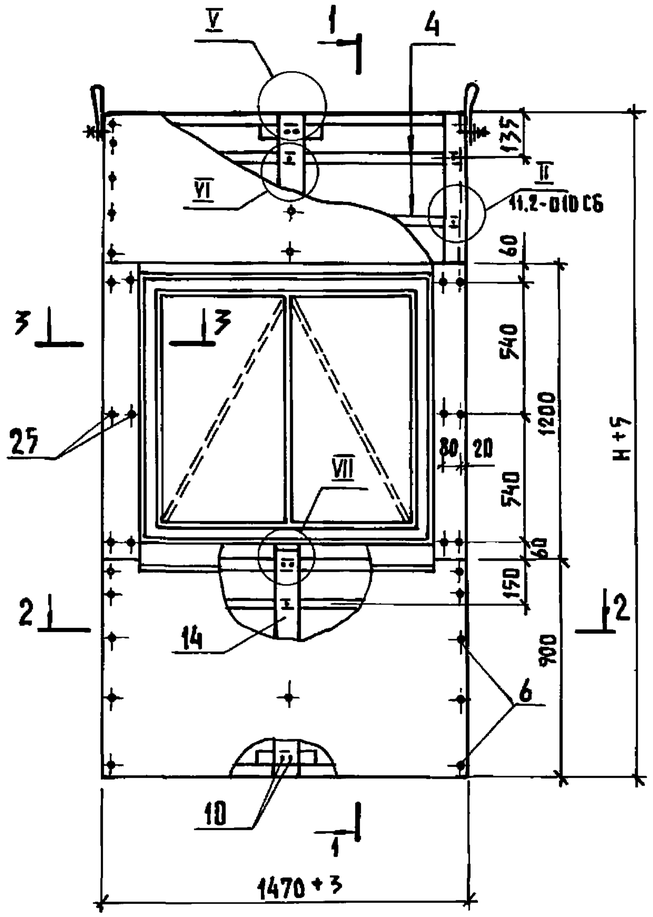

1 – 1

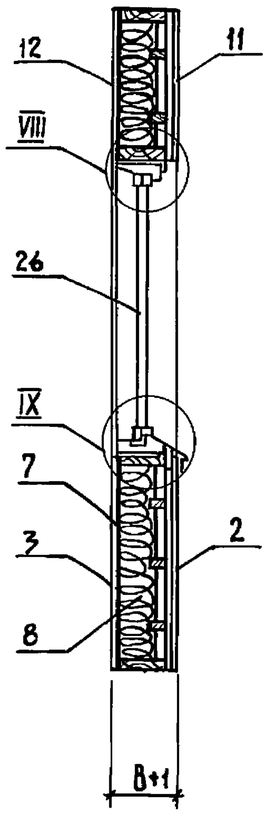

3 – 3

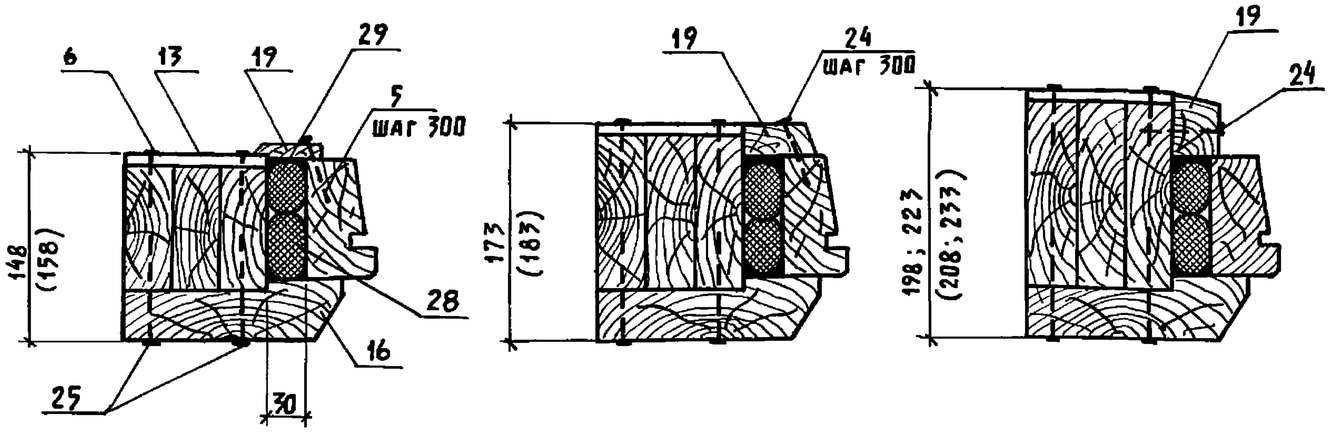

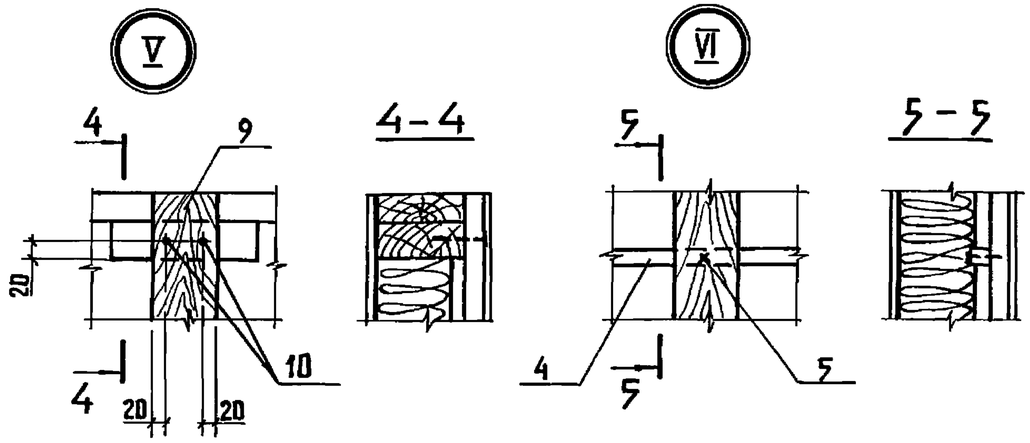

Обшивка внутренняя поз.3
Пленка полиэтиленовая
Утеплитель
Планки прижимные
Воздушная прослойка
Обшивка наружная поз.2

2 – 2

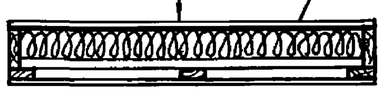

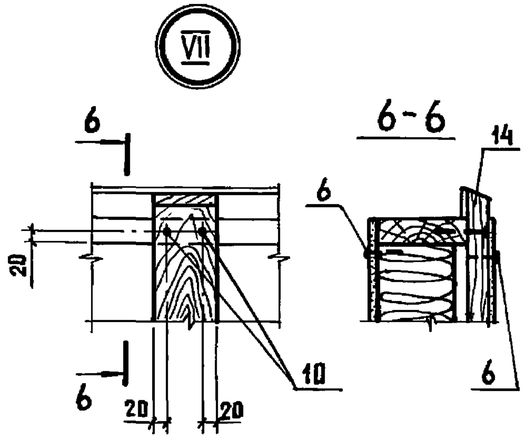

Обозначение	Марка	Примечание
1.832.5 – 11.2-050...-15	ПСФД	Полную марку панели в зависимости от её габаритов см. документ 1.832.5 – 11.2 – 000 Н2

Нач.отд.	Котов		1.832.5-11.2-050 СБ
Н.контр.	Рессина		Панель с оконным блоком вертикальной разрезки стен с фанерной обшивкой. Сборочный чертеж
ГИП	Котов		Стадия: Р; Лист: 1; Листов: 2
Рук.гр.	Рессина		ГИПРОНИСЕЛЬХОЗ
Ст.инж.	Орлова		
Провер.	Рессина		

Инв.№ подл. | Подпись и дата | Взам.инв.№

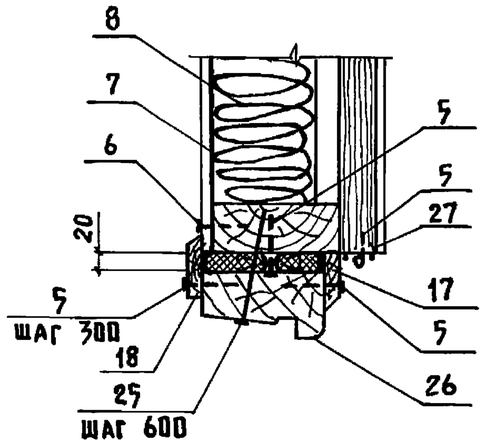

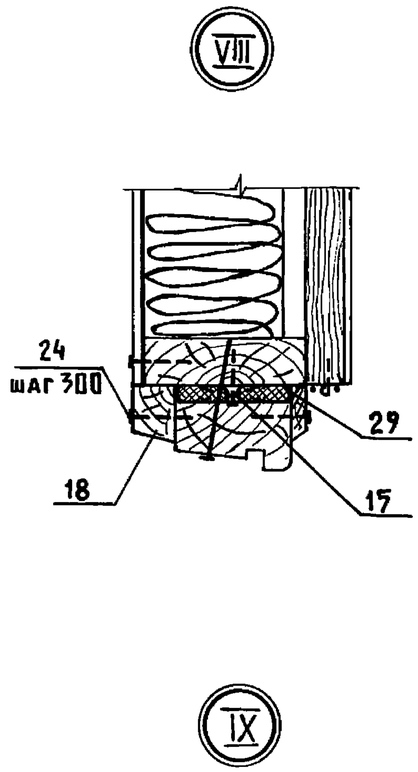

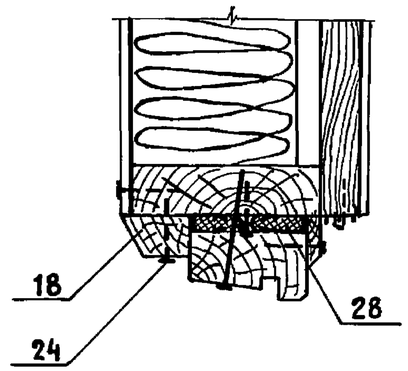

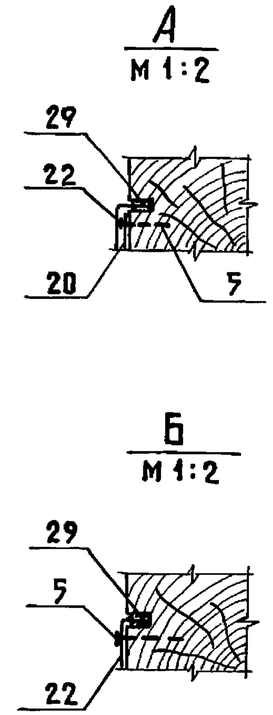

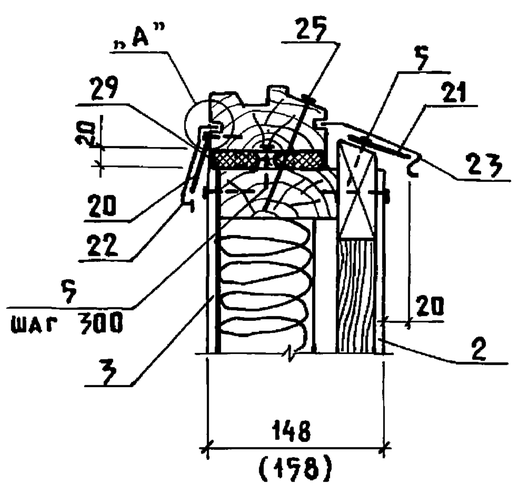

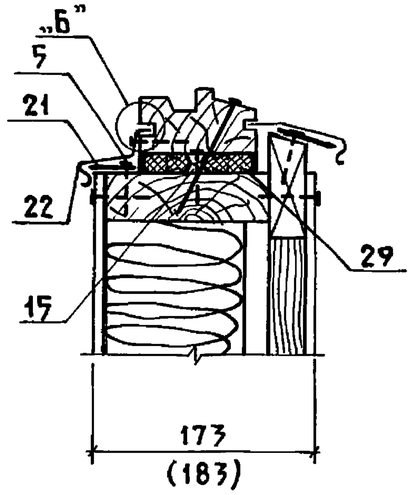

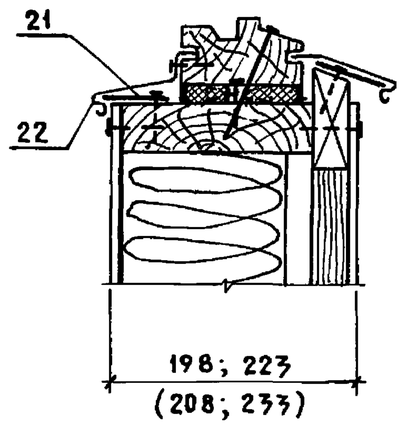

1. Прижимные планки поз. 4 ставятся равномерно по высоте с шагом 300 мм
2. Рекомендуемые сечения планок в зависимости от толщины панели даны в документе 1.832.5-11.2-000 ПЗ л.3
3. Спецификация дана на панели с утеплителем из минераловатных плит.
4. Размеры в скобках дана для панелей с дощатой обшивкой.

Инв. № подл.	Подпись и дата	Взам. инв. №

1.832.5-11.2-090 СБ	Лист 2

Формат	Зона	Поз.	Обозначение	Наименование	Количество на исполнение 1.832.5-11.2-060 -																					Примечание
					-	01	02	03	04	05	06	07	08	09	10	11	12	13	14	15						
				Документация																						
А4			1.832.5-11.2-000 ПЗ	Пояснительная записка	X	X	X	X	X	X	X	X	X	X	X	X	X	X	X	X						
А4			1.832.5-11.2-000 ТУ	Технические условия	X	X	X	X	X	X	X	X	X	X	X	X	X	X	X	X						
А4			1.832.5-11.2-000 Н2	Номенклатура панелей																						
				вертикальной разрезки																						
				стен с фанерной																						
				обшивкой	X	X	X	X	X	X	X	X	X	X	X	X	X	X	X	X						
А3			1.832.5-11.2-010 СБ	Панель глухая горизон-																						
				тальной разрезки																						
				стен с фанерной																						
				обшивкой.																						
				Сборочный чертеж	X	X	X	X	X	X	X	X	X	X	X	X	X	X	X	X						Узел II
А3			1.832.5-11.2-050 СБ	Панель с оконным блоком																						
				вертикальной разрезки																						
				стен с фанерной																						
				обшивкой.																						
				Сборочный чертеж	X	X	X	X	X	X	X	X	X	X	X	X	X	X	X	X						Узел V, VI
А3			1.832.5-11.4-060 СБ	Сборочный чертеж	X	X	X	X	X	X	X	X	X	X	X	X	X	X	X	X						
				Сборочные единицы																						
А3		1	1.832.5-11.4-110	Каркас деревянный ДК153	1																					
			-01	ДК154		1																				
			-02	ДК155			1																			
			-03	ДК156				1																		
			-04	ДК157					1																	
			-05	ДК158						1																
			-06	ДК159							1															

Нач.отд.	Котов	
Н.контр.	Рессина	
ГИП	Котов	
Рук.гр.	Рессина	
Ст.инж.	Кирпичкина	
Провер.	Рессина	

1.832.5-11.2-060

Панель с дверным блоком вертикальной разрезки стен с фанерной обшивкой

Стадия	Лист	Листов
Р	1	4

ГИПРОНИСЕЛЬХОЗ

Инв.№ подл. | Подпись и дата | Взам.инв.№

Формат	Зона	Поз.	Обозначение	Наименование	Количество на исполнение 1.832.5-11.2-060-																					Примечание
					–	01	02	03	04	05	06	07	08	09	10	11	12	13	14	15						
А3		1	1.832.5-11.4-110-07	Каркас деревянный ДК160								1														
			-08	ДК161									1													
			-09	ДК162										1												
			-10	ДК163											1											
			-11	ДК164												1										
			-12	ДК165													1									
			-13	ДК166														1								
			-14	ДК167															1							
			-15	ДК168																1						
				Детали																						
А3		2	1.832.5-11.2-001-32	Обшивка наружная Л33	1	1	1	1																		
			-33	Л34					1	1	1	1														
			-34	Л35									1	1	1	1										
			-35	Л36													1	1	1	1						
А3		11	1.832.5-11.2-002-30	Обшивка внутренняя Л68	2	2	2	2	2	2	2	2	2	2	2	2	2	2	2	2						
А3		3	1.832.5-11.2-002-31	Л69	1	1	1	1																		
			-32	Л70					1	1	1	1														
			-33	Л71									1	1	1	1										
			-34	Л72													1	1	1	1						
			-35	Л73	2	2	2	2	2	2	2	2	2	2	2	2	2	2	2	2						
Б4		4		Планка прижимная ℓ=1310	1	1	1	1	2	2	2	2	3	3	3	3	4	4	4	4						см. док 1.832.5-11.2-000 ПЗ
				Доска $\frac{100\times32\ \text{ГОСТ}\ 8486-66}{\text{сосна или ель}\ \mathcal{Y}\le20\%}$																						
Б4		9	1.832.5-11.2-003-08	ℓ=320	1	1	1	1																		0,001 м³
			-09	ℓ=620					1	1	1	1														0,002 м³
			-10	ℓ=920									1	1	1	1										0,003 м³
			-11	ℓ=1220													1	1	1	1						0,004 м³

Взам. инв. №

Подпись и дата

Инв. № подл.

Формат	Зона	Поз.	Обозначение	Наименование	Количество на исполнение 1.832.5-11.2-060-																Примечание
					-	01	02	03	04	05	06	07	08	09	10	11	12	13	14	15	
А4		13	1.832.5-11.5-03-01	Наличник Н2	2	2	2	2	2	2	2	2	2	2	2	2	2	2	2	2	
		14	-02	Н3	1	1	1	1	1	1	1	1	1	1	1	1	1	1	1	1	
		15	-05	Н6	1				1				1				1				
			1.832.5-11.5-04-	Н9		1				1				1				1			
			-01	Н10			1				1				1				1		
			-02	Н11				1				1				1				1	
А4		16	1.832.5-11.5-03-04	Н5		2				2				2				2			
			-08	Н8	1				1				1				1				Левый
			5-04-05	Наличник Н14			1				1				1				1		
			-06	Н15				1				1				1				1	
			-09	Н18			1				1				1				1		
			-10	Н19				1				1				1				1	
			5-03-09	Н21	1				1				1				1				Правый
Б4		17	1.832.5-11.2-004	Брусок $\frac{60\times60\ \text{ГОСТ}\,8486\text{-}66}{\text{сосна или ель}\ \text{У}\le20\%}\ \ell=20$																	
					8	8	8	8	8	8	8	8	8	8	8	8	8	8	8	8	0,0001 м³
				Стандартные изделия																	
		5		Гвоздь К1,6×50 ГОСТ 4028-63*	54	54	54	54	31	31	31	31	31	31	31	31	31	31	31	31	0,814кг / 1000шт.
				Гвоздь К3×80 ГОСТ 4028-63*	4	4	4	4	4	4	4	4	4	4	4	4	4	4	4	4	4,44кг / 1000шт.
		18		Гвоздь К2,5×60 ГОСТ 4028-63*		23	18	18		23	18	18		23	18	18		23	18	18	2,31кг / 1000шт.
		19		Гвоздь К4×100 ГОСТ 4028-63*	41	41	44	44	41	41	44	44	41	41	44	44	41	41	44	44	9,8кг / 1000шт.
		6		Гвоздь алюминиевый Б.4×40																	
				ТУ69-216-83	78	78	78	78	90	90	90	90	95	95	95	95	105	105	105	105	1,57кг / 1000шт.
		20		Дверной блок Д72 ГОСТ 17324-71	1	1	1	1	1	1	1	1	1	1	1	1	1	1	1	1	
		21		Сетка 10×1,0 Л ГОСТ 3826-82																	
				шириной 100 мм	1,2	1,2	1,2	1,2	1,2	1,2	1,2	1,2	1,2	1,2	1,2	1,2	1,2	1,2	1,2	1,2	м.п.

Инв.№ подл. | Подпись и дата | Взам. инв.№

Формат	Зона	Поз.	Обозначение	Наименование	Количество на исполнение 1.832.5-11.2-060 -																					Примечание
					–	01	02	03	04	05	06	07	08	09	10	11	12	13	14	15						
				Материалы																						
		7		Плёнка полиэтиленовая																						
				δ=0,2мм ГОСТ 10354-82	1,1	1,1	1,1	1,1	1,5	1,5	1,5	1,5	1,9	1,9	1,9	1,9	2,3	2,3	2,3	2,3						$м^2$
		8		Плиты минераловатные																						
				марки 100 ГОСТ 9573-82																						$м^3$ по проекту
		22		Прокладки ПРП-40.К-40.300																						
				ГОСТ 19177-81	9,6	9,6	9,6	9,6	9,6	9,6	9,6	9,6	9,6	9,6	9,6	9,6	9,6	9,6	9,6	9,6						п.м.
		23		Мастика АМ-0,5 ГОСТ 13489-79	8,6	8,6	8,6	8,6	8,6	8,6	8,6	8,6	8,6	8,6	8,6	8,6	8,6	8,6	8,6	8,6						кг/γ=1,5г/см^3

Инв. № подл. | Подпись и дата | Взам. инв. №

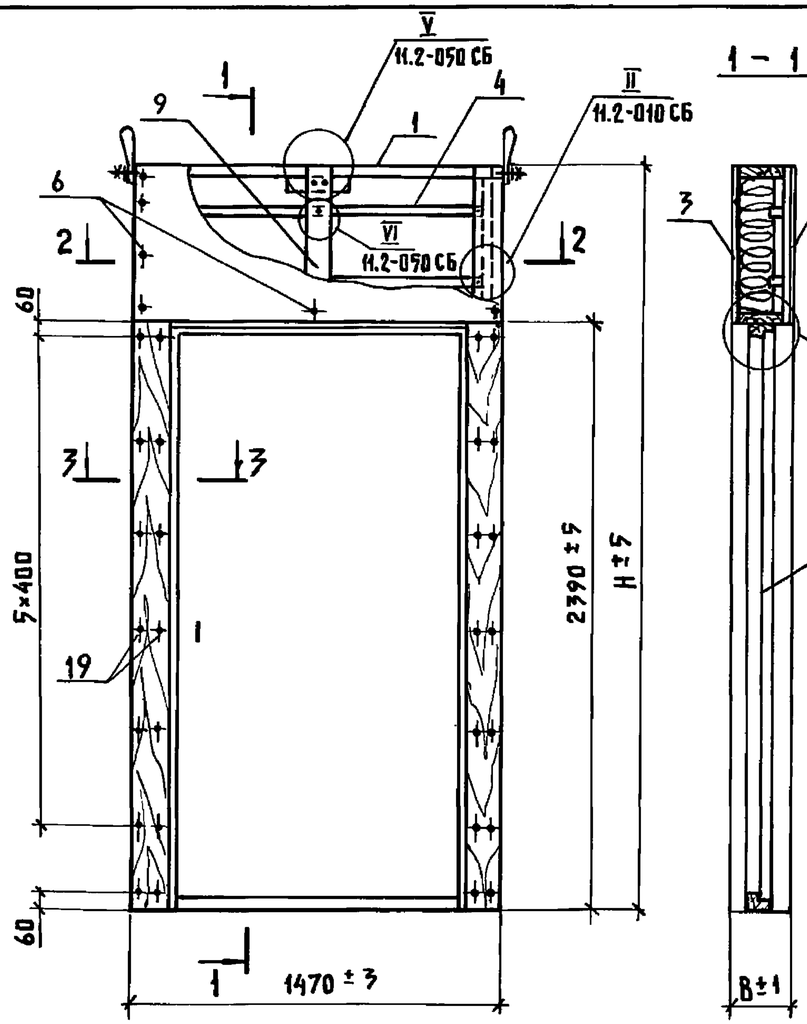

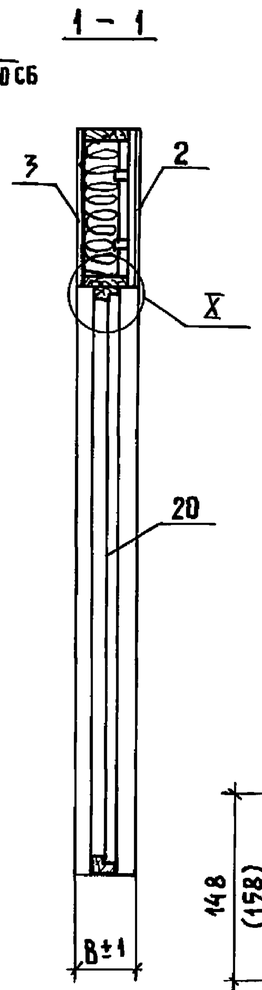

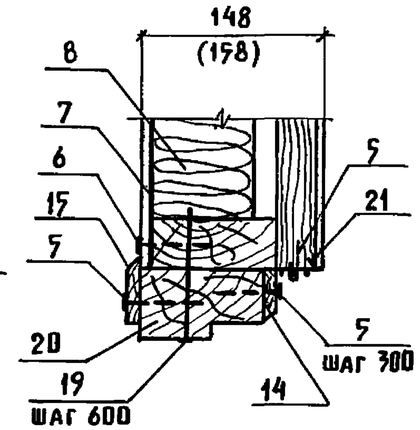

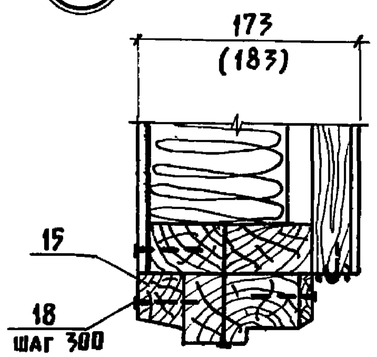

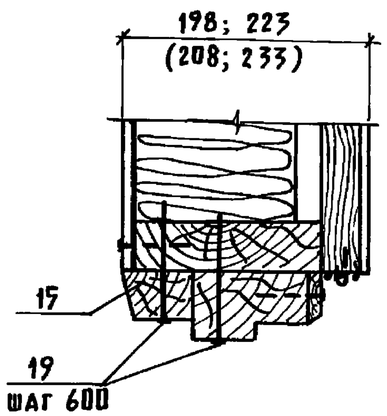

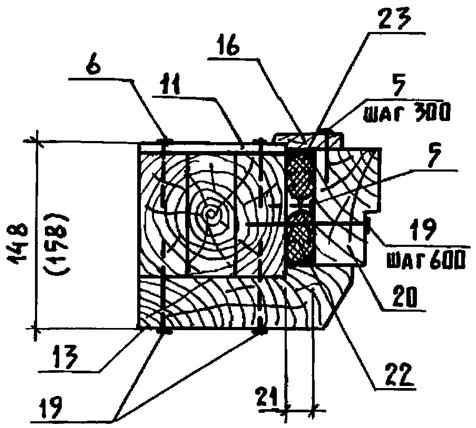

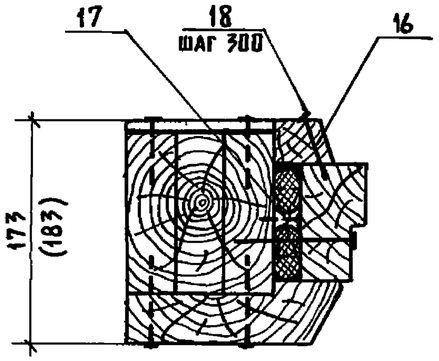

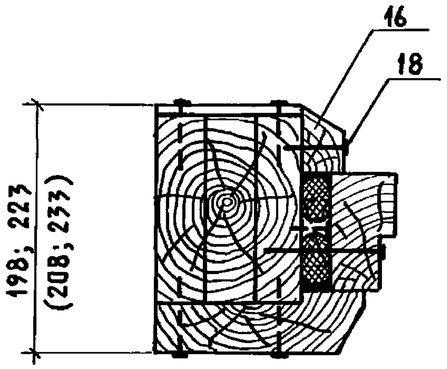

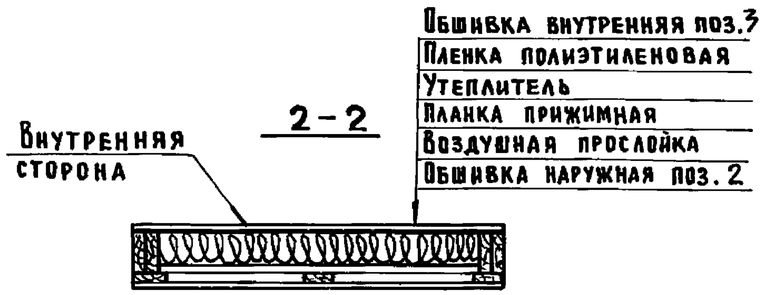

1. Размеры в скобках даны для панелей с дощатой обшивкой.
2. Прижимные планки поз.4 ставятся равномерно по высоте с шагом 300 мм.
3. Рекомендуемые сечения планок в зависимости от толщины панели даны в документе 1.832.5-11.2-000 П3 л.3
4. Спецификация дана на панели с утеплителем из минераловатных плит

Обозначение	Марка	Примечание
1.832.5-11.2-060...-15	ПСФД	Полную марку панели в зависимости от её габаритов см. документ 1.832.5-11.2-000 И2

Нач.отд.	Котов		
Н.контр.	Рессина		
ГИП	Котов		
Рук.гр.	Рессина		
Ст.инж.	Орлова		
Провер.	Рессина		

1.832.5-11.2-060 СБ

Панель с дверным блоком горизонтальной разрезки стен с фанерной обшивкой. Сборочный чертеж

Стадия	Масса	Масштаб
Р	см. табл.	—
Лист	Листов 1	

ГИПРОНИСЕЛЬХОЗ

Взам. инв. № | Подпись и дата | Инв. № подл.

Копир. Лихачева 21961-02 44 Формат А3

Формат	Зона	Поз.	Обозначение	Наименование	Количество на исполнение 1.832.5-11.2-070 -																					Примечание
					–	01	02	03	04	05	06	07	08	09	10	11	12	13	14	15	16	17	18	19			
				Документация																						
А4			1.832.5-11.2-000 ПЗ	Пояснительная записка																						
А4			1.832.5-11.2-000 ТУ	Технические условия																						
А4			1.832.5-11.2-000 НЗ	Номенклатура панелей горизонталь																						
				ной разрезки стен с дощатой обшивкой																						
А3			1.832.5-11.2-010 СБ	Панель глухая горизонтальной																						
				разрезки стен с фанерной обшивкой.																						
				Сборочный чертеж																						Узел II
А3			1.832.5-11.2-070 СБ	Сборочный чертеж																						
				Сборочные единицы																						
А3		1	1.832.5-11.4-010	Каркас деревянный ДК 1	1																					
			-01	ДК 2		1																				
			-02	ДК 3			1																			
			-03	ДК 4				1																		
			-04	ДК 5					1																	
			-05	ДК 6						1																
			-06	ДК 7							1															
			-07	ДК 8								1														
			-08	ДК 9									1													
			-09	ДК 10										1												
			-10	ДК 11											1											
			-11	ДК 12												1										
			-12	ДК 13													1									
			-13	ДК 14														1								
			-14	ДК 15															1							
			-15	ДК 16																1						
			-16	ДК 17																	1					

Инв. № подл. | Подпись и дата | Взам. инв. №

Нач. отд.	Котов	
Н. контр.	Рессина	
ГИП	Котов	
Рук. гр.	Рессина	
Ст. инж.	Орлова	
Провер.	Рессина	

1.832.5-11.2-070

Панель глухая горизонтальной разрезки стен с дощатой обшивкой

Стадия	Лист	Листов
Р	1	2

ГИПРОНИСЕЛЬХОЗ

Формат	Зона	Поз.	Обозначение	Наименование	Количество на исполнение 1.832.5-11.2-070-																					Примечание
					–	01	02	03	04	05	06	07	08	09	10	11	12	13	14	15	16	17	18	19			
А3		1	1.832.5-11.4-010-17	Каркас деревянный ДК18																		1					
			-18	ДК 19																			1				
			-19	ДК 20																				1			
				Детали																							
				Обшивка																							
				Доска 100×13 ГОСТ 8486-66 / сосна или ель φ≤20%																							
Б.4		2	1.832.5-11.2-003	ℓ=2970	12	12	12	12	18	18	18	18	18	18	18	18											0,0039м³
			-01	ℓ=1170													18	18	18	18							0,0015м³
			-02	ℓ=570																	18	18	18	18			0,0007м³
				Доска 75×13 ГОСТ 8486-66 / сосна или ель φ≤20%																							
Б.4		3	1.832.5-11.2-003-03	ℓ=2970									4	4	4	4											0,0029м³
			-04	ℓ=1170													4	4	4	4							0,0011 м³
			-05	ℓ=570																	4	4	4	4			0,0006м³
64		4		Планка прижимная ℓ=950	6	6	6	6	9	9	9	9	12	12	12	12											
				ℓ=1105													3	3	3	3							
				ℓ=505																	3	3	3	3			см. док. 1.832.5-11.2-000 ПЗ
				Стандартные изделия																							
		5		Гвоздь К1,6×50 ГОСТ 4028-63*	12	12	12	12	18	18	18	18	24	24	24	24	6	6	6	6	6	6	6	6			
		6		Скоба тип I ø1,8 ℓ=50 ТУ13-317-76	96	96	96	96	144	144	144	144	176	176	176	176	88	88	88	88	88	88	88	88			2,193/1000 шт
				Материалы																							
		7		Пленка полиэтиленовая																							
				δ=0,2мм ГОСТ 10354-82	1,7	1,7	1,7	1,7	2,6	2,6	2,6	2,6	3,5	3,5	3,5	3,5	1,4	1,4	1,4	1,4	0,7	0,7	0,7	0,7			м²
		8		Плиты минераловатные																							
				марки 100 ГОСТ 9573-82																							м³ по проекту

Инв. № подл. | Подпись и дата | Взам. инв. №

Рис. 1

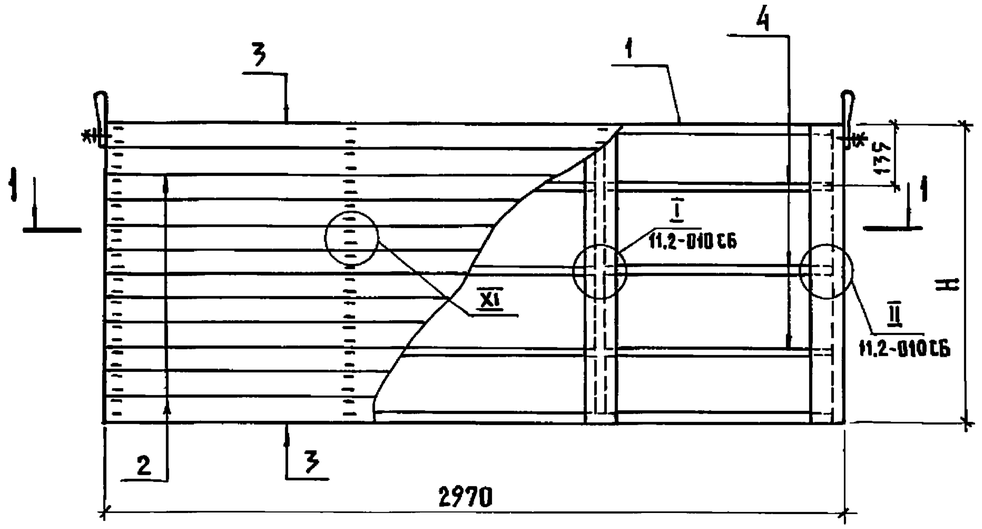

Обшивка поз. 2
Пленка полиэтиленовая
Утеплитель
Планка прижимная
Воздушная прослойка
Обшивка поз. 2

1 – 1

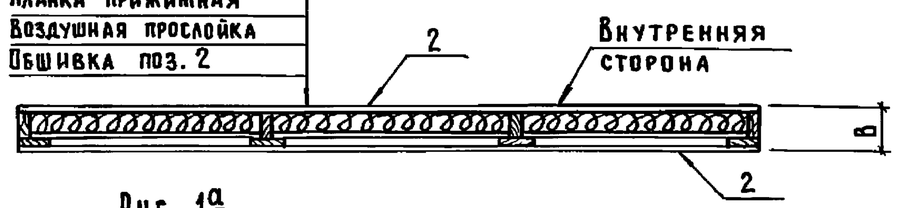

Рис. 1а

остальное см. Рис. 1

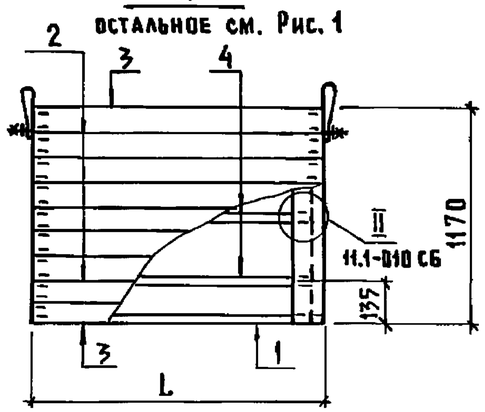

2 – 2

1. Прижимные планки поз.4 ставятся равномерно по высоте с шагом 300 мм.
2. Рекомендуемые сечения планок в зависимости от толщины панелей даны в документе 1.832.5-11.2-000 ПЗ л.3
3. Спецификация дана на панели с утеплителем из минераловатных плит

Варианты крепления обшивки

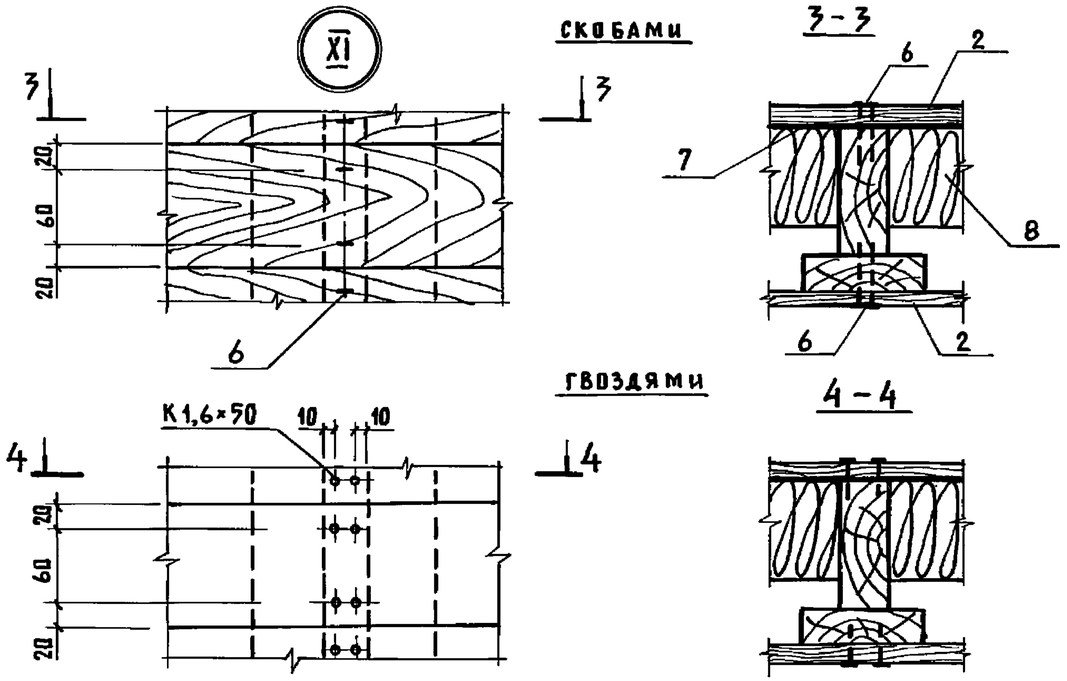

Обозначение	Марка	Рис.	Примечание
1.832.5-11.2-070 ...-11	ПСДД	1	Полную марку панели в зависимости от её габаритов см. документ 1.832.5-11.2-000 ПЗ
-12...-19	ПСДД	1а	

Нач. отд.	Котов	
Н. контр.	Рессина	
ГИП	Котов	
Рук. гр.	Рессина	
Ст. инж.	Орлова	
Провер.	Рессина	

1.832.5-11.2-070 СБ

Панель глухая горизонтальной разрезки стен с дощатой обшивкой. Сборочный чертеж

Стадия	Масса	Масштаб
Р	см. табл.	—
Лист	Листов 1	

ГИПРОНИСЕЛЬХОЗ

Взам. инв. № | Подпись и дата | Инв. № подл.

Инв. № подл.	Подпись и дата	Взам. инв. №

Формат	Зона	Поз.	Обозначение	Наименование	Количество на исполнение 1.832.5-11.2-080-										Примечание
					–	01	02	03	04	05	06	07			
				Документация											
А4			1.832.5-11.2-000 ПЗ	Пояснительная записка	X	X	X	X	X	X	X	X			
А4			1.832.5-11.2-000 ТУ	Технические условия	X	X	X	X	X	X	X	X			
А4			1.832.5-11.2-000 Н3	Номенклатура панелей горизонтальной разрезки стен с дощатой обшивкой	X	X	X	X	X	X	X	X			
А3			1.832.5-11.2-010 СБ	Панель глухая горизонтальной разрезки стен с фанерной обшивкой. Сборочный чертеж	X	X	X	X	X	X	X	X			Узел II
А3			1.832.5-11.2-080 СБ	Сборочный чертеж	X	X	X	X	X	X	X	X			

Нач. отд.	Котов		
Н. контр.	Рессина		
ГИП	Котов		
Рук. гр.	Рессина		
Ст. инж.	Орлова		
Проверил	Рессина		

1.832.5-11.2-080

Панель с вентиляционным отверстием горизонтальной разрезки стен с дощатой обшивкой

Стадия	Лист	Листов
Р	1	4

ГИПРОНИСЕЛЬХОЗ

Формат А4

Инв. № подл.	Подпись и дата	Взам. инв. №

Формат	Зона	Поз.	Обозначение	Наименование	Количество на исполнение 1.832.5-11.2-080-										Примечание
					–	01	02	03	04	05	06	07			
				Сборочные единицы											
А3		1	1.832.5-11.4-030	Каркас деревянный ДК41	1										
			-01	ДК42		1									
			-02	ДК43			1								
			-03	ДК44				1							
			-04	ДК45					1						
			-05	ДК46						1					
			-06	ДК47							1				
			-07	ДК48								1			
				Детали											
				Обшивка											
				Доска $\frac{100\times13\ \text{ГОСТ}\ 8486\text{-}66}{\text{сосна или ель}\ \varphi\leq20\%}$											
Б4		2	1.832.5-11.2-003-19	$\ell = 1100$	36	36	36	36	36	36	36	36			0,0014 м³

1.832.5-11.2-080

Лист 2

Копир. Лихачева

Формат А4

Инв. № подл.	Подпись и дата	Взам. инв. №

Формат	Зона	Поз.	Обозначение	Наименование	Количество на исполнение 1.832.5-11.2-080-										Примечание
					-	01	02	03	04	05	06	07			
				Доска 75×13 ГОСТ 8486-66 / сосна или ель φ≤20%											
Б.4		3	1.832.5-11.2-003-20	ℓ=1100					8	8	8	8			0,0011м³
Б.4		9	-21	ℓ=770					10	10	10	10			0,0008м³
				Доска 32×13 ГОС 8486-66 / сосна или ель φ≤20%											
Б.4		10	1.832.5-11.2-003-22	ℓ=770	1	1	1	1							0,0003м³
				Прижимная планка											
		4		ℓ=1035	6	6	6	6	6	6	6	6			
		11		ℓ=705					1	1	1	1			см.док.1.832.5-11.2-000ПЗ
				Стандартные изделия											
		5		Гвоздь К 1.6×50											
				ГОСТ 4028-63*	12	12	12	12	14	14	14	14			0,814кг / 1000шт.
		6		Скоба тип I ф1,8 ℓ=50 ТУ13-317-76	148	148	148	148	216	216	216	216			2,193кг / 1000шт.

Формат А4

Инв. № подл.	Подпись и дата	Взам. инв. №

Формат	Зона	Поз.	Обозначение	Наименование	Количество на исполнение 1.832.5-11.2-080-										Примечание
					-	01	02	03	04	05	06	07			
				Материалы											
		7		Пленка полиэтиленовая											
				δ=0,2мм ГОСТ 10354-82	1,9	1,9	1,9	1,9	2,85	2,85	2,85	2,85			м²
		8		Плиты минераловатные											
				марки 100 ГОСТ 9573-82											м³ по проекту

Копир. Лихачева Формат А4

Рис. 2

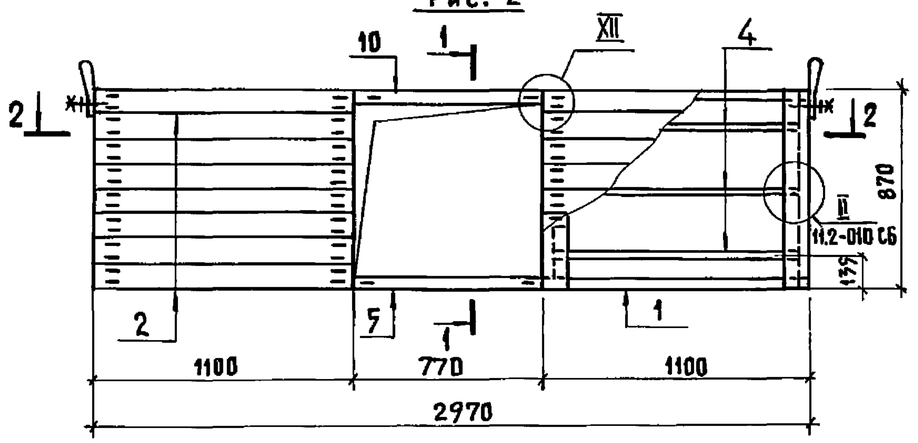

1 – 1

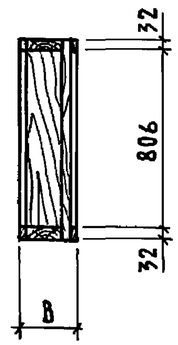

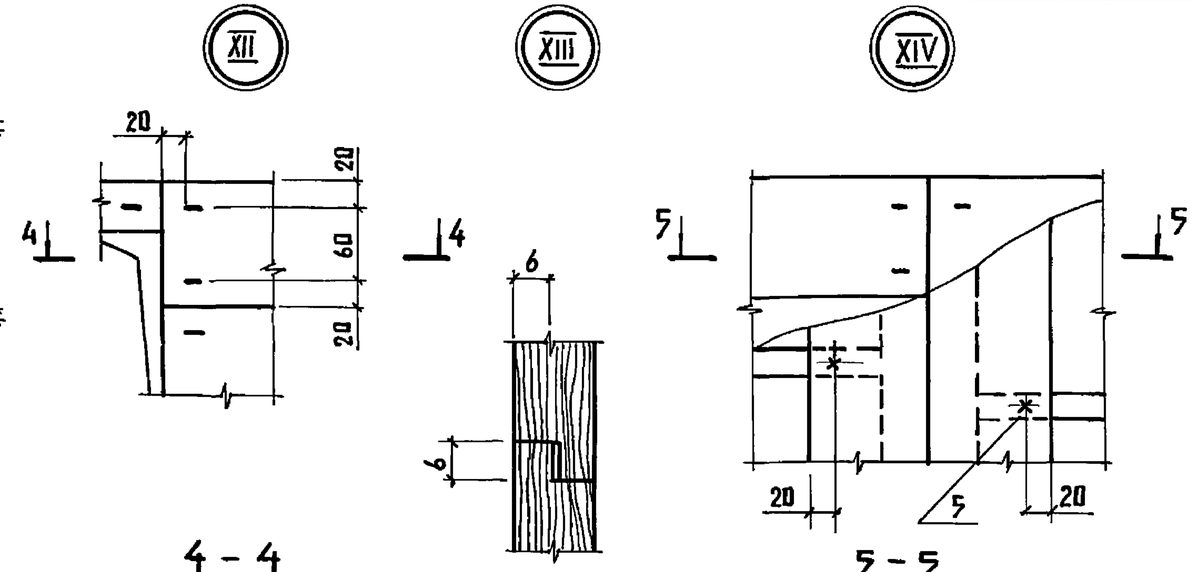

Рис. 2а

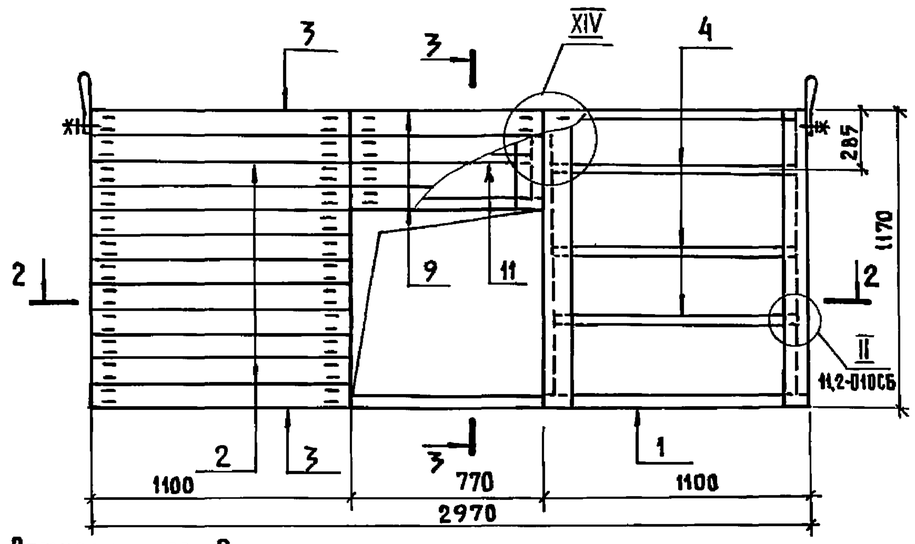

3 – 3

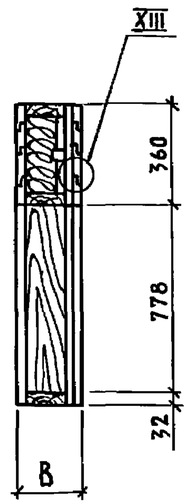

4 – 4

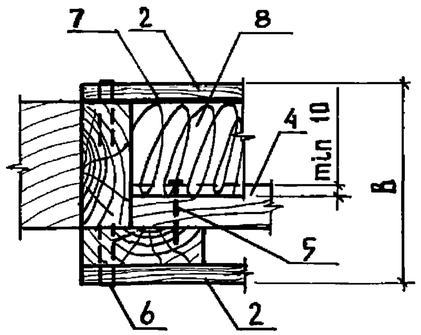

5 – 5

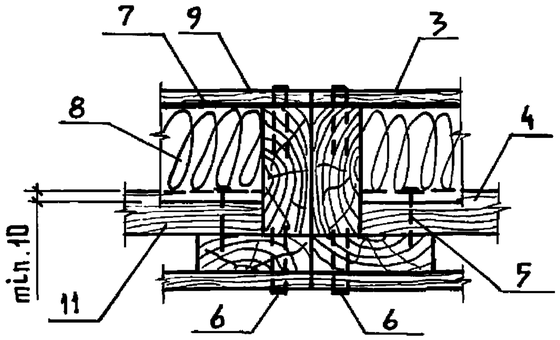

Обшивка поз. 2
Плёнка полиэтиленовая
Утеплитель
Планка прижимная
Воздушная прослойка
Обшивка поз. 2

2 – 2

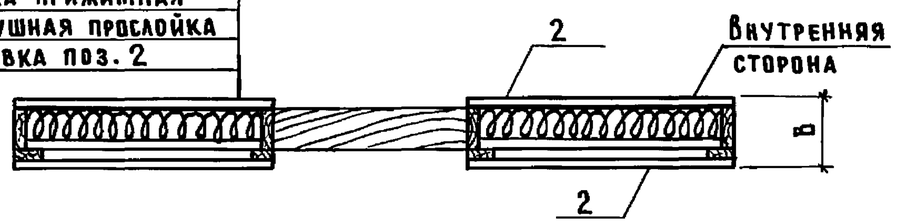

1. Прижимные планки поз. 4 ставятся равномерно по высоте с шагом 300 мм.
2. Рекомендуемые сечения планок в зависимости от толщины панели даны в документе 1.832.5-11.2-000 ПЗ.л.3
3. Спецификация дана на панели с утеплителем из минераловатных плит

Обозначение	Марка	Рис.	Примечание
1.832.5-11.2-080 ...-03	ПСДД	2	Полную марку панели в зависимости от её габаритов см. документ 1.832.5-11.2-000 ПЗ
-04...-07	ПСДД	2а	

Нач. отд.	Котов	
Н. контр.	Рессина	
ГИП	Котов	
Рук. гр.	Рессина	
Ст. инж.	Орлова	
Провер.	Рессина	

1.832.5-11.2-080 СБ

Панель с вентиляционным отверстием горизонтальной разрезки стен с дощатой обшивкой. Сборочный чертеж

Стадия	Масса	Масштаб
Р	см. табл.	—
Лист	Листов 1	

ГИПРОНИСЕЛЬХОЗ

Инв. № подл. | Подпись и дата | Взам. инв. №

Копир. Лихачева 21961-02 50 Формат А3

Формат	Зона	Поз.	Обозначение	Наименование	Количество на исполнение 1.832.5-11.2-090 —																					Примечание
					—	01	02	03	04	05	06	07	08	09	10	11	12	13	14	15						
				Документация																						
А4			1.832.5-11.2-000 ПЗ	Пояснительная записка	X	X	X	X	X	X	X	X	X	X	X	X	X	X	X	X						
А4			1.832.5-11.2-000 ТУ	Технические условия	X	X	X	X	X	X	X	X	X	X	X	X	X	X	X	X						
А4			1.832.5-11.2-000 НЧ	Номенклатура панелей вертикальной разрезки стен с дощатой обшивкой	X	X	X	X	X	X	X	X	X	X	X	X	X	X	X	X						
А3			1.832.5-11.2-010 СБ	Панель глухая горизонтальной разрезки стен с фанерной обшивкой.																						
				Сборочный чертеж	X	X	X	X	X	X	X	X	X	X	X	X	X	X	X	X						Узел II
А3			1.832.5-11.2-070 СБ	Панель глухая горизонтальной разрезки стен с дощатой обшивкой.																						
				Сборочный чертеж	X	X	X	X	X	X	X	X	X	X	X	X	X	X	X	X						Узел XI
А3			1.832.5-11.2-050 СБ	Панель с оконным блоком вертикальной разрезки стен с фанерной обшивкой.																						
				Сборочный чертеж	X	X	X	X	X	X	X	X	X	X	X	X	X	X	X	X						Узел V; VI
А4			1.832.5-11.2-090 СБ	Сборочный чертеж	X	X	X	X	X	X	X	X	X	X	X	X	X	X	X	X						
				Сборочные единицы																						
А3		1	1.832.5-11.4-050	Каркас деревянный ДК57	1																					
			-01	ДК58		1																				
			-02	ДК59			1																			
			-03	ДК60				1																		
			-04	ДК61					1																	
			-05	ДК62						1																
			-06	ДК63							1															
			-07	ДК64								1														
			-08	ДК65									1													
			-09	ДК66										1												

Инв. № подл. | Подпись и дата | Взам. инв. №

Нач.отд.	Котов	
Н.контр.	Рессина	
ГИП	Котов	
Рук.гр.	Рессина	
Ст. инж.	Орлова	
Проверил	Рессина	

1.832.5-11.2-090

Панель глухая вертикальной разрезки стен с дощатой обшивкой

Стадия	Лист	Листов
Р	1	2

ГИПРОНИСЕЛЬХОЗ

Формат	Зона	Поз.	Обозначение	Наименование	Количество на исполнение 1.832.5-11.2-090-																					Примечание
					–	01	02	03	04	05	06	07	08	09	10	11	12	13	14	15						
А3		1	1.832.5-11.4-050-10	Каркас деревянный ДК67											1											
			-11	ДК68												1										
			-12	ДК69													1									
			-13	ДК70														1								
			-14	ДК71															1							
			-15	ДК72																1						
				Детали																						
				Обшивка																						
				Доска 100×13 ГОСТ 8486-66 / сосна или ель $\varphi \le 20\%$																						
Б.4		2	1.832.5-11.2-003-13	ℓ=1470	25	25	25	25	26	26	26	26	30	30	30	30	34	34	34	34						0,0019 м³
				Доска 75×13 ГОСТ 8486-66 / сосна или ель $\varphi \le 20\%$																						
Б.4		3	1.832.5-11.2-003-14	ℓ=1470					3	3	3	3	2	2	2	2	1	1	1	1						0,0014 м³
		4		Планка прижимная ℓ=1405	6	6	6	6	9	9	9	9	9	9	9	9	9	9	9	9						См. док. 1.832.5-11.2-000 ПЗ
				Доска 100×32 ГОСТ 8486-66 / сосна или ель $\varphi \le 20\%$																						
Б.4		9	1.832.5-11.2-003	ℓ=2370	1	1	1	1																		0,0076 м³
			-01	ℓ=2670					1	1	1	1														0,0085 м³
			-02	ℓ=2970									1	1	1	1										0,0095 м³
			-03	ℓ=3270													1	1	1	1						0,0105 м³
				Стандартные изделия																						
		5		Гвоздь К1,6×50 ГОСТ 4028-63*	21	21	21	21	24	24	24	24	27	27	27	27	30	30	30	30						0,814 кг / 1000 шт.
		6		Скобы тип I ф1,8 ℓ=50 ТУ13-317-76	300	300	300	300	348	348	348	348	384	384	384	384	420	420	420	420						2,193 кг / 1000 шт.
		10		Гвоздь К3×80 ГОСТ 4028-63*	4	4	4	4	4	4	4	4	4	4	4	4	4	4	4	4						4,44 кг / 1000 шт.
				Материалы																						
		7		Пленка полиэтиленовая																						
				δ=0,2мм ГОСТ 10354-82	3,5	3,5	3,5	3,5	4,0	4,0	4,0	4,0	4,4	4,4	4,4	4,4	4,8	4,8	4,8	4,8						м²
		8		Плиты минераловатные																						
				марки 100 ГОСТ 9573-82																						м³ по проекту

Взам. инв. № | Подпись и дата | Инв. № подл.

Формат	Зона	Поз.	Обозначение	Наименование	Количество на исполнение 1.832.5-11.2-100 -																						Примечание
					—	01	02	03	04	05	06	07	08	09	10	11	12	13	14	15							
				Документация																							
А4			1.832.5-11.2-000 ПЗ	Пояснительная записка	X	X	X	X	X	X	X	X	X	X	X	X	X	X	X	X							
А4			1.832.5-11.2-000 ТУ	Технические условия	X	X	X	X	X	X	X	X	X	X	X	X	X	X	X	X							
А4			1.832.5-11.2-000 НЧ	Номенклатура панелей																							
				вертикальной разрезки стен																							
				с дощатой обшивкой	X	X	X	X	X	X	X	X	X	X	X	X	X	X	X	X							
А3			1.832.5-11.2-010 СБ	Панель глухая горизонтальной																							
				разрезки стен с фанерной																							
				обшивкой. Сборочный чертеж	X	X	X	X	X	X	X	X	X	X	X	X	X	X	X	X							Узел II
А3			1.832.5-11.2-070 СБ	Панель глухая горизонтальной раз-																							
				резки стен с дощатой обшивкой.																							
				Сборочный чертеж	X	X	X	X	X	X	X	X	X	X	X	X	X	X	X	X							Узел XI
А3			1.832.5-11.2-050 СБ	Панель с оконным блоком верти-																							
				кальной разрезки стен с фанерной																							
				обшивкой. Сборочный чертеж	X	X	X	X	X	X	X	X	X	X	X	X	X	X	X	X							Узел V; VI
А4			1.832.5-11.2-100 СБ	Сборочный чертеж	X	X	X	X	X	X	X	X	X	X	X	X	X	X	X	X							
				Сборочные единицы																							
А3			1.832.5-11.4-070	Каркас деревянный ДК89	1																						
			-01	ДК90		1																					
			-02	ДК91			1																				
			-03	ДК92				1																			
			-04	ДК93					1																		
			-05	ДК94						1																	
			-06	ДК95							1																
			-07	ДК96								1															
			-08	ДК97									1														
			-09	ДК98										1													

Инв. № подл. | Подпись и дата | Взам. инв. №

Нач. отд.	Котов	
Н. контр.	Рессина	
ГИП	Котов	
Рук. гр.	Рессина	
Ст. инж.	Орлова	
Проверил	Рессина	

1.832.5-11.2-100

Панель с вентиляционным отверстием вертикальной разрезки стен с дощатой обшивкой

Стадия	Лист	Листов
Р	1	3

ГИПРОНИСЕЛЬХОЗ

Формат	Зона	Поз.	Обозначение	Наименование	Количество на исполнение 1.832.5-11.2-100-																					Примечание
					-	01	02	03	04	05	06	07	08	09	10	11	12	13	14	15						
А3			1.832.5-11.4-070-10	Каркас деревянный ДК99											1											
			-11	ДК100												1										
			-12	ДК101													1									
			-13	ДК102														1								
			-14	ДК103															1							
			-15	ДК104																1						
				Детали																						
				Обшивка																						
				Доска 100×13 ГОСТ 8486-66 / сосна или ель ψ ≤20%																						
		2	1.832.5-11.2-003-13	ℓ=1470	32	32	32	32	40	40	40	40	46	46	46	46	50	50	50	50						0,0019 м³
		3	-14	ℓ=660	14	14	14	14	14	14	14	14	14	14	14	14	14	14	14	14						0,0009 м³
				Доска 75×13 ГОСТ 8486-66 / сосна или ель ψ ≤20%																						
		11	1.832.5-11.2-003-15	ℓ=1470	2	2	2	2									4	4	4	4						0,0014 м³
		12	-16	ℓ=660	4	4	4	4	4	4	4	4	4	4	4	4	4	4	4	4						0,0006 м³
				Планка прижимная																						
		4		ℓ=1405	4	4	4	4	6	6	6	6	6	6	6	6	8	8	8	8						см.док.1.832.5-11.2-000ПЗ
		13		ℓ=595	2	2	2	2	2	2	2	2	2	2	2	2	2	2	2	2						
				Доска 100×32 ГОСТ 8486-66 / сосна или ель ψ ≤20%																						
Б4		9	1.832.5-11.2-003	ℓ=2370	1	1	1	1																		0,0076 м³
			-01	ℓ=2670					1	1	1	1														0,0085 м³
			-02	ℓ=2970									1	1	1	1										0,0095 м³
			-03	ℓ=3270													1	1	1	1						0,0105 м³
				Стандартные изделия																						
		5		Гвоздь К1,6×50 ГОСТ 4028-63*	16	16	16	16	22	22	22	22	22	22	22	22	28	28	28	28						0,814 кг / 1000 шт.
		10		Гвоздь К3×80 ГОСТ 4028-63*	5	5	5	5	5	5	5	5	5	5	5	5	5	5	5	5						4,44 кг / 1000 шт.
		6		Скобы тип I ф1,8 ℓ=50 ТУ13-317-76	240	240	240	240	276	276	276	276	312	312	312	312	360	360	360	360						2,193 кг / 1000 шт

Взам. инв. №

Подпись и дата

Инв. № подл.

Формат	Зона	Поз.	Обозначение	Наименование	Количество на исполнение 1.832.5-11.2-100-																					Примечание
					-	01	02	03	04	05	06	07	08	09	10	11	12	13	14	15						
				Материалы																						
		7		Пленка полиэтиленовая																						
				δ=0,2мм ГОСТ 10354-82	2,9	2,9	2,9	2,9	3,3	3,3	3,3	3,3	3,7	3,7	3,7	3,7	4,3	4,3	4,3	4,3						$м^2$
		8		Плиты минераловатные																						
				марки 100 ГОСТ 9573-82																						$м^3$ по проекту

Инв. № подл. | Подпись и дата | Взам. инв. №

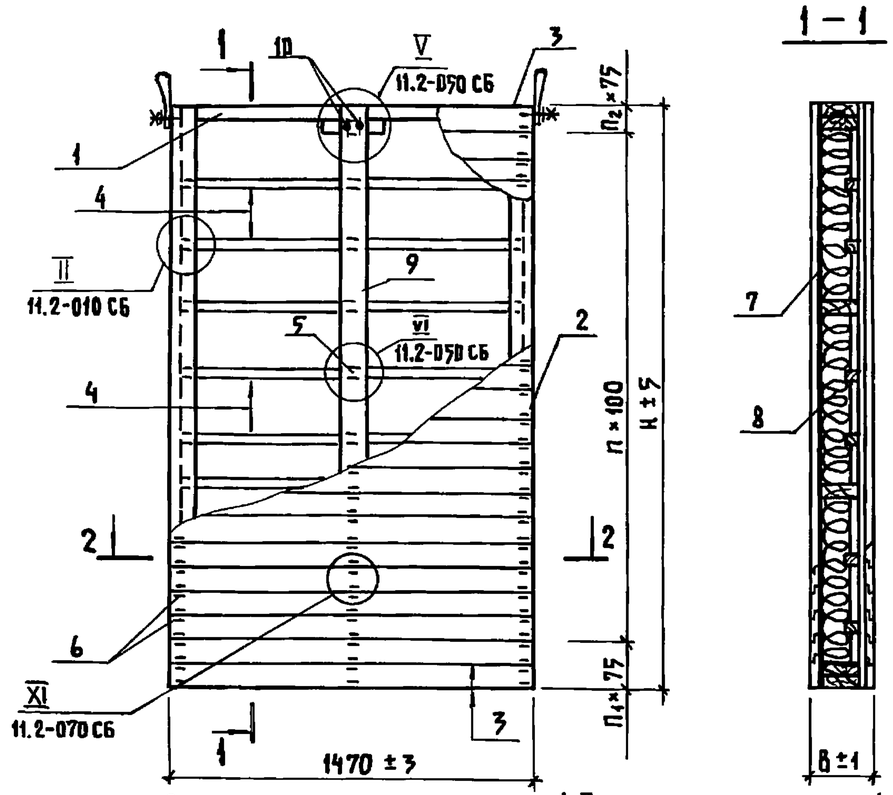

Обшивка поз. 2

Пленка полиэтиленовая
Утеплитель
Планка прижимная
Воздушная прослойка
Обшивка поз. 2

2 — 2

1. Прижимные планки поз.4 ставятся равномерно по высоте с шагом 300 мм.
2. Рекомендуемые сечения планок в зависимости от толщины панели даны в документе 1.832.5-11.2-000 ПЗ. л.3
3. Спецификация дана на панели с утеплителем из минераловатных плит.

Обозначение	Марка	n шт	n_1 шт	n_2 шт	Примечание
1.832.5-11.2-090 ...-03	ПСДД	25	—	—	Полную марку панели в зависимости от её габаритов см. документ 1.832.5-11.2-000 Н4
-04...-07		26	2	1	
-08...-11		30	1	1	
-12...-15		34	1	—	

Взам. инв. № | Подпись и дата | Инв. № подл.

Нач. отд.	Котов	
Н. контр.	Рессина	
ГИП	Котов	
Рук. гр.	Рессина	
Ст. инж.	Орлова	
Провер.	Рессина	

1.832.5-11.2-090 СБ

Панель глухая вертикальной разрезки стен с дощатой обшивкой. Сборочный чертеж

Стадия	Масса	Масштаб
Р	см. табл.	—
Лист	Листов 1	

ГИПРОНИСЕЛЬХОЗ

Формат А4

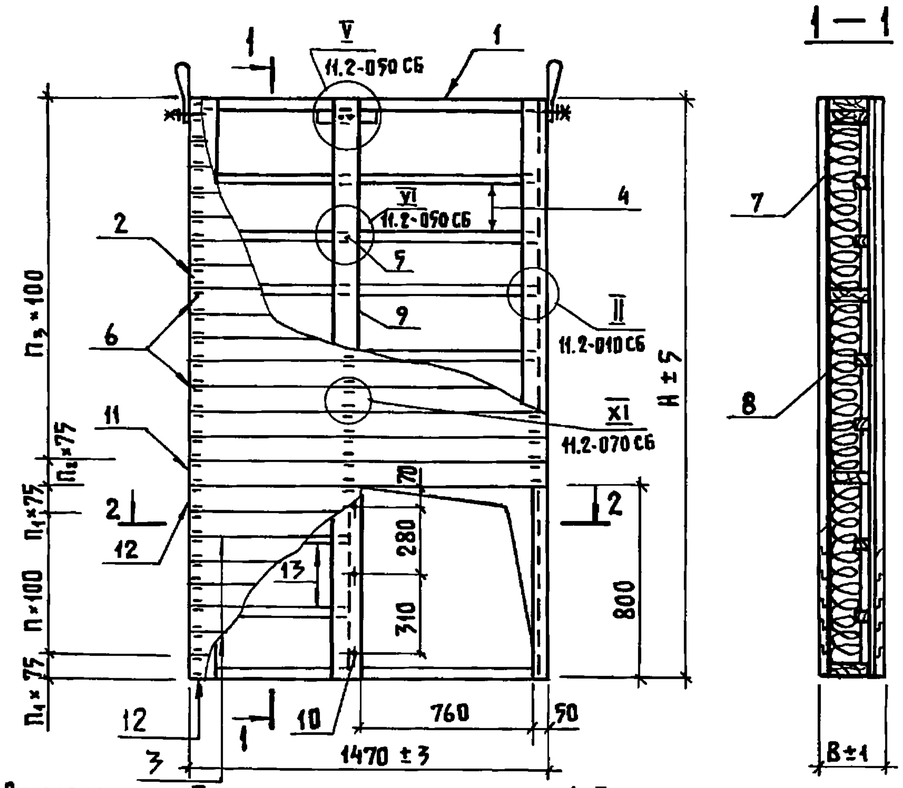

Обшивка поз. 3

Пленка полиэтиленовая
Утеплитель
Планка прижимная
Воздушная прослойка
Обшивка поз. 3

2 — 2

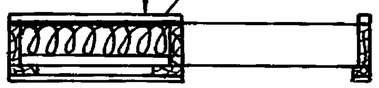

1. Прижимные планки поз.4 ставятся равномерно по высоте с шагом 300 мм.
2. Рекомендуемые сечения планок в зависимости от толщины панели даны в документе 1.832.5-11.2-000 ПЗ. л.3
3. Спецификация дана на панели с утеплителем из минераловатных плит

Обозначение	Марка	n шт.	n_1 шт.	n_2 шт.	n_3 шт.	Примечание
1.832.5-11.2-100 ...-03	ПСДД	7	1	1	16	Полную марку панели в зависимости от её габаритов см. документ 1.832.5-11.2-000 Н4
-04...-07		7	1	—	20	
-08...-11		7	1	—	23	
-12...-15		7	1	2	25	

Взам. инв. № | Подпись и дата | Инв. № подл.

Нач. отд.	Котов	
Н. контр.	Рессина	
ГИП	Котов	
Рук. гр.	Рессина	
Ст. инж.	Орлова	
Провер.	Рессина	

1.832.5-11.2-100 СБ

Панель с вентиляционным отверстием вертикальной разрезки стен с дощатой обшивкой. Сборочный чертеж

Стадия	Масса	Масштаб
Р	см. табл.	1:25
Лист	Листов 1	

ГИПРОНИСЕЛЬХОЗ

Формат	Зона	Поз.	Обозначение	Наименование	Количество на исполнение 1.832.5-11.2-110 —																					Примечание
					—	01	02	03	04	05	06	07	08	09	10	11	12	13	14	15						
				Документация																						
А4			1.832.5-11.2-000 ПЗ	Пояснительная записка	+	+	+	+	+	+	+	+	+	+	+	+	+	+	+	+						
А4			1.832.5-11.2-000 ТУ	Технические условия	+	+	+	+	+	+	+	+	+	+	+	+	+	+	+	+						
А4			1.832.5-11.2-000 Н4	Номенклатура панелей вертикальной разрезки стен																						
				с дощатой обшивкой	+	+	+	+	+	+	+	+	+	+	+	+	+	+	+	+						
А3			1.832.5-11.2-010 СБ	Панель глухая горизонтальной разрезки стен с фанерной обшивкой. Сборочный чертеж	+	+	+	+	+	+	+	+	+	+	+	+	+	+	+	+						Узел II
А3			1.832.5-11.2-070 СБ	Панель глухая горизонтальной разрезки стен с дощатой обшивкой. Сборочный чертеж	+	+	+	+	+	+	+	+	+	+	+	+	+	+	+	+						Узел XI
А4			1.832.5-11.2-050 СБ	Панель с оконным блоком вертикальной разрезки стен с фанерной обшивкой. Сборочный чертеж	+	+	+	+	+	+	+	+	+	+	+	+	+	+	+	+						Узлы V... IX
А4			1.832.5-11.2-110 СБ	Сборочный чертеж	+	+	+	+	+	+	+	+	+	+	+	+	+	+	+	+						
				Сборочные единицы																						
А3		1	1.832.5-11.4-090	Каркас деревянный ДК121	1																					
			-01	ДК122		1																				
			-02	ДК123			1																			
			-03	ДК124				1																		
			-04	ДК125					1																	
			-05	ДК126						1																
			-06	ДК127							1															
			-07	ДК128								1														
			-08	ДК129									1													

Нач. отд.	Котов	
Н. контр.	Рессина	
ГИП	Котов	
Рук. гр.	Рессина	
Ст. инж.	Орлова	
Провер.	Рессина	

1.832.5-11.2-110

Панель с оконным блоком вертикальной разрезки стен с дощатой обшивкой

Стадия	Лист	Листов
Р	1	4

ГИПРОНИСЕЛЬХОЗ

Инв. № подл. | Подпись и дата | Взам. инв. №

Формат	Зона	Поз.	Обозначение	Наименование	Количество на исполнение 1.832.5-11.2-110-																					Примечание
					-	01	02	03	04	05	06	07	08	09	10	11	12	13	14	15						
А3		1	1.832.5-11.4-090-09	Каркас деревянный ДК130										1												
			-10	ДК131											1											
			-11	ДК132												1										
			-12	ДК133													1									
			-13	ДК134														1								
			-14	ДК135															1							
			-15	ДК136																1						
				Детали																						
				Обшивка																						
				Доска 100×13 ГОСТ 8486-66 / сосна или ель $\mathcal{Y} \leq 20\%$																						
Б.4		2	1.832.5-11.2-003-23	$\ell = 1470$	16	16	16	16	28	28	28	28	30	30	30	30	38	38	38	38						0,0019 м³
				Доска 75×13 ГОСТ 8486-66 / сосна или ель $\mathcal{Y} \leq 20\%$																						
Б.4		3	1.832.5-11.2-003-24	$\ell = 1470$	12	12	12	12	4	4	4	4	10	10	10	10	8	8	8	8						0,0014 м³
				Доска 125×13 ГОСТ 8486-66 / сосна или ель $\mathcal{Y} \leq 20\%$																						
Б.4		11	1.832.5-11.2-003-25	$\ell = 1200$	2	2	2	2	2	2	2	2	2	2	2	2	2	2	2	2						0,002 м³
Б.4		4		Планка прижимная $\ell = 1390$	4	4	4	4	5	5	5	5	6	6	6	6	7	7	7	7						см. док. 1.832.5-11.2-000113
				Доска 100×32 ГОСТ 8486-66 / сосна или ель $\mathcal{Y} \leq 20\%$																						
Б.4.		9	1.832.5-11.2-003-04	$\ell = 270$	1	1	1	1																		0,001 м³
			-05	$\ell = 570$					1	1	1	1														0,002 м³
			-06	$\ell = 870$									1	1	1	1										0,003 м³
			-07	$\ell = 1170$													1	1	1	1						0,004 м³
А4		14	1.832.5-11.5-02	Планка	1	1	1	1	1	1	1	1	1	1	1	1	1	1	1	1						
Б.4		15	1.832.5-11.2-004	Брусок 60×60 ГОСТ 8486-66 / сосна или ель $\mathcal{Y} \leq 20\%$ $\ell = 20$	4	4	4	4	4	4	4	4	4	4	4	4	4	4	4	4						0,0001 м³
А4		16	1.832.5-11.5-03	Наличник Н1	2	2	2	2	2	2	2	2	2	2	2	2	2	2	2	2						
		17	-02	Н3	2	2	2	2	2	2	2	2	2	2	2	2	2	2	2	2						

Взам. инв. №

Подпись и дата

Инв. № подл.

Формат	Зона	Поз.	Обозначение	Наименование	Количество на исполнение 1.832.5-11.2-110 -																					Примечание
					-	01	02	03	04	05	06	07	08	09	10	11	12	13	14	15						
А4		18	1.832.5-11.5-03-05	Наличник Н6	1				1				1				1									
			1.832.5-11.5-04	Н9		1				1				1				1								
			-01	Н10			1				1				1				1							
			-02	Н11				1				1				1				1						
А4		19	1.832.5-11.5-03-06	Н7	1				1				1				1									Левый
			-03	Н4		2				2				2				2								
			1.832.5-11.5-04-03	Н12			1				1				1				1							
			-04	Н13				1				1				1				1						
			-07	Н16			1				1				1				1							
			-08	Н17				1				1				1				1						
			1.832.5-11.5-03-07	Н20	1				1				1				1									Правый
А4		20	1.832.5-11.5-06	Костыль К1	3				3				3				3									
		21	-01	К2	3	6	6	6	3	6	6	6	3	6	6	6	3	6	6	6						
А4		22	1.832.5-11.5-07	Слив С1	1				1				1				1									
			-01	С2		1				1				1				1								
			-02	С3			1				1				1				1							
			-03	С4				1				1				1				1						
		23	-04	С5	1	1	1	1	1	1	1	1	1	1	1	1	1	1	1	1						
				Стандартные изделия																						
		5		Гвоздь К1,6×50 ГОСТ4028-63*	60	60	60	60	48	48	48	48	48	48	48	48	48	48	48	48						0,814кг/1000шт.
		10		Гвоздь К3×80 ГОСТ4028-63*	8	8	8	8	8	8	8	8	8	8	8	8	8	8	8	8						4,44кг/1000шт.
		24		Гвоздь К2,5×60 ГОСТ 4028-63*		12	12	12		12	12	12		12	12	12		12	12	12						2,31кг/1000шт.
		25		Гвоздь К4×100 ГОСТ4028-63*	24	24	24	24	24	24	24	24	24	24	24	24	24	24	24	24						9,8кг/1000шт.
		6		Скобы тип I ⌀1,8 l=50 ТУ13-317-76	180	180	180	180	204	204	204	204	252	252	252	252	288	288	288	288						2,193кг/1000шт.
		26		Оконный блок СВД 12-12																						
				ГОСТ 12506-81	1	1	1	1	1	1	1	1	1	1	1	1	1	1	1	1						
		27		Сетка 10×1,0Л ГОСТ 3826-82																						
				шириной 100мм	1,2	1,2	1,2	1,2	1,2	1,2	1,2	1,2	1,2	1,2	1,2	1,2	1,2	1,2	1,2	1,2						п.м

Инв. № подл. | Подпись и дата | Взам. инв. №

Формат	Зона	Поз.	Обозначение	Наименование	Количество на исполнение 1.832.5-11.2-110-																					Примечание
					-	01	02	03	04	05	06	07	08	09	10	11	12	13	14	15						
				Материалы																						
		7		Пленка полиэтиленовая																						
				ГОСТ 10354-82, δ=0,2мм	1,8	1,8	1,8	1,8	2,2	2,2	2,2	2,2	2,7	2,7	2,7	2,7	3,1	3,1	3,1	3,1						п.м.
		8		Плиты минераловатные																						
				марки 100 ГОСТ 9573-82																						м³ по проекту
		28		Прокладка ПРП-40.К-300																						
				ГОСТ 19177-81	9,6	9,6	9,6	9,6	9,6	9,6	9,6	9,6	9,6	9,6	9,6	9,6	9,6	9,6	9,6	9,6						п.м.
		29		Мастика АМ-0,5 ГОСТ 13489-79	7,5	7,5	7,5	7,5	7,5	7,5	7,5	7,5	7,5	7,5	7,5	7,5	7,5	7,5	7,5	7,5						кг/м² = 1,5 г/см³

Инв. № подл. | Подпись и дата | Взам. инв. №

Формат	Зона	Поз.	Обозначение	Наименование	Количество на исполнение 1.832.5-11.2-120-																					Примечание
					–	01	02	03	04	05	06	07	08	09	10	11	12	13	14	15						
				Документация																						
А4			1.832.5-11.2-000 ПЗ	Пояснительная записка	+	+	+	+	+	+	+	+	+	+	+	+	+	+	+	+						
А4			1.832.5-11.2-000 ТУ	Технические условия	+	+	+	+	+	+	+	+	+	+	+	+	+	+	+	+						
А4			1.832.5-11.2-000 Н4	Номенклатура панелей верти-																						
				кальной разрезки стен с																						
				дощатой обшивкой	+	+	+	+	+	+	+	+	+	+	+	+	+	+	+	+						
А3			1.832.5-11.2-010 СБ	Панель глухая горизонталь-																						
				ной разрезки стен с фанерной																						
				обшивкой. Сборочный чертеж	+	+	+	+	+	+	+	+	+	+	+	+	+	+	+	+						Узел II
А3			1.832.5-11.2-070 СБ	Панель глухая горизонтальной																						
				разрезки стен с дощатой об-																						
				шивкой. Сборочный чертеж	+	+	+	+	+	+	+	+	+	+	+	+	+	+	+	+						Узел XI
			1.832.5-11.2-050 СБ	Панель с оконным блоком вер-																						
				тикальной разрезки стен с																						
				фанерной обшивкой																						
				Сборочный чертеж	+	+	+	+	+	+	+	+	+	+	+	+	+	+	+	+						Узел V
			1.832.5-11.2-060 СБ	Панель с дверным блоком вер-																						
				тикальной разрезки стен с																						
				фанерной обшивкой																						
				Сборочный чертеж	+	+	+	+	+	+	+	+	+	+	+	+	+	+	+	+						Узел X
			1.832.5-11.2-120 СБ	Сборочный чертеж	+	+	+	+	+	+	+	+	+	+	+	+	+	+	+	+						
				Сборочные единицы																						
А4		1	1.832.5-11.4-110	Каркас деревянный ДК 153	1																					
			-01	ДК 154		1																				
			-02	ДК 155			1																			
			-03	ДК 156				1																		

Нач.отд.	Котов	
Н.контр.	Рессина	
ГИП	Котов	
Рук.гр.	Рессина	
Ст. инж.	Орлова	
Провер.	Рессина	

1.832.5-11.2-120

Панель с дверным блоком вертикальной разрезки стен с дощатой обшивкой

Стадия	Лист	Листов
Р	1	4

ГИПРОНИСЕЛЬХОЗ

Инв.№ подл. | Подпись и дата | Взам. инв.№

Формат	Зона	Поз.	Обозначение	Наименование	Количество на исполнение 1.832.5-11.2-120 –																					Примечание
					–	01	02	03	04	05	06	07	08	09	10	11	12	13	14	15						
А3		1	1.832.5-11.4-110-04	Каркас деревянный ДК 157					1																	
			-05	ДК 158						1																
			-06	ДК 159							1															
			-07	ДК 160								1														
			-08	ДК 161									1													
			-09	ДК 162										1												
			-10	ДК 163											1											
			-11	ДК 164												1										
			-12	ДК 165													1									
			-13	ДК 166														1								
			-14	ДК 167															1							
			-15	ДК 168																1						
				Детали																						
				Обшивка																						
				Доска 100×13 ГОСТ 8486-66 / сосна или ель $\vartheta \le 20\%$																						
Б.ч.		2	1.832.5-11.2-003-23	ℓ = 1470	4	4	4	4					18	18	18	18	24	24	24	24						0,002 м³
				Доска 75×13 ГОСТ 8486-66 / сосна или ель $\vartheta \le 20\%$																						
Б.ч.		3	1.832.5-11.2-003-24	ℓ = 1470	4	4	4	4	18	18	18	18	2	2	2	2										0,0014 м³
				Доска 100×32 ГОСТ 8486-66 / сосна или ель $\vartheta \le 20\%$																						
Б.ч.		11	1.832.5-11.2-003-26	ℓ = 2390	2	2	2	2	2	2	2	2	2	2	2	2	2	2	2	2						
Б.ч.		4		Планка прижимная ℓ = 1310	1	1	1	1	2	2	2	2	3	3	3	3	4	4	4	4						см. док. 1.832.5-11.2-000 ПЗ
				Доска 100×32 ГОСТ 8486-66 / сосна или ель $\vartheta \le 20\%$																						
Б.ч.		9	1.832.5-11.2-003-08	ℓ = 320	1	1	1	1																		0,001 м³
			-09	ℓ = 620					1	1	1	1														0,002 м³
			-10	ℓ = 920									1	1	1	1										0,003 м³
			-11	ℓ = 1220													1	1	1	1						0,004 м³

Инв. № подл. | Подпись и дата | Взам. инв. №

Формат	Зона	Поз.	Обозначение	Наименование	Количество на исполнение 1.832.5-11.2-120-																Примечание
					–	01	02	03	04	05	06	07	08	09	10	11	12	13	14	15	
				Доска 100×32 ГОСТ 8486-66 / сосна или ель $\varphi \le 20\%$																	
Б.4		12	1.832.5-11.2-003-12	ℓ=1230	1	1	1	1	1	1	1	1	1	1	1	1	1	1	1	1	
А4		13	1.832.5-11.5-03-01	Наличник Н2	2	2	2	2	2	2	2	2	2	2	2	2	2	2	2	2	
		14	-02	Н3	1	1	1	1	1	1	1	1	1	1	1	1	1	1	1	1	
		15	-05	Н6	1				1				1				1				
			5-04	Н9		1				1				1				1			
			-01	Н10			1				1				1				1		
			-02	Н11				1				1				1				1	
А4		16	1.832.5-11.5-03-04	Н5		2				2				2				2			
			-08	Н8	1				1				1					1			Левый
			5-04-05	Н14			1				1				1				1		
			-06	Н15				1				1				1				1	
			-09	Н18			1				1				1				1		
			-10	Н19				1				1				1				1	
			5-03-09	Н21	1				1				1					1			Правый
Б.4		17	1.832.5-11.2-004	Брусок 60×60 ГОСТ 8486-66 / сосна или ель $\varphi \le 20\%$ ℓ=20																	
					8	8	8	8	8	8	8	8	8	8	8	8	8	8	8	8	0,0001 м³
				Стандартные изделия																	
		5		Гвоздь К1,6×50 ГОСТ 4028-63*	54	54	54	54	31	31	31	31	31	31	31	31	31	31	31	31	0,814 кг / 1000 шт
		10		Гвоздь К3×80 ГОСТ 4028-63*	4	4	4	4	4	4	4	4	4	4	4	4	4	4	4	4	4,44 кг / 1000 шт.
		18		Гвоздь К2,5×60 ГОСТ 4028-63*		23	18	18		23	18	18		23	18	18		23	18	18	2,31 кг / 1000 шт
		19		Гвоздь К4×100 ГОСТ 4028-63*	41	41	44	44	41	41	44	44	41	41	44	44	41	41	44	44	9,8 кг / 1000 шт.
		6		Скобы тип I ⌀1,8 ℓ=50 ТУ13-317-76	58	58	58	58	118	118	118	118	130	130	130	130	154	154	154	154	2,193 кг / 1000 шт.
		20		Дверной блок Д72 ГОСТ 17324-71	1	1	1	1	1	1	1	1	1	1	1	1	1	1	1	1	
		21		Сетка 10×1,0 Л ГОСТ 3826-82																	
				шириной 100 мм	1,2	1,2	1,2	1,2	1,2	1,2	1,2	1,2	1,2	1,2	1,2	1,2	1,2	1,2	1,2	1,2	п.м.

Взам. инв. № | Подпись и дата | Инв. № подл.

Копир. Анхачева 21961-02 63 Формат А3

Формат	Зона	Поз.	Обозначение	Наименование	Количество на исполнение 1.832.5-11.2-120-																					Примечание
					-	01	02	03	04	05	06	07	08	09	10	11	12	13	14	15						
				Материалы																						
		7		Пленка полиэтиленовая																						
				δ=0,2мм ГОСТ 10354-82	1,1	1,1	1,1	1,1	1,5	1,5	1,5	1,5	1,9	1,9	1,9	1,9	2,3	2,3	2,3	2,3						$м^2$
		8		Плиты минераловатные																						
				марки 100 ГОСТ 9573-82																						$м^3$ по проекту
		22		Прокладки ПРП-40.К-40.300																						
				ГОСТ 19177-81	9,6	9,6	9,6	9,6	9,6	9,6	9,6	9,6	9,6	9,6	9,6	9,6	9,6	9,6	9,6	9,6						п.м.
		23		Мастика АМ-0,5 ГОСТ13489-79	8,6	8,6	8,6	8,6	8,6	8,6	8,6	8,6	8,6	8,6	8,6	8,6	8,6	8,6	8,6	8,6						кг/γ=1,5т/$м^3$

Инв.№ подл. | Подпись и дата | Взам.инв.№

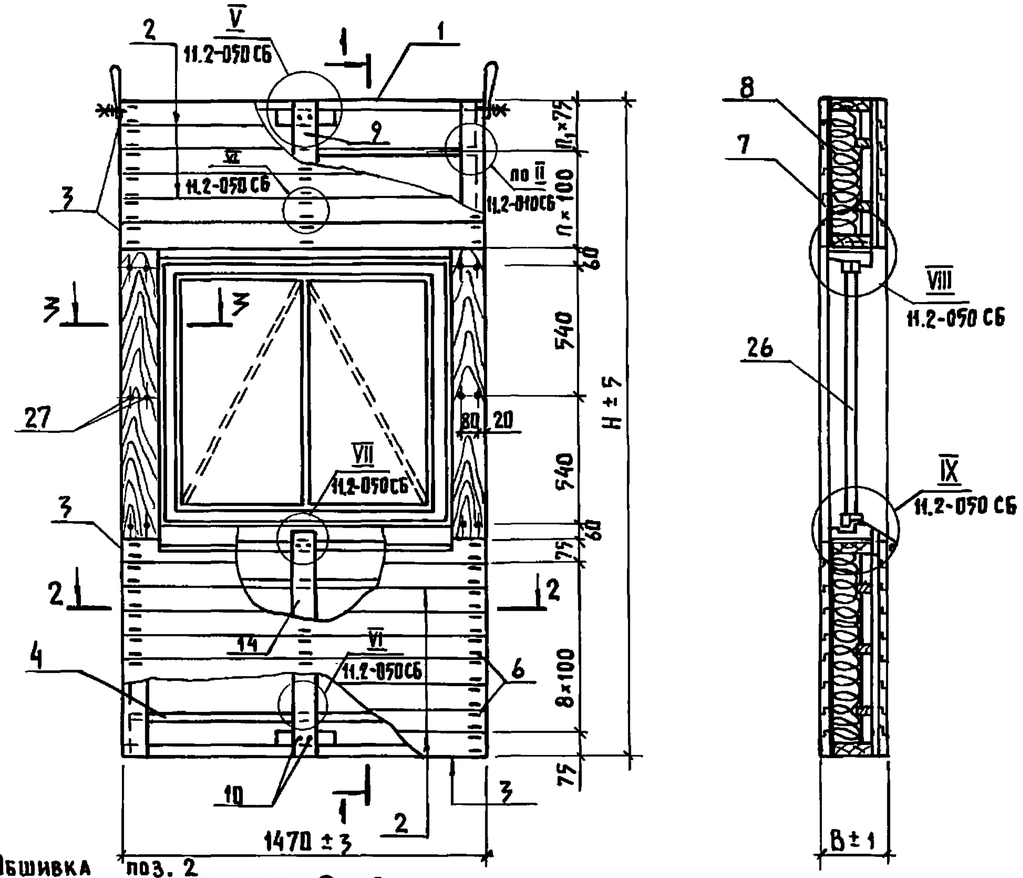

Обшивка поз. 2

Пленка полиэтиленовая
Утеплитель
Планка прижимная
Воздушная прослойка
Обшивка поз. 2

2 - 2

Внутренняя сторона

1. Прижимные планки поз. 4 ставятся равномерно по высоте с шагом 300 мм.
2. Рекомендуемые сечения планок в зависимости от толщины панели даны в документе 1.832.5-11.2-000 ПЗ. л.3
3. Спецификация дана на панели с утеплителем из минераловатных плит

Обозначение	Марка	n, шт.	n_1, шт	Примечание
1.832.5-11.-2-110 ...-03	ПСДД	–	4	Полную марку панели в зависимости от её габаритов см. документ 1.832.5-11.2-000 Н4
-04...-07		6	–	
-08...-11		7	3	
-12...-15		11	2	

Нач. отд.	Котов	
Н. контр.	Рессина	
ГИП	Котов	
Рук. гр.	Рессина	
Ст. инж.	Орлова	
Проверил	Рессина	

1.832.5-11.2-110 СБ

Панель с оконным блоком вертикальной разрезки стен с дощатой обшивкой. Сборочный чертеж

Стадия	Масса	Масштаб
Р	см. табл.	
Лист	Листов 1	

ГИПРОНИСЕЛЬХОЗ

Взам. инв. № | Подпись и дата | Инв. № подл.

Копир. Лихачева Формат А3

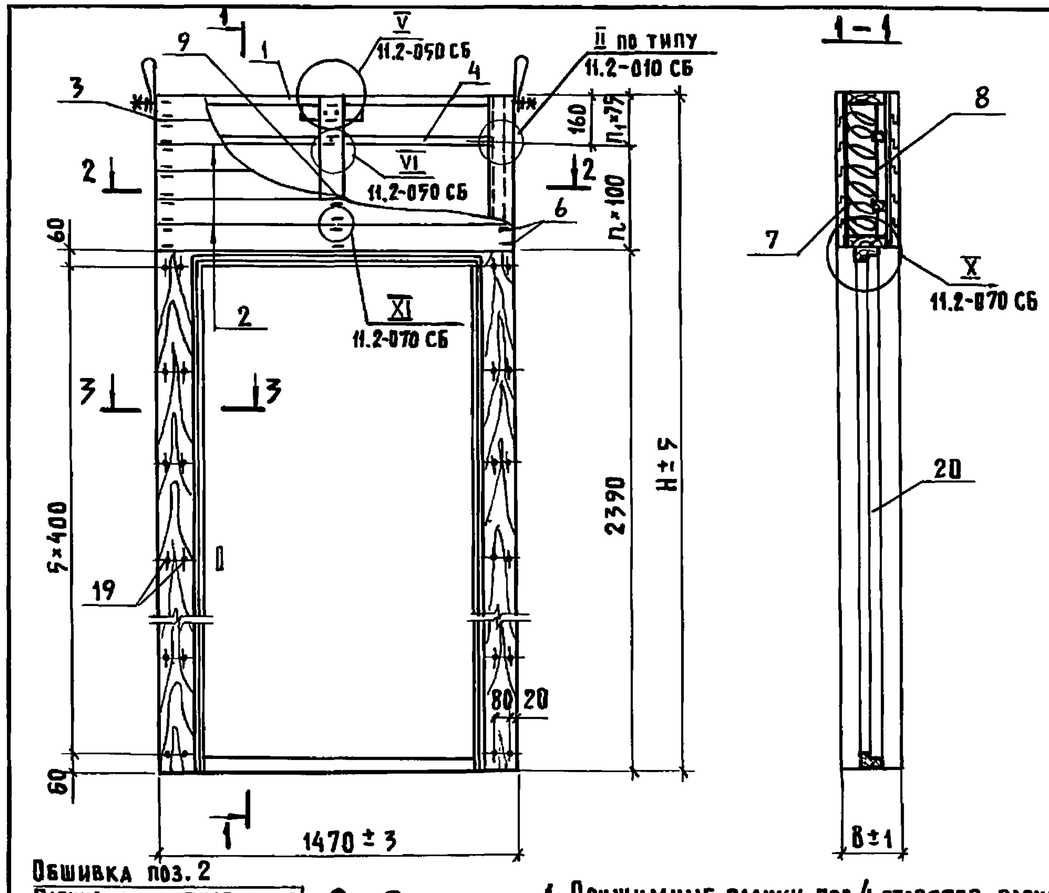

Обшивка поз. 2

Пленка полиэтиленовая
Утеплитель
Планка прижимная
Воздушная прослойка
Обшивка поз. 2

2 - 2

Внутренняя сторона

1. Прижимные планки поз. 4 ставятся равномерно по высоте с шагом 300 мм.
2. Рекомендуемые сечения планок в зависимости от толщины панели даны в документе 1.832.5-11.2-000 ПЗ. л.3
3. Спецификация дана на панели с утеплителем из минераловатных плит

Обозначение	Марка	n, шт	n_1 шт	Примечание
1.832.5-11.2-120 ...-03	ПСДД	2	2	Полную марку панели в зависимости от её габаритов см. документ 1.832.5-11.2-000 Н4
-04...-07		–	9	
-08...-11		9	1	
-12...-15		12	–	

Нач. отд.	Котов	
Н. контр.	Рессина	
ГИП	Котов	
Рук. гр.	Рессина	
Ст. инж.	Орлова	
Проверил	Рессина	

1.832.5-11.2-120 СБ

Панель с дверным блоком вертикальной разрезки стен с дощатой обшивкой. Сборочный чертеж

Стадия	Масса	Масштаб
Р	см. табл.	
Лист	Листов 1	

ГИПРОНИСЕЛЬХОЗ

Взам. инв. № | Подпись и дата | Инв. № подл.

Рис. 1

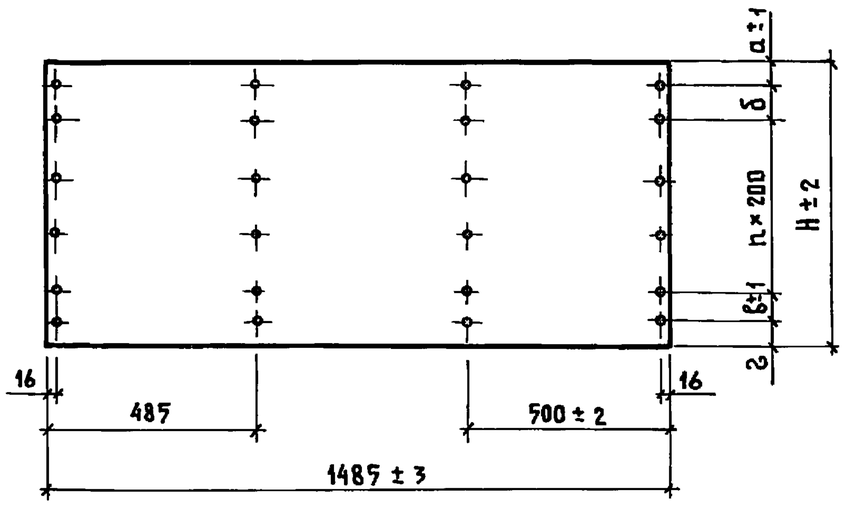

Рис. 2

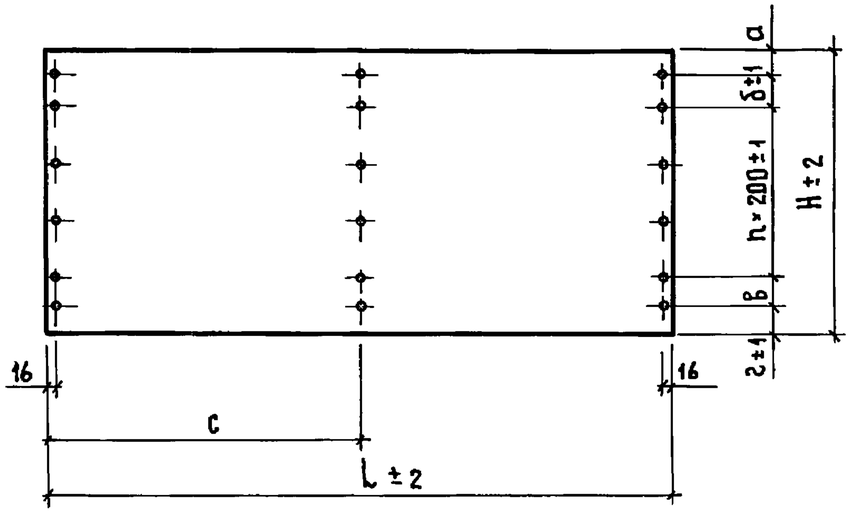

Обозначение	Рис.	Марка	Размеры, мм L	H	a	б	в	г	д	е	c	H_1	n, шт.	Масса, кг
1.832.5-11.2-001		Л1		570		50	—						2	4,1
-01	1	Л2	1485	870		175	175				—			6,2
-02		Л3												8,3
-03	2	Л4	1170	1170		50	—	60			585		5	6,6
-04	3	Л5	570		60						—			3,2
-05	2	Л6	1100	870		175	175				550		2	4,6
-06		Л7	1100	1170		50	—	—					5	6,2
-07	3	Л8	770	360		40					—		1	1,3
-08		Л9		800		110	180	60					2	5,6
-09		Л10		770	20	130	—	20					3	5,4
-10		Л11		900	60	190	190	60	—	—		—	2	6,4
-11		Л12		870	65	185	—	20					3	6,1
-12		Л13		1000	60	—	—	65			735		4	7,1
-13		Л14		970	20	145	185	20					3	6,8
-14	2	Л15	1470	1100	60	—	180	60					4	7,8
-15		Л16		1070	40	—	—	30					5	7,6
-16		Л17		1100		180	—						4	7,8
-17		Л18		785		105	140						2	5,5
-18		Л19		935	60	55	160	60					3	6,6
-19		Л20		1085		—	165				644		4	7,7
-20		Л21		1235		165	140						4	8,7
-21	4	Л22		785	50	110	175	50	145	50		755	2	5,4

Рисунки 3 и 4 см. лист 2

Нач.отд.	Котов	
Н.контр.	Рессина	
ГИП	Котов	
Рук.гр.	Рессина	
Ст.инж.	Кирпичкина	
Провер.	Рессина	

1.832.5-11.2-001

Обшивка наружная Л1... Л36

Стадия	Масса	Масштаб
Р	см. табл.	—
Лист 1	Листов 2	

Лист водостойкой фанеры б=8мм ГОСТ 3916-69

ГИПРОНИСЕЛЬХОЗ

Инв. №подл. | Подпись и дата | Взам. инв. №

Рис. 3

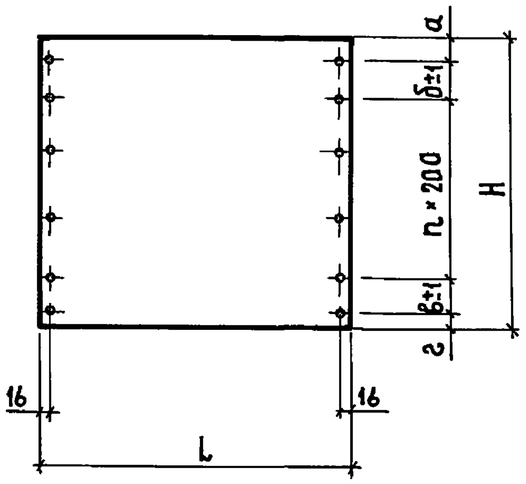

Рис. 4

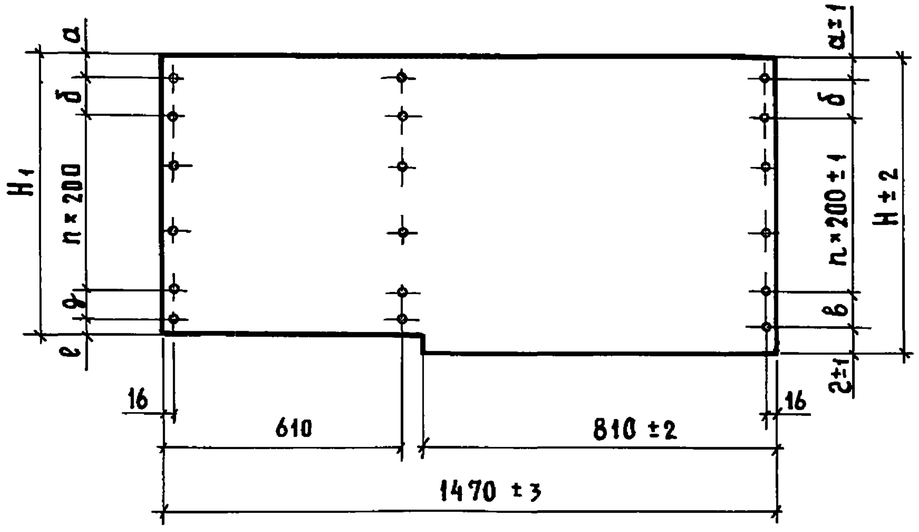

Обозначение	Рис.	Марка	Размеры, мм L	H	a	б	в	г	д	е	c	H_1	n, шт.	Масса, кг
1.832.5-11.2-001-22	4	Л23	1470	935	50	—	—	85	145	55	644	905	4	6,5
-23		Л24		1085		185		50	170	50		1055	2	7,6
-24		Л25		1235		165	170		140			1205	4	8,6
-25	3	Л26	660	830	20		185	60	—	—	—	—	2	2,6
-26		Л27				140	210							
-27	2	Л28	1470	270	60	—	—				735			1,9
-28		Л29		570		50								4,0
-29		Л30		870		160	160							6,1
-30		Л31		1170		50	—						5	8,3
-31		Л32		900	70	—	170						3	6,4
-32		Л33		320	60		—						1	2,3
-33		Л34		620		100							2	4,4
-34		Л35		920		—		—					4	6,5
-35		Л36		1220		130	170	60						8,6

Инв. № подл.	Подпись и дата	Взам. инв. №

Рис. 1

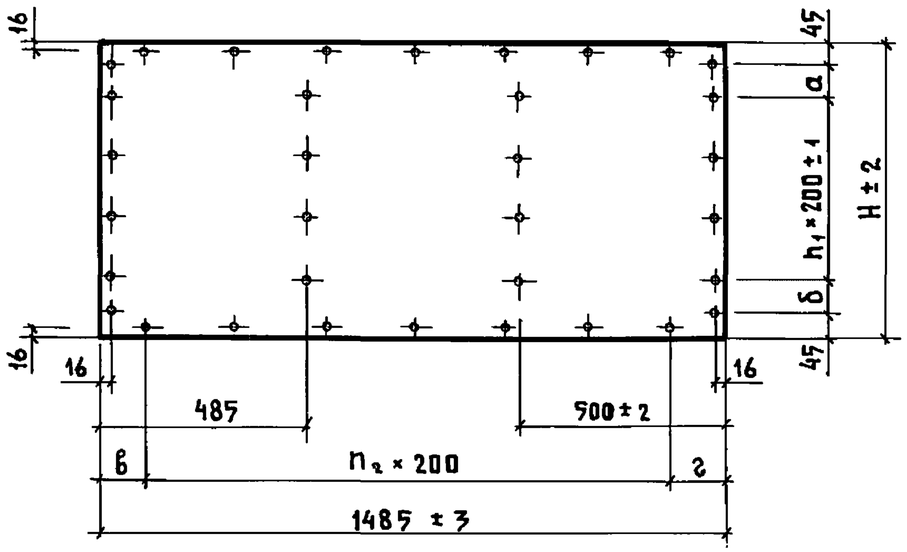

Рис. 2

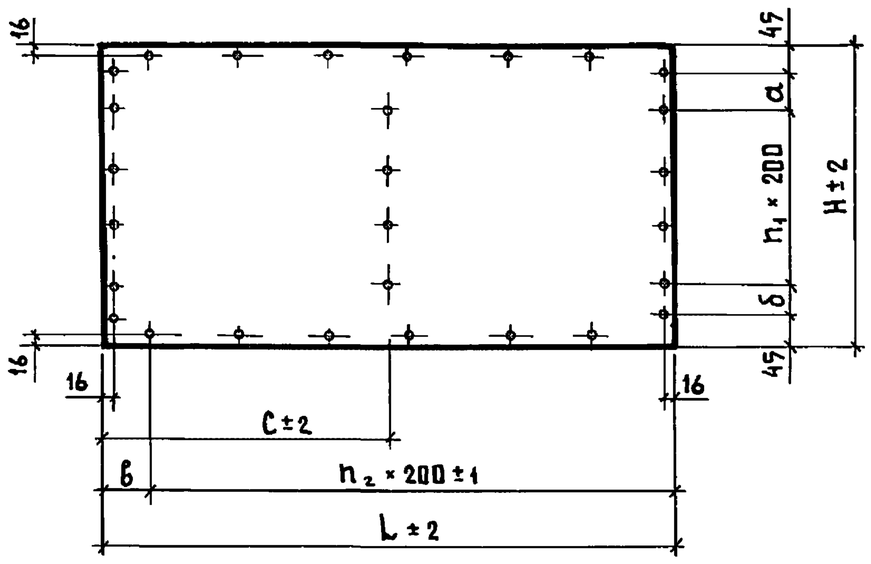

Обозначение	Рис.	Марка	Размеры, мм L	H	a	б	в	г	д	с	H_1	$П_1$ шт.	$П_2$ шт.	Масса, кг
1.832.5-11.2-002	1	Л38	1485	570	80	—	135	150	—	—	—	2	6	4,1
-01		Л39		870	190	190								6,2
-02		Л40		1170	80	—						5		8,3
-03	2	Л41	1170				170	—		585			5	6,6
-04	5	Л42	570							—			2	3,2
-05	2	Л43	1100	870	190	190	100			550		2	5	4,2
-06		Л44	1100	1170	80	—	150	150				5	6	6,2
-07	5	Л45	770	360	70		170	—		—		1	3	1,2
-08		Л46	1470	800	110		70					3	7	5,6
-09		Л47		770	80									5,4
-10		Л48		900	210									6,4
-11		Л49		870	190	190						2		6,1
-12		Л50		1000	100	—						4		7,1
-13		Л51		970	80									6,8
-14		Л52		1100	210									7,8
-15		Л53		1070	190	190						3		7,6
-16		Л54		785	—	95								5,5
-17		Л55		935	220	225						2		6,6
-18		Л56		1085	195	—						4		7,7
-19		Л57		1235	145							5		8,7
-20	3	Л58		785	—	95			65		775	3		5,4
-21		Л59		935	225	225		220	195		905	2		6,5

Рисунки 3, 4, 5, 6 лист 2

Нач.отд.	Котов		
Н.контр.	Рессина		
ГИП	Котов		
Рук.гр.	Рессина		
Ст.инж.	Кирпичкина		
Провер.	Рессина		

1.832.5-11.2-002

Обшивка внутренняя Л38 ... Л73

Стадия	Масса	Масштаб
Р	см. табл.	—
Лист 1	Листов 2	

Лист водостойкой фанеры δ=8мм ГОСТ 3916-69

ГИПРОНИСЕЛЬХОЗ

Инв. № подл. | Подпись и дата | Взам. инв. №

Рис. 3

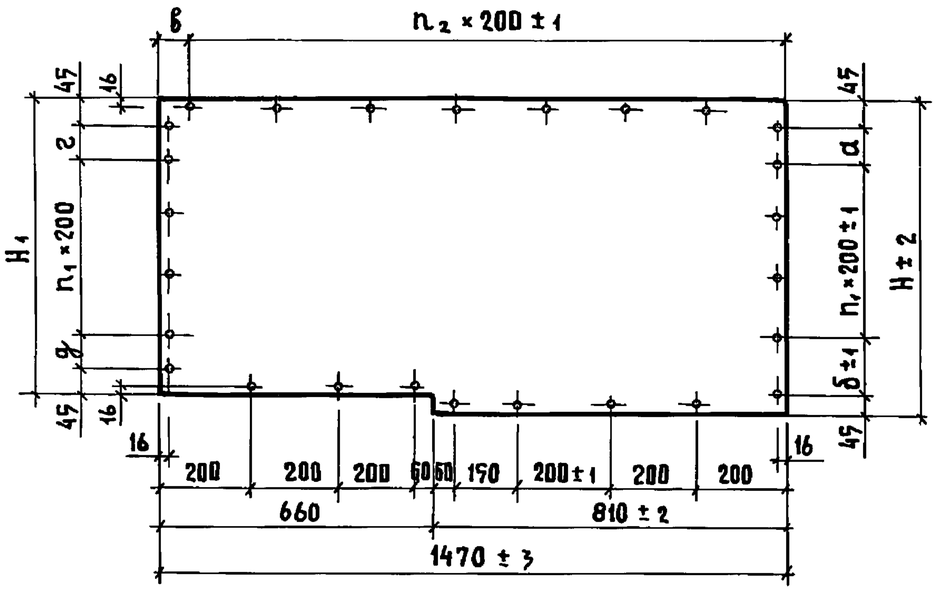

Рис. 4

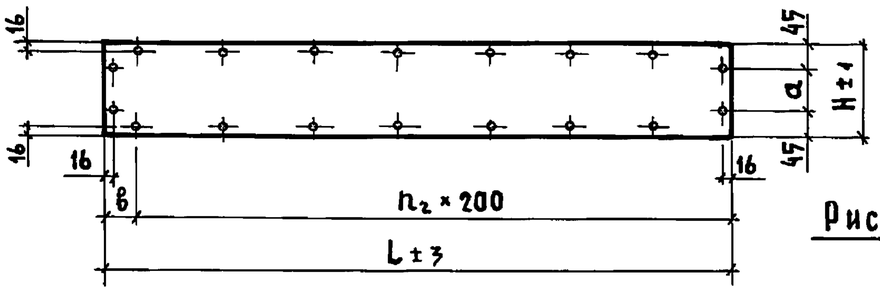

Рис. 5

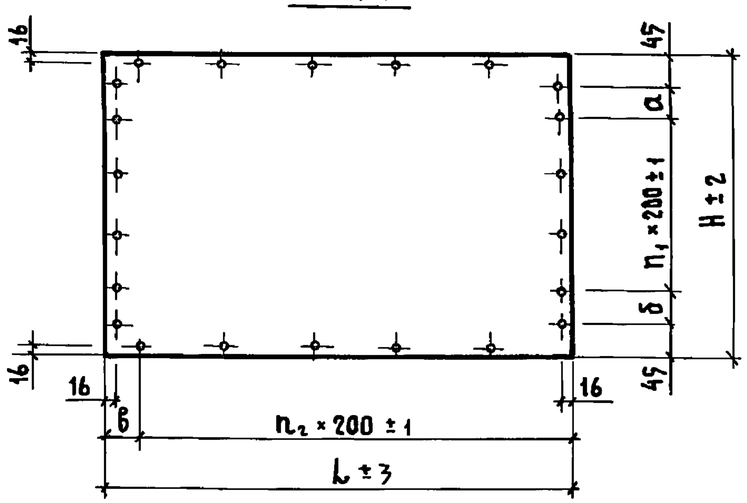

Рис. 6

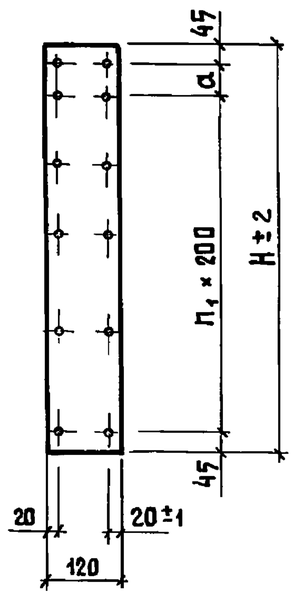

Обозначение	Рис.	Марка	Размеры, мм L	H	a	б	в	г	д	с	H_1	n_1 шт.	n_2 шт.	Масса, кг
1.832.5-11.2-002-22	3	Л60	1470	1085	195	200	70	195	170		1055	3	7	7,6
-23		Л61		1235	145	—		115			1205	5		8,6
-24	5	Л62	660	830	160	180	60					2	3	2,6
-25	4	Л63	1470	270	180	—	—					—	—	1,9
-26	5	Л64		570	—	80	70					2	7	4,0
-27		Л65		870	190	190								6,1
-28		Л66		1170	—	80						5		8,3
-29		Л67		900		210	—	—	—	—	—	3		6,4
-30	6	Л68	120	1200	110	—						5	—	0,6
-31	4	Л69	1470	320	230		70					—	7	2,3
-32	5	Л70		620	—	130						2		4,4
-33		Л71		920		230						3		6,5
-34		Л72		1220		130						5		8,6
-35	6	Л73	120	1190	100	—	—						—	0,6

Инв. № подл.	Подпись и дата	Взам. инв. №

Марка изделия	Наименование материала, единицы измерения, количество на марку													
	Древесина обрезная ГОСТ24454-80 ГОСТ8486-66	Лист водостойкой фанеры δ=8 мм ГОСТ 3916-69	Плиты древесноволокнистые твёрдые	Плиты минераловатные ГОСТ9573-82	Пленка полиэтиленовая δ=0.2 мм ГОСТ10354-82	Прокладка ПРП-40.К-40.300 ГОСТ19177-81	Мастика АМ-0,5 ГОСТ 13489-79	Стальные изделия						
								Лист ГОСТ 19904-74	Полоса ГОСТ 103-76	Лист оцинкованный ГОСТ 19904-74	Сетка оцинкованная ГОСТ3826-82	Гвозди алюминиевые ТУ69-216-83	Метизы	Всего
	$м^3$	$м^2$	$м^3$	$м^3$	$м^2$	п.м.	кг	кг	кг	кг	кг	кг	кг	кг
ПСФД 30.6.15	0.048	3.40	—	0,147	1.70	—	—	0,36	—	—	—	0.138	0,548	1,046
ПСФД 30.6.17	0,056			0,183										
ПСФД 30.6.20	0,064			0,221										
ПСФД 30.6.22	0,072			0,257										
ПСФД 30.9.15	0,063	5.20		0,234	2.60							0.170	0,578	1,108
ПСФД 30.9.17	0.073			0,290										
ПСФД 30.9.20	0,083			0,351										
ПСФД 30.9.22	0,094			0,410										
ПСФД 30.12.15	0,078	7.00		0.321	3,50							0,214	0,589	1,163
ПСФД 30.12.17	0,090			0,402										
ПСФД 30.12.20	0.102			0.482										
ПСФД 30.12.22	0.115			0,562										
ПСФД 12.12.15	0,031	2.75		0,135	1,40							0,08	0,245	0,685
ПСФД 12.12.17	0.036			0,153										
ПСФД 12.12.20	0.041			0,184										
ПСФД 12.12.22	0,045			0.214										
ПСФД 6.12.15	0,019	1.35		0,056	0,70							0,04	0,192	0,592
ПСФД 6.12.17	0,022			0,070										
ПСФД 6.12.20	0.025			0,084										
ПСФД 6.12.22	0.027			0,098										
ПСФД 30.9.15В	0.054	3.85		0,170	1,90							0,110	0,447	0,917
ПСФД 30.9.17В	0,063			0,208										
ПСФД 30.9.20В	0.072			0,250										
ПСФД 30.9.22В	0.081			0,292										

Взам.инв.№ | Подпись и дата | Инв.№ подл.

Нач.отд.	Котов	
Н.контр.	Рессина	
ГИП	Котов	
Рук.гр.	Рессина	
Ст.инж.	Кирпичкина	
Провер.	Рессина	

1.832.5-11.2-000ВМ1

Ведомость расхода материалов на стеновую панель с фанерной обшивкой

Стадия	Лист	Листов
Р	1	4

ГИПРОНИСЕЛЬХОЗ

Формат А3

Марка изделия	Наименование материала, единицы измерения, количество на марку													
	Древесина обрезная ГОСТ24454-80 ГОСТ8486-66	Лист водостойкой фанеры δ=8 мм. ГОСТ 3916-69	Плиты древесноволокнистые твёрдые	Плиты минераловатные ГОСТ 9573-82	Пленка полиэтиленовая δ=0,2мм ГОСТ10354-82	Прокладка ПРП-40. К-40.300 ГОСТ19177-81	Мастика АМ-0,5 ГОСТ 13489-79	Стальные изделия						
								Лист ГОСТ 19904-74	Полоса ГОСТ 103-76	Лист оцинкованный ГОСТ 19904-74	Сетка оцинкованная ГОСТ3826-82	Гвозди алюминиевые ТУ69-216-83	Метизы	Всего
	$м^3$	$м^2$	$м^3$	$м^3$	$м^2$	п.м.	кг	кг	кг	кг	кг	кг	кг	кг
ПСФД 30.12.15В	0,073	5,75	—	0,250	2,85	—	—	0,36	—	—	—	0,190	0,520	1,070
ПСФД 30.12.17В	0,085			0,310										
ПСФД 30.12.20В	0,098			0,375										
ПСФД 30.12.22В	0,111			0,440										
ПСФД 15.24.15	0,072	7,00		0,324	3,50							0,184	0,489	1,033
ПСФД 15.24.17	0,083			0,405										
ПСФД 15.24.20	0,096			0,486										
ПСФД 15.24.22	0,108			0,567										
ПСФД 15.27.15	0,077	7,85		0,336	3,90								0,502	1,046
ПСФД 15.27.17	0,089			0,458										
ПСФД 15.27.20	0,101			0,549										
ПСФД 15.27.22	0,112			0,641										
ПСФД 15.30.15	0,085	8,75		0,408	4,40							0,207	0,518	1,085
ПСФД 15.30.17	0,097			0,511										
ПСФД 15.30.20	0,109			0,613										
ПСФД 15.30.22	0,121			0,715										
ПСФД 15.33.15	0,090	9,60		0,450	4,80								0,885	1,452
ПСФД 15.33.17	0,102			0,563										
ПСФД 15.33.20	0,115			0,676										
ПСФД 15.33.22	0,127			0,789										
ПСФД 15.24.15В	0,071	5,70		0,264	2,90							0,184	0,489	1,033
ПСФД 15.24.17В	0,083			0,330										
ПСФД 15.24.20В	0,095			0,396										
ПСФД 15.24.22В	0,106			0,462										
ПСФД 15.27.15В	0,076	6,60		0,306	3,30								0,502	1,046
ПСФД 15.27.17В	0,088			0,383										
ПСФД 15.27.20В	0,101			0,459										

Взам.инв.№ | Подпись и дата | Инв.№подл.

Марка изделия	Наименование материала, единицы измерения, количество на марку													
	Древесина обрезная ГОСТ24454-80 ГОСТ8486-66	Лист водостойкой фанеры δ=8 мм ГОСТ 3916-69	Плиты древесноволокнистые твёрдые	Плиты минераловатные ГОСТ9573-82	Пленка полиэтиленовая δ=0.2мм ГОСТ10354-82	Прокладка ПРП-40.К-40.300 ГОСТ19177-81	Мастика АМ-0,5 ГОСТ 13489-79	Стальные изделия						
								Лист ГОСТ 19904-74	Полоса ГОСТ 103-76	Лист оцинкованный ГОСТ 19904-74	Сетка оцинкованная ГОСТ3826-82	Гвозди алюминиевые ТУ69-216-83	Метизы	Всего
	$м^3$	$м^2$	$м^3$	$м^3$	$м^2$	п.м.	кг	кг	кг	кг	кг	кг	кг	кг
ПСФД15.27.22В	0,114	6,60		0,536	3,30							0,184	0,502	1,046
ПСФД15.30.15В	0,084			0,348										
ПСФД15.30.17В	0,096	7,45		0,436	3,75								0,518	1,085
ПСФД15.30.20В	0,108			0,523										
ПСФД15.30.22В	0,120			0,610		—	—		—	—	—	0,207		
ПСФД15.33.15В	0,089			0,390										
ПСФД15.33.17В	0,101	8,35		0,488	4,20								0,885	1,452
ПСФД15.33.20В	0,113			0,586										
ПСФД15.33.22В	0,126			0,684										
ПСФД15.24.150	0,217			0,147					0,465	2,00				3,945
ПСФД15.24.170	0,230	3,76		0,183	1,70					1,92				3,940
ПСФД15.24.200	0,244			0,220					0,540	2,07		0,113	0,857	4,090
ПСФД15.24.220	0,258		—	0,256						2,30				4,320
ПСФД15.27.150	0,225			0,189					0,465	2,00			0,856	3,947
ПСФД15.27.170	0,235	4,65		0,236	2,20					1,92				3,986
ПСФД15.27.200	0,257			0,283					0,540	2,07		0,116	0,900	4,136
ПСФД15.27.220	0,268			0,330						2,30				4,366
ПСФД15.30.150	0,232			0,231					0,465	2,00			0,864	3,962
ПСФД15.30.170	0,247	5,53		0,289	2,60					1,92				4,003
ПСФД15.30.200	0,262			0,346					0,540	2,07		0,123	0,910	4,153
ПСФД15.30.220	0,277			0,404						2,30				4,383
ПСФД15.33.150	0,234			0,273					0,465	2,00			0,873	3,982
ПСФД15.33.170	0,252	6,41		0,341	3,00					1,92				4,019
ПСФД15.33.200	0,269			0,410					0,540	2,07		0,134	0,915	4,169
ПСФД15.33.220	0,285			0,478						2,30				4,399
ПСФД15.27.15Д	0,419	0,94	0,0216	0,036	0,50		6,1		—	—		0,071	1,057	1,638
ПСФД15.27.17Д	0,442			0,045									1,091	1,672

Инв.№ подл. | Подпись и дата | Взам.инв.№

1.832.5-11.2-000ВМ1

Лист 3

Марка изделия	Наименование материала, единицы измерения, количество на марку													
	Древесина обрезная ГОСТ 24454-80 ГОСТ 8486-66	Лист водостойкой фанеры δ= 8 мм ГОСТ 3916-69	Плиты древесноволокнистые твердые	Плиты минераловатные ГОСТ 9573-82	Пленка полиэтиленовая δ=0,2 мм. ГОСТ 10354-82	Прокладка ПРП-40. К-40.300 ГОСТ 19177-81	Мастика АМ-0,5 ГОСТ 13489-79	Стальные изделия						
								Лист ГОСТ 19904-74	Полоса ГОСТ 103-76	Лист оцинкованный ГОСТ 19904-74	Сетка оцинкованная ГОСТ 3826-82	Гвозди алюминиевые ТУ69-216-83	Метизы	Всего
	$м^3$	$м^2$	$м^3$	$м^3$	$м^2$	п.м.	кг	кг	кг	кг	кг	кг	кг	кг
ПСФД15.27.20Д	0,459	0,94	0,0216	0,054	0,50	9,6	6,1	0,36	—	—	0,15	0,071	1,109	1,690
ПСФД15.27.22Д	0,480			0,063										
ПСФД15.30.15Д	0,428	1,82		0,078	1,00							0,077	1,083	1,670
ПСФД15.30.17Д	0,451			0,098									1,117	1,704
ПСФД15.30.20Д	0,470			0,117									1,135	1,722
ПСФД15.30.22Д	0,496			0,137										
ПСФД15.33.15Д	0,436	2,71		0,120	1,45							0,090	1,101	1,701
ПСФД15.33.17Д	0,461			0,150									1,135	1,735
ПСФД15.33.20Д	0,481			0,181									1,153	1,753
ПСФД15.33.22Д	0,508			0,211										
ПСФД15.36.15Д	0,444	3,59		0,163	1,80							0,098	1,117	1,725
ПСФД15.36.17Д	0,470			0,203									1,151	1,759
ПСФД15.36.20Д	0,493			0,244									1,169	1,777
ПСФД15.36.22Д	0,520			0,284										

Инв.№ подл. | Подпись и дата | Взам.инв.№

Марка изделия	Наименование материала, единицы измерения, количество на марку												
	Древесина обрезная ГОСТ 24454-80 ГОСТ 8486-66	Плиты древесноволокнистые твёрдые	Плиты минераловатные ГОСТ 9573-82	Пленка полиэтиленовая d=0,2 мм ГОСТ 10354-82	Прокладка ПРП-40. К-40.300 ГОСТ 19177-81	Мастика АМ-0,5 ГОСТ 13489-79	Стальные изделия					Метизы	Всего
							Полоса ГОСТ 103-76	Лист ГОСТ 19904-74	Лист оцинкованный ГОСТ 19904-74	Сетка оцинкованная ГОСТ 3826-82	Гвозди алюминиевые ТУ69-216-83		
	$м^3$	$м^3$	$м^3$	$м^2$	п.м.	кг	кг	кг	кг	кг	кг	кг	кг
ПСДД 30.6.16	0,083	—	0,14	1,7	—	—	—	0,4	—	—	—	0,7	1,1
ПСДД 30.6.18	0,090		0,18										
ПСДД 30.6.21	0,096		0,21										
ПСДД 30.6.23	0,102		0,25										
ПСДД 30.9.16	0,116		0,23	2,6								0,8	1,2
ПСДД 30.9.18	0,123		0,28										
ПСДД 30.9.21	0,131		0,34										
ПСДД 30.9.23	0,138		0,40										
ПСДД 30.12.16	0,137		0,31	3,5								0,9	1,3
ПСДД 30.12.18	0,145		0,39										
ПСДД 30.12.21	0,154		0,47										
ПСДД 30.12.23	0,162		0,54										
ПСДД 12.12.16	0,059		0,12	1,4								0,9	0,9
ПСДД 12.12.18	0,063		0,15										
ПСДД 12.12.21	0,067		0,18										
ПСДД 12.12.23	0,070		0,21										
ПСДД 6.12.16	0,038		0,06	0,7									
ПСДД 6.12.18	0,041		0,07										
ПСДД 6.12.21	0,043		0,08										
ПСДД 6.12.23	0,046		0,10										
ПСДД 30.9.16 В	0,089		0,17	1,9								0,8	1,2
ПСДД 30.9.18 В	0,096		0,21										
ПСДД 30.9.21 В	0,103		0,25										
ПСДД 30.9.23 В	0,111		0,29										

Взам. инв. № | Подпись и дата | Инв. № подл.

Нач. отд.	Котов	
Н. контр.	Рессина	
ГИП	Котов	
Рук. гр.	Рессина	
Ст. инж.	Архипова	
Провер.	Рессина	

1.832.5-11.2-000ВМ2

Ведомость расхода материалов на стеновую панель с дощатой обшивкой

Стадия	Лист	Листов
Р	1	4

ГИПРОНИСЕЛЬХОЗ

Формат А3

Марка изделия	Наименование материала, единицы измерения, количество на марку												
	Древесина обрезная ГОСТ 24454-80 ГОСТ 8486-66	Плиты древесноволокнистые твёрдые	Плиты минераловатные ГОСТ 9573-82	Пленка полиэтиленовая δ=0,2мм ГОСТ 10354-82	Прокладка ПРП-40 К-40.300 ГОСТ 19177-81	Мастика АМ-0,5 ГОСТ 13489-79	Стальные изделия						
							Полоса ГОСТ 103-76	Лист ГОСТ 19904-74	Лист оцинкованный ГОСТ 19904-74	Сетка оцинкованная ГОСТ 3826-82	Гвозди алюминиевые ТУ69-216-83	Метизы	Всего
	$м^3$	$м^3$	$м^3$	$м^2$	п.м.	кг	кг	кг	кг	кг	кг	кг	кг
ПСДД 30.12.16В	0,127	—	0,26	2,9	—	—	—	0,4	—	—	—	1,1	1,5
ПСДД 30.12.18В	0,138		0,32										
ПСДД 30.12.21В	0,146		0,38										
ПСДД 30.12.23В	0,155		0,45										
ПСДД 15.24.16	0,114		0,32	3,5								1,2	1,6
ПСДД 15.24.18	0,123		0,40										
ПСДД 15.24.21	0,131		0,47										
ПСДД 15.24.23	0,140		0,55										
ПСДД 15.27.16	0,125		0,36	4,0								1,3	1,7
ПСДД 15.27.18	0,134		0,45										
ПСДД 15.27.21	0,143		0,54										
ПСДД 15.27.23	0,153		0,63										
ПСДД 15.30.16	0,137		0,40	4,5									
ПСДД 15.30.18	0,147		0,50										
ПСДД 15.30.21	0,156		0,60										
ПСДД 15.30.23	0,165		0,70										
ПСДД 15.33.16	0,149		0,44	5,0								1,5	1,9
ПСДД 15.33.18	0,159		0,55										
ПСДД 15.33.21	0,168		0,66										
ПСДД 15.33.23	0,179		0,77										
ПСДД 15.24.16В	0,100		0,25	2,9								1,1	1,5
ПСДД 15.24.18В	0,107		0,33										
ПСДД 15.24.21В	0,115		0,41										
ПСДД 15.24.23В	0,124		0,49										

Взам.инв.№ | Подпись и дата | Инв.№ подл.

Марка изделия	Наименование материала, единицы измерения, количество на марку												
	Древесина обрезная ГОСТ24454-80 ГОСТ8486-66	Плиты древесноволокнистые твёрдые	Плиты минераловатные ГОСТ9573-82	Пленка полиэтиленовая δ=0,2мм. ГОСТ10354-82	Прокладка ПРП-40. К-40.300 ГОСТ19177-81	Мастика АМ-0,5 ГОСТ 13489-79	Стальные изделия						
							Полоса ГОСТ 103-76	Лист ГОСТ 19904-74	Лист оцинкованный ГОСТ 19904-74	Сетка оцинкованная ГОСТ3826-82	Гвозди алюминиевые ТУ69 216-83	Метизы	Всего
	$м^3$	$м^3$	$м^3$	$м^2$	п.м.	кг	кг	кг	кг	кг	кг	кг	кг
ПСДД 15.27.16В	0,109	—	0,28	3,3	—	—	—	0,4	—	—	—	1,2	1,6
ПСДД 15.27.18В	0,118		0,37										
ПСДД 15.27.21В	0,127		0,46										
ПСДД 15.27.23В	0,137		0,54										
ПСДД 15.30.16В	0,121		0,30	3,7								1,3	1,7
ПСДД 15.30.18В	0,131		0,40										
ПСДД 15.30.21В	0,140		0,50										
ПСДД 15.30.23В	0,149		0,60										
ПСДД 15.33.16В	0,133		0,33	4,3								1,4	1,8
ПСДД 15.33.18В	0,143		0,44										
ПСДД 15.33.21В	0,152		0,55										
ПСДД 15.33.23В	0,163		0,66										
ПСДД 15.24.16О	0,269		0,15	2,0	9,6	7,5	0,5		2,2	0,2		1,3	4,6
ПСДД 15.24.18О	0,285		0,19				0,6					1,4	4,8
ПСДД 15.24.21О	0,299		0,22						2,3				4,9
ПСДД 15.24.23О	0,317		0,26						2,2				4,8
ПСДД 15.27.16О	0,286		0,19	2,4			0,5						4,7
ПСДД 15.27.18О	0,299		0,24				0,6						4,8
ПСДД 15.27.21О	0,322		0,29						2,4				5,0
ПСДД 15.27.23О	0,336		0,33						2,2				4,8
ПСДД 15.30.16О	0,305		0,23	2,9			0,5					1,5	4,9
ПСДД 15.30.18О	0,322		0,29				0,6						5,1
ПСДД 15.30.21О	0,338		0,35						2,4				4,9
ПСДД 15.30.23О	0,357		0,41						2,2				

Взам. инв.№ | Подпись и дата | Инв.№ подл.

Марка изделия	Наименование материала, единицы измерения, количество на марку												
	Древесина обрезная ГОСТ 24454-80 ГОСТ 8486-66	Плиты древесноволокнистые твёрдые	Плиты минераловатные ГОСТ 9573-82	Пленка полиэтиленовая δ=0,2 мм. ГОСТ 10354-82	Прокладка ПРП-40. К-40.300 ГОСТ 19177-81	Мастика АМ-0,5 ГОСТ 13489-79	Стальные изделия						
							Полоса ГОСТ 103-76	Лист ГОСТ 19904-74	Лист оцинкованный ГОСТ 19904-74	Сетка оцинкованная ГОСТ 3826-82	Гвозди алюминиевые ТУ69-216-83	Метизы	Всего:
	м³	м³	м³	м²	п.м.	кг	кг	кг	кг	кг	кг	кг	кг
ПСДД 15.33.16 О	0,324	—	0,28	3,4	9,6	7,5	0,5	0,4	2,2	0,2	—	1,6	4,9
ПСДД 15.33.18 О	0,341		0,34				0,6						5,0
ПСДД 15.33.21 О	0,358		0,41						2,4				5,2
ПСДД 15.33.23 О	0,374		0,48						2,2				5,0
ПСДД 15.27.16 Д	0,413	0,022	0,04	1,1		8,6	—		—			1,2	1,8
ПСДД 15.27.18 Д	0,427		0,05									1,3	1,9
ПСДД 15.27.21 Д	0,448		0,06										
ПСДД 15.27.23 Д	0,469		0,07										
ПСДД 15.30.16 Д	0,487		0,08	1,5								1,4	2,0
ПСДД 15.30.18 Д	0,501		0,10										
ПСДД 15.30.21 Д	0,525		0,12										
ПСДД 15.30.23 Д	0,619		0,14										
ПСДД 15.33.16 Д	0,515		0,12	1,9								1,5	2,1
ПСДД 15.33.18 Д	0,532		0,15										
ПСДД 15.33.21 Д	0,556		0,18										
ПСДД 15.33.23 Д	0,582		0,21										
ПСДД 15.36.16 Д	0,541		0,17	2,3									
ПСДД 15.36.18 Д	0,558		0,21										
ПСДД 15.36.21 Д	0,585		0,25										
ПСДД 15.36.23 Д	0,612		0,29										

Взам. инв. № | Подпись и дата | Инв. № подл.