ТИПОВЫЕ КОНСТРУКЦИИ, ИЗДЕЛИЯ И УЗЛЫ ЗДАНИЙ И СООРУЖЕНИЙ

СЕРИЯ 2.210-1

ДЕТАЛИ ЦОКОЛЯ И СТЕН ПОДВАЛА ОБЩЕСТВЕННЫХ ЗДАНИЙ

Выпуск 11

ДЕФОРМАЦИОННЫЕ И ТЕМПЕРАТУРНЫЕ ШВЫ ЦОКОЛЯ И СТЕН ПОДВАЛА КАРКАСНО-ПАНЕЛЬНЫХ ЗДАНИЙ В КОНСТРУКЦИЯХ СЕРИИ 1.020-1/83

Рабочие чертежи

Разработаны:
ЦНИИЭП учебных зданий
Гл. инженер А.Ляхович
Нач. отдела В.Греков
Гл.инж. отдела Э.Шахова

Утверждены и введены в действие с 01.08.88 Госкомархитектуры
Приказ № 175 от 17.06.88

© ЦИТП Госстроя СССР, 1988

Обозначение	Наименование	Стр.
2.2I0-I.II-00 ТО	Техническое описание	3
2.2I0-I.II-00 Д	Маркировка типовых деталей на фрагментах	
	подземной части зданий	4
2.2I0-I.II-0I	Деталь ТДI	8
2.2I0-I.II-02	Деталь ТД2	9
2.2I0-I.II-03	Деталь ТД3	9
2.2I0-I.II-04	Деталь ТД4, ТД5	I0
2.2I0-I.II-05	Деталь ТД6, ТД7	II
2.2I0-I.II-06	Деталь ТД8, ТД9	I3
2.2I0-I.II-07	Деталь ТДI0	I4
2.2I0-I.II-08	Деталь ТДII...ТДI4	I5
2.2I0-I.II-09	Деталь ТДI5...ТДI8	I7
2.2I0-I.II-I0	Деталь ТДI9	I8
2.2I0-I.II-II	Деталь ТД20	I9
2.2I0-I.II-I2	Деталь ТД2I	I9
2.2I0-I.II-I3	Деталь ТД 22	20
2.2I0-I.II-I4	Деталь ТД23	20
2.2I0-I.II-I5	Деталь ТД24, ТД25	2I
2.2I0-I.II-I6	Деталь ТД26, ТД27	22
2.2I0-I.II-I7	Деталь ТД28, ТД29	23
2.2I0-I.II-I8	Деталь ТД30, ТД3I	24
2.2I0-I.II-I9	Деталь ТД32	25
2.2I0-I.II-20	Деталь ТД33	26
2.2I0-I.II-2I	Деталь ТД34	26
2.2I0-I.II-22	Деталь ТД35	27
2.2I0-I.II-23	Деталь ТД36	27
2.2I0-I.II-24	Деталь ТД37, ТД38	28
2.2I0-I.II-25	Деталь ТД39, ТД40	29
2.2I0-I.II-26	Деталь ТД4I	29
2.2I0-I.II-27	Деталь ТД42	30
2.2I0-I.II-28	Деталь ТД43	30
2.2I0-I.II-29	Деталь ТД44	3I

Обозначение	Наименование	Стр.
2.2I0-I.II-30	Деталь ТД45	3I
2.2I0-I.II-3I	Деталь ТД46	32
2.2I0-I.II-32	Деталь ТД47	32
2.2I0-I.II-33	Деталь ТД48	33
2.2I0-I.II-34	Деталь ТД49...ТД52	34
2.2I0-I.II-35	Деталь ТД53...ТД56	35
2.2I0-I.II-36	Деталь ТД57, ТД58	35
2.2I0-I.II-37	Деталь ТД59	37
2.2I0-I.II-38	Деталь ТД60	38
2.2I0-I.II-39	Деталь ТД6I, ТД62	39
2.2I0-I.II-40	Деталь ТД63	40
2.2I0-I.II-4I	Деталь ТД64	4I
2.2I0-I.II-42	Спецификация на деталь ТДI...ТД9	42
2.2I0-I.II-43	Спецификация на деталь ТДI0...ТДI8	43
2.2I0-I.II-44	Спецификация на деталь ТДI9...ТД27	44
2.2I0-I.II-45	Спецификация на деталь ТД28...ТД36	45
2.2I0-I.II-46	Спецификация на деталь ТД37...ТД4I	46
2.2I0-I.II-47	Спецификация на деталь ТД42...ТД50	47
2.2I0-I.II-48	Спецификация на деталь ТД5I...ТД58	48
2.2I0-I.II-49	Спецификация на деталь ТД59...ТД64	49

НАЧ.ОТД.	ГРЕКОВ		21.09.89
Н.КОНТР.	МАДОЯН		
ГЛ.ИНЖ.ОТД.	ШАХОЗА		
РУК.ГР.	МАДОЯН		

2.2I0 - 1.11 - 00

СОДЕРЖАНИЕ

СТАДИЯ	ЛИСТ	ЛИСТОВ
Р		1

ЦНИИЭП УЧЕБНЫХ ЗДАНИЙ

23245 3

ФОРМАТ А3

В настоящий выпуск включены типовые детали температурных и деформационных швов цоколя и стен подвалов каркасно-панельных общественных зданий I-У степени огнестойкости, решаемых в конструкциях серии I.020-I/83 и возводимых в обычных условиях строительства.

Настоящий выпуск разработан в дополнение к выпуску I0 серии 2.2I0-I. Все указания по монтажу панелей цоколя и стен подвала, заделке и герметизации швов этих панелей, устройству окрасочной гидроизоляции от капиллярной влаги см. выпуск I0 серии 2.2I0-I.

Типовые детали решены с применением панелей цокольных ПСЦ и балок цокольных БЦ по серии I.030.I-I выпуск I-I.

В альбоме на документе 2.2I0-I.II-00 Д даны фрагменты подземной части зданий с замаркированными на них типовыми деталями температурных и деформационных швов цоколя и стен подвала. Представленные фрагменты не являются техническими решениями для применения в проектах и даны только для маркировки типовых деталей и удобства их подбора.

Типовые детали температурных и деформационных швов разработаны для прямолинейного участка стен и для внутреннего угла зданий и решены путем установки парных колонн с сохранением примыкающих пролетов.

Типовые детали разработаны для зданий без перепада и с перепадом высот подземной части.

Расстояние "А" между осями примыкающих к шву колонн принимать по таблице:

А мм	Сечение колонн мм мм	Толщина цокольных панелей и балок мм	Толщина наружных стен мм	Конструктивное решение подземной части здания
860	300x300	250	250	Здания с полами по грунту, с техподпольем или подвалом
960		250	300	
I060		350	350	
II60		350	400	
960	400x400	250	250	Здания с полами по грунту
I060		250	300	
II60		350	350	
I260		350	400	

На рабочих чертежах указаны все возможные значения расстояния "А" для данной типовой детали.

Типовые детали температурных и деформационных швов в цоколе и стенах подвала решены примыканием монолитных участков с зазором 30 мм. Для укладки в швы уплотняющих прокладок следует вынуть две крайние доски, которые перед установкой должны быть смазаны с трех сторон любым смазочным материалом общего назначения.

В типовых деталях ТДII, ТДI2, ТДI5, ТДI6, ТД28...ТД3I, ТД46, ТД47, ТД59, ТД60 заполнение шва уплотняющими прокладками с последующей защитой их мастикой начинать на 20 см ниже уровня земли, а в типовых деталях ТД32, ТД48, ТД6I, ТД62 - с отметки минус 2,27 м.

Необходимость устройства ограждения, закрывающего температурный или деформационный шов в подвальных помещениях, оговаривается в конкретном проекте. Крепление ограждения выполнять по аналогии с типовыми деталями серии 2.230-2 выпуск 5.

На документе 2.2I0-I.II-00 Д обозначение типовой детали дано в виде дроби, где в числителе указан номер типовой детали, а в знаменателе указан сокращенный номер документа, на котором она изображена (номер серии и выпуска опущены), например:

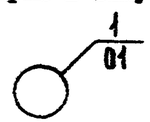

В ссылках на документы настоящего выпуска в их обозначениях условно опущен номер серии и выпуска.

НАЧ.ОТД.	ГРЕКОВ		01.09.87	
Н.КОНТР.	МАДОЯН			
ГЛ.ИНЖ.ПРОЕКТ.	ШАХОВА			
РУК.ГР.	МАДОЯН			

2.2I0-1.11-00 ТО

ТЕХНИЧЕСКОЕ ОПИСАНИЕ

СТАДИЯ	ЛИСТ	ЛИСТОВ
Р		1

ЦНИИЭП учебных зданий

23245-4

ФОРМАТ А3

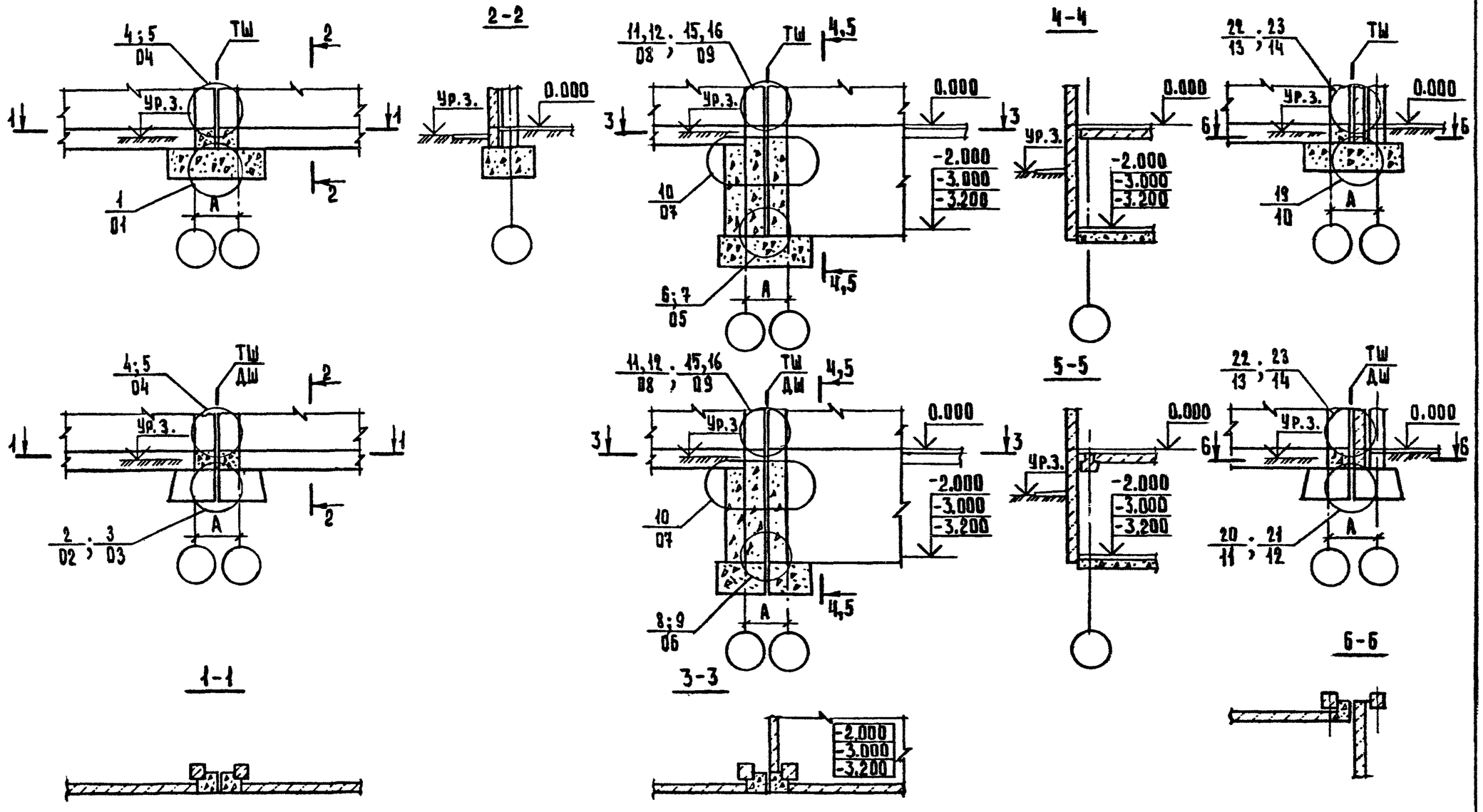

1. Различие типовых деталей, замаркированных на одном узле, см. таблицы на листе 4.
2. Спецификации на типовые детали см. документы 2.210-1.11-42...2.210-1.11-44.

Нач.отд.	Греков		21.09.87	
Н.контр.	Маадян			
Гл.инж.отд.	Шахова			
Рук.гр.	Маадян			
Ст.техн.	Шишкина			

2.210-1.11-00 Д

Маркировка типовых деталей на фрагментах подземной части зданий.

Стадия	Лист	Листов
Р	1	4

ЦНИИЭП учебных зданий

23245 5

Формат А3

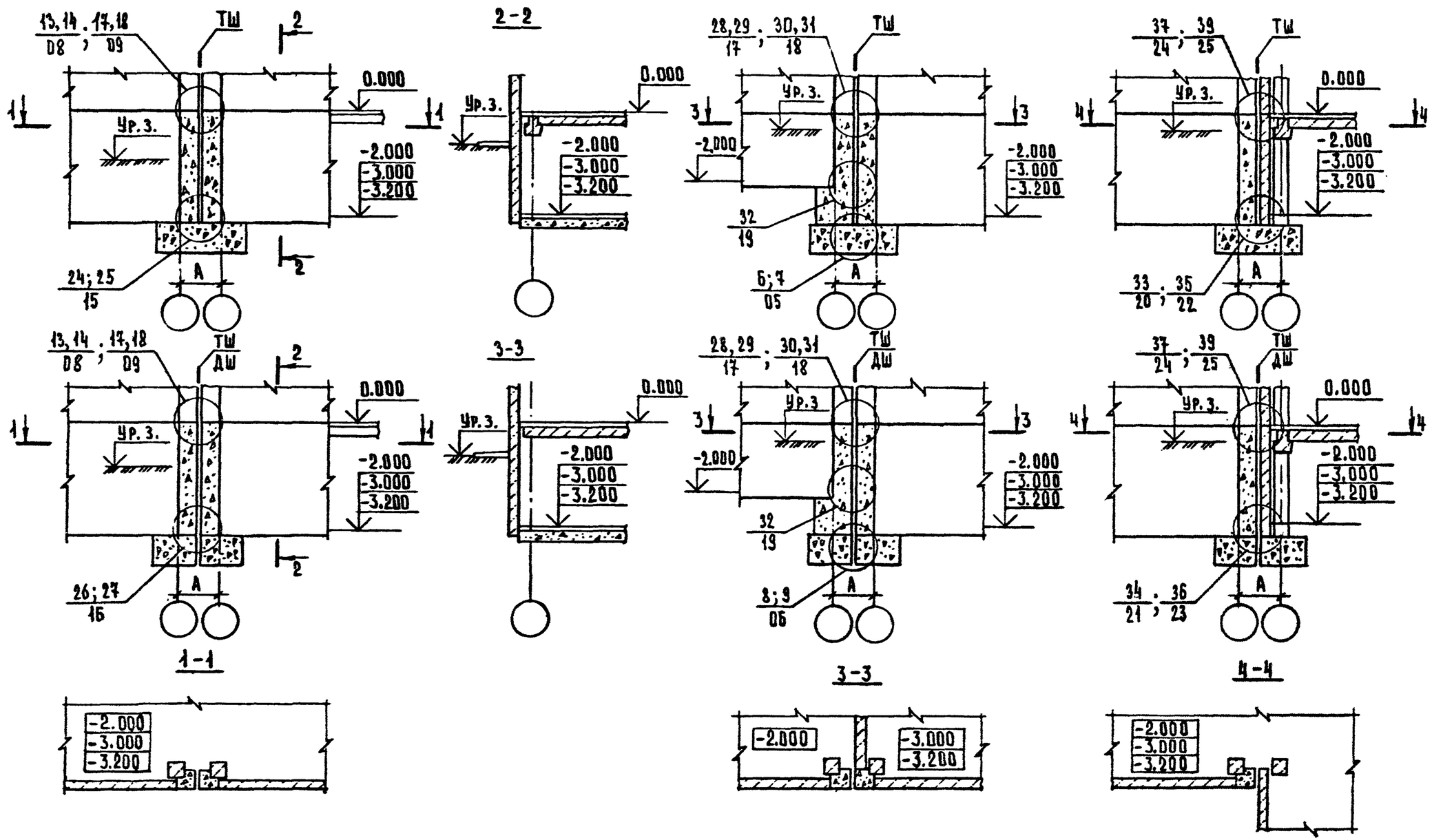

1. Различие типовых деталей, замаркированных на одном узле, см. таблицы на листе 4.
2. Спецификации на типовые детали см. документы 2.210-1.11-43...2.210-1.11-46.

2.210-1.11-00Д	Лист 2

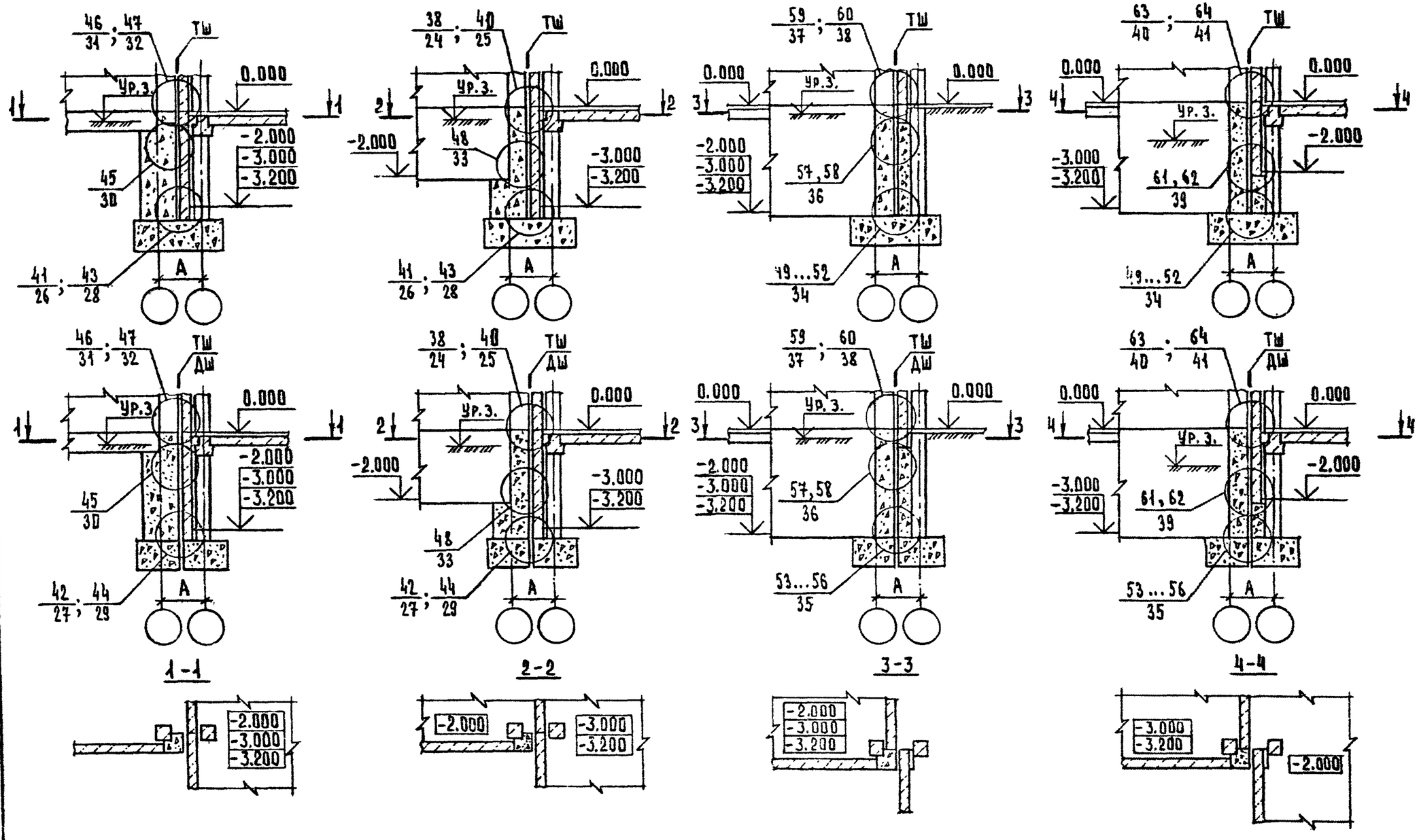

1. Различие типовых деталей, замаркированных на одном узле, см. таблицы на листе 4.
2. Спецификации на типовые детали см. документы 2.210-1.11-46..., 2.210-1.11-49.

2.210 - 1.11 - 00Д	Лист	3

23245 7

Формат А3

КОПИЯ ВЕРНА

№ТД	Конструкция фундамента
2,20	монолитный
3,21	сборный

№ТД	Толщина цокольной балки или панели, мм	Толщина рядовой панели, мм
4,11,12,13,15,22,28,29,37,38,46,49, 50,53,54,57,59,61,63	250	250
	350	350
5,14,16,17,18,23,30,31,39,40,47,51 52,55,56,58,60,62,64	250	300
	350	400

№ТД	
При продольном расположении рам каркаса	При поперечном расположении рам каркаса
11,13,14,17,28,30,	12,15,16,18,29,31

№ТД	
При высоте подвала H=2,0;3,2м	При высоте подвала H=3,0 м
6,8,24,26,33,34,41,42, 49,51,53,55	7,9,25,27,35,36,43,44, 50,52,54,56

ФОРМАТ А4

23245 8

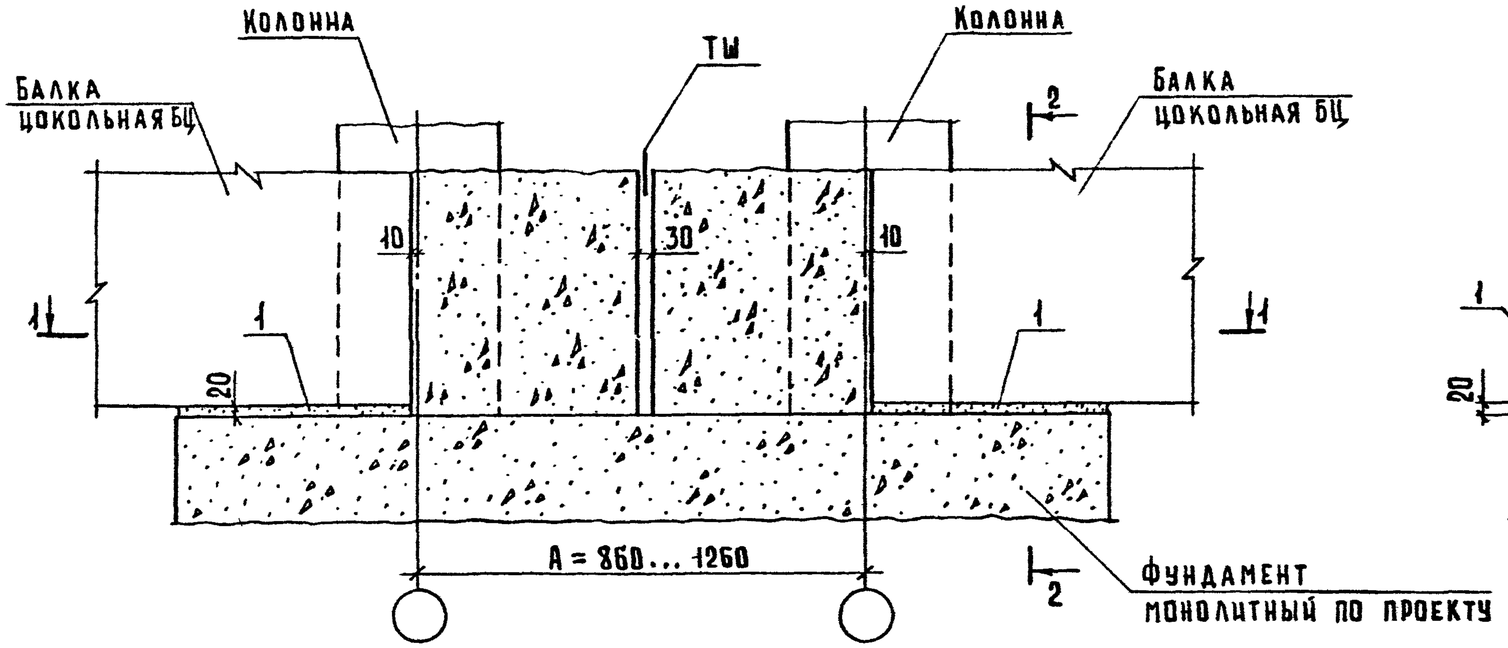

2-2

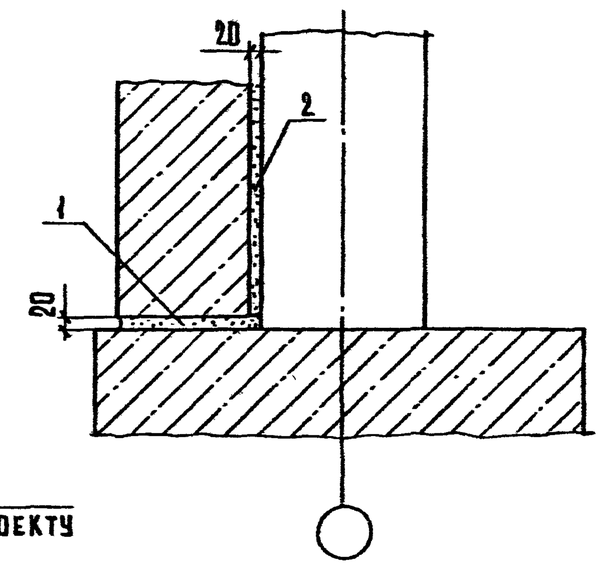

1-1

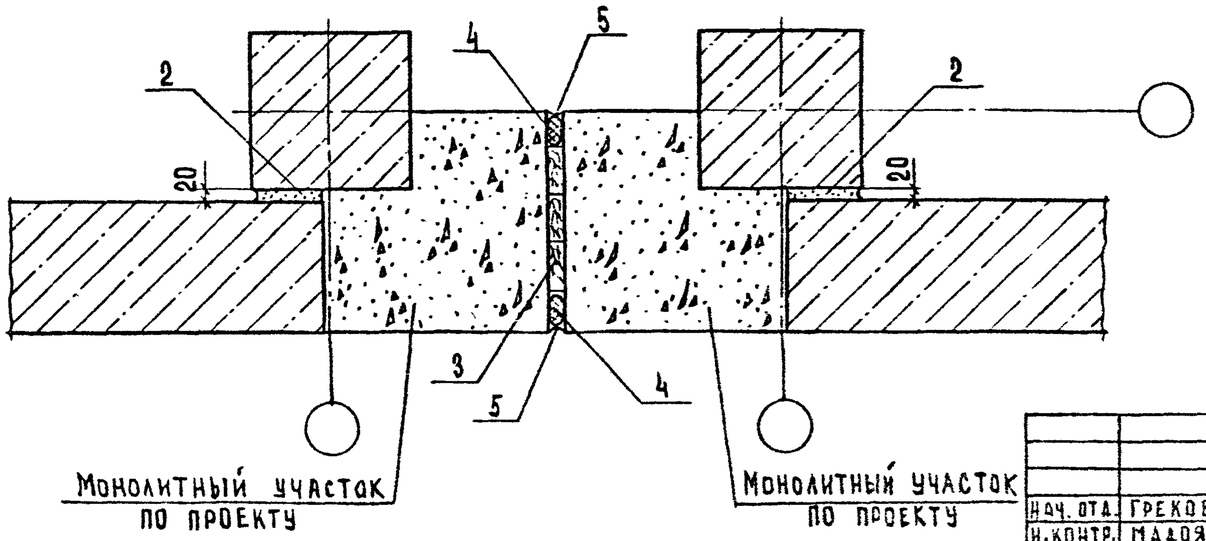

				2.210 – 1.11 – 01		
Нач. отд.	Грехов		21.09.88	Деталь ТД 1	Стадия	Лист	Листов
Н. контр.	Мадоян				Р		1
Гл. инж. отд.	Шахова				ЦНИИЭП учебных зданий		
Рук. гр.	Мадоян						
Гл. техн.	Шишкина						

23245 9

Формат А3

Копия верна

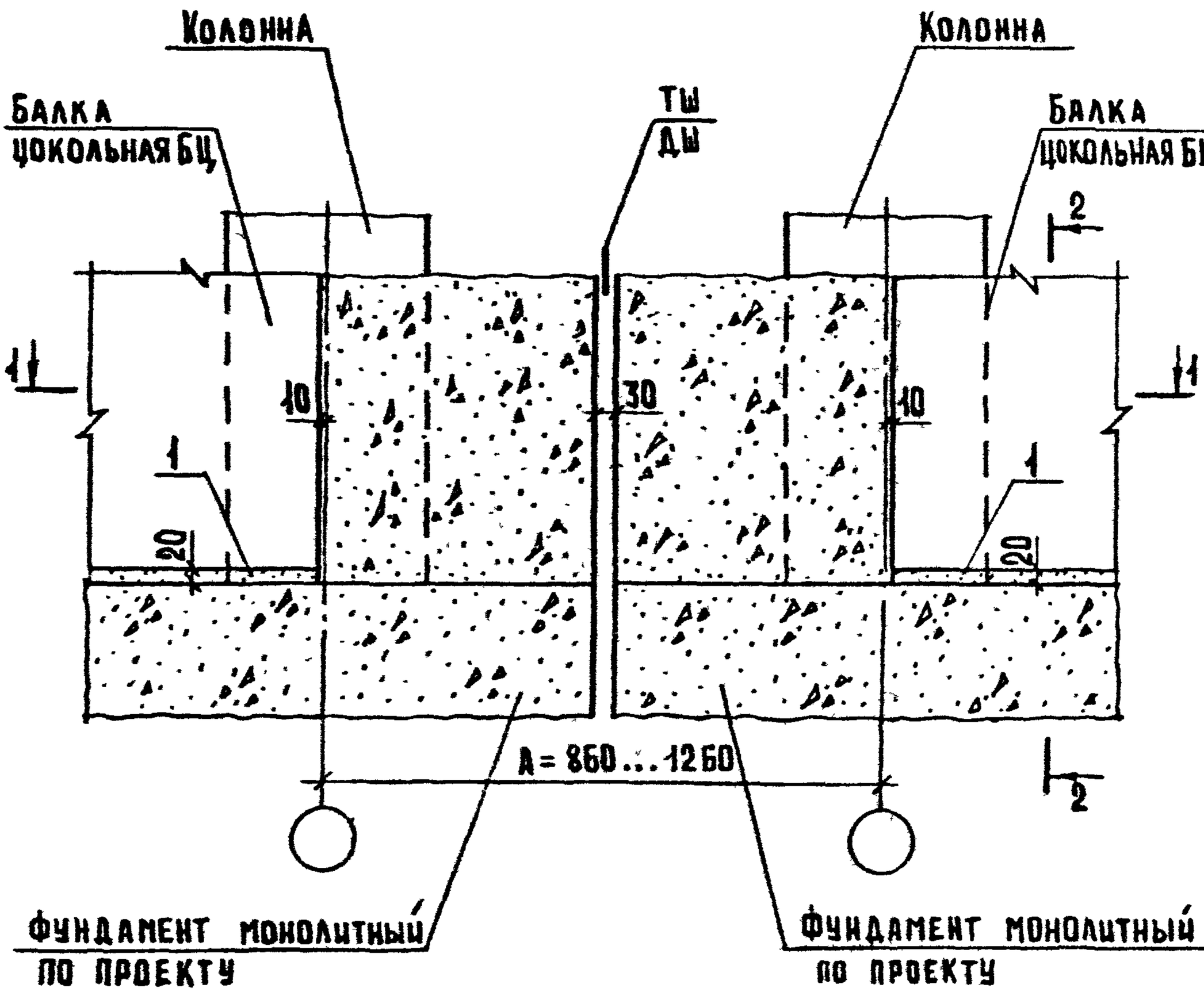

Сечения 1-1 и 2-2 см. документ 01

				2.210-1.11-02			
Нач.отд.	Греков			Деталь ТД 2	Стадия	Лист	Листов
Н.контр.	Мадоян				Р		1
Гл.инж.пр.	Захова				ЦНИИЭП учебных зданий		
Рук.гр.	Мадоян						
Ст.техн.	Ушкина						

Формат А4

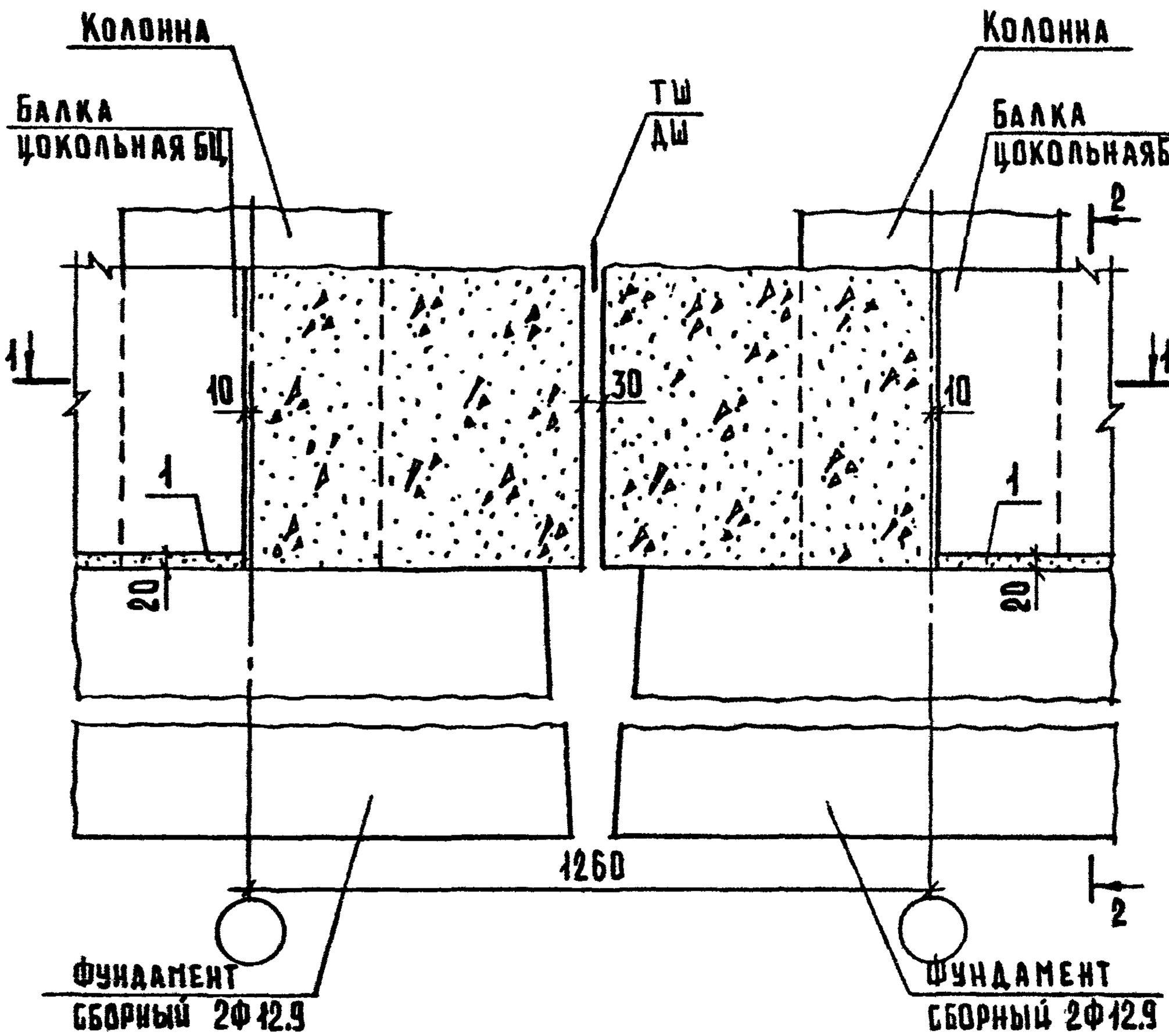

Сечения 1-1 и 2-2 см. документ 01

				2.210 - 1.11 - 03			
Нач.отд.	Грехов		20.08.87	Деталь ТД 3	Стадия	Лист	Листов
Н.контр.	Мадоян				Р		1
Гл.инж.отд.	Шахова				ЦНИИЭП учебных зданий		
Рук.гр.	Мадоян						
Ст.техн.	Шишкина						

Взам.инв.№ | Подп. и дата | Инв.№ подл.

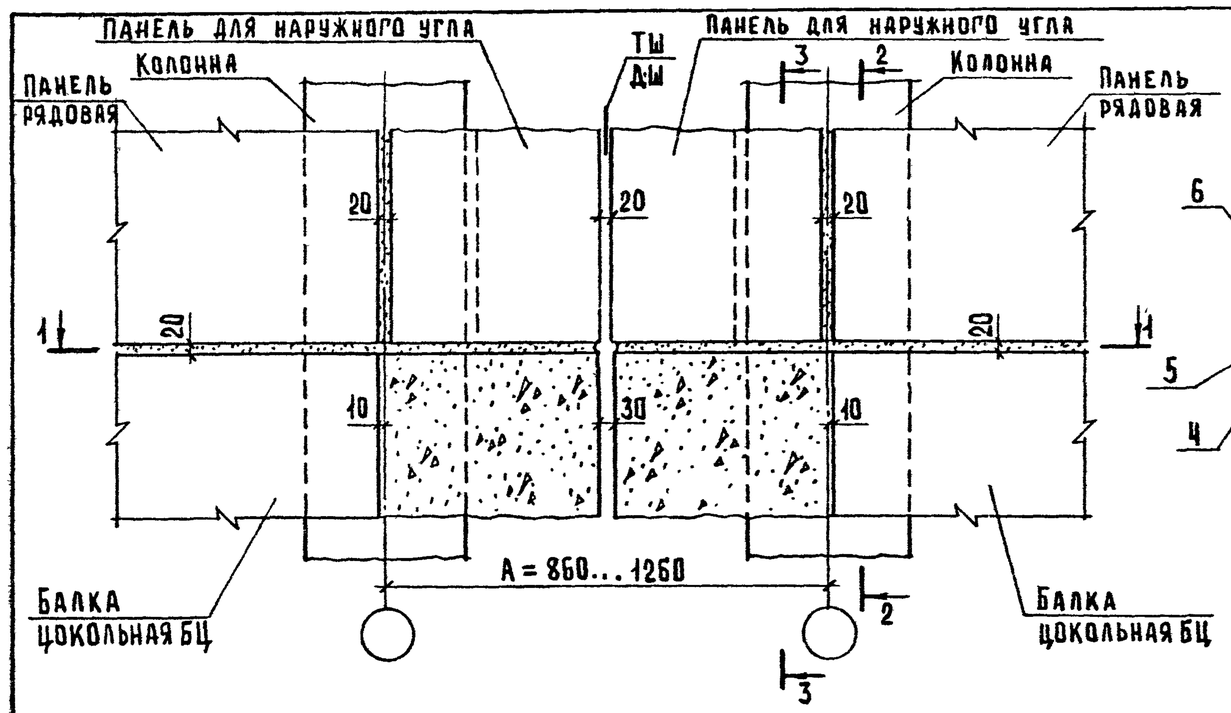

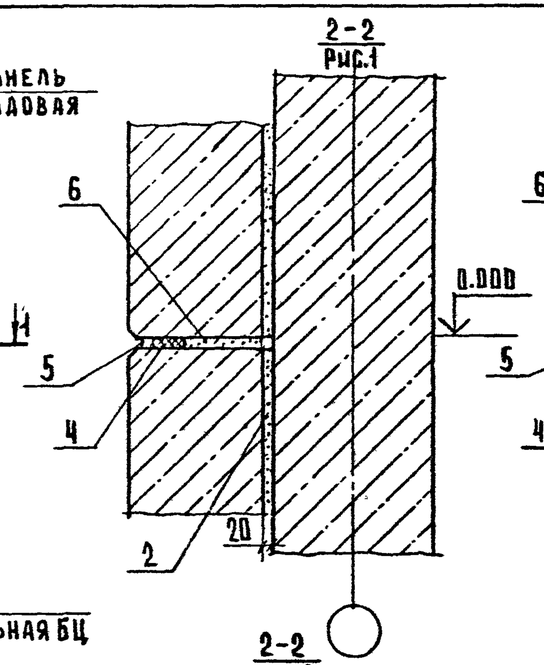

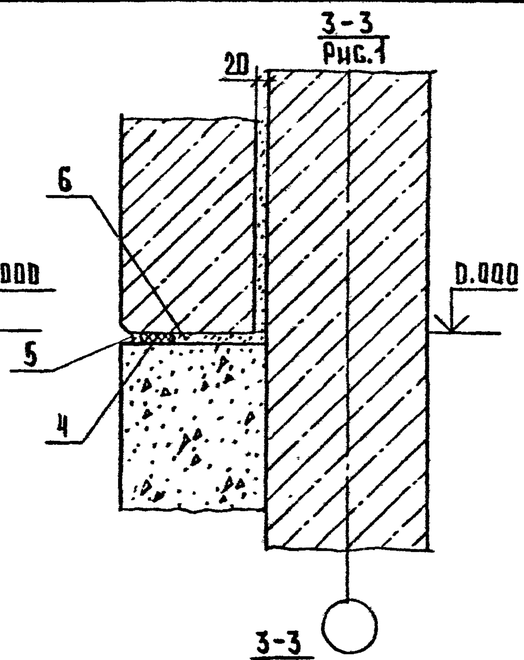

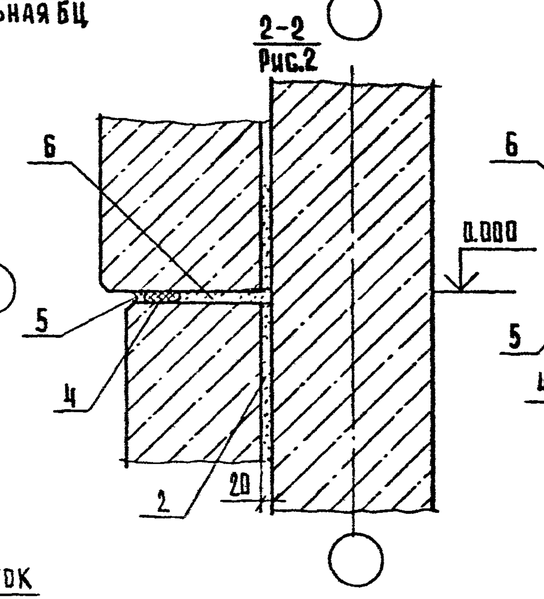

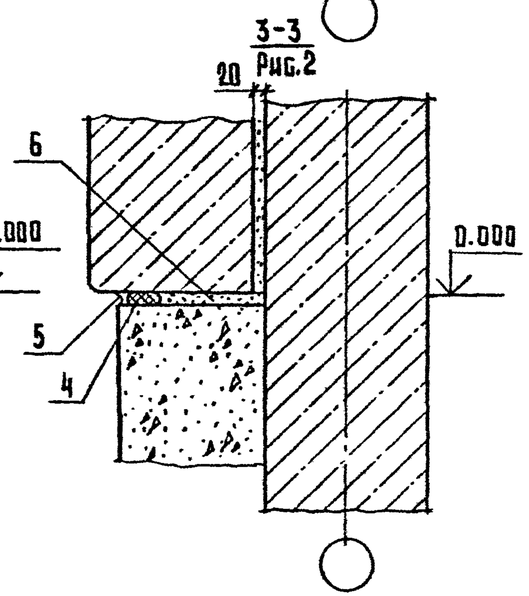

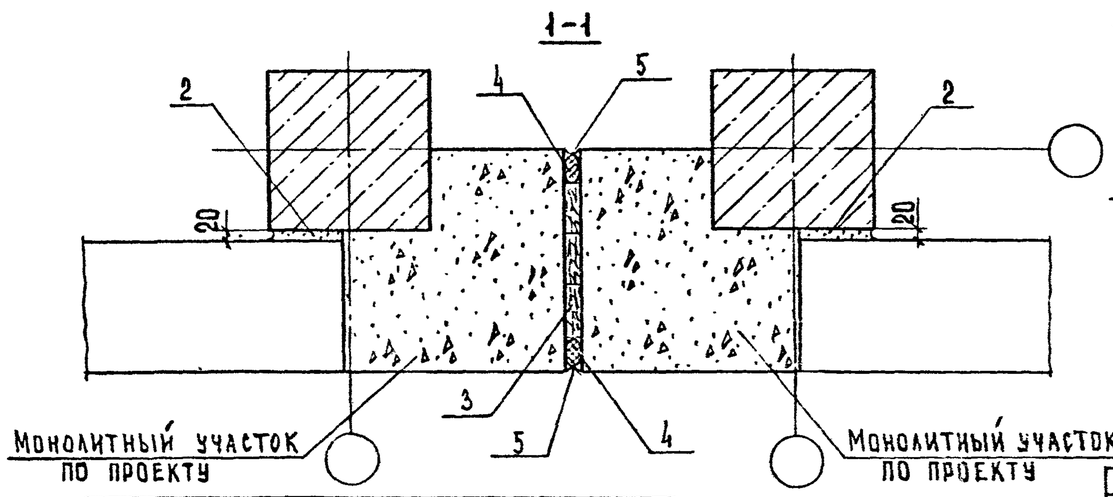

Обозначение	№ ТД	Сечение 2-2 и 3-3
2.210-1.11-04	4	Рис. 1
	5	Рис. 2

Нач.отд.	Греков		21.03.91
Н.контр.	Мадоян		
Гл.спец.отд.	Шахова		
Рук.гр.	Мадоян		
Ст.техн.	Шишкина		

2.210-1.11-04

Деталь ТД4, ТД5

Стадия	Лист	Листов
Р		1

ЦНИИЭП учебных зданий

23245 11 Формат А3

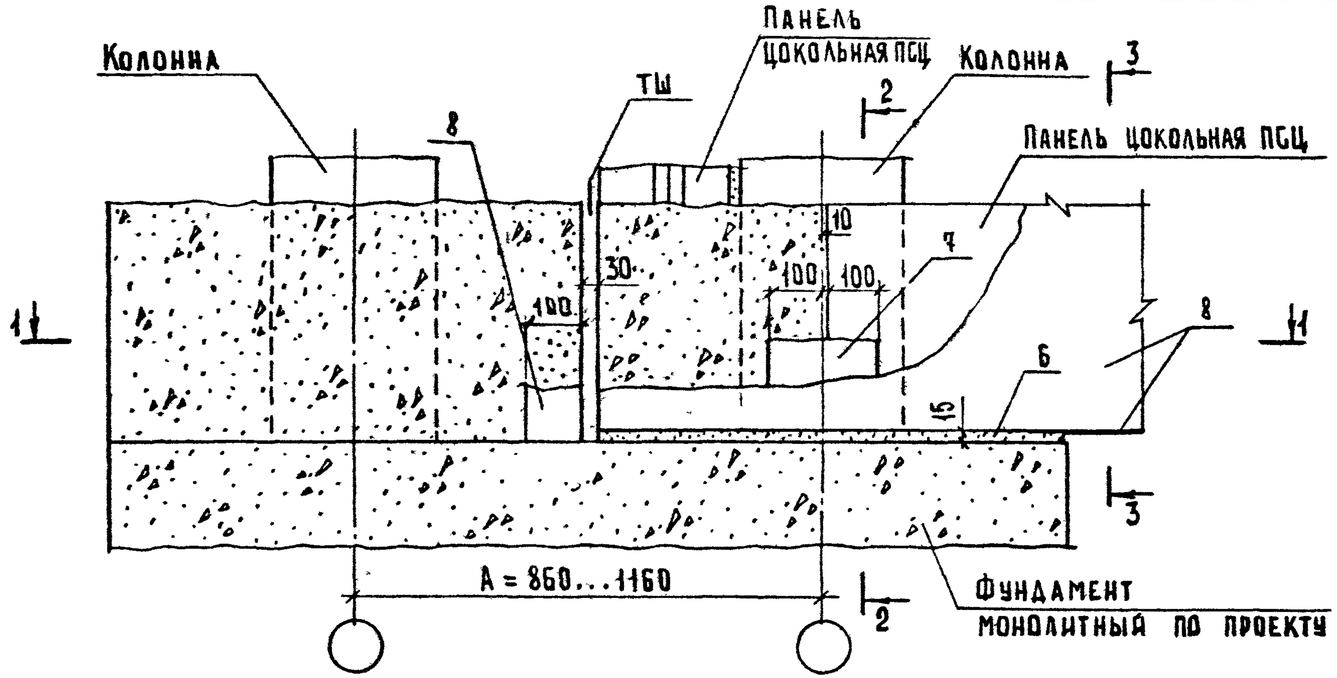

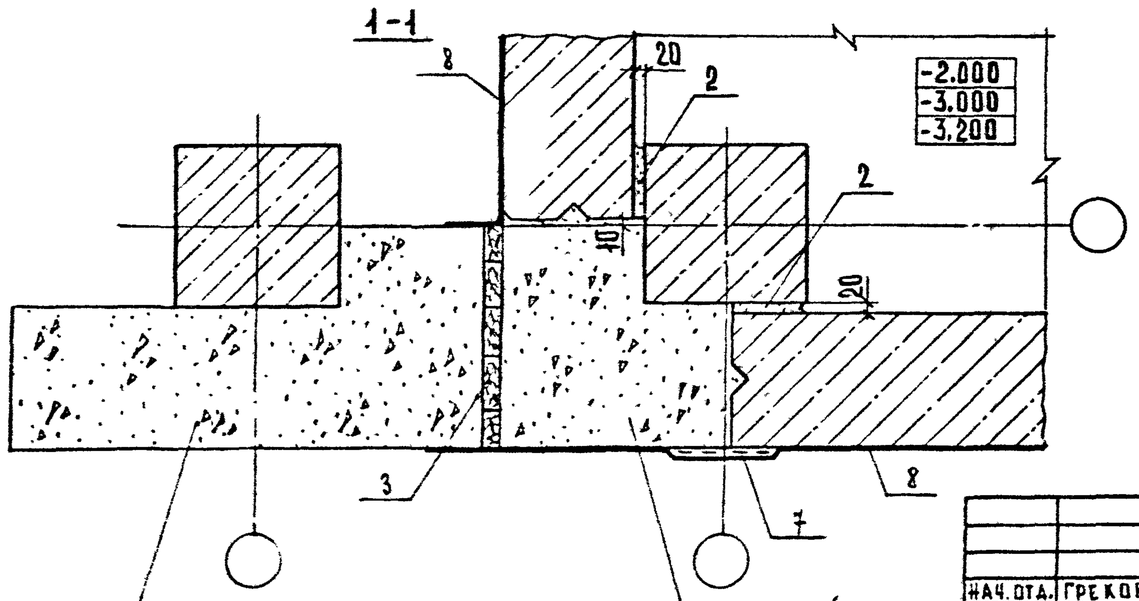

Обозначение	№ ТД	Сечение 2-2 и 3-3
2.210-1.11-05	6	Рис.1
	7	Рис.2

Нач.отд.	Греков		21.09.88	
Н.контр.	Мадоян			
Гл.инж.пр.	Шахова			
Рук.гр.	Мадоян			
Ст.техн.	Шишкина			

2.210 - 1.11 - 05

Деталь ТД6, ТД7

Стадия	Лист	Листов
Р	1	2

ЦНИИЭП учебных зданий

23245 12 Формат А3

2-2
Рис.1

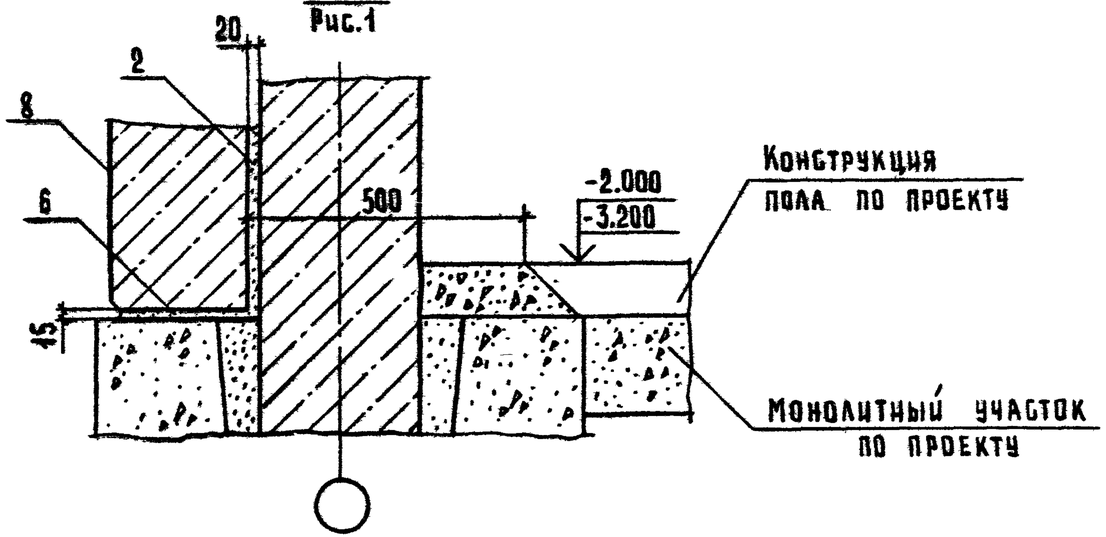

3-3
Рис.1

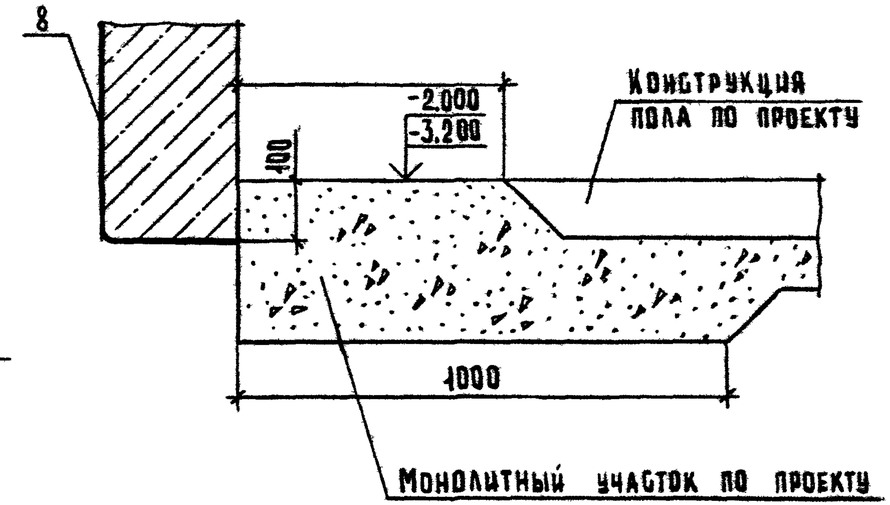

2-2
Рис.2

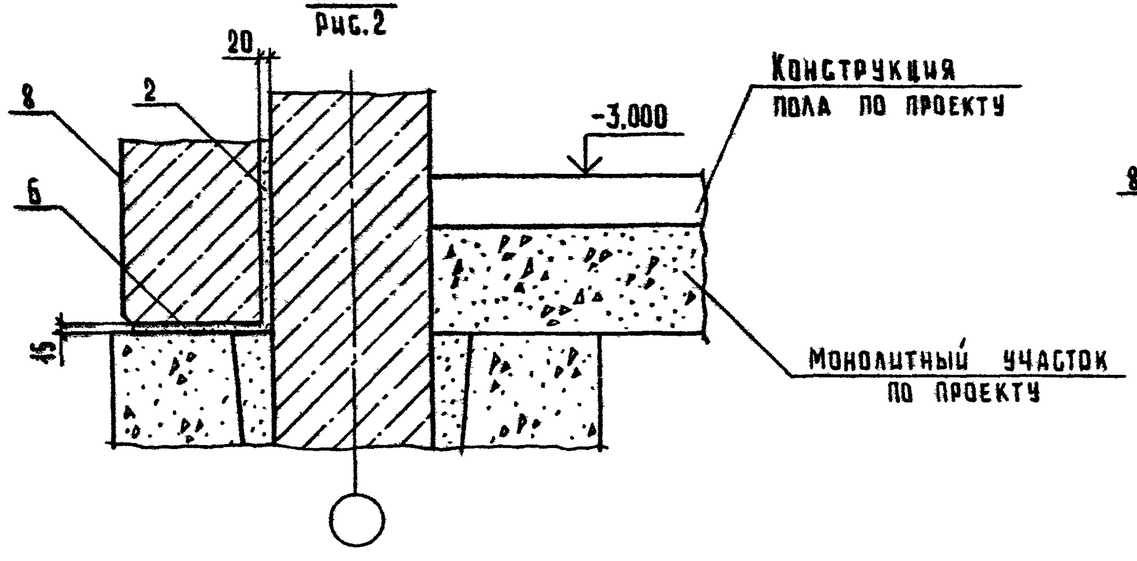

3-3
Рис.2

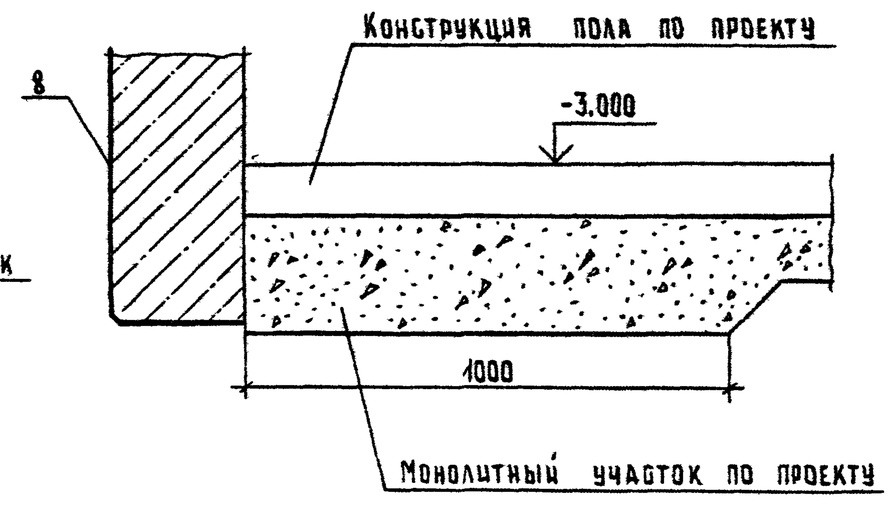

КОПИЯ ВЕРНА

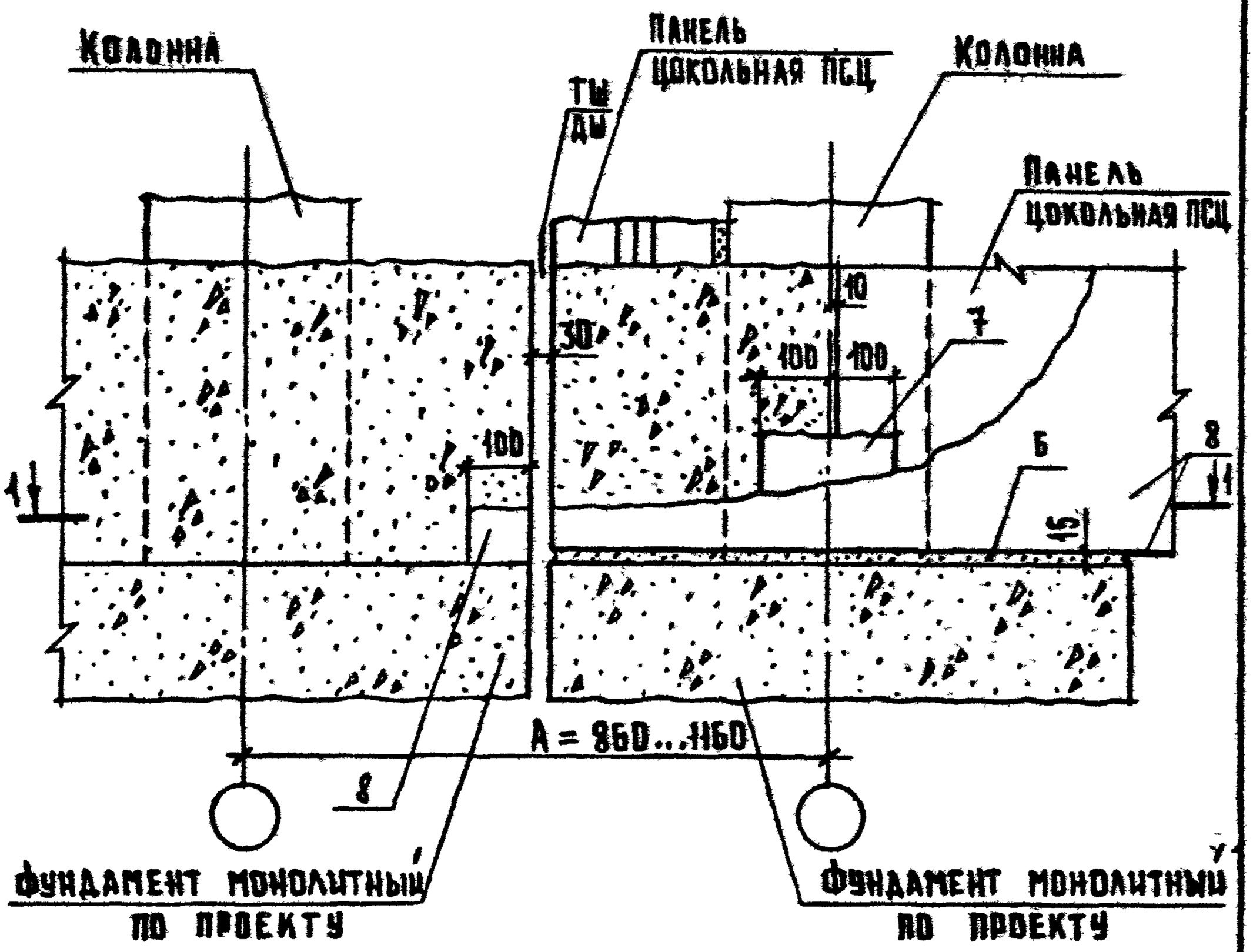

Обозначение	№ ТД	Сечение 2-2; 3-3
2.210 – 1.11 – 06	8	Рис. 1 см. документ 05 лист 2
	9	Рис. 2 см. документ 05 лист 2

Сечение 1-1 см. документ 05 лист 1.

				2.210 – 1.11 – 06			
Нач.отд.	Греков		21.09.87	Деталь ТД8; ТД9	Стадия	Лист	Листов
Н.контр.	Мадоян				Р		1
Гл.инж.пр.	Шахова				ЦНИИЭП учебных зданий		
Рук.гр.	Мадоян						
Ст.техн.	Шишкина						

Формат А4

23245 14

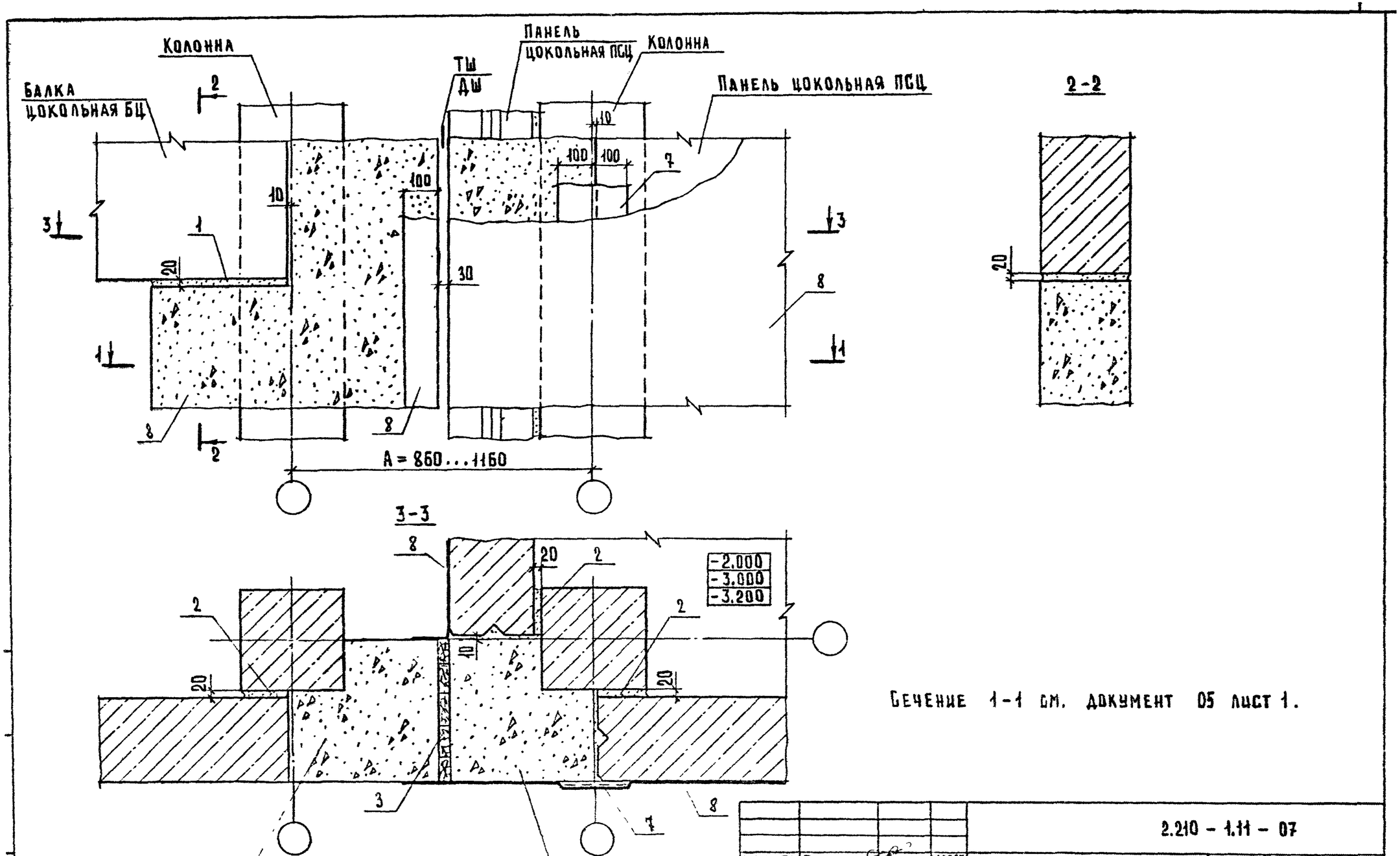

Сечение 1-1 см. документ 05 лист 1.

				2.210 - 1.11 - 07			
Нач.отд.	Грековв		20.09.87	Деталь ТД 10	Стадия	Лист	Листов
Н.контр.	Мадоян				Р		1
Гл.инж.пр.	Шахова				ЦНИИЭП учебных зданий		
Рук.гр.	Мадоян						
Ст.техн.	Шишкина						

23245 15 Формат А3

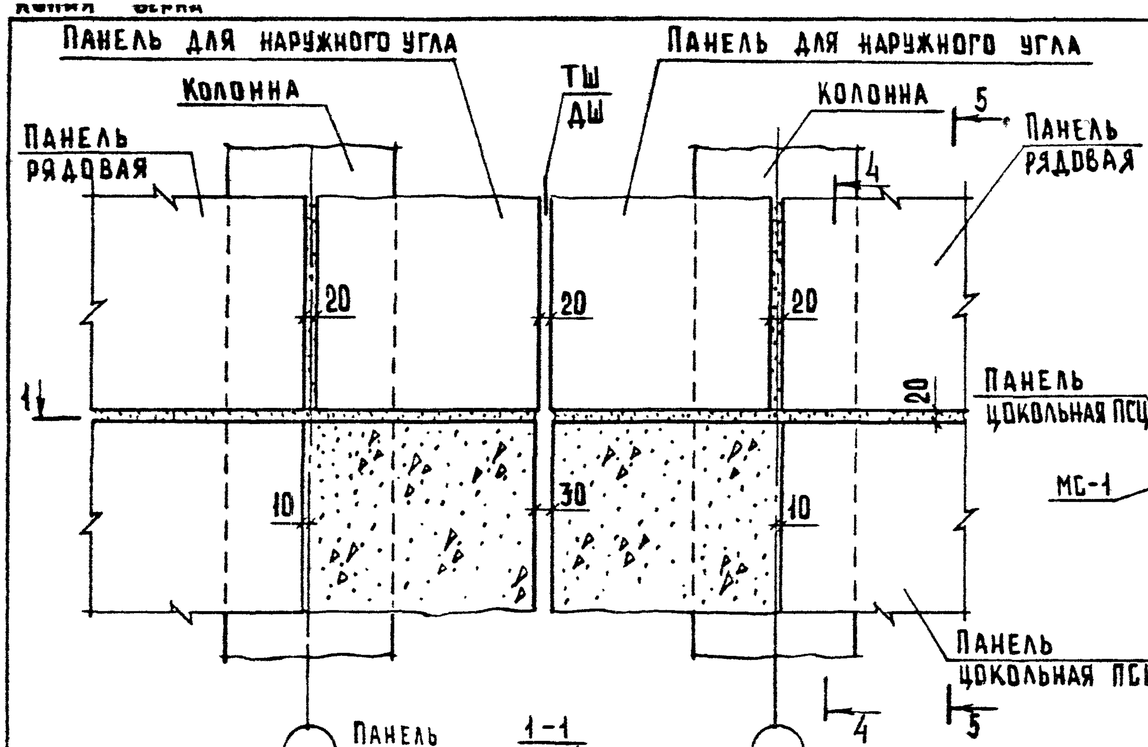

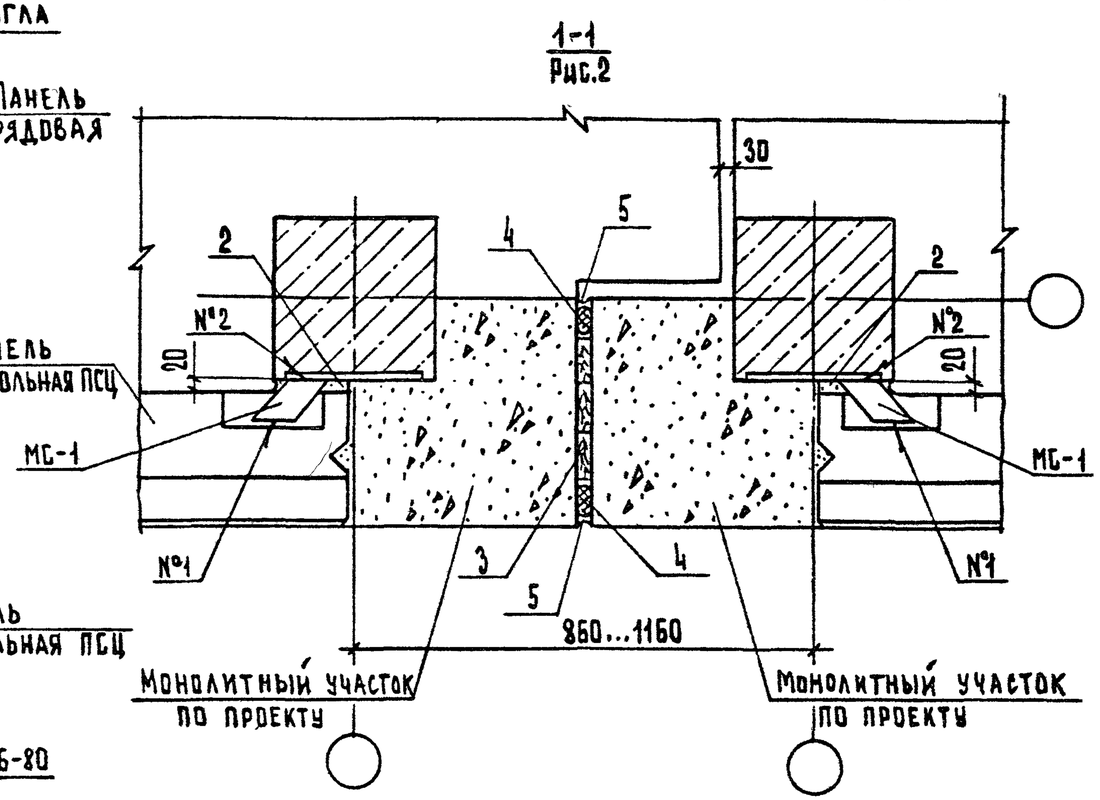

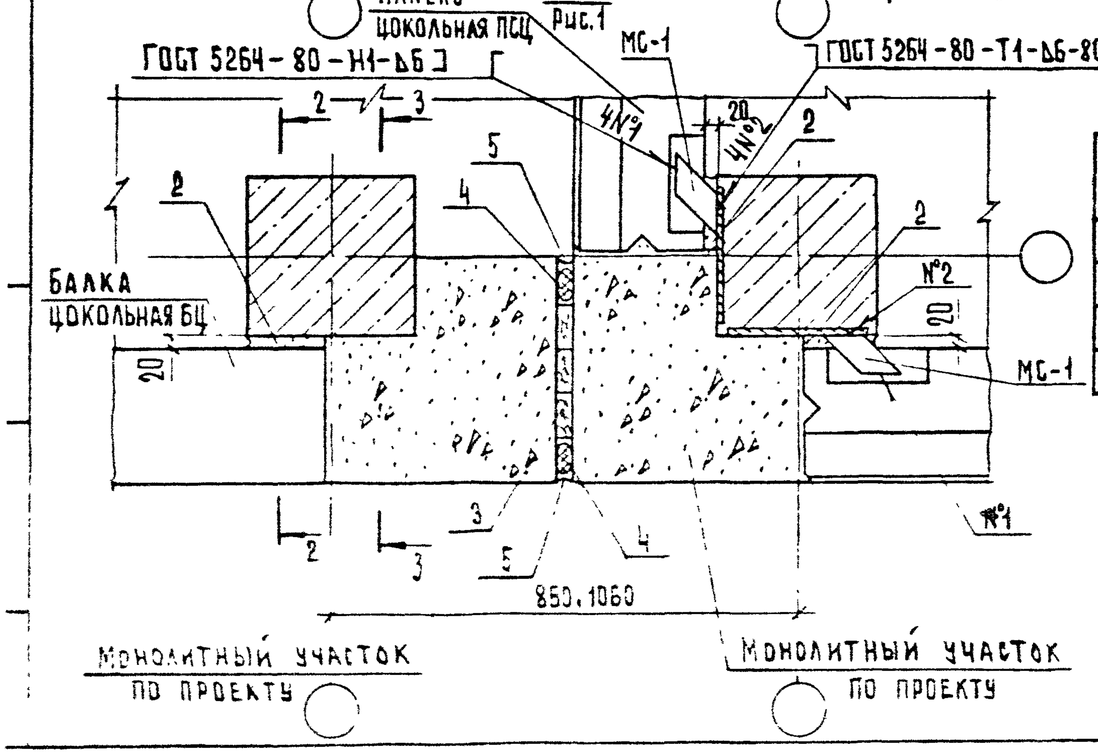

Обозначение	№ ТД	Сечение 1-1	Сечения 2-2 и 3-3	Сечение 4-4	Сечение 5-5
2.210-1.11-08	11	Рис.1	Рис.1 см. документ 04 лист 1	Рис.1	Рис.1
	12		Рис.1 см. документ 04 лист 1	Рис.1	Рис.3
	13	Рис.2		Рис.1	Рис.1
	14			Рис.1	Рис.3

Заполнение ТШ и ДШ в перекрытии (сечение 1-1 рис.2) см. серию 2.240-1 выпуск 4.

Нач.отд.	Грехов		1.08.87	2.210 - 1.11 - 08
Н.контр.	Мадоян			Деталь ТД 11... ТД14
Гл.инж.отд.	Шахова			
Рук.гр.	Мадоян			
Ст.техн.	Шишкина			

Стадия	Лист	Листов
Р	1	2

ЦНИИЭП учебных зданий

23245 16 Формат А3

4-4
Рис.1

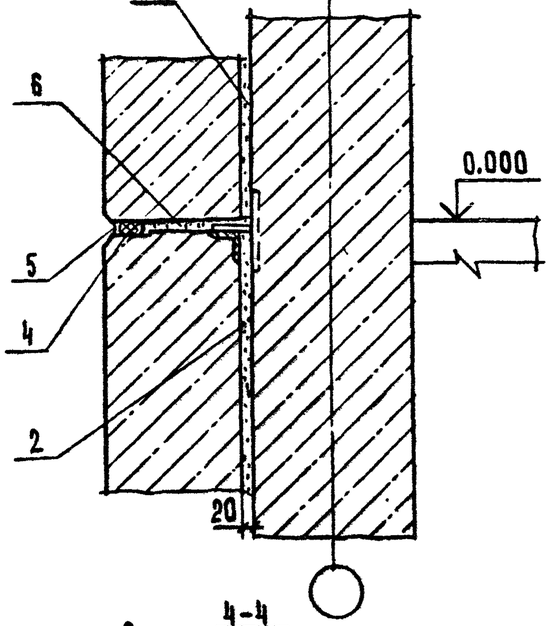

5-5
Рис.1

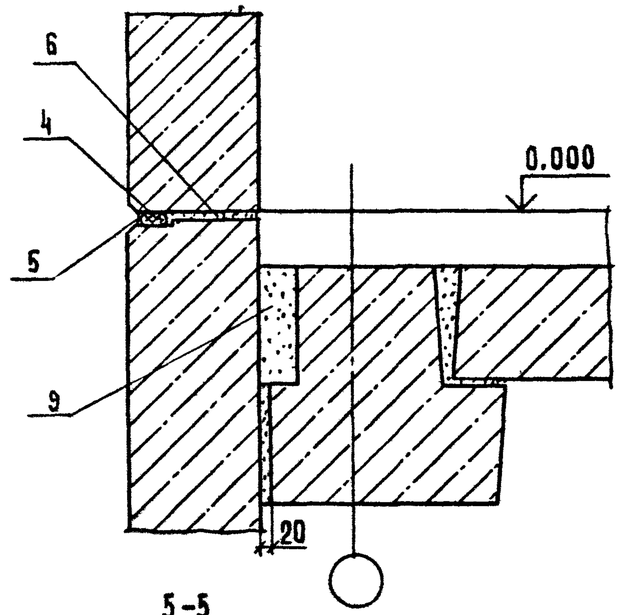

5-5
Рис.3

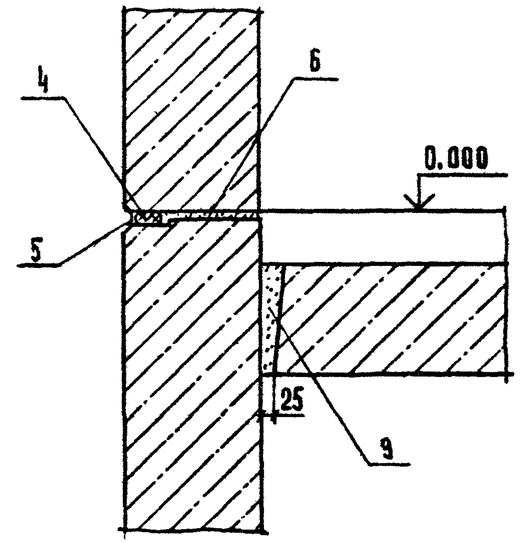

4-4
Рис.2

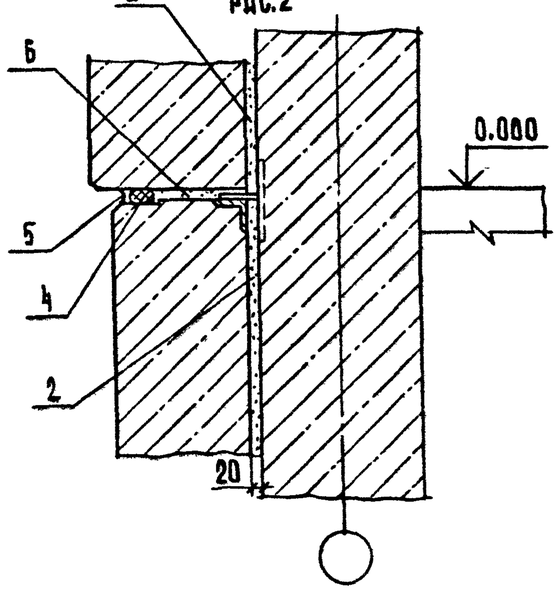

5-5
Рис.2

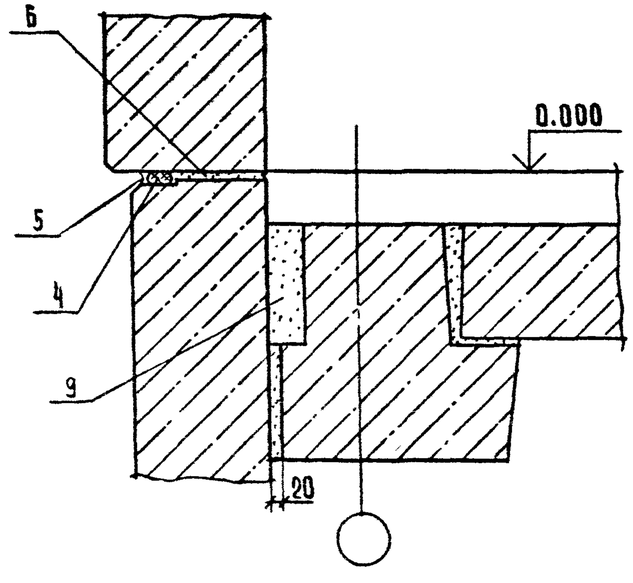

5-5
Рис.4

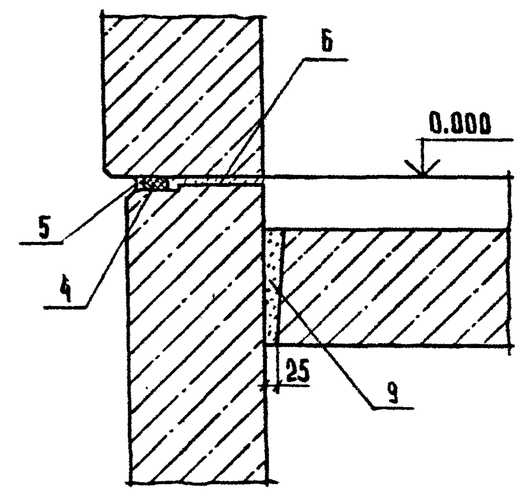

Копия верна

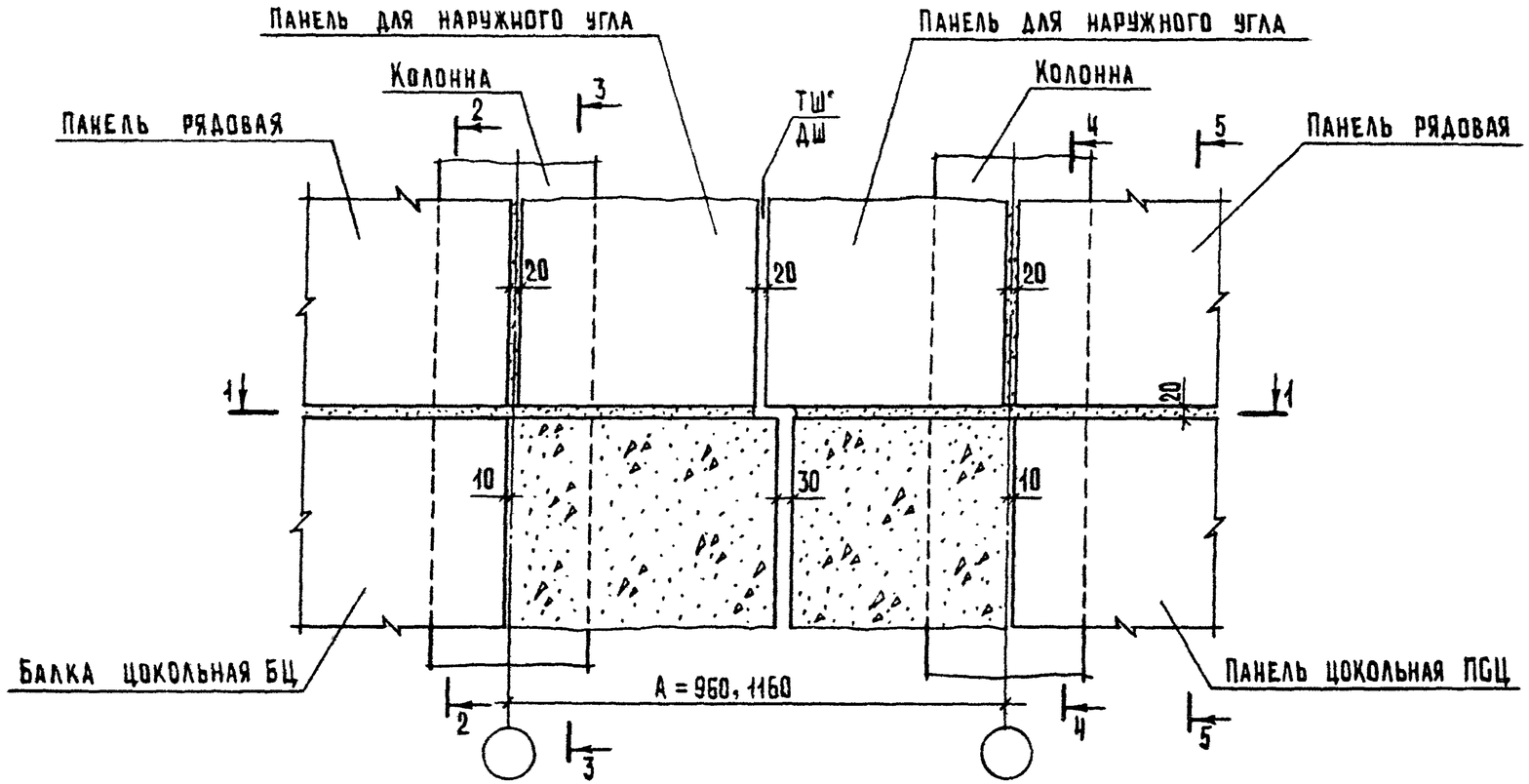

Обозначение	№ ТД	Сечение 1-1	Сечения 2-2 и 3-3	Сечение 4-4	Сечение 5-5
2.210-1.11-09	15	Рис. 1 см. документ 08 лист 1	Рис. 2 см. документ 04 лист 1	Рис. 2 см. документ 08 лист 2	Рис. 2 см. документ 08 лист 2
	16				Рис. 4 см. документ 08 лист 2
	17	Рис. 2 см. документ 08 лист 2			Рис. 2 см. документ 08 лист 2
	18				Рис. 4 см. документ 08 лист 2

Нач. отд.	Греков		21.05.87	
Н. контр.	Мадоян			
Гл. инж. отд.	Шахова			
Рук. гр.	Мадоян			
Ст. техн.	Шишкина			

2.210-1.11-09

Деталь ТД15...ТД18

Стадия	Лист	Листов
Р		1

ЦНИИЭП учебных зданий

23245 18

Формат А3

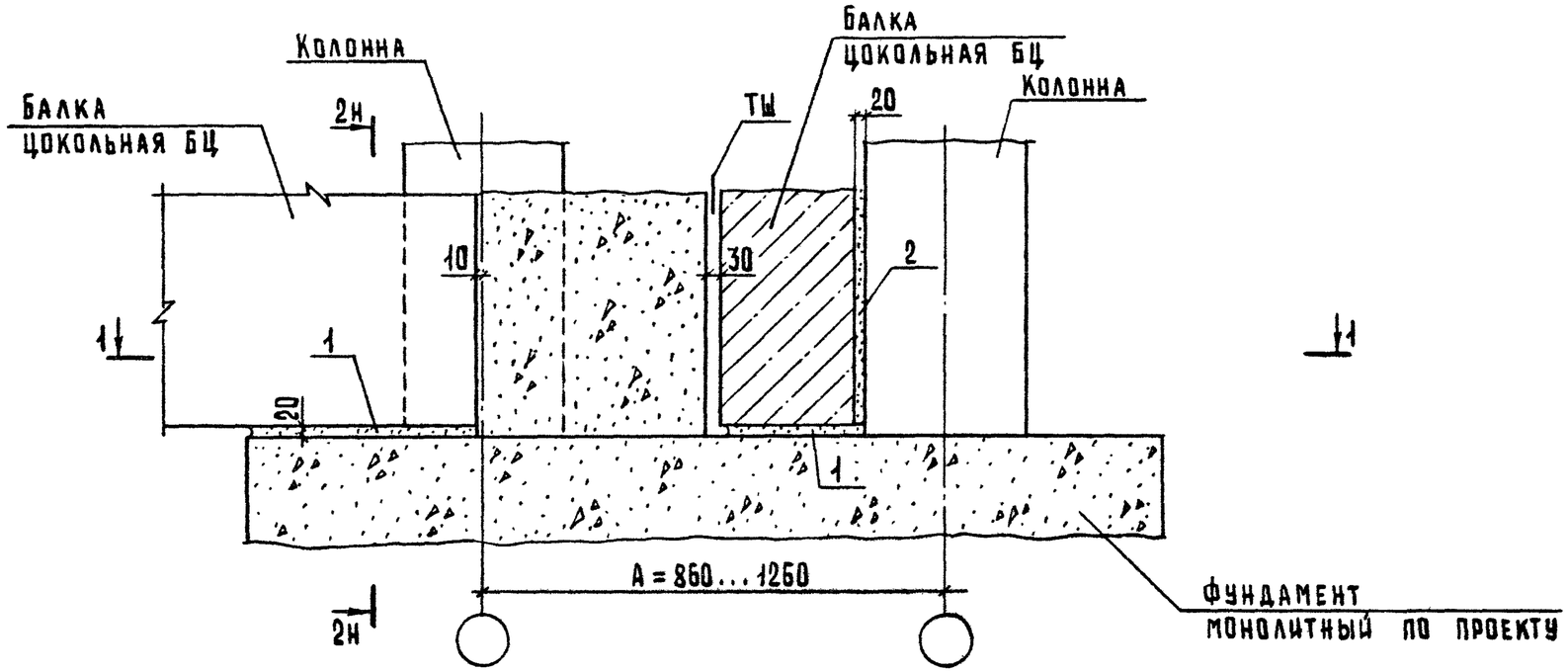

1-1

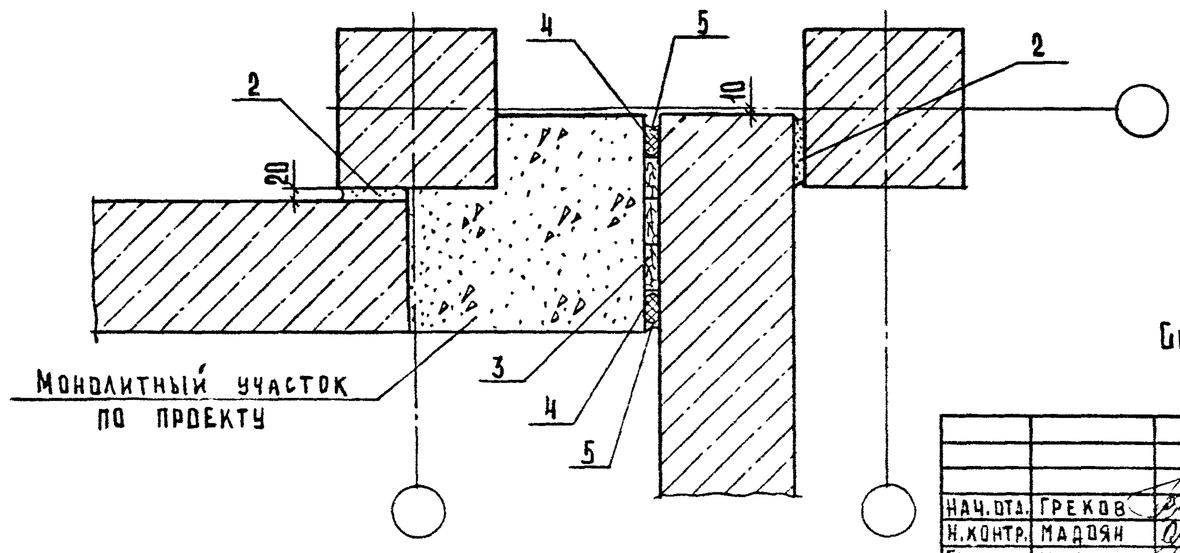

Сечение 2-2 см. документ 01 лист 1.

				2.210 - 1.11 - 10		
Нач.отд.	Грехов		21.09.87	Деталь ТД 19	Стадия	Лист	Листов
Н.контр.	Мадоян				Р		1
Гл.инж.пр.	Шахова				ЦНИИЭП учебных зданий		
Рук.гр.	Мадоян						
Ст.техн.	Шишкина						

Формат А4

Копия верна

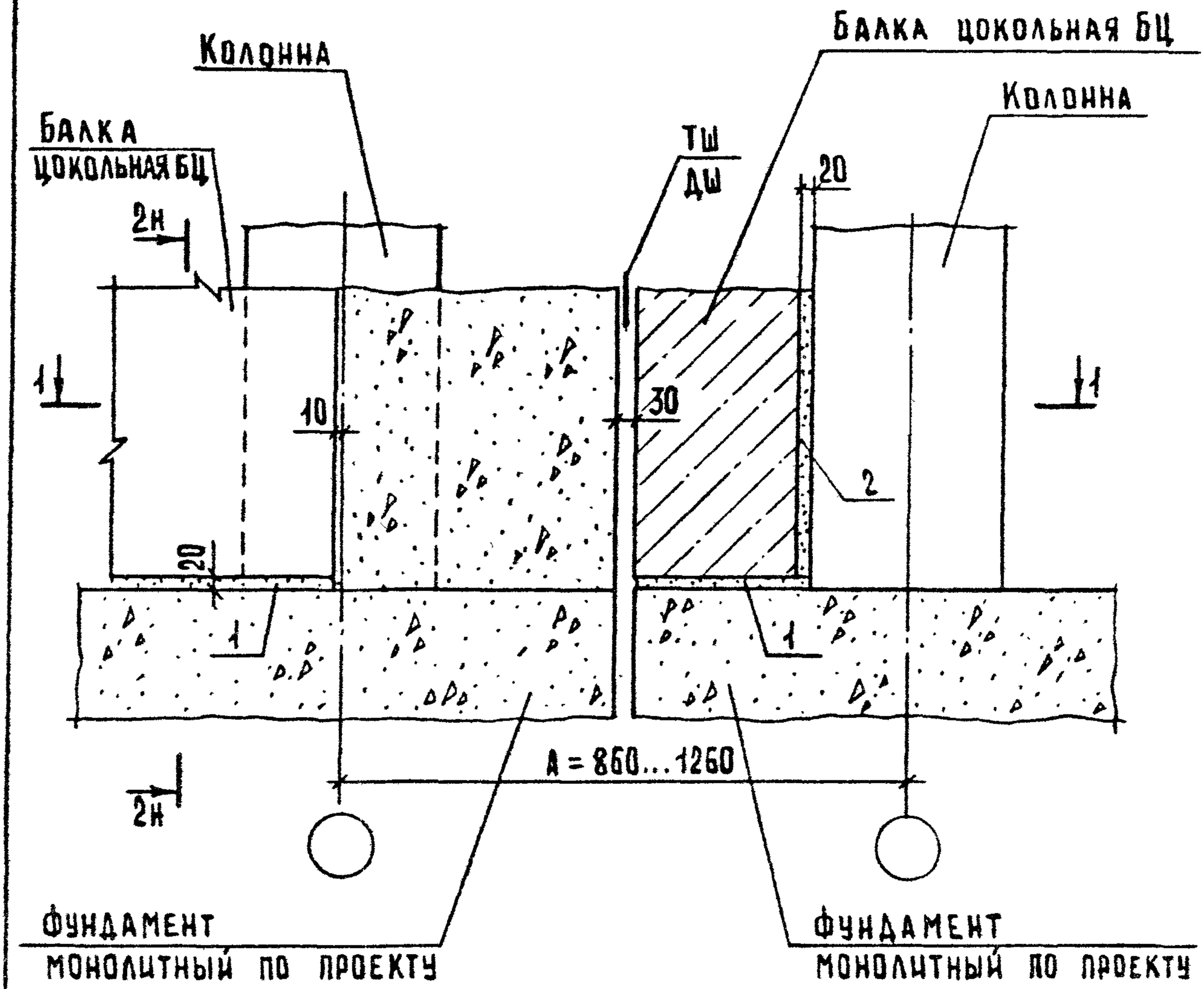

1. Сечение 1-1 см. документ 10 лист 1.
2. Сечение 2-2 см. документ 01 лист 1.

				2.210 - 1.1 - 11			
Нач.отд.	Грековв		24.05.89	Деталь ТД 20	Стадия	Лист	Листов
Н.контр.	Мадоян				Р		1
Гл.инж.пр.	Шахова				ЦНИИЭП учебных зданий		
Рук.гр.	Мадоян						
Ст.техн.	Лишкина						

Формат А4

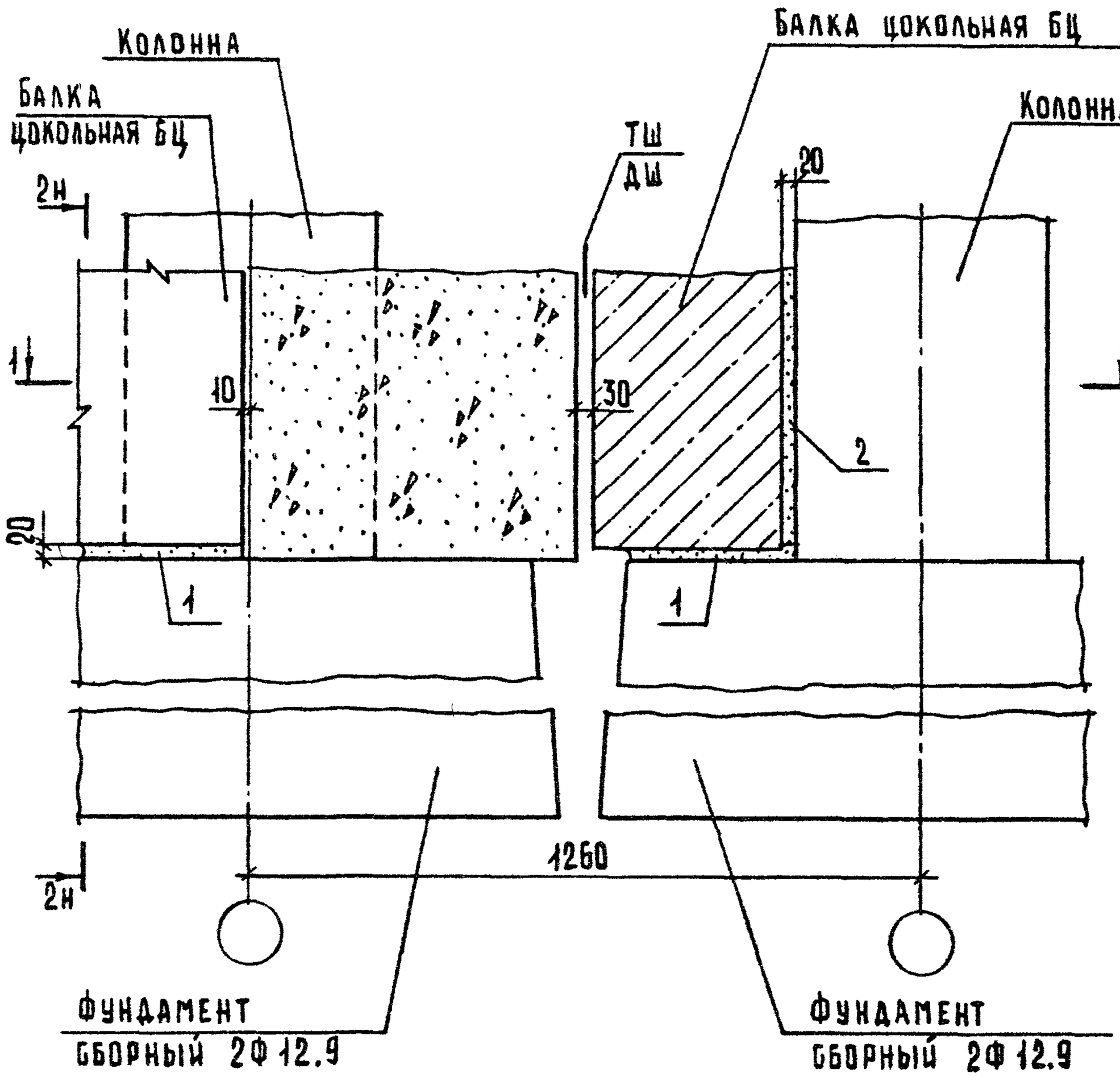

1. Сечение 1-1 см. документ 10 лист 1.
2. Сечение 2-2 см. документ 01 лист 1.

Инв.N подл.	Подп. и дата	Взам. инв.N					
				2.210 - 1.11 - 12			
	Нач.отд.	Грехов	21.09.87	Деталь ТД 21	Стадия	Лист	Листов
	Н.контр.	Мадоян			0		1
	Гл.инж.отд.	Шахова			ЦНИИЭП учебных зданий		
	Рук.гр.	Мадоян					
	Ст.техн.	Шишкина					

23245 20

Формат А4

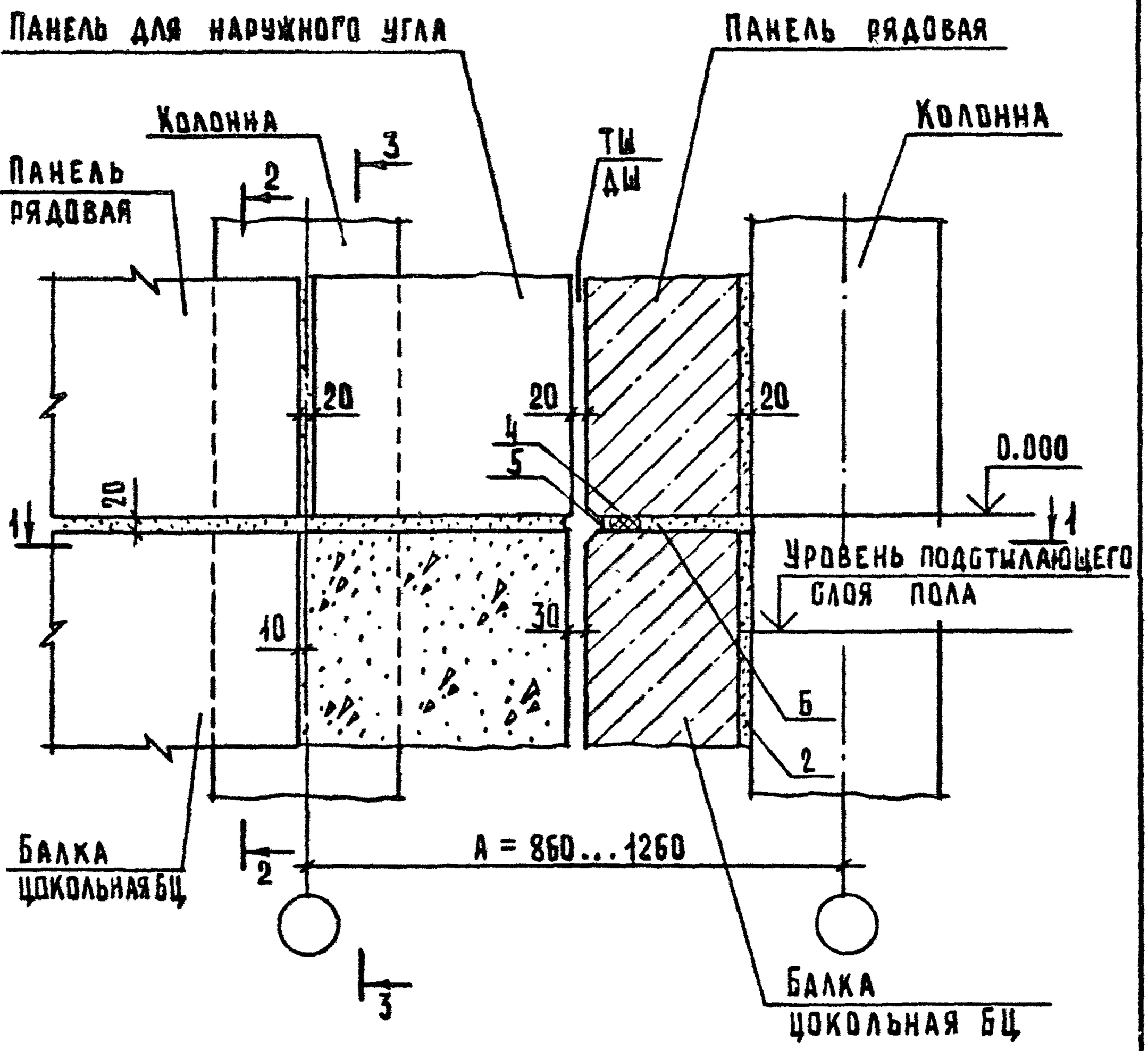

1. Сечение 1-1 см. документ 10 лист 1.
2. Сечение 2-2 и 3-3 см. рис.1 документ 04 лист 1.

				2.210 - 1.11 - 13			
Нач.отд.	Греков		21.09.87	Деталь ТД 22	Стадия	Лист	Листов
Н.контр.	Мадоян				Р		1
Гл.инж.отд	Шахова				ЦНИИЭП учебных зданий		
Рук.гр.	Мадоян						
Ст.техн.	Шишкина						

Формат А4

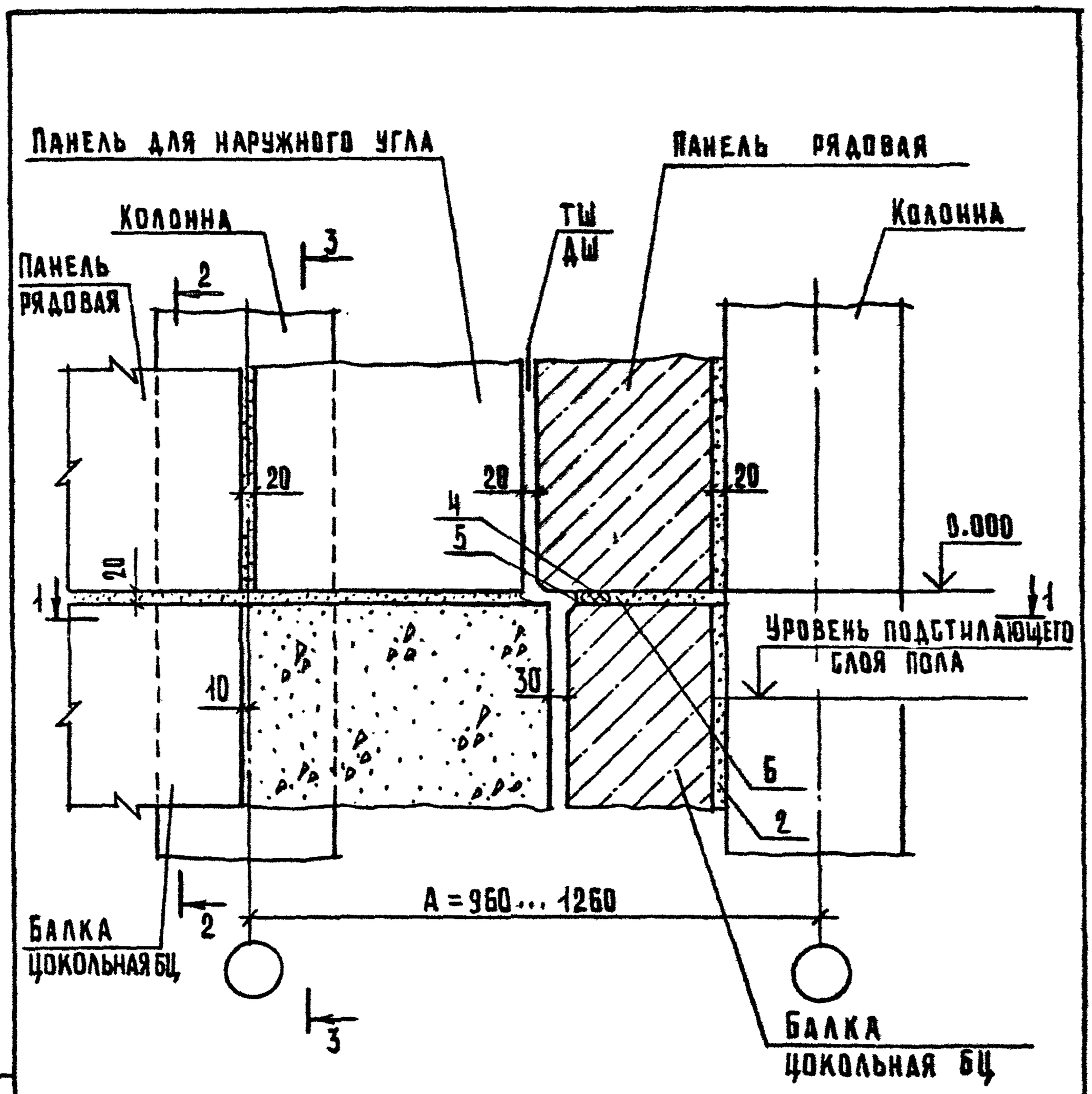

1. Сечение 1-1 см. документ 10 лист 1.
2. Сечение 2-2 и 3-3 см. рис.2 документ 04 лист 1.

				2.210 – 1.11 – 14			
Нач.отд.	Греков		21.09.87	Деталь ТД 23	Стадия	Лист	Листов
Н.контр.	Мадоян				Р		1
Гл.инж.отд	Шахова				ЦНИИЭП учебных зданий		
Рук.гр.	Мадоян						
Ст.техн.	Шишкина						

Взам.инв.N | Подп.и дата | Инв.N подл.

Формат А4

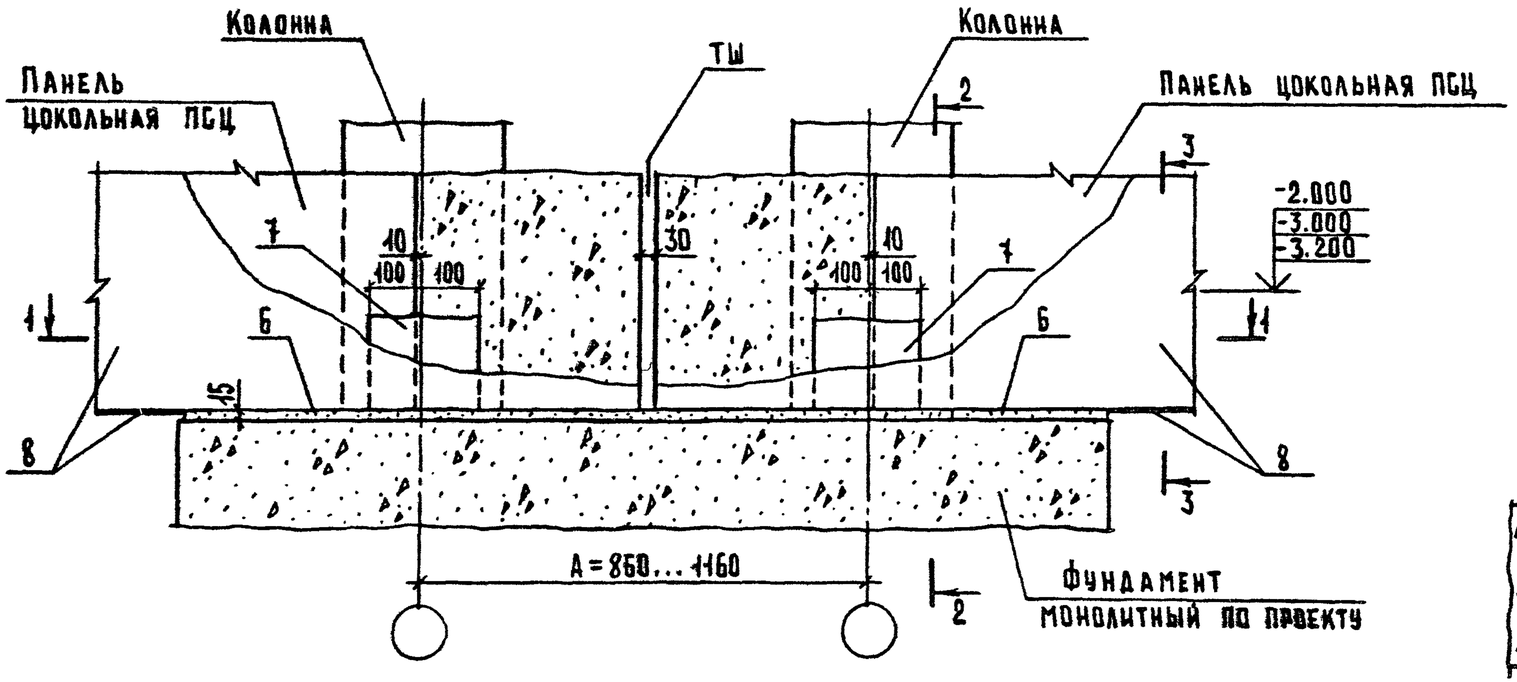

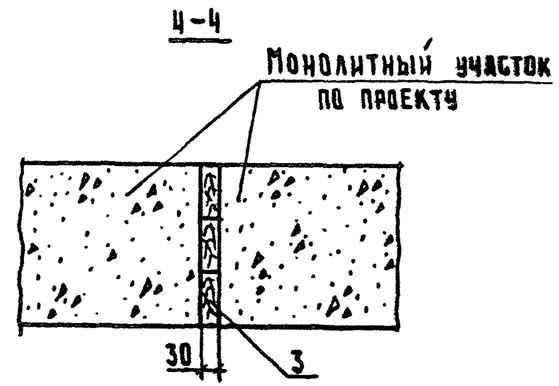

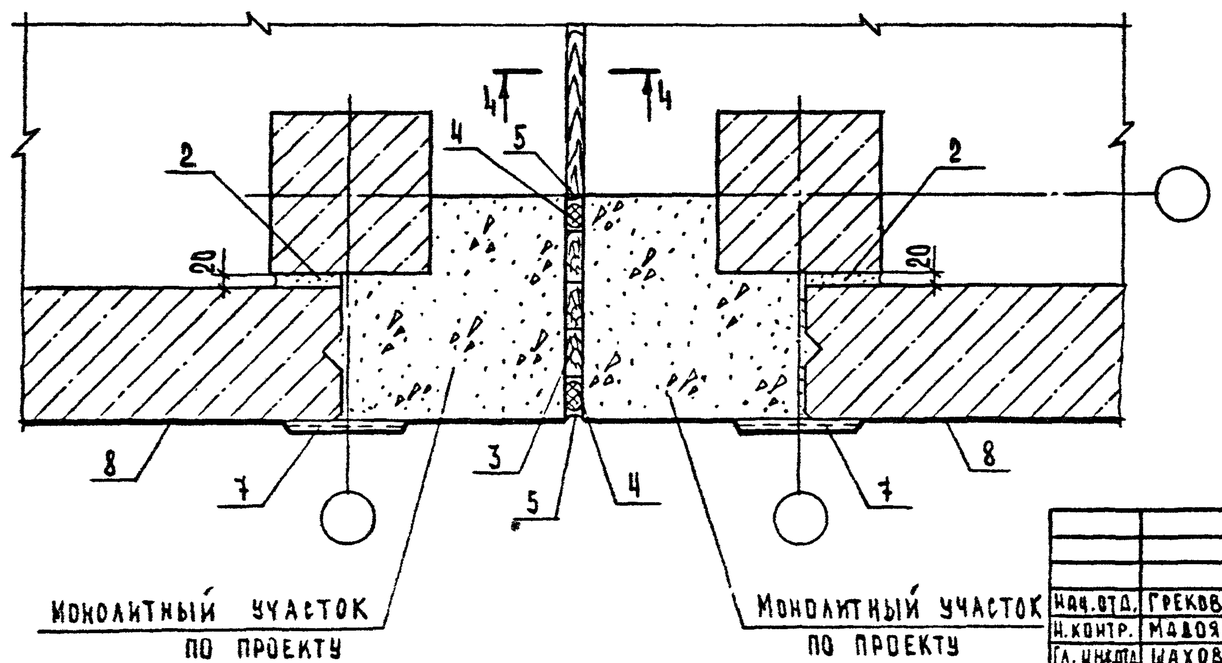

Обозначение	№ ТД	Сечение 2-2; 3-3
2.210 - 1.11 - 15	24	Рис. 1 см. документ 05 лист 2
	25	Рис. 2 см. документ 05 лист 2

Нач.отд.	Греков		21.09.87	2.210 - 1.11 - 15
Н.контр.	Мадоян			Деталь ТД 24, ТД 25
Гл.инж.пр.	Шахова			
Рук.гр.	Мадоян			
Ст.техн.	Шишкина			

Стадия	Лист	Листов
Р		1

ЦНИИЭП учебных зданий

23245 22

Формат А3

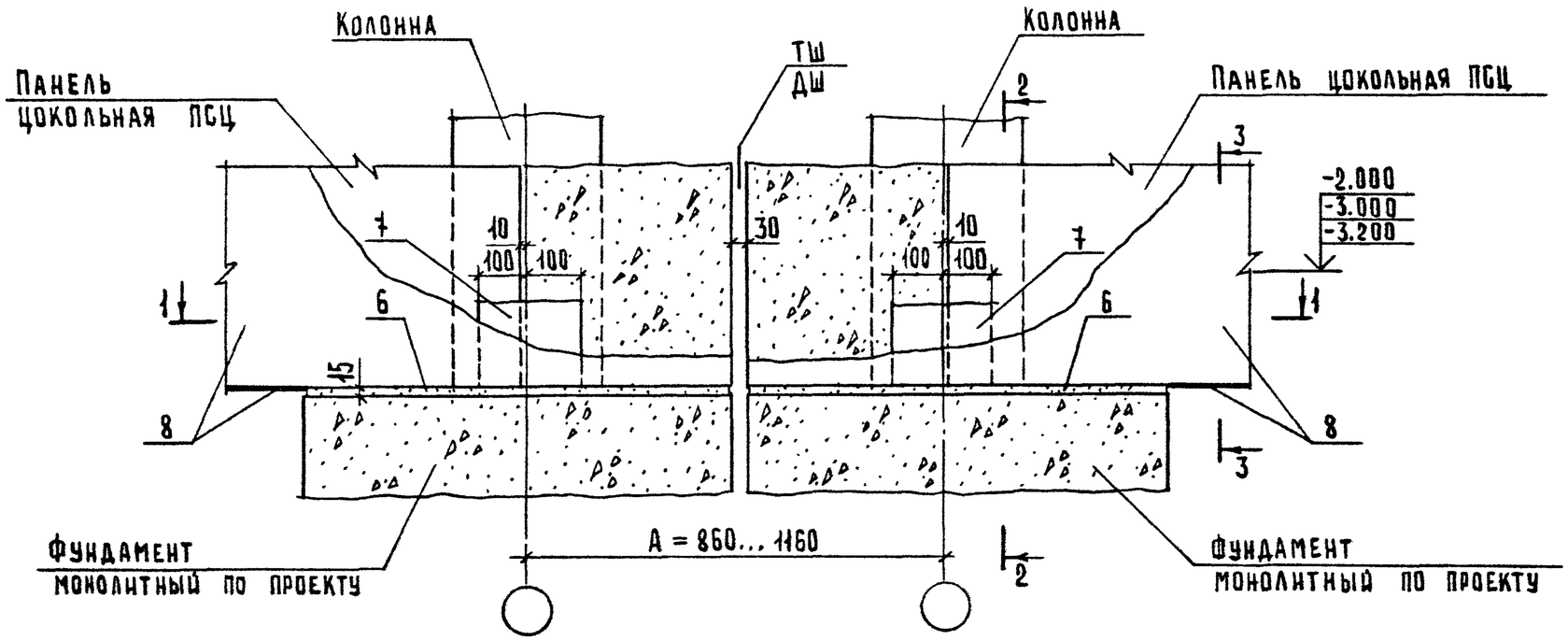

Обозначение	№ ТД	Сечение 2-2; 3-3
2.210-1.11-16	26	Рис.1 см.документ 05 лист 2
	27	Рис.2 см.документ 05 лист 2

Сечение 1-1 см. документ 15 лист 1.

Нач.отд.	Греков		21.09.87	2.210 - 1.11 - 16
Н.контр.	Мадзян			Деталь ТД 26, ТД 27
Гл.инж.отд.	Захова			Стадия: Р; Лист: ; Листов: 1
Рук.гр.	Мадзян			ЦНИИЭП учебных зданий
Ст.техн.	Шишкина			

23245 23

Формат А3

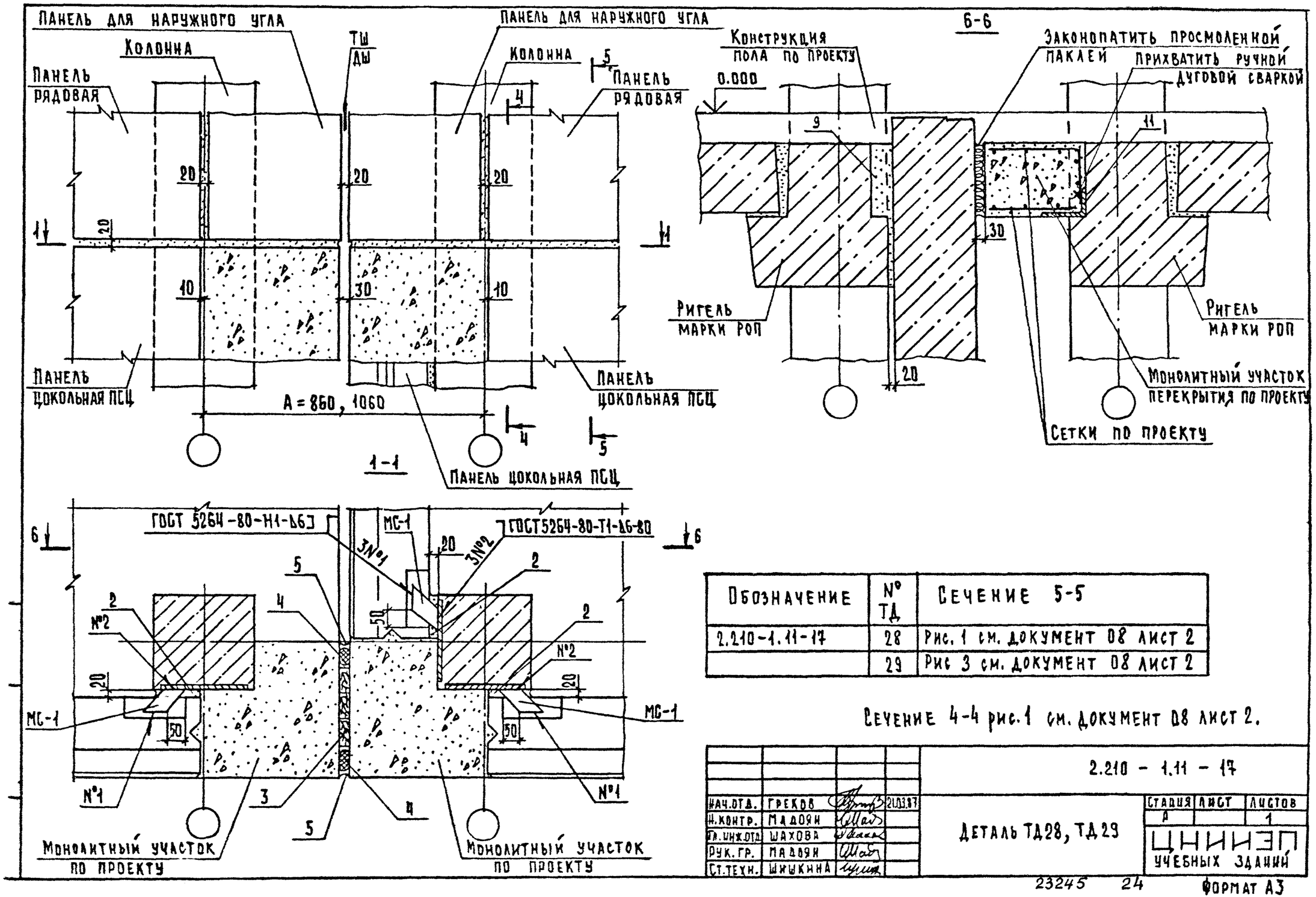

Обозначение	№ ТД	Сечение 5-5
2.210-1.11-17	28	Рис. 1 см. документ 08 лист 2
	29	Рис 3 см. документ 08 лист 2

Сечение 4-4 рис.1 см. документ 08 лист 2.

				2.210 - 1.11 - 17		
Нач.отд.	Грехов		21.03.87	Деталь ТД28, ТД29	Стадия	Лист	Листов
Н.контр.	Мадоян				Д		1
Гл.инж.отд	Шахова				ЦНИИЭП учебных зданий	
Рук.гр.	Мадоян					
Ст.техн.	Шишкина					

23245 24

Формат А3

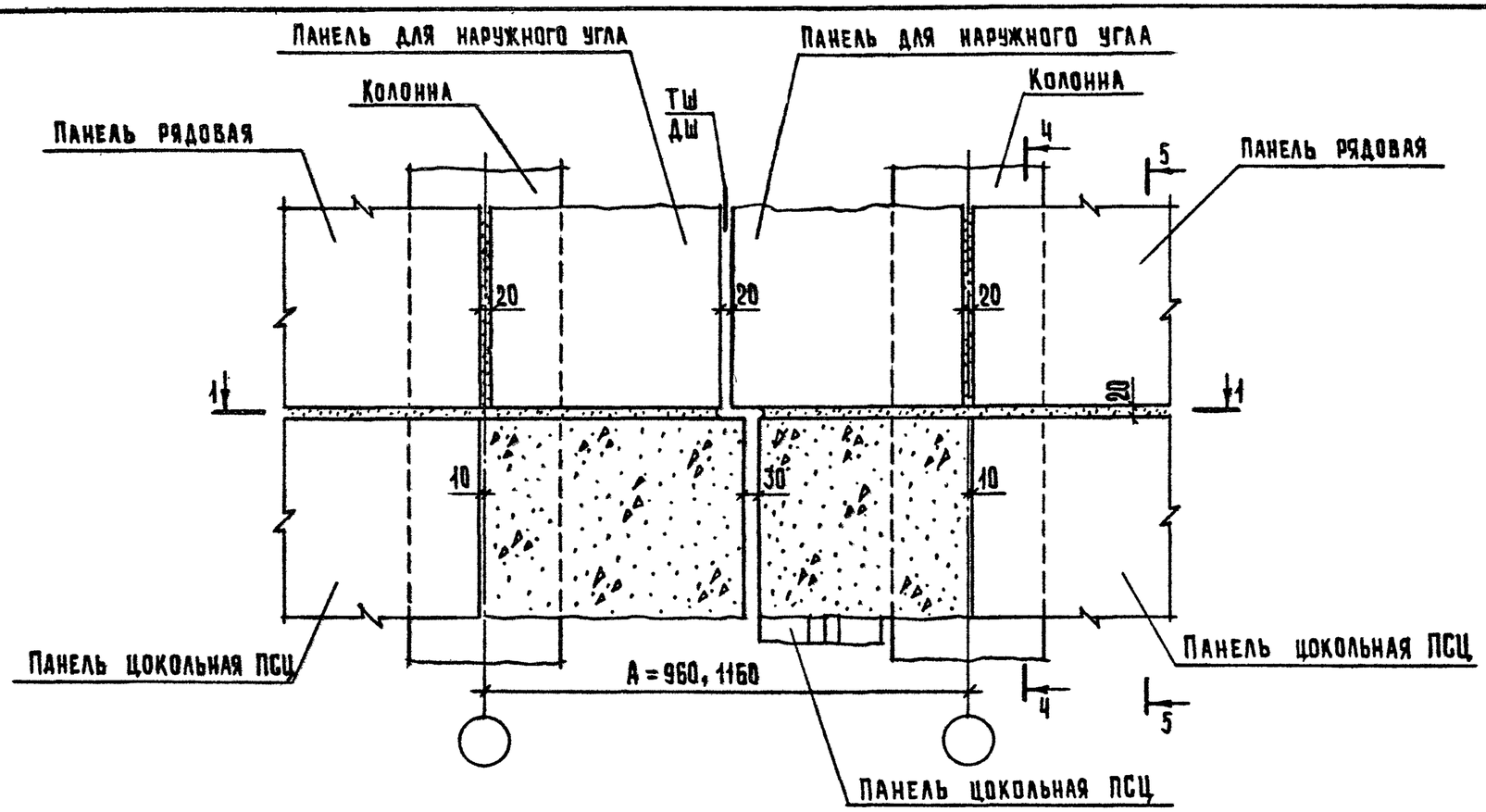

Обозначение	№ ТД	Сечение 5-5
2.210-1.11-18	30	Рис. 2 см. документ 08 лист 2
	31	Рис. 4 см. документ 08 лист 2

1. Сечение 1-1 см. документ 17.
2. Сечение 4-4 рис. 2 см. документ 08 лист 2.

Нач. отд.	Греков		21.09.87	
Н. контр.	Мадоян			
Гл. инж. отд.	Шахова			
Рук. гр.	Мадоян			
Ст. техн.	Шишкина			

2.210 – 1.11 – 18

Деталь ТД 30, ТД 31

Стадия	Лист	Листов
Р	1	1

ЦНИИЭП учебных зданий

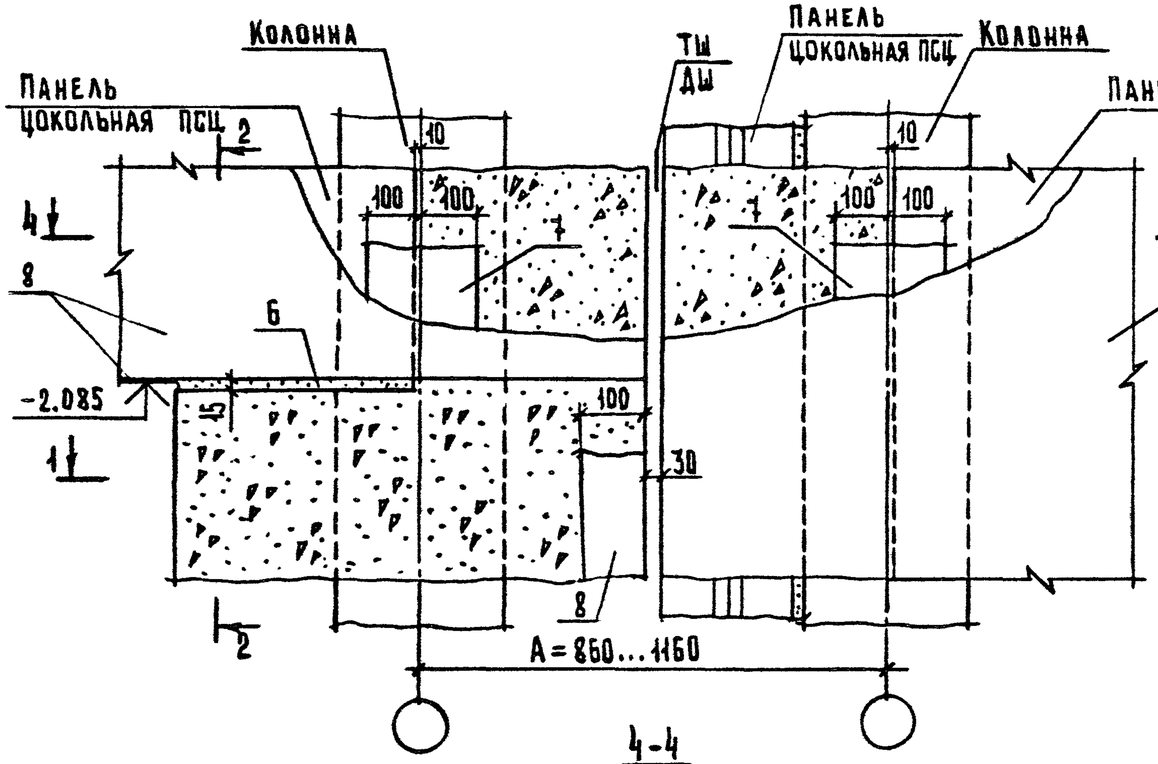

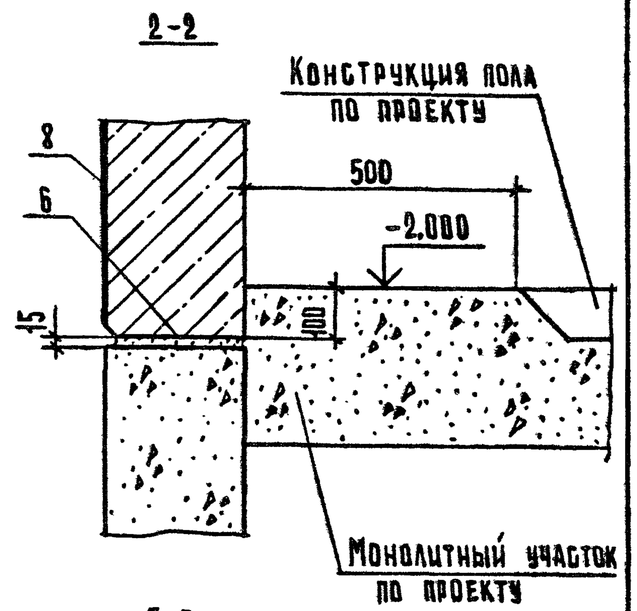

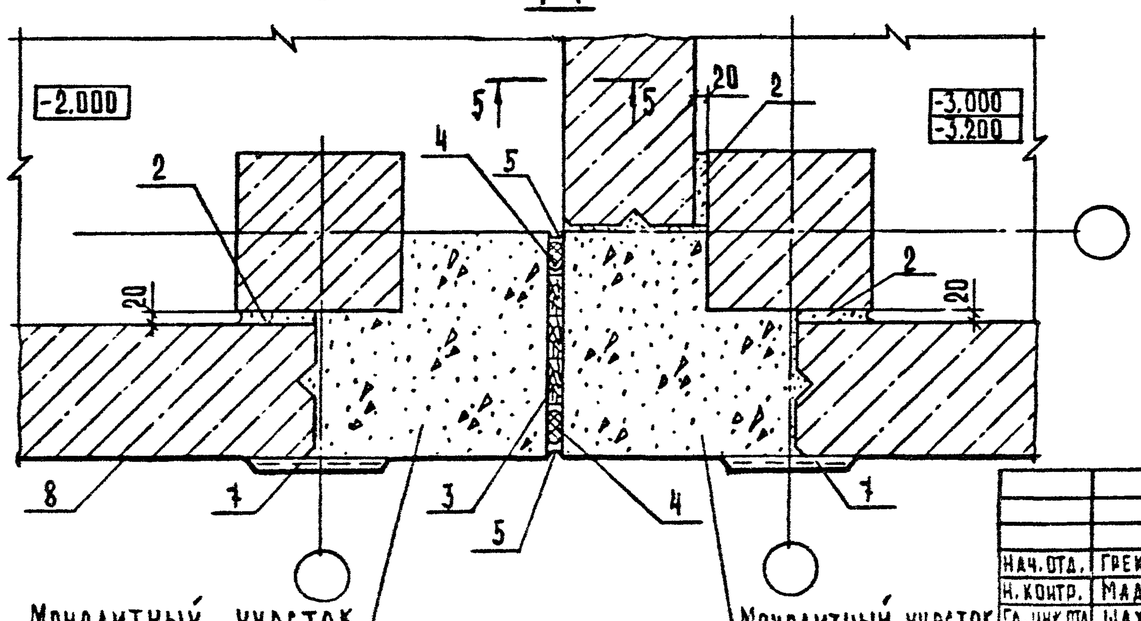

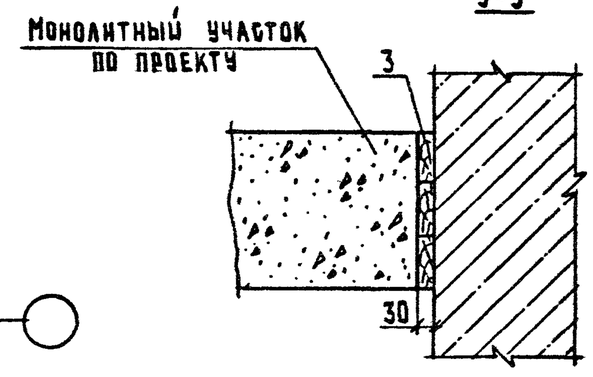

Сечение 1-1 см. документ 05 лист 1.

				2.210 - 1.11 - 19		
Нач.отд.	Греков		21.09.87	Деталь ТД 32	Стадия	Лист	Листов
Н.контр.	Мадоян				Р		1
Гл.инж.отд.	Шахова				ЦНИИЭП учебных зданий		
Рук.гр.	Мадоян						
Ст.техн.	Шишкина						

Копия верна

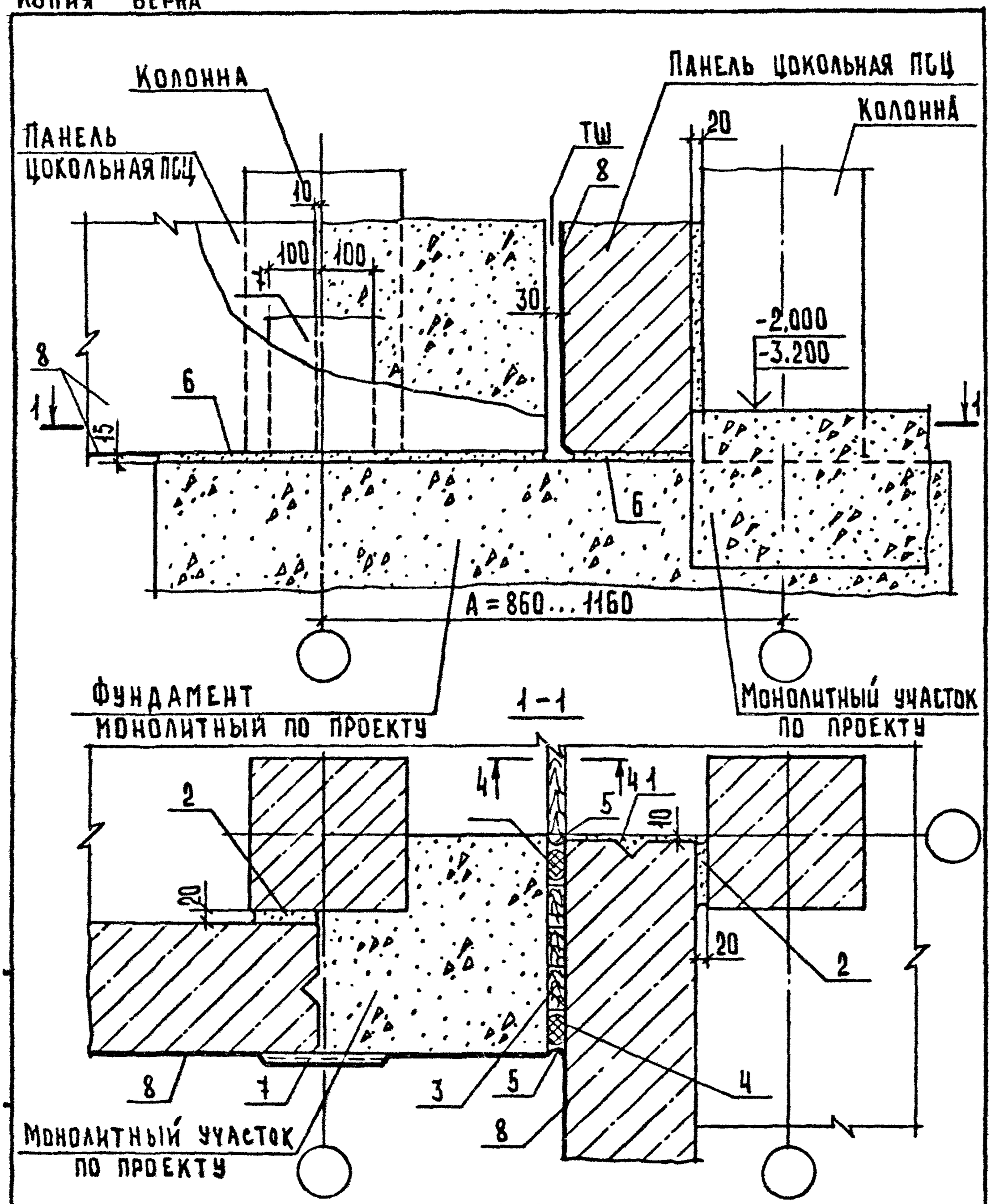

				2.210 - 1.11 - 20			
Нач. отд.	Грехов		21.09.87	Деталь ТД 33	Стадия	Лист	Листов
Н. контр.	Мадоян				Р		1
Гл. инж. отд	Шахова				ЦНИИЭП учебных зданий		
Рук. гр.	Мадоян						
Ст. техн.	Шишкина						

Формат А4

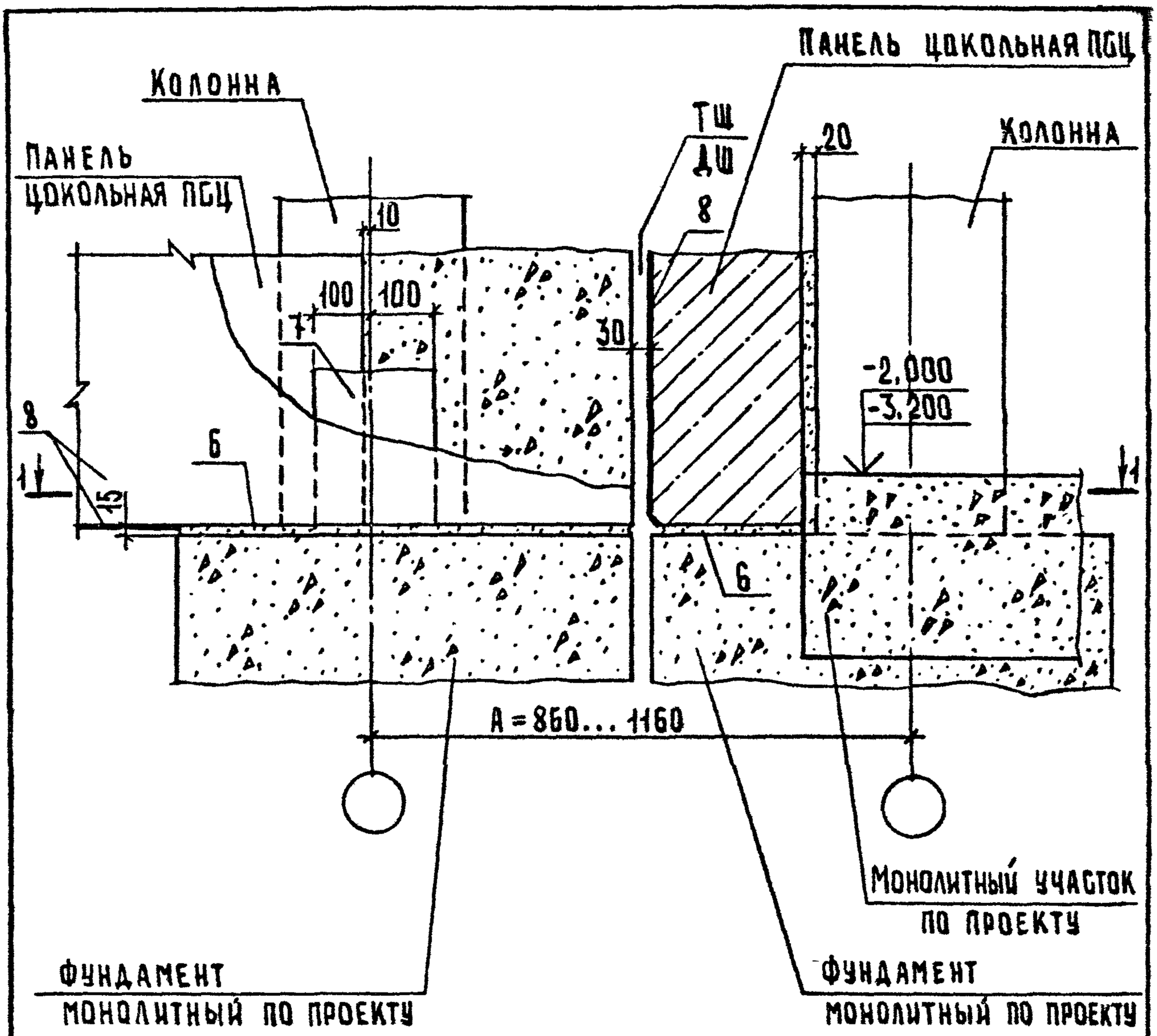

1. Сечение 1-1 см. документ 20 лист 1.
2. Сечение 4-4 см. документ 15 лист 1.

				2.210 - 1.11 - 21			
Нач.отд.	Греков		21.09.87	Деталь ТД34	Стадия	Лист	Листов
Н.контр.	Мадоян				Р		1
Гл.инж.отд	Шахова				ЦНИИЭП учебных зданий		
Рук.гр.	Мадоян						
Ст.техн.	Шишкина						

Инв.№ подл. | Подп. и дата | Взам.инв.№

23245 27

Копия верна

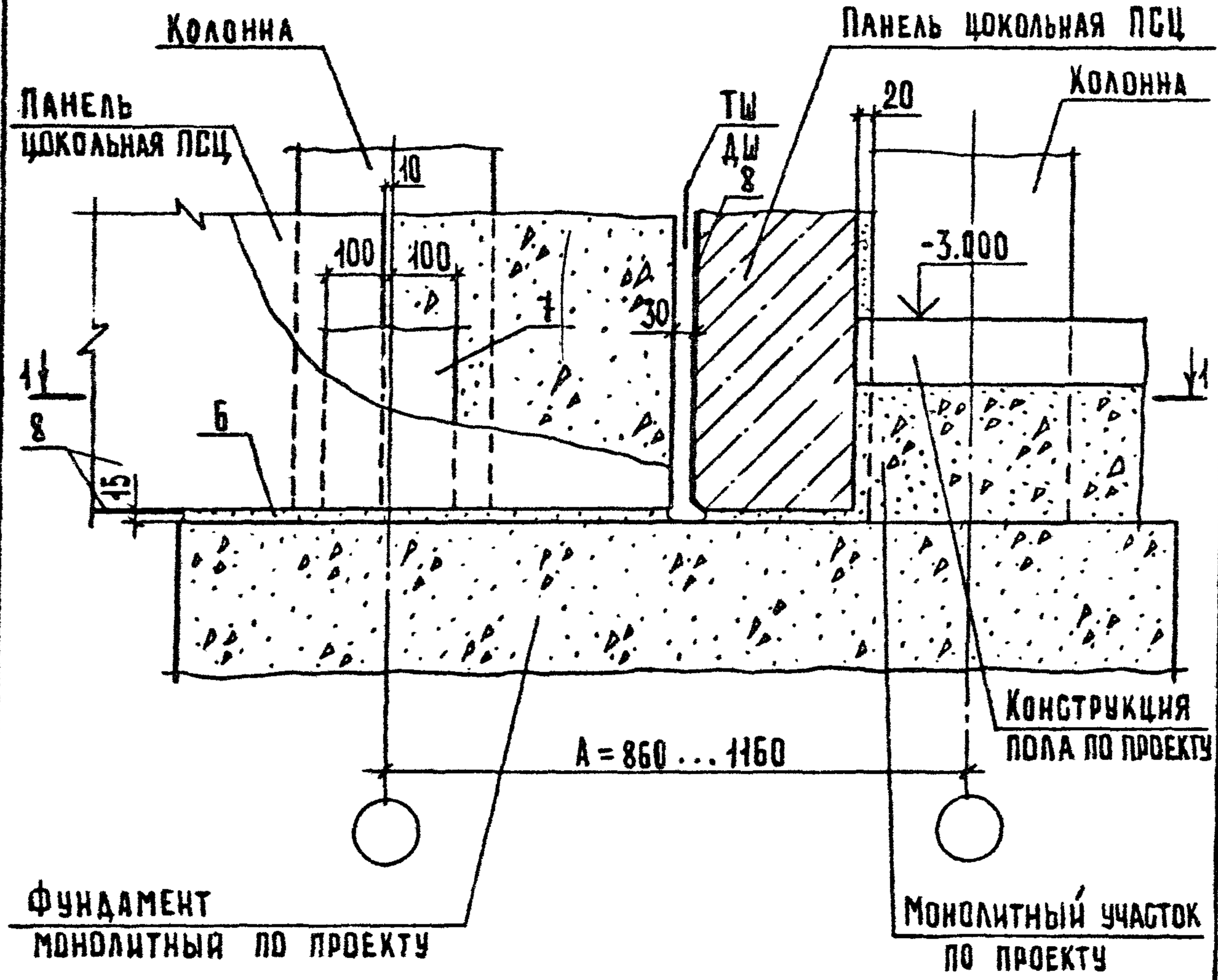

Сечение 1-1 см. документ 20 лист 1.

				2.210 - 1.11 - 22			
нач.отд.	Грехов		21.05.87	Деталь ТД 35	Стадия	Лист	Листов
н.контр.	Мадоян				Р		1
Гл.инж.отд.	Шахова				ЦНИИЭП учебных зданий		
Рук.гр.	Мадоян						
Ст.техн.	Шишкина						

Формат А4

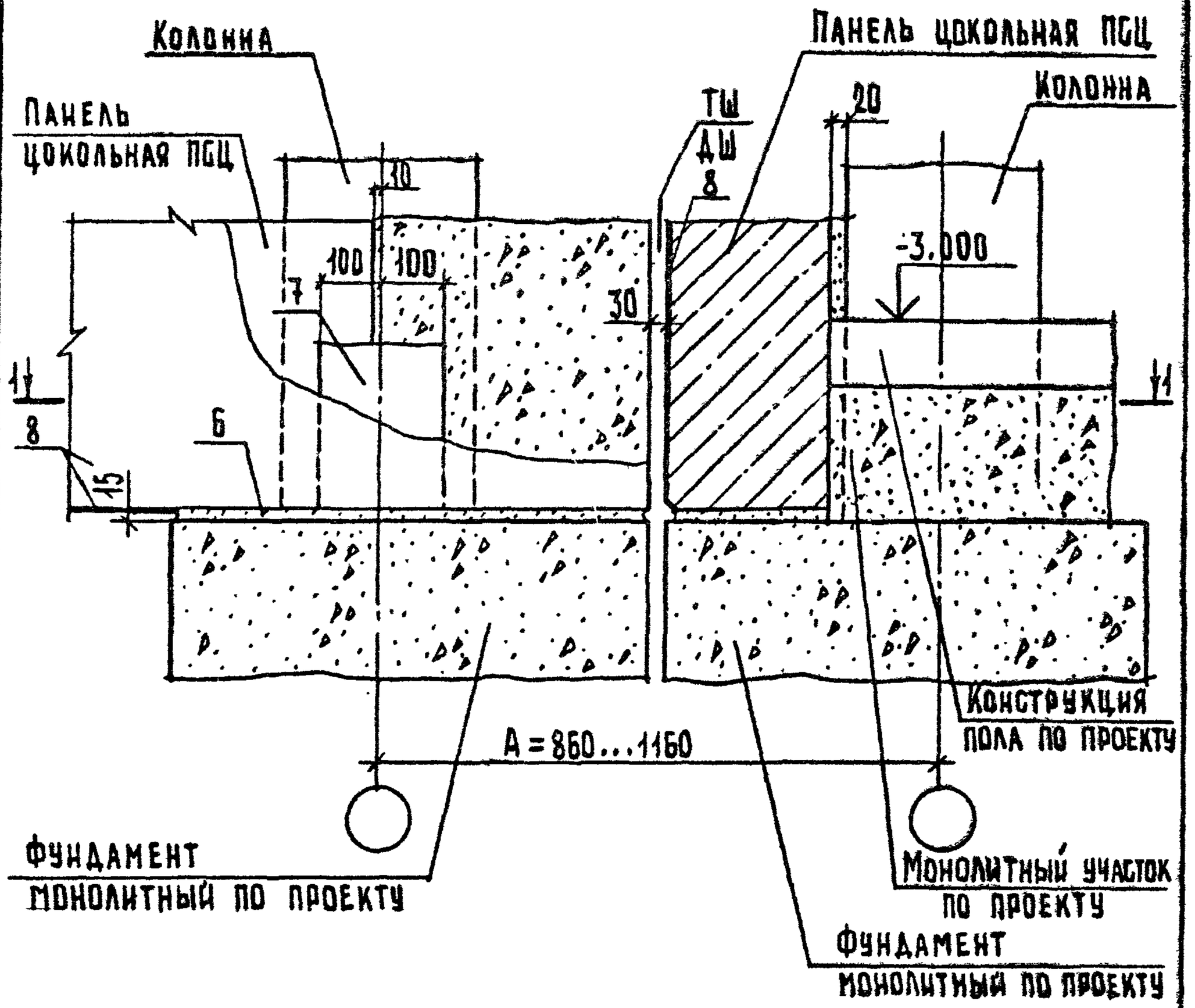

Сечение 1-1 см. документ 20 лист 1.

				2.210 - 1.11 - 23			
Нач.отд.	Греков		21.09.87	Деталь ТД 36	Стадия	Лист	Листов
Н.контр.	Мадоян				Р		1
Гл.инж.отд.	Шахова				ЦНИИЭП учебных зданий		
Рук.гр.	Мадоян						
Ст.техн.	Шишкина						

Взам. инв. N | Подп. и дата | Инв. N подл.

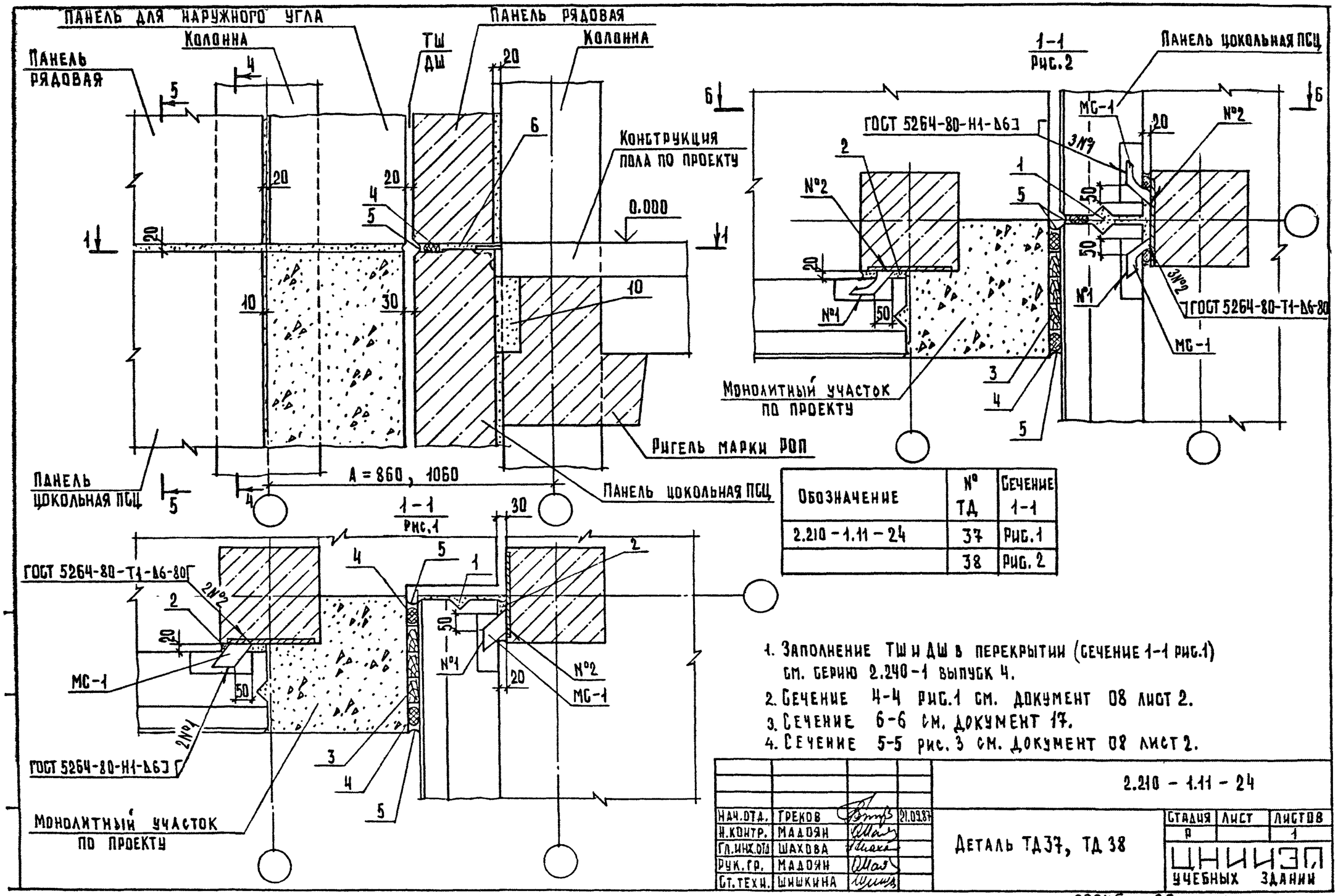

Обозначение	№ ТД	Сечение 1-1
2.210-1.11-24	37	Рис.1
	38	Рис.2

1. Заполнение ТШ и ДШ в перекрытии (сечение 1-1 рис.1) см. серию 2.240-1 выпуск 4.
2. Сечение 4-4 рис.1 см. документ 08 лист 2.
3. Сечение 6-6 см. документ 17.
4. Сечение 5-5 рис. 3 см. документ 08 лист 2.

Нач.отд.	Греков		21.09.87
Н.контр.	Мадоян		
Гл.инж.отд.	Шахова		
Рук.гр.	Мадоян		
Ст.техн.	Шишкина		

2.210-1.11-24

Деталь ТД37, ТД38

Стадия	Лист	Листов
Р		1

ЦНИИЭП учебных зданий

23245 29 Формат А4

Копия верна

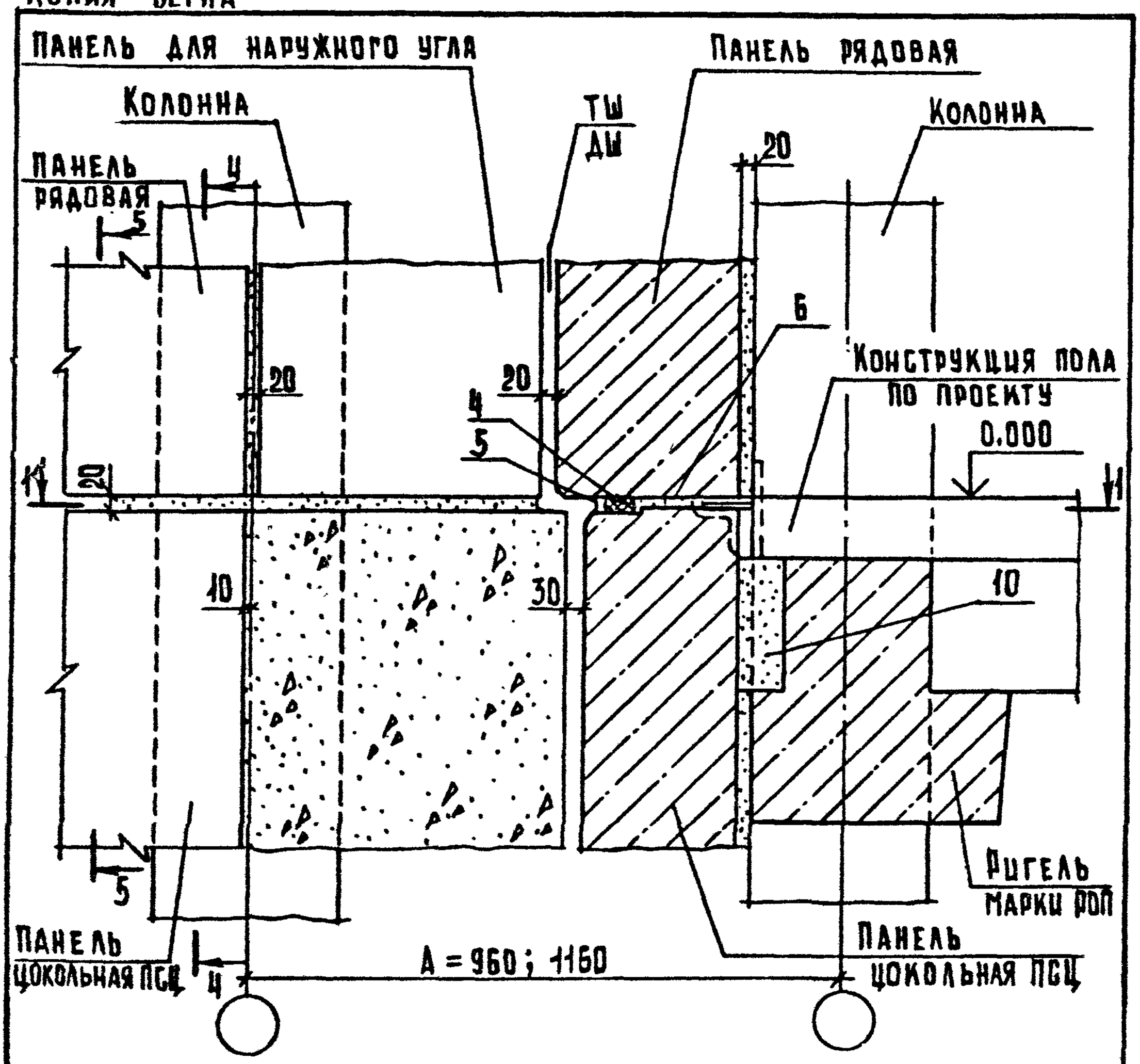

Обозначение	№ ТД	Сечение 1-1
2.210 - 1.11 - 25	39	Рис.1 см. документ 24 лист 1
	40	Рис.2 см. документ 24 лист 1

1. Сечение 5-5 рис. 4 см. документ 08 лист 2.
2. Сечение 4-4 рис. 2 см. документ 08 лист 2.

				2.210 - 1.11 - 25			
Нач.отд.	Греков		21.03.87	Деталь ТД 39, ТД 40	Стадия	Лист	Листов
Н.контр.	Мадоян				Р		1
Гл.инж.отд.	Шахова				ЦНИИЭП учебных зданий		
Рук.гр.	Мадоян						
Ст.техн.	Шишкина						

Формат А4

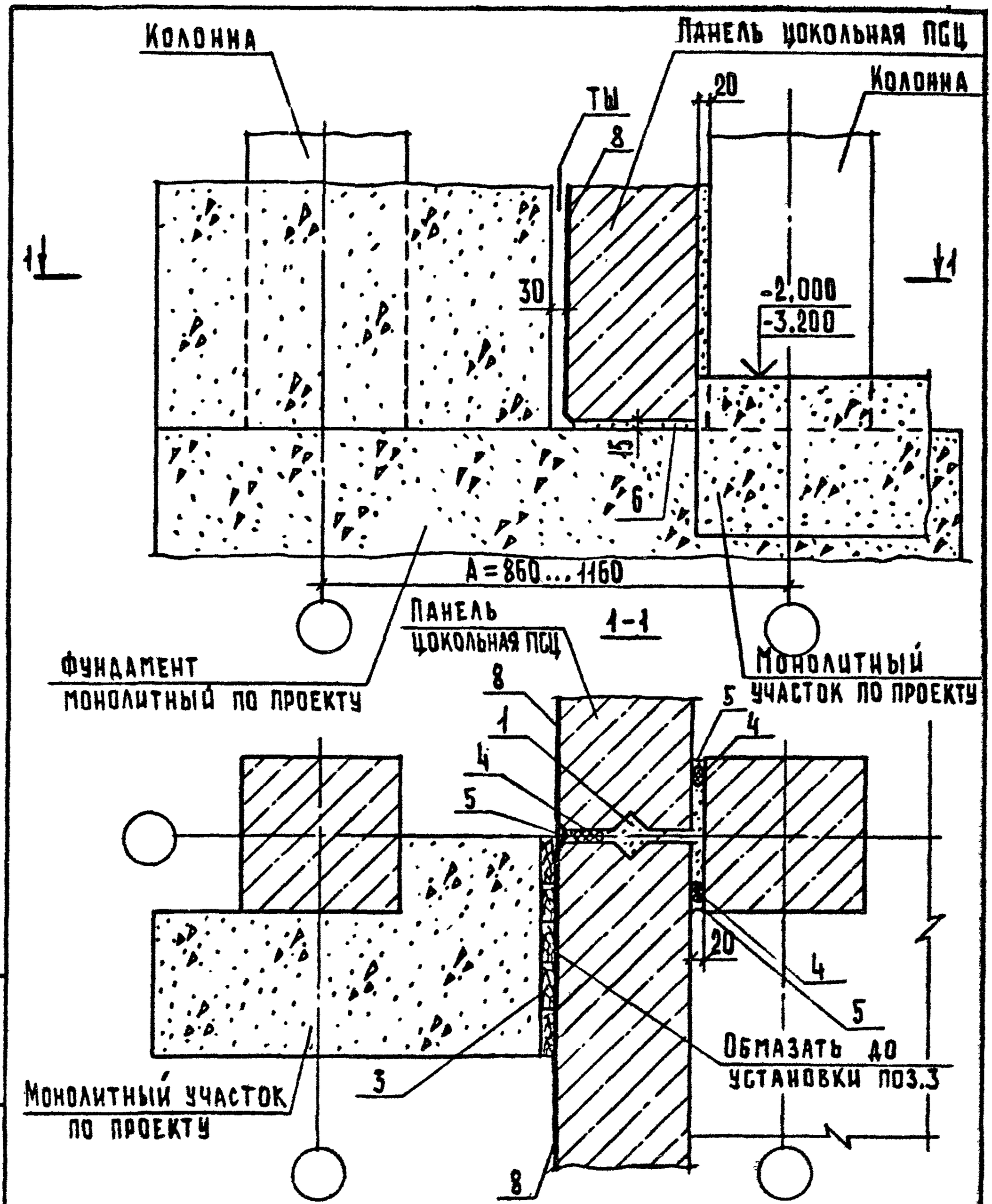

Взам. инв.№							
Подп. и дата							
Инв.№ подл.					2.210 - 1.11 - 26		
	Нач.отд.	Греков		21.03.87	Деталь ТД 41	Стадия	Лист	Листов
	Н.контр.	Мадоян				Р		1
	Гл.инж.отд.	Шахова				ЦНИИЭП учебных зданий		
	Рук.гр.	Мадоян						
	Ст.техн.	Шишкина						

23245 30

Формат А4

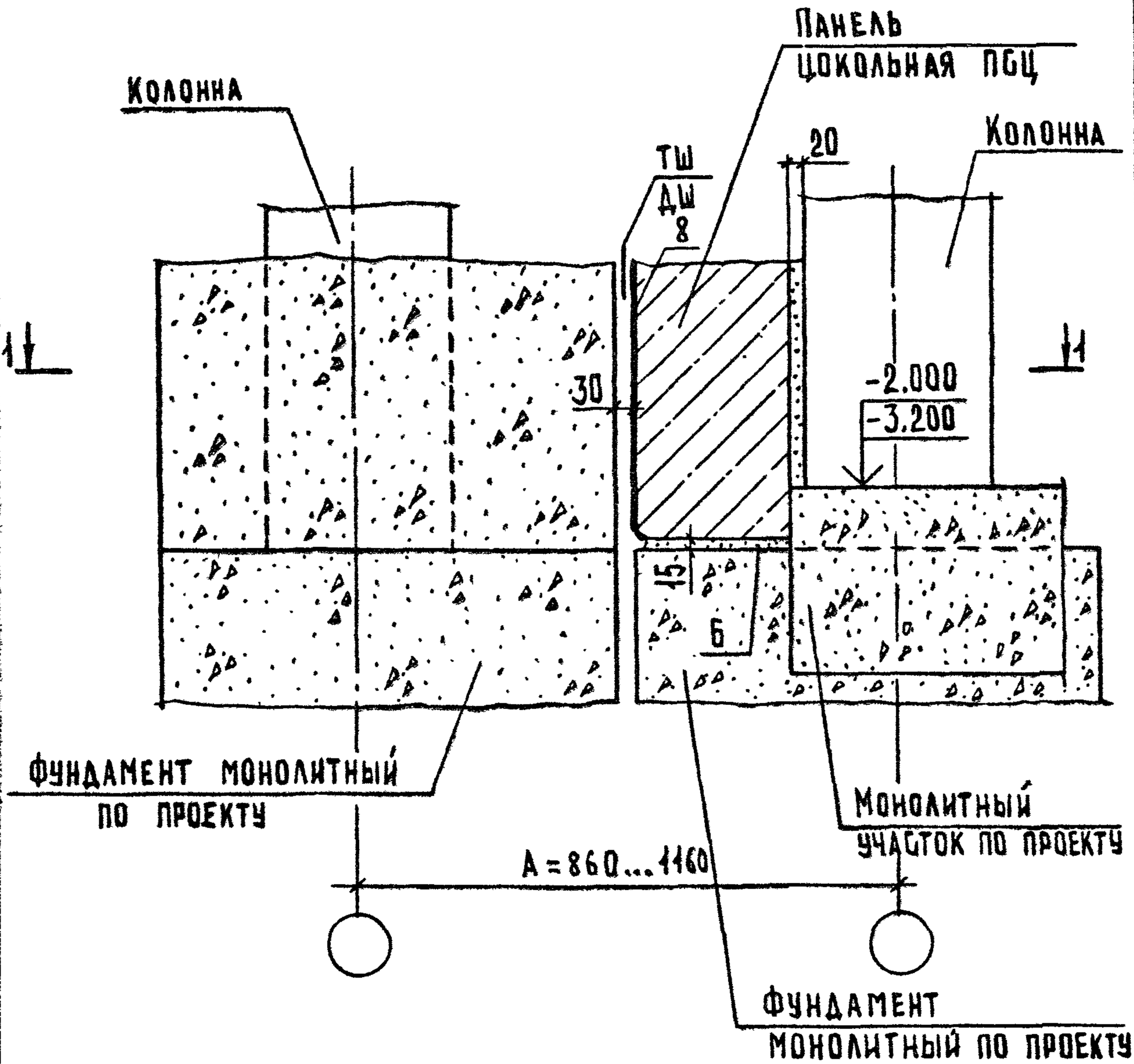

Сечение 1-1 см. документ 26 лист 1.

				2.210 - 1.11 - 27			
НАЧ.ОТД.	ГРЕКОВ		21.09.87	Деталь ТД 42	СТАДИЯ	ЛИСТ	ЛИСТОВ
Н.КОНТР.	МАДОЯН				Р		1
ГЛ.ИНЖ.ОТД	ШАХОВА				ЦНИИЭП учебных зданий		
РУК.ГР.	МАДОЯН						
СТ.ТЕХН.	ШИШКИНА						

Формат А4

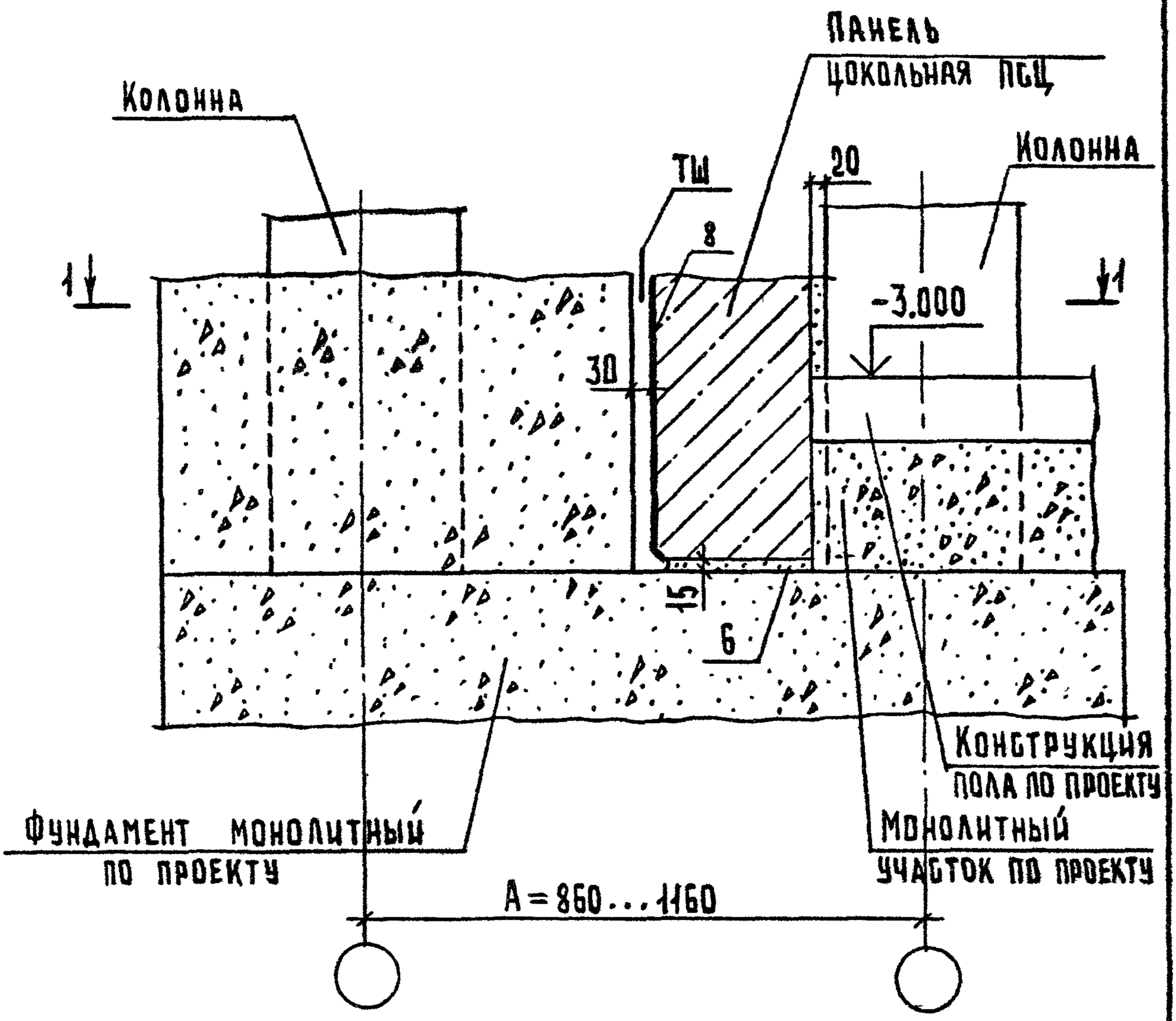

Сечение 1-1 см. документ 26 лист 1.

				2.210 - 1.11 - 28			
Нач.отд.	Грехов		21.09.87	Деталь ТД 43	Стадия	Лист	Листов
Н.контр.	Мадоян				Р		1
Гл инж.отд	Шахова				ЦНИИЭП учебных зданий		
Рук.гр	Мадоян						
Ст.техн.	Шишкина						

Инв.N подл. | Подп. и дата | Взам.инв.N

23245 31 Формат А4

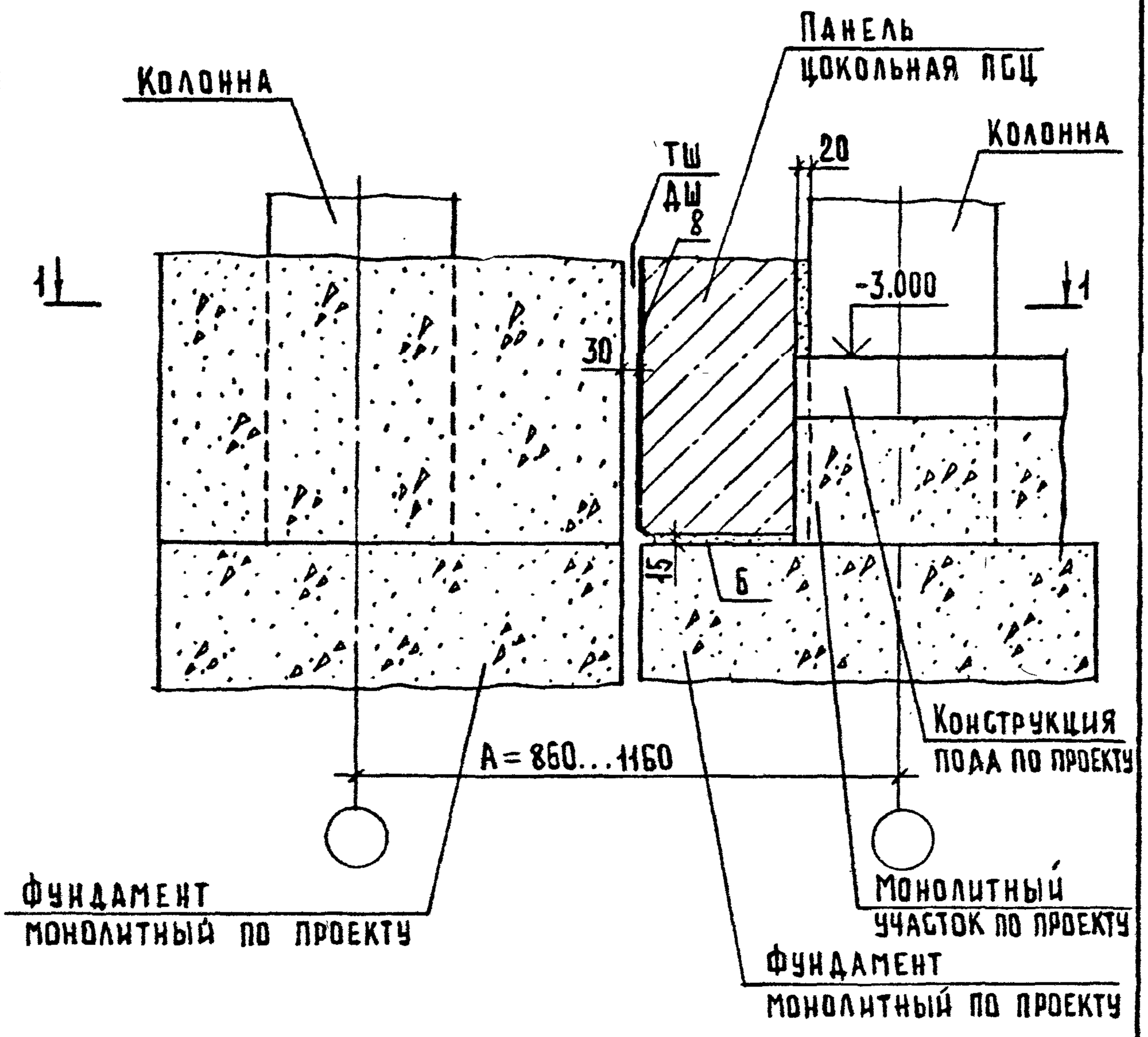

Сечение 1-1 см. документ 26 лист 1.

				2.210 - 1.11 - 29			
Нач. отд.	Грековв		21.05.87	Деталь ТД 44	Стадия	Лист	Листов
Н. контр.	Мадоян				Р		1
Гл. инж. отд.	Шахова				ЦНИИЭП учебных зданий		
Рук. гр.	Мадоян						
Ст. техн.	Шушкина						

Формат А4

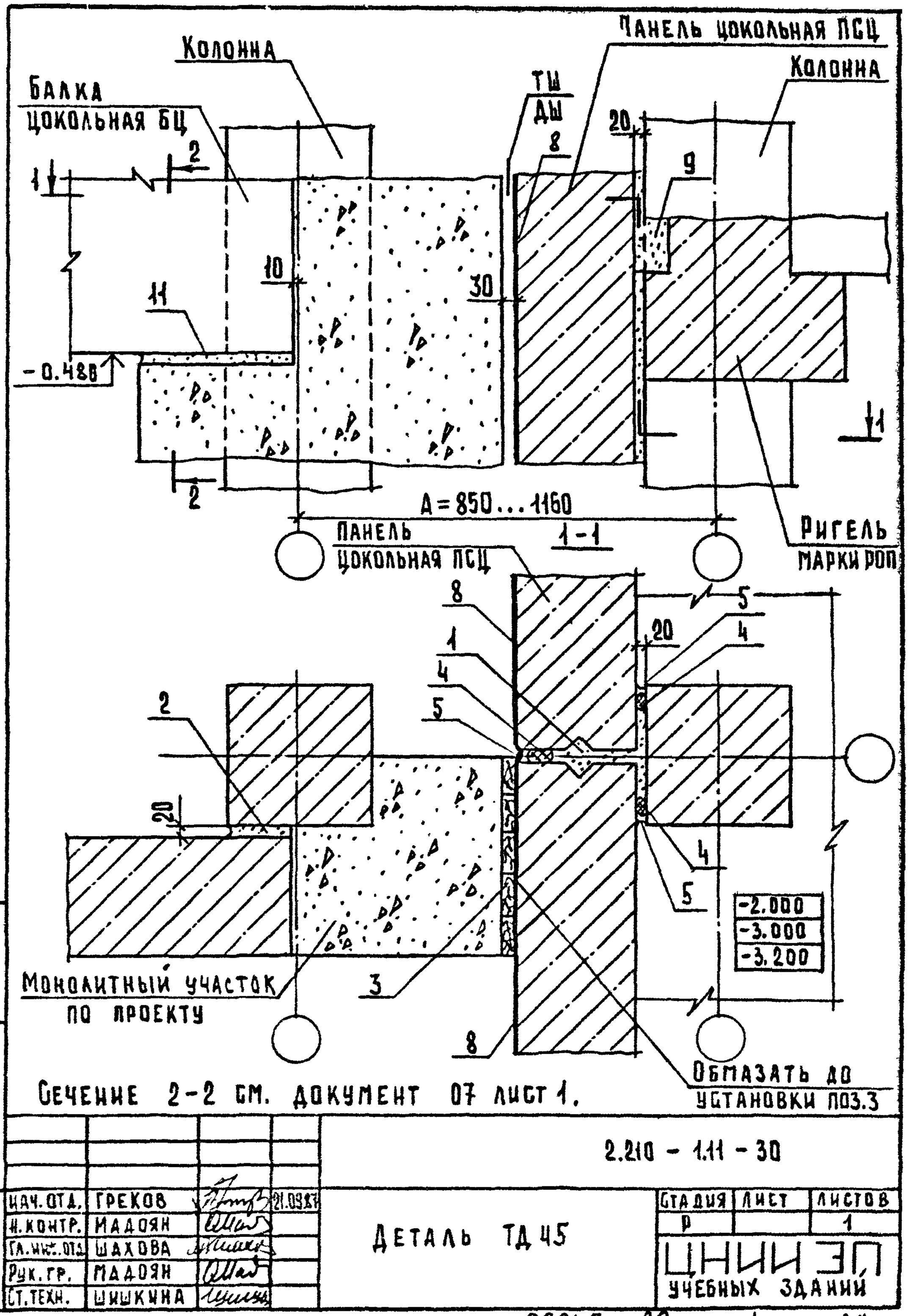

				2.210 - 1.11 - 30			
Нач.отд.	Греков		21.09.87	Деталь ТД 45	Стадия	Лист	Листов
Н.контр.	Мадоян				Р		1
Гл.инж.отд.	Шахова				ЦНИИЭП учебных зданий		
Рук.гр.	Мадоян						
Ст.техн.	Шишкина						

Взам.инв.№ | Подп. и дата | Инв.№ подл.

23245 32 Формат А4

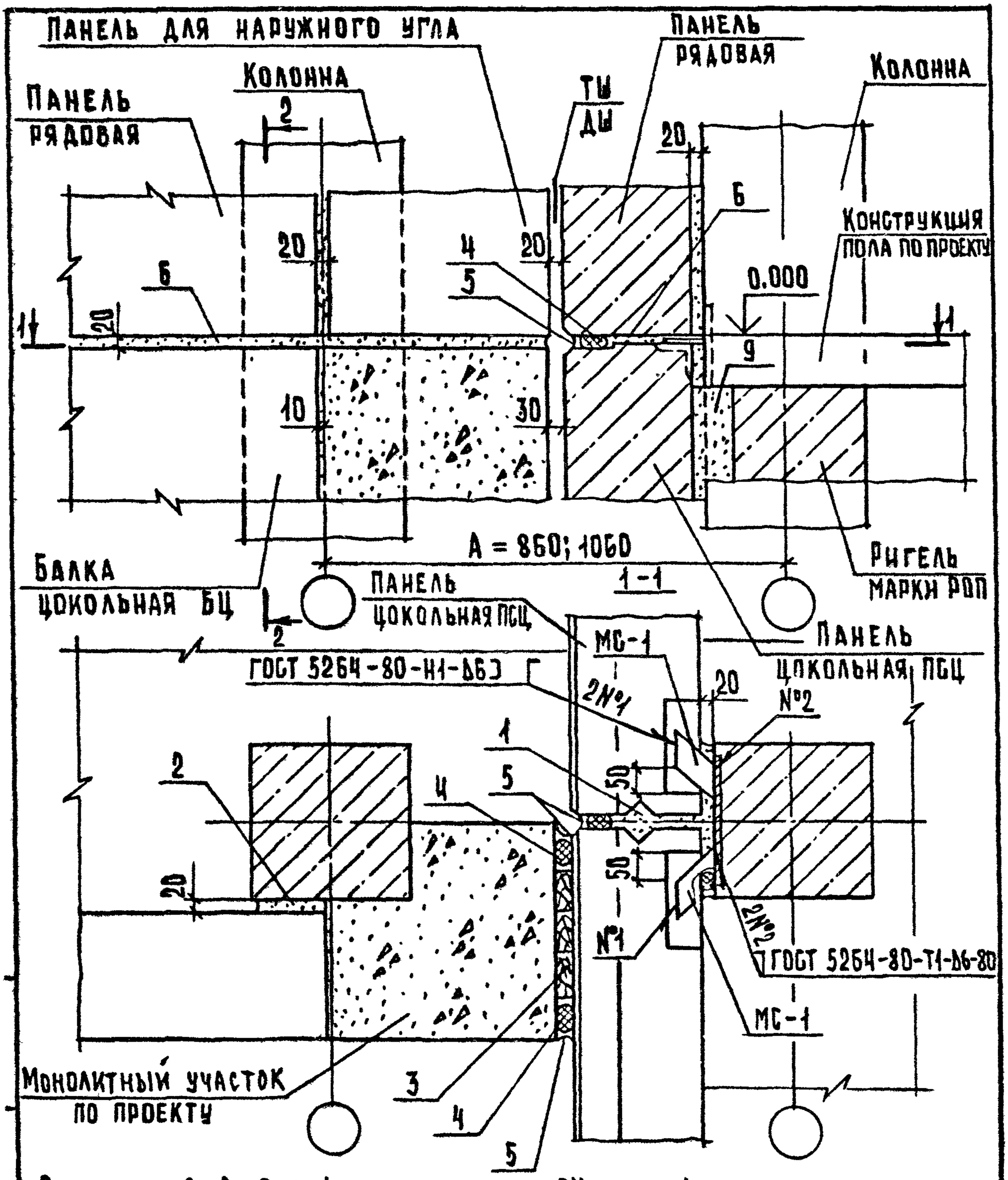

Сечение 2-2 рис.1 см. документ 04 лист 1.

				2.210 - 1.11 - 31			
Нач. отд.	Грехов		21.09.87	Деталь ТД 46	Стадия	Лист	Листов
Н. контр.	Мадоян				Р		1
Гл. инж. отд.	Шахова				ЦНИИЭП учебных зданий		
Рук. гр.	Мадоян						
Ст. техн.	Шишкина						

Формат А4

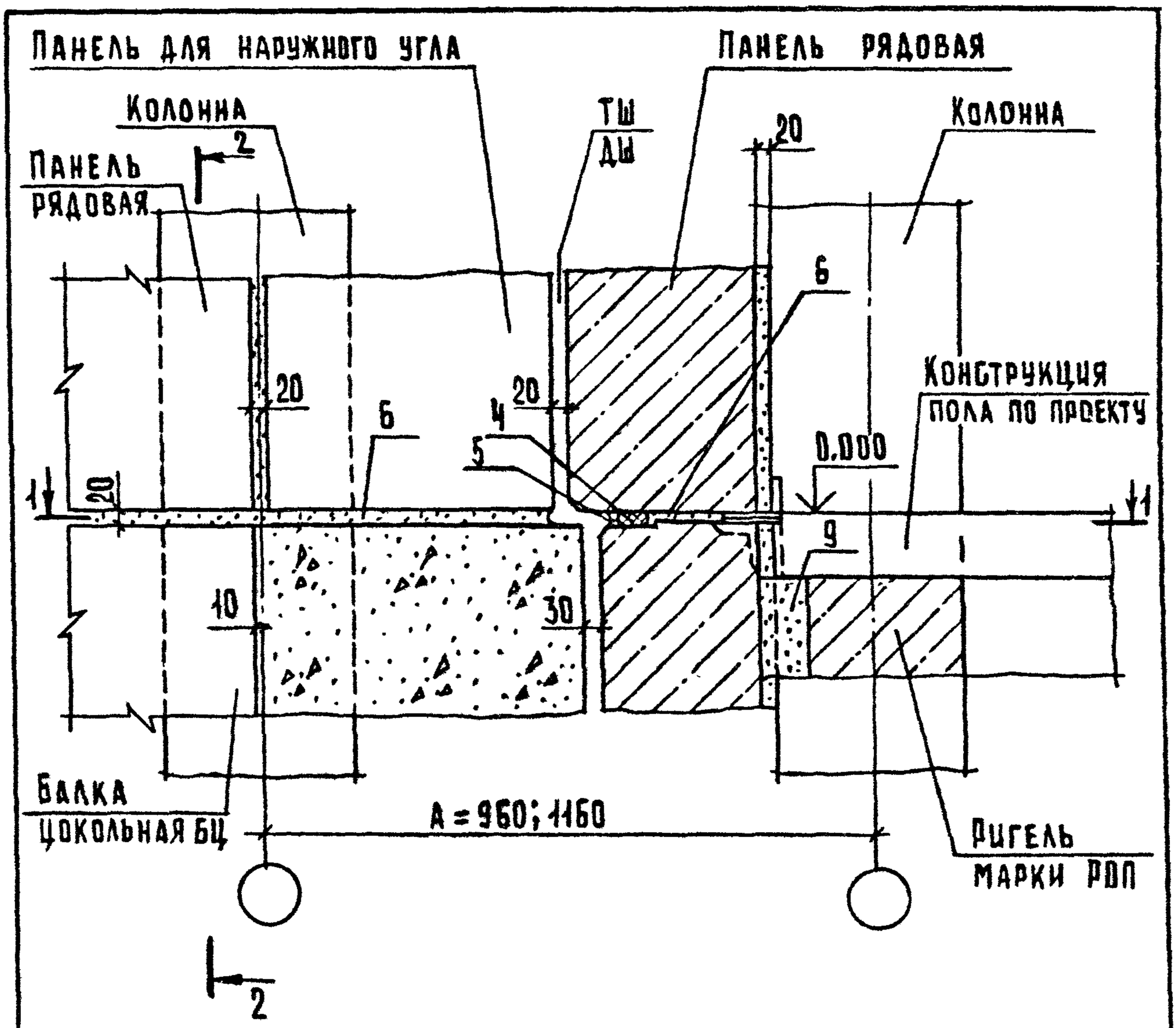

1. Сечение 1-1 см. документ 31 лист 1.
2. Сечение 2-2 рис. 2 см. документ 04 лист 1.

				2.210 - 1.11 - 32			
Нач.отд.	Грехов		21.09.87	Деталь ТД 47	Стадия	Лист	Листов
Н.контр.	Мадоян				Р		1
Гл.инж.пр.	Шахова				ЦНИИЭП учебных зданий		
Рук.гр.	Мадоян						
Ст.техн.	Шишкина						

Взам.инв.№ | Подп. и дата | Инв.№ подл.

23245 33

Формат А4

Копия верна

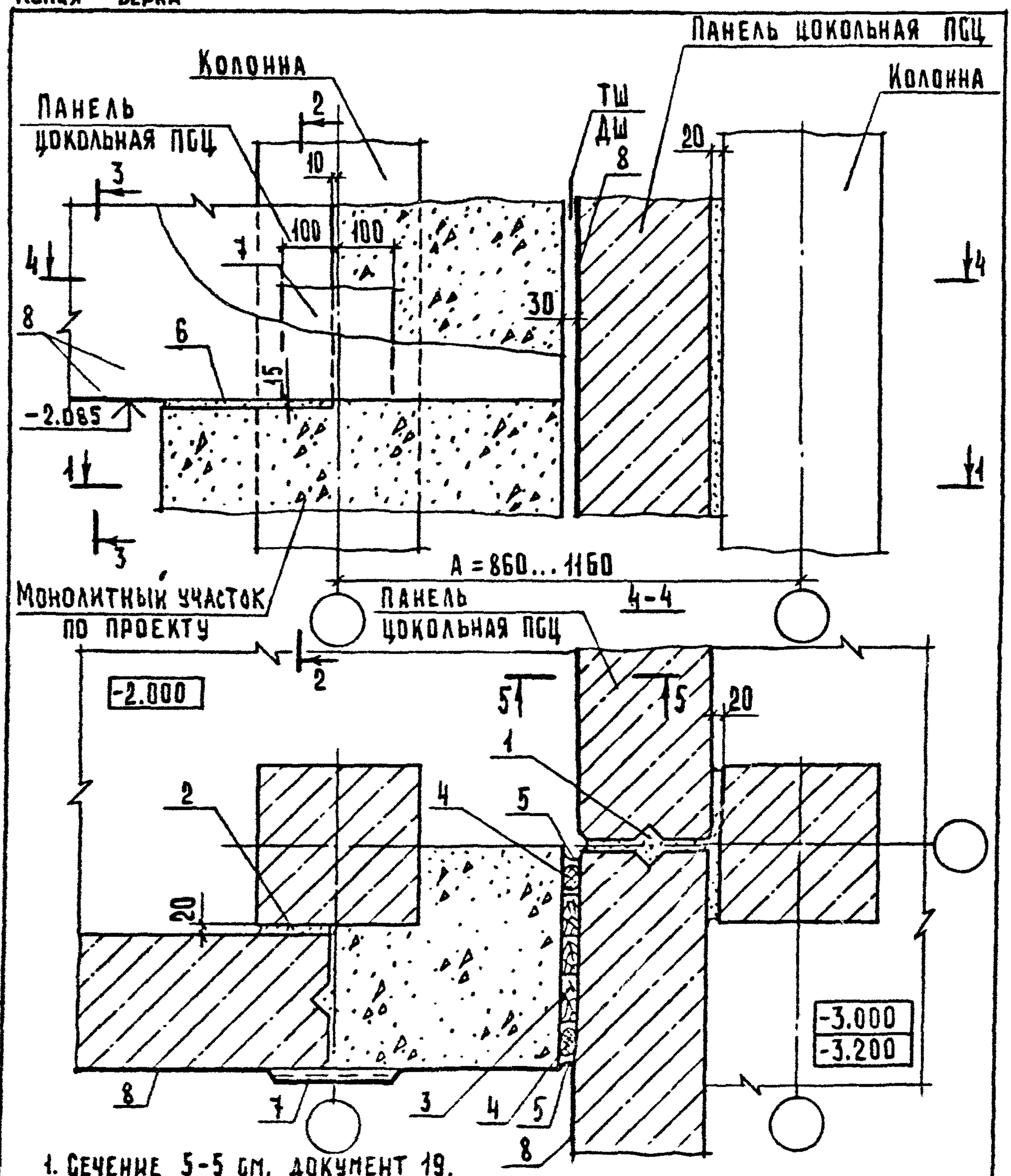

1. Сечение 5-5 см. документ 19.
2. Сечение 1-1 см. документ 26 лист 1.
3. Сечение 2-2 и 3-3 рис.1 см. документ 05 лист 2.

				2.210 - 1.11 - 33			
Нач.отд.	Грехов		01.09.87	Деталь ТД 48	Стадия	Лист	Листов
Н.контр.	Мадоян				Р		1
Гл.инж.пр.	Шахова				ЦНИИЭП учебных зданий		
Рук.гр.	Мадоян						
Ст.техн.	Шишкина						

Формат А4

23245 34

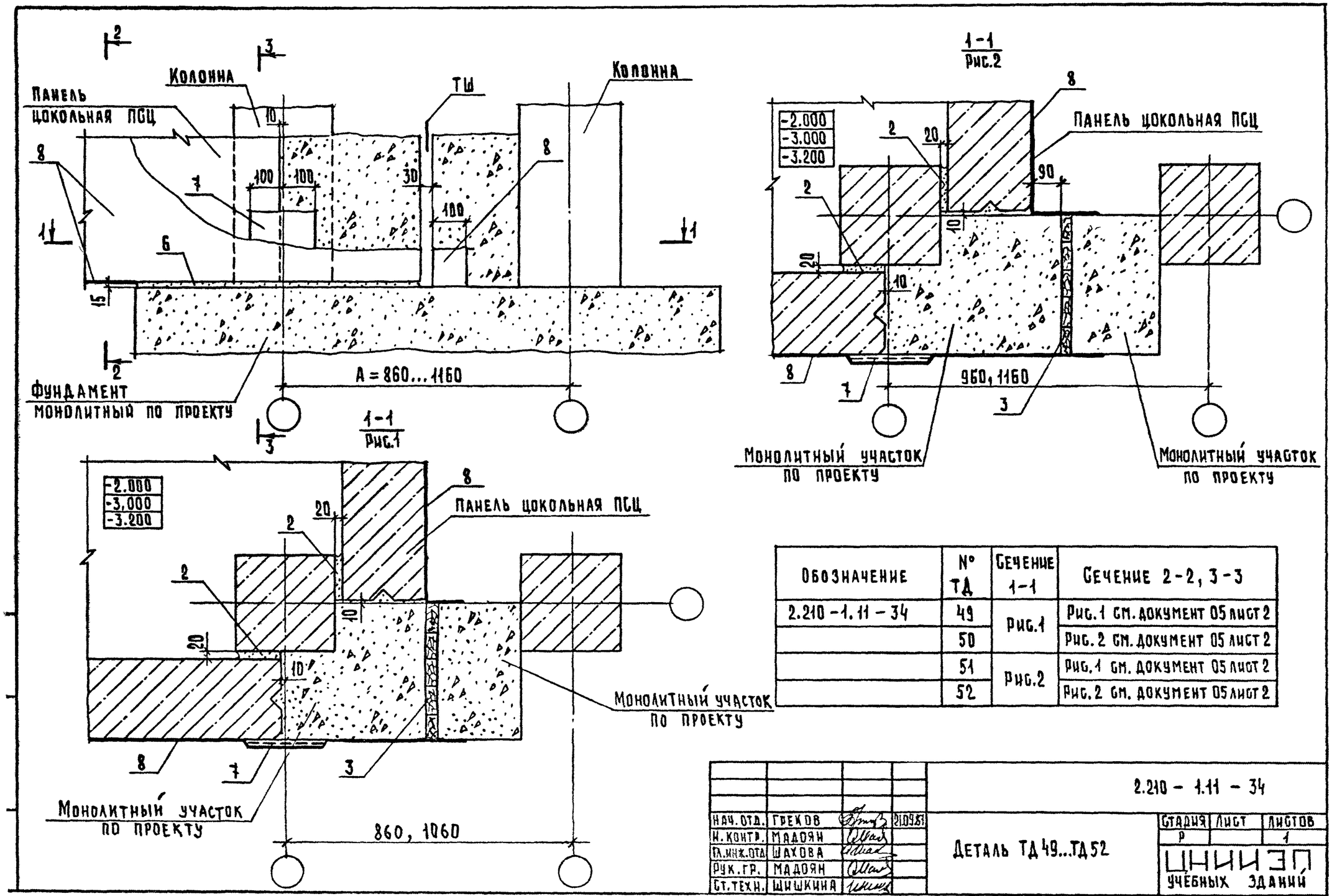

Обозначение	№ ТД	Сечение 1-1	Сечение 2-2, 3-3
2.210-1.11-34	49	Рис.1	Рис.1 см. документ 05 лист 2
	50		Рис.2 см. документ 05 лист 2
	51	Рис.2	Рис.1 см. документ 05 лист 2
	52		Рис.2 см. документ 05 лист 2

Нач.отд.	Грехов		21.09.87	2.210-1.11-34
Н.контр.	Мадоян			Деталь ТД 49...ТД 52
Гл.инж.отд.	Шахова			Стадия Р · Лист · Листов 1
Рук.гр.	Мадоян			ЦНИИЭП учебных зданий
Ст.техн.	Шишкина			

23245 35 Формат А3

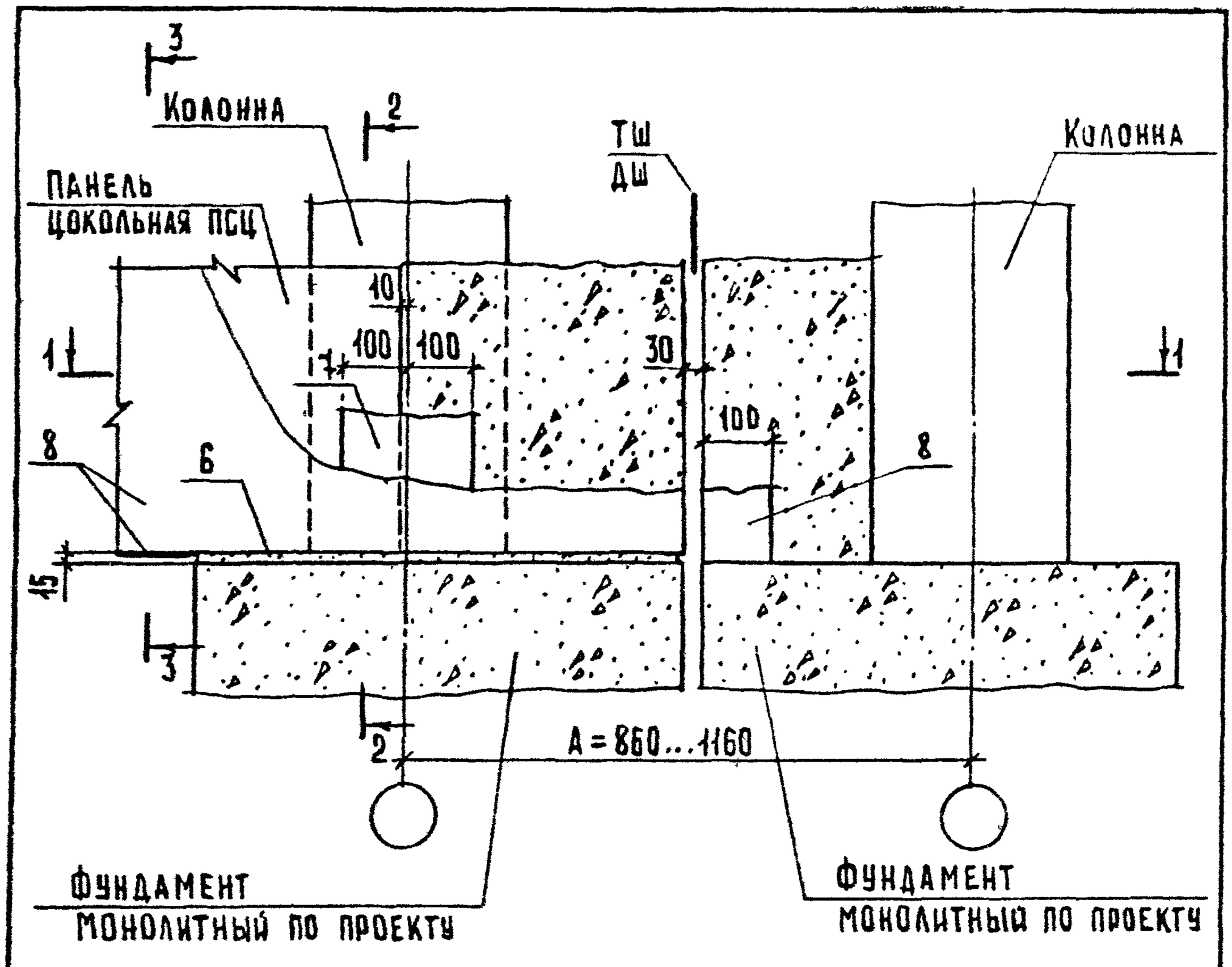

Обозначение	№ ТД	Сечение 1-1	Сечение 2-2, 3-3
2.210-1.11-35	53	Рис.1 см. документ 34	Рис.1 см. документ 05 лист 2
	54		Рис.2 см. документ 05 лист 2
	55	Рис.2 см. документ 34	Рис.1 см. документ 05 лист 2
	56		Рис.2 см. документ 05 лист 2

				2.210 - 1.11 - 35			
Нач. отд.	Грелов		11.05.87	Деталь ТД 53 ... ТД 56	Стадия	Лист	Листов
Н. контр.	Мадоян				Р		1
Гл. инж. пр.	Шахова				ЦНИИЭП учебных зданий		
Рук. гр.	Мадоян						
Ст. техн.	Бишкина						

Формат А4

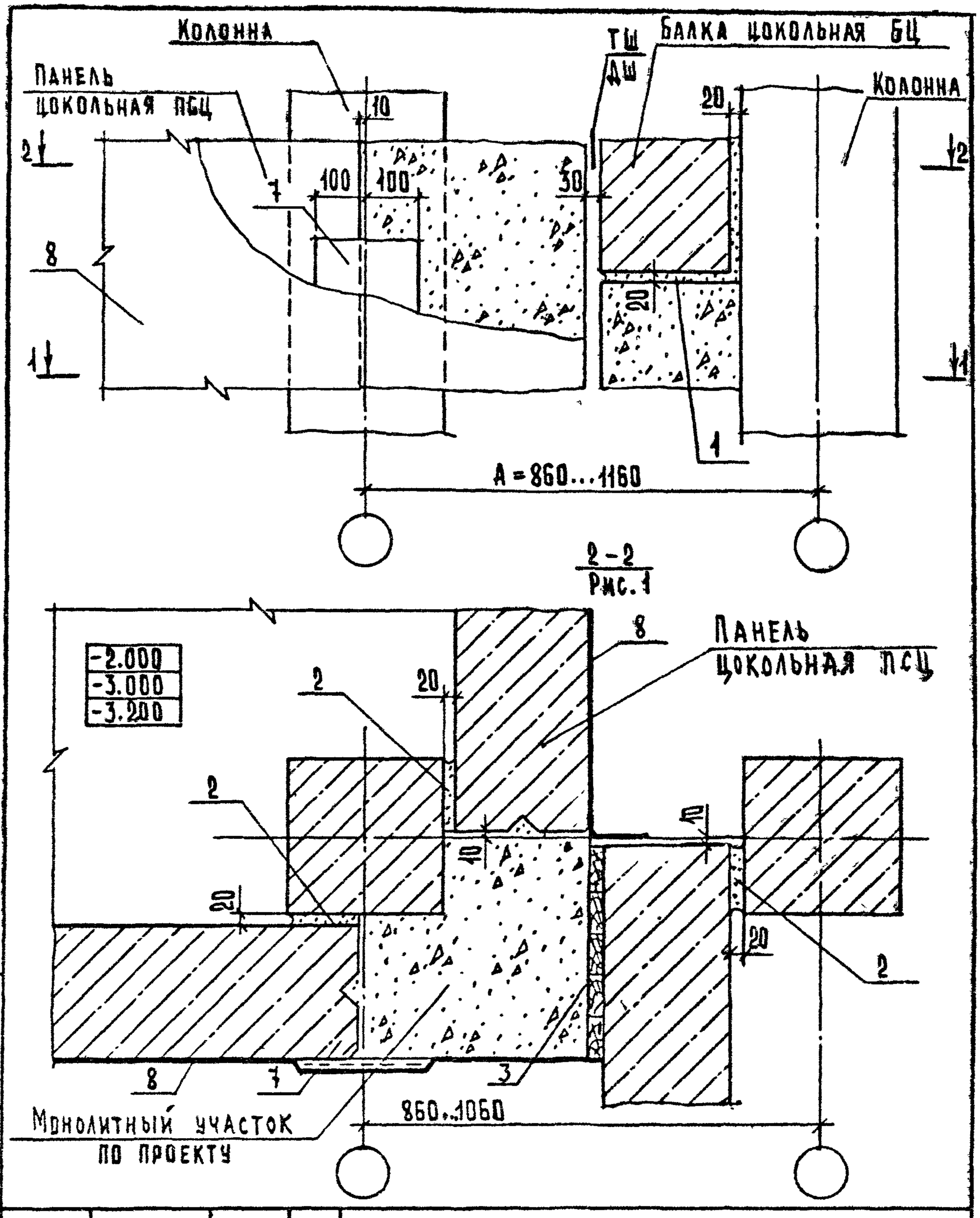

				2.210 - 1.11 - 36			
Нач.отд.	Греков		21.09.87	Деталь ТД57, ТД58	Стадия	Лист	Листов
Н.контр.	Мадоян				Р	1	2
Гл.инж.отд.	Шахова				ЦНИИЭП учебных зданий		
Рук.гр.	Мадоян						
Ст.техн.	Шишкина						

Взам.инв.№ | Подп. и дата | Инв.№ подл.

23245 36 Формат А4

2-2
Рис.2

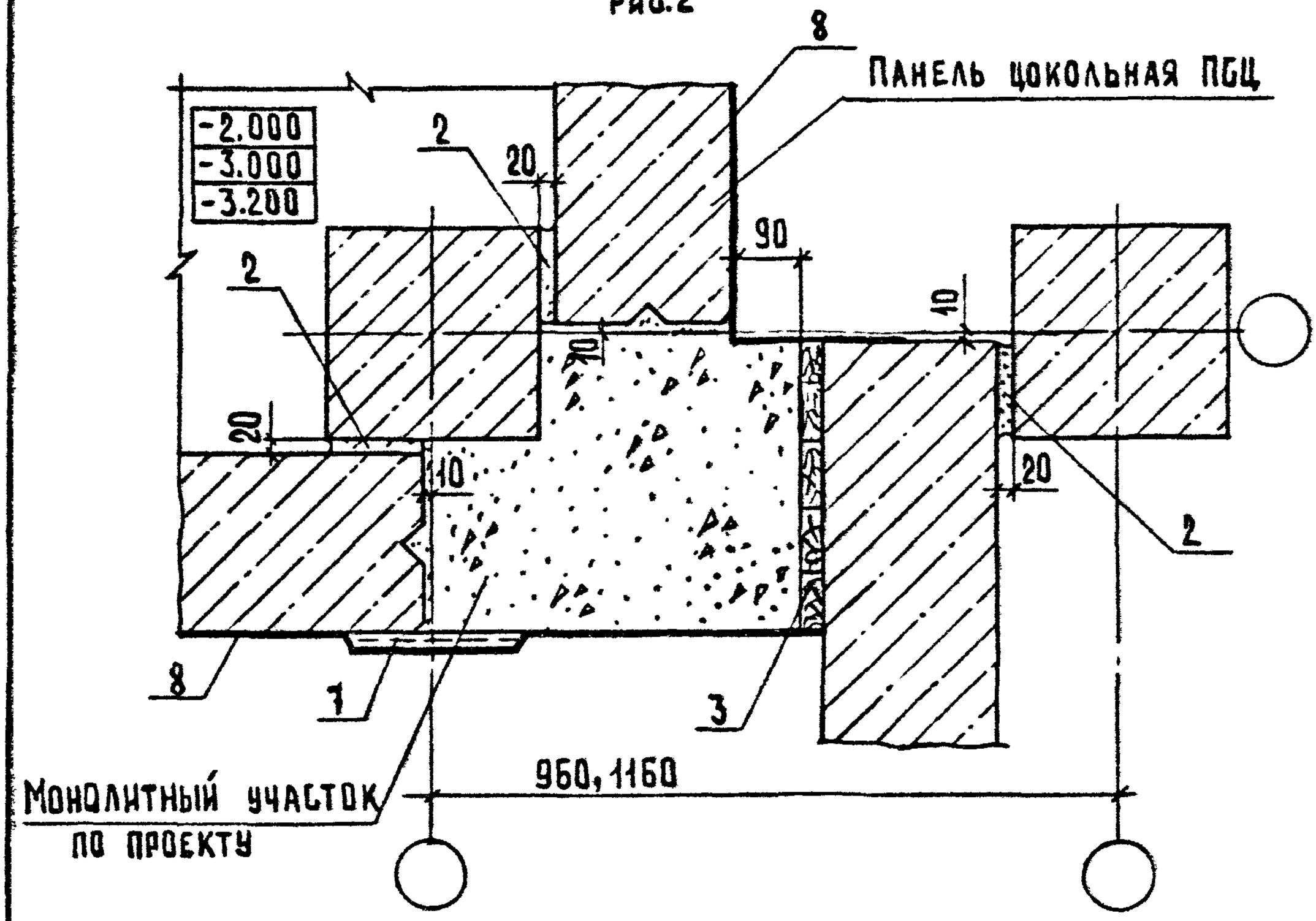

Обозначение	№ ТД	Сечение 1-1	Сечение 2-2
2.210-1.11-36	57	Рис.1 см. документ 34	Рис.1
	58	Рис.2 см. документ 34	Рис.2

Формат А4

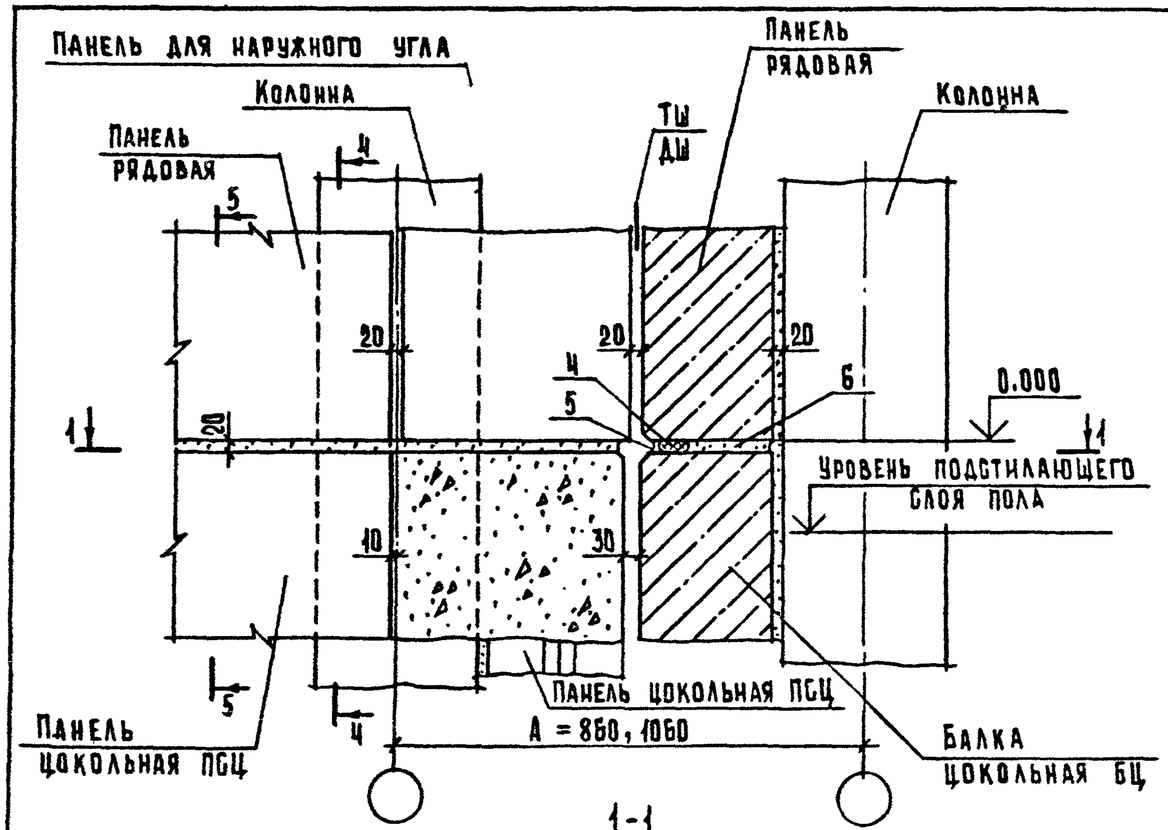

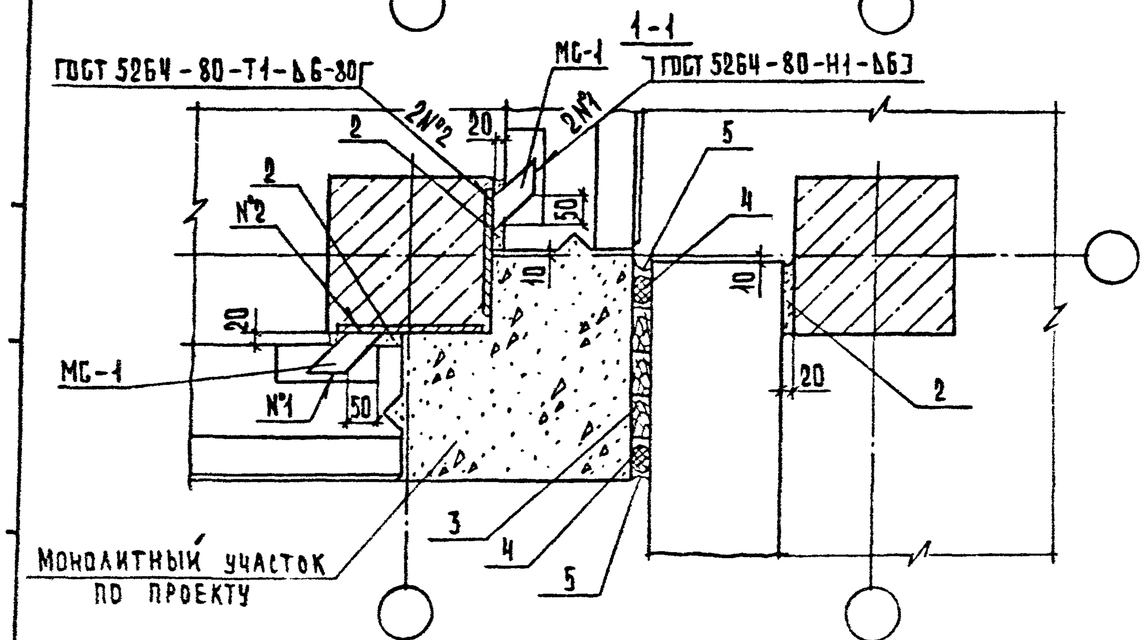

1. Сечение 4-4 рис. 1 см. документ 08 лист 2.
2. Сечение 5-5 рис. 3 см. документ 08 лист 2.

				2.210 – 1.11 – 37			
Нач. отд.	Греков		11.09.87	Деталь ТД 59	Стадия	Лист	Листов
Н. контр.	Мадоян				Д		1
Гл. инж. пр.	Шахова				ЦНИИЭП учебных зданий		
Рук. гр.	Мадоян						
Ст. техн.	Шишкина						

23245 38 Формат А3

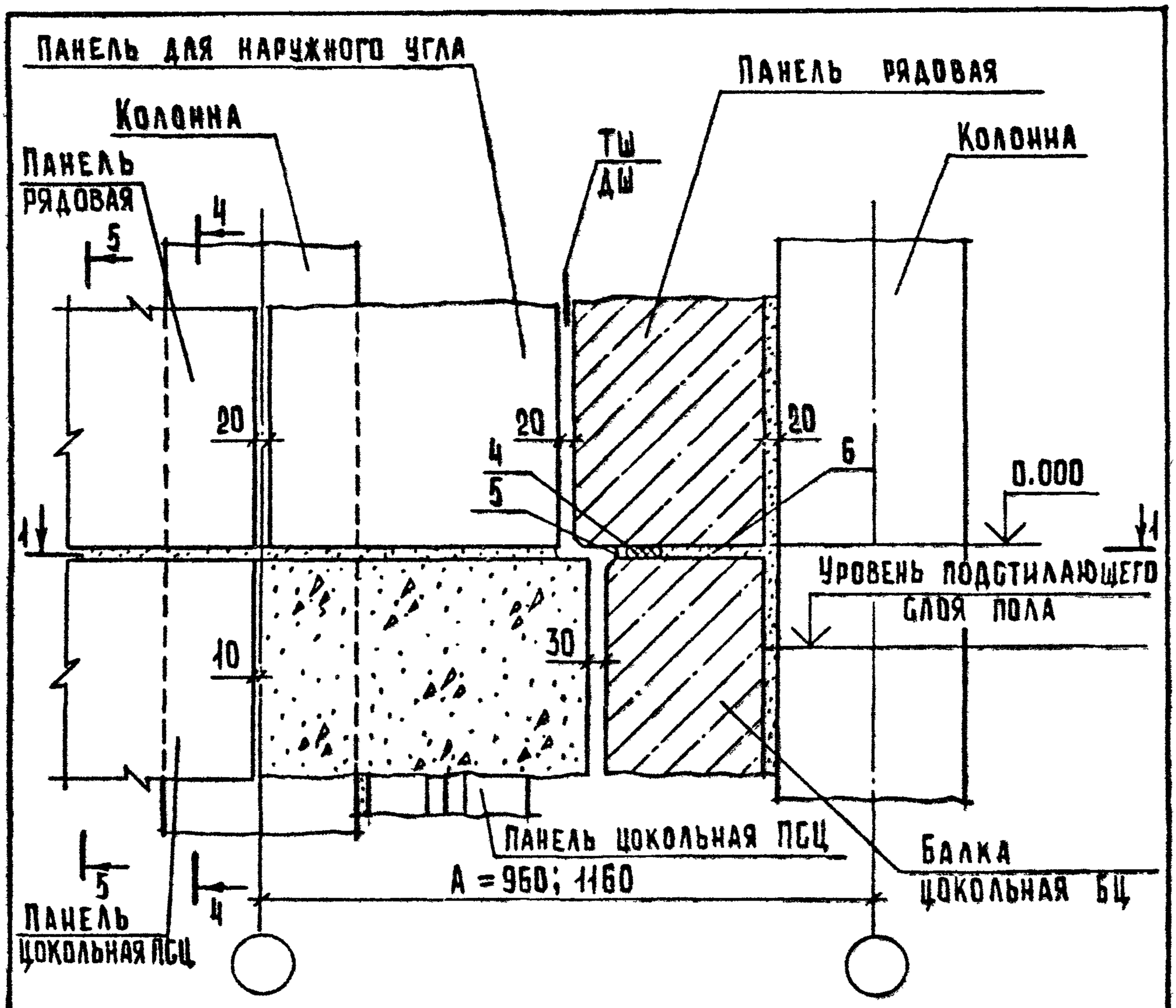

1. Сечение 4-4 рис. 2 см. документ 08 лист 2.
2. Сечение 5-5 рис. 4 см. документ 08 лист 2.

				2.210 - 1.11 - 38			
Нач.отд.	Греков		21.09.87	Деталь ТД 60	Стадия	Лист	Листов
Н.контр.	Мадоян				Р	1	2
Гл.инж.отд	Шахова				ЦНИИЭП учебных зданий		
Рук.гр.	Мадоян						
Ст.техн.	Шишкина						

Формат А4

1-1

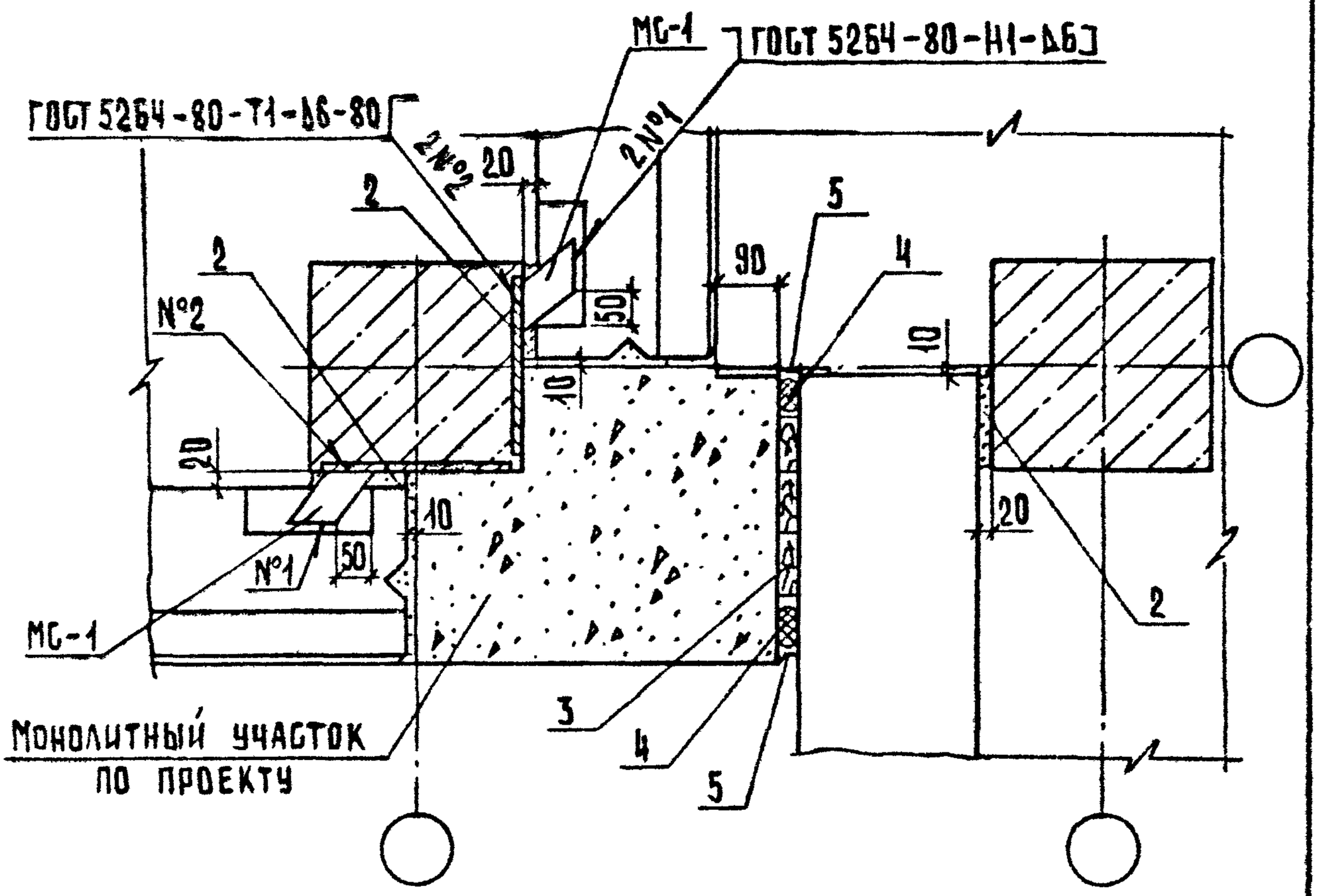

Инв.№ подл.	Подп. и дата	Взам. инв.№

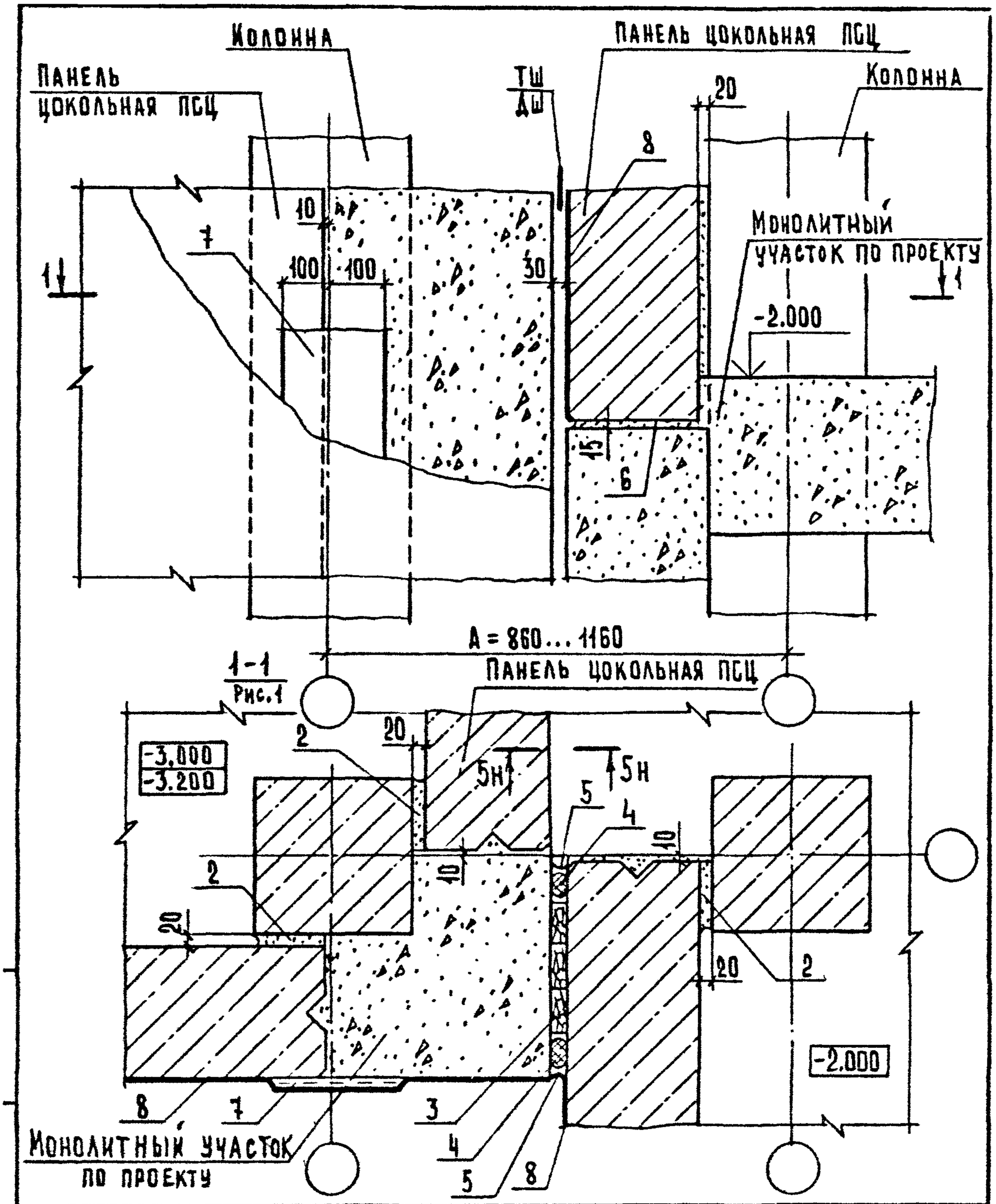

				2.210 - 1.11 - 39			
Нач.отд.	Грехов		21.04.88	Деталь ТД 61, ТД 62	Стадия	Лист	Листов
Н.контр.	Мадочи				Р	1	2
Гл.инж.отд.	Шахова				ЦНИИЭП учебных зданий		
Рук.гр.	Мадоян						
Ст.техн.	Шишкина						

Формат А4

1-1
Рис.2

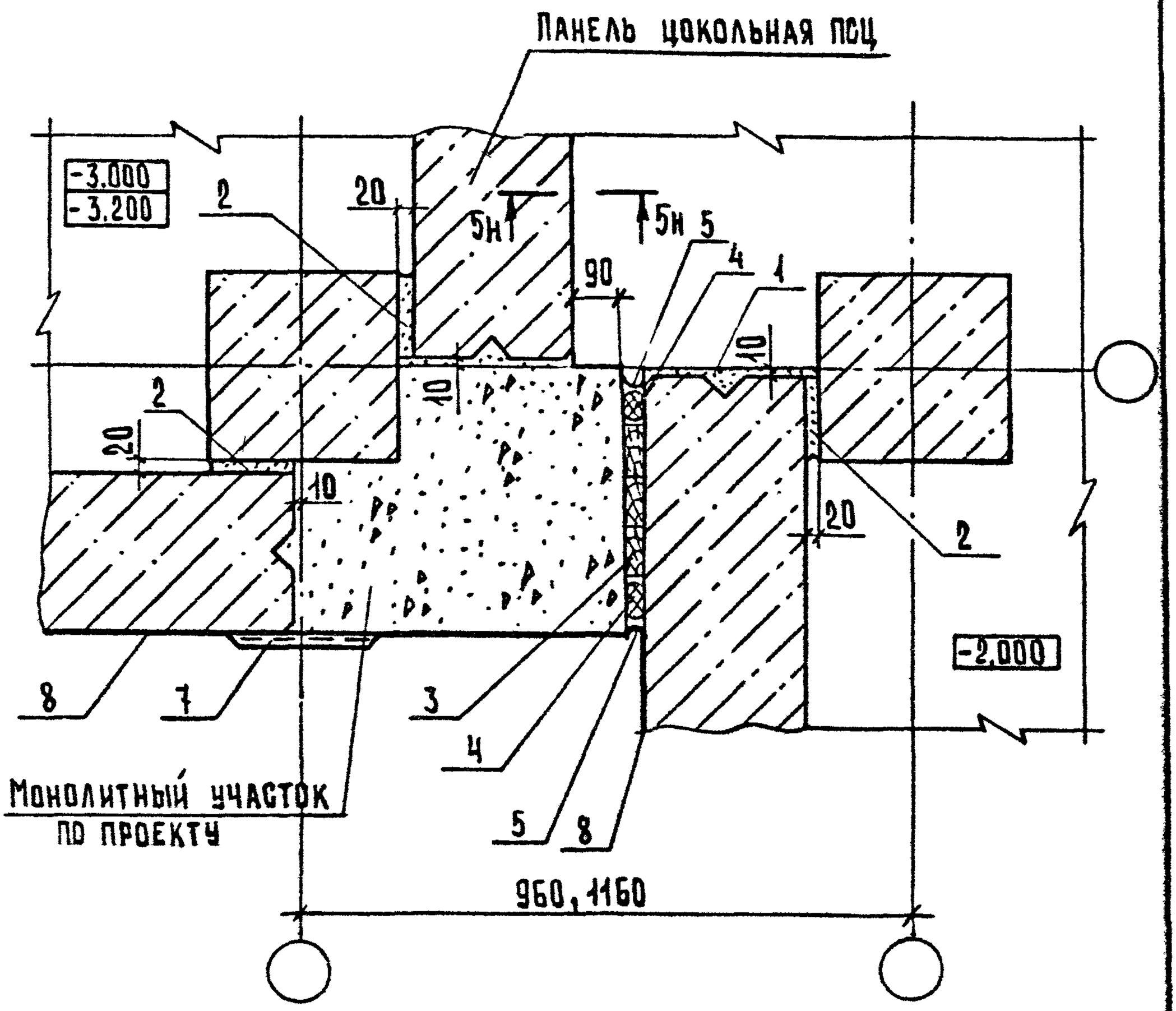

Обозначение	№ ТД	Сечение 1-1
2.210-1.11-39	61	Рис.1
	62	Рис.2

Сечение 5-5 см. документ 19.

Инв.N подл. | Подп. и дата | Взам. инв.N

23245 40 Формат А4

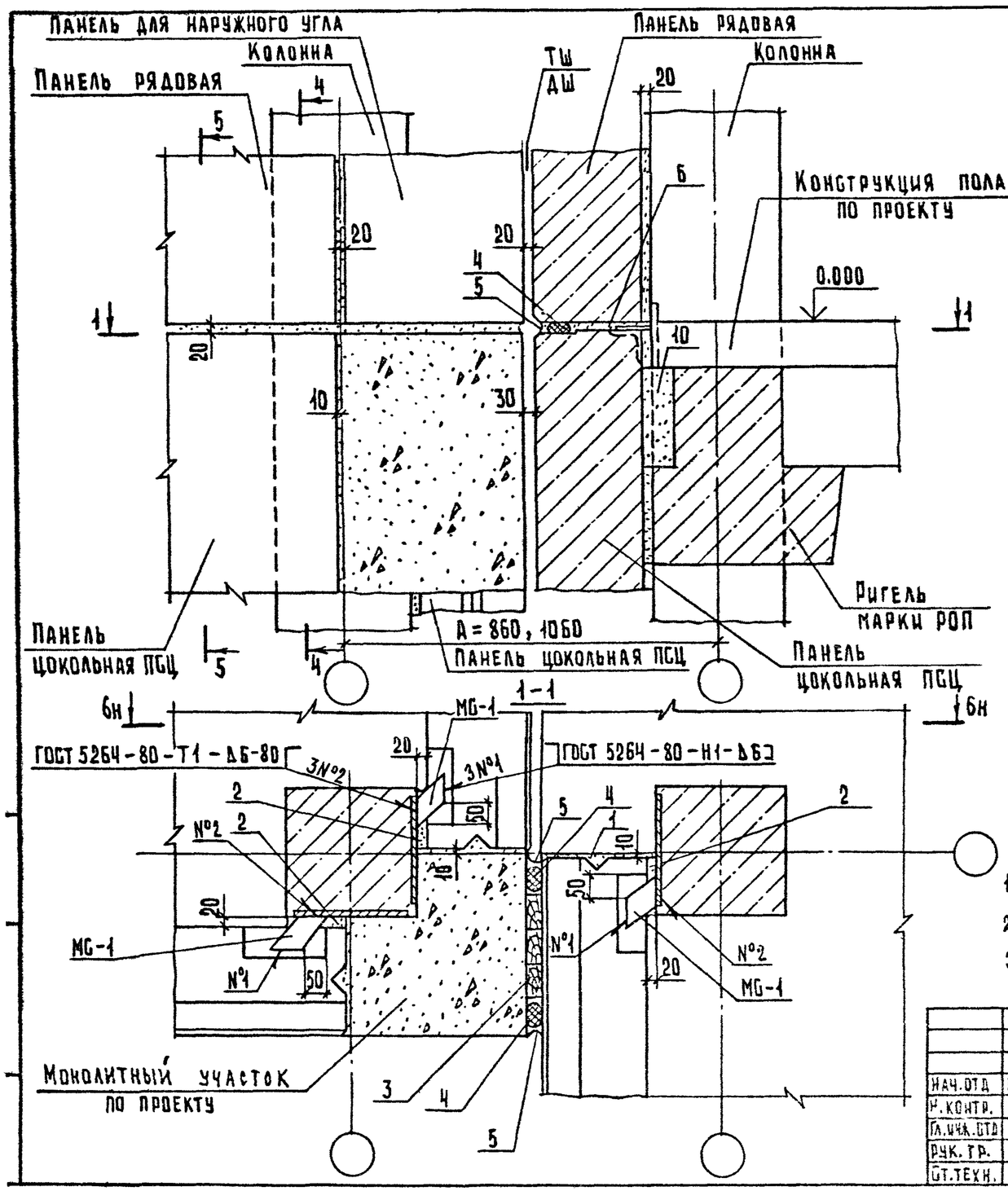

1. Сечение 4-4 рис. 1 см. документ 08 лист 2.
2. Сечение 5-5 рис. 3 см. документ 08 лист 2.
3. Сечение 6-6 см. документ 17.

				2.210 - 1.11 - 40		
Нач.отд	Грехов		21.09.87	Деталь ТД63	Стадия	Лист	Листов
Н.контр.	Мадоян				Р		1
Гл.инж.отд	Шахова				ЦНИИЭП учебных зданий	
Рук.гр.	Мадоян					
Ст.техн.	Шишкина					

23245 41 Формат А3

Копия верна

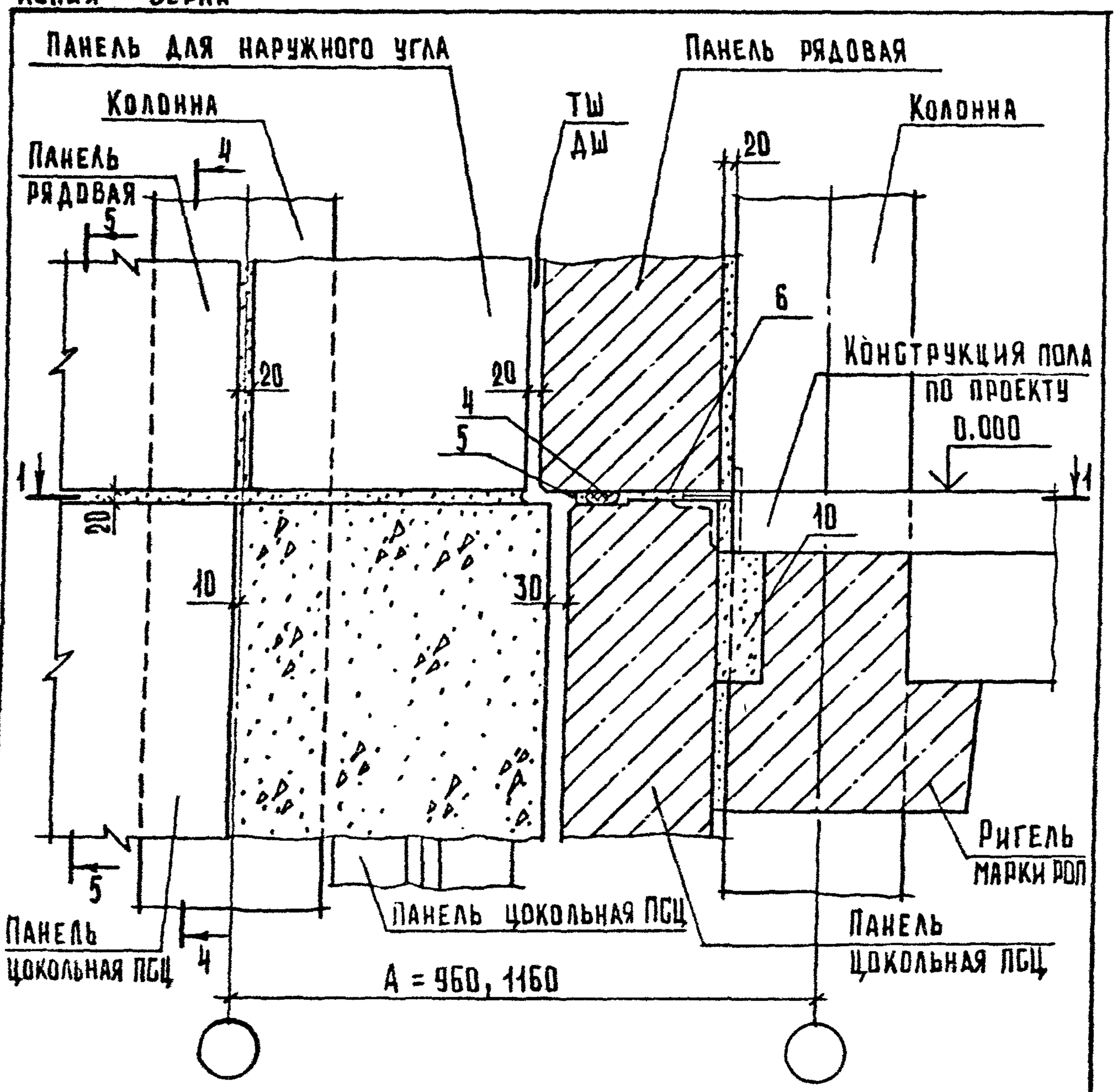

1. Сечение 4-4 рис. 2 см. документ 08 лист 2.
2. Сечение 5-5 рис. 4 см. документ 08 лист 2.

				2.210 - 1.11 - 41			
Нач. отд.	Грежов			Деталь ТД 64	Стадия	Лист	Листов
Н. контр.	Маслян				Р	1	2
Гл. инж. отд.	Шахова				ЦНИИЭП учебных зданий		
Рук. гр.	Маслян						
Ст. техн.	Шишкина						

Формат А4

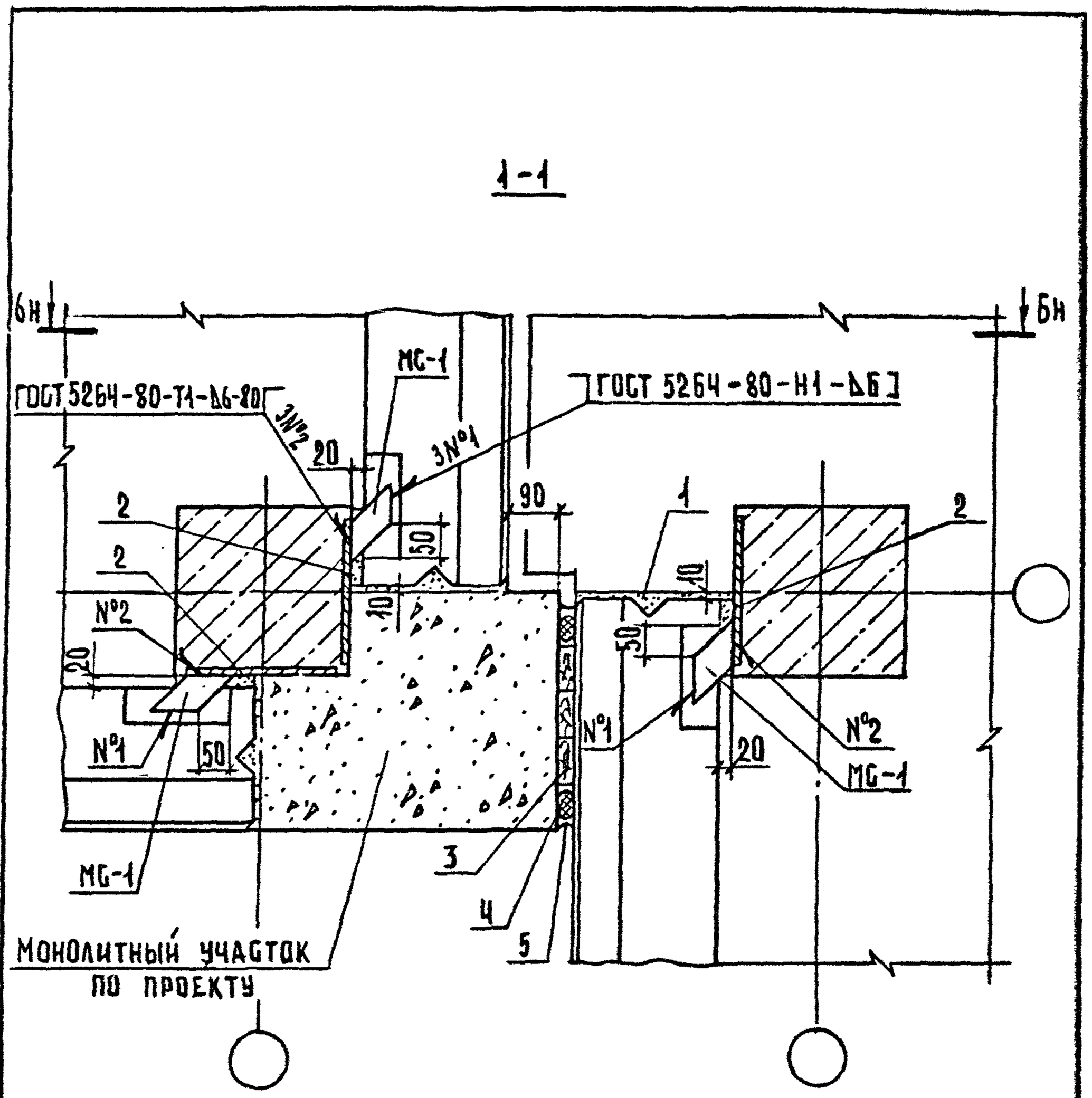

Сечение 6-6 см. документ 17.

Инв.№ подл.	Подп. и дата	Взам.инв.№	

2.210-1.11-41	Лист 2

Марка	Обозначение	Наименование	Кол. на деталь ТД 1	2	3	4	5	6	7	8	9	Масса ед. кг	Примечание
		Материалы											
1		Цементный раствор М100											
		для толщины панелей:											
		250 мм	0,005	0,005	0,005								$м^3$ на 1п.м
		350 мм	0,007	0,007	0,007								$м^3$ на 1п.м
2		Цементный раствор М100											
		для колонн сечением:											
		300 × 300 мм	0,003	0,003		0,003	0,003	0,003	0,003	0,003	0,003		$м^3$ на 1п.м
		400 × 400 мм	0,004	0,004	0,004	0,004	0,004						$м^3$ на 1п.м
3		Просмоленные антисепти											
		рованные доски											
		δ = 30 мм, ГОСТ 9685-61*	0,015	0,015	0,015	0,015	0,015	0,015	0,015	0,015	0,015		$м^3$ на 1п.м
4		Прокладка резиновая											
		пористая уплотняющая											
		ГОСТ 19177-81	2,1	2,1	2,1	3,15	3,15						м на 1п.м

Нач. отд.	Греков		21.09.87
Н. контр.	Мадоян		
Гл. инж. отд.	Шахова		
Рук. гр.	Мадоян		
Ст. техн.	Шишкина		

2.210 - 1.11 - 42

Спецификация на деталь ТД1...ТД9

Стадия	Лист	Листов
Р	1	2

ЦНИИЗП учебных зданий

Формат А4

Инв.N подл.	Подп. и дата	Взам.инв.N

Марка	Обозначение	Наименование	Кол.на деталь ТД 1	2	3	4	5	6	7	8	9	Масса ед.кг	Примечание
5		Мастика герметизирующая											
		нетвердеющая строительная											
		ГОСТ 14791 – 79	1,0	1,0	1,0	1,5	1,5						кг на 1п.м
6		Цементный раствор											
		состава 1:2 для толщины											
		балок или панелей:											
		250 мм				0,004	0,004	0,004	0,004	0,004	0,004		$м^3$ на 1п.м
		350 мм				0,006	0,006	0,005	0,005	0,005	0,005		$м^3$ на 1п.м
7		Гидроизол ГИ-Г											
		ГОСТ 7415 – 86						0,2	0,2	0,2	0,2		$м^2$ на 1п.м
8		Битум строительный											
		БН 70/30 ГОСТ 6617 – 76						4,0	4,0	4,0	4,0		кг на $1м^2$

23245 43

Марка	Обозначение	Наименование	Кол. на деталь ТД 10	11	12	13	14	15	16	17	18	Масса ед.кг	Примечание
		Детали											
МС-1	1.030.1-1.4-1-270	Изделие соединительное		2	2	2	2	2	2	2	2		
		Материалы											
1		Цементный раствор М100											
		для толщины панелей:											
		250 мм	0,005										$м^3$ на 1п.м
		350 мм	0,007										$м^3$ на 1п.м
2		Цементный раствор М100	0,003	0,003	0,003	0,003	0,003	0,003	0,003	0,003	0,003		$м^3$ на 1п.м
		Просмоленные антисепти											
3		рованные доски											
		δ = 30мм, ГОСТ 9685-61*	0,015	0,015	0,015	0,015	0,015	0,015	0,015	0,015	0,015		$м^3$ на 1п.м
4		Прокладка резиновая											
		пористая уплотняющая											
		ГОСТ 19177-81		4,2	4,2	3,15	3,15	4,20	4,20	3,15	3,15		м на 1п.м

Нач. отд.	Греков		21.09.87
Н. контр.	Мадоян		
Гл.инж.отд	Шахова		
Рук.гр.	Мадоян		
Ст.техн.	Шишкина		

2.210 - 1.11 -43

Спецификация на деталь ТД10...ТД 18

Стадия	Лист	Листов
Р	1	2

ЦНИИЭП учебных зданий

Формат А4

Инв. N подл.	Подп. и дата	Взам. инв. N

Марка	Обозначение	Наименование	Кол. на деталь ТД 10	11	12	13	14	15	16	17	18	Масса ед. кг	Примечание
5		Мастика герметизирующая											
		нетвердеющая строительная											
		ГОСТ 14791-79		2,0	2,0	1,5	1,5	2,0	2,0	1,5	1,5		кг на 1 п.м
6		Цементный раствор											
		состава 1:2											
		для толщины панелей											
		250 мм		0,002	0,002	0,002	0,002	0,002	0,002	0,002	0,002		$м^3$ на 1 п.м
		350 мм		0,004	0,004	0,004	0,004	0,004	0,004	0,004	0,004		$м^3$ на 1 п.м
7		Гидроизол ГИ-Г											
		ГОСТ 7415-86	0,2										$м^2$ на 1 п.м
8		Битум строительный											
		БН 70/30 ГОСТ 6617-76	4,0										кг на 1 $м^2$
9		Цементный раствор М100		0,020	0,010	0,020	0,010	0,020	0,010	0,020	0,010		$м^3$ на 1 п.м

23245

44

Марка	Обозначение	Наименование	Кол. на деталь ТД 19	20	21	22	23	24	25	26	27	Масса ед.кг	Примечание
		Материалы											
1		Цементный раствор М100											
		для толщины панелей:											
		250 мм	0,005	0,005	0,005								$м^3$ на 1 п.м
		350 мм	0,007	0,007	0,007								$м^3$ на 1 п.м
2		Цементный раствор М100											
		для бечения колонн:											
		300 × 300 мм	0,003	0,003		0,003	0,003	0,003	0,003	0,003	0,003		$м^3$ на 1 п.м
		400 × 400 мм	0,004	0,004	0,004	0,004	0,004						$м^3$ на 1 п.м
3		Просмоленные антисептиро-											
		ванные доски											
		δ = 30мм, ГОСТ 9685-61*	0,015	0,015	0,015	0,015	0,015	0,015	0,015	0,015	0,015		$м^3$ на 1 п.м
4		Прокладка резиновая											
		пористая уплотняющая											
		ГОСТ 19177-81	2,1	2,1	2,1	4,2	4,2	2,1	2,1	2,1	2,1		м на 1 пм

Нач.отд.	Греков		21.09.87	
Н.контр.	Мадоян			
Гл.инж.отд.	Шахова			
Рук.гр.	Мадоян			
Ст.техн.	Шишкина			

2.210 - 1.11 -44

Спецификация на деталь ТД 19...ТД27

Стадия	Лист	Листов
Р	1	2

ЦНИИЭП учебных зданий

Формат А4

Инв.N подл.	Подп.и дата	Взам.инв.N

Марка	Обозначение	Наименование	Кол. на деталь ТД 19	20	21	22	23	24	25	26	27	Масса ед.кг	Примечание
5		Мастика герметизирующая											
		нетвердеющая строительная											
		ГОСТ 14791-79	1,0	1,0	1,0	2,0	2,0	1,0	1,0	1,0	1,0		кг на 1п.м
6		Цементный раствор											
		состава 1:2											
		для толщины панелей:											
		250 мм				0,004	0,004	0,004	0,004	0,004	0,004		$м^3$ на 1п.м
		350 мм				0,006	0,006	0,005	0,005	0,005	0,005		$м^3$ на 1п.м
7		Гидроизол ГИ-Г											
		ГОСТ 7415-86						0,4	0,4	0,4	0,4		$м^2$ на 1п.м
8		Битум строительный											
		БН 70/30 ГОСТ 6617-76						4,0	4,0	4,0	4,0		кг на 1 $м^2$

23245

45

Марка	Обозначение	Наименование	Кол. на деталь ТД 28	29	30	31	32	33	34	35	36	Масса ед.кг	Примечание
		Детали											
МС-1	1.030.1-1.4-1-270	Изделие соединительное	3	3	3	3							
11		Уголок $\frac{140\times90\times10\ ГОСТ\ 8510-72}{Ст3кп\ ГОСТ\ 535-79}$	1	1	1	1							по проекту
		Материалы											
2		Цементный раствор М100	0,003	0,003	0,003	0,003	0,003	0,003	0,003	0,003	0,003		$м^3$ на 1п.м
3		Просмоленные антисепти-											
		рованные доски											
		δ = 30 мм, ГОСТ 9685-61*	0,015	0,015	0,015	0,015	0,015	0,015	0,015	0,015	0,015		$м^3$ на 1п.м
4		Прокладка резиновая											
		пористая уплотняющая											
		ГОСТ 19177-81	4,2	4,2	4,2	4,2	2,1	2,1	2,1	2,1	2,1		м на 1п.м
5		Мастика герметизирующая											
		нетвердеющая строительная											
		ГОСТ 14791-79	2,0	2,0	2,0	2,0	1,0	1,0	1,0	1,0	1,0		кг на 1п.м

Копия верна

2.210-1.11-45

Нач.отд.	Греков		21.09.87
Н.контр.	Мадоян		
Гл.инж.отд	Шахова		
Рук.гр.	Мадоян		
Ст.техн.	Шишкина		

Спецификация на деталь ТД28...ТД36

Стадия	Лист	Листов
Р	1	2

ЦНИИЭП учебных зданий

Формат А4

Инв. N подл.	Подп. и дата	Взам. инв. N

Марка	Обозначение	Наименование	Кол. на деталь ТД									Масса ед. кг	Примечание
			28	29	30	31	32	33	34	35	36		
6		Цементный раствор											
		состава 1:2											
		для толщины панелей:											
		250 мм	0,002	0,002	0,002	0,002	0,004	0,004	0,004	0,004	0,004		$м^3$ на 1п.м
		350 мм	0,004	0,004	0,004	0,004	0,005	0,005	0,005	0,005	0,005		$м^3$ на 1п.м
7		Гидроизол ГИ-Г											
		ГОСТ 7415-86					0,4	0,2	0,2	0,2	0,2		$м^2$ на 1п.м
8		Битум строительный											
		БН 70/30 ГОСТ 6617-76					4,0	4,0	4,0	4,0	4,0		кг на $1м^2$
9		Цементный раствор М100	0,020	0,010	0,020	0,010							$м^3$ на 1п.м
1		Цементный раствор М100											
		для толщины панелей:											
		250 мм						0,003	0,003	0,003	0,003		$м^3$ на 1п.м
		350 мм						0,004	0,004	0,004	0,004		$м^3$ на 1п.м

23245

46

Марка	Обозначение	Наименование	Кол. на деталь ТД 37	38	39	40	41					Масса ед. кг	Примечание
		Детали											
МБ-1	1.030.1-1.4-1-270	Изделие соединительное	2	2	3	3							
11		Уголок $\frac{140\times90\times10\ ГОСТ\ 8510-72}{Ст\ 3\ Кп\ ГОСТ\ 535-79}$	1	1	1	1							L по проекту
		Материалы											
1		Цементный раствор М100											
		для толщины панелей:											
		250 мм	0,003	0,003	0,008	0,008	0,008						$м^3$ на 1п.м
		350 мм	0,004	0,004	0,010	0,010	0,010						$м^3$ на 1п.м
2		Цементный раствор М100	0,003	0,003	0,003	0,003							$м^3$ на 1п.м
3		Просмоленные антисепти-											
		рованные доски											
		$\delta = 30$ мм, ГОСТ 9685-61*	0,015	0,015	0,015	0,015	0,015						$м^3$ на 1п.м
4		Прокладка резиновая											
		пористая уплотняющая											
		ГОСТ 19177-81	4,2	7,35	4,2	7,35	3,15						м на 1п.м

Нач.отд.	Греков		21.09.87
Н.контр.	Мадоян		
Гл.инж.отд	Шахова		
Рук.гр.	Мадоян		
Ст.техн.	Шишкина		

2.210 - 1.11 -46

Спецификация на деталь ТД37...ТД41

Стадия	Лист	Листов
Р	1	2

ЦНИИЭП учебных зданий

Формат А4

Инв.N подл.	Подп. и дата	Взам.инв.N

Марка	Обозначение	Наименование	Кол. на деталь ТД									Масса ед.кг	Примечание
			37	38	39	40	41						
5		Мастика герметизирующая											
		нетвердющая строительная											
		ГОСТ 14791-79	2,0	3,5	2,0	3,5	1,5						кг на 1п.м
6		Цементный раствор											
		состава 1:2											
		для толщины панелей:											
		250 мм	0,002	0,002	0,002	0,002	0,004						$м^3$ на 1п.м
		350 мм	0,004	0,004	0,004	0,004	0,005						$м^3$ на 1п.м
8		Битум строительный											
		БН 70/30 ГОСТ 6617-76					4,0						кг на $1м^2$
9		Цементный раствор М100	0,020	0,010	0,020	0,010							$м^3$ на 1п.м
10		Цементный раствор М100	0,02	0,02	0,02	0,02							$м^3$ на 1п.м

Формат А4

23245 47

Марка	Обозначение	Наименование	Кол. на деталь ТД 42	43	44	45	46	47	48	49	50	Масса ед. кг	Примечание
		Детали											
МС-1	1.030.1-1.4-1-210	Изделие соединительное					2	2					
		Материалы											
1		Цементный раствор М100											
		для толщины панелей:											
		250 мм	0,008	0,008	0,008	0,008	0,008	0,008	0,008				$м^3$ на 1 п.м
		350 мм	0,010	0,010	0,010	0,010	0,010	0,010	0,010				$м^3$ на 1 п.м
2		Цементный раствор М100				0,003	0,003	0,003	0,003	0,003	0,003		$м^3$ на 1 п.м
3		Просмоленные антисепти-											
		рованные доски											
		δ = 30 мм, ГОСТ 9685-61*	0,015	0,015	0,015	0,015	0,015	0,015	0,015	0,015	0,015		$м^3$ на 1 п.м
4		Прокладка резиновая											
		пористая уплотняющая											
		ГОСТ 19177-81	3,15	3,15	3,15	3,15	7,35	7,35	2,10				м на 1 п.м

Нач. отд.	Греков		21.09.87
Н. контр.	Мадоян		
Гл. инж. отд.	Шахова		
Рук. гр.	Мадоян		
Ст. техн.	Шишкина		

2.210 - 1.11 - 47

Спецификация на деталь ТД42...ТД50

Стадия	Лист	Листов
Р	1	2

ЦНИИЭП учебных зданий

Формат А4

Инв. N подл.	Подп. и дата	Взам. инв. N

Марка	Обозначение	Наименование	Кол. на деталь ТД 42	43	44	45	46	47	48	49	50	Масса ед. кг	Примечание
5		Мастика герметизирующая											
		нетвердеющая строительная											
		ГОСТ 14791 - 79	1,5	1,5	1,5	1,5	3,5	3,5	1,0				кг на 1п.м
6		Цементный раствор											
		состава 1 : 2											
		для толщины панелей:											
		250 мм	0,004	0,004	0,004		0,002	0,002	0,004	0,004	0,004		$м^3$ на 1п.м
		350 мм	0,005	0,005	0,005		0,004	0,004	0,005	0,005	0,005		$м^3$ на 1п.м
7		Гидроизол ГИ-Г											
		ГОСТ 7415 - 86							0,2	0,2	0,2		$м^2$ на 1п.м
8		Битум строительный											
		БН 70/30 ГОСТ 6617-76	4,0	4,0	4,0	4,0			4,0	4,0	4,0		кг на $1м^2$
9		Цементный раствор М100				0,020	0,020	0,020					$м^3$ на 1п.м
11		Цементный роствор М100											
		для толщины панелей:											
		250 мм				0,005							$м^3$ на 1п.м
		350 мм				0,007							$м^3$ на 1п.м

23245 48

Марка	Обозначение	Наименование	Кол. на деталь ТД									Масса ед.кг	Примечание
			51	52	53	54	55	56	57	58			
		Детали											
МС-1	1.030.1-1.4-1-270	Изделие соединительное											
		Материалы											
1		Цементный раствор М100											
		для толщины панелей:											
		250 мм							0,005	0,005			$м^3$ на 1п.м
		350 мм							0,007	0,007			$м^3$ на 1п.м
2		Цементный раствор М100	0,003	0,003	0,003	0,003	0,003	0,003	0,003	0,003			$м^3$ на 1п.м
3		Просмоленные антисептиро-											
		ванные доски											
		δ = 30 мм, ГОСТ 9685-61*	0,015	0,015	0,015	0,015	0,015	0,015	0,015	0,015			$м^3$ на 1п.м
4		Прокладка резиновая											
		пористая уплотняющая											
		ГОСТ 19177-81											м на 1п.м

Нач.отд.	Греков		21.09.87
Н.контр.	Мадоян		
Гл.инж.отд.	Шахова		
Рук.гр.	Мадоян		
Ст.техн.	Шишкина		

2.210 - 1.11 -48

Спецификация на деталь ТД51...ТД58

Стадия	Лист	Листов
Р	1	2

ЦНИИЭП учебных зданий

Формат А4

Инв. N подл.	Подп. и дата	Взам. инв.

Марка	Обозначение	Наименование	Кол. на деталь ТД									Масса ед.кг	Примечание
			51	52	53	54	55	56	57	58			
5		Мастика герметизирующая											
		нетвердеющая строительная											
		ГОСТ 14791-79											кг на 1п.м
6		Цементный раствор											
		состава 1:2											
		для толщины панелей:											
		250 мм	0,004	0,004	0,004	0,004	0,004	0,004					$м^3$ на 1п.м
		350 мм	0,005	0,005	0,005	0,005	0,005	0,005					$м^3$ на 1п.м
7		Гидроизол ГИ-Г	0,2	0,2	0,2	0,2	0,2	0,2	0,2	0,2			$м^2$ на 1п.м
		ГОСТ 7415-86											
8		Битум строительный											
		БН 70/30 ГОСТ 6617-76	4,0	4,0	4,0	4,0	4,0	4,0	4,0	4,0			кг на $1м^2$
9		Цементный раствор М100											$м^3$ на 1п.м

23245

49

Марка	Обозначение	Наименование	Кол. на деталь ТД 59	60	61	62	63	64				Масса ед.кг	Примечание
		Детали											
МС-1	1.030.1-1.4-1-270	Изделие соединительное	2	2			3	3					
11		Уголок $\frac{140 \times 90 \times 10\ ГОСТ\ 8510-72}{ВСт3кп\ ГОСТ\ 535-79}$					1	1					L по проекту
		Материалы											
1		Цементный раствор М100											
		для толщины панелей:											
		250 мм			0,003	0,003	0,003	0,003					$м^3$ на 1п.м
		350 мм			0,004	0,004	0,004	0,004					$м^3$ на 1п.м
2		Цементный раствор М100	0,003	0,003	0,003	0,003	0,003	0,003					
3		Просмоленные антисептиро-											
		ванные доски											
		δ = 30мм, ГОСТ 9685-61*	0,015	0,015	0,015	0,015	0,015	0,015					$м^3$ на 1п.м
4		Прокладка резиновая											
		пористая уплотняющая											
		ГОСТ 19177-81	5,25	5,25	2,10	2,10	5,25	5,25					м на 1п.м

Копия верна

Нач.отд.	Греков		21.09.84
Н.контр.	Мадоян		
Гл.инж.отд	Шахова		
Рук.гр.	Мадоян		
Ст.техн.	Шишкина		

2.210-1.11-49

Спецификация на деталь ТД59...ТД64

Стадия	Лист	Листов
Р	1	2

ЦНИИЭП учебных зданий

Формат А4

Инв.N подп.	Подп. и дата	Взам. инв.N

Марка	Обозначение	Наименование	Кол. на деталь ТД									Масса ед.кг	Примечание
			59	60	61	62	63	64					
5		Мастика герметизирующая											
		нетвердеющая строительная											
		ГОСТ 14791 - 79	2,5	2,5	1,0	1,0	2,5	2,5					кг на 1п.м
6		Цементный раствор											
		состава 1:2											
		для толщины панелей:											
		250 мм	0,002	0,002	0,004	0,004	0,002	0,002					$м^3$ на 1п.м
		350 мм	0,004	0,004	0,005	0,005	0,004	0,004					$м^3$ на 1п.м
7		Гидроизол ГИ - Г											
		ГОСТ 7415 - 86			0,20	0,20							$м^2$ на 1п.м
8		Битум строительный											
		БН 70/30 ГОСТ 6617 - 76			4,0	4,0							кг на $1м^2$
9		Цементный раствор М100	0,020	0,020			0,02	0,02					$м^3$ на 1п.м
10		Цементный раствор М 100					0,02	0,020					$м^3$ на 1п.м

23245

50

Формат А4