ТИПОВОЙ ПРОЕКТ

801-2-55.85

КОРОВНИК НА 200 КОРОВ С АВТОМАТИЧЕСКОЙ ПРИВЯЗЬЮ (ЗДАНИЕ СО СТОЕЧНО-БАЛОЧНЫМ КАРКАСОМ)

АЛЬБОМ II
СТРОИТЕЛЬНЫЕ ИЗДЕЛИЯ

ЧАСТЬ 3
ОБЩИЕ СТРОИТЕЛЬНЫЕ ИЗДЕЛИЯ

20789-04

ЦЕНА 1-81

				Привязан	
Инв. №					

ЦЕНТРАЛЬНЫЙ ИНСТИТУТ ТИПОВОГО ПРОЕКТИРОВАНИЯ
ГОССТРОЯ СССР

Москва А-445 Смольная ул 22

Сдано в печать XII 1986 года

Заказ № 14710 Тираж 900 экз

ТИПОВОЙ ПРОЕКТ

801-2-55.85

КОРОВНИК НА 200 КОРОВ С АВТОМАТИЧЕСКОЙ ПРИВЯЗЬЮ (ЗДАНИЕ СО СТОЕЧНО-БАЛОЧНЫМ КАРКАСОМ)

АЛЬБОМ II

СТРОИТЕЛЬНЫЕ ИЗДЕЛИЯ

ЧАСТЬ 3

ОБЩИЕ СТРОИТЕЛЬНЫЕ ИЗДЕЛИЯ

Разработан институтом „Гипронисельхоз"

Утвержден Минсельхозом СССР, приказ от 16.02.84 г., № 7-ЭГ.
Введен в действие институтом „Гипронисельхоз", приказ от 19.09.84 г. № 112-П

Главный инженер института Л.С. Бутаев

Главный инженер проекта Д.С. Клейн

				Привязан	
Инв. №					

Обозначение	Наименование	N стр.
	Содержание	2...7
	Часть 3.1. Опалубочные чертежи	
	и армирование	
КЖИ 3.1-ТУ	Технические условия	7... 3
КЖИ 3.1-01.0.0	Плита перекрытия тамбура ППД (ППД 48.12.30-Т,	
	ППД 50.12.40-Т)	19
КЖИ 3.1-01.0.0 СБ	Плита перекрытия тамбура ППД	
	(ППД 48.12.30-Т, ППД 50.12.40-Т).	
	Сборочный чертеж	20...21
КЖИ 3.1-02.0.0	Плита пола тамбура ППТ (ППТ 50.25.18-Т,	
	ППТ 52.25.18-Т)	22
КЖИ 3.1-02.0.0 СБ	Плита пола тамбура ППТ(ППТ 49.25.18-Т,	
	ППТ 51.25.18-Т).	
	Сборочный чертеж	23...24
КЖИ 3.1-03.0.0	Плита перекрытия вентплощадки	
	ППВ 48.12.16-Т	25
КЖИ 3.1-03.0.0 СБ	Плита перекрытия вентплощадки	
	ППВ 48.12.16-Т.	
	Сборочный чертеж	26
КЖИ 3.1-04.0.0	Панель перегородки ПГ(ПГ 30.31-Т; ПГ 15.31-Т;	
	ПГ 10.31-Т)	27
КЖИ 3.1-04.0.0 СБ	Панель перегородки ПГ (ПГ 30.31-Т; ПГ 15.31-Т;	
	ПГ 10.31-Т).	
	Сборочный чертеж	28...29
КЖИ 3.1-05.0.0	Фундамент ФО (2ФОП 13.80.41-Т, 2ФОП 13.80.41-Т-Н;	
	2ФОН 15.15.35-Т; 2ФОН 15.15.36-Т-Н; 2ФОН 12.12.36-Т)	30...31
КЖИ 3.1-05.0.0 СБ	Фундамент ФО(2ФОП 13.80.41-Т; 2ФОП 13.80.41-Т-Н;	
	2ФОН 15.15.36-Т; 2ФОН 15.15.36-Т-Н; 2ФОН 12.12.36-Т).	
	Сборочный чертеж	32...35
КЖИ 3.1-06.0.0	Плита пола стойла ППС(ППС 16.12.8-П;	
	ППС 16.12.8-П-1; ППС 16.12.8-П-1Н)	36

Обозначение	Наименование	№ стр.
КЖИ 3.1-06.0.0 СБ	Плита пола стойла ППС (ППС 16.12.8-П;	
	ППС 16.12.8-П-1; ППС 16.12.8-П-1Н).	
	Сборочный чертеж	37...38
КЖИ 3.1-07.0.0	Колонна СК (СК2-36-2-1; СК2-36-2-2)	39
КЖИ 3.1-07.0.0 СБ	Колонна СК (СК2-36-2-1; СК2-36-2-2).	
	Сборочный чертеж	40
КЖИ 3.1-08.0.0	Колонна СКТ (СКТ 54-3-1; СКТ 66-3-1)	41
КЖИ 3.1-08.0.0 СБ	Колонна СКТ (СКТ 54-3-1; СКТ 66-3-1).	
	Сборочный чертеж	42
КЖИ 3.1-09.0.0	Ферма 1ФТ6 (1ФТ6-6АIII т-п.1; 1ФТ6-6АIII т-п.2)	43
КЖИ 3.1-09.0.0 СБ	Ферма 1ФТ6 (1ФТ6-6АIIIт-п.1; 1ФТ6-6АIIIт-п.2).	
	Сборочный чертеж	44
КЖИ 3.1-10.0.0	Балка БС7,5-4-1	45
КЖИ 3.1-11.0.0	Плита покрытия (1ПГ-3АIVт-Па;	
	1ПГ-3АIVт-Паб; 2ПГ-2IVт-Па; 2ПГ-2АIVт-Паб;	
	2ПВ10-2АIVт-Па; 1ПГ4АIV-Па)	46
КЖИ 3.1-11.0.0 СБ	Плита покрытия (1ПГ-3АIVт-Па;	
	1ПГ-3АIVт-Паб; 2ПГ-2АIVт-Па;	
	2ПГ-2АIVт-Паб; 2ПВ10-2АIVт-Па;	
	1ПГ-4АIVт-Па).	
	Сборочный чертеж	47...48

Обозначение	Наименование	№ стр.
КЖИ 3.1-12.0.0	Панель стеновая ПСД (ПСД 6.30...Т-1;	
	ПСД 9.30 ... Т-1, ПСД 12.30 ... Т-1;	
	ПСД 15.30 ... Т-1; ПСД 18.30 ... Т-1н;	
	ПСД 9.30 ... Т-1н; ПСД 12.30 ... Т-1н;	
	ПСД 15.30 ... Т-1н; ПСД 18.30 ... Т-1н)	49
КЖИ 3.1-12.0.0 СБ	Панель стеновая ПСД (ПСД 6.30... Т-1;	
	ПСД 9.30 ... Т-1; ПСД 12.30 ... Т-1;	
	ПСД 15.30 ... Т-1; ПСД 18.30 ... Т-1н;	
	ПСД 9.30 ... Т-1н; ПСД 12.30 ... Т-1н;	
	ПСД 15.30 ... Т-1н; ПСД 18.30 ... Т-1н).	
	Сборочный чертеж	50
КЖИ 3.1-13.0.0	Панель стеновая ПСД	
	(ПСД 12.30 ... Т-2)	51
КЖИ 3.1-13.0.0 СБ	Панель стеновая ПСД	
	(ПСД 12.30 ... Т-2).	
	Сборочный чертеж	52
КЖИ 3.1-РС	Ведомость расхода стали	
	на 1 элемент	53...56

Обозначение	Наименование	N стр.
	Часть 3.2. Арматурные, закладные	
	и металлические изделия	
КЖИ 3.2-ТУ	Технические условия	57...58
КЖИ 3.2-0.01.00	Каркас пространственный КП1	59
КЖИ 3.2-0.01.00 СБ	Каркас пространственный КП1.	
	Сборочный чертеж	60...61
КЖИ 3.2-0.01.00	Каркас пространственный КП2	62
КЖИ 3.2-0.01.00 СБ	Каркас пространственный КП2.	
	Сборочный чертеж	63
КЖИ 3.2-0.03.00	Каркас пространственный КП3	64
КЖИ 3.2-0.04.00	Сетка арматурная С1	65
КЖИ 3.2-0.04.00 СБ	Сетка арматурная С1.	
	Сборочный чертеж	66
КЖИ 3.2-0.05.00	Сетка арматурная С2	67
КЖИ 3.2-0.05.00 СБ	Сетка арматурная С2.	
	Сборочный чертеж	68
КЖИ 3.2-0.06.00	Сетка арматурная С3	69
КЖИ 3.2-0.07.00	Сетка арматурная С (С4...С6)	70
КЖИ 3.2-0.07.00 СБ	Сетка арматурная С (С4...С6).	
	Сборочный чертеж	71
КЖИ 3.2-0.08.00	Сетка арматурная С (С7, С8)	72
КЖИ 3.2-0.08.00 СБ	Сетка арматурная С (С7, С8).	
	Сборочный чертеж	73
КЖИ 3.2-0.09.00	Петля для подъема ПМ	
	(ПМ14-1; ПМ14-2)	74

Обозначение	Наименование	№ стр.
КЖИ 3.2-0.10.00	Изделие закладное МН1	75
КЖИ 3.2-0.11.00	Изделие закладное МН2	76
КЖИ 3.2-0.12.00	Изделие закладное МН3(МН3-1; МН3-2)	77
КЖИ 3.2-0.12.00 СБ	Изделие закладное МН3(МН3-1; МН3-2).	
	Сборочный чертеж	78
КЖИ 3.2-0.13.00	Изделие закладное МН4	79
КЖИ 3.2-0.14.00	Изделие закладное МН5	80
КЖИ 3.2-0.14.00 СБ	Изделие закладное МН5.	
	Сборочный чертеж	81
КЖИ 3.2-0.15.00	Изделие закладное МН6(МН6-1, МН6-2)	82
КЖИ 3.2-0.15.00 СБ	Изделие закладное МН6(МН6-1, МН6-2).	
	Сборочный чертеж	83
КЖИ 3.2-0.16.00	Изделие закладное М7	84
КЖИ 3.2-0.16.00 СБ	Изделие закладное М7.	
	Сборочный чертеж	85
КЖИ 3.2-МС100	Изделие соединительное МС(МС1-1; МС1-1н)	86
КЖИ 3.2-МС100 СБ	Изделие соединительное МС(МС1-1;	
	МС1-1н.)	
	Сборочный чертеж	87
КЖИ 3.2-МС200	Изделие соединительное МС2	88
КЖИ 3.2-МС300	Изделие соединительное МС3(МС3-МС3н)	89
КЖИ 3.2-МИ400	Изделие металлическое МИ1(МИ1-1; МИ1-2; МИ1-3)	90
КЖИ 3.2-МИ400 СБ	Изделие металлическое МИ(МИ1-1; МИ1-2;	
	МИ1-3).	
	Сборочный чертеж	91
КЖИ 3.2-МИ500	Изделие металлическое МИ3	92
КЖИ 3.2-МИ600	Изделие металлическое МИ4(МИ4; МИ4н)	93

Настоящие технические условия распространяются на двухслойные плиты перекрытия и железобетонные плиты пола тамбуров, плиты перекрытия вентплощадок, перегородки, фундаменты под оборудование, а также элементы сборных полов стойл, предназначенные для применения в коровнике на 200 коров с автоматической привязью в районах с температурой наружного воздуха $t^н = -20°C$ и $t^н = -30°C$, зона влажности - нормальная (по СНиП II-3-79), скоростной напор ветра - 265 Па (27 кгс/см²

Двухслойные легкобетонные плиты перекрытия тамбуров должны соответствовать требованиям ТУ 69-203-82, технических условий КЖИ 1-ТУ (кроме раздела „Маркировка", изложенного в настоящих ТУ), серии 1.832.1-9, а также чертежам части 3.1.

Сборные железобетонные элементы плит пола тамбуров и перекрытия вентплощадок, панелей перегородок, фундаментов под оборудование и полов стойл должны соответствовать требованиям настоящих технических условий и чертежам части 3.1

1. Технические требования

1.1. Номенклатура перегородок включает конструкции 2-х типов Высоты: 3,0м и 2,4м. Длина перегородок принята 3,0м; 1,5м; 1,0м и 0,5м. Толщина перегородок принята 80 мм.

1.2. Изделия изготавливаются из тяжелого бетона $\gamma_0 = 2400$ кг/м³.

Привязан:

Инв. №

801-2-55.85-КЖИ 3.1 - ТУ

ГИП	Клейн		
Нач.отд.	Гомзяков		Хл.84
Гл.кон.отд.	Теляковский		
Гл.спец.	Юдин		

Технические условия

Стадия	Лист	Листов
Р	1	12

ГИПРОНИСЕЛЬХОЗ

20789-04 8 Копировала Потоцкая Формат А4

1.3. Плиты пола тамбуров и перекрытия вентплощадок армируются пространственными каркасами.

Панели перегородок, фундаменты под оборудование и плиты стойл армируются сетками.

Блоки фундаментные ограждений не армируются.

1.4. Для изготовления арматурных изделий применяется арматура класса AIII по ГОСТ 5781-82 и BpI по ГОСТ 6727-80.

1.5. Монтажные петли должны изготавливаться из горячекатанной арматурной стали класса AI марки Вс 3 ПС 2.

1.6. Закладные детали приняты из стали Вст3 кп2.

1.7. Основные параметры и размеры.

1.7.1. Форма, размеры и марки изделий должны соответствовать настоящим рабочим чертежам.

1.7.2. Точность изготовления, отклонения проектных размеров, качество поверхностей и внешний вид изделий должны соответствовать требованиям ГОСТ 13015-75

1.7.3. Отклонения по толщине защитного слоя бетона не должны превышать ±5 мм.

1.7.4. Отклонения от проектного положения закладных деталей не должны превышать

в плоскости изделия	–	8÷10 мм.
из плоскости изделия	–	2÷3 мм.

по смещению.

1.7.5. Отклонения фактической массы панелей не должны превышать 7%

1.8. Требования к изготовлению изделий.

Привязан:

Инв. №

1.8.1. Изготовление должно осуществляться в соответствии с СНиП III-16-79, ГОСТ 13015-75

1.8.2. При изготовлении должно быть обеспечено проектное положение арматуры и закладных деталей. Проектная толщина защитного слоя бетона до арматуры обеспечивается применением пластмассовых или бетонных фиксаторов.

1.9. Требования к бетонам.

1.9.1. Бетон изделий должен быть повышенной плотности (П), марки Б6 по водонепроницаемости, иметь В/Ц не более 0,55. Водопоглощение по массе свыше 4,2% до 4,7% и объем межзерновых пустот в уплотненной бетонной смеси - не более 3%

1.9.2. Марка бетона по морозостойкости не ниже Мрз 50.

1.10. Требования к материалам.

1.10.1. Материалы, применяемые для изготовления изделий должны удовлетворять требованиям действующих государственных стандартов и обеспечивать получение заданных свойств.

1.10.2. В качестве вяжущего для бетонов и растворов должен применяться портландцемент марки не ниже 300. Для бетона фундаментов под оборудование каналов навозоудаления сульфатостойкий цемент по ГОСТ 22266-76 марки не ниже 400.

1.10.3. Для тяжелого и легкого (для плит пола стойл) бетона кварцевый песок и крупный заполнитель должен удовлетворять требованиям ГОСТ 8736-77, ГОСТ 8267-75, ГОСТ 10268-80

Привязан:

Инв. №

1.10.4. Вода для бетонных смесей и добавок должна отвечать требованиям ГОСТ 23732-79.

1.10.5. В качестве гидрофобизирующих и пластифицирующих добавок при приготовлении смесей рекомендуется применять: кремнийорганические жидкости ГКЖ-10 и ГКЖ-11 (ГОСТ 10834-76) и др. по ВСН-09-79.

1.11. Маркировка.

1.11.1. Условные обозначения - марки изделий должны соответствовать требованиям ГОСТ 23009-78 и настоящих ТУ.

1.11.2. На каждом изделии, поставляемом потребителю, должны быть нанесены основные и информационные подписи, а также маркировочные знаки в соответствии с ГОСТ 13015.2-81.

Основные подписи должны содержать:
марку изделия, товарный знак или краткое наименование предприятия-изготовителя, штамп технического контроля.

Информационные надписи должны содержать: дату изготовления изделия, величину массы изделия.

Маркировочные знаки должны содержать:
монтажные знаки (место опирания изделия на подкладки при хранении и транспортировании) и для изделий высшей категории качества - государственный знак качества по ГОСТ 1.9-67.

Привязан:

Инв. №

1.11.3. Маркировка должна наноситься на торцевую поверхность изделий несмываемой краской (ГОСТ 6586-77).

1.11.4. В соответствии с ГОСТ 23009-78 устанавливается следующая структура обозначения (марок изделий);

Плиты перекрытия тамбуров.

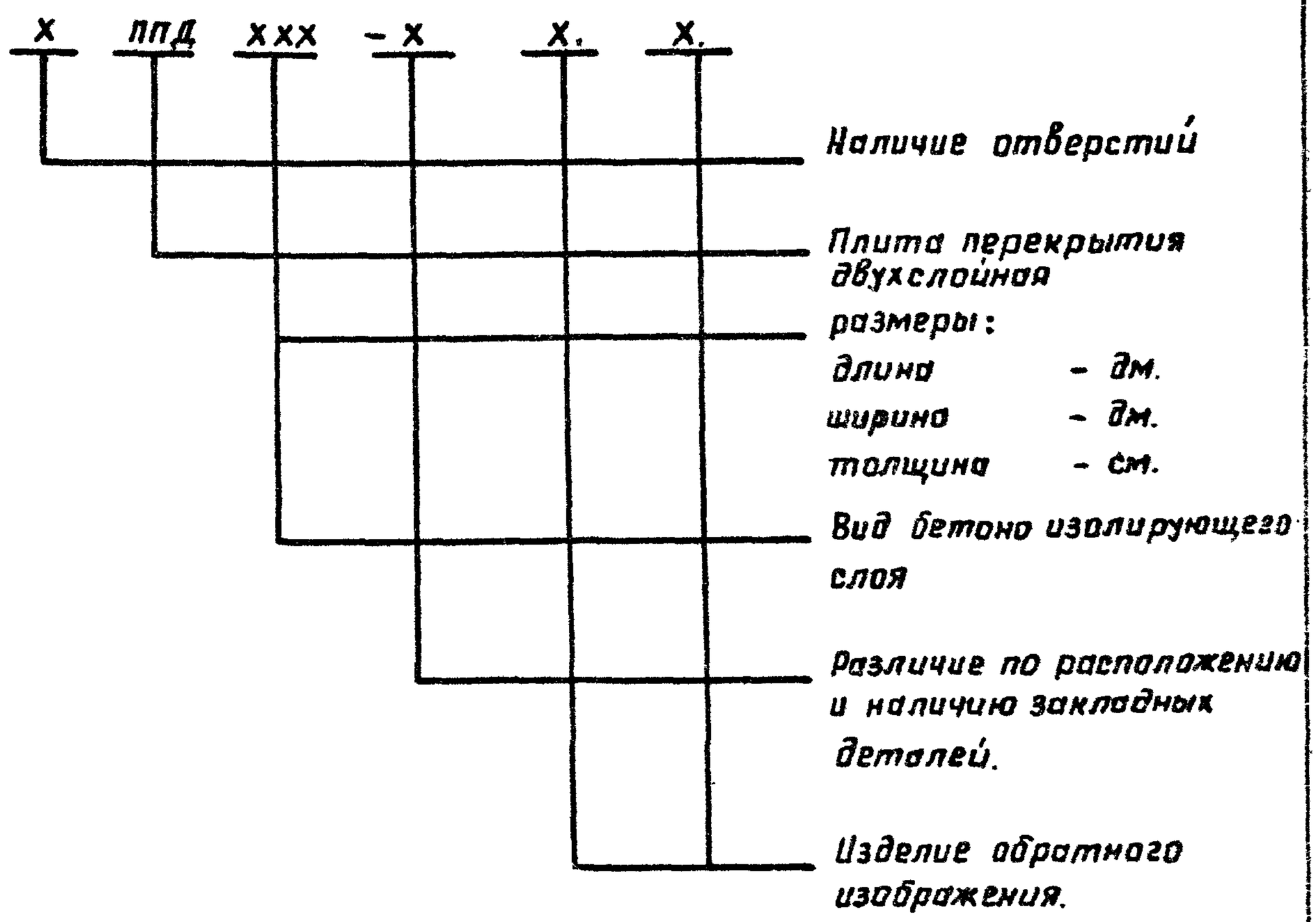

Например, ППД 50.12.40-Т – плита перекрытия двухслойная, длиной 50 дм., шириной 12 дм., толщиной 40 см, изолирующий слой из тяжелого бетона (т) γ_0 = 2400 кг/м³.

Привязан:

Инв. №

801-2-55.85-КЖИ 3.1 – ТУ

Лист 5

20789-04 12 Формат А4

Плиты пола тамбуров

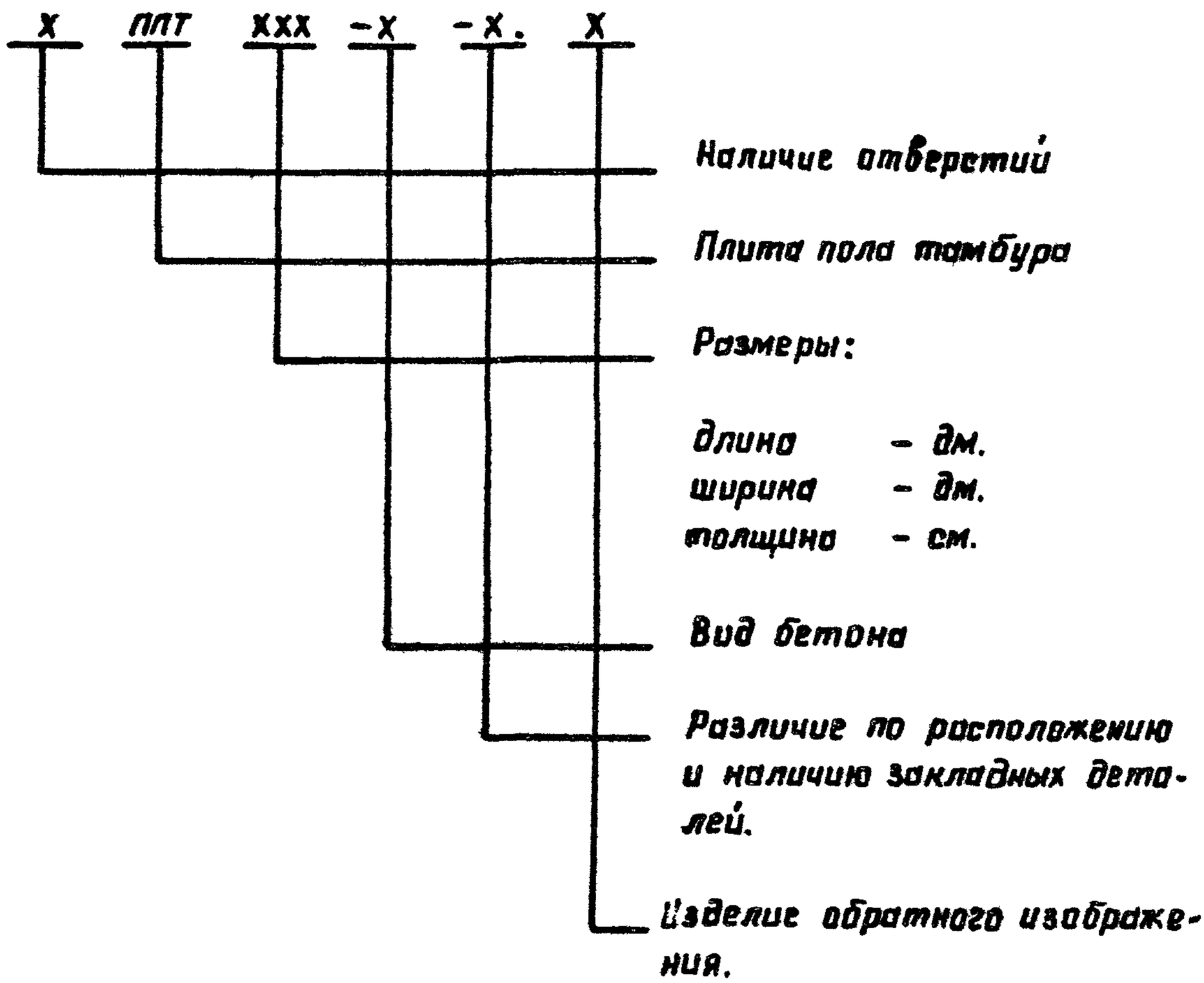

Например, 1ППТ 52.25.18-Т-Н - плита пола тамбура с отверстием, длиной 52 дм, шириной 25 дм, толщиной 18 см. из бетона (т) $\gamma_0 = 2400$ кг/м^3; обратного изображения.

Привязан

Инв. №

801-2-55.85-КЖИ 3.1 - ТУ

Лист 6

Плиты перекрытия вентплощадки.

ПП8 XXX -X -X

- ПП8 — Плита перекрытия вентплощадки
- XXX — Размеры:
  длина – дм
  ширина – дм
  толщина – см
- -X — Вид бетона
- -X — Различие по расположению и наличию закладных деталей.

Например, ПП8 54.12.16-Т – плита перекрытия вентплощадки длиной 54 дм, шириной 12 дм, толщиной 16 см из тяжелого бетона (т) $\gamma = 2400$ кг/м³.

Привязан:

Инв. №			

Перегородки

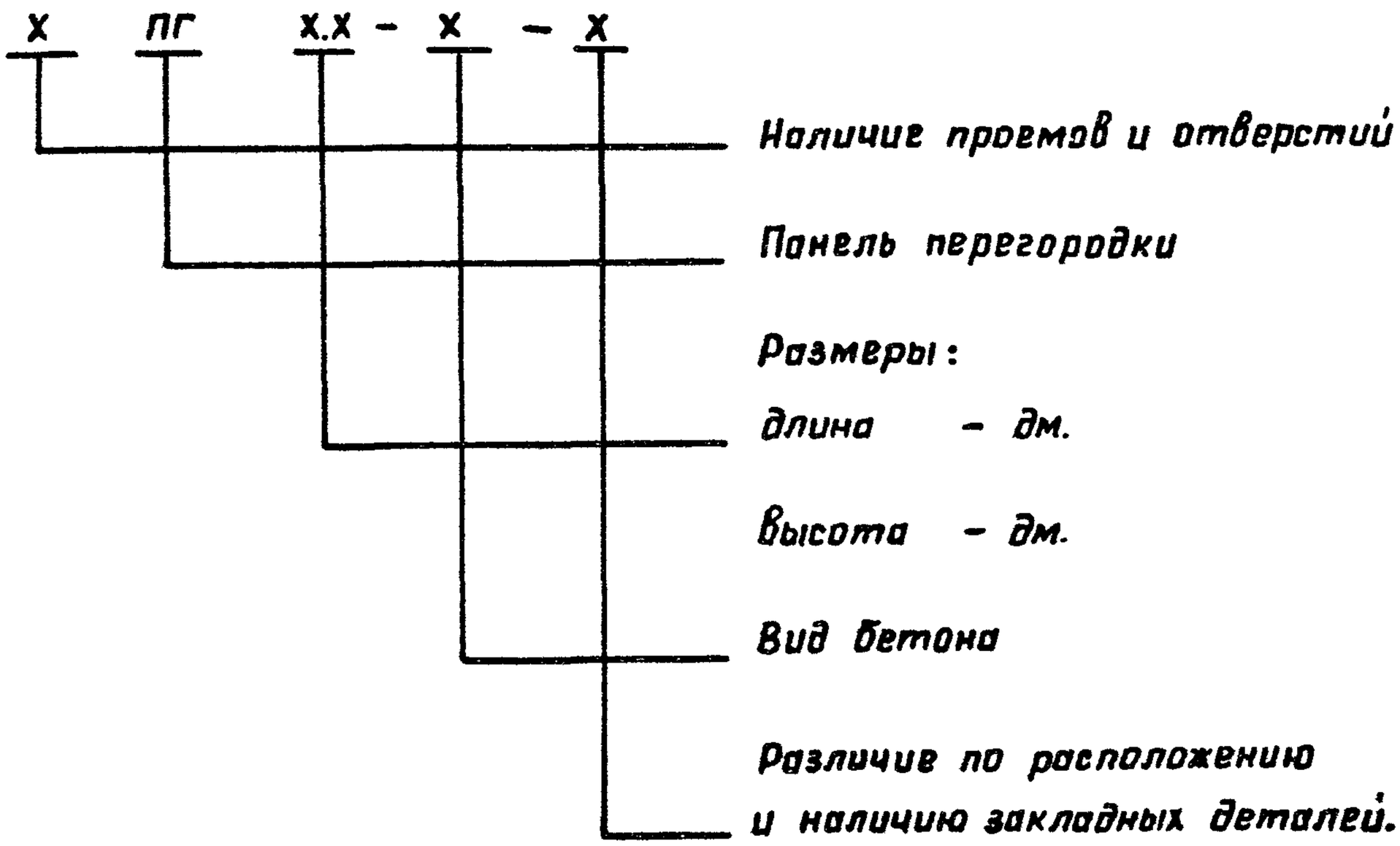

Например, ПГ 15.30-Т- панель перегородки длиной 15 дм, шириной 30 дм. из тяжелого бетона (т) $\gamma_o = 2400$ кг/м³.

Привязан:

Инв. №

801-2-55.85-КЖИ 3.1 - ТУ

Лист 8

Фундаменты под оборудование каналов навозоудаления

Фоп
Фон
Ф0 X.X.X – X – X

X — Тип транспортера

1 – ТСН 160
2 – ТСН 2.0Б
3 – скреперная установка УС15

Ф0 — Фундамент под:

оборудование привода (П)

натяжного устройства (Н) поворотной звездочки.

X.X.X — Размеры:

длина – дм.
ширина – дм.
толщина – см.

X — Вид бетона

X — Изделие обратного изображения.

Например, 1Ф0 15.15.42-Т – фундамент под оборудование поворотной звездочки длиной 15 дм, шириной 15 дм, толщиной 42 см. из тяжелого бетона (т) γ_0 =2400 кг/м³.

Привязан:

Инв.№

801-2-55.85 КЖИ 3.1-ТУ

Лист 9

Плиты пола стойл

ППС X.X.X – X – X.X.

- Плита пола стойл
- Размеры:
  - длина – дм.
  - ширина – дм.
  - толщина – см
- Вид бетона
- Наличие отверстий и дополнительных закладных деталей.
- Изделия обратного изображения.

Например, ППС 18.10.8 – П – Т.Н – плита пола стойла длиной 18 дм, шириной 10 дм, толщиной 8 см. из керамзитобетона γ_0 = 1200 кг/м^3 повышенной плотности, с отверстием, обратного изображения.

Привязан:

2. Правила приемки.

2.1. Изделия, поставляемые потребителю, должны быть приняты техническим контролем предприятия-изготовителя партиями в соответствии с ГОСТ 13015.1-81.

2.2. Партия должна состоять из изделий, изготовленных предприятием в течение не более одной недели, при этом количество изделий в партии не должно превышать 100 шт.

2.3. При изготовлении изделий должен производиться входной, операционный и приемочный контроль. Требования к видам контроля п.п.2.3-2.17 СН. ТУ 69-203-82.

2.4. Потребитель имеет право производить контроль качества изделий на строительной площадке или в другом согласованном месте по показателям, которые могут быть проверены на готовых изделиях, применяя при этом правила приемки, установленные ГОСТ 13015.1-81.

Показатели качества, которые не смогут быть проверены на готовых изделиях, потребитель имеет права проверять по данным ОТК или другой документации завода-изготовителя.

2.5. Предприятие-изготовитель должно сопровождать каждую принятую техническим контролем партию изделий документом о качестве - паспортом согласно ГОСТ 13015.3-81. Требования к содержанию паспорта см. п.П2.20, 2.21, ТУ 69-209-82.

Фактические данные о поставляемых изделиях, указываемые в документе о качестве, должны подтвердиться подписью работника ответственного за технический контроль предприятия-изготовителя.

Разделы „Методы контроля", „Транспортирование и хранение" и „Гарантия изготовителя" см. ТУ 69-203-82.

Привязан:

Инв. №

3. Указания по привязке.

3.1 В настоящем выпуске разработаны чертежи изделий для следующих вариантов:

1 - $t^{н}$ = - 20°С толщина панелей δ = 300 мм.

2 - $t^{н}$ = - 30°С толщина панелей δ = 400 мм.

3.2. При привязке проекта заполняются неоговоренные переменные данные по геометрическим размерам и массам изделий на чертежах и в таблицах. Ненужные графы в таблицах вычеркиваются.

3.3. Неоговоренные размеры длины и толщины в маркировке изделий заполняются при привязке проекта в соответствии с указаниями технических условий.

Привязан:

Инв. №			

Формат	Зона	Поз.	Обозначение	Наименование	Кол. на исполнение КЖИ 01.0.0 СБ —	01									Примечание
				Документация											
А4			КЖИ 3.1 – ТУ	Технические условия											
А4			КЖИ 3.1-01.0.0 СБ	Сборочный чертёж											
А4			КЖИ 3.1-ВРС	Ведомость расхода стали											
А4			КЖИ 3.1-01.0.0. СБ	Узел I											
				Сборочные единицы											
А4		1	КЖИ 3.2-00.1.00	Каркас пространственный КП1	1	1									
А4		2	1.832.1-9 Вып. 2	Изделие закладное М1	8	8									
А4		3	1.400-15 Вып. 1	Изделие закладное МН105-5	4	4									
				Материалы											
		4		Цементно-песчаный											
				раствор М100	0,12	0,12									$м^3$
		5		Теплоизоляционный слой	1,35										$м^3$
				Теплоизоляционный слой		1,95									$м^3$
		6		Изолирующий слой	0.30	0,30									$м^3$

20789-04 20

Привязан:

Инв. №

Нач. отд.	Рымзяков		Хи.ВУ
Гл. инж. отд.	Теляковский		
Н. контр.	Юдин		
Гл. спец.	Юдин		
Рук. груп.	Капчулина		
Ст. инж.	Захарова		
Инженер	Щеголева		

801-2-55.85-КЖИ 3.1-01.0.0

Плита перекрытия тамбура ППД (ППД48.12.30-Т; ППД 50.12.40-Т)

Стадия	Лист	Листов
Р		1

ГИПРОНИСЕЛЬХОЗ

Рис. 1

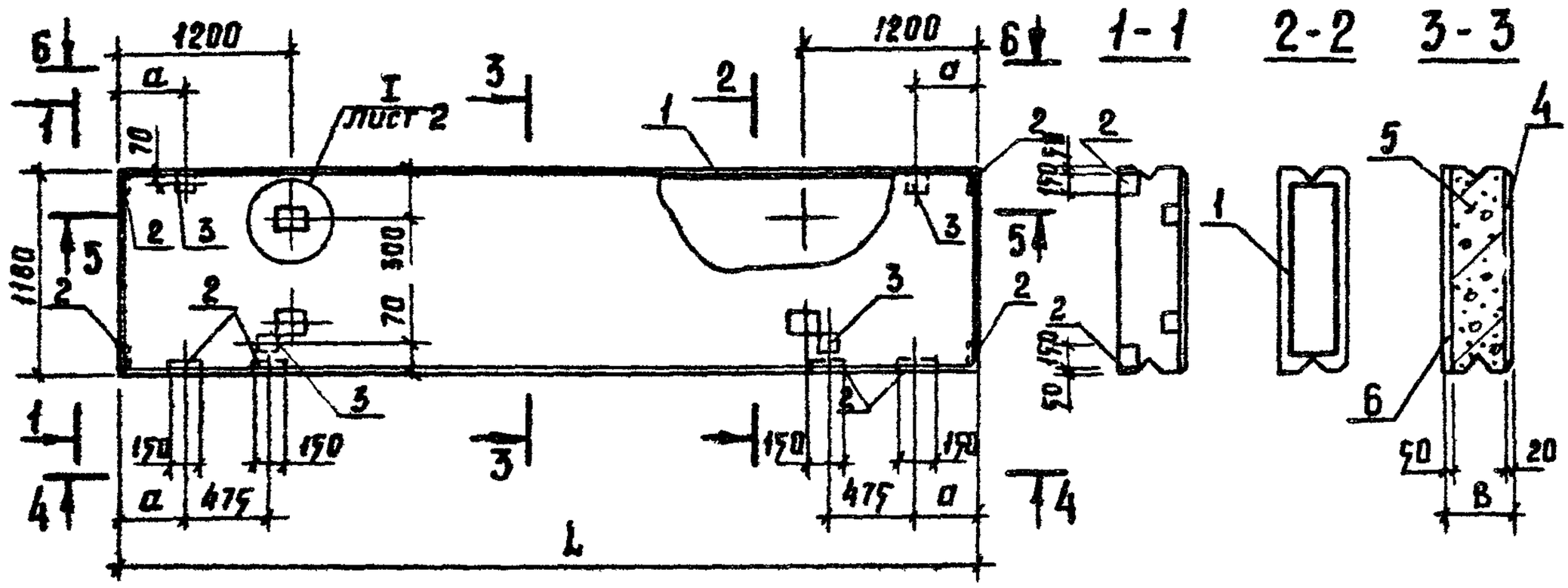

4-4

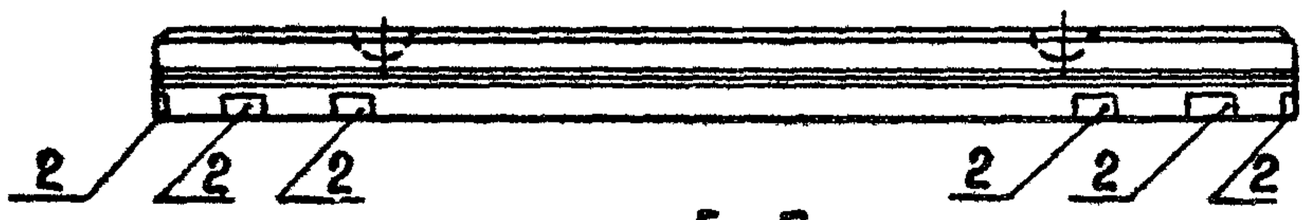

5-5

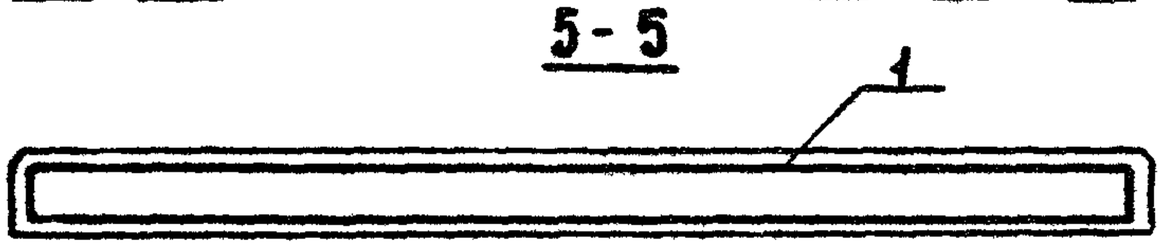

6-6

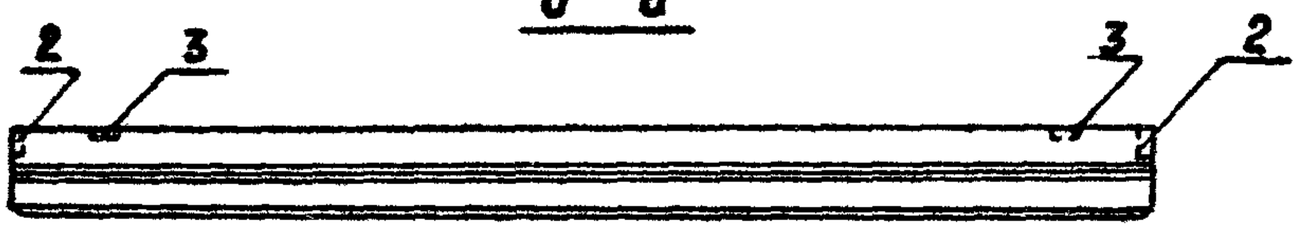

Привязан:

Инв. №

801-2-55.85-КЖИ 3.1-01.0.0.СБ

Нач. отд.	Рамзяков		XII.84
Гл. кон. отд.	Теляковский		XII.84
Н. контр.	Юдин		
Гл. спец.	Юдин		
Рук. груп.	Капкулина		
Ст. инж.	Захарова		
Инженер	Щеголева		

Плита перекрытия тамбура ППД (ППД 48.12.30-Т; ППД 50.12.40-Т)
Сборочный чертеж.

Стадия	Масса	Масштаб
Р	см. табл. лист 2	1:50
Лист 1	Листов 2	

ГИПРОНИСЕЛЬХОЗ

20789-04 21 Копировала Потоцкая Формат А4

Обозначение	Марка	Рисунок	Размеры мм L			B			a			Масса, кг			Примечание
			Варианты												
			1	2		1	2		1	2		1	2		
КЖИ 3.1-01.0.0	ППД40.12.30-Т	1	4950			300			270			2280			
-01	ППД50.12.40-Т	1		4950			400			370			2820		

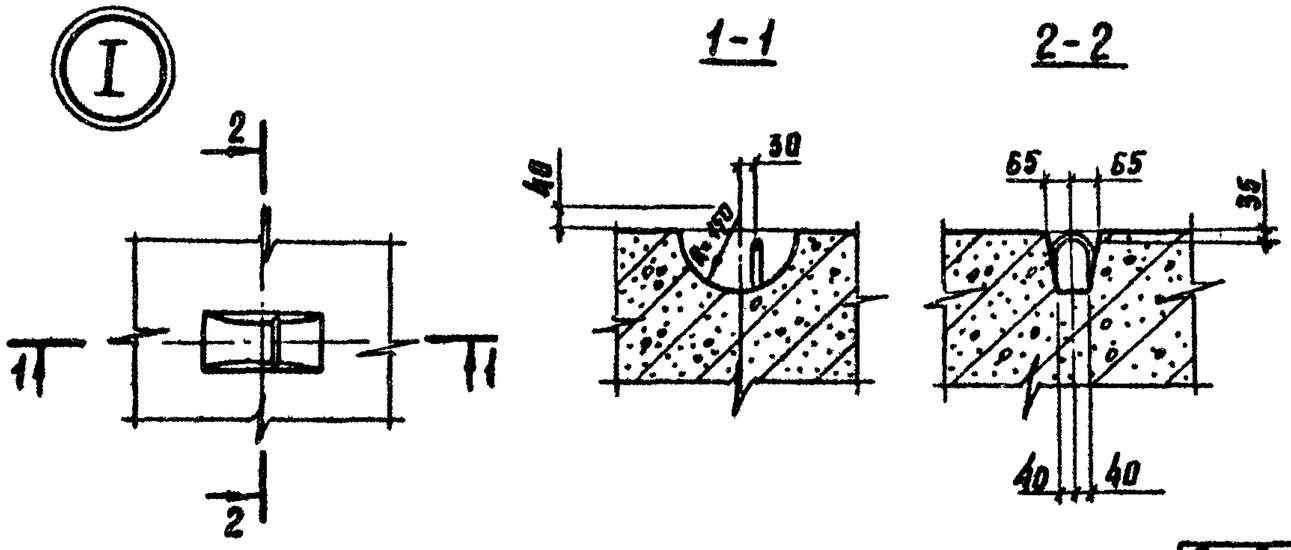

Привязан:

Инв. №

801-2-55.85-КЖИ 3.1-01.0.0СБ

Лист 2

20789-04 22

Формат	Зона	Поз.	Обозначение	Наименование	Количество на исполнение ИЗ.2.-02.0.ОСБ —	01									Примечание
				Документация											
А4			КЖИ 3.1 - ТУ	Технические условия											
А4			КЖИ 3.1 - 02.0.ОСБ	Сборочный чертеж											
А4			КЖИ 3.1 - РС	Ведомость расхода стали											
				Сборочные единицы											
А4		1	КЖИ 3.2 - 0.02.00	Каркас пространственный											
			01	КП2		1									
А4		2	1.400 - 15 Вып. 1	Изделие закладное МН108-6	14	14									
				Материалы											
		3		Бетон марки 200	2,17	2,26									$м^3$

20789-04 23

Привязан:

Инв. №

Нач. отд.	Гомзяков		XII.84
Гл. кон. отд.	Теляковский		XII.84
Н. контр.	Юдин		
Гл. спец.	Юдин		
Рук. гр.	Капнулина		
Ст. инж.	Захарова		
Инженер	Щеголева		

801-2-55.85 КЖИ 3.1-02.0.0

Плит пола тамбура ППТ 49.25.18-Т; ПТ51.25.18.-Т

Стадия	Лист	Листов
Р		1

ГИПРОНИСЕЛЬХОЗ

Обозначение	Марка	Рисунок	Размеры				Масса, кг.		Примечание
			L		a				
			Варианты						
			1	2	1	2	1	2	
КЖИ3.1-02.0.0	ППТ49.25.18-Т	1	4910		350		5370		
-01	ППТ51.25.18-Т	1		5110		450		5600	

Привязан:

Инв. №

801-2-55.85 - КЖИ 3.1-02.0.0 СБ

Лист 2

Рис. 1

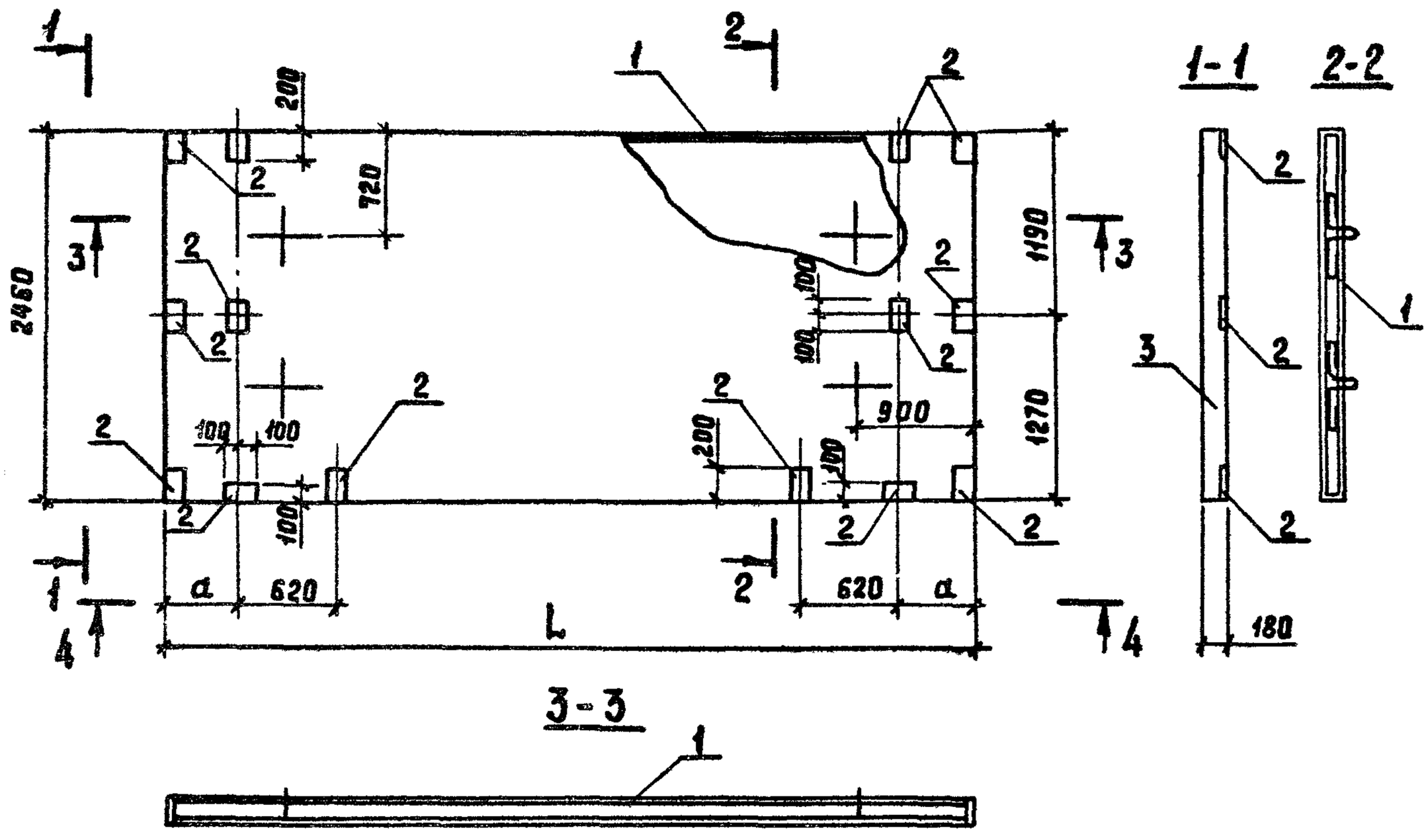
1-1
2-2
3-3
4-4
2460
200
720
1190
1270
900
100
620
a
L
180

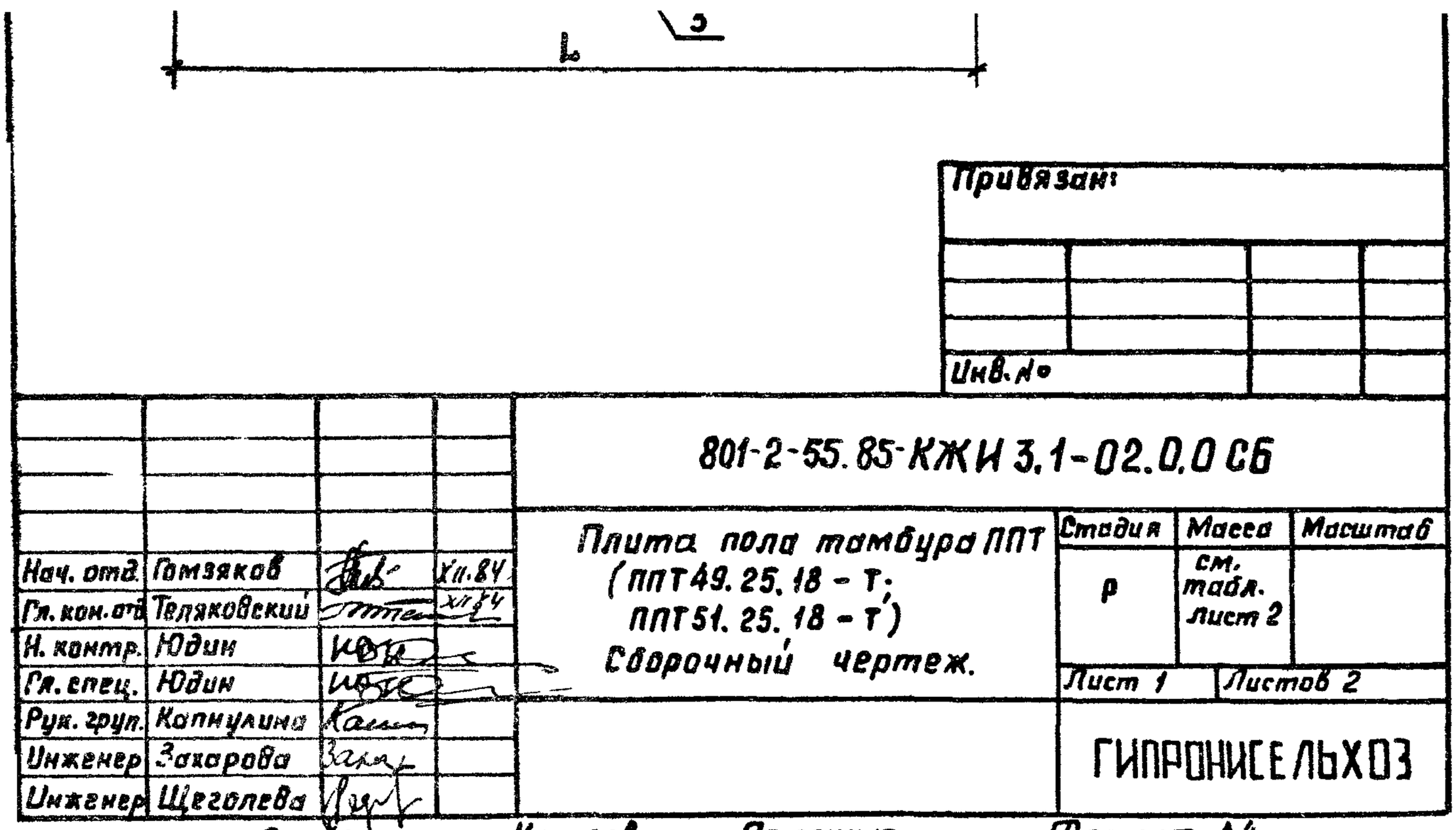
L
Привязан:
Инв. №
801-2-55.85-КЖИ 3.1-02.0.0 СБ
Плита пола тамбура ППТ
(ППТ49.25.18 - т;
ППТ51.25.18 - т')
Сборочный чертеж.
Стадия
Масса
Масштаб
р
см. табл. лист 2
Лист 1
Листов 2
ГИПРОНИСЕЛЬХОЗ
Нач. отд. Гомзяков XII.84
Гл. кон. отд. Теляковский XII.84
Н. контр. Юдин
Гл. спец. Юдин
Рук. груп. Капнулина
Инженер Захарова
Инженер Щеголева
20789-04 25
Копировала Потоцкая
Формат А4

Формат	Зона	Поз.	Обозначение	Наименование	Кол.	Примечание
				Документация		
А4			КЖИ 3.1-ТУ	Технические условия		
			КЖИ 3.1-03.0.0.СБ	Сборочный чертеж		
А4			КЖИ 3.1- РС	Ведомость расхода стали		
				Сборочные единицы		
А4		1	КЖИ 3.2-003.00	Каркас пространственный		
				КП3	1	
				Материалы		
		2		Бетон марки 200	0,90	$м^3$

Привязан:

Инв. №

Нач. отд.	Гомзяков		XII.84
Гл. кон. отд	Теляковский		XII.84
Н. контр	Юдин		
Гл. спец.	Юдин		
Рук. груп.	Капнулина		
Инженер	Щеголева		
Ст. инж.	Захарова		

801-2-55.85-КЖИ 3.1-03.0.0

Плита перекрытия вентплощадки ППВ 48.12.16-Т

Стадия	Лист	Листов
Р		1

ГИПРОНИСЕЛЬХОЗ.

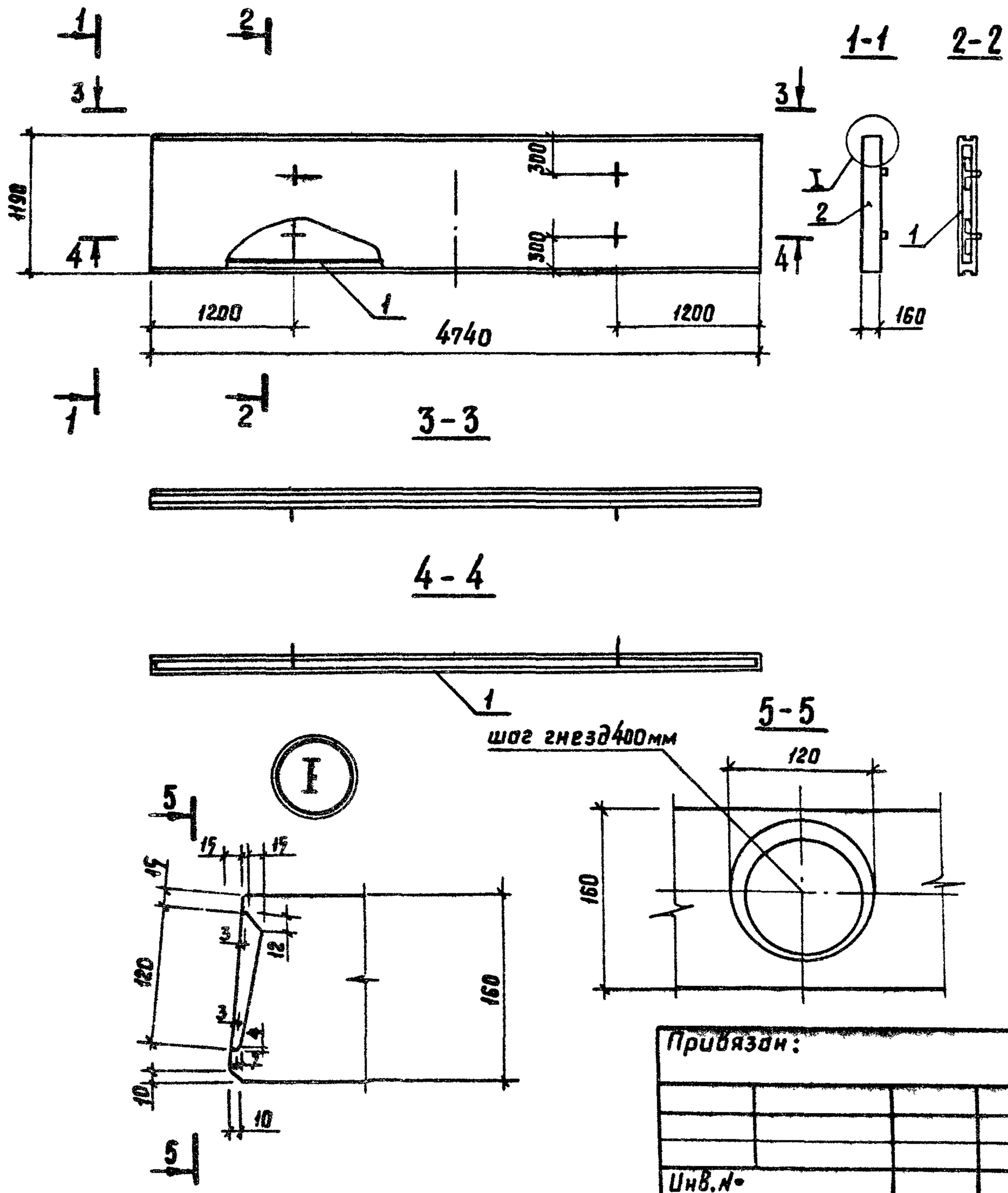

Привязан:

Инв. №

801-2-55.85-КЖИ 3.1-0.3.0.0 СБ

Нач. отд.	Гомзяков		XII.84
Гл. кон. отд.	Теляковский		XII.84
К. контр.	Юдин		
Гл. спец.	Юдин		
Рук. груп.	Капцулина		
Инженер	Щеголева		

Плита перекрытия вентплощадки ППВ 48.12.16-Т

Сборочный чертёж

Стадия	Масса	Масштаб
Р	2,23 т	1:50
Лист	Листов 1	

ГИПРОНИСЕЛЬХОЗ

20789-04 27 Копировала Потоцкая Формат А4

Формат	Зона	Поз.	Обозначение	Наименование	Количество на исполнение КЖИ 3.1-04.0.0СБ										Примечание.
					—	01	02								
				Документация											
А4			КЖИ 3.1-ТУ	Технические условия											
А4			КЖИ 3.1-04.0.0.СБ	Сборочный чертеж											
А4			КЖИ 3.1- РС	Ведомость расхода стали	22.30	16.20	14,05								
				Сборочные единицы											
А4		1	КЖИ 3.2-0.0.5.0	Сетка арматурная С4	1										
			-01	Сетка арматурная С5		1									
			-02	Сетка арматурная С6			1								
А4		2	1.400-9 Вып. 1	Изделие закладное УП1-7	2	2	2								
А4		3	1.400-15 Вып. 1	Изделие закладное МН558	2	2	2								
				Материалы											
		4		Бетон марки 150	0,73	0,36	0,24								$м^3$

20789-04 28

Привязан:

Инв. №

Нач. отд.	Гомзяков		XII.84
Гл. констр	Теляковский		XII.84
Н. контр.	Юдин		
Гл. спец.	Юдин		
Рук. гр.	Капнулина		
Ст. инж.	Захарова		

801-2-55.85-КЖИ 3.1-04.0.0

Панель перегородки ПГ (ПГ30.31-Т; ПГ15.31-Т; ПГ10.31-Т.)

Стадия	Лист	Листов
Р		1

ГИПРОНИСЕЛЬХ

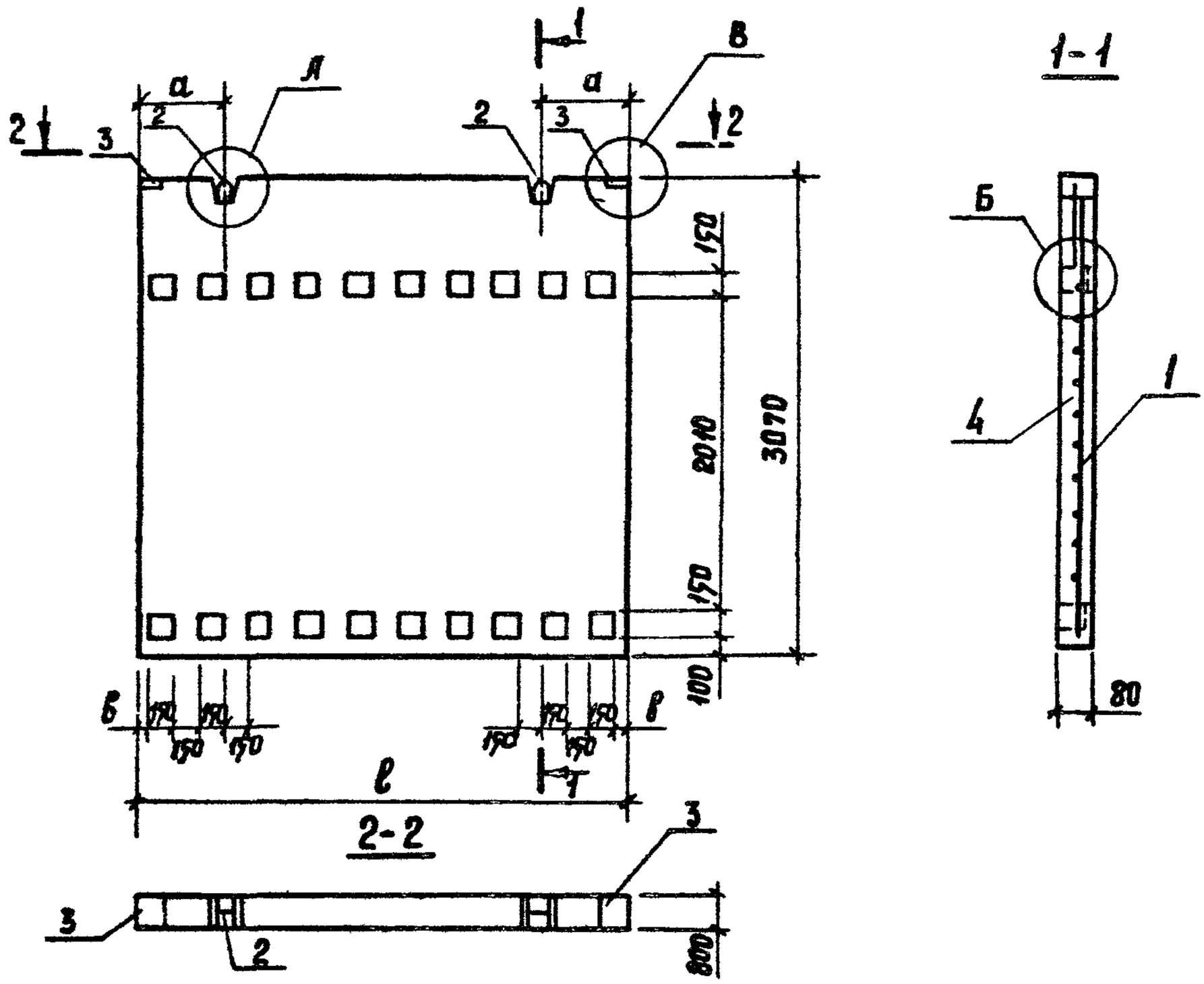

Обозначение	Марка	Размеры, мм			Масса кг.
		ℓ	а	б	
КЖИ 3.1-04.0.0СБ	ПГ30.31-Т	2980	490	65	1830.0
-01	ПГ15.31-Т	1480	250	65	900.0
-02	ПГ10.31-Т	980	200	115	600.0

Привязан:

Инв. №

801-2-55.85-КЖИ 3.1-04.0.0.СБ

Нач. отд	Гомзяков	XII.84
Гл. констр.	Теляковский	
Н. контр.	Юдин	
Гл. спец.	Юдин	
Рук. гр.	Капнулина	
Ст. инж.	Захарова	

Панель перегородки ПГ (ПГ30.31-Т; ПГ15.31-Т; ПГ10.31-Т)
Сборочный чертеж

Стадия	Масса	Масштаб
Р	см. табл.	1:50
Лист 1	Листов 2	

ГИПРОНИСЕЛЬХОЗ

20789-04 29 Копировала Потоцкая Формат А4

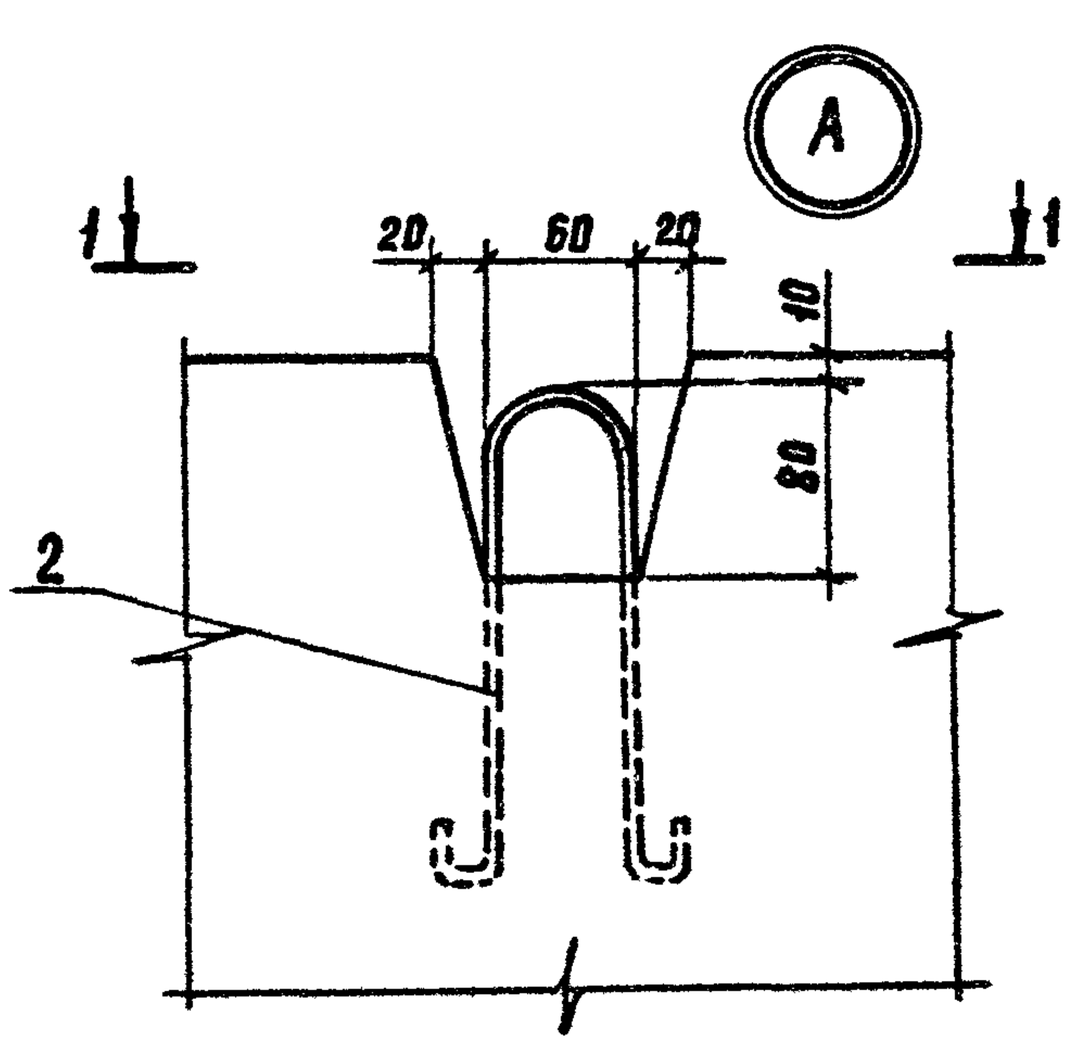

1-1

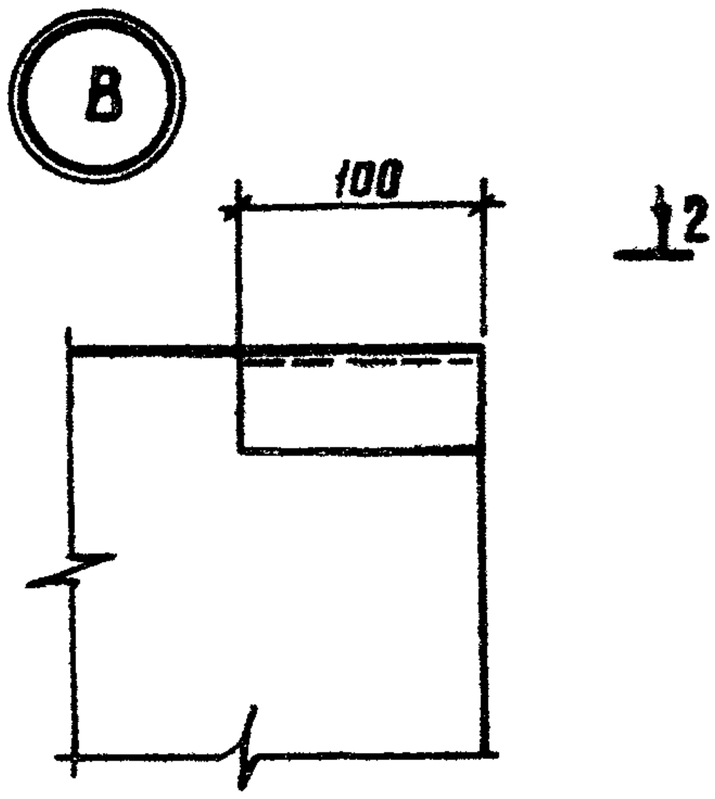

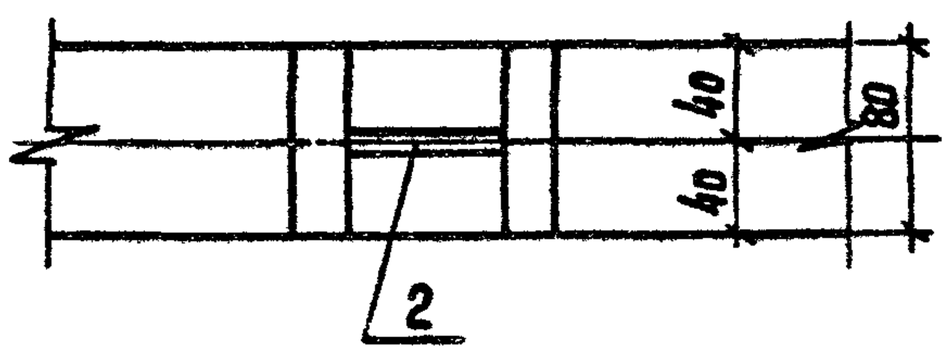

2-2

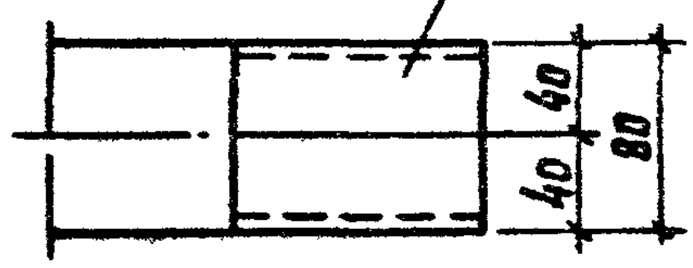

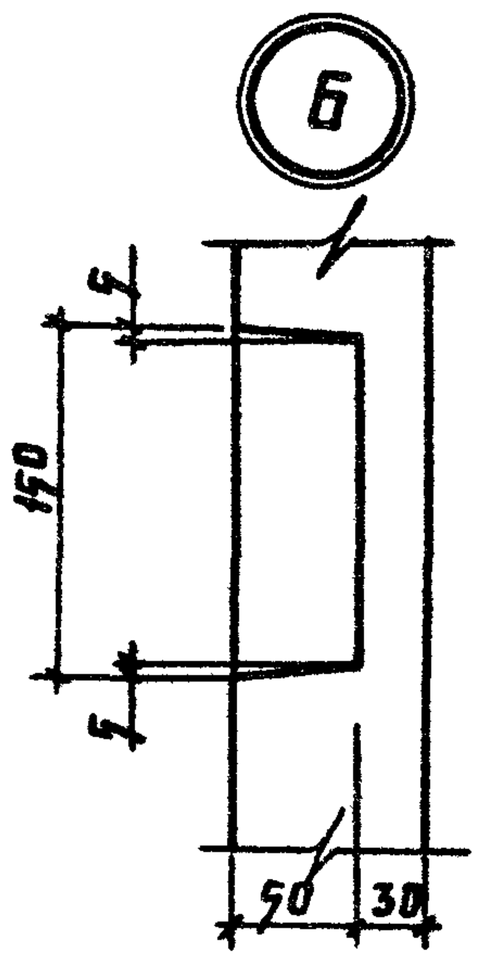

Привязан:

Инв. №			

801-2-55.85-КЖИ3.1-04.0.0 СБ

Лист 2

20789-04 30 Формат А4

Формат	Зона	Поз.	Обозначение	Наименование	Количество на исполнение КЖИ3.1-05.0.0СБ										Примечание
					—	01	02	03	04						
				Документация											
А4			КЖИ 3.1 – ТУ	Технические условия											
А4			КЖИ 3.1 – 05.0.0 СБ	Сборочный чертеж											
А4			КЖИ 3.1 – РС	Ведомость расхода стали											
				Сборочные единицы											
А4		1	КЖИ 3.2 – 0.12.00	Петля МН3-1	4	4									
А4		2	КЖИ 3.2 – 0.11.00	Изделие закладное МН2	2	2									
А4		3	3.818.9-2 Вып. 4	Изделие закладное МН1	2	2	2	2	4						
А4		4	КЖИ 3.2 – 0.12.00 -0.1	Петля МН3-2			2	2	2						
А4		5	КЖИ 3.2 – 0.10.00	Изделие закладное МН1			1	1	1						

20789-04 ЭТ

Привязан:

Инв. №

Нач. отд.	Гомзяков		XII.84
Гл. констр.	Теляковский		XII.84
Н. контр.	Юдин		
Гл. спец.	Юдин		
Рук. гр.	Капнулина		
Ст. инж.	Захарова		

801-2-55.85-КЖИ 3.1-05.0.0

Фундамент ФО
(2ФОП13.80.41-Т; 2ФОП13.80.41-Т-Н; 2ФОН15.15.36-Т; 2ФОН15.15.36-Т-Н; 2ФОН12.12.36-Т)

Стадия	Лист	Листов
Р	1	2

ГИПРОНИСЕЛЬХОЗ

Копировало Потоцкая Формат А4

Формат	Зона	Поз.	Обозначение	Наименование	Кол. на исполнение КЖИ3.1-05.0.0СБ —	01	02	03	04						Примечание
				$C\frac{48рI-200}{48рI-200}$ 1140×950×20 ГОСТ 8478-81											
		6			1	1									1,1 кг
				$C\frac{48рI-200}{48рI-200}$ 1440×1440×20 ГОСТ 8478-81											
		7					2	2							2,5 кг
				$C\frac{48рI-200}{48рI-200}$ 1140×1140×20 ГОСТ 8478-81											
		8							2						1,6 кг
				Детали											
				Брусок $\frac{50\times50\ ГОСТ\ 24454-80}{сосна\ или\ ель\ \varphi\leq20\%}$											
БЧ		9			2	2	6	6	4						
				Материалы											
		10		Бетон марки М200	0,32	0,32	0,67	0,67	0,43						$м^3$

20789-04 32

Привязан:

Инв. №

801-2-55.85-КЖИ 3.1-05.0.0

Лист 2

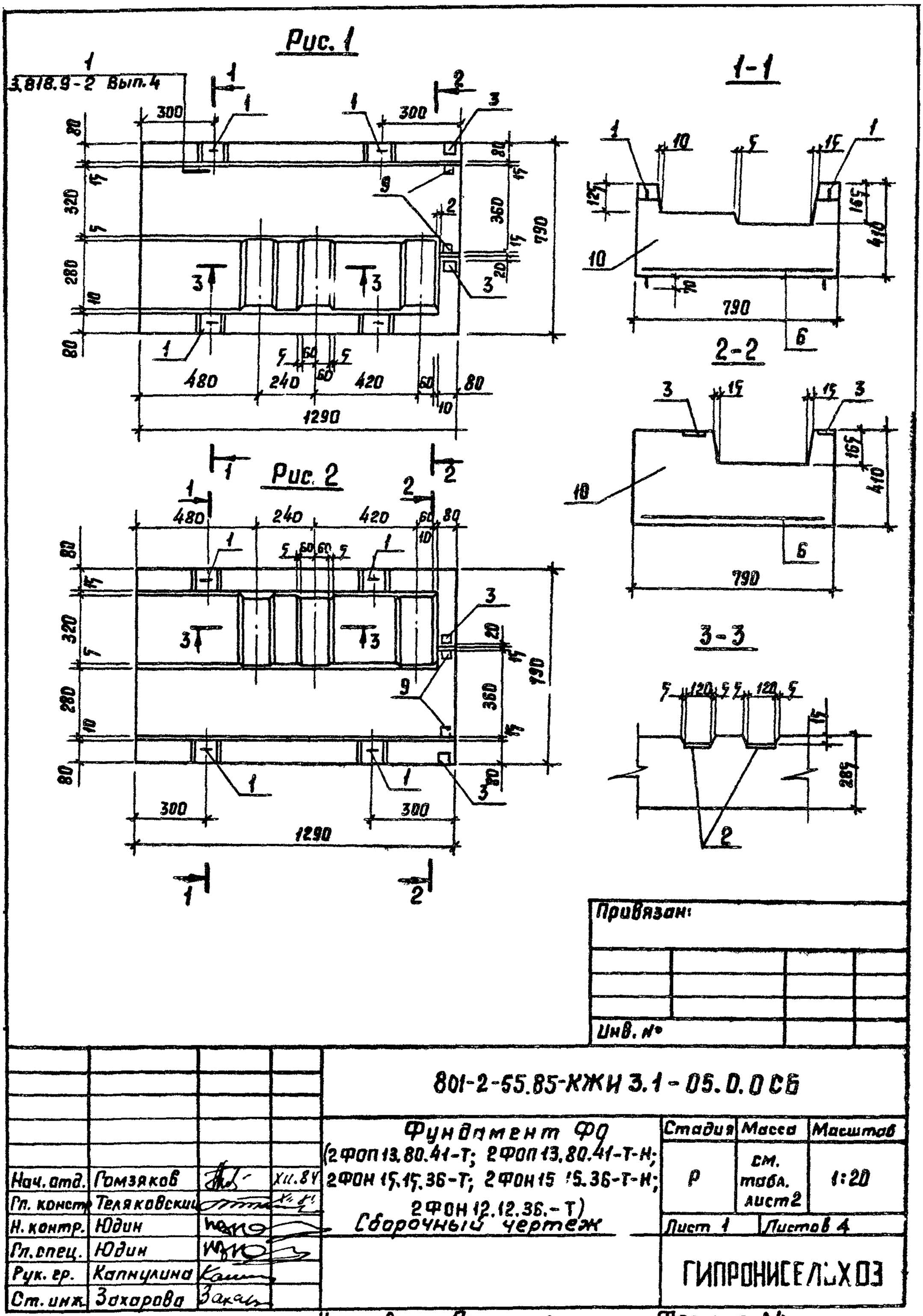

Привязан:

Инв. №

801-2-55.85-КЖИ 3.1-05.0.0 СБ

Фундамент ФО
(2ФОП 13.80.41-Т; 2ФОП 13.80.41-Т-Н;
2ФОН 15.15.36-Т; 2ФОН 15.15.36-Т-Н;
2ФОН 12.12.36.-Т)
Сборочный чертеж

Стадия	Масса	Масштаб
Р	см. табл. лист 2	1:20
Лист 1	Листов 4	

ГИПРОНИСЕЛЬХОЗ

Нач. отд.	Гомзяков		XII.84
Гл. конст.	Теляковский		
Н. контр.	Юдин		
Гл. спец.	Юдин		
Рук. гр.	Капнулина		
Ст. инж.	Захарова		

20789-04 33 Копировала Потоцкая Формат А4

Альбом II часть 3

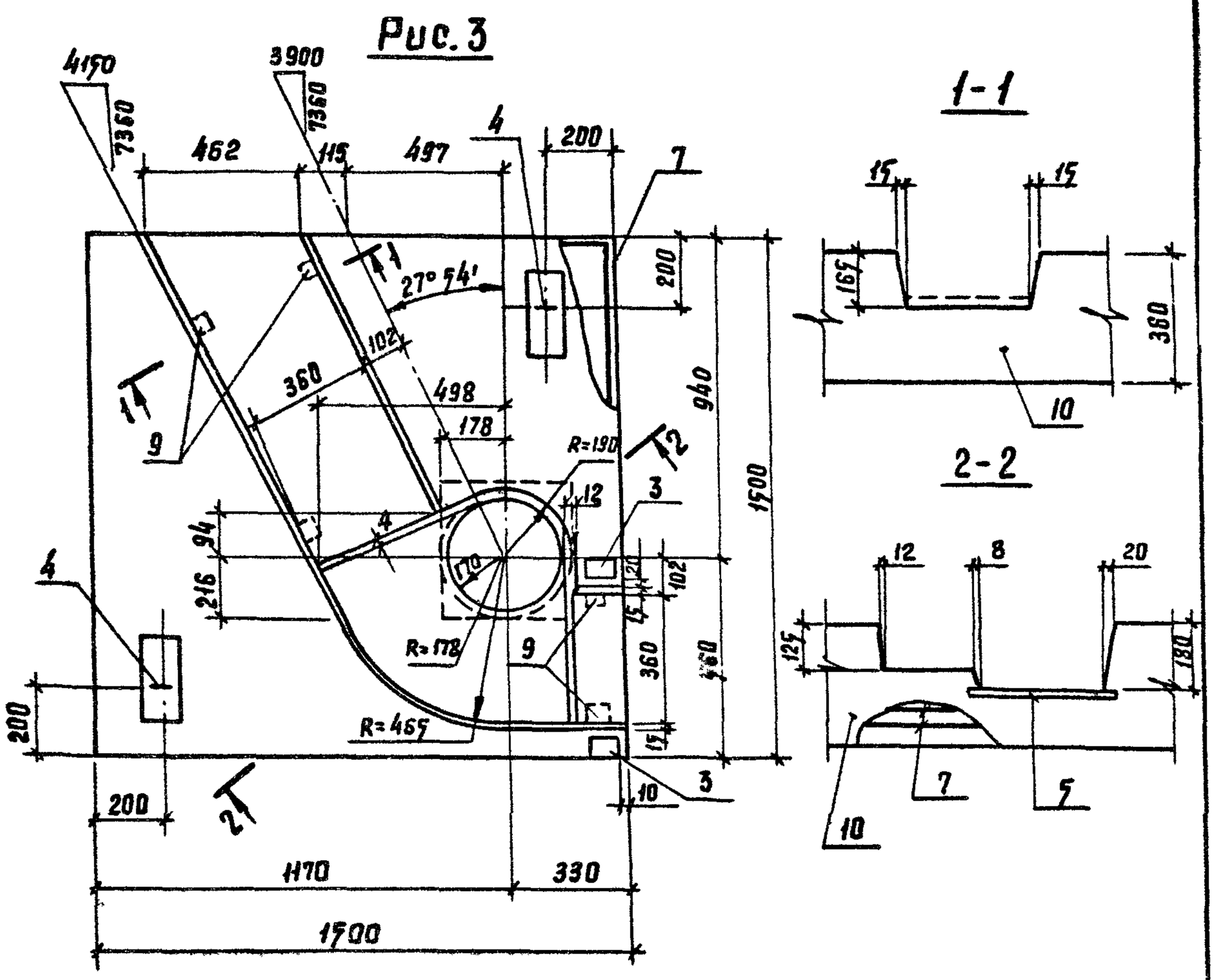

Обозначение	Марка	Рис	Масса кг
КЖИ 3.1-05.0.0	2ФОП13.80.41-Т	1	780
-01	2ФОП13.80.41-Т-Н	1	780
-02	2ФОН15.15.36-Т	2	1610
-03	2ФОН15.15.36-Т-Н	3	1610
-04	2ФОН12.12.36-Т	4	1070

Привязан:

Инв. №

801-2-55.85-КЖИ 3.1-0.5.0.0 СБ

Лист 2

20789-04 34 Формат А4

Рис 4

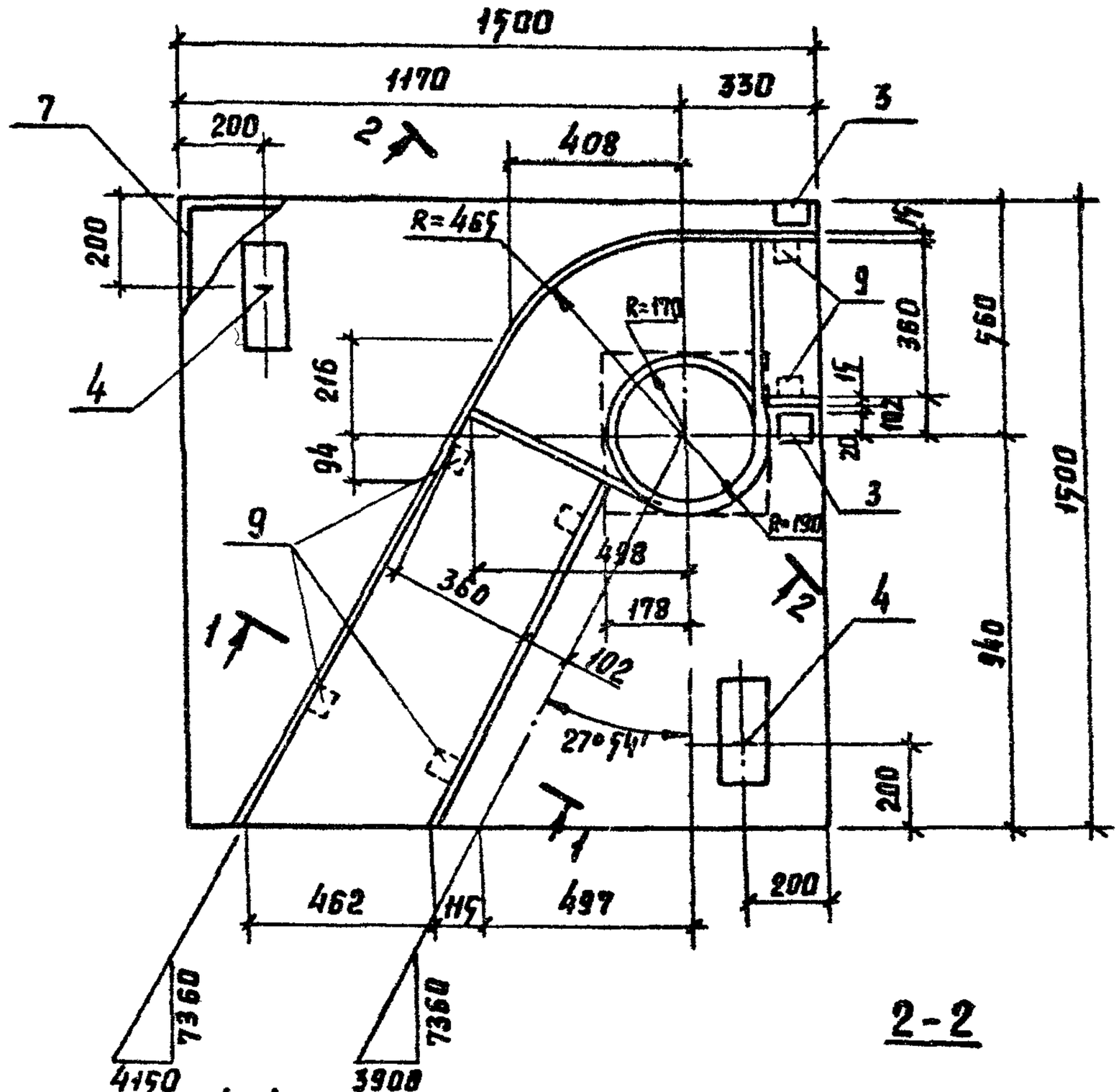

2-2

1-1

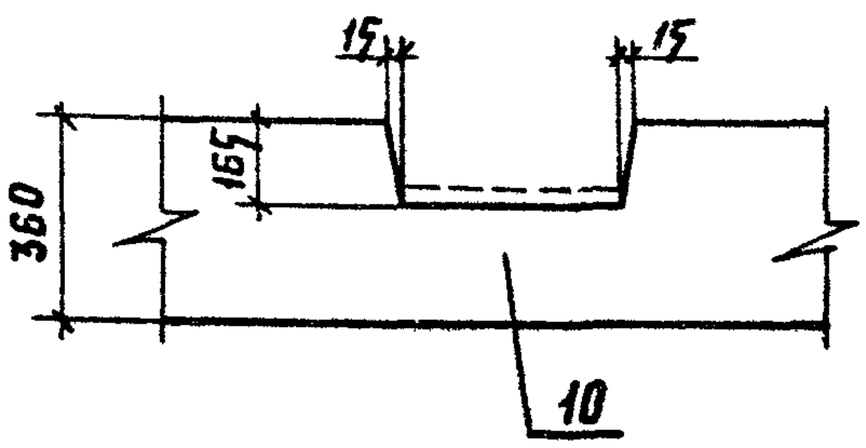

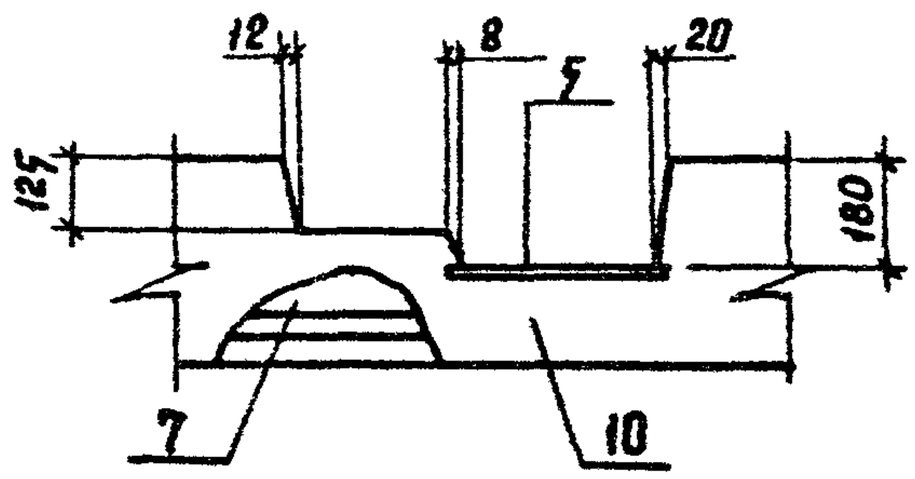

Привязан:

Инв. №			

801-2-55.85-КЖИ 3.1-05.0.0 СБ

Лист 3

Рис. 5

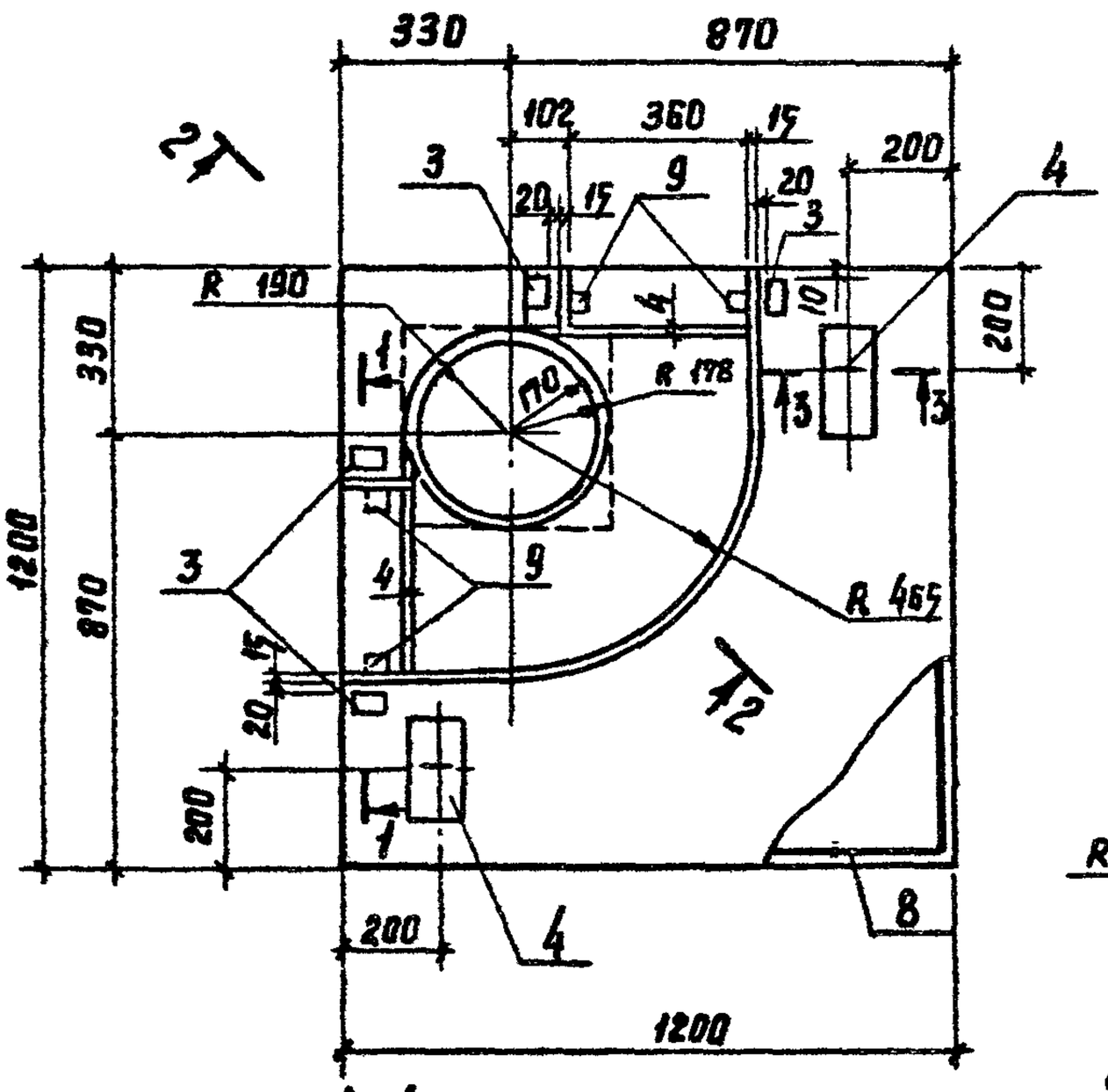

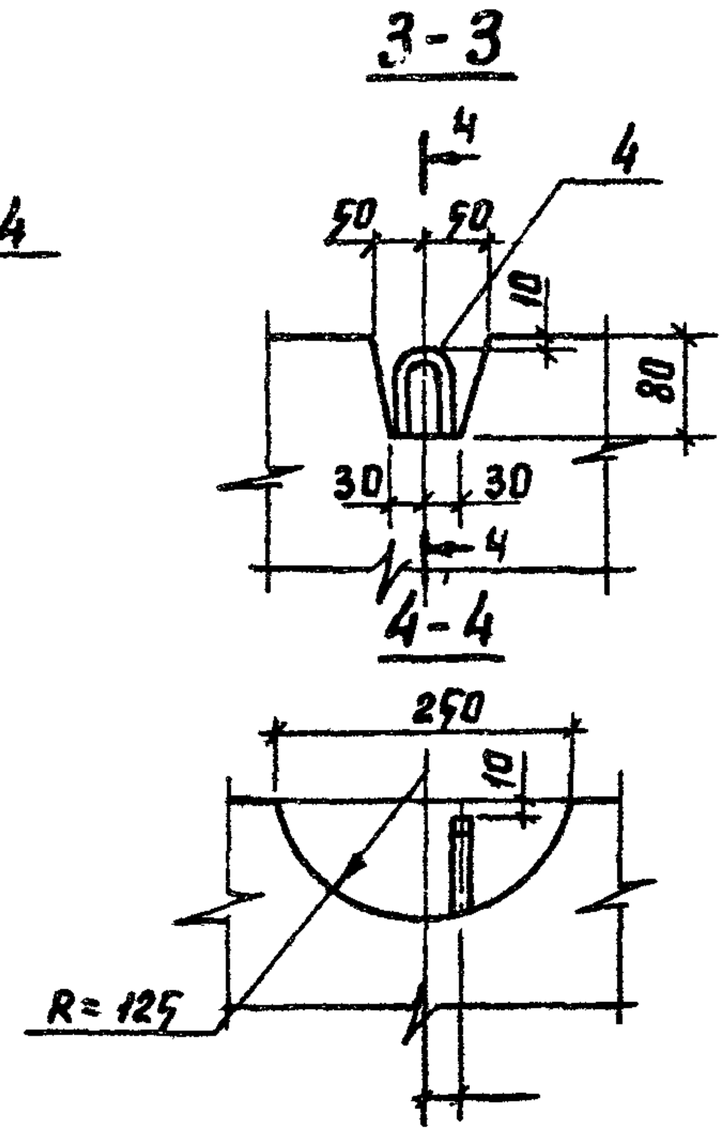

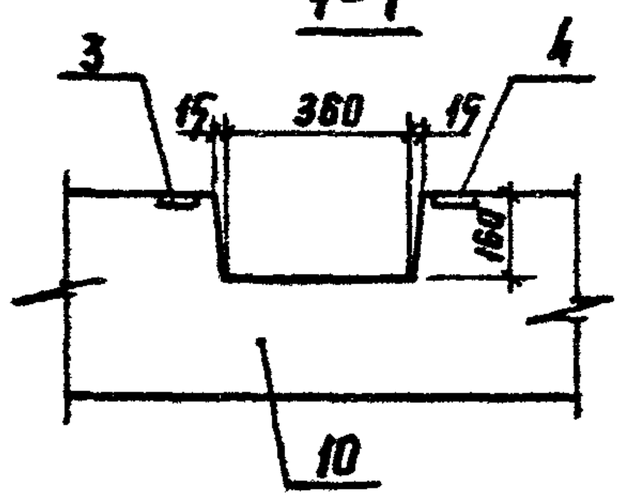

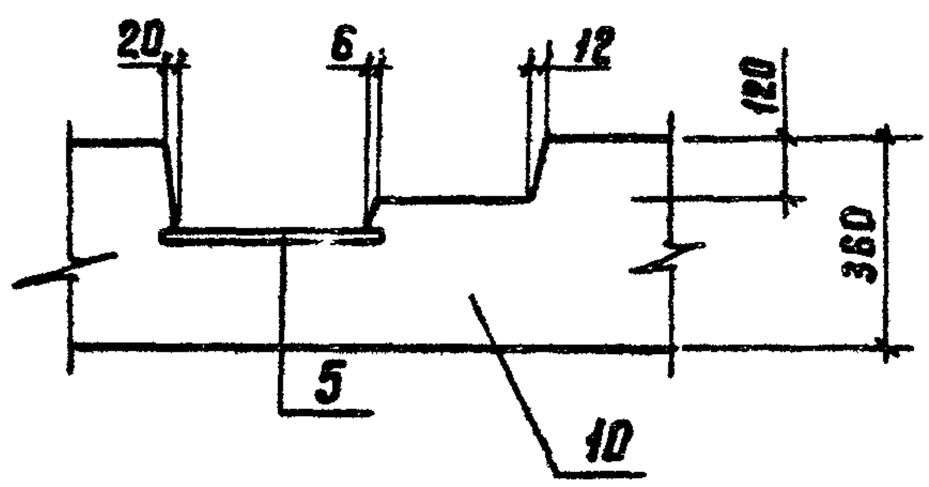

Привязан:

Инв. №			

801-2-55.85-КЖИ 3.1-05.0.0 СБ

Лист 4

20789-04 36 Формат А4

Формат	Зона	Поз.	Обозначение	Наименование	Количество на исполнение КЖИ 3.1-06.0.0СБ										Примечание
					—	01	02								
				Документация											
А4			КЖИ 3.1 – ТУ	Сборочный чертеж											
А4			КЖИ 3.1 - 06.0.0 СБ	Технические условия											
А4			КЖИ 3.1 - РС	Ведомость расхода стали											
				Сборочные единицы											
А4		1	КЖИ 3.2-0.08.00	Сетка арматурная С7	1										
А4			КЖИ 3.2-0.08.00	Сетка арматурная С8		1	1								
А4		2	1.400-9 Вып.1	Петля для подъема УП1-2	4	4	4								
				Материалы											
		3		Керамзитобетон М75	0,15	0,14	0,14								$м^3$

20789-04 ЗТ

Привязан:

Инв. №

Нач. отд	Громзяков		XII.84
Гл. констр	Теляковский		
Н. контр.	Юдин		
Гл. спец	Юдин		
Рук. гр.	Капнулина		
Инженер	Соловухин		
Ст. инж.	Захарова		

801-2-55.85- КЖИ 3.1 - 06.0.0

Плита пола стойла ППС
(ППС 10 12.8 – П
ППС 12.8 – П-1
ППС 12.8 – П-1Н)

Стадия	Лист	Листов
Р		1

ГИПРОНИСЕЛЬХОЗ

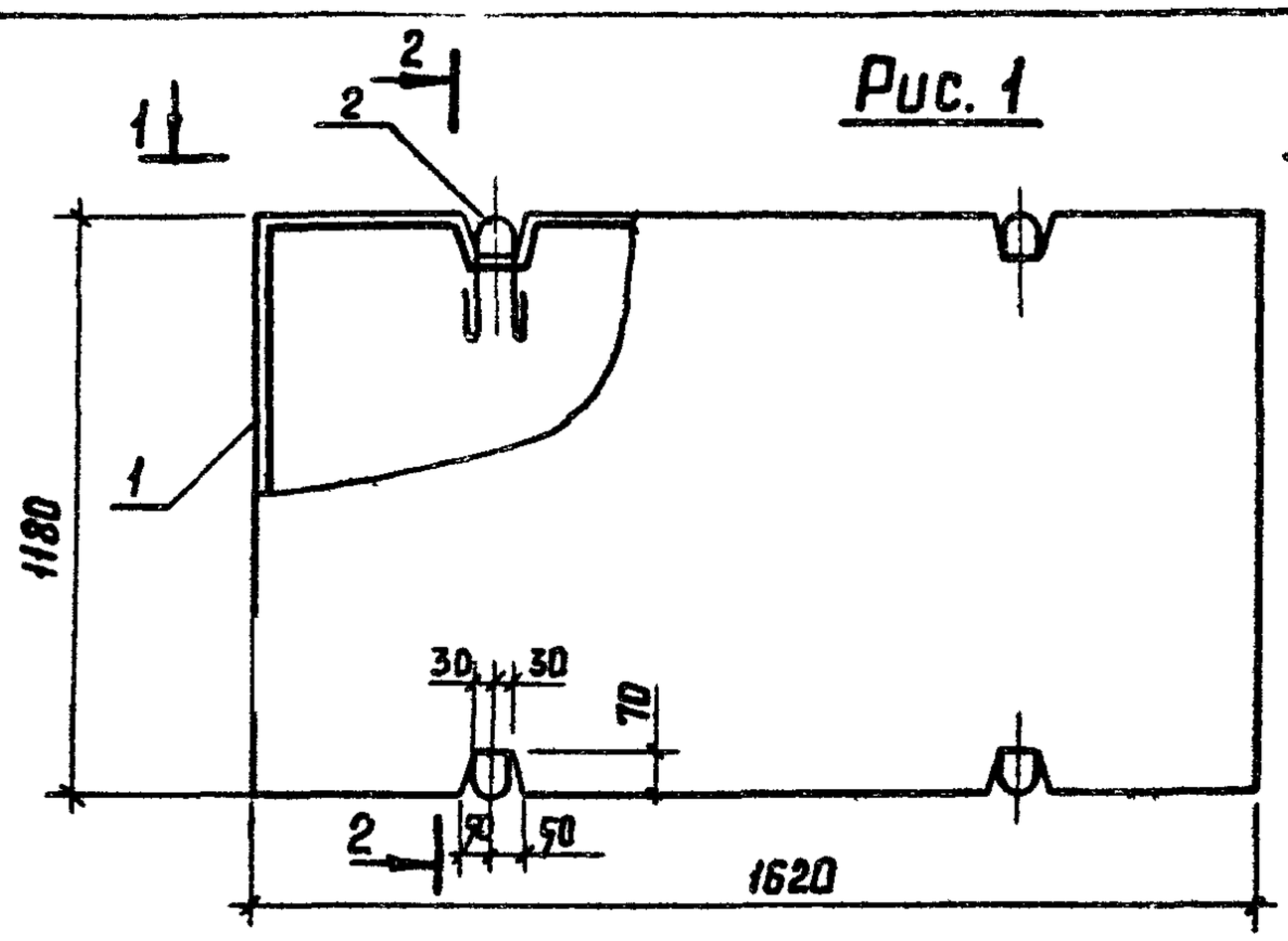

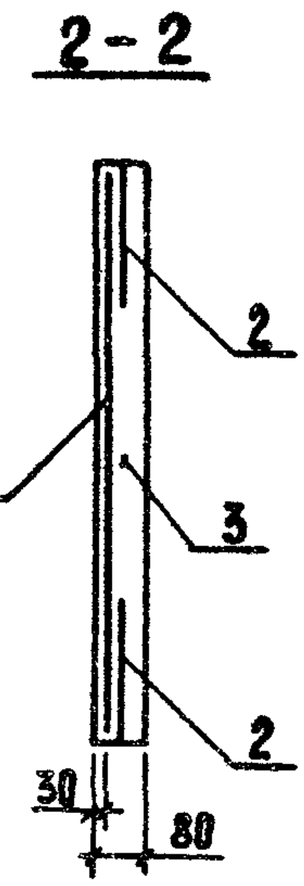

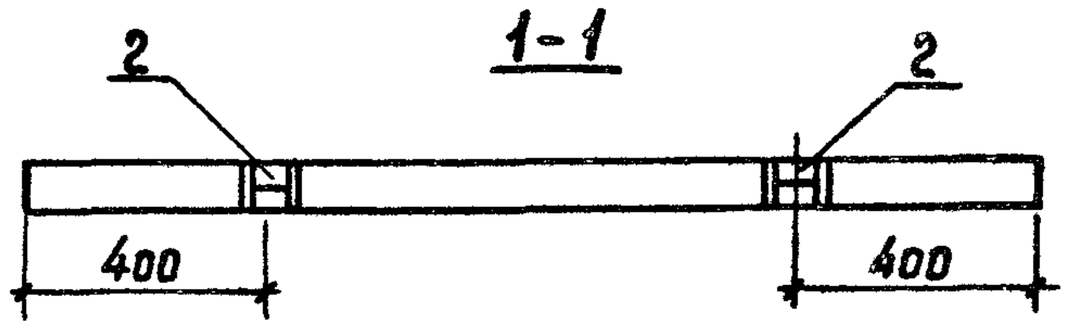

Рис. 2

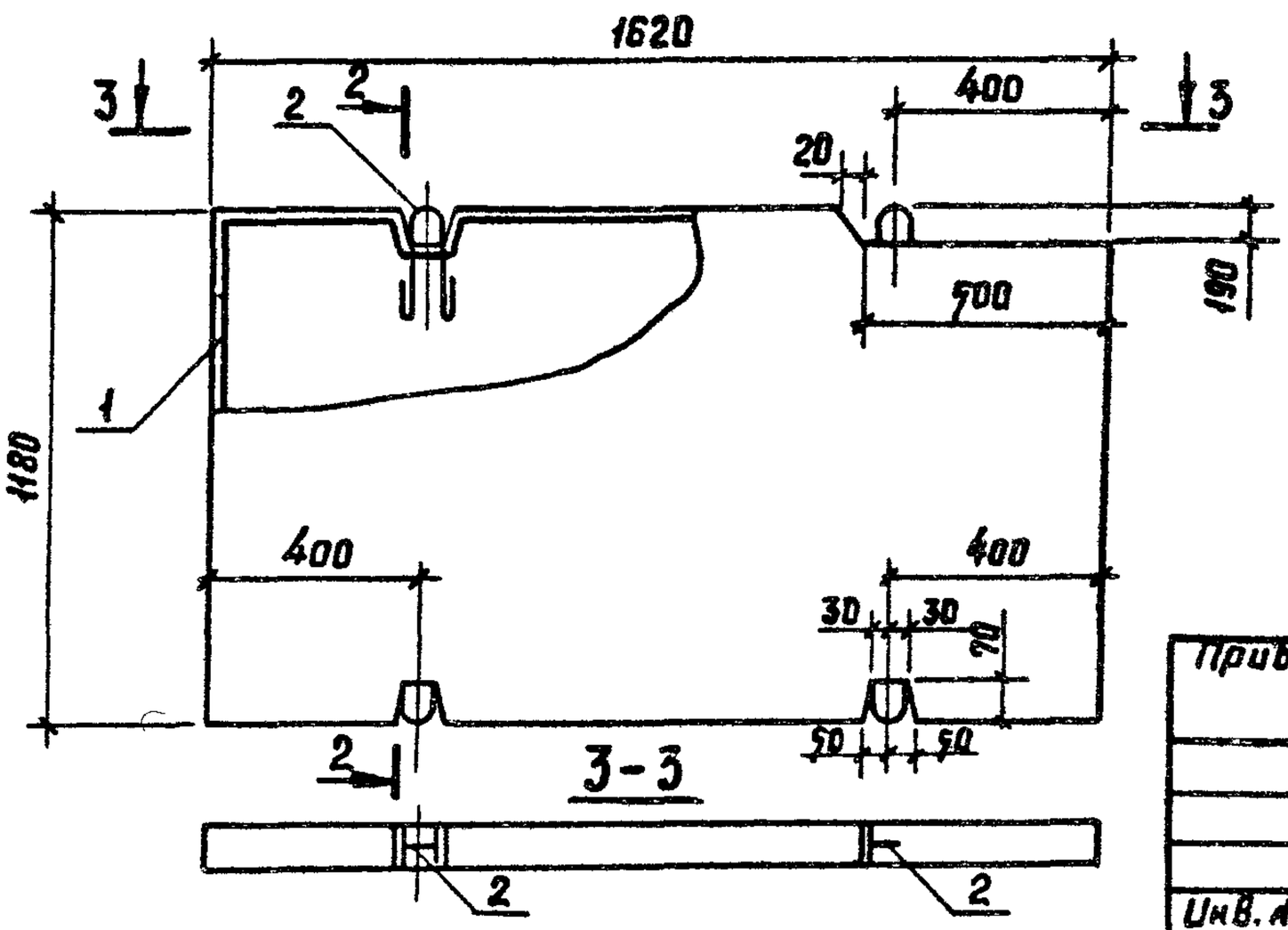

Привязан			
Инв. №			

Нач. отд.	Ромзяков		XII.84
Гл. констр.	Теляковский		XII.84
Н. контр.	Юдин		
Гл. спец.	Юдин		
Рук. гр.	Капнулина		
Инженер	Солоухин		
Ст. инж.	Закарова		

801-2-55.85- КЖИ 3.1-06.00 СБ

Плита пола стойла ППС (ППС 16.12.8 – П; ППС 16.12.8-П-1; ППС 16.12.8-П-1.Н)
Сборочный чертеж.

Стадия	Масса	Масштаб
Р	см табл. лист 2	1:20
Лист 1	Листов 2	

ГИПРОНИСЕЛЬХОЗ

20789-04 38 Копировала Потоцкая Формат А4

Альбом II часть 3

Рис. 3

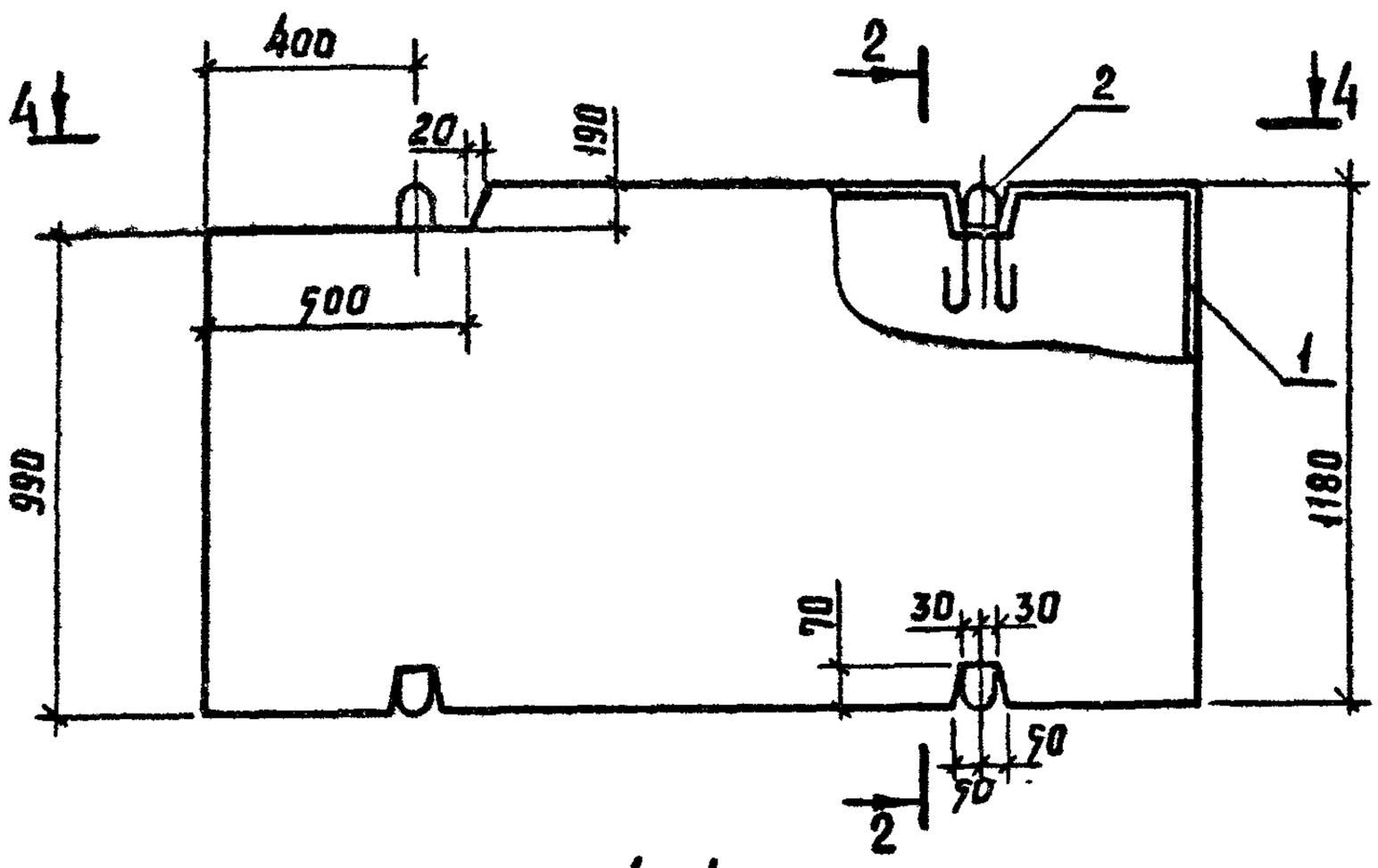

4-4

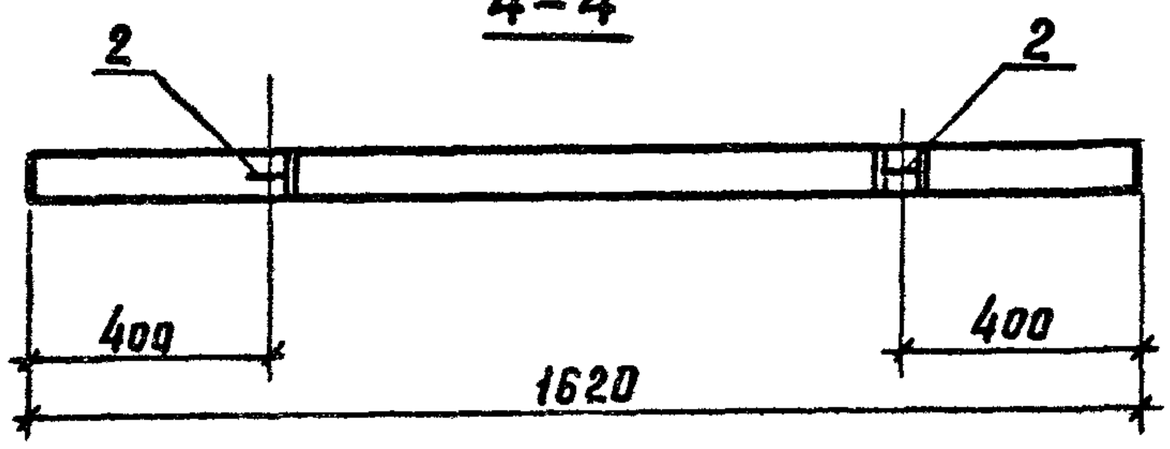

Обозначение	Марка	Рис	Масса кг	Примечание
КЖН 3.1-06.0.0	ППС 16.12.8-П	1	130	
-01	ППС 16.12.8-П-1	2	128	
-02	ППС 16.12.8-П-1.Н	3	128	

Привязан

Инв. №

801-2-55.85-КЖН 3.1-06.0.0 СБ

Лист 2

20789-04 39 Формат А4

Формат	Зона	Поз.	Обозначение	Наименование	Количество на исполнение КЖИ 3.1-07.0.0СБ										Приме-чание
					—	01									
				Документация											
А4			КЖИ 3.1-07.0.0СБ	Сборочный чертеж											
				Сборочные единицы											
А3		1	1.823-1 Вып. 1	Колонна СК2-36-2		1									
А4		2	КЖИ 3.2-0.13.0.0	Изделие закладное МН4	2	2									
А4		3	1.400-6/76 Вып. 1	Изделие закладное МН-11-5		1									

20789-04 40

Привязан:

Инв. №

Нач. отд.	Ромзяков		XII.84
Гл. констр.	Теляковский		
Н. контр.	Юдин		
Гл. спец.	Юдин		
Рук. гр.	Капулина		
Ст. инж.	Захарова		

801-2-65.85-КЖИ 3.1-07.0.0

Колонна СК (СК2-36-2-1; СК2-36-2-2)

Стадия	Лист	Листов
Р		1

ГИПРОНИСЕЛЬХОЗ

Копировала Потоцкая

Формат А4

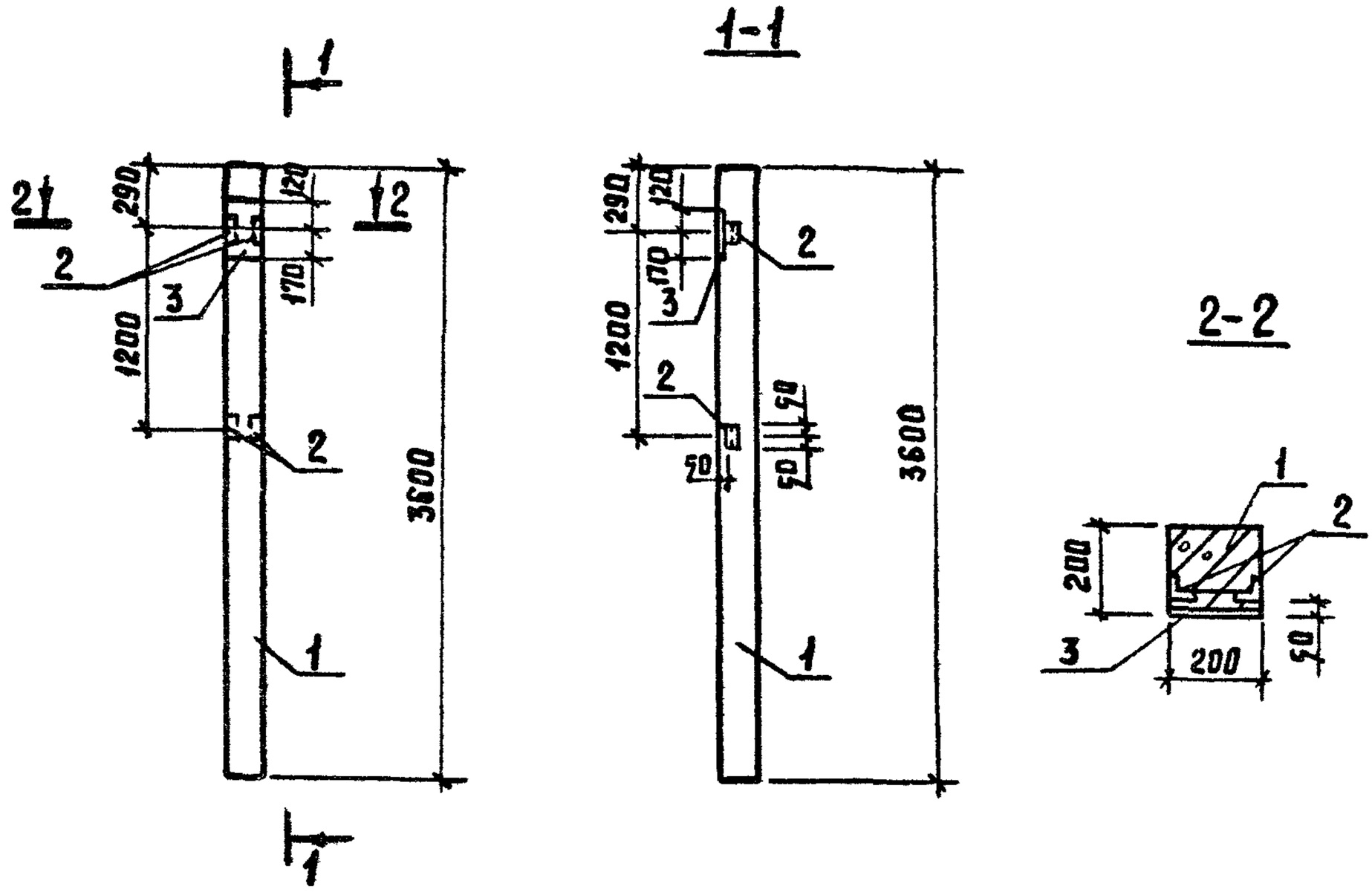

Марка элемента	Изделия закладные											Всего	Общий расход стали кг.
	Арматура класса				Прокат марки								
	AIII				Вст3 кп2								
	ГОСТ 5781-82				ГОСТ 8510-72		ГОСТ 82-70		ГОСТ 103-76				
	ф12	ф14		Итого	L63×5	Итого	-290×40	Итого	-10×90		Итого		
СК2-36-2-1	0,15			0,15	0,96	0,96						1,11	1,11
СК2-36-2-2	0,15	0,8		0,23	0,96	0,96	4,6	4,6	0,8		0,8	7,32	7,32

Обозначение	Марка	Масса, кг	Примечание
КЖИ3.1-07.0.0	СК2-36-2-1	360	
-01	СК2-36-2-2	360	

Привязан:

Инв. №

801-2-55.85- КЖИ 3.1-07.0.0 СБ

Нач. отд.	Гомзяков		VII.84
Гл. констр.	Теляковский		VII.84
Н. контр.	Юдин		
Гл. спец.	Юдин		
Рук. гр.	Капнулина		
Ст. инж.	Чаркин		
Ст. инж.	Захарова		

Колонна СК
(СК2-36-2-1; СК2-36-2-2)
Сборочный чертеж.

Стадия	Масса	Масштаб
Р		1:50
Лист	Листов 1	

ГИПРОНИСЕЛЬХОЗ

Формат	Зона	Поз.	Обозначение	Наименование	Количество на исполнение КЖИ 3.1-08.0.0										Примечание
						01									
				Документация											
А4			КЖИ 3.1-08.0.0 СБ	Сборочный чертеж											
				Сборочные единицы											
А3		1	1.832.-1 Вып. 2	Колонна СКТ3-54-3	1										
А3			1.832-1 Вып. 2	Колонна СКТ3-66-3		1									
А4		2	1.400-6/76 Вып. 1	Изделие закладное М1 7-3	1	1									

20789-04 Н2

Привязан:

Инв. №

Нач. отд.	Помзяков		XII.84
Гл. кон отд.	Теляковский		XII.84
Н. контр.	Юдин		
Гл. спец.	Юдин		
Рук. груп.	Каппулина		
Ст. инж.	Захарова		

801-2-55.85 - КЖИ 3.1-08.0.0

Колонна СКТ (СКТ3-54-3-1; СКТ3-66-3-1.)

Стадия	Лист	Листов
Р		1

ГИПРОНИСЕЛЬХОЗ

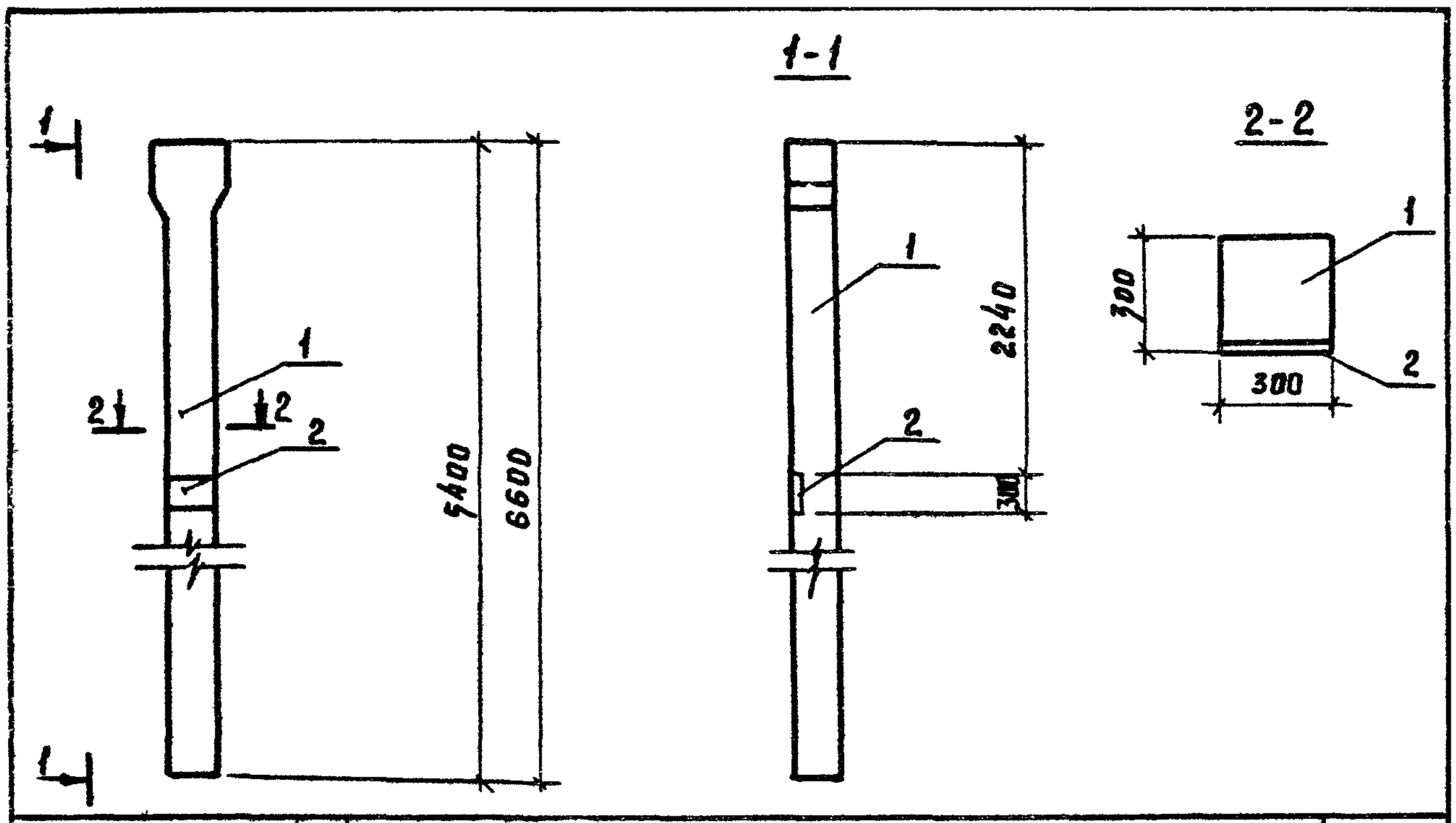

Марка элемента	Изделия закладные									Всего	Общий расход стали.
	Арматура класса			Прокат марки							
	А-III			Вст3-кп 2							
	ГОСТ 5781-82			ГОСТ 103-76		ГОСТ 82-70					
		ф14	Итого:	-50×10	Итого	-290×10	Итого				
СКТ3-54-3-1		2.0	2.00	1.2	1.2	6.8	6.8			10.0	10.0
СКТ3-66-3-1		2.0	2.00	1.2	1.2	6.8	6.8			10.0	10.0

Обозначение	Марка	Размеры, мм		Масса, кг
			L	
КЖИ3.1.08.0.0	СКТ3-54-3-1		5400	1310
-01	СКТ3-66-3-1		6600	1545

Привязан:

Инв.№

801-2-55.85- КЖИ 3.1-08.0.0 СБ

Нач.отд.	Гомзяков		XII.84
Гл.кон.отд.	Теляковский		XII.84
Н.контр.	Юдин		
Гл.спец.	Юдин		
Рук.груп.	Капнулина		
Ст.инж.	Захарова		

Колонна СКТ
(СКТ3-54-3-1; СКТ3-66-3-1)
Сборочный чертёж

Стадия	Масса	Масштаб
Р	см. табл.	1:50
Лист	Листов 1	

ГИПРОНИСЕЛЬХОЗ

20789-04 43 Копировала Потоцкая Формат А4

Формат	Зона	Поз.	Обозначение	Наименование	Количество на исполнение КЖИ3.1-09.0.0СБ										Примечание
					—	01									
				Документация											
А4			КЖИ3.1-09.0.0СБ	Сборочный чертёж											
				Сборочные единицы											
А3		1	1.063.1-1 Вып. 0..., 2	1ФТ6-6АIIIт-П	1	1									
А4		2	1.400-6/76 Вып. 1	Изделие закладное М4-1-4	2										
			1.400-6/76 Вып. 1	Изделие закладное М4-1-4		8									для панелей с горизонтальной разрезкой
			1.400-6/76 Вып. 1	Изделие закладное М4-1-4		6									для панелей повышенной заводской готовности
А4		3	1.400-6/76 Вып. 1	Изделие закладное М4-3-2	2	2									
					1ФТ6-6АIIIт-П1	1ФТ6-6АIIIт-П2									

Нач. отд.	Гомзяков		XII.84
Гл. констр	Теляковский		XII.84
Н. контр.	Юдин		
Гл. спец.	Юдин		
Рук. гр.	Капнулина		
Ст. инж	Литвинова		

Привязан:

Инв. №

801-2-55.85-КЖИ3.1-09.0.0

Ферма 1ФТ6
(1ФТ6-6АIIIт-П.1;
1ФТ6-6АIIIт-П.2.)

Стадия	Лист	Листов
Р		1

ГИПРОНИСЕЛЬХОЗ

1ФТ6-6АIIIТ-П.1

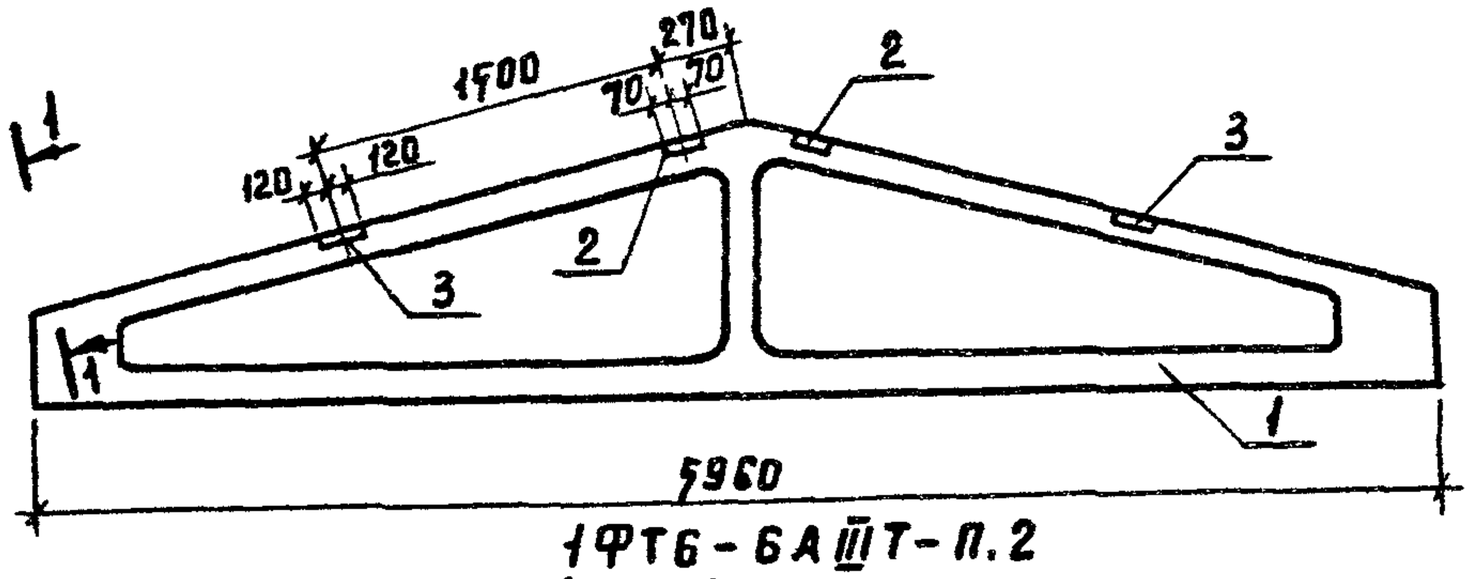

1ФТ6-6АIIIТ-П.2

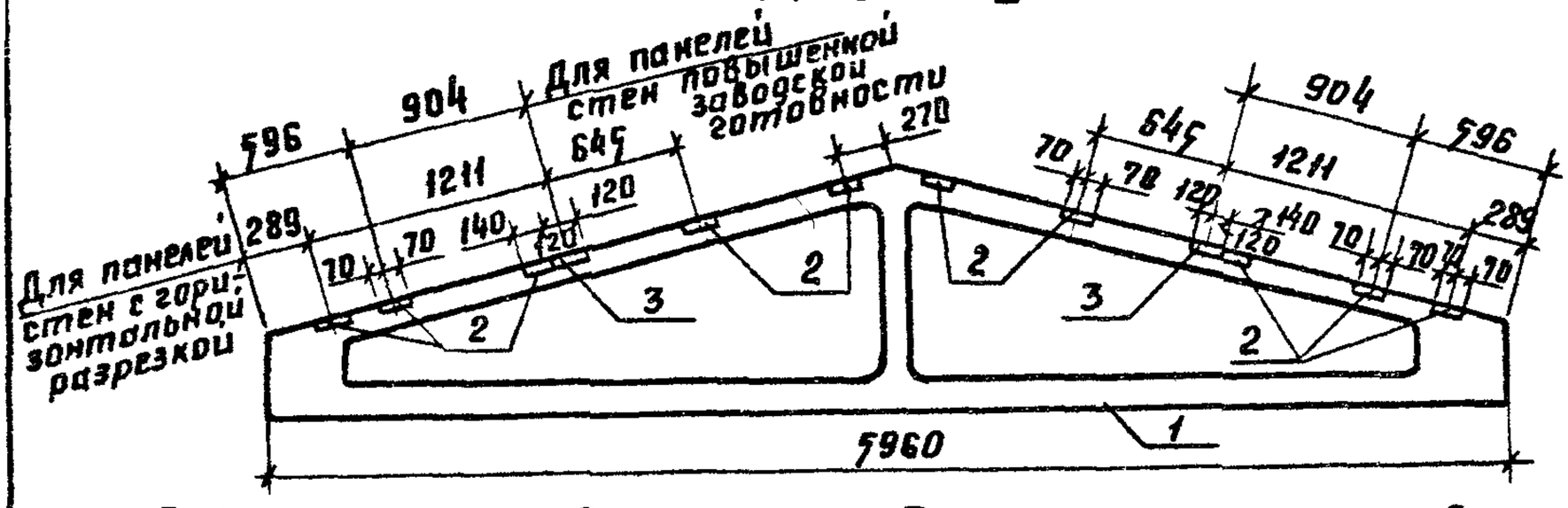

Ведомость расхода стали на дополнительные закладные детали.

Марка элемента	Изделия закладные								Всего кг	Примечание
	Арматура класса			Прокат марки						
	AIII			Вст.3 кп2						
	ГОСТ5781-82			ГОСТ 103-76						
	ф 8		Итого	-148×6	-190×6			Итого		
1ФТ6-6АIIIТ-П.1	0,48		0,48	5,20				5,20	5,68	
1ФТ6-6АIIIТ-П.2	1.20		1.20	10.40	4.40			14.80	16.00	для панели стен с горизонтальной разрезкой
1ФТ6-6АIIIТ-П.2	1.00		1.00	7.80	4.40			12.20	13.20	для панели стен повыш. заводской готов.

Привязан:

Инв.№

801-2-55.85 - КЖИ3.1-09.0.0.СБ

Нач. отд.	Гомзяков		XII.84
Гл. констр.	Теляковский		XII.84
Н. контр.	Юдин		
Гл. спец.	Юдин		
Рук. гр.	Капнулина		
Ст. инж.	Литвинова		
Ст. инж.	Захарова		

Ферма 1ФТ6-6АIIIТ-П (1ФТ6-6АIIIТ-П.1; 1ФТ6-6АIIIТ-П.2)
Сборочный чертеж

Стадия	Масса	Масштаб
Р	1000 кг	1:50
Лист	Листов 1	

ГИПРОНИСЕЛЬХОЗ

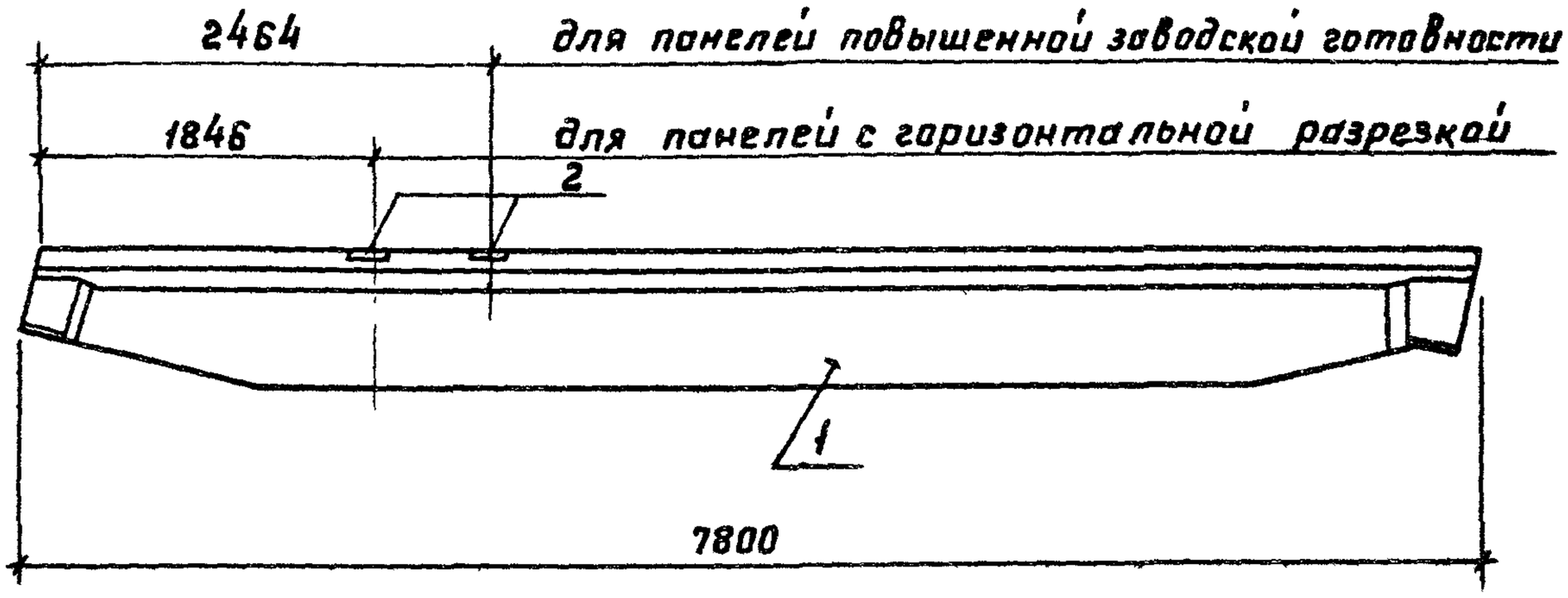

Формат	Зона	Поз.	Обозначение	Наименование	Кол.	Примечание
				Сборочные единицы		
А3		1	1.862-2 Вып. 1	Балка БС 7,5-4	1	
А3		2	1.862-2 Вып. 1	Изделие закладное М1	2	для панелей стен с горизонт. разрезкой.
			1.862-2 Вып. 1	Изделие закладное М1	1	для панелей стен повышенной заводской готовности

Ведомость расхода стали на дополнительные закладные детали.

Марка элемента	Изделия закладные					Примечание
	Арматура класса		Прокат марки		Всего	
	А II		Вст3кп2			
	ГОСТ 5781-82		ГОСТ 103-76			
	ф10	Итого	-160×8	Итого		
БС 7.5-4-1	0,4	0,4	2.0	2.0	2.4	для панелей с гориз. разрезкой
БС 7.5-4-1	0,4	0,4	2.0	2.0	2.4	для панелей, повышенной завод. готовности

Привязан:

Инв. №

801-2-55.85- КЖИ 3.1-10.0.0

Нач. отд.	Гомзяков		XII.84
Гл. констр.	Теляковский		
Н. контр.	Юдин		
Гл. спец.	Юдин		
Рук. гр.	Котляр		
Ст. инж.	Захарова		

Балка БС 7,5-4-1

Стадия	Масса	Масштаб
Р	1,49т	1:50
Лист	Листов 1	

ГИПРОНИСЕЛЬХОЗ

Формат	Зона	Поз.	Обозначение	Наименование	Количество на исполнение КЖИ3.1-11.0.0 —	01	02	03	04	05					Примечание
				Документация											
А4			КЖИ3.1-11.0.0 СБ	Сборочный чертеж											
				Сборочные единицы											
				Плиты покрытия											
А4		1	1.865.1-4/80 Вып.1	1ПГ-3АIVТ-П	1	1									
			1.865.1-4/80 Вып.3	2ПГ-2АIVТ-П			1	1							
			1.865.1-4/80 Вып.3	2ПВ10-2АIVТ-П					1						
			1.865.1-4/80 Вып.3	1ПГ-4АIVТ-П						1					
А4		2	1.865.1-4/80 Вып.2	Изделие закладное М7		2									
			1.865.1-4/80 Вып.4	Изделие закладное М7				2							
А4		3	1.865.1-4/80 Вып.2	Изделие закладное М8	10	10	5	5	5	10					

20789-04 47

Привязан:

Инв. №

Нач.отд.	Гомзяков		Хц.84
Гл.констр.	Теляковский		
Н.контр.	Юдин		
Гл.спец.	Юдин		
Рук.груп	Капнулина		
Ст.инж.	Литвинова		

801-2-55.85-КЖИ3.1-11.0.0

Плита покрытия (1ПГ-3АIVТ-Па; 1ПГ-3АIVТ-Паб; 2ПГ-2АIVТ-Па; 2ПГ-2АIVТ-Паб; 2ПВ10-2АIVТ-Па; 1ПГ4АIVТ-Па)

Стадия	Лист	Листов
Р		1

ГИПРОНИСЕЛЬХОЗ

Рис. 1

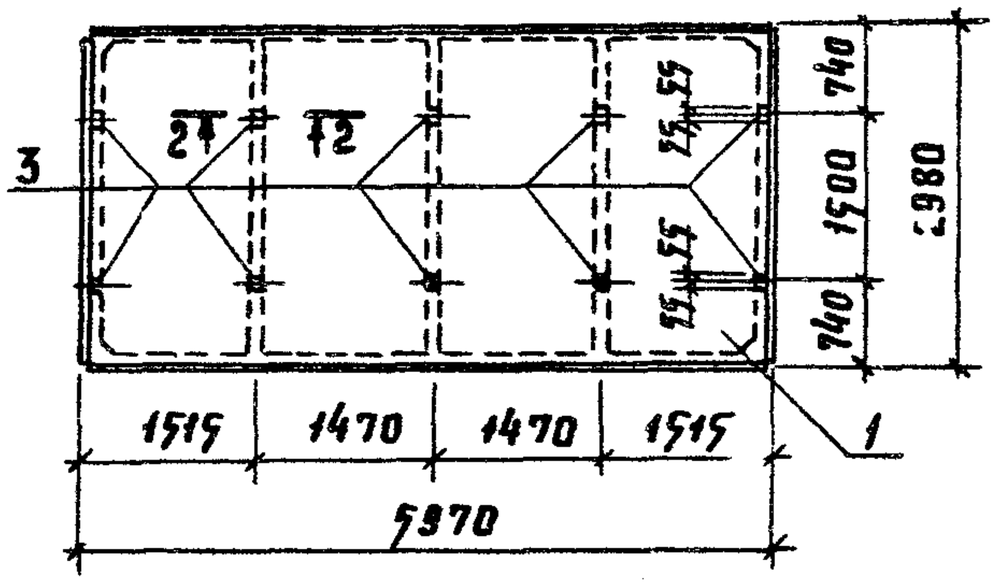

Рис. 2

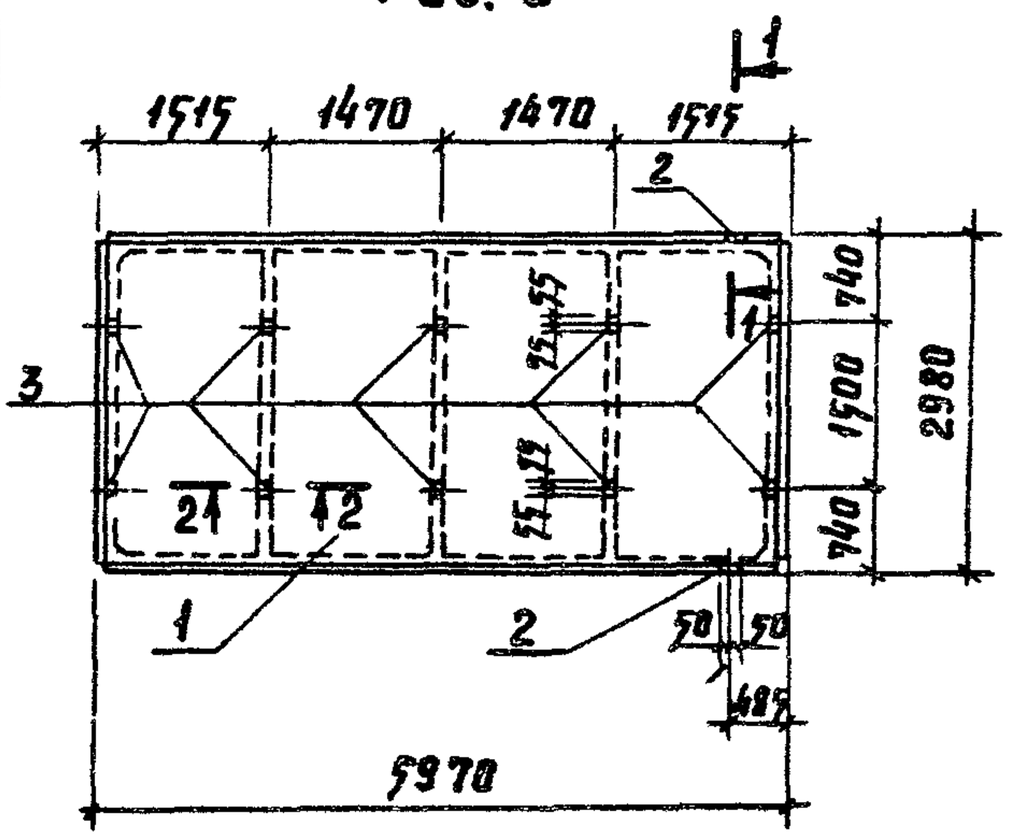

Рис. 3

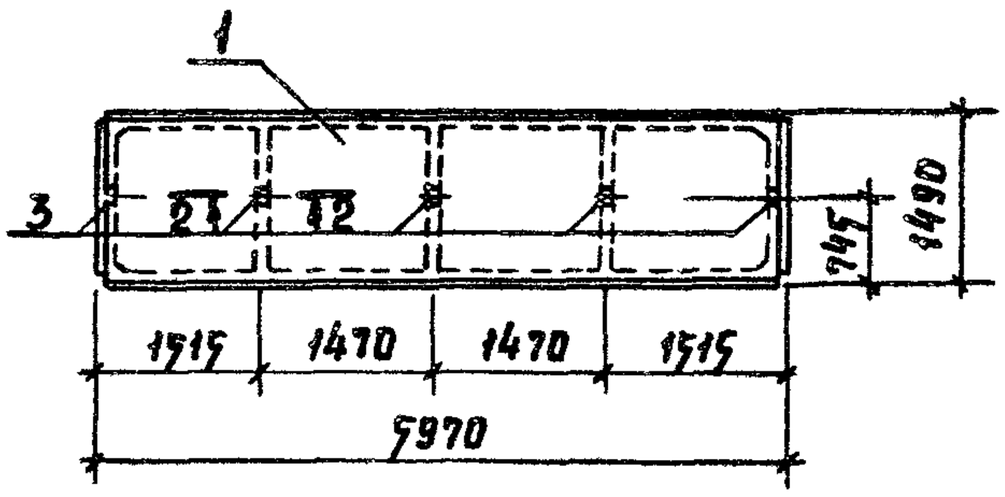

Рис. 4

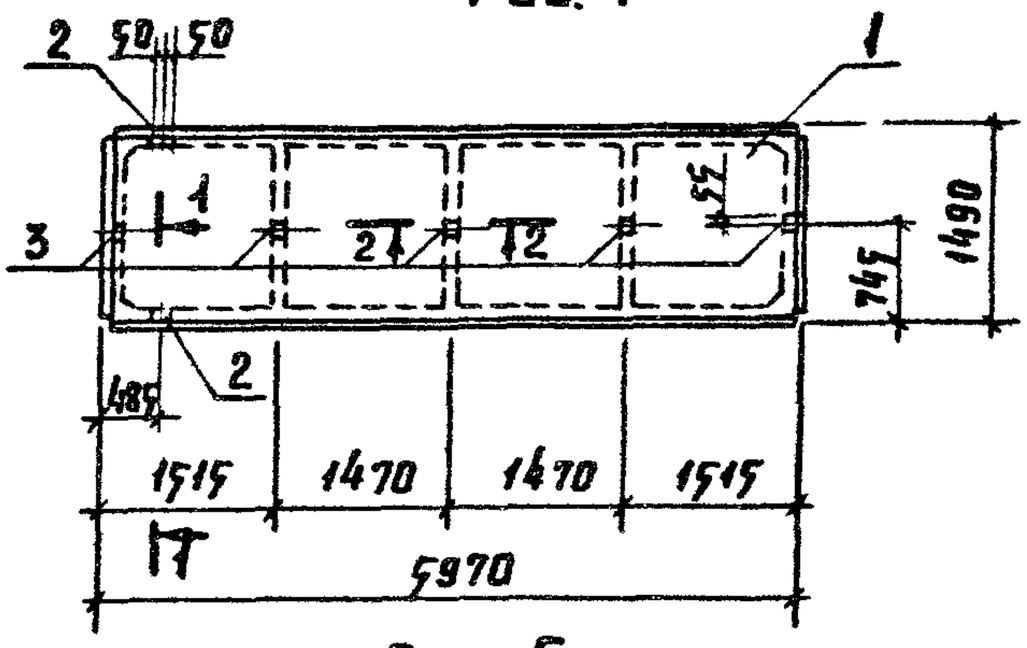

Рис. 5

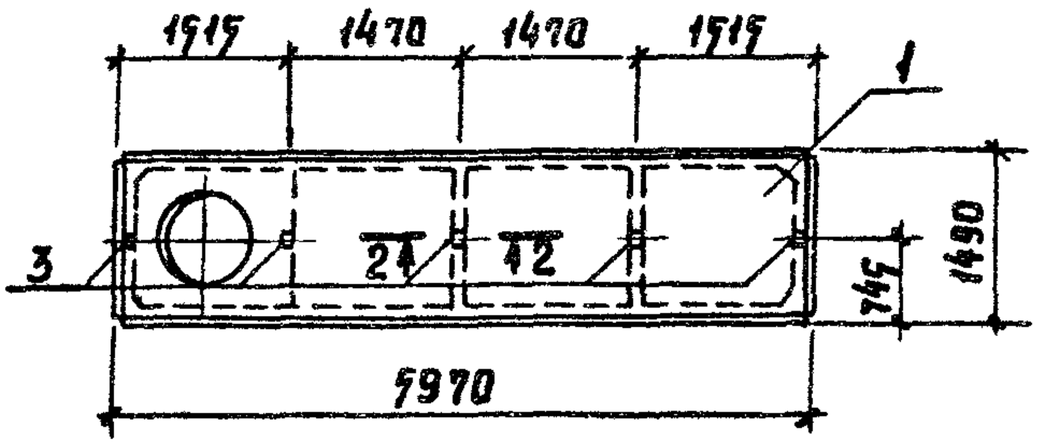

Привязан:

Инв. №

801-2-55.85-КЖИ 3.1-12.0.0.СБ

Нач. отд.	Гомзяков		VII.84
Гл. констр	Теляковский		VII.84
Н. контр.	Юдин		
Гл. спец.	Юдин		
Рук. гр.	Капнулина		
Ст. инж.	Литвинова		
Ст. инж.	Захарова		

Плита покрытия
(1ПГ-3АIVТ-Па; 1ПГ-3АIVТ-Паб;
2ПГ-2АIVТ-Па; 2ПГ-2АIVТ-Паб;
2ПВ10-2АIVТ-Па; 1ПГ-4АIVТ-Па)
Сборочный чертеж.

Стадия	Масса	Масштаб
Р	см. табл. лист 2	1:100
Лист 1	Листов 2	

ГИПРОНИСЕЛЬХОЗ

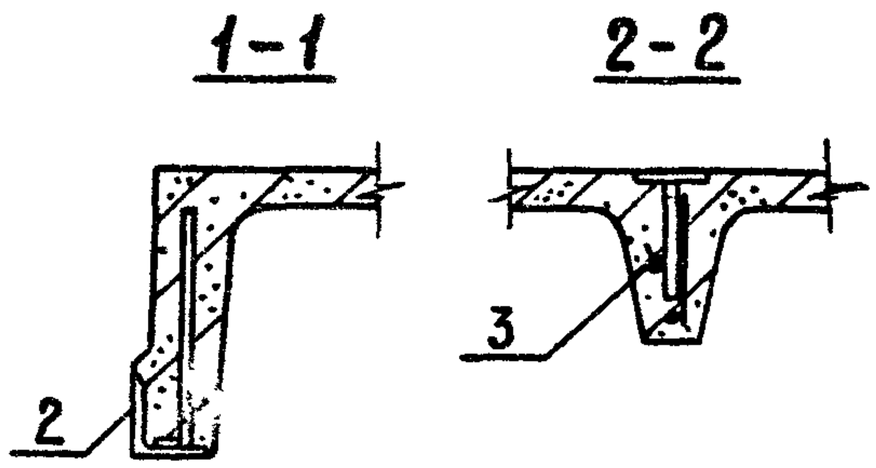

Ведомость расхода стали на дополнительные закладные изделия.

Марка элемента	Изделия закладные								Всего кг	Примечание
	Арматура класса			Прокат марки						
	A III			Вст.3 кп2						
	ГОСТ 5781-82			ГОСТ 8509-72		ГОСТ 103-76				
	ф10		Итого	L70×6		-60×8	-18×8	Итого:		
1ПГ-3AIVT-Па	1,8		1,8			4,0		4,0	5,8	
1ПГ-3AIVT-Паб	2,2		2,2	1,2		4,0	0,16	4,16	7,6	
2ПГ-2AIVT-Па	0,9		0,9			2,0		2,0	2,9	
2ПГ-2AIVT-Паб	1,3		1,3	1,2		2,0	0,16	2,16	4,7	
2ПВ...-2AIVT-Па	0,9		0,9			2,0		2,0	2,9	

Обозначение	Марка	Рис	Масса т.
ЖН3.1-11.0.0	1ПГ-3AIVT-Па	1	2,25
-01	1ПГ-3AIVT-Паб	2	2,25
-02	2ПГ-2AIVT-Па	3	1,23
-03	2ПГ-2AIVT-Паб	4	1,23
-04	2ПВ10-2AIVT-Па	5	1,35
-05	1ПГ-4AIVT-Па	1	2,25

Привязан:

Инв. №

801-2-55.85-КЖИ 3.1-11.0.0.СБ

Лист 2

20789-04 49

Формат	Зона	Поз.	Обозначение	Наименование	Количество на исполнение КЖИ3.1-12.0.0 СБ										Приме-чание
					—	01	02	03	04	05	06	07	08	09	
				Документация											
А4			КЖИ3.1-12.0.0 СБ	Сборочный чертеж											
				Сборочные единицы											
А3		1	1.832.1-9 Вып. 0...2	Панель стеновая ПСД6.30...-Т	1										
			1.832.1-9 Вып. 0...2	Панель стеновая ПСД9.30...-Т		1									
			1.832.1-9 Вып. 0...2	Панель стеновая ПСД12.30...-Т			1								
			1.832.1-9 Вып. 0...2	Панель стеновая ПСД15.30...-Т				1							
			1.832.1-9 Вып. 0...2	Панель стеновая ПСД18.30...-Т					1						
			1.832.1-9 Вып. 0...2	Панель стеновая ПСД6.30...-Т						1					
			1.832.1-9 Вып. 0...2	Панель стеновая ПСД9.30...-Т							1				
			1.832.1-9 Вып. 0...2	Панель стеновая ПСД12.30...-Т								1			
			1.832.1-9 Вып. 0...2	Панель стеновая ПСД15.30...-Т									1		
			1.832.1-9 Вып. 0...2	Панель стеновая ПСД18.30...-Т										1	
А4		2	1.832.1-9 Вып. 2	Изделие закладное М1	2	2	2	2	2	2	2	2	2	2	
А3		3	2.830-3 Вып. 2	Изделие закладное МН3-3	2	2	2	2	2	2	2	2	2	2	
А4		4	1.400-15 Вып. 1	Изделие закладное МН111-5	1	1	1	1	1	1	1	1	1	1	

20789-04 ЗО

Привязан:

Инв. №

Нач. отд.	Гомзяков		XII.84
Гл. кон. отд.	Теляковский		
Н. контр.	Юдин		
Гл. спец.	Юдин		
Рук. гр.	Капнулина		
Инженер	Щеголева		
Ст. инж.	Захарова		

801-2-55.85 - КЖИ3.1-12.0.0

Панель стеновая ПСД (ПСД6.30...Т-1; ПСД9.30...Т-1; ПСД12.30...Т-1; ПСД15.30...Т-1; ПСД18.30...Т-1н; ПСД9.30...Т-1н; ПСД12.30...Т-1н; ПСД15.30...Т-1н; ПСД18.30...Т-1н.)

Стадия	Лист	Листов
Р		1

ГИПРОНИСЕЛЬХОЗ

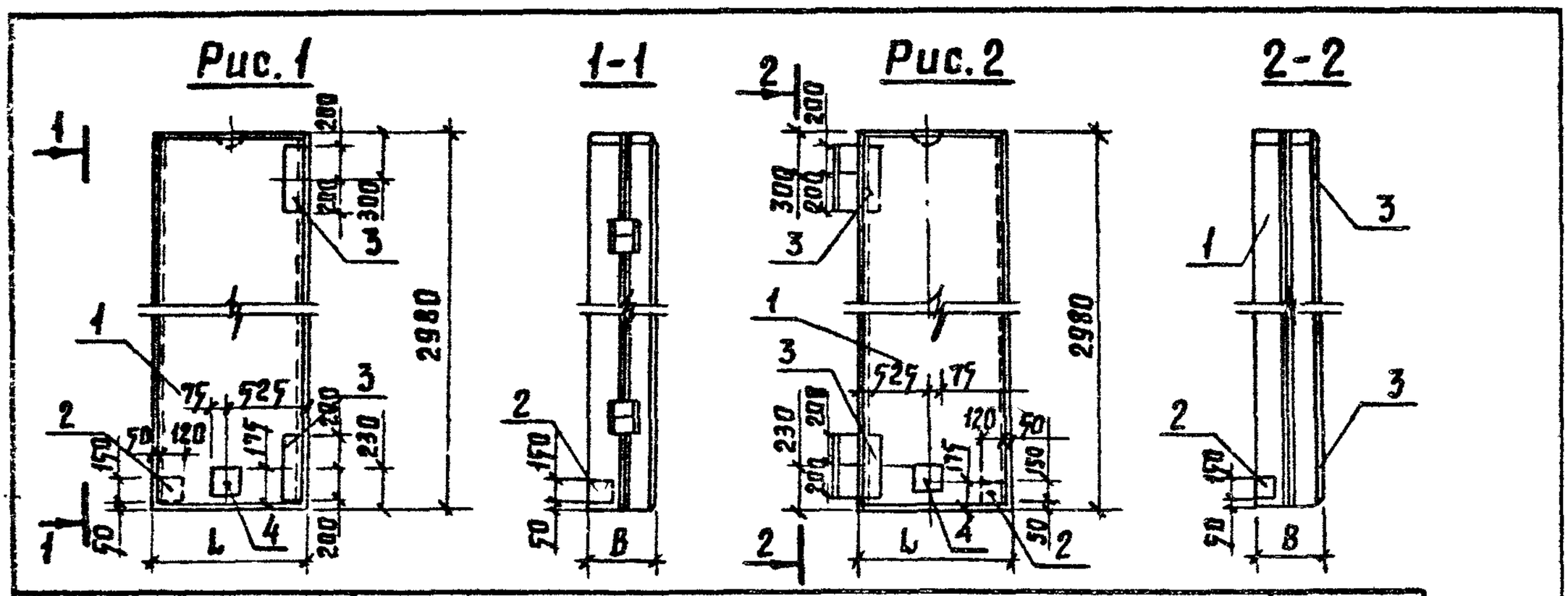

Марка элемента	Изделия закладные								Всего	Общий расход кг
	Арматура класса			Прокат марки						
	AIII			В ст. 3 кп 2						
	ГОСТ 5781-82			ГОСТ 103-76			ГОСТ 82-70			
	8	10	Итого	-40×8	-120×8	Итого	-400×8	Итого		
ПСД 6.30...-Т-1; ПСД 9.30...-Т-1 ПСД 12.30...-Т-1; ПСД 18.30...-Т-1; ПСД 6.30...-Т-1.Н; ПСД 9.30...-Т-1.Н; ПСД 15.30...Т-1.Н	1,26	0,76	2,02	0,28	2,56	2,84	7,34	7,34	12.20	12,20

Обозначение	Марка	Рис	Размеры L	B			Примечание
КЖИ3.1-12.0.0	ПСД6.30...-Т-1	1	580	300	400		
-01	ПСД9.30...-Т-1		880	300	400		
-02	ПСД12.30...Т-1		1180	300	400		
-03	ПСД15.30...-Т-1		1480	300	400		
-04	ПСД18.30...-Т-1		1780	300	400		
-05	ПСД6.30...Т-1.Н	2	580	300	400		
-06	ПСД9.30...-Т-1.Н		880	300	400		
-07	ПСД12.30...-Т-1.Н		1180	300	400		
-08	ПСД15.30...-Т-1.Н		1480	300	400		
-09	ПСД18.30...Т-1.Н		1780	300	400		

Привязан

Инв. №

801-2-55.85- КЖИ 3.1-12.0.0 СБ

Нач. отд	Гомзяков		XII.84
Гл. кон. отд	Теляковский		
Н. контр.	Юдин		
Гл. спец.	Юдин		
Рук. груп.	Каппулина		
Инженер	Щеголева		
Ст. инж.	Захарова		

Панель стеновая ПСД (ПСД6.30...-Т-1; ПСД9.30...-Т-1; ПСД12.30...-Т-1; ПСД15.30...-Т-1; ПСД18.30...-Т-1; ПСД6.30...-Т-1Н; ПСД9.30...-Т-1Н; ПСД12.30...-Т-1Н; ПСД18.30...-Т-1Н;)

Стадия	Масса	Масштаб
Р	см табл.	
Лист	Листов 1	

ГИПРОНИСЕЛЬХОЗ

Формат	Зона	Поз.	Обозначение	Наименование	Кол. на исполнение КЖИ 3.1-13.0.0 СБ —	01									Примечание
				Документация											
А4			КЖИ 3.1-13.0.0.СБ	Сборочный чертеж											
				Детали											
А3		1	1.832.1-9 Вып. 0...2	Панель стеновая ПСД 12.30.30	1										
				Панель стеновая ПСД 12.30.40		1									
А4		2	1.400-19 Вып. 1	Изделие закладное МН 502	8	8									

20789-04 52

Привязан:

Инв №

Нач. отд	Гомзяков		XII.84
Гл. кон. отд	Теляковский		
Н. контр.	Юдин		
Гл. спец.	Юдин		
Рук. гр.	Капнулина		
Ст. инж.	Захарова		

801-2-55.85-КЖИ 3.1-13.0.0

Панель стеновая ПСД (ПСД 12.30.30-Т-2; ПСД 12.30.40-Т-2)

Стадия	Лист	Листов
Р		1

ГИПРОНИСЕЛЬХОЗ

Рис. 1

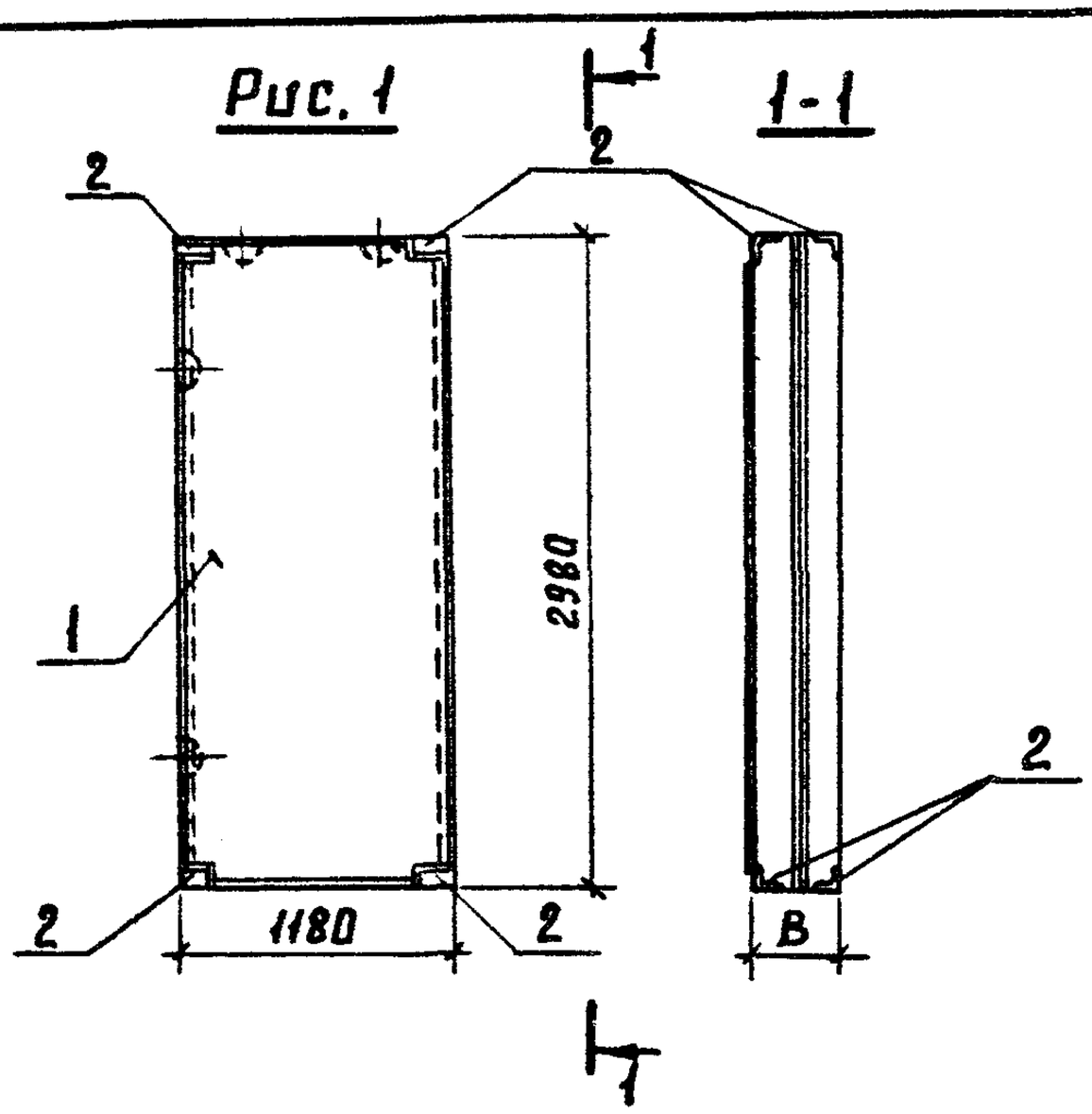

1-1

Марка элемента	Изделия закладные						Общий расход кг.
	Арматура класса			Прокат марки		Всего	
	А III			Вст3 кп 2			
	ГОСТ 5781-82			ГОСТ 8509-72			
	8	12	Итого	-75×6	Итого		
ПСД 12.30.30-Т-2	3.84		3.84	8.16	8.16	12.0	12.0
ПСД 12.30.40-Т-2	3.84		3.84	8.16	8.16	12.0	12.0

Обозначение	Марка	Рис.	Размеры мм	
			В	
КЖИ 3.1-13.0.0	ПСД 12.30.30-Т-2	1	300	
-01	ПСД 12.30.40-Т-2	1		400

Привязан:

Инв. №

801-2-55.85 КЖИ 3.1-13.0.0 СБ

Панель стеновая ПСД (ПСД 12.30.30-Т-2; ПСД 12.30.40-Т-2)

Стадия	Масса	Масштаб
Р		1:50
Лист	Листов 1	

ГИПРОНИСЕЛЬХОЗ

Нач. отд.	Гомяков		XII.84
Гл. кон. отд.	Теляковский		XII.84
Н. контр.	Юдин		
Гл. спец.	Юдин		
Рук. гр.	Капнулина		
Ст. инж.	Захарова		

Марка элемента	Изделия арматурные											Изделия закладные							
	Арматура класса										Всего	Арматура класса							
	AIII						BpI					AI				AIII			
	ГОСТ 5781-82						ГОСТ 6727-80					ГОСТ 5781-82				ГОСТ 5781-82			
	ф12	ф8				Итого	ф4	ф5		Итого		ф8	ф14	ф16	Итого	ф8	ф10	ф12	Итого
ППД 48.12.30-Т	102.0					102.0	7,65			7,65	109.65		5.96	4.20	10,16		3,04	1,6	4,64
ППД 50.12.50-Т	106.4					106.4	9,36			9,36	115.76		8.88	5,0	13.88		3,04	1,6	4,64
ППТ 49.25.18-Т	157.6					157.6	1.57			1.57	159.17		7.76		7.76			8,4	8,4
ППТ 51.25.18-Т	164.0					164.0	1.57			1.57	165.57		7.76		7.76			8.4	8.4
ППВ.48.12.16-Т	50.2					50.20	10.17			10.17	60.37		7.76		7.76		0.24		0.24
2ФОП13.80.41-Т							1.1			1.1	1.1		5.88		5.88	0.72			0.72
2ФОП13.80.41-Т-Н							1.1			1.1	1.1		5.88		5.88	0.72			0.72
2ФОН15.15.36-Т							5.0			5.0	5.0		2.70		2.70	0.4		0.54	0.98
2ФОН15.15.36-Т-Н							5.0			5.0	5.0		2.70		2.70	0.4		0.54	0.98
2ФОН12.12.36-Т							3.2			3.2	3.2		2.70		2.70	0.8		0.54	1.34
ППС 16.12.8-П								4.16		4.16	4.16	1.32			1.32				
ППС 16.12.8-П-1								3,78		3,78	3,78	1.32			1.32				
ППС 16.12.8-П-1.Н								3.78		3.78	3.78	1.32			1.32				

20789-04 54

Привязан:

Инв. №

Нач. отд.	Гомзяков		XII.84
Гл. констр.	Теляковский		
Н. контр.	Юдин		
Гл. спец.	Юдин		
Рук. гр.	Капнулина		
Ст. инж.	Захарова		

801-2-55.85-КЖИ 3.1 - РС

Ведомость расхода стали на 1 элемент

Стадия	Лист	Листов
Р	1	4

ГИПРОНИСЕЛЬХОЗ

Марка элемента	Изделия арматурные											Изделия закладные							
	Арматура класса										Всего	Арматура класса							
	АIII						ВрI					АI				АIII			
	ГОСТ 5781-82						ГОСТ 6727-80					ГОСТ 5781-82				ГОСТ 5781-82			
	ф12	ф8				Итого	ф4	ф5		Итого		ф8	ф14	ф16	Итого	ф8	ф10	ф12	Итого
ПГ30.31-Т		1.2				1.2		16.1		16.1	17.3		2.78		2.78	0.4			0.4
ПГ15.31-Т		1.2				1.2		9.9		9.9	11.1		2.78		2.78	0.4			0.4
ПГ10.31-Т		1.2				1.2		7.9		7.9	9.1		2.78		2.78	0.4			0.4

20789-04 55

Привязан:

Инв. №

801-2-55.85-КЖИ 3.1 - РС

Лист 2

Марка элемента	Изделия закладные												Всего	Общий расход кг.
	Прокат марки													
	В ст 3 кп 2													
	ГОСТ 103-76								ГОСТ 82-70		ГОСТ 8240-72			
	-5×20	-6×60	-6×100	-8×20	-8×40	-8×120	-10×50	Итого	-16×360	Итого	С8	Итого		
ППД 48.12.30-Т			2,0		1,6	8,8	3,2	15,60					30,40	140.05
ППД 50.12.40-Т			2.0		1.6	8.8	3,2	15,60					34,12	149,88
ППТ 49.25.18-Т					18,2	11.2		29.4					45.56	204.73
ППТ 51.25.18-Т					18.2	11.2		29,4					45,56	211,13
ППВ 48.12.16-Т			2,2			1,6		3,8					11,80	72,17
2ФОП 13.80.41-Т		0,6		4,82				5,42					12.02	13.12
2ФОП 13.80.41-Т-Н		0,6		4,82				5,42					12,02	13.12
2ФОН 15.15.36-Т		0,6					1,8	2,4	16,28	16,28			22.36	27,36
2ФОН 15.15.36-Т-Н		0,6					1.8	2,4	16,28	16,28			22,36	27,36
2ФОН 12,12.36-Т		1,2					1.8	3,0	16,28	16.28			22,96	27,96
ППС 16.12.8-П													1,32	5,48
ППС 16.12.8-П-1													1,32	5,00
ППС 16.12.8-П-1.Н													1,32	5,00

20789-04 56

Привязан:

Инв.№

801-2-55.85- КЖИ 3.1 - РС

Лист 3

Марка элемента	Изделия закладные																	Общий расход кг
	Прокат марки																Всего	
	В ст 3 кп 2																	
	ГОСТ 103-76								ГОСТ 82-70		ГОСТ 8240-72							
	-5×20	-6×60	-6×100	-8×20	-8×40	-8×120	-10×50	Итого	-16×360	Итого		С 8	Итого					
ПГ30.31-Т												1.40	1.40				4,98	21,88
ПГ15.31-Т												1.40	1.40				4,98	17,68
ПГ10.31-Т												1.40	1.40				4,98	13,68

20789-04 57

Привязан:

Инв.№

801-2-55.85-КЖИ 3.1-РС

Лист 4

Настоящие технические условия распространяются на арматурные изделия, предназначенные для армирования железобетонных изделий коровника на 200 коров привязного содержания с автоматической привязью.

Рабочие чертежи железобетонных изделий приведены в части 3.1

1. Технические требования.

1.1 Арматурные изделия должны отвечать требованиям ГОСТ 10922-75

1.2. Размеры арматурных изделий даны по осям и торцам стержней.

1.3. Сварку производить в соответствии с ГОСТ 19292-73 и с „Указаниями по сварке соединений арматуры и закладных деталей железобетонных конструкций" СН 393-78.

1.4 Сетки должны изготавливаться при помощи контактной сварки, при этом сварке подлежать все пересечения стержней.

1.5 Объединение сеток в пространственный каркас производить с помощью контактной сварки.

2. Указания по изготовлению

2.1 Сетки рассчитаны на изготовление на многоэлектродных машинах. Приварка отдельных стержней должна выполняться на одноэлектродных сварочных машинах.

Привязан:			
Инв. №			

801-2-55.85- КЖИ 3.2 – ТУ

ГИП	Клейн		
Нач. отд.	Гомзяков		XII.84
Гл. констр.	Теляковский		
Гл. спец.	Юдин		

Технические условия

Стадия	Лист	Листов
Р	1	2

ГИПРОНИСЕЛЬХОЗ

20789-04 58 Копировала Потоцкая Формат А4

2.2. Объединение сеток в пространственный каркас производить с помощью электросварочных клещей в следующем порядке:

– объединить нижнюю часть сеток во всех точках пересечения стержней;

– установить петли между сетками, повернуть их в пределах сеток и зафиксировать их положение точечной сваркой или вязальной проволокой с продольной арматурой при помощи отдельных стержней;

– объединить среднюю и верхнюю часть сеток во всех точках пересечения стержней.

2.3 Замкнутые монтажные петли должны изготавливаться на станках-автоматах. Замкнутость петель обеспечивается контактной точечной или эл. дуговой сваркой концов стержней.

2.4. Приварку анкерных стержней закладных деталей к пластинам выполнять под слоем флюса швом

ГОСТ 14771-76-Т1-А6

2.5. Сварку стыков деталей металлических изделий выполнять электродами типа Э42 по ГОСТ 9467-75.

3. Указания по привязке

3.1 В настоящем выпуске разработаны чертежи изделий для следующих вариантов: 1 Вар. $t^н = -20°C$ Толщина панелей $\delta = 300$ мм.
2 Вар. $t^н = -30°C$ Толщина панелей $\delta = 400$ мм.

3.2. При привязке проекта заполняются неоговоренные переменные данные по геометрическим размерам и массам изделий на чертежах и в таблицах. Ненужные графы в таблицах вычеркиваются.

Привязан:			
Инв. №			

801-2-55.85-КЖИ3.2-ТУ

Лист 2

20789-04 59

Формат	Зона	Поз.	Обозначение	Наименование	Кол. на исполнение КЖИ 3.2-0.01.00 СБ —	01									Примечание
				Документация											
А4			КЖИ 3.2-0.01.00 СБ	Сборочный чертеж	X										
А4			КЖИ 3.2-ТУ	Технические условия	X										
				Сборочные единицы											
А4		1	КЖИ 3.2-0.04.00	Сетка С1	2										
			-01	Сетка С1		2									
				Детали											
А4		2	КЖИ 3.2-0.09.00	Петля для подъема ПМ 14-1	4										
			-01	Петля для подъема ПМ 14-2		4									2,22 кг
Б4		3	КЖИ 3.2-0.00.01	ф4 Вр I ГОСТ 6727-80 ℓ=280	126										0,02 кг
			КЖИ 3.2-0.00.01	ф4 Вр I ГОСТ 6727-80 ℓ=380		126									0,03 кг

20789-04 ОО

Привязан:

Инв. №

Нач. отд	Гомзяков		XII.84
Гл. кон. отд	Телякивский		
Н. контр.	Юдин		
Гл. спец.	Юдин		
Рук. гр.	Капнулина		
Ст. инж	Захарова		
Инженер	Щеглева		

801-2-55.85-КЖИ 3.2-0.01.00

Каркас пространственный КП 1

Стадия	Лист	Листов
Р		1

ГИПРОНИСЕЛЬХОЗ

Рис. 1

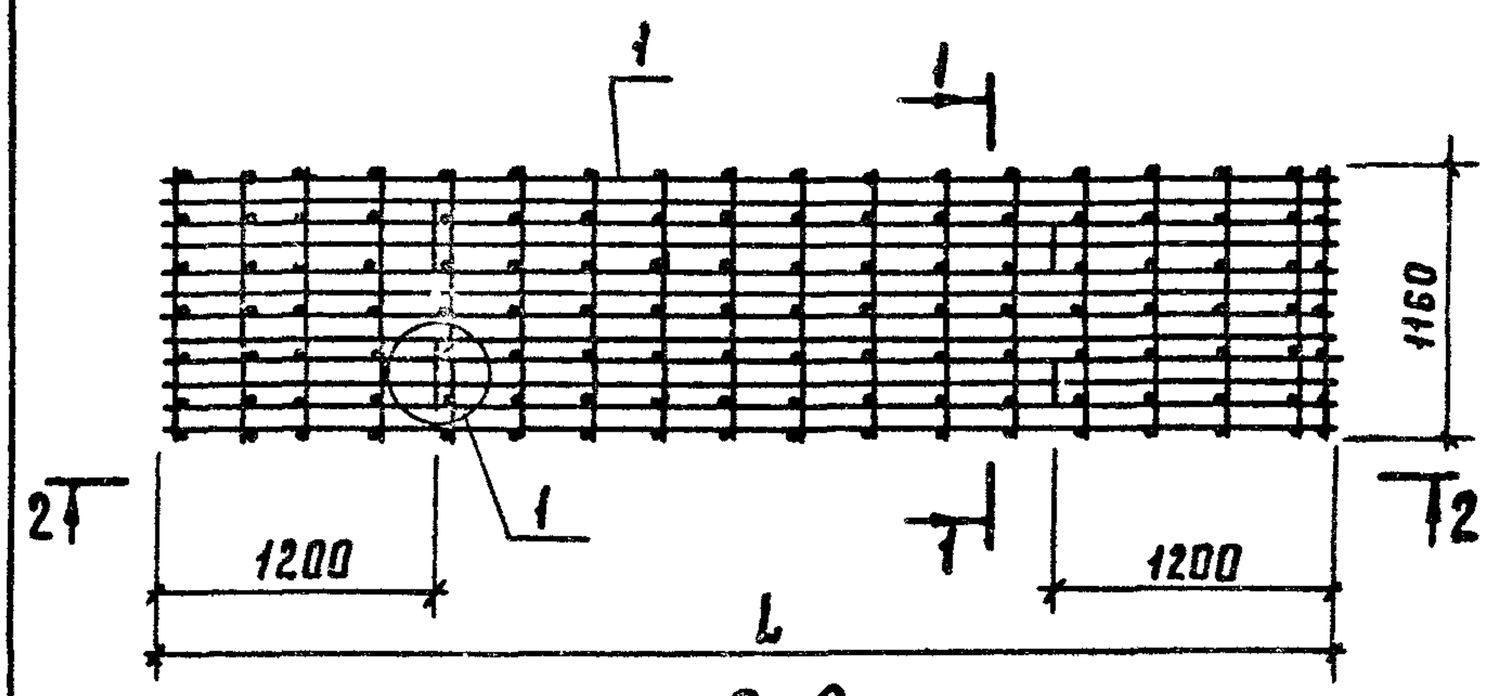

1–1

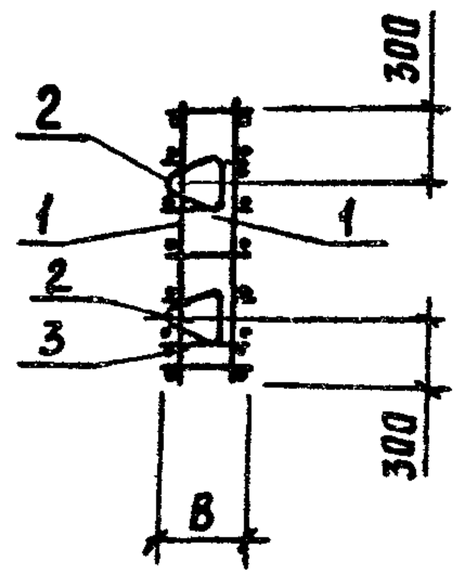

2–2

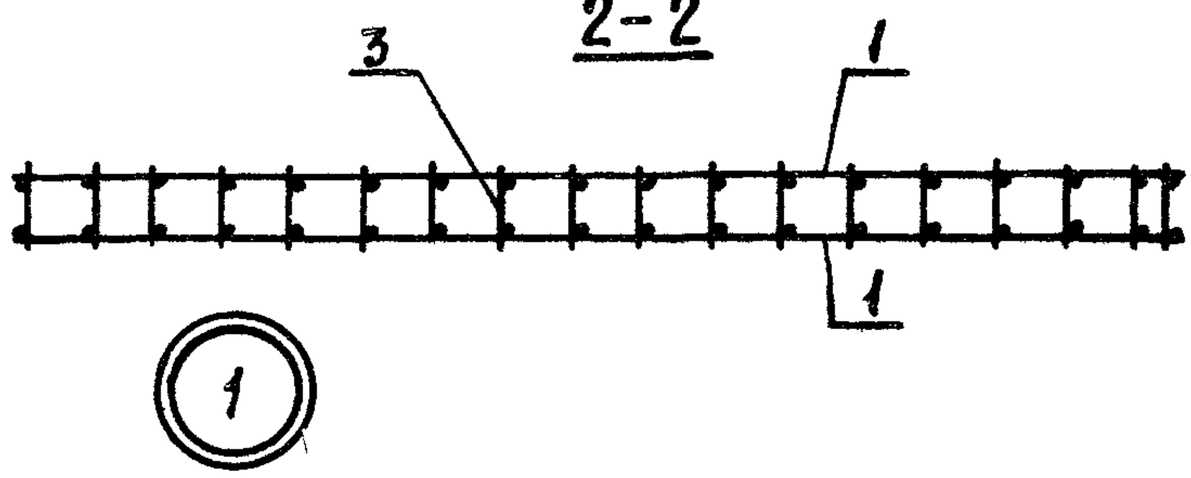

3–3

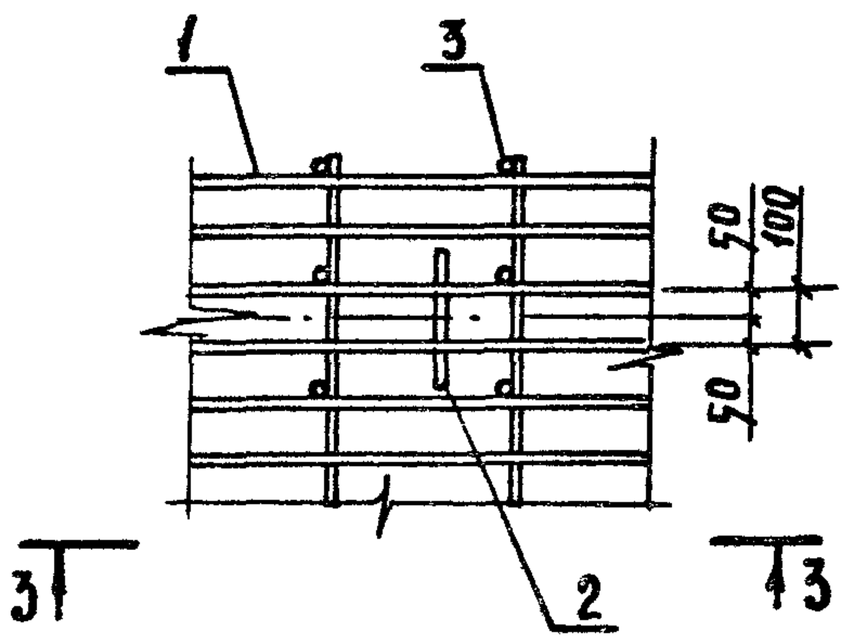

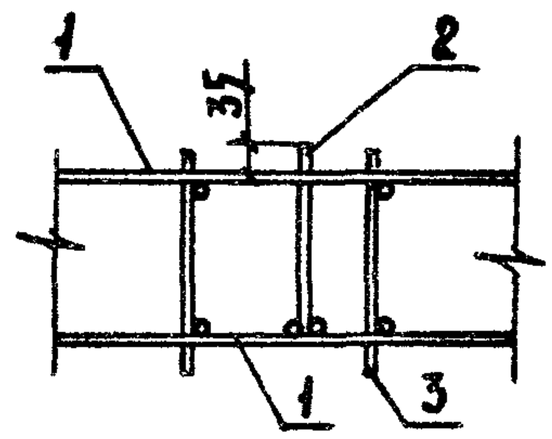

Привязан

Инв. №

801-2-55.85- КЖИ3.2-0.01.00СБ

Нач. отд	Гомзяков		XII.84
Гл. кон. отд	Теляковский		XII.84
Н. контр.	Юдин		
Гл. спец	Юдин		
Рук. груп.	Капнулина		
Ст. инж.	Захарова		
Инженер	Щеголева		

Каркас пространственный
КП1
Сборочный чертеж

Стадия	Масса	Масштаб
Р	См. табл. лист 2	1:20
Лист 1	Листов 2	

ГИПРОНИСЕЛЬХОЗ

20789-04 61 Копировало Потоцкая Формат А4

Обозначение	Марка	Рис.	Размеры, мм				Масса, кг		Примечание
			L		B				
			Варианты						
			1	2	1	2	1	2	
КЖИ 3.2-0.01.00	КП 1	1	4930		280		122,6		
-01	КП 1	1		4930		380		134,2	

20789-04 62

Привязан:

Инв. №

801-2-55.85- КЖИ 3.2-0.01.00СБ

Лист 2

Формат	Зона	Поз.	Обозначение	Наименование	Кол. на исполнение КЖИ 3.2-0.02.00 СБ —	01									Примечание
				Документация											
А4			КЖИ 3.2-0.02.00 СБ	Сборочный чертёж											
А4			КЖИ 3.2-ТУ	Технические условия											
				Сборочные единицы											
А4		1	КЖИ 3.2-0.05.00	Сетка С2	2										
			-01	Сетка С2		2									
				Детали											
А4		2	КЖИ 3.2-0.02.00 СБ	Петля для подъема УП1-9И	4	4									
Б4		3	КЖИ 3.2-0.00.01-01	ф4 Вр I ГОСТ 6727-80 ℓ=160	98	105									0.01

Привязан

Инв. №

Нач. отд	Гомзяков		XII.84
Гл. кон. отд	Теляковский		
Н. контр.	Юдин		
Гл. спец.	Юдин		
Рук. груп.	Капнулина		
Ст. инж.	Захарова		
Инженер	Щеголева		

801-2-55.85- КЖИ 3.2-0.02.00

Каркас пространственный КП2

Стадия	Лист	Листов
Р		1

ГИПРОНИСЕЛЬХОЗ

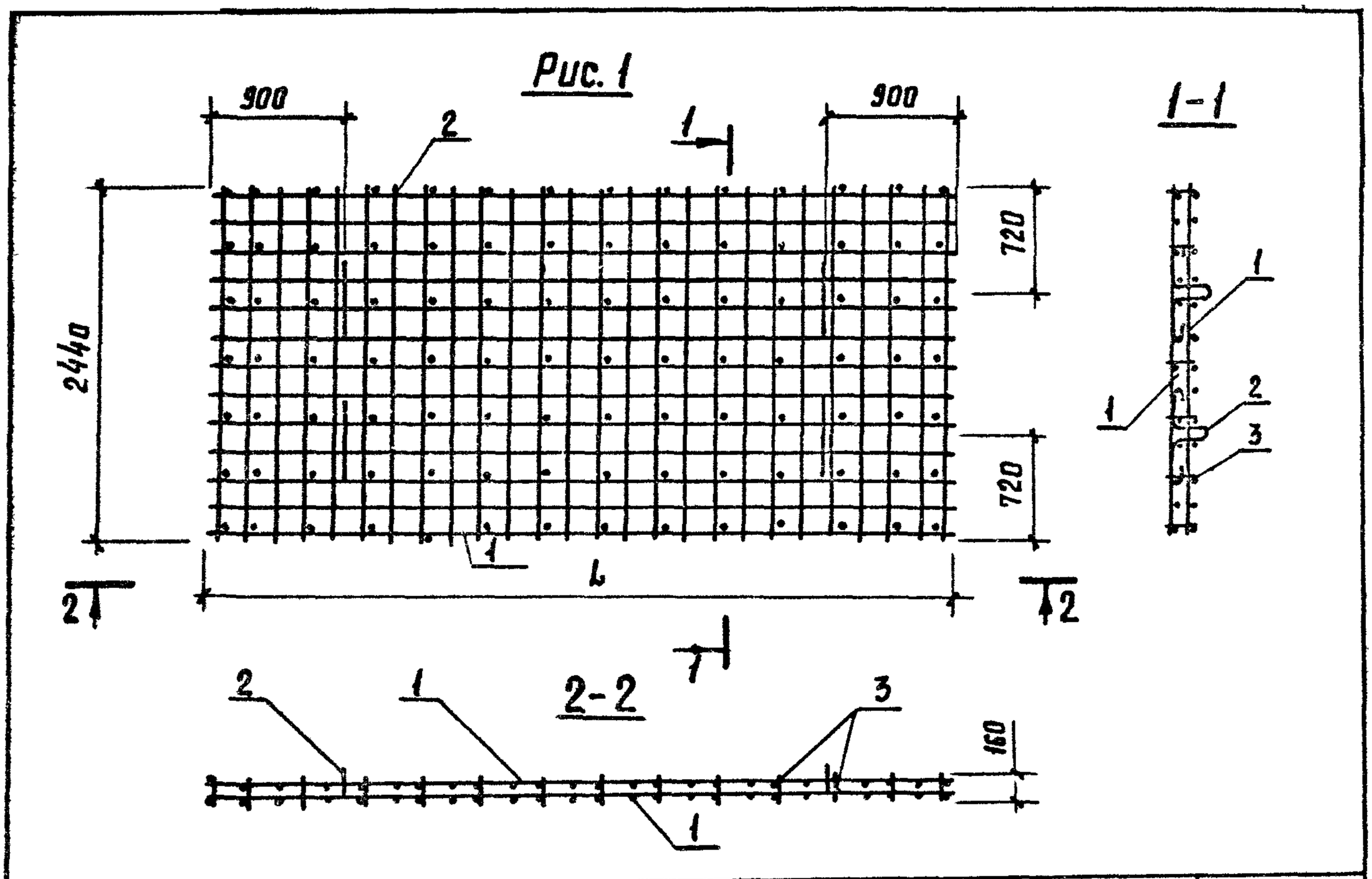

Обозначение	Марка	Рис.	Размеры L, варианты 1	2		Масса, кг, варианты 1	2		Примечание
КЖИ3.2-0.02.00	КП2	1	4890			169,1			
-01	КП2	1		5090			171,9		

УП1-9И

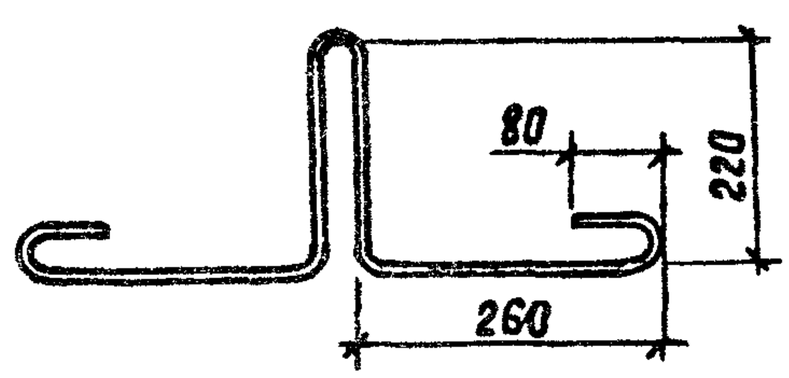

Привязан:

Инв.№

801-2-55.85-КЖИ 3.2-0.02.00 СБ

Нач. отд	Гомзяков		XII.84
Гл. кон. отд	Теляковский		
Н. контр.	Юдин		
Гл. спец.	Юдин		
Рук. груп.	Капнулина		
Ст. инж.	Захарова		
Инженер	Щеголева		

Каркас пространственный
КП 2
Сборочный чертеж.

Стадия	Масса	Масштаб
Р	см. табл.	
Лист	Листов 1	

ГИПРОНИСЕЛЬХОЗ

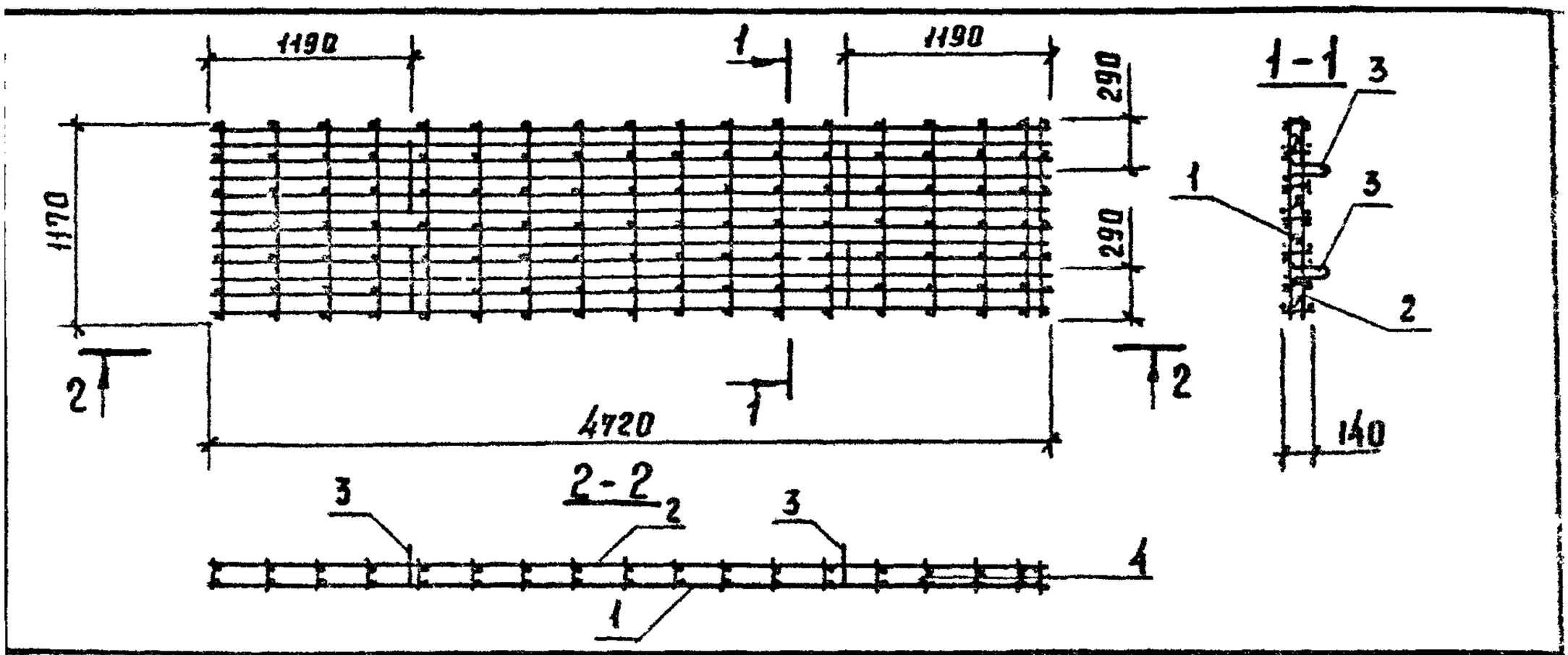

Формат	Зона	Поз.	Обозначение	Наименование	Кол.	Примечание
				Документация		
А4			КЖИ 3.2 – ТУ	Технические условия		
				Сборочные единицы		
А4		1	КЖИ 3.2 – 0.06.00	Сетка С3	1	
				$C\ \frac{4\,Вр\,I-(\times 200)+100}{4\,Вр\,I-(\times 200)+100}\ 1170\times 4720$		
		2		$\frac{60}{60}$ ГОСТ 8478 – 81	1	7,85 кг
				Детали		
А4		3	КЖИ 3.2.– 0.02.00 СБ	Петля для подъема УП1-9Н	4	
Б4		4	КЖИ 3.2 – 0.00.01 – 02	ф4 Вр I ГОСТ 6727-80 ℓ=140	119	0,01 кг

Привязан

Инв.№

801-2-55.85- КЖИ 3.2 – 0.03.00

Нач. отд	Гомзяков		X.1.84
Гл кон отд	Теляковский		
Н. контр	Юдин		
Гл. спец.	Юдин		
Рук. груп.	Капнулина		
Инженер	Щеголева		
Ст инж.	Захарова		

Каркас пространственный КП 3

Стадия	Масса	Масштаб
Р	89	1:50
Лист	Листов 1	

ГИПРОНИСЕЛЬХОЗ

Формат	Зона	Поз.	Обозначение	Наименование	Кол. на исполнение КЖИ 3.2-0.04.00 СБ —	01									Примечание
				Документация											
А4			КЖИ 3.2-0.04.00СБ	Сборочный чертеж											
			КЖИ 3.2-ТУ	Технические условия											
				Детали											
Б4		1	КЖИ 3.2-0.00.02	ф12АIII ГОСТ 5781-82 ℓ=4730	12										4,21 кг
			КЖИ 3.2-0.00.02	ф12АIII ГОСТ 5781-82 ℓ=4930		12									4,39 кг
Б4		2	КЖИ 3.2-0.00.01-03	ф4ВрI ГОСТ 6727-80 ℓ=1160	17	18									0,12 кг

Нач. отд.	Гомзяков		XII.84
Гл. кон. отд.	Теляковский		XII.84
Н. контр.	Юдин		
Гл. спец.	Юдин		
Рук. груп.	Капнулина		
Ст. инж.	Захарова		
Инженер	Щеголева		

Привязан:

Инв. №

801-2-55.85-КЖИ 3.2-0.04.00

Сетка арматурная С1

Стадия	Лист	Листов
Р		1

ГИПРОНИСЕЛЬХОЗ

20789-04 ГБ

Рис. 1

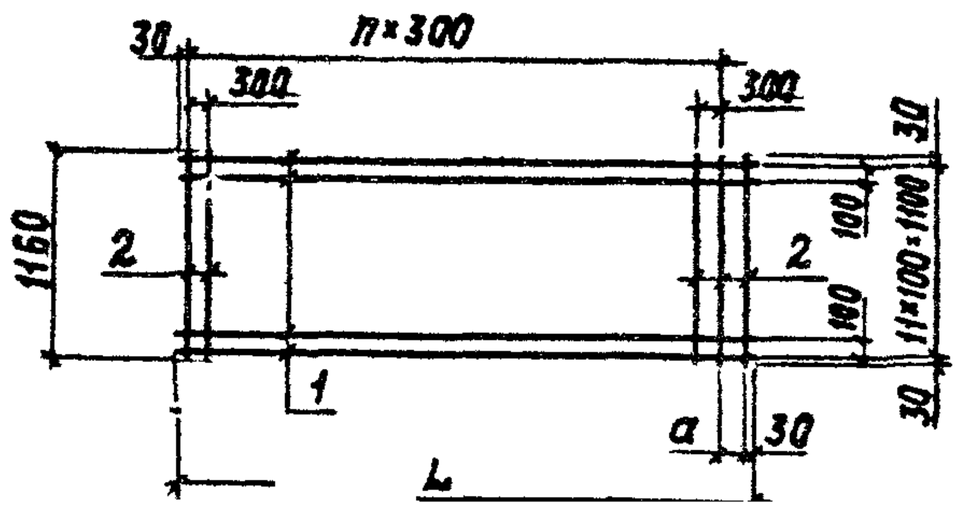

Обозначение	Марка	Рис.	Размеры L					
			Варианты					
			1	2		1	2	
КЖИ3.2-0.04.00	С1	1	4730			170		
-01	С1	1		4930			70	

Количество n			Масса, кг			Примечание
Варианты						
1	2		1	2		
15			52,56			
	16			54,84		

Привязан

Инв. N

801-2-55.85 КЖИ3.2-0.04.00СБ

Нач. отд.	Гомзяков		XII.84
Гл. констр.	Теляковский		XII.84
Н. контр.	Юдин		
Гл. спец.	Юдин		
Рук. гр.	Капнулина		
Инженер	Щеголева		
Ст. инж.	Захарова		

Сетка арматурная С1
Сборочный чертеж

Стадия	Масса	Масштаб
Р	см. табл.	1:50
Лист	Листов 1	

ГИПРОСНИСЕЛЬХОЗ

20789-04 67 Формат А4

Формат	Зона	Поз.	Обозначение	Наименование	Количество на исполнение КЖИ3.2-0.05.00СБ —	01									Примечание
				Документация											
А4			КЖИ3.2-0.05.00СБ	Сборочный чертеж											
А4			КЖИ 3.2-ТУ	Технические условия											
				Детали											
Б4		1	КЖИ 3.2-0.00.03	ф10 АIII ГОСТ 5781-82 ℓ=4890	13										3,03 кг
				ф10 АIII ГОСТ 5781-82 ℓ=5090		13									3,15 кг
Б4		2	-01	ф10 АIII ГОСТ 5781-82 ℓ=2440	26	27									1,51 кг

20789-04 68

Нач.отд.	Гомзяков		XII.84
Гл.констр	Теляковский		XII.84
Н.контр.	Юдин		
Гл.спец.	Юдин		
Рук. гр.	Капнулина		
Инженер	Щеголева		
Ст.инж.	Захарова		

Привязан

Инв. N

801-2-55.85 КЖИ 3.2-0.05.00

Сетка арматурная С2

Стадия	Лист	Листов
Р		1

ГИПРОНИСЕЛЬХОЗ

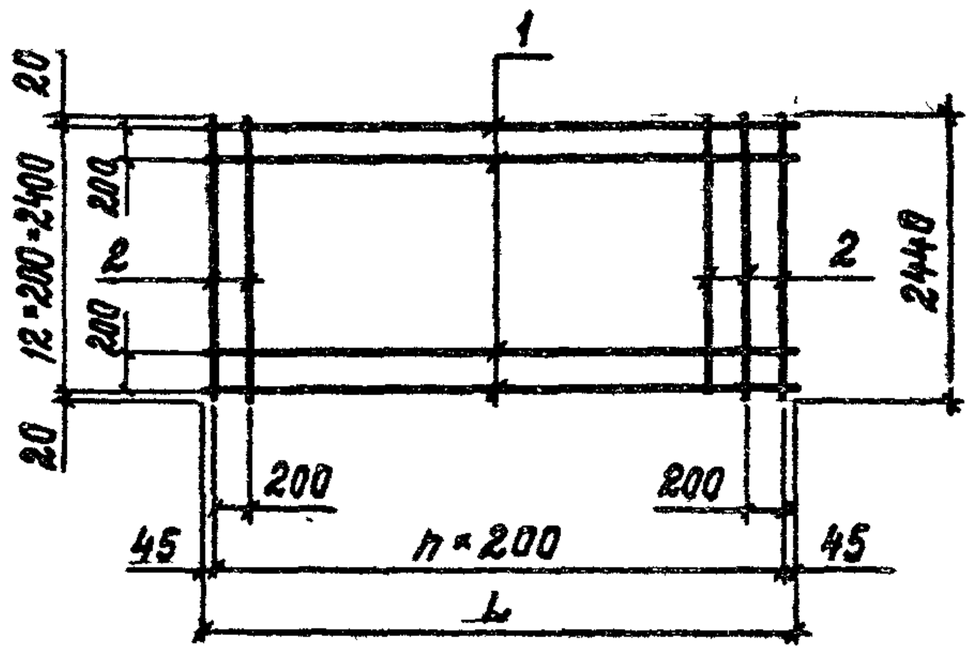

Обозначение	Марка	Размеры, мм					Масса кг	
		L			n			
		Варианты						
		1	2		1	2	1	2
КЖИ3.2-0.05.00	С2	4890			25		80,2	
-01	С2		5090			26		83,3

Привязан

Инв. N

801-2-55.85- КЖИ3.2-0.05.00 СБ

Нач.отд.	Гомзяков		XII.84
Гл.констр.	Теляковский		
Н.контр.	Юдин		
Гл.спец.	Юдин		
Рук. гр.	Капнулина		
Ст.инж.	Захарова		
Инженер	Щеголева		

Сетка арматурная С2
Сборочный чертеж

Стадия	Масса	Масштаб
Р	см. табл.	
Лист	Листов 1	

ГИПРОНИСЕЛЬХОЗ

20789-04 69 Формат А4

Альбом II часть 3

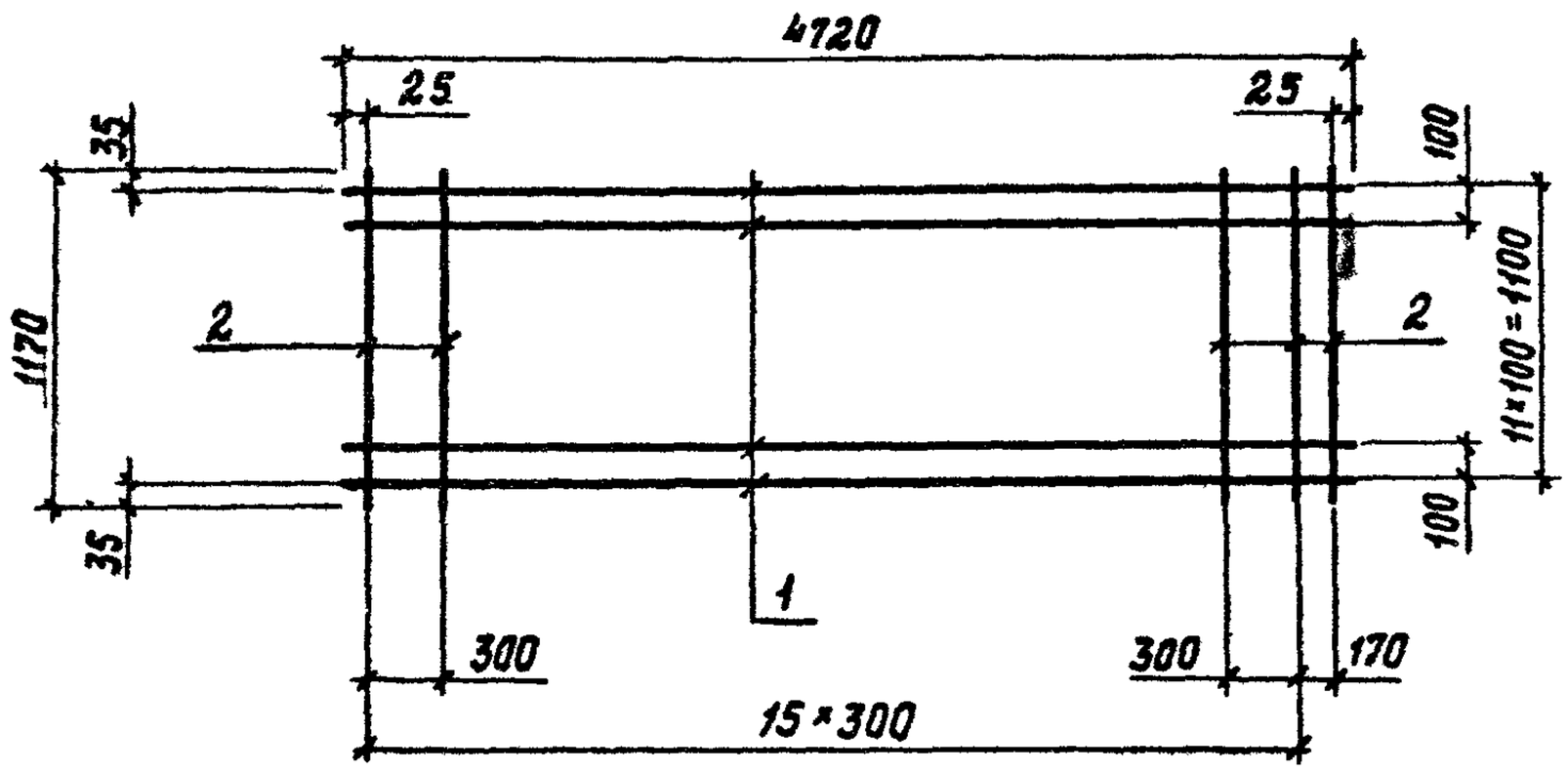

Формат	Зона	Поз.	Обозначение	Наименование	Кол.	Примечание
				Документация		
А4			КЖИ3.2-ТУ	Технические условия		
				Детали		
Б4		1	КЖИ3.2-0.00.02 -02	Ф12 АIII ГОСТ 5781-82 ℓ=4720	12	4,19 кг
Б4		2	КЖИ3.2-0.00.01 -04	Ф4 ВрI ГОСТ 6727-80 ℓ=1170	17	0,11 кг

Привязан

Инв. N

801-2-55.85-КЖИ3.2-0.06.00

Нач.отд.	Гомзяков		XII.84
Гл.констр.	Теляковский		
Н.контр.	Юдин		
Гл.спец.	Юдин		
Рук. гр.	Капнулина		
Инженер	Щеголева		
Ст.инж.	Захарова		

Сетка арматурная С3

Стадия	Масса	Масштаб
Р	52,2	1:50
Лист	Листов 1	

ГИПРОНИСЕЛЬХОЗ

Формат	Зона	Поз.	Обозначение	Наименование	Количество на исполнение КЖИ3.2-0.07.00СБ										Примечание
					—	01	02								
				Документация											
А4			КЖИ3.2-0.07.00СБ	Сборочный чертеж											
А4			КЖИ3.2-ТУ	Технические условия											
				Детали											
Б4		1	КЖИ3.2-0.00.04	5ВрI ГОСТ 6727-80 ℓ=2960	16										0,46 кг
Б4		2	-01	ℓ=1460		16									0,22 кг
Б4		3	-02	ℓ=960			16								0,15 кг
Б4		4	-03	ℓ=460											0,07 кг
Б4		5	-04	ℓ=3050	11	6	4								0,47 кг
Б4		6	КЖИ3.2-0.00.05	⌀8АIII ГОСТ 5781-82 ℓ=3050	4	4	4								1,20 кг

20789-04 Т1

Привязан

Инв. N

Нач.отд.	Гамзяков		XII.84
Гл.констр.	Теляковский		
Н.контр.	Юдин		
Гл.спец.	Юдин		
Рук. гр.	Капнулина		
Ст.инж.	Захарова		

801-2-55.85-КЖИ3.2-0.07.00

Сетка арматурная С (С4...С6)

Стадия	Лист	Листов
Р		1

ГИПРОНИСЕЛЬХОЗ

Формат А4

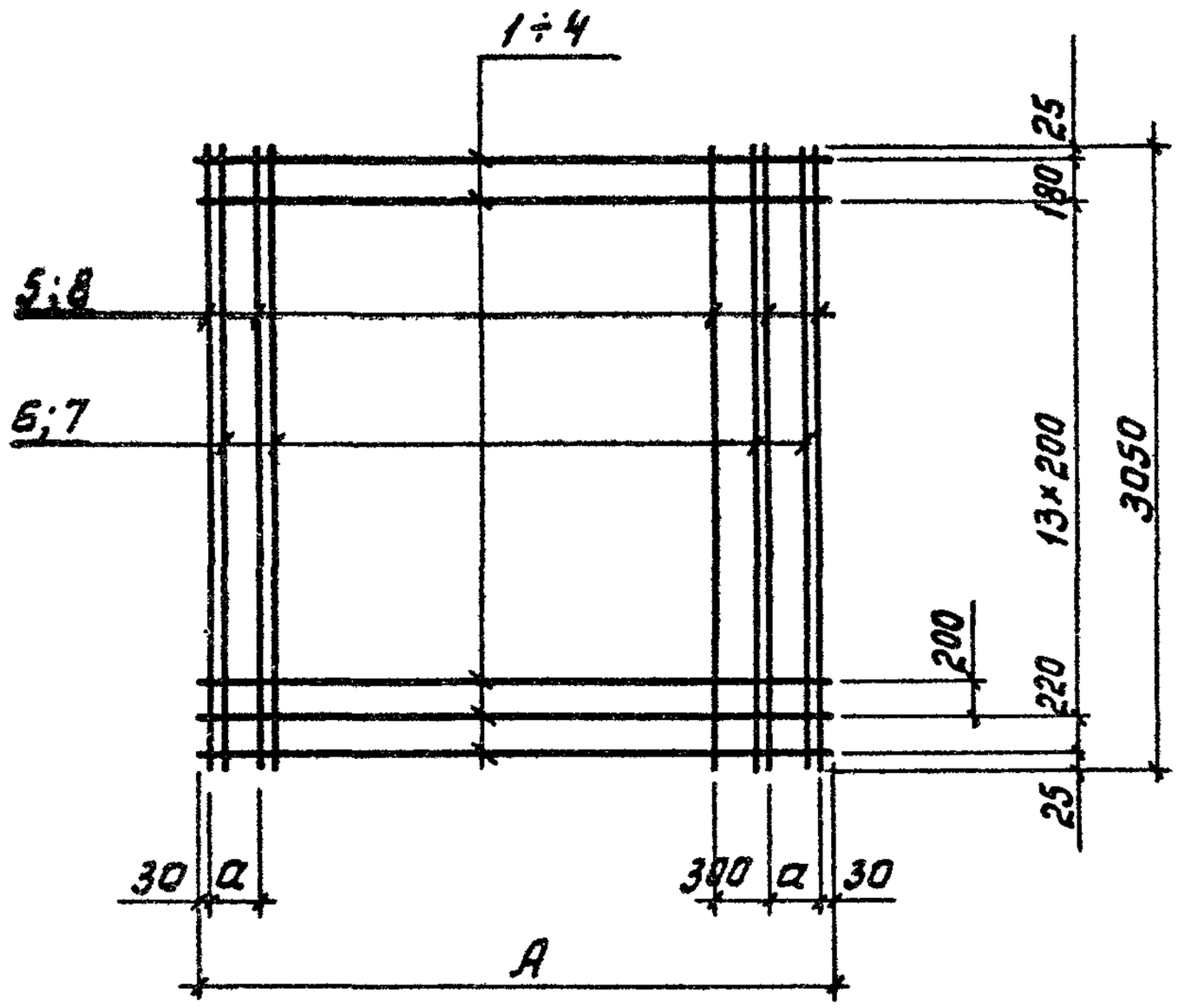

Обозначение	Марка	Размеры в мм		Масса
		A	a	кг
КЖИ3.2-0.07.00	С4	2960	250	17,3
-01	С5	1460	250	11,2
-02	С6	960	150	9,1

Привязан

Инв. №

801-2-55.85- КЖИ 3.2-0.07.00СБ

Нач.отд.	Гамзяков		XII.84
Гл.констр.	Селяковский		
Н.контр.	Юдин		
Гл.спец.	Юдин		
Рук.гр.	Капнулина		
Ст.инж	Захарова		

Сетка арматурная С (С4... С6) Сборочный чертеж

Стадия	Масса	Масштаб
Р	См. табл.	1:50
Лист	Листов 1	

ГИПРОНИСЕЛЬХОЗ

20789-04 72 Формат А4

Формат	Зона	Поз.	Обозначение	Наименование	Количество на исполнение КЖИ3.2-0.08.00СБ										Примечание
					—	01									
				Документация											
А4			КЖИ3.2-0.08.00СБ	Сборочный чертеж											
А4			КЖИ3.2-ТУ	Технические условия											
				Детали											
Б4		1	КЖИ3.2-0.00.04 -05	ф5ВрI ГОСТ 6727-80 ℓ=1140	12	8									0,18 кг
Б4		2	-06	ф5ВрI ГОСТ 6727-80 ℓ=1600	8	7									0,25 кг
Б4		3	-07	ф5ВрI ГОСТ 6727-80 ℓ=1080		1									0,17 кг
Б4		4	-08	ф5ВрI ГОСТ 6727-80 ℓ=940		3									0,14 кг

20789-04 73

Привязан

Инв N

Нач.отд.	Гомзяков		XII.84
Гл.констр.	Теляковский		XII.84
Н.контр.	Юдин		
Гл.спец.	Юдин		
Рук.гр.	Капнулина		
Ст.инж.	Захарова		

801-2-55.85- КЖИ3.2-0.08.00

Сетка арматурная С (С7; С8)

Стадия	Лист	Листов
Р		1

ГИПРОНИСЕЛЬХОЗ

Рис. 1

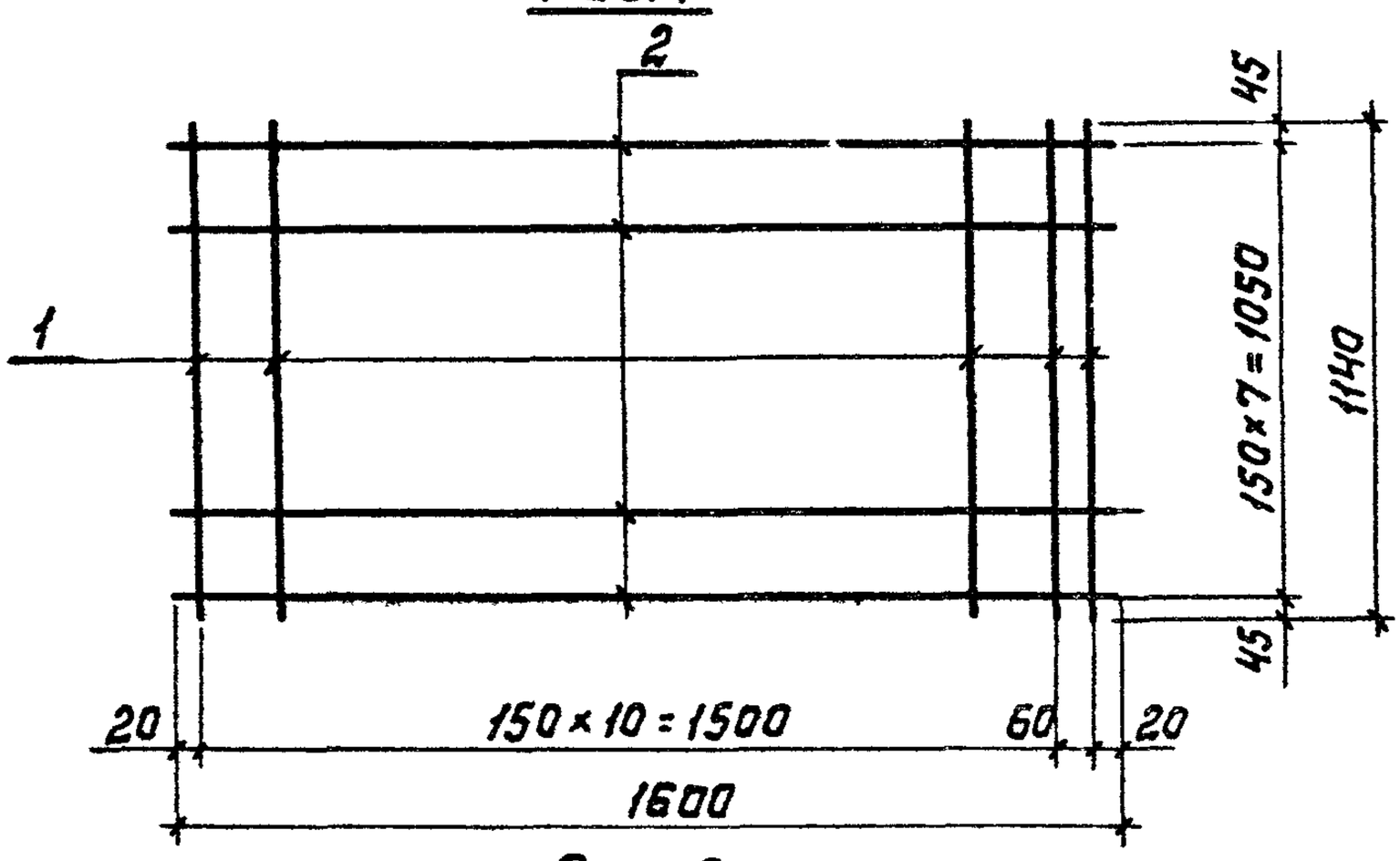

Рис. 2

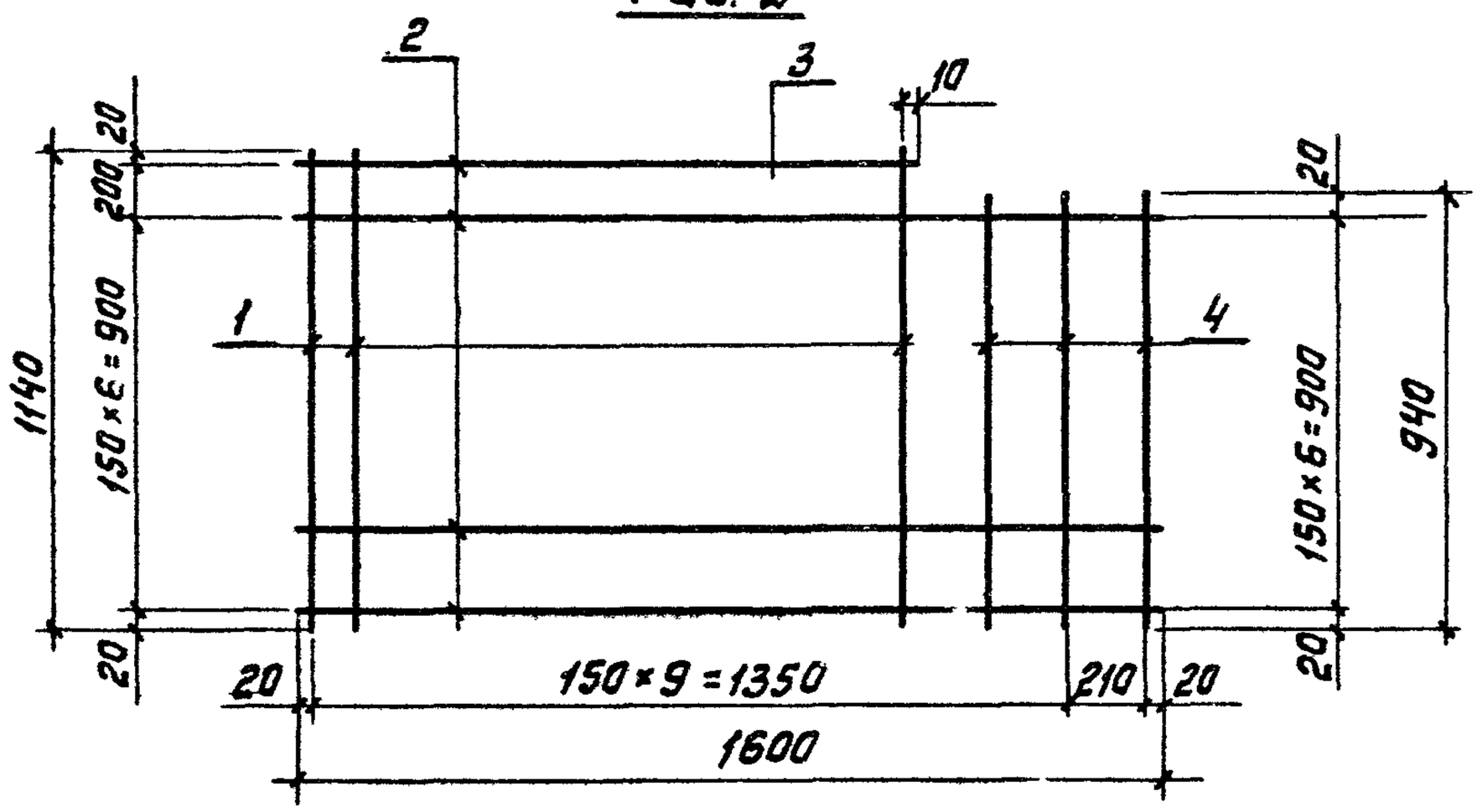

Обозначение	Марка	Рис	Масса, кг
КЖИ 3.2-0.08.00	С7	1	4,16
-1	С8	2	3,78

Привязан

Инв. №

801-2-55.85- КЖИ 3.2-0.08.00 СБ

Нач. отд.	Гомзяков		XII.84
Гл. констр.	Теляковский		XII.84
Н. контр.	Юдин		
Гл. спец.	Юдин		
Рук. гр.	Капнулина		
Ст. инж.	Захарова		

Сетка арматурная С (С7; С8) Сборочный чертеж

Стадия	Масса	Масштаб
Р	см. табл.	
Лист	Листов 1	

ГИПРОНИСЕЛЬХОЗ

20789-04 74 Формат А4

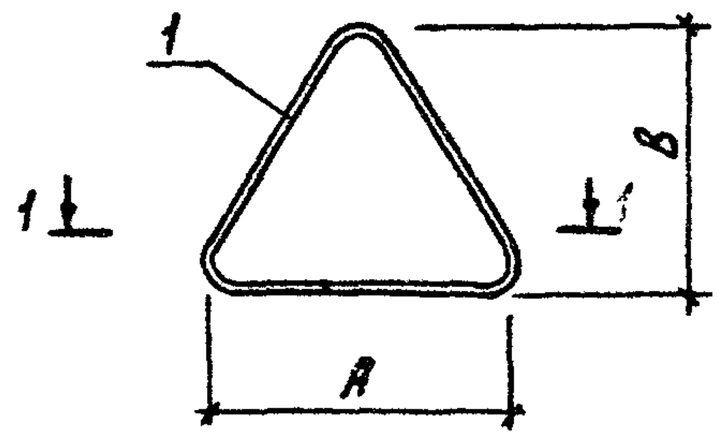

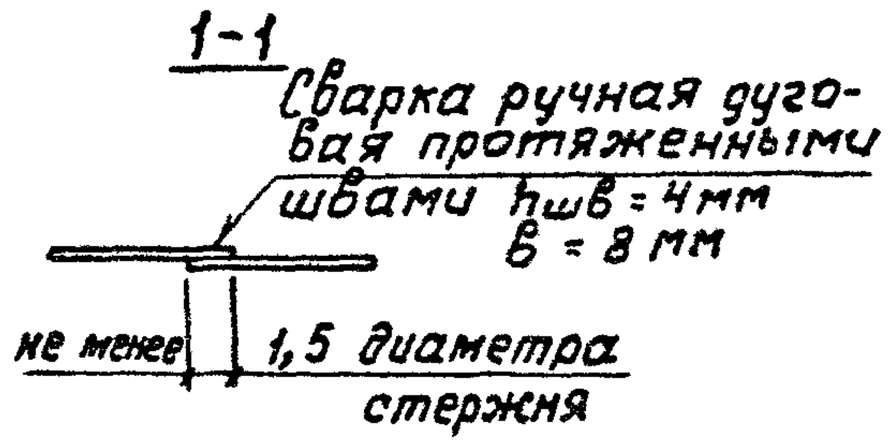

Формат	Зона	Поз.	Обозначение	Наименование	Кол.	Примечание
				Документация		
А4			КЖИ3.2-ТУ	Технические условия		
				Детали		
Б4		1	КЖИ 3.2-0.00.06	ф14 АI ГОСТ 5781-82 ℓ=970	1	1,49 кг
			-01	ℓ=1440	1	2,22 кг

Обозначение	Марка	Размеры, мм		Длина заготовки мм	Масса кг
		А	В		
КЖИ3.2-0.09.0	ПМ 14-1	500	220	970	1,49
-01	ПМ 14-2	500	320	1440	2,22

Привязан

Инв. N

801-2-55.85- КЖИ 3.2-0.09.00

Нач. отд.	Гамзяков		XII.84
Гл. констр.	Теляковский		XII.84
Н. контр.	Юдин		
Гл. спец.	Юдин		
Рук. гр.	Капнулина		
Инженер	Позднякова		
Ст. инж.	Захарова		

Петля для подъема ПМ (ПМ14-1; ПМ14-2)

Стадия	Масса	Масштаб
Р	см. табл.	
Лист	Листов 1	

ГИПРОНИСЕЛЬХОЗ

20789-04 75 Формат А4

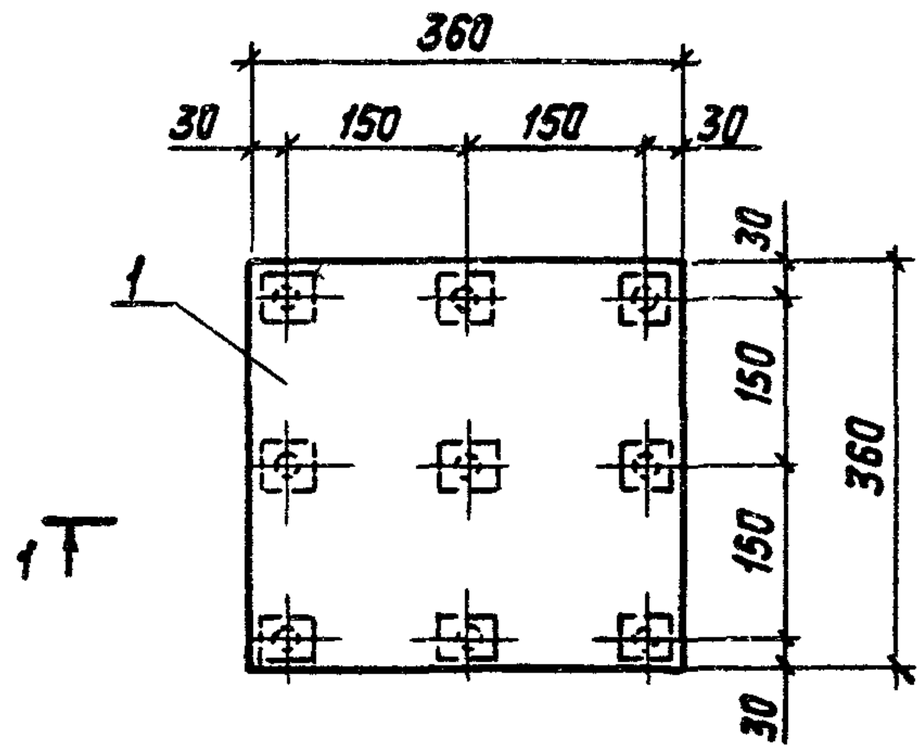

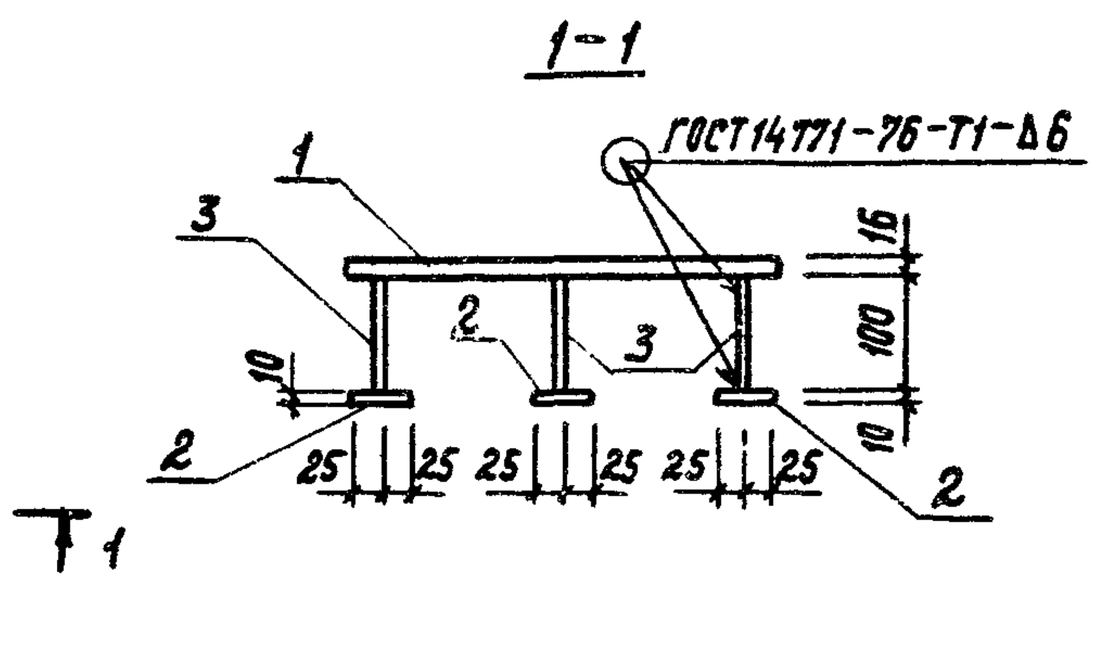

Формат	Зона	Поз.	Обозначение	Наименование	Кол.	Примечание
				Документация		
А4			КЖИ 3.2-ТУ	Технические условия		
				Детали		
Б4		1	КЖИ 3.2-0.00.07	Полоса $\frac{Б-16\times360\ ГОСТ\ 103-76}{Вст3кп2\ ГОСТ\ 535-79}$		
				ℓ=360	1	16,28 кг
Б4		2	КЖИ 3.2-0.00.08	Полоса $\frac{Б-10\times50\ ГОСТ\ 103-76}{Вст3кп2\ ГОСТ\ 535-79}$		
				ℓ=50	9	0,20 кг
Б4		3	КЖИ 3.2-0.00.02-03	Ф12 АIII ГОСТ 5781-82 ℓ=100	9	0,06 кг

Привязан

Инв. N

801-2-55.85- КЖИ 3.2-0.10.00

Нач.отд.	Гомзяков		XII.84
Гл.констр.	Теляковский		XII.84
Н.контр.	Юдин		
Гл.спец.	Юдин		
Рук.гр.	Капнулина		
Инженер	Позднякова		
Ст.инж.	Захарова		

Изделие закладное

МН1

Стадия	Масса	Масштаб
Р	18,62	1:10
Лист	Листов 1	

ГИПРОНИСЕЛЬХОЗ

20789-04 7Б Формат А4

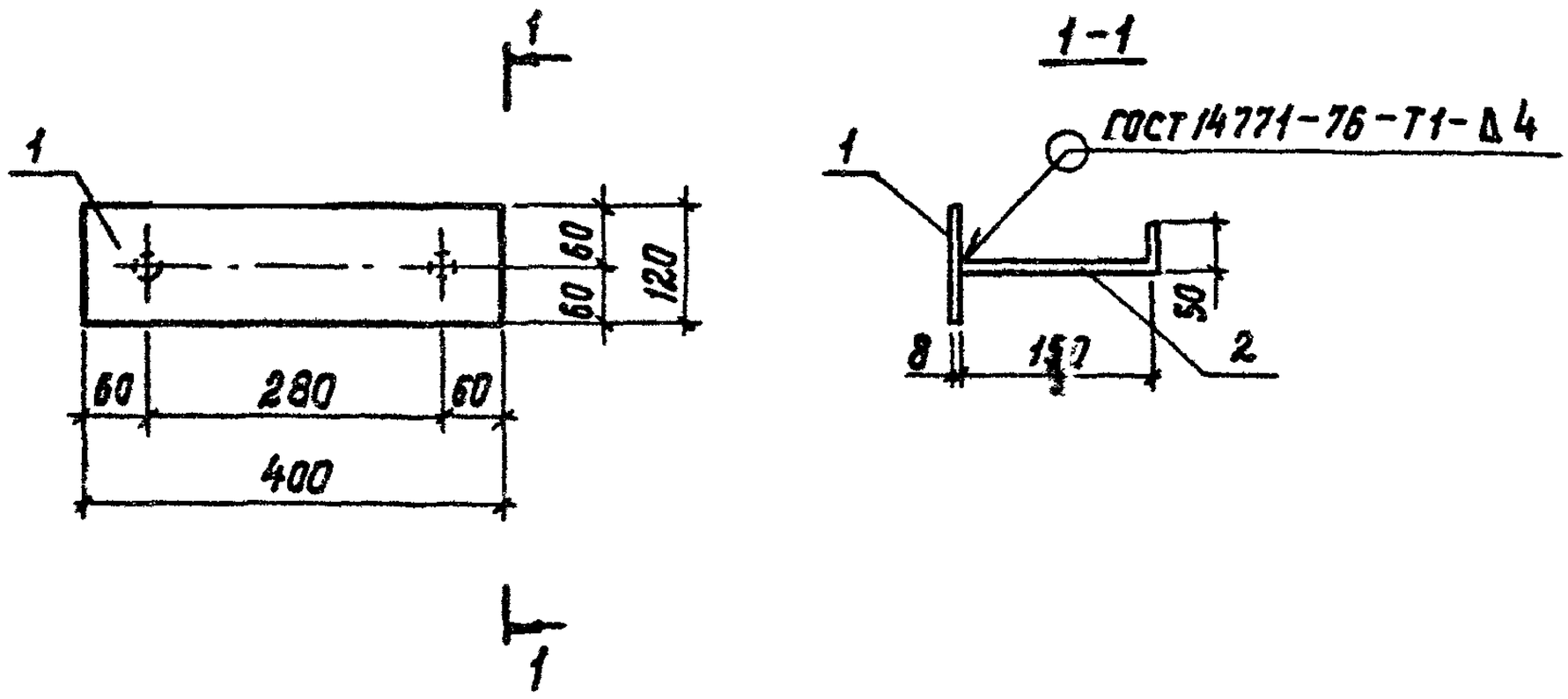

Формат	Зона	Поз.	Обозначение	Наименование	Кол.	
				Документация		
А4			КЖИ3.2-ТУ	Технические условия		
				Детали		
Б4		1	КЖИ3.2-0.00.05	Полоса $\frac{Б-8\times120\ ГОСТ\ 103-76}{В\ Ст3кп2\ ГОСТ\ 535-79}$ $\ell=400$	1	3,02 кг
Б4		2	КЖИ3.2-0.00.05-01	ФВАIII ГОСТ 5781-82 $\ell=200$	2	0,08 кг

Инв. №

801-2-55.85-КЖИ3.2-0.00.00

Нач. отд.	Гомзяков		XII.84
Гл. констр.	Теляковский		
Н. контр.	Юдин		
Гл. спец.	Юдин		
Рук. гр.	Капнулина		
Инженер	Позднякова		
Ст. инж.	Захарова		

Изделие закладное МН2

Стадия	Масса	Масштаб
Р	3,18	1:10
Лист	Листов 1	

ГИПРОНИСЕЛЬХОЗ

20789-04 77 Формат А4

Формат	Зона	Поз.	Обозначение	Наименование	Количество на исполнение КЖИ3.2-0.12.00СБ										Примечание
					—	01									
				Документация											
А4			КЖИ3.2-0.12.00СБ	Сборочный чертеж											
А4			КЖИ3.2-ТУ	Технические условия											
				Детали											
Б4		1	КЖИ3.2-0.00.06 -02	ф14 АI ГОСТ 5781-82 ℓ=1240	1										1,5 кг
			-03	ℓ=1120		1									1,35 кг
Б4		2	-04	ℓ=200	1	1									0,24 кг

20789-04 ТП

Привязан

Инв. N

Нач.отд.	Гомзяков		XII.84
Гл.констр.	Теляковский		
Н.контр.	Юдин		
Гл.спец.	Юдин		
Рук.гр.	Капнулина		
Инженер	Позднякова		
Ст.инж.	Захарова		

801-2-55.85- КЖИ3.2-0.12.00

Изделие закладное МН3 (МН3-1; МН3-2)

Стадия	Лист	Листов
Р		1

ГИПРОНИСЕЛЬХОЗ

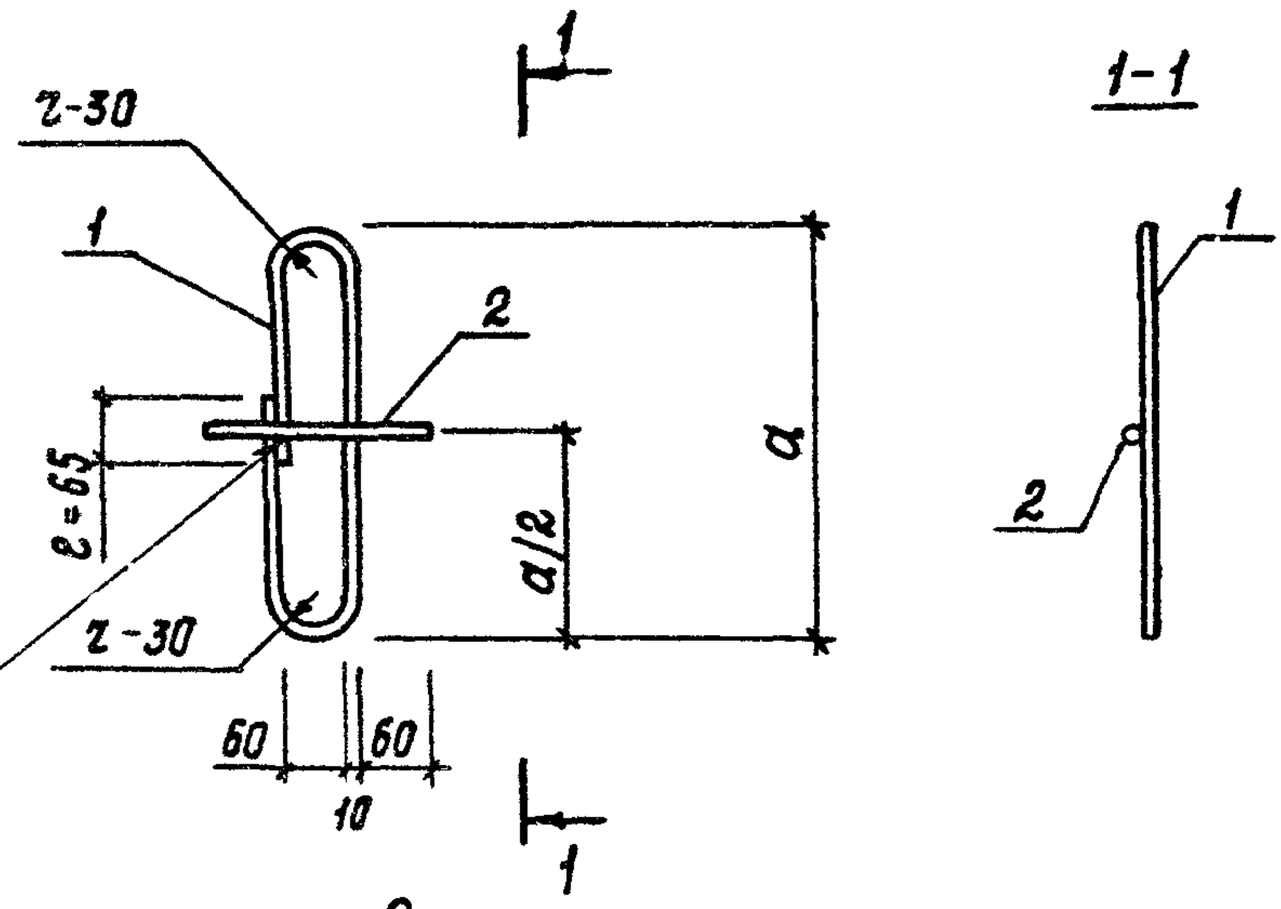

Сварка ручная дуговая протяженными швами $h_{шв} = 4мм$
$в = 8мм$

Обозначение	Марка	a, мм	Масса кг	Примечание
КЖИ3.2-0.12.00	МН3-1	490	1,47	
-01	МН3-2	440	1,35	

Привязан

Инв. N

801-2-55.85-КЖИ3.2-0.12.00СБ

Нач отд	Гомзяков		XII.84
Гл.констр	Теляковский		XII.84
Н контр	Юдин		
Гл спец	Юдин		
Рук гр	Капнулина		
Ст.инж	Захарова		

Изделие закладное МН3 (МН3-1; МН3-2) Сборочный чертеж

Стадия	Масса	Масштаб
Р	см табл.	
Лист	Листов 1	

ГИПРОНИСЕЛЬХОЗ

20789-04 79 Формат А4

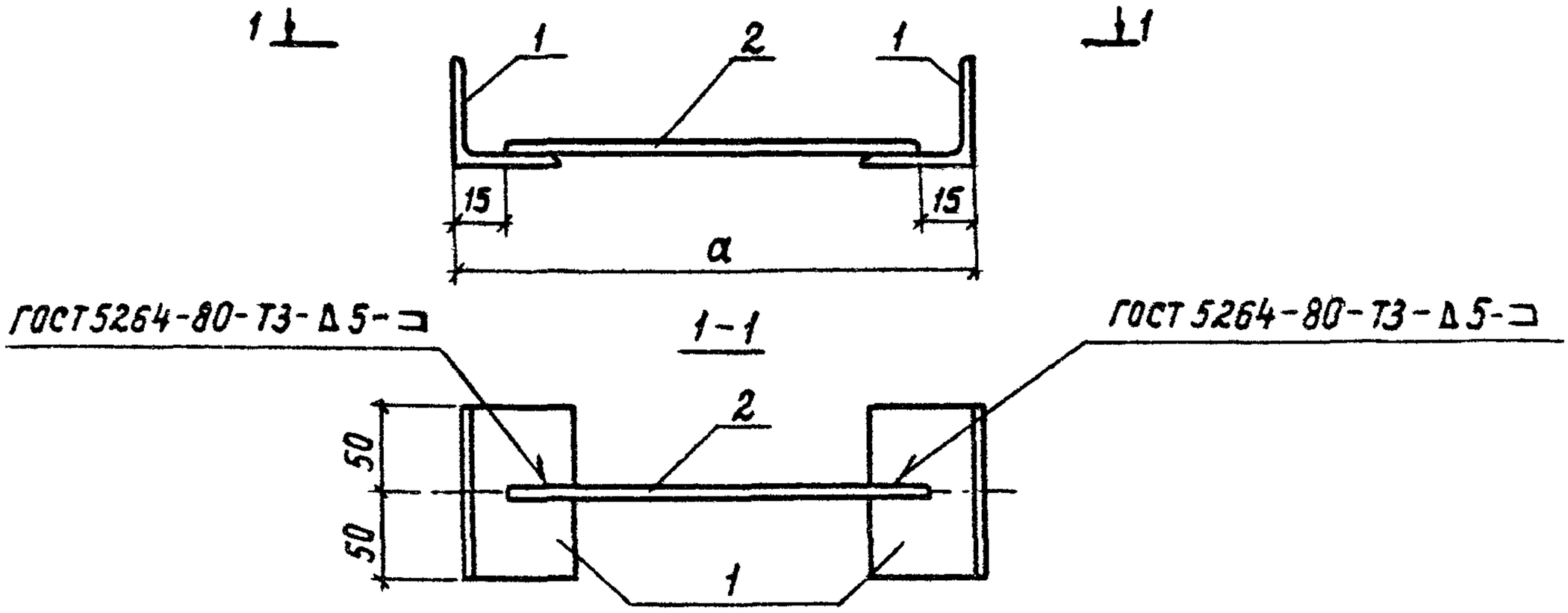

Формат	Зона	Поз.	Обозначение	Наименование	Кол.	Примечание
				Документация		
А4			КЖИ 3.2-0.13.00 ТУ	Технические условия		
				Детали		
Б4		1	КЖИ 3.2-0.00.10	Уголок Б-63×63×5 ГОСТ 8509-72 / Ст3кп2 ГОСТ 535-79 ℓ=100	2	0,48 кг
Б4		2	КЖИ 3.2-0.00.02 -04	ф 12 АIII ГОСТ 5781-82 ℓ=170	1	0,15 кг
			-05	ф 12 АIII ГОСТ 5781-82 ℓ=150	1	0,13 кг

Обозначение	Марка	Размер „а" Варианты 1 / 2		Масса кг Варианты 1 / 2	
КЖИ 3.2-0.13.00	МН4	200		1,11	
КЖИ 3.2-0.13.00-01		180		1,09	

Привязан

Инв. N

801-2-55.85 КЖИ 3.2-0.13.00

Нач. отд.	Гомзяков		XII.84
Гл. констр.	Теляковский		
Н. контр.	Юдин		
Гл. спец.	Юдин		
Рук. гр.	Капнулина		
Ст. инж.	Литвинова		
Ст. инж.	Захарова		

Изделие закладное МН4

Стадия	Масса	Масштаб
Р	см. табл.	1:5
Лист	Листов 1	

ГИПРОНИСЕЛЬХОЗ

Формат	Зона	Поз.	Обозначение	Наименование	Кол.	Примечание
				Документация		
А4			КЖИ3.2-0.14.00СБ	Сборочный чертеж		
А4			КЖИ3.2-ТУ	Технические условия		
				Детали		
Б4		1	КЖИ3.2-0.00.11	Полоса $\frac{Б-6\times185\ ГОСТ\ 19903-74}{Вст3кп2\ ГОСТ\ 535-79}$		
				$\ell=517$	2	4,6 кг
Б4		2	-01	Полоса $\frac{Б-6\times185\ ГОСТ\ 19903-74}{Вст3кп2\ ГОСТ\ 535-79}$		
				$\ell=1255$	2	11,3 кг
Б4		3	КЖИ3.2-0.00.10 -01	Уголок $\frac{Б-63\times63\times6\ ГОСТ\ 8509-72}{Вст3кп2\ ГОСТ\ 535-79}$		
				$\ell=643$	2	3,6 кг
Б4		4	-02	Уголок $\frac{Б-63\times63\times6\ ГОСТ\ 8509-72}{Вст3кп2\ ГОСТ\ 535-79}$		
				$\ell=1267$	2	7,2 кг
Б4		5	КЖИ3.2-0.00.02 -04	Ф10АI ГОСТ 5781-82 $\ell=320$	12	0,2 кг

Привязан

Инв. N

Нач.отд.	Гомзяков		XII.84
Гл.констр.	Теляковский		XII.84
Н.контр.	Юдин		
Гл.спец.	Юдин		
Рук.гр.	Капнулина		
Ст.инж.	Захарова		

801-2-55.85-КЖИ3.2-0.14.00

Изделие закладное МН5

Стадия	Лист	Листов
Р		1

ГИПРОНИСЕЛЬХОЗ

20789-04 81 Формат А4

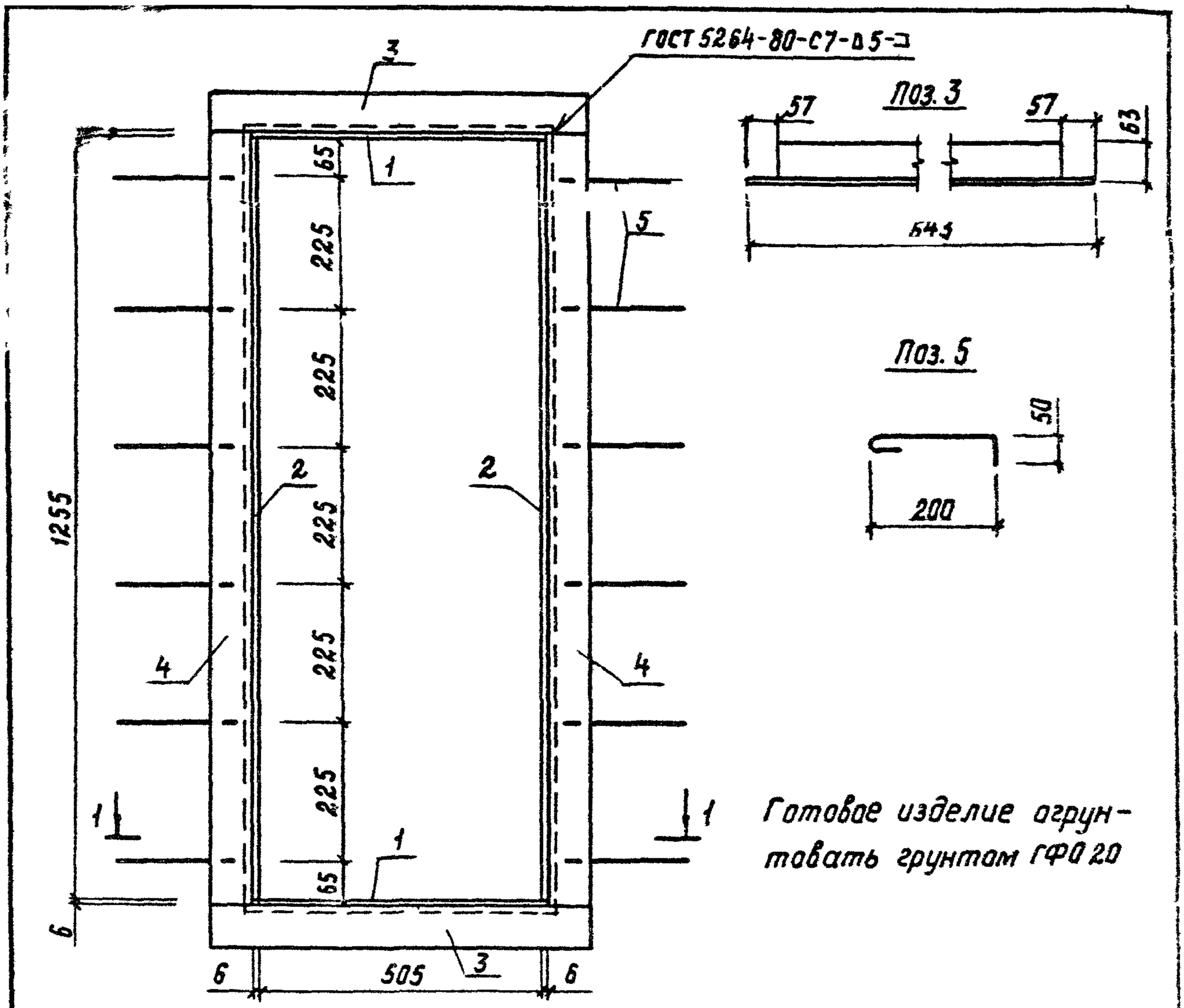

Готовое изделие огрунтовать грунтом ГФ021

Привязан

Инв. N

801-2-55.85- КЖИ 3.2-0.14.00 СБ

Нач. отд.	Гомзяков		XII.84
Гл. констр	Теляковский		
Н. контр.	Юдин		
Гл. спец.	Юдин		
Рук. гр.	Капнулина		
Ст. инж.	Захарова		

Изделие закладное
МН5
Сборочный чертеж

Стадия	Масса	Масштаб
Р	55,8	1:10
Лист	Листов 1	

ГИПРОНИСЕЛЬХОЗ

20789-04 82 Формат А4

Формат	Зона	Поз.	Обозначение	Наименование	Кол. на исполнение КЖИ3.2-0.15.00СБ —	01									Примечание
				Документация											
А4			КЖИ3.2-0.15.00СБ	Сборочный чертеж											
А4			КЖИ3.2-ТУ	Технические условия											
				Детали											
Б4		1	КЖИ3.2-0.00.11-02	Полоса Б-6×285 ГОСТ19903-74 / Вст3кп2 ГОСТ535-79											
				ℓ=502	2	2									6,8 кг
Б4		2	-03	ℓ=170	2										2,3 кг
			-04	ℓ=440		2									6,0 кг
Б4		3	КЖИ3.2-0.00.10-03	Уголок Б-63×63×6 ГОСТ8509-72 / Вст3кп2 ГОСТ535-79											
				ℓ=628	2	2									3,7 кг
Б4		4	-04	ℓ=170	2										0,8 кг
			-05	ℓ=440		2									2,5 кг
Б4		5	КЖИ3.2-0.00.02-05	ф10АI ГОСТ5781-82 ℓ=320	6	6									0,2 кг

20789-04 83

Привязан

Инв. N

Нач. отд.	Гомзяков		XII.84
Гл. констр.	Геляковский		XII.84
Н. контр.	Юдин		
Гл. спец.	Юдин		
Рук. гр.	Капнулина		
Ст. инж.	Захарова		

801-2-55.85- КЖИ 3.2-0.15.00

Изделие закладное МН6 (МН6-1; МН6-2)

Стадия	Лист	Листов
Р		1

ГИПРОНИСЕЛЬХОЗ

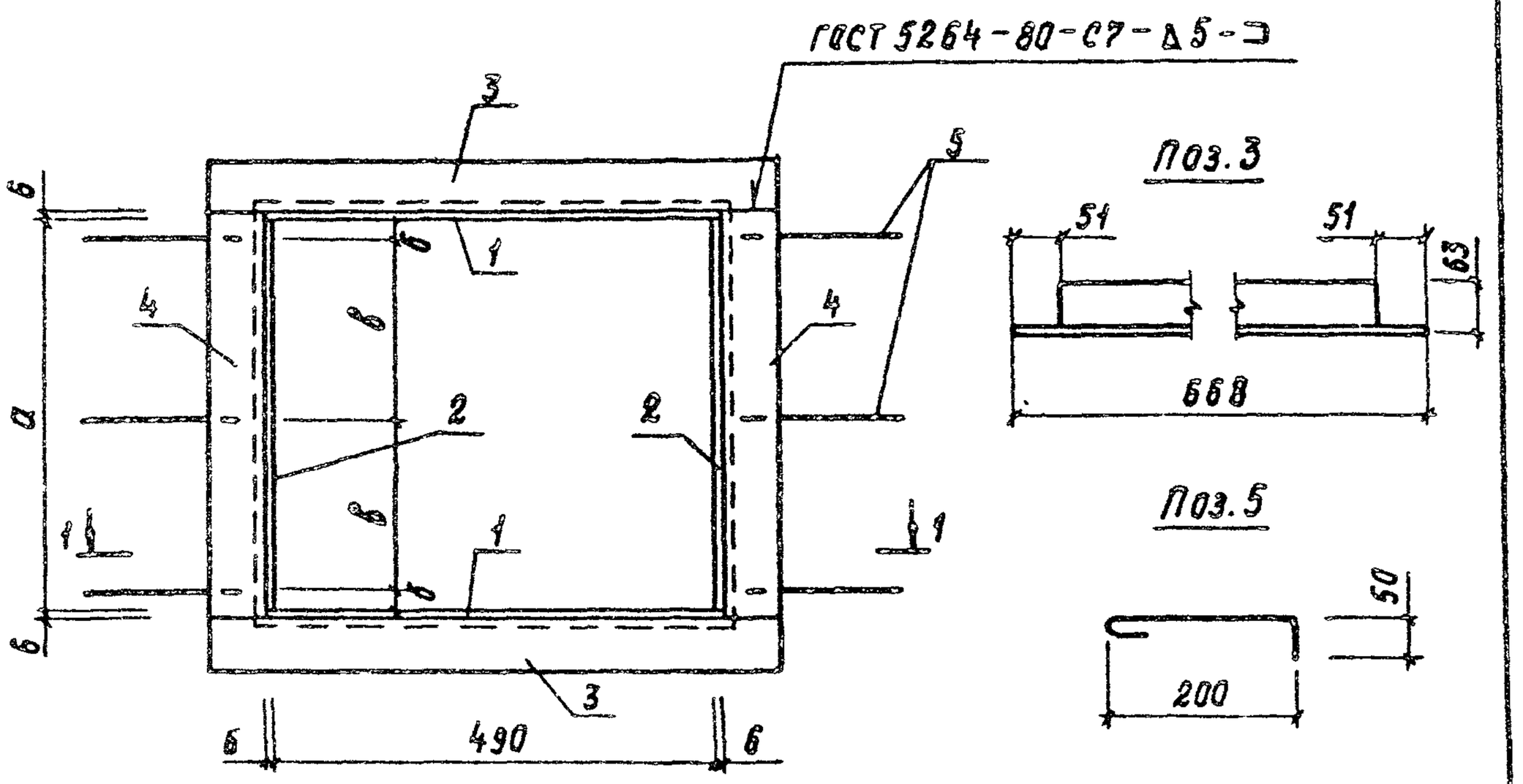

1-1

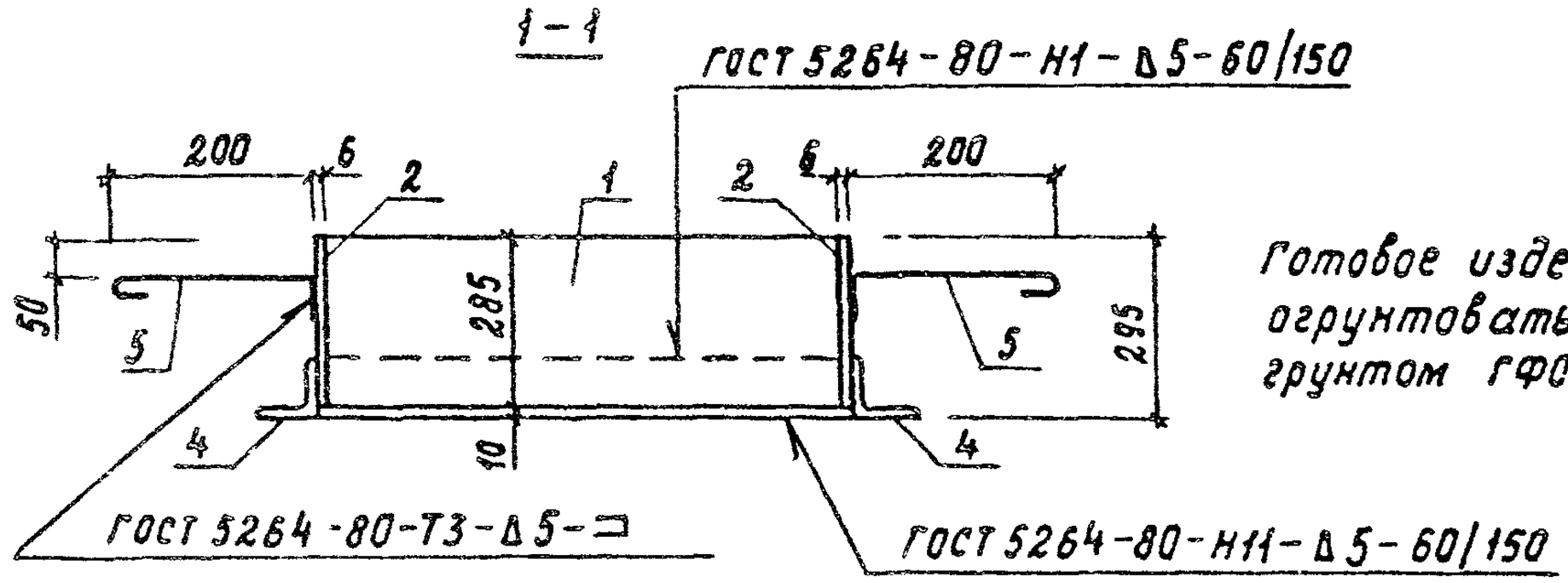

Готовое изделие огрунтовать грунтом ГФО 20.

Обозначение	Марка	Размеры			Масса кг	Примечание
		а	б	в		
КЖИ 3.2-0.15.000	МН6-1	170	25	60	28,4	
-01	МН6-2	440	20	200	39,2	

Привязан

Инв. N

801-2-55.85-КЖИ 3.2-0.15.00 СБ

Нач отд.	Гомзяков		XII.84
Гл. констр.	Теляковский		
Н. контр.	Юдин		
Гл. спец.	Юдин		
Рук. гр.	Капцулина		
Ст. инж.	Захарова		

Изделие закладное МН6 (МН6-1; МН6-2) Сборочный чертеж

Стадия	Масса	Масштаб
Р	см. табл.	1:10
Лист	Листов 1	

ГИПРОНИСЕЛЬХОЗ

Альбом II часть 3

Формат	Зона	Поз.	Обозначение	Наименование	Кол.	Примечание
				Документация		
А4			КЖИ 3.2-0.16.00 СБ	Сборочный чертеж		
А4			КЖИ 3.2-ТУ	Технические условия		
				Детали		
Б4		1	КЖИ 3.2-0.00.11 -05	Кольцо $\frac{\Phi 742/642\times 6\ ГОСТ 19903-74}{В\ ст3кп2\ ГОСТ 535-79}$	1	5,0 кг
Б4		2	КЖИ 3.2-0.00.11 -06	Полоса $\frac{Б\text{-}6\times 285\ ГОСТ 19903-74}{В\ ст3кп2\ ГОСТ 535-79}$ $\ell = 1997$	1	27,0 кг
Б4		3	КЖИ 3.2-0.00.02 -05	Ф10АI ГОСТ 5781-82 $\ell = 320$	8	0,2 кг

Привязан

Инв. N

Взам. инв. N

Подпись и дата

Инв. N подл.

Нач отд.	Гомзяков		XII.84
Гл.констр	Теляковский		XII.84
Н.контр.	Юдин		
Гл.спец	Юдин		
Рук. гр.	Капнулина		
Ст. инж.	Захарова		

801-2-55.85-КЖИ 3.2-0.16.00

Изделие закладное МН7

Стадия	Лист	Листов
Р		1

ГИПРОНИСЕЛЬХОЗ

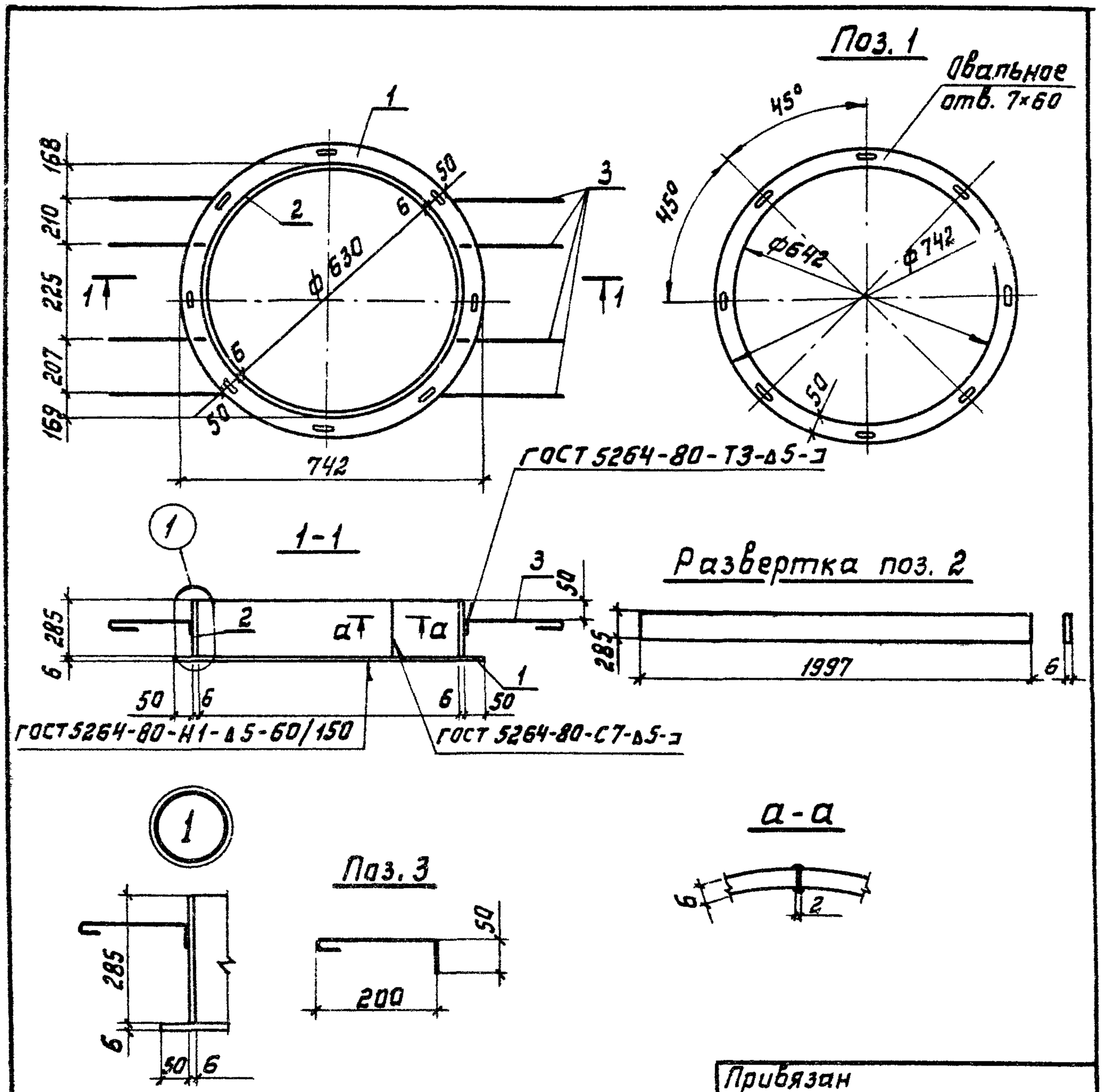

Готовое изделие огрунтовать грунтом ГФ020.

Привязан			
Инв.№			

801-2-55.85- КЖИ 3.2-0.16.00.СБ

Нач.отд.	Гомзяков		XII.84
Гл.конст.	Теляковский		
Н.контр.	Юдин		
Гл.спец.	Юдин		
Рук. гр.	Капнулина		
Ст.инж.	Захарова		

Изделие закладное МН 7
Сборочный чертеж

Стадия	Масса	Масштаб
Р	33.6	
Лист	Листов 1	

ГИПРОНИСЕЛЬХОЗ

20789-04 86 Формат А4

Формат	Зона	Поз.	Обозначение	Наименование	Кол. на исполнение КЖИ 3.2-МС100СБ										Примечание
					–	01									
				Документация											
А4			КЖИ 3.2-МС100 СБ	Сборочный чертеж											
А4			КЖИ 3.2-ТУ	Технические условия											
				Детали											
А4		1	КЖИ 3.2-МС 101	ф 16 АI ГОСТ 5781-82 ℓ=250	1	1									0,40 кг
А4		2	КЖИ 3.2-МС 102	Полоса Б-50×10 ГОСТ 103-76 / Ст3кп2 ГОСТ 535-79											
				ℓ=60	1	1									0,24 кг

20789-04 87

Нач.отд.	Гомзяков		XII.84
Гл.констр.	Теляковский		XII.84
Гл.спец.	Юдин		
Н.контр.	Юдин		
Рук.гр.	Капнулина		
Ст.инж.	Захарова		

Привязан

Инв. №

801-2-55.85-КЖИ 3.2-МС100

Изделие соединительное МС1 (МС1-1; МС1-1н)

Стадия	Лист	Листов
Р		1

ГИПРОНИСЕЛЬХОЗ

Альбом II часть 3

Рис. 1

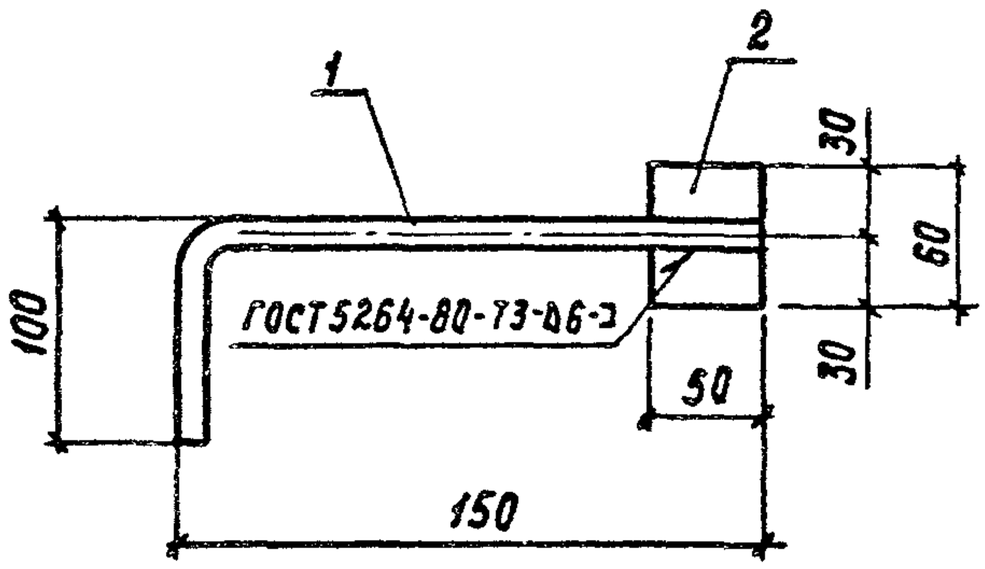

Рис. 2

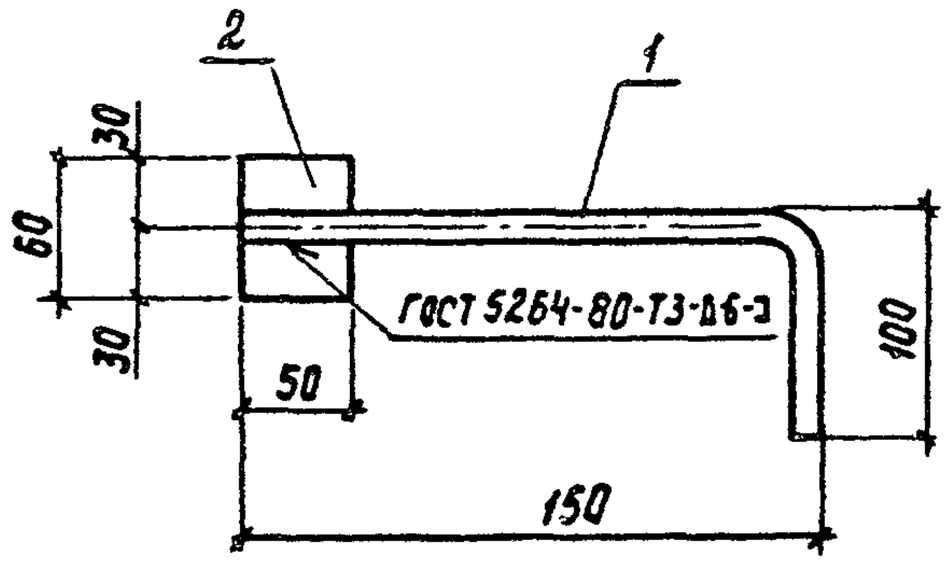

Обозначение	Марка	Рис.	Масса
КЖИ3.2 – МС100	МС1-1	1	0,64 кг
-01	МС1-1н	2	0,64 кг

Привязан

Инв. N			

801-2-55.85- КЖИ 3.2-МС100СБ

Нач.отд.	Гомзяков		XII.84
Гл.констр.	Теляковский		
Гл.спец.	Юдин		
Н.контр.	Юдин		
Рук.гр.	Капнулина		
Ст.инж.	Захарова		

Изделие соединительное МС1 (МС1-1; МС1-1н) Сборочный чертеж

Стадия	Масса	Масштаб
Р	см. табл.	
Лист	Листов 1	

ГИПРОНИСЕЛЬХОЗ

20789-04 88 Формат А4

Альбом II Часть 3

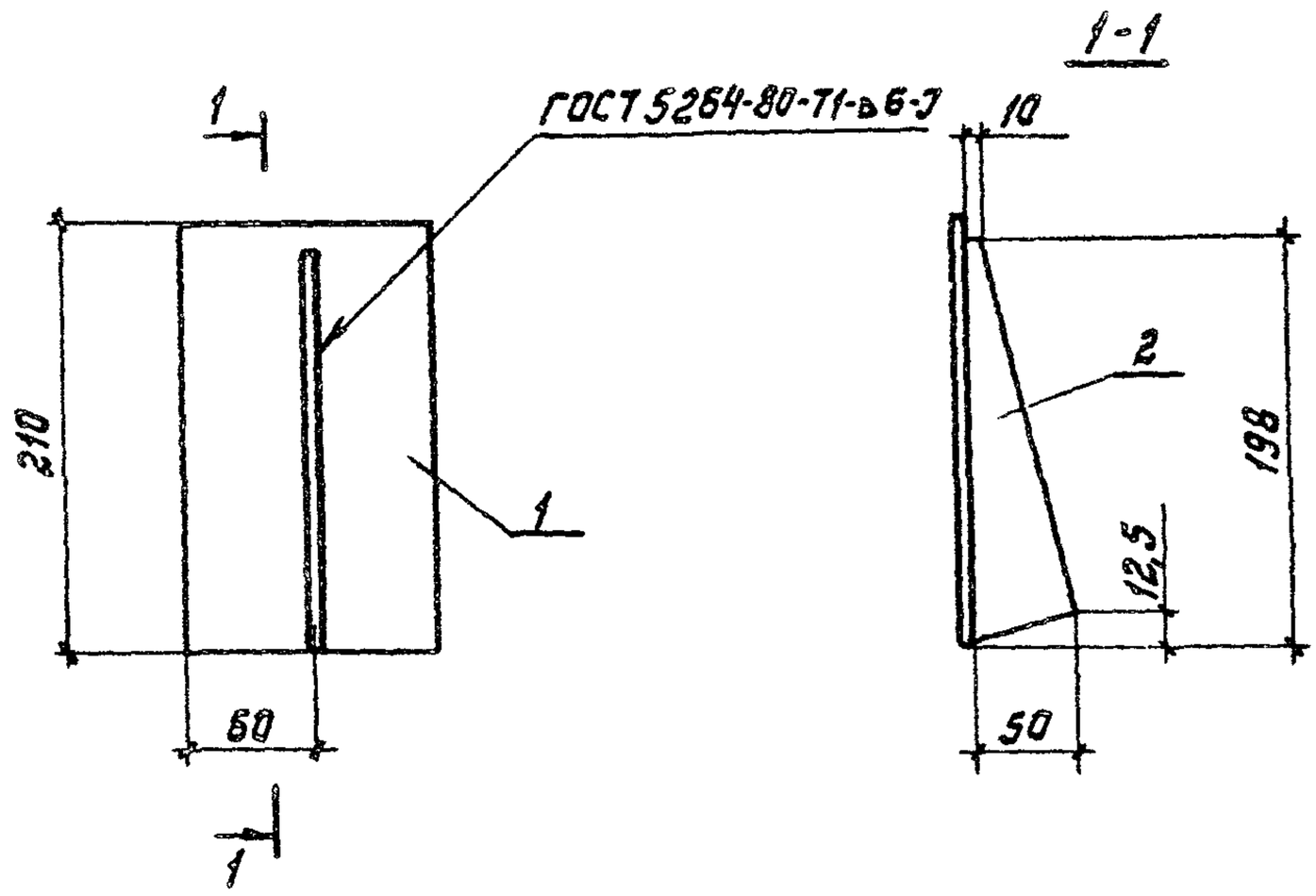

Формат	Зона	Поз.	Обозначение	Наименование	Кол.	Примечание
				Документация		
А4			КЖИ 3.2-ТУ	Технические условия		
				Детали		
Б4		1	КЖИ 3.2 МС 201	Полоса $\frac{Б-4\times120\ ГОСТ\ 103-76}{Вст3кп2\ ГОСТ\ 535-79}$		
				ℓ=210	1	0,79 кг
Б4		2	КЖИ 3.2 МС 202	Полоса $\frac{Б-6\times50\ ГОСТ\ 103-76}{Вст3кп2\ ГОСТ\ 535-79}$		
				ℓ=198	1	0,47 кг

Привязан

Инв. №

Взам. инв. №

Подпись и дата

Инв. № подл.

801-2-55.85-КЖИ 3.2 МС 200

Нач. отд.	Гомзяков		XII.84
Гл. констр	Теляковский		XII.84
Гл. спец.	Юдин		
Н. контр.	Юдин		
Рук. гр.	Капнулина		
Ст. инж.	Захарова		

Изделие соединительное МС 2

Стадия	Масса	Масштаб
Р	1,26	1:10
Лист	Листов 1	

ГИПРОНИСЕЛЬХОЗ

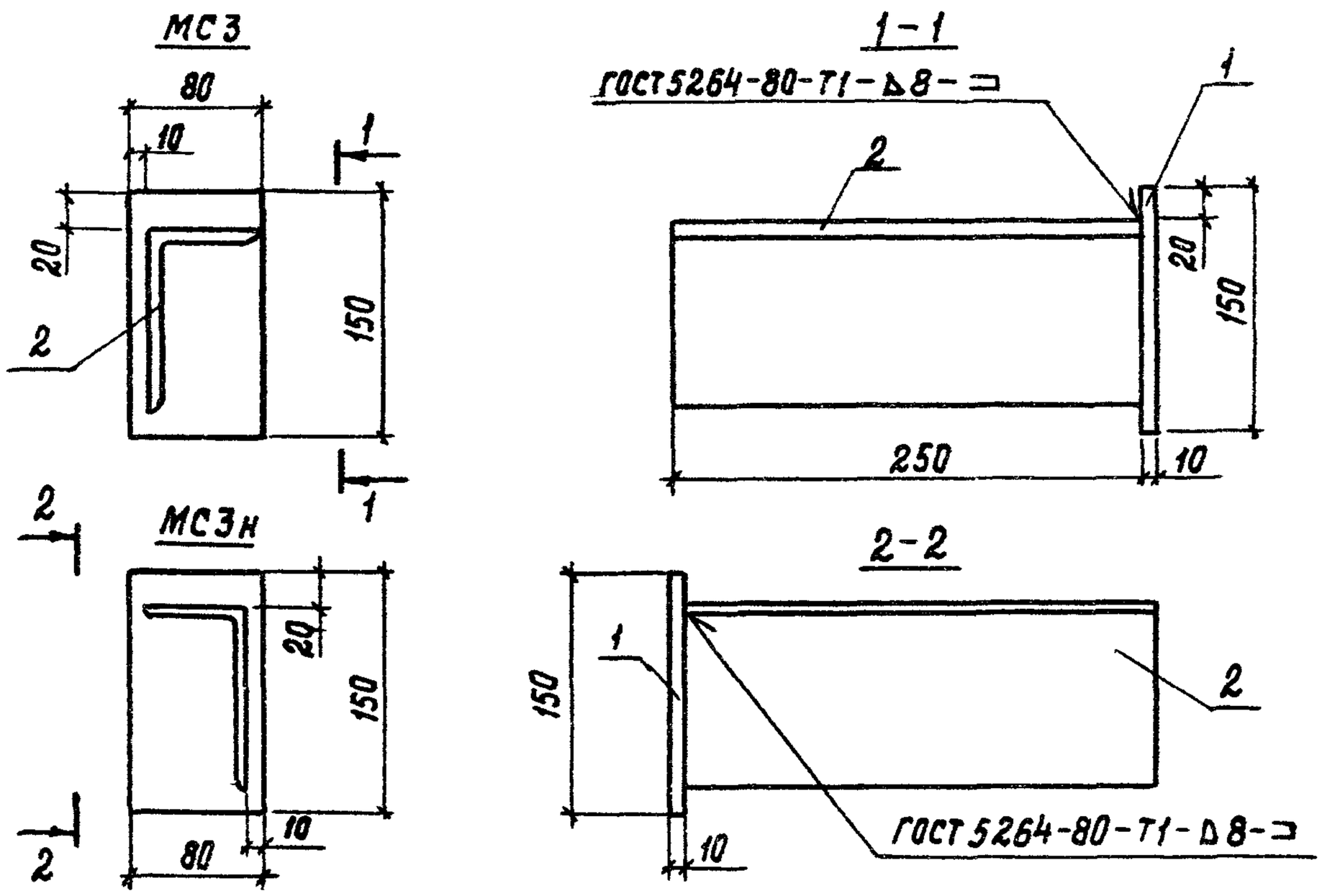

Формат	Зона	Поз.	Обозначение	Наименование	Кол.	Примечание
				Документация		
А4			КЖИ 3.2-ТУ	Технические условия		
				Детали		
Б4		1	КЖИ 3.2-МС3 01	Полоса $\frac{Б-10\times80\ ГОСТ\ 103-76}{Вст3кп2\ ГОСТ\ 535-79}$		
				ℓ = 150	1	0,95 кг
Б4		2	КЖИ 3.2-МС3 02	Уголок $\frac{Б-110\times70\times8\ ГОСТ\ 8509-72}{Вст3кп2\ ГОСТ\ 535-79}$		
				ℓ = 250	1	2,7 кг

Привязан

Инв. N

801-2-55.85-КЖИ 3.2 — МС3 00

Гл.инж.отд.	Гомзяков		XII.84
Гл.констр.	Теляковский		XII.84
Гл.спец.	Юдин		
Н.контр.	Юдин		
Рук.гр.	Капнулина		
Ст.инж.	Захарова		

Изделие металлическое МС (МС3; МС3н)

Стадия	Масса	Масштаб
Р	3,65	1:5
Лист	Листов 1	

ГИПРОНИСЕЛЬХОЗ

Формат	Зона	Поз.	Обозначение	Наименование	Кол. на исполнение КЖИ3,2-МИ400СБ										Примечание
					–	01	02								
				Документация											
А4			КЖИ3,2-МИ400СБ	Сварочный чертеж											
А4			КЖИ3,2-ТУ	Технические условия											
				Детали											
				Полоса $\frac{Б\text{-}150\times6\ ГОСТ\ 103\text{-}76}{Вст3кп2\ ГОСТ\ 535\text{-}79}$											
Б4		1	КЖИ 3,2-МИ 4 01	ℓ = 150	1	1									1,06 кг
Б4		4	-01	ℓ = 250			1								1,77 кг
Б4		2	КЖИ 3,2-МИ 4 02	ф12 АI, ГОСТ 5781-82 ℓ = 220	1										0,20 кг
Б4		3	-01	ф12 АI, ГОСТ 5781-82 ℓ = 320		1	2								0,28 кг

20789-04 16

Привязан

Инв. N

Нач.отд.	Гомзяков		XII.84
Гл.констр.	Теляковский		
Гл.спец	Юдин		
Н.контр.	Юдин		
Рук. гр.	Капнулина		
Ст.инж.	Захарова		

801-2-55.85-КЖИ 3,2-МИ 4 0 0

Изделие металлическое МИ1 (МИ1-1; МИ1-2; МИ1-3)

Стадия	Лист	Листов
Р		1

ГИПРОНИСЕЛЬХОЗ

Формат А4

Альбом II часть 3

Рис. 1

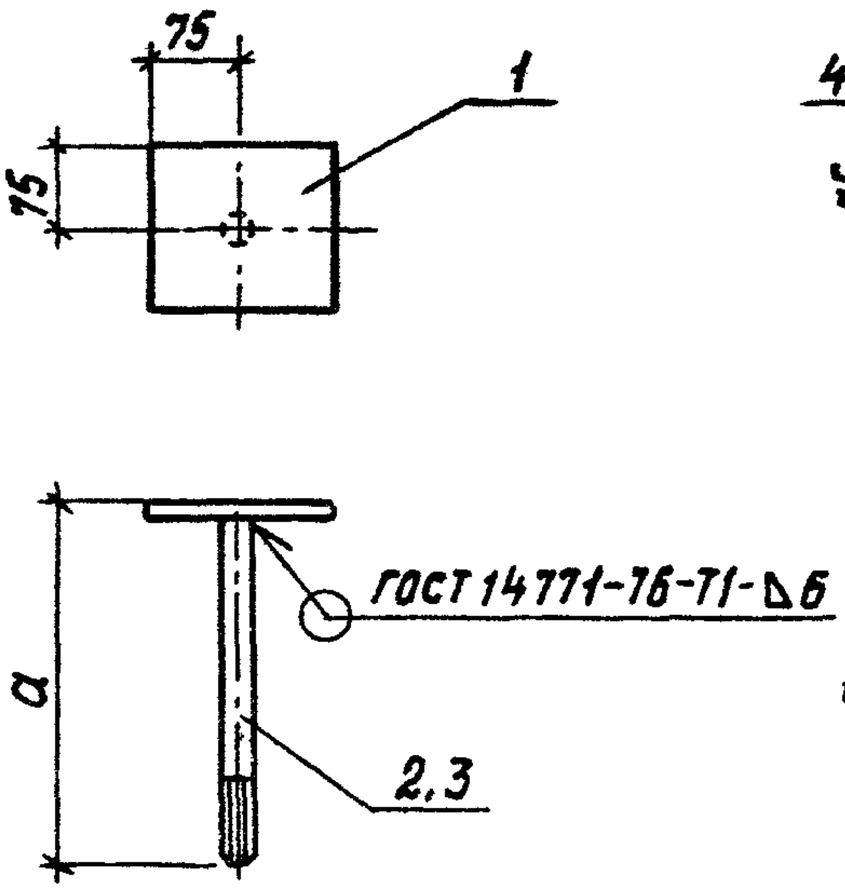

Рис. 2

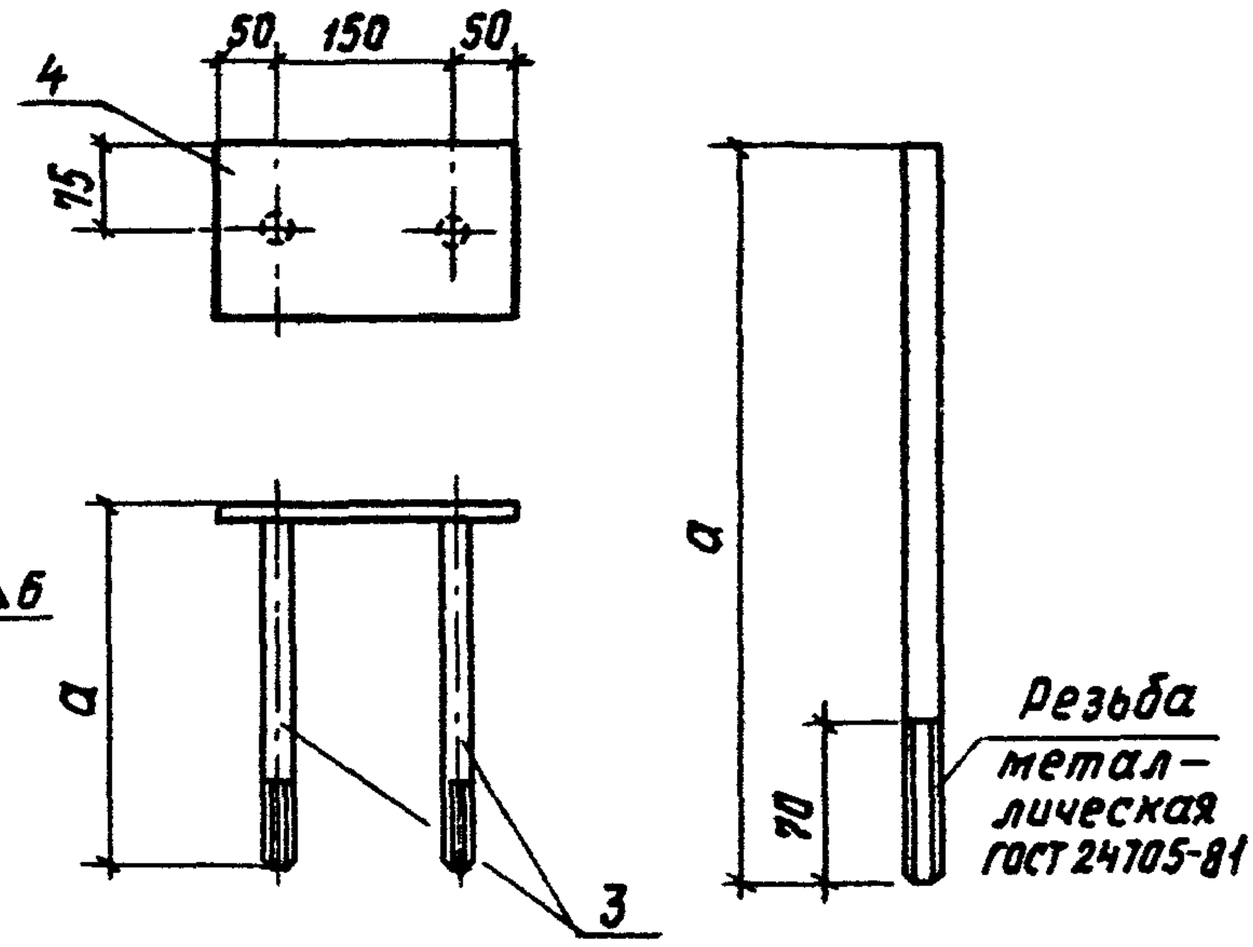

Обозначение	Марка	Рис.	Размер		Масса кг
			a		
КЖИ3.2-МИ400	МИ1-1	1	220		1,86
-01	МИ1-2	1	320		1,34
-02	МИ1-3	2	320		2,33

Привязан

Инв. №

801-2-55.85- КЖИ 3.2-МИ400СБ

Нач.отд.	Гомзяков		XII.84
Гл.констр.	Теляковский		
Гл.спец.	Юдин		
Н.контр.	Юдин		
Рук.гр.	Капнулина		
Ст.инж.	Захарова		

Изделие металлическое МИ1 (МИ1-1; МИ1-2; М1-3) Сборочный чертеж

Стадия	Масса	Масштаб
Р	см. табл.	1:10
Лист	Листов 1	

ГИПРОНИСЕЛЬХОЗ

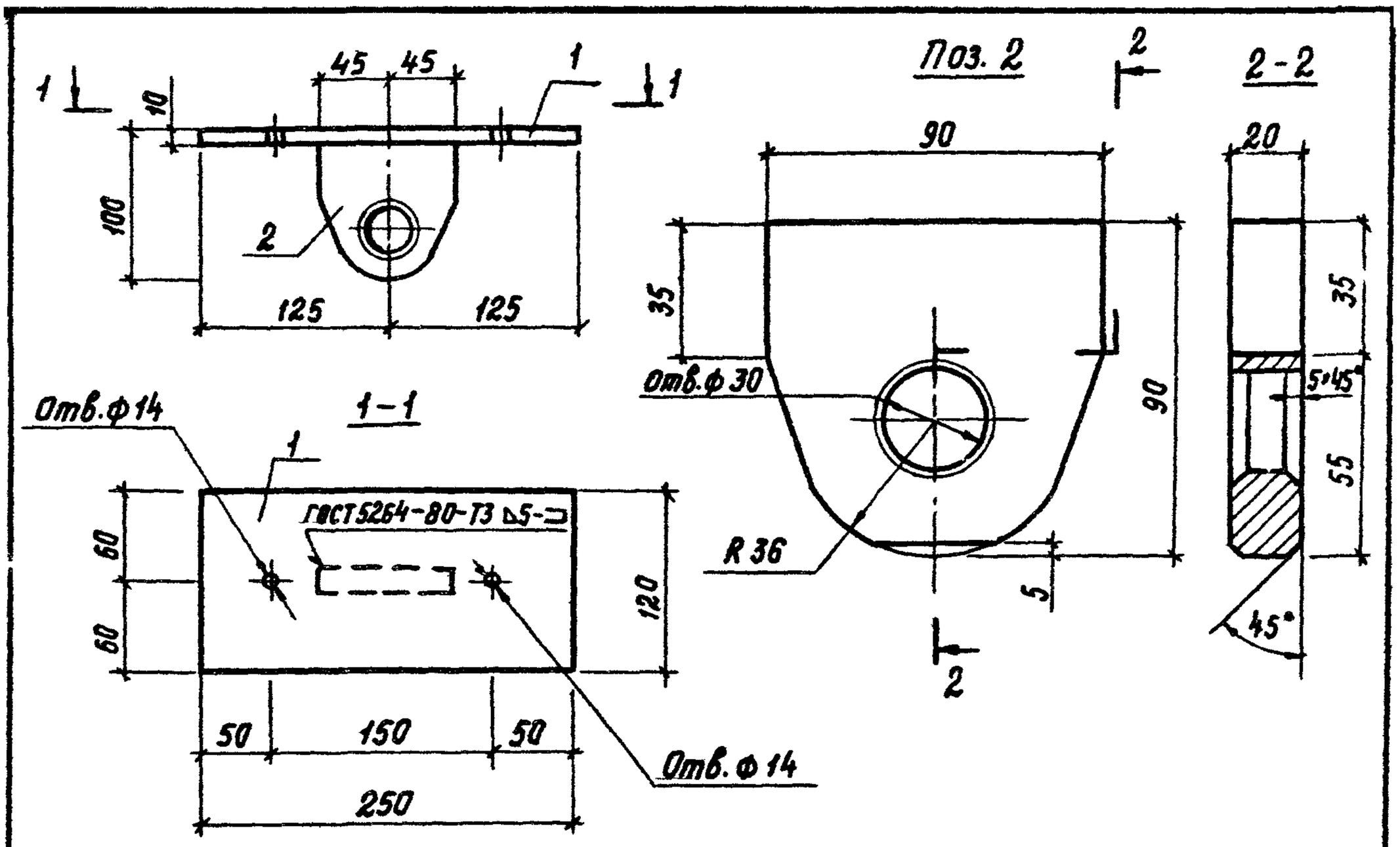

Формат	Зона	Поз.	Обозначение	Наименование	Кол.	Примечание
				Документация		
А4			КЖИ 3.2-ТУ	Технические условия		
				Детали		
А4		1	КЖИ 3.2-МИ 5 01	Полоса $\frac{Б-10\times120\ ГОСТ\ 103-76}{В\ Ст3кп2\ ГОСТ\ 535-79}$		
				ℓ=250	1	2,16 кг
А4		2	КЖИ 3.2-МИ 5 02	Лист $\frac{Б-20\ ГОСТ\ 19903-74}{В\ Ст3кп2\ ГОСТ\ 14637-79}$		
				ℓ=90	1	1,2 кг

Привязан

Инв. N

801-2-55.85- КЖИ 3.2-МИ 5 00

Нач.отд.	Гомзяков		XII.84
Гл.констр.	Теляковский		
Гл.спец.	Юдин		
Н.контр.	Юдин		
Рук.гр.	Капнулина		
Ст.инж.	Захарова		

Изделие металлическое МИ3

Стадия	Масса	Масштаб
Р	3,36	
Лист	Листов 1	

ГИПРОНИСЕЛЬХОЗ

20789-04 93 Формат А4

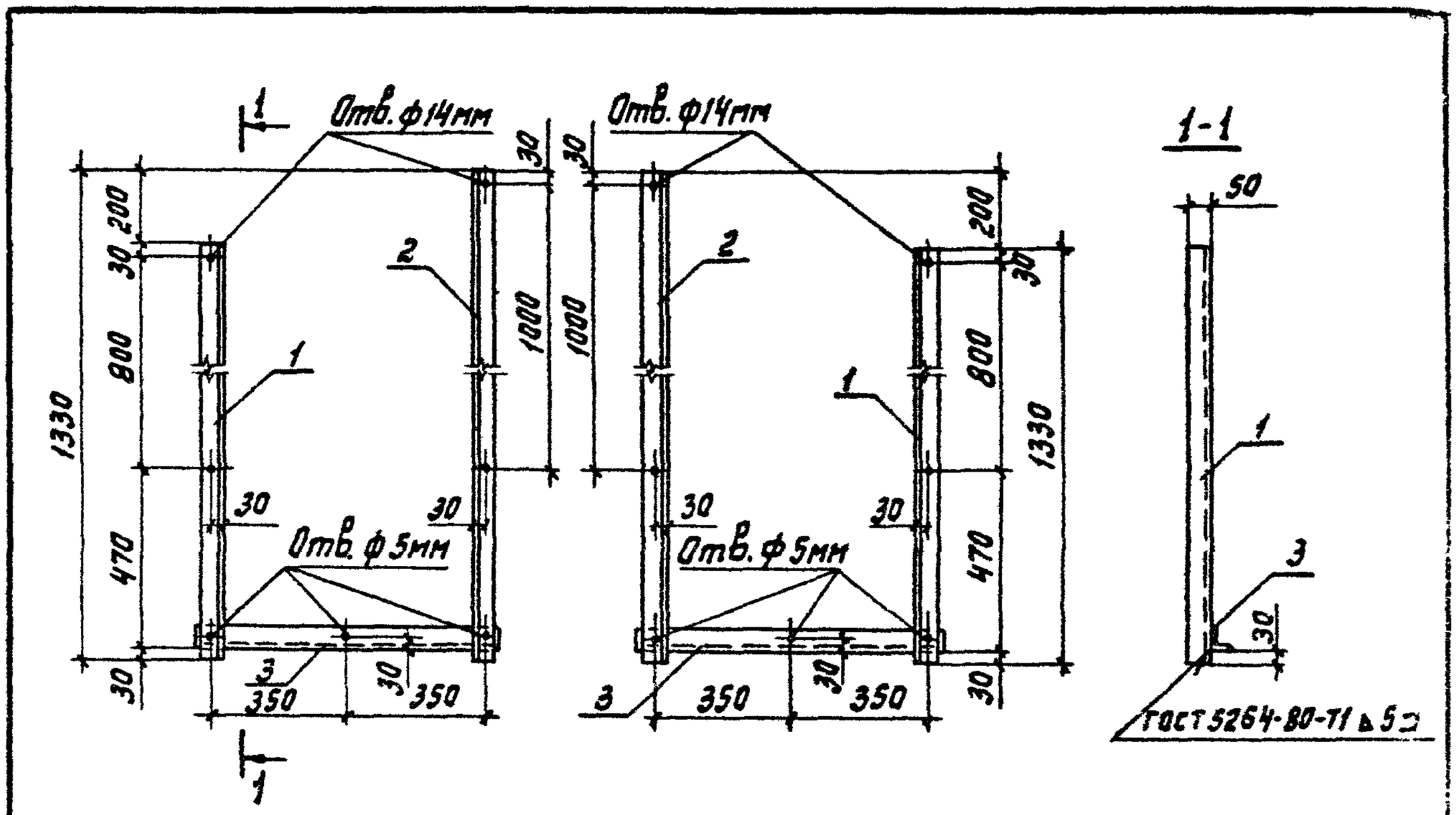

Формат	Зона	Поз.	Обозначение	Наименование	Кол.	Примечание
				Документация		
А4			КЖИ 3.2 - ТУ	Технические условия		
				Детали		
Б4		1	КЖИ 3.2 МИ 601	Уголок $\frac{Б-50\times50\times5\ ГОСТ8509-72}{Вст3кп2\ ГОСТ535-79}$		
				ℓ=1330	1	5,01 кг
Б4		2	-01	ℓ=1530	1	5,77 кг
Б4		3	-02	ℓ=800	1	3,02 кг

Привязан

Инв. №

801-2-55.85-КЖИ 3.2-МИ 600

Нач. отд.	Гомзяков		XII.84
Гл. констр.	Теляковский		XII.84
Н. контр.	Юдин		
Гл. спец.	Юдин		
Рук. гр.	Калнулина		
Ст. инж.	Литвинова		
Ст. инж.	Захарова		

Изделие металлическое МИ (МИ4; МИ4Н)

Стадия	Масса	Масштаб
Р	13,80	1:20
Лист	Листов 1	

ГИПРОНИСЕЛЬХОЗ