ТИПОВОЙ ПРОЕКТ

801-2-55.85

КОРОВНИК НА 200 КОРОВ С АВТОМАТИЧЕСКОЙ ПРИВЯЗЬЮ (ЗДАНИЕ СО СТОЕЧНО-БАЛОЧНЫМ КАРКАСОМ)

АЛЬБОМ II
СТРОИТЕЛЬНЫЕ ИЗДЕЛИЯ

ЧАСТЬ 3
ОБЩИЕ СТРОИТЕЛЬНЫЕ ИЗДЕЛИЯ

20789-04

ЦЕНА 1-81

				Привязан	
Инв. №					

ЦЕНТРАЛЬНЫЙ ИНСТИТУТ ТИПОВОГО ПРОЕКТИРОВАНИЯ
ГОССТРОЯ СССР

Москва А-445 Смольная ул 22

Сдано в печать XII 1986 года

Заказ № 14710 Тираж 900 экз

ТИПОВОЙ ПРОЕКТ

801-2-55.85

КОРОВНИК НА 200 КОРОВ С АВТОМАТИЧЕСКОЙ ПРИВЯЗЬЮ (ЗДАНИЕ СО СТОЕЧНО-БАЛОЧНЫМ КАРКАСОМ)

АЛЬБОМ II

СТРОИТЕЛЬНЫЕ ИЗДЕЛИЯ

ЧАСТЬ 3

ОБЩИЕ СТРОИТЕЛЬНЫЕ ИЗДЕЛИЯ

Разработан
институтом „Гипронисельхоз"

Утвержден
Минсельхозом СССР, приказ
от 16.02.84 г., № 7-ЭГ.
Введен в действие институтом
„Гипронисельхоз", приказ
от 19.09.84 г. № 112-п

Главный инженер института Л.С. Бутаев

Главный инженер проекта Д.С. Клейн

				Привязан	
Инв. №					

Обозначение	Наименование	№ стр.
	Содержание	2...7
	Часть 3.1. Опалубочные чертежи	
	и армирование	
КЖИ 3.1-ТУ	Технические условия	7... 3
КЖИ 3.1-01.0.0	Плита перекрытия тамбура ППД (ППД 48.12.30-Т,	
	ППД 50.12.40-Т)	19
КЖИ 3.1-01.0.0 СБ	Плита перекрытия тамбура ППД	
	(ППД 48.12.30-Т, ППД 50.12.40-Т).	
	Сборочный чертеж	20... 21
КЖИ 3.1-02.0.0	Плита пола тамбура ППТ (ППТ 50.25.18-Т,	
	ППТ 52.25.18-Т)	22
КЖИ 3.1-02.0.0 СБ	Плита пола тамбура ППТ(ППТ 49.25.18-Т,	
	ППТ 51.25.18-Т).	
	Сборочный чертеж	23...24
КЖИ 3.1-03.0.0	Плита перекрытия вентплощадки	
	ППВ 48.12.16-Т	25
КЖИ 3.1-03.0.0 СБ	Плита перекрытия вентплощадки	
	ППВ 48.12.16-Т.	
	Сборочный чертеж	26
КЖИ 3.1-04.0.0	Панель перегородки ПГ(ПГ30.31-Т; ПГ15.31-Т;	
	ПГ10.31-Т)	27
КЖИ 3.1-04.0.0 СБ	Панель перегородки ПГ (ПГ30.31-Т; ПГ15.31-Т;	
	ПГ10.31-Т).	
	Сборочный чертеж	28...29
КЖИ 3.1-05.0.0	Фундамент ФО (2ФОП 13.80.41-Т, 2ФОП 13.80.41-Т-Н;	
	2ФОН 15.15.35-Т; 2ФОН 15.15.36-Т-Н; 2ФОН 12.12.36-Т)	30...31
КЖИ 3.1-05.0.0 СБ	Фундамент ФО(2ФОП 13.80.41-Т; 2ФОП 13.80.41-Т-Н;	
	2ФОН 15.15.36-Т; 2ФОН 15.15.36-Т-Н; 2ФОН 12.12.36-Т).	
	Сборочный чертеж	32...35
КЖИ 3.1-06.0.0	Плита пола стойла ППС(ППС 16.12.8-П;	
	ППС 16.12.8-П-1; ППС 16.12.8-П-1Н)	36

Обозначение	Наименование	№ стр.
КЖИ 3.1-06.0.0 СБ	Плита пола стойла ППС (ППС 16.12.8-П;	
	ППС 16.12.8-П-1; ППС 16.12.8-П-1Н).	
	Сборочный чертеж	37...38
КЖИ 3.1-07.0.0	Колонна СК (СК2-36-2-1; СК2-36-2-2)	39
КЖИ 3.1-07.0.0 СБ	Колонна СК (СК2-36-2-1; СК2-36-2-2).	
	Сборочный чертеж	40
КЖИ 3.1-08.0.0	Колонна СКТ (СКТ 54-3-1; СКТ 66-3-1)	41
КЖИ 3.1-08.0.0 СБ	Колонна СКТ (СКТ 54-3-1; СКТ 66-3-1).	
	Сборочный чертеж	42
КЖИ 3.1-09.0.0	Ферма 1ФТ6 (1ФТ6-6АIIIт-п.1; 1ФТ6-6АIIIт-п.2)	43
КЖИ 3.1-09.0.0 СБ	Ферма 1ФТ6 (1ФТ6-6АIIIт-п.1; 1ФТ6-6АIIIт-п.2).	
	Сборочный чертеж	44
КЖИ 3.1-10.0.0	Балка БС7,5-4-1	45
КЖИ 3.1-11.0.0	Плита покрытия (1ПГ-3АIVт-Па;	
	1ПГ-3АIVт-Паб; 2ПГ-2IVт-Па; 2ПГ-2АIVт-Паб;	
	2ПВ10-2АIVт-Па; 1ПГ4АIV-Па)	46
КЖИ 3.1-11.0.0 СБ	Плита покрытия (1ПГ-3АIVт-Па;	
	1ПГ-3АIVт-Паб; 2ПГ-2АIVт-Па;	
	2ПГ-2АIVт-Паб; 2ПВ10-2АIVт-Па;	
	1ПГ-4АIVт-Па).	
	Сборочный чертеж	47...48

Обозначение	Наименование	№ стр.
КЖИ 3.1-12.0.0	Панель стеновая ПСД (ПСД 6.30...Т-1 ;	
	ПСД 9.30 ... Т-1, ПСД 12.30 ... Т-1;	
	ПСД 15.30 ... Т-1; ПСД 18.30 ... Т-1Н;	
	ПСД 9.30 ... Т-1Н; ПСД 12.30 ... Т-1Н;	
	ПСД 15.30 ... Т-1Н; ПСД 18.30 ... Т-1Н)	49
КЖИ 3.1-12.0.0 СБ	Панель стеновая ПСД (ПСД 6.30...Т-1 ;	
	ПСД 9.30 ... Т-1; ПСД 12.30 ... Т-1;	
	ПСД 15.30 ... Т-1; ПСД 18.30 ... Т-1Н;	
	ПСД 9.30 ... Т-1Н; ПСД 12.30 ... Т-1Н;	
	ПСД 15.30 ... Т-1Н; ПСД 18.30 ... Т-1Н).	
	Сборочный чертеж	50
КЖИ 3.1-13.0.0	Панель стеновая ПСД	
	(ПСД 12.30 ... Т-2)	51
КЖИ 3.1-13.0.0 СБ	Панель стеновая ПСД	
	(ПСД 12.30 ... Т-2).	
	Сборочный чертеж	52
КЖИ 3.1-РС	Ведомость расхода стали	
	на 1 элемент	53...56

Обозначение	Наименование	№ стр.
	Часть 3.2. Арматурные, закладные	
	и металлические изделия	
КЖИ 3.2-ТУ	Технические условия	57...58
КЖИ 3.2-0.01.00	Каркас пространственный КП1	59
КЖИ 3.2-0.01.00 СБ	Каркас пространственный КП1.	
	Сборочный чертеж	60...61
КЖИ 3.2-0.01.00	Каркас пространственный КП2	62
КЖИ 3.2-0.01.00 СБ	Каркас пространственный КП2.	
	Сборочный чертеж	63
КЖИ 3.2-0.03.00	Каркас пространственный КП3	64
КЖИ 3.2-0.04.00	Сетка арматурная С1	65
КЖИ 3.2-0.04.00 СБ	Сетка арматурная С1.	
	Сборочный чертеж	66
КЖИ 3.2-0.05.00	Сетка арматурная С2	67
КЖИ 3.2-0.05.00 СБ	Сетка арматурная С2.	
	Сборочный чертеж	68
КЖИ 3.2-0.06.00	Сетка арматурная С3	69
КЖИ 3.2-0.07.00	Сетка арматурная С (С4... С6)	70
КЖИ 3.2-0.07.00 СБ	Сетка арматурная С (С4... С6).	
	Сборочный чертеж	71
КЖИ 3.2-0.08.00	Сетка арматурная С (С7, С8)	72
КЖИ 3.2-0.08.00 СБ	Сетка арматурная С (С7, С8).	
	Сборочный чертеж	73
КЖИ 3.2-0.09.00	Петля для подъема ПМ	
	(ПМ 14-1; ПМ 14-2)	74

Обозначение	Наименование	№ стр.
КЖИ 3.2-0.10.00	Изделие закладное МН1	75
КЖИ 3.2-0.11.00	Изделие закладное МН2	76
КЖИ 3.2-0.12.00	Изделие закладное МН3(МН3-1; МН3-2)	77
КЖИ 3.2-0.12.00 СБ	Изделие закладное МН3(МН3-1; МН3-2).	
	Сборочный чертеж	78
КЖИ 3.2-0.13.00	Изделие закладное МН4	79
КЖИ 3.2-0.14.00	Изделие закладное МН5	80
КЖИ 3.2-0.14.00 СБ	Изделие закладное МН5.	
	Сборочный чертеж	81
КЖИ 3.2-0.15.00	Изделие закладное МН6(МН6-1, МН6-2)	82
КЖИ 3.2-0.15.00 СБ	Изделие закладное МН6(МН6-1, МН6-2).	
	Сборочный чертеж	83
КЖИ 3.2-0.16.00	Изделие закладное М7	84
КЖИ 3.2-0.16.00 СБ	Изделие закладное М7.	
	Сборочный чертеж	85
КЖИ 3.2-МС 100	Изделие соединительное МС(МС1-1; МС1-1Н)	86
КЖИ 3.2-МС 100 СБ	Изделие соединительное МС (МС 1-1;	
	МС 1-1 Н.)	
	Сборочный чертеж	87
КЖИ 3.2-МС 200	Изделие соединительное МС 2	88
КЖИ 3.2-МС 300	Изделие соединительное МС3(МС3-МС3Н)	89
КЖИ 3.2-МИ 400	Изделие металлическое МИ1(МИ1-1; МИ1-2; МИ1-3)	90
КЖИ 3.2-МИ 400 СБ	Изделие металлическое МИ (МИ1-1; МИ1-2;	
	МИ1-3).	
	Сборочный чертеж	91
КЖИ 3.2-МИ 500	Изделие металлическое МИ3	92
КЖИ 3.2-МИ 600	Изделие металлическое МИ4(МИ4; МИ4Н)	93

Настоящие технические условия распространяются на двухслойные плиты перекрытия и железобетонные плиты пола тамбуров, плиты перекрытия вентплощадок, перегородки, фундаменты под оборудование, а также элементы сборных полов стойл, предназначенные для применения в коровнике на 200 коров с автоматической привязью в районах с температурой наружного воздуха $t^н$ =-20°С и $t^н$ =-30°С, зона влажности-нормальная (по СНиП П-3-79), скоростной напор ветра-265 Па (27 кгс/см²

Двухслойные легкобетонные плиты перекрытия тамбуров должны соответствовать требованиям ТУ 69-203-82, технических условий КЖИ 1-ТУ (кроме раздела „Маркировка", изложенного в настоящих ту), серии 1.832.1-9, а также чертежам части 3.1.

Сборные железобетонные элементы плит пола тамбуров и перекрытия вентплощадок, панелей перегородок, фундаментов под оборудование и полов стойл должны соответствовать требованиям настоящих технических условий и чертежам части 3.1

1. Технические требования

1.1. Номенклатура перегородок включает конструкции 2-х типов Высоты." 3,0м и 2,4м. Длина перегородок принята 3,0м; 1,5м; 1,0м и 0,5м. Толщина перегородок принята 80 мм.

1.2. Изделия изготавливаются из тяжелого бетона γ_0 = 2400 кг/м³.

Привязан:

Инв. №

ГИП	Клейн		
Нач.отд.	Гомзяков		Ха.84
Гл.кон.отд	Теляковский		
Гл.спец.	Юдин		

801-2-55.85-КЖИ 3.1-ТУ

Технические условия

Стадия	Лист	Листов
Р	1	12

ГИПРОНИСЕЛЬХОЗ

Копировала Потоцкая

Формат А4

1.3. Плиты пола тамбуров и перекрытия вентплощадок армируются пространственными каркасами.

Панели перегородок, фундаменты под оборудование и плиты стойл армируются сетками.

Блоки фундаментные ограждений не армируются.

1.4. Для изготовления арматурных изделий применяется арматура класса AIII по ГОСТ 5781-82 и BpI по ГОСТ 6727-80.

1.5. Монтажные петли должны изготавливаться из горячекатанной арматурной стали класса AI марки Вс 3 ПС 2.

1.6. Закладные детали приняты из стали Вст 3 кп 2.

1.7. Основные параметры и размеры.

1.7.1. Форма, размеры и марки изделий должны соответствовать настоящим рабочим чертежам.

1.7.2. Точность изготовления, отклонения проектных размеров, качество поверхностей и внешний вид изделий должны соответствовать требованиям ГОСТ 13015-75

1.7.3. Отклонения по толщине защитного слоя бетона не должны превышать ±5 мм.

1.7.4. Отклонения от проектного положения закладных деталей не должны превышать

в плоскости изделия – 8÷10 мм.

из плоскости изделия – 2÷3 мм.

по смещению.

1.7.5. Отклонения фактической массы панелей не должны превышать 7%

1.8. Требования к изготовлению изделий.

Привязан:

Инв. №

1.8.1. Изготовление должно осуществляться в соответствии с СНиП III-16-79, ГОСТ 13015-75

1.8.2. При изготовлении должно быть обеспечено проектное положение арматуры и закладных деталей. Проектная толщина защитного слоя бетона до арматуры обеспечивается применением пластмассовых или бетонных фиксаторов.

1.9. Требования к бетонам.

1.9.1. Бетон изделий должен быть повышенной плотности (П), марки Б6 по водонепроницаемости, иметь В/Ц не более 0,55. Водопоглощение по массе свыше 4,2% до 4,7% и объем межзерновых пустот в уплотненной бетонной смеси - не более 3%

1.9.2. Марка бетона по морозостойкости не ниже Мрз 50.

1.10. Требования к материалам.

1.10.1. Материалы, применяемые для изготовления изделий должны удовлетворять требованиям действующих государственных стандартов и обеспечивать получение заданных свойств.

1.10.2. В качестве вяжущего для бетонов и растворов должен применяться портландцемент марки не ниже 300. Для бетона фундаментов под оборудование каналов навозоудаления сульфатостойкий цемент по ГОСТ 22266-76 марки не ниже 400.

1.10.3. Для тяжелого и легкого (для плит пола стойл) бетона кварцевый песок и крупный заполнитель должен удовлетворять требованиям ГОСТ 8736-77, ГОСТ 8267-75, ГОСТ 10268-80

Привязан:

Инв. №

1.10.4. Вода для бетонных смесей и добавок должна отвечать требованиям ГОСТ 23732-79.

1.10.5. В качестве гидрофобизирующих и пластифицирующих добавок при приготовлении смесей рекомендуется применять: кремнийорганические жидкости ГКЖ-10 и ГКЖ-11 (ГОСТ 10834-76) и др. по ВСН-09-79.

1.11. Маркировка.

1.11.1. Условные обозначения - марки изделий должны соответствовать требованиям ГООТ 23009-78 и настоящих ТУ.

1.11.2. На каждом изделии, поставляемом потребителю, должны быть нанесены основные и информационные подписи, а также маркировочные знаки в соответствии с ГОСТ 13015.2-81.

Основные подписи должны содержать:
марку изделия, товарный знак или краткое наименование предприятия-изготовителя, штамп технического контроля.

Информационные надписи должны содержать: дату изготовления изделия, величину массы изделия.

Маркировочные знаки должны содержать:
монтажные знаки (место опирания изделия на подкладки при хранении и транспортировании) и для изделий высшей категории качества - государственный знак качества по ГОСТ 1.9-67.

Привязан:

Инв. №

1.11.3. Маркировка должна наноситься на торцевую поверхность изделий несмываемой краской (ГОСТ 6586-77).

1.11.4. В соответствии с ГОСТ 23009-78 устанавливается следующая структура обозначения (марок изделий);

Плиты перекрытия тамбуров.

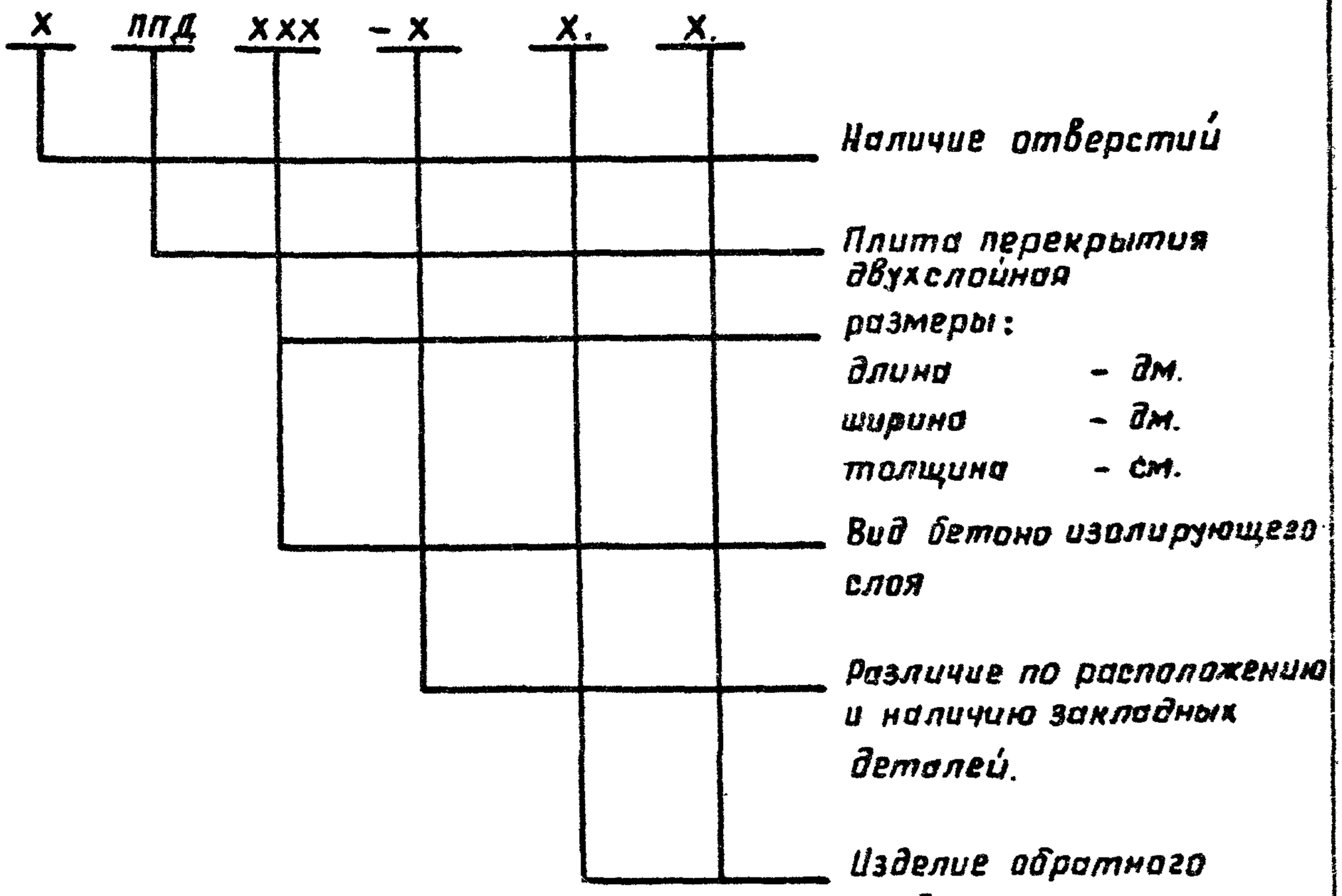

Например, ПЛД 50.12.40-Т – плита перекрытия двухслойная, длиной 50 дм., шириной 12 дм., толщиной 40 см, изолирующий слой из тяжелого бетона (т) $\gamma_0 = 2400$ кг/м³

Привязан:

Инв. №

801-2-55.85-КЖИ 3.1 – ТУ

Лист 5

Плиты пола тамбуров

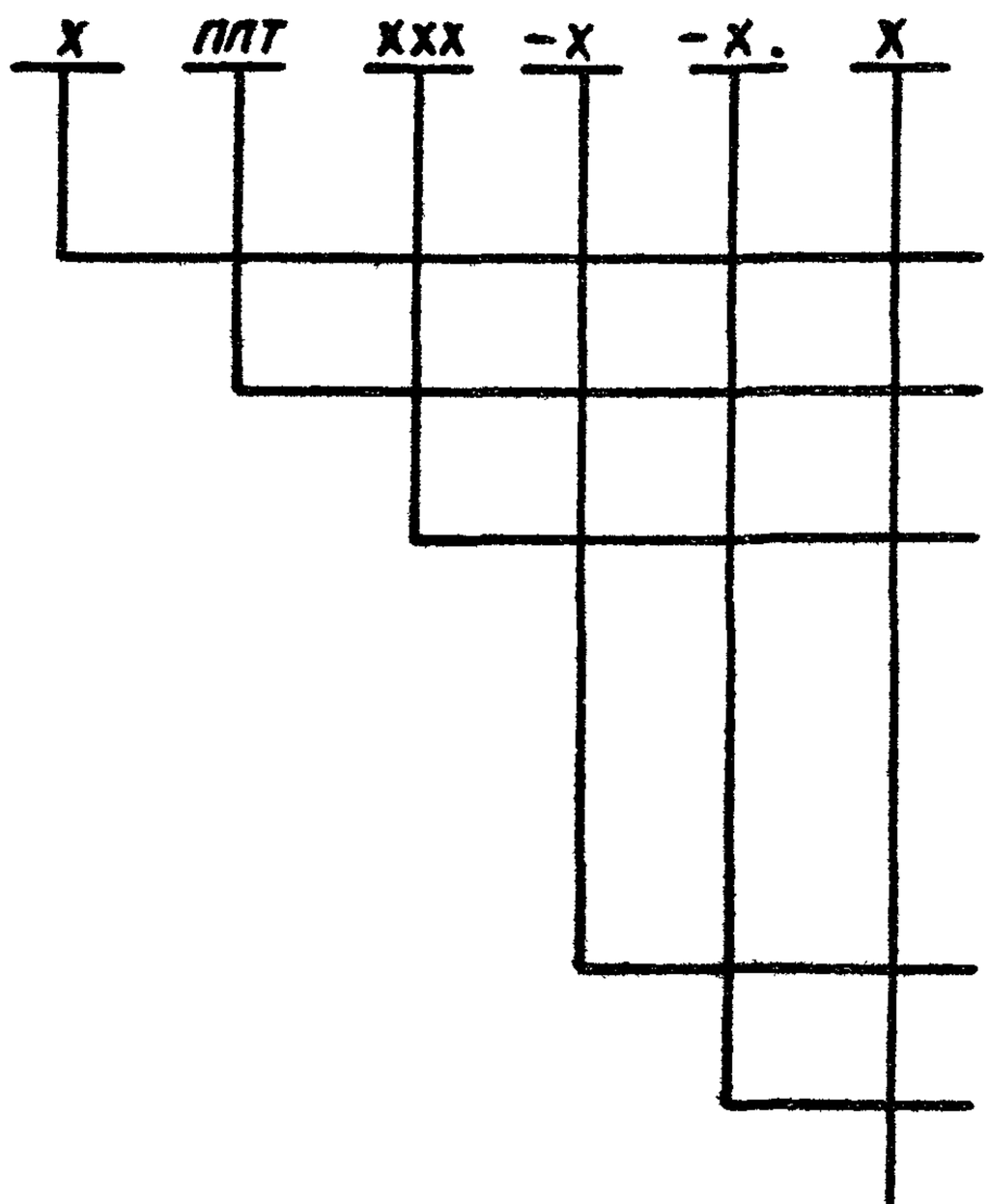

Например, 1ПЛТ 52.25.18-Т-Н - плита пола тамбура с отверстием, длиной 52 дм, шириной 25 дм, толщиной 18 см. из бетона (т) $\gamma_0 = 2400$ кг/м^3; обратного изображения.

Привязан

Инв. №

801-2-55.85-КЖИ 3.1 - ТУ

Лист 6

Плиты перекрытия вентплощадки.

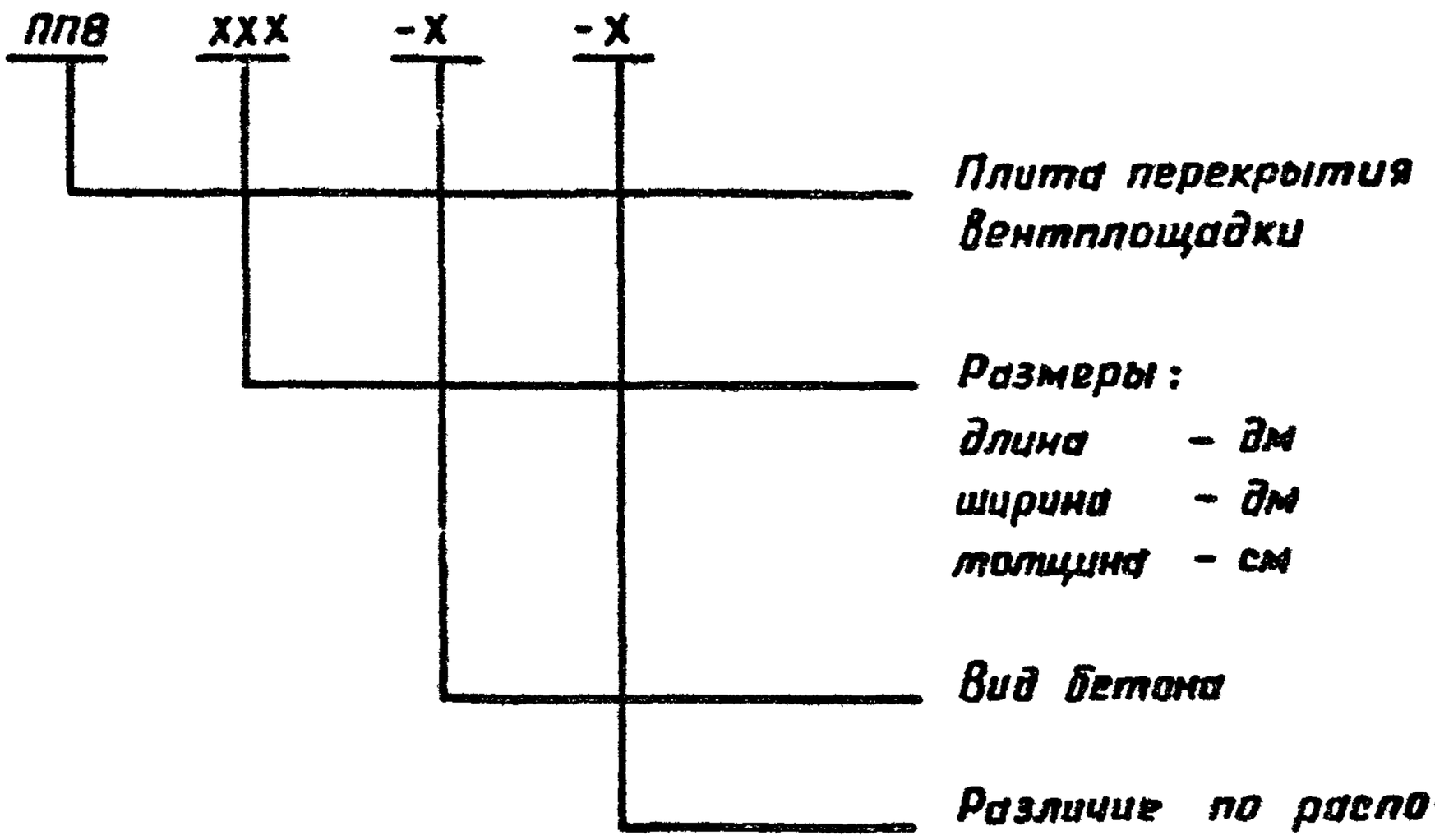

Например, ППВ 54.12.16-Т – плита перекрытия вентплощадки длиной 54 дм, шириной 12 дм, толщиной 16 см из тяжелого бетона (т) $\gamma = 2400$ кг/м³.

Привязан:

Инв. №

801-2-55.85- КЖИ 3.1- Т.У

Лист 7

Перегородки

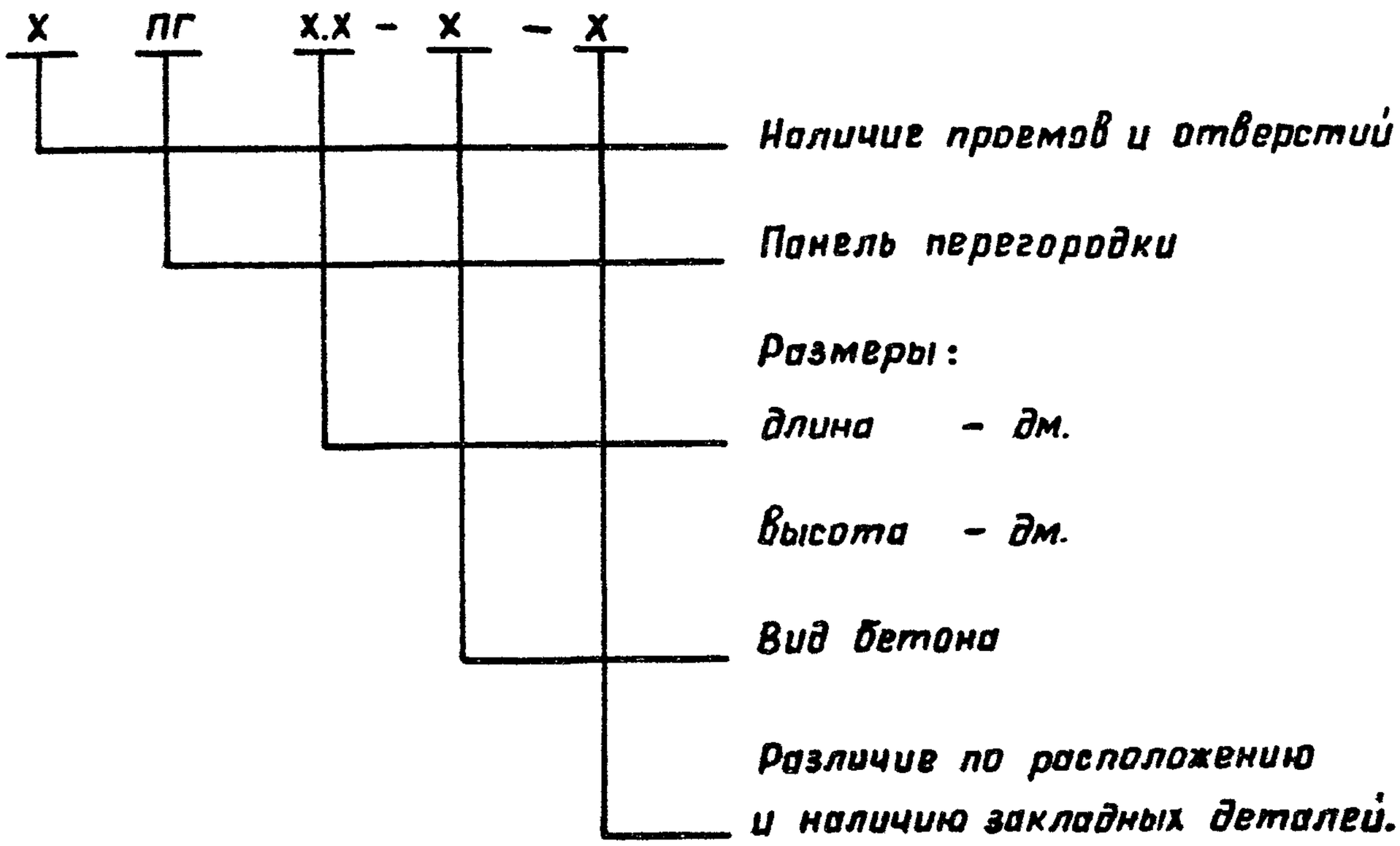

Например, ПГ 15.30-Т- панель перегородки длиной 15 дм, шириной 30 дм. из тяжелого бетона (т) γ_0 = 2400 кг/м³

Привязан:

Инв. №

801-2-55.85-КЖИ 3.1-ТУ

Лист 8

Фундаменты под оборудование каналов навозоудаления

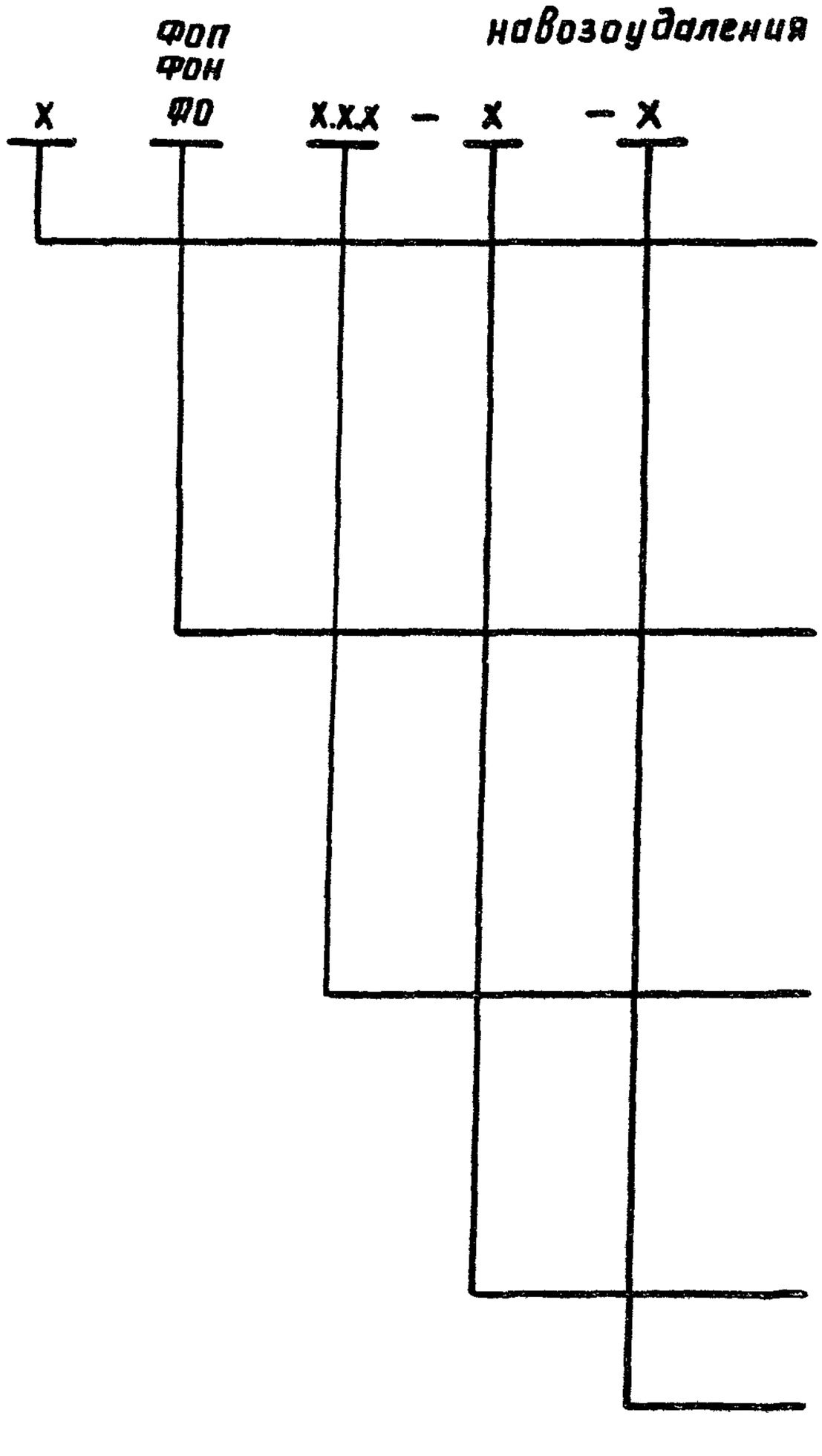

Например, 1ФО 15.15.42-Т – фундамент под оборудование поворотной звездочки длиной 15 дм, шириной 15 дм, толщиной 42 см. из тяжелого бетона (т) γ_o = 2400 кг/м³

Привязан:

Инв.№

801-2-55.85 КЖИ 3.1-ТУ

Лист 9

Плиты пола стойл

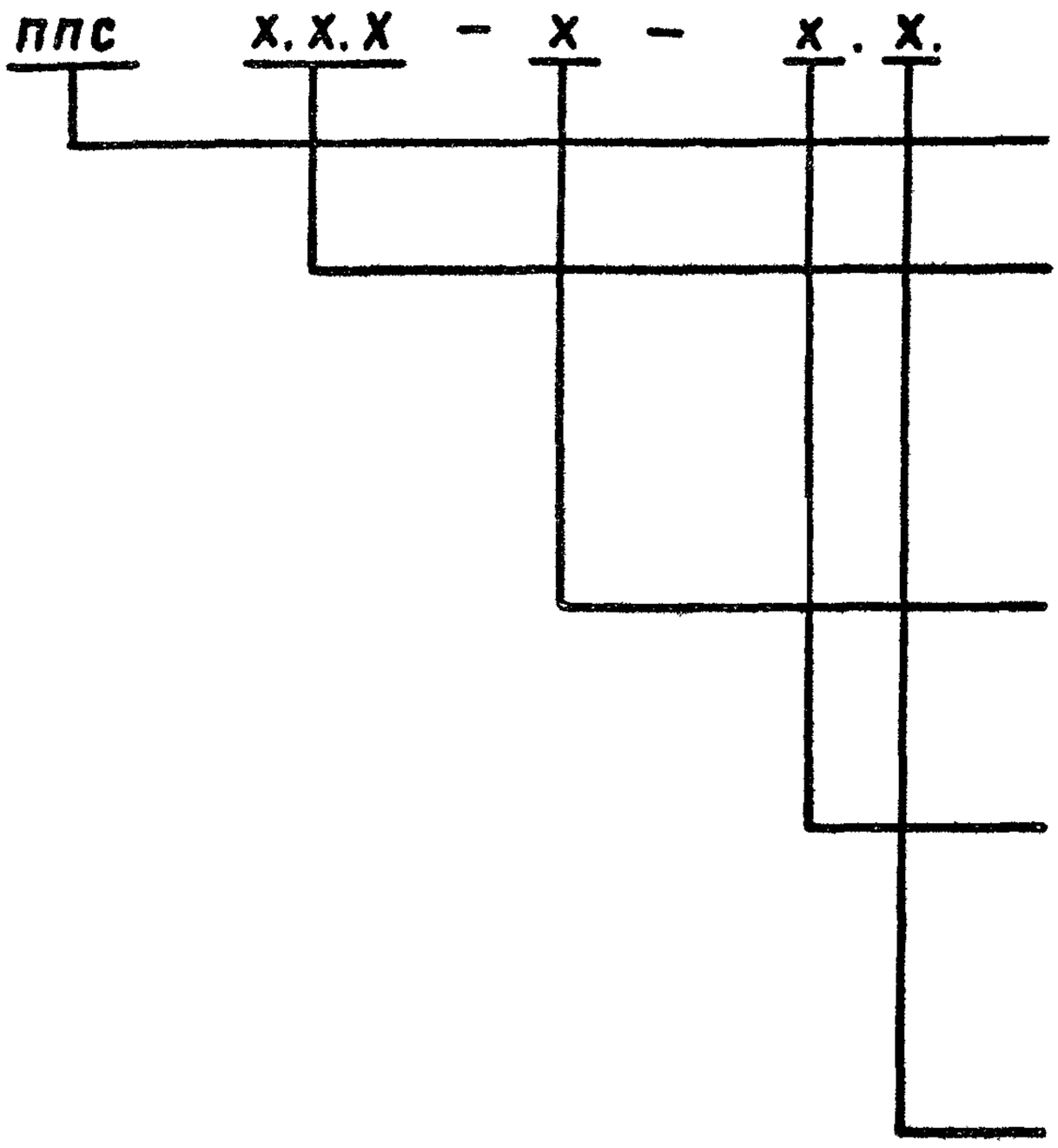

Например, ППС 18.10.8 – П – Т.Н – плита пола стойла длиной 18 дм, шириной 10 дм, толщиной 8 см. из керамзитобетона γ_0 = 1200 кг/м³ повышенной плотности, с отверстием, обратного изображения.

Привязан:

2. Правила приемки.

2.1. Изделия, поставляемые потребителю, должны быть приняты техническим контролем предприятия-изготовителя партиями в соответствии с ГОСТ 13015.1-81.

2.2. Партия должна состоять из изделий, изготовленных предприятием в течение не более одной недели, при этом количество изделий в партии не должно превышать 100 шт.

2.3. При изготовлении изделий должен производиться входной, операционный и приемочный контроль. Требования к видам контроля п.п.2.3-2.17 СН. ТУ 69-203-82.

2.4. Потребитель имеет права производить контроль качества изделий на строительной площадке или в другом согласованном месте по показателям, которые могут быть проверены на готовых изделиях, применяя при этом правила приемки, установленные ГОСТ 13015.1-81.

Показатели качества, которые не смогут быть проверены на готовых изделиях, потребитель имеет права проверять по данным ОТК или другой документации завода-изготовителя.

2.5. Предприятие-изготовитель должно сопровождать каждую принятую техническим контролем партию изделий документом о качестве - паспортом согласно ГОСТ 13015.3-81. Требования к содержанию паспорта см. п.П2.20, 2.21, ТУ 69-209-82.

Фактические данные о поставляемых изделиях, указываемые в документе о качестве, должны подтвердиться подписью работника ответственного за технический контроль предприятия-изготовителя.

Разделы „Методы контроля", „Транспортирование и хранение" и „Гарантия изготовителя" см. ТУ 69-203-82.

Привязан:

Инв. №

3. Указания по привязке.

3.1 В настоящем выпуске разработаны чертежи изделий для следующих вариантов:

1- $t^{н}$ = - 20°С толщина панелей δ = 300 мм.

2- $t^{н}$ = - 30°С толщина панелей δ = 400 мм.

3.2. При привязке проекта заполняются неоговоренные переменные данные по геометрическим размерам и массам изделий на чертежах и в таблицах. Ненужные графы в таблицах вычеркиваются.

3.3. Неоговоренные размеры длины и толщины в маркировке изделий заполняются при привязке проекта в соответствии с указаниями технических условий.

Привязан:

Инв. №

801-2-55.85 - КЖИ 3.1 - ТУ

Лист 12

Формат	Зона	Поз.	Обозначение	Наименование	Кол. на исполнение КЖИ 01.0.0 СБ										Примечание
					—	01									
				Документация											
А4			КЖИ 3.1 – ТУ	Технические условия											
А4			КЖИ 3.1 – 01.0.0 СБ	Сборочный чертёж											
А4			КЖИ 3.1 – ВРС	Ведомость расхода стали											
А4			КЖИ 3.1 – 01.0.0. СБ	Узел I											
				Сборочные единицы											
А4		1	КЖИ 3.2 – 00.1.00	Каркас пространственный КП1	1	1									
А4		2	1.832.1-9 Вып. 2	Изделие закладное М1	8	8									
А4		3	1.400 – 15 Вып. 1	Изделие закладное МН105-5	4	4									
				Материалы											
		4		Цементно-песчаный											
				раствор М100	0,12	0,12									$м^3$
		5		Теплоизоляционный слой	1,35										$м^3$
				Теплоизоляционный слой		1,95									$м^3$
		6		Изолирующий слой	0.30	0,30									$м^3$

Привязан:

Инв.

Нач. отд.	Гомзяков		Хн.84
Гл. кон. отд.	Теляковский		XII.84
Н. контр.	Юдин		
Гл. спец.	Юдин		
Рук. груп.	Капчулина		
Ст. инж.	Захарова		
Инженер	Щеголева		

801-2-55.85-КЖИ 3.1-01.0.0

Плита перекрытия тамбура ППД (ППД 48.12.30-Т; ППД 50.12.40-Т)

Стадия	Лист	Листов
Р		1

ГИПРОНИСЕЛЬХОЗ

20789-04

20

Рис. 1

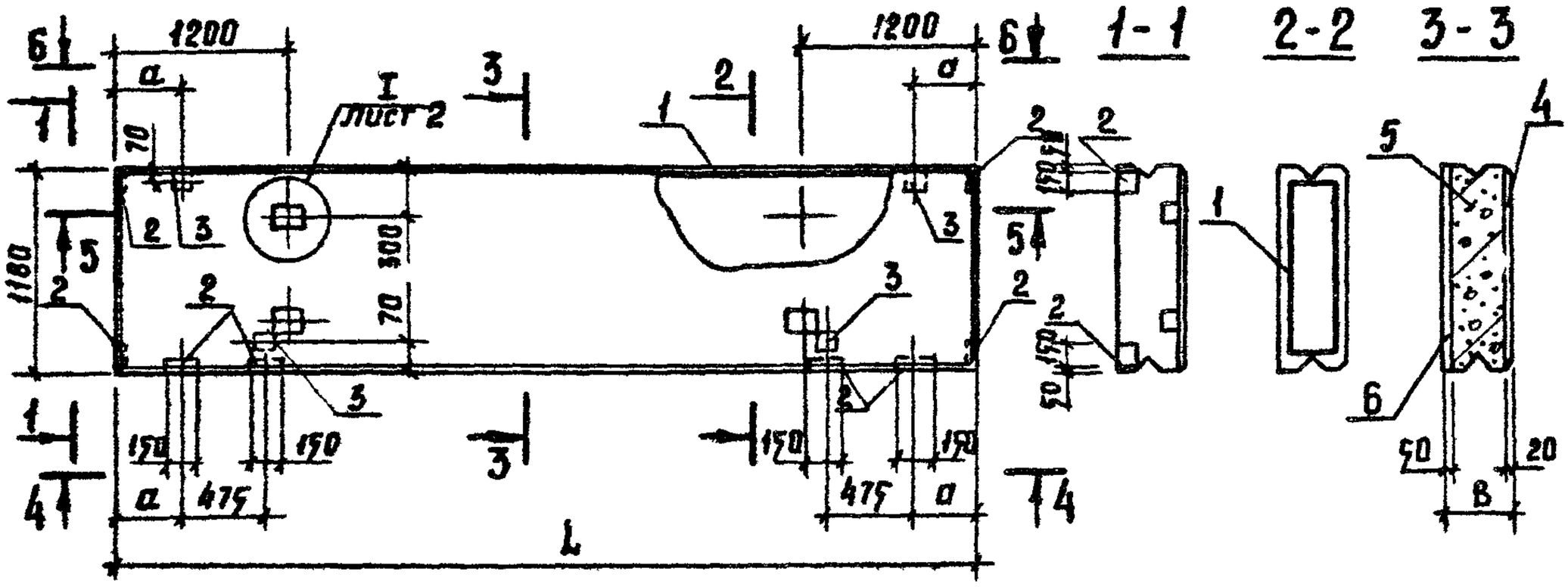

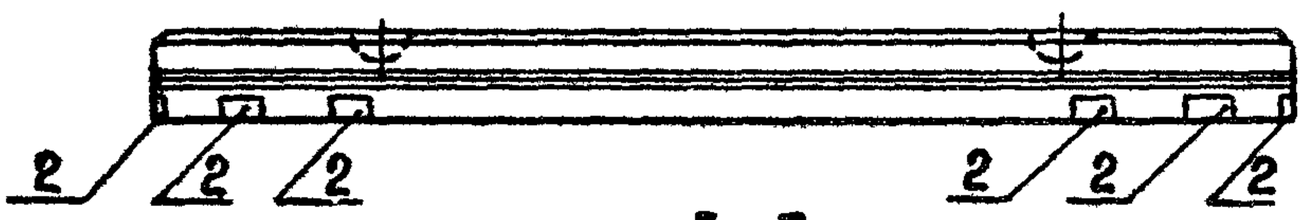

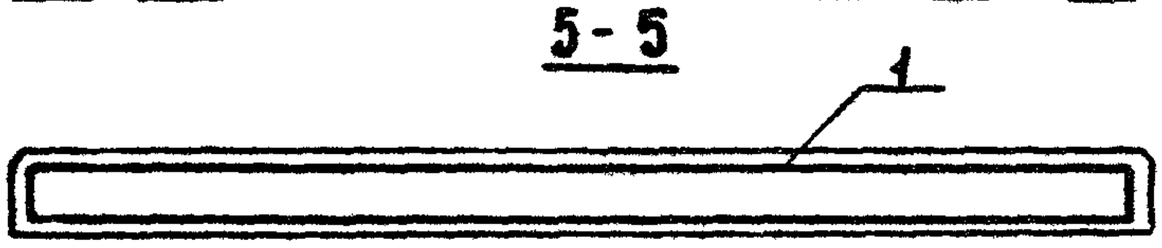

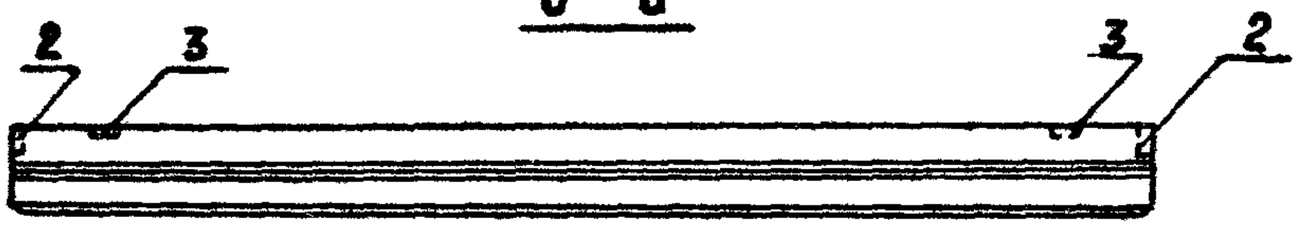

Привязан:

Инв. №

				801-2-55.85-КЖИ 3.1-01.0.0.СБ	
				Плита перекрытия тамбура ППД (ППД 48.12.30-Т; ППД 50.12.40-Т) Сборочный чертеж.	Стадия: Р; Масса: см. табл. лист 2; Масштаб: 1:50
Нач. отд.	Рамзяков		XII.87		Лист 1; Листов 2
Гл. кон. отд.	Теляковский		XII.87		ГИПРОНИСЕЛЬХОЗ
Н. контр.	Юдин				
Гл. спец.	Юдин				
Рук. груп.	Капкулина				
Ст. инж.	Захарова				
Инженер	Щеголева				

20789-04 21 Копировала Потоцкая Формат А4

Обозначение	Марка	Рисунок	Размеры мм									Масса, кг			Примечание
			L			B			a						
			Варианты												
			1	2		1	2		1	2		1	2		
КЖИ 3.1-01.0.0	ППД48.12.30-Т	1	4950			300			270			2280			
-01	ППД50.12.40-Т	1		4950			400			370			2820		

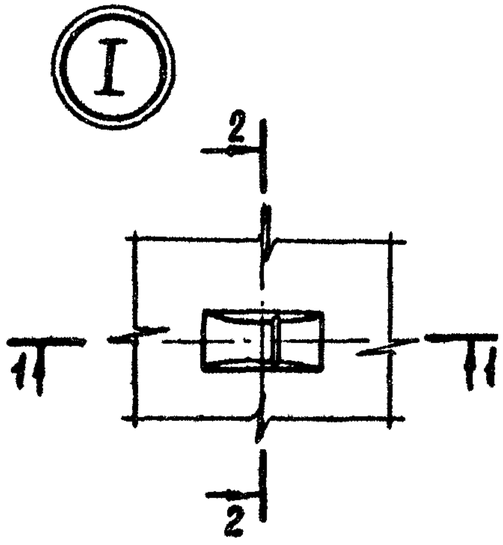

1-1

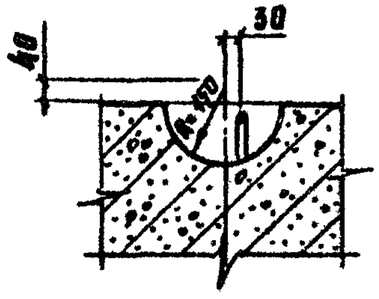

2-2

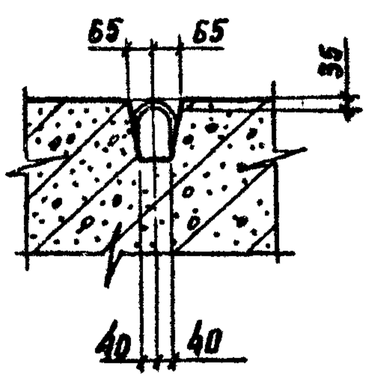

22 40-68402

Привязан:

Инв. №

801-2-55.85-КЖИ 3.1-01.0.0СБ

Лист 2

Формат	Зона	Поз.	Обозначение	Наименование	Количество на исполнение ИЗ.2.-02.0.ОСБ										Примечание
					—	01									
				Документация											
А4			КЖИ 3.1 - ТУ	Технические условия	X	X									
А4			КЖИ 3.1 - 02.0.ОСБ	Сборочный чертеж	X	X									
А4			КЖИ 3.1 - РС	Ведомость расхода стали	X	X									
				Сборочные единицы											
А4		1	КЖИ 3.2 - 0.02.00	Каркас пространственный											
			01	КП2		1									
А4		2	1.400 - 15 Вып. 1	Изделие закладное МН108-6	14	14									
				Материалы											
		3		Бетон марки 200	2,17	2,26									$м^3$

20789-04-23

Привязан:

Инв. №

Нач. отд.	Гомзяков	[signature]	XII.84
Гл. кон. отд.	Теляковский	[signature]	XII.84
Н. контр.	Юдин	[signature]	
Гл. спец.	Юдин	[signature]	
Рук. гр.	Капнулина	[signature]	
Ст. инж.	Захарова	[signature]	
Инженер	Щеголева	[signature]	

801-2-55.85 КЖИ 3.1-02.0.0

Плит пола тамбура ППТ 49.25.18-Т; ППТ 51.25.18.-Т

Стадия	Лист	Листов
Р		1

ГИПРОНИСЕЛЬХОЗ

Обозначение	Марка	Рисунок	Размеры				Масса, кг.		Примечание
			L		a				
			Варианты						
			1	2	1	2	1	2	
КЖИ3.1-02.0.0	ППТ49.25.18-Т	1	4910		350		5370		
-01	ППТ51.25.18-Т	1		5110		450		5600	

Привязан:

Инв. №

Рис. 1

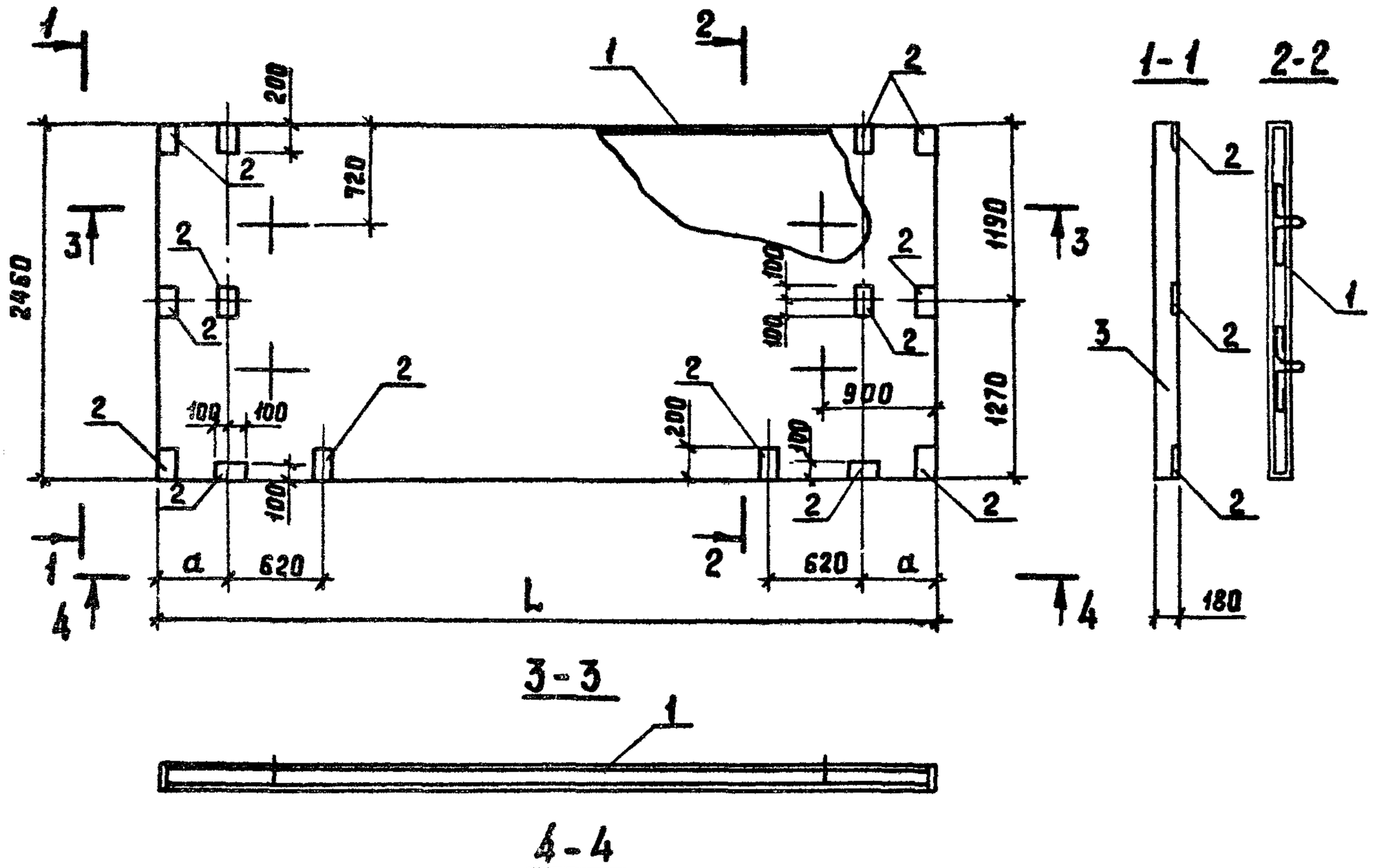

Привязан:					
Инв. №					
801-2-55.85-КЖИ 3.1-02.0.0 СБ					
Нач. отд.	Гомзяков		XII.84	Плита пола тамбура ППТ (ППТ 49.25.18-т; ППТ 51.25.18-т') Сборочный чертеж.	Стадия: Р; Масса: см. табл. лист 2; Масштаб:
Гл. кон. отд.	Теляковский		XII.84		Лист 1; Листов 2
Н. контр.	Юдин				
Гл. спец.	Юдин				ГИПРОНИСЕЛЬХОЗ
Рук. груп.	Капнулина				
Инженер	Захарова				
Инженер	Щеголева				

20789-0425 Копировала Потоцкая Формат А4

Формат	Зона	Поз.	Обозначение	Наименование	Кол.	Примечание
				Документация		
А4			КЖИ 3.1-ТУ	Технические условия		
			КЖИ 3.1-03.0.0.СБ	Сборочный чертеж		
А4			КЖИ 3.1- ВС	Ведомость расхода стали		
				Сборочные единицы		
А4		1	КЖИ 3.2-003.00	Каркас пространственный		
				КП 3	1	
				Материалы		
		2		Бетон марки 200	0,90	м³

Привязан:

Инв. №

Нач. отд.	Гомзяков		XII.84
Гл.кон.отд	Теляковский		XII.84
Н. контр	Юдин		
Гл. спец.	Юдин		
Рук. груп.	Капнулина		
Инженер	Щеголева		
Ст. инж.	Захарова		

801-2-55.85-КЖИ 3.1-03.0.0

Плита перекрытия вентплощадки ППВ 48.12.16-Т

Стадия	Лист	Листов
Р		1

ГИПРОНИСЕЛЬХОЗ.

20789-04 26 Копировала Потоцкая Формат А4

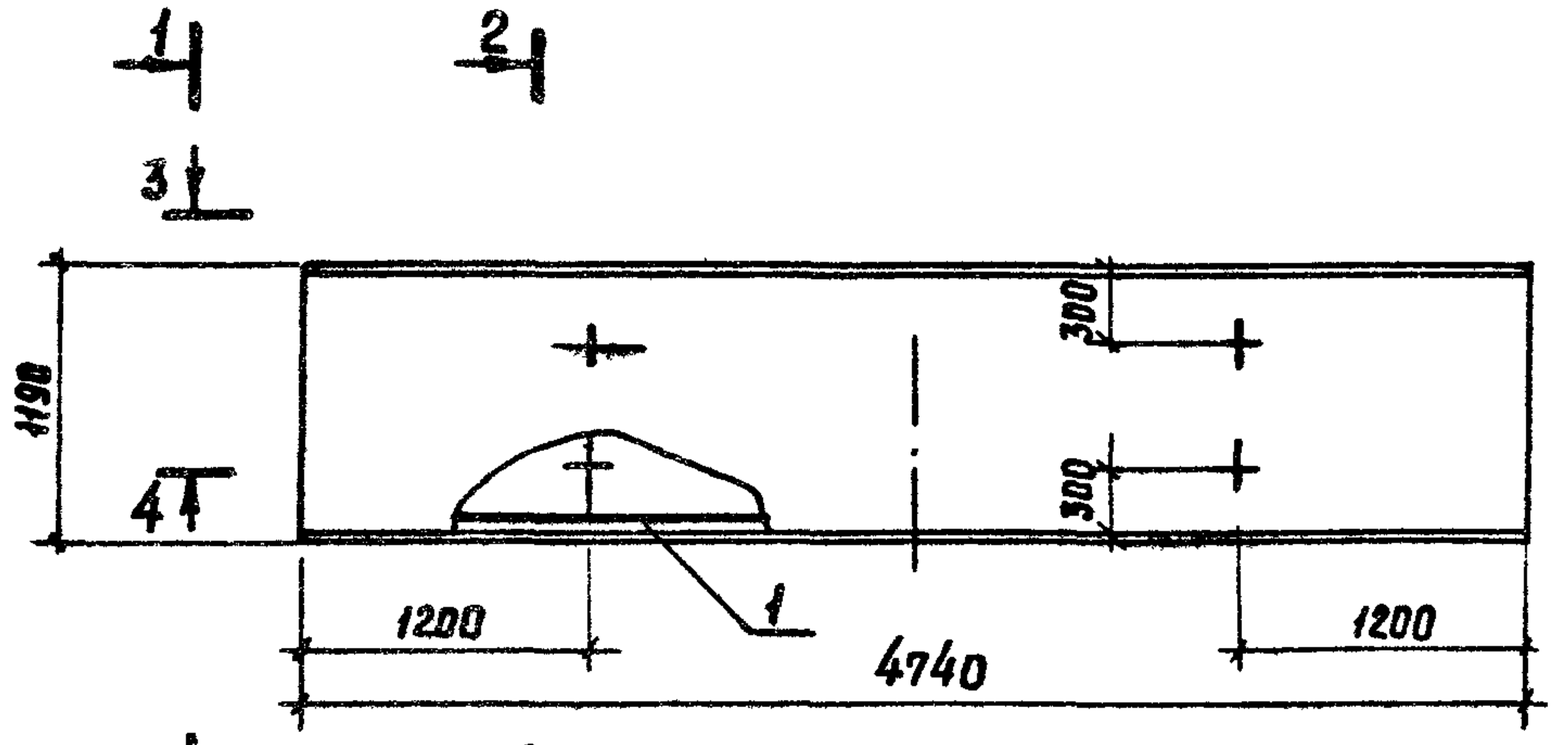

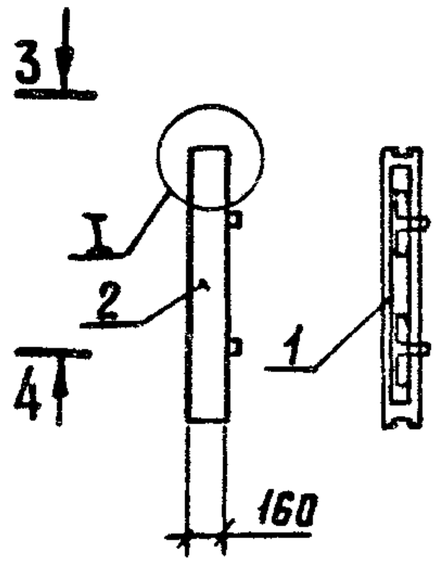

3-3

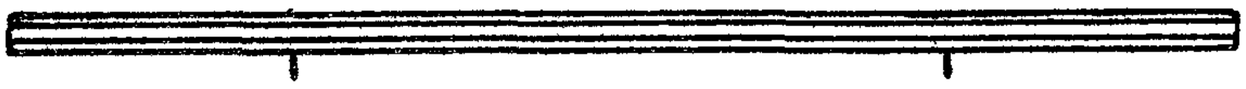

4-4

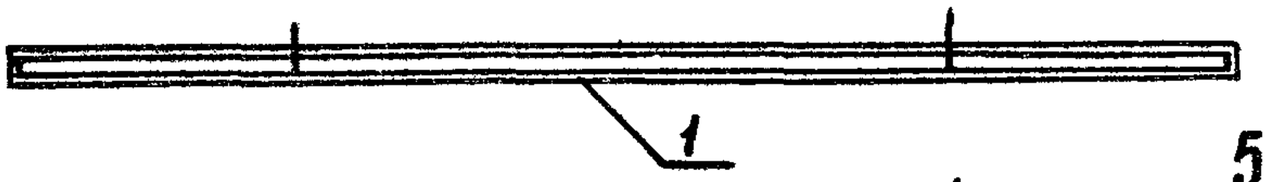

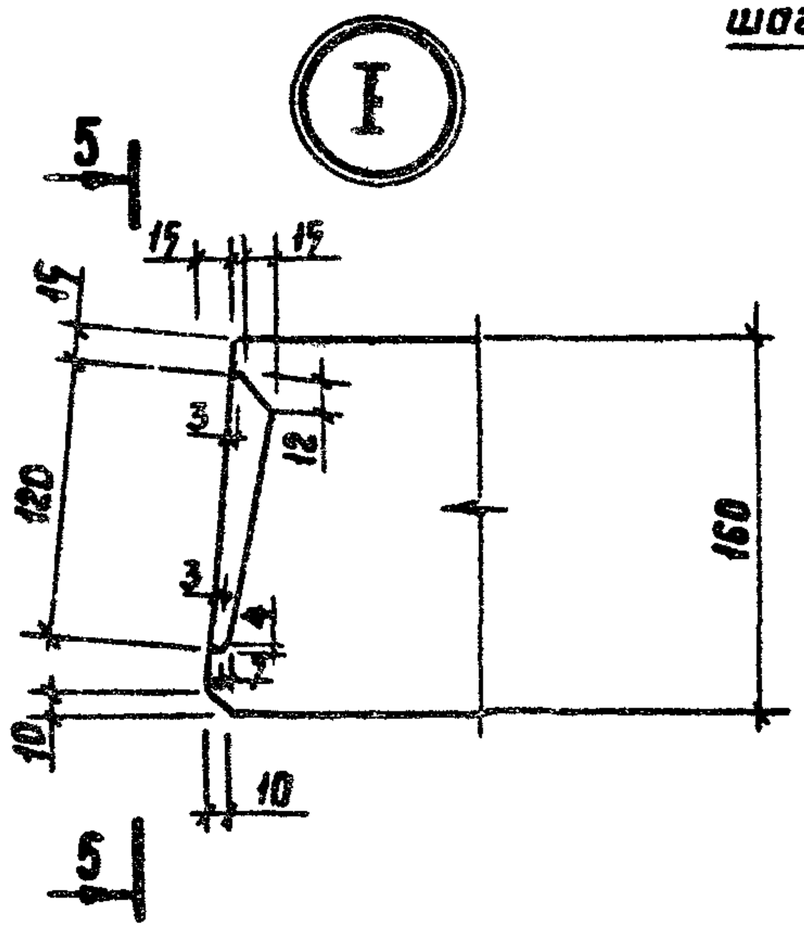

5-5

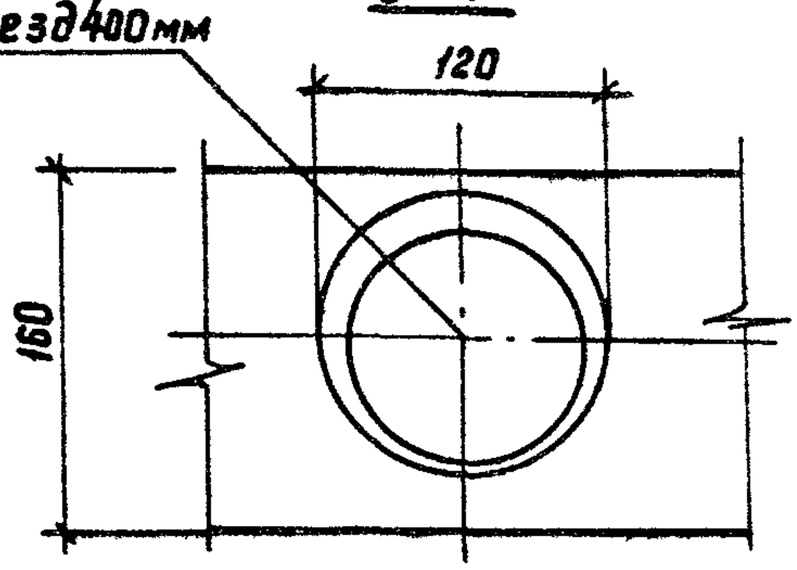

Привязан:

Инв. №

801-2-55.85-КЖИ 3.1-0.3.0.0 СБ

Нач. отд.	Гомзяков		XII.84
Гл. кон. отд.	Теляковский		XII.84
К. контр.	Юдин		
Гл. спец.	Юдин		
Рук. груп.	Капнулина		
Инженер	Щеголева		

Плита перекрытия вентплощадки ППВ 48.12.16-Т

Сборочный чертёж

Стадия	Масса	Масштаб
Р	2,23 т	1:50
Лист	Листов 1	

ГИПРОНИСЕЛЬХОЗ

Копировала Лотоцкая Формат А4

Формат	Зона	Поз.	Обозначение	Наименование	Количество на исполнение КЖИ3.1-04.0.0СБ										Примечание.
					–	01	02								
				Документация											
А4			КЖИ3.1-ТУ	Технические условия											
А4			КЖИ3.1-04.0.0.СБ	Сборочный чертеж											
А4			КЖИ3.1- РС	Ведомость расхода стали	22.30	16.20	14,05								
				Сборочные единицы											
А4		1	КЖИ3.2-0.0.5.0	Сетка арматурная С4	1										
			-01	Сетка арматурная С5		1									
			-02	Сетка арматурная С6			1								
А4		2	1.400-9 Вып. 1	Изделие закладное УП1-7	2	2	2								
А4		3	1.400-15 Вып. 1	Изделие закладное МН558	2	2	2								
				Материалы											
		4		Бетон марки 150	0,73	0,36	0,24								м³

82 40-68702

Привязан:

Инв. №

Нач. отд.	Гомзяков	XII.84
Гл. констр	Теляковский	XII.84
Н. контр.	Юдин	
Гл. спец.	Юдин	
Рук. гр.	Капнулина	
Ст. инж.	Захарова	

801-2-55.85-КЖИ 3.1-04.0.0

Панель перегородки ПГ (ПГ30.31-Т; ПГ15.31-Т; ПГ10.31-Т.)

Стадия	Лист	Листов
Р		1

ГИПРОНИСЕЛЬХ

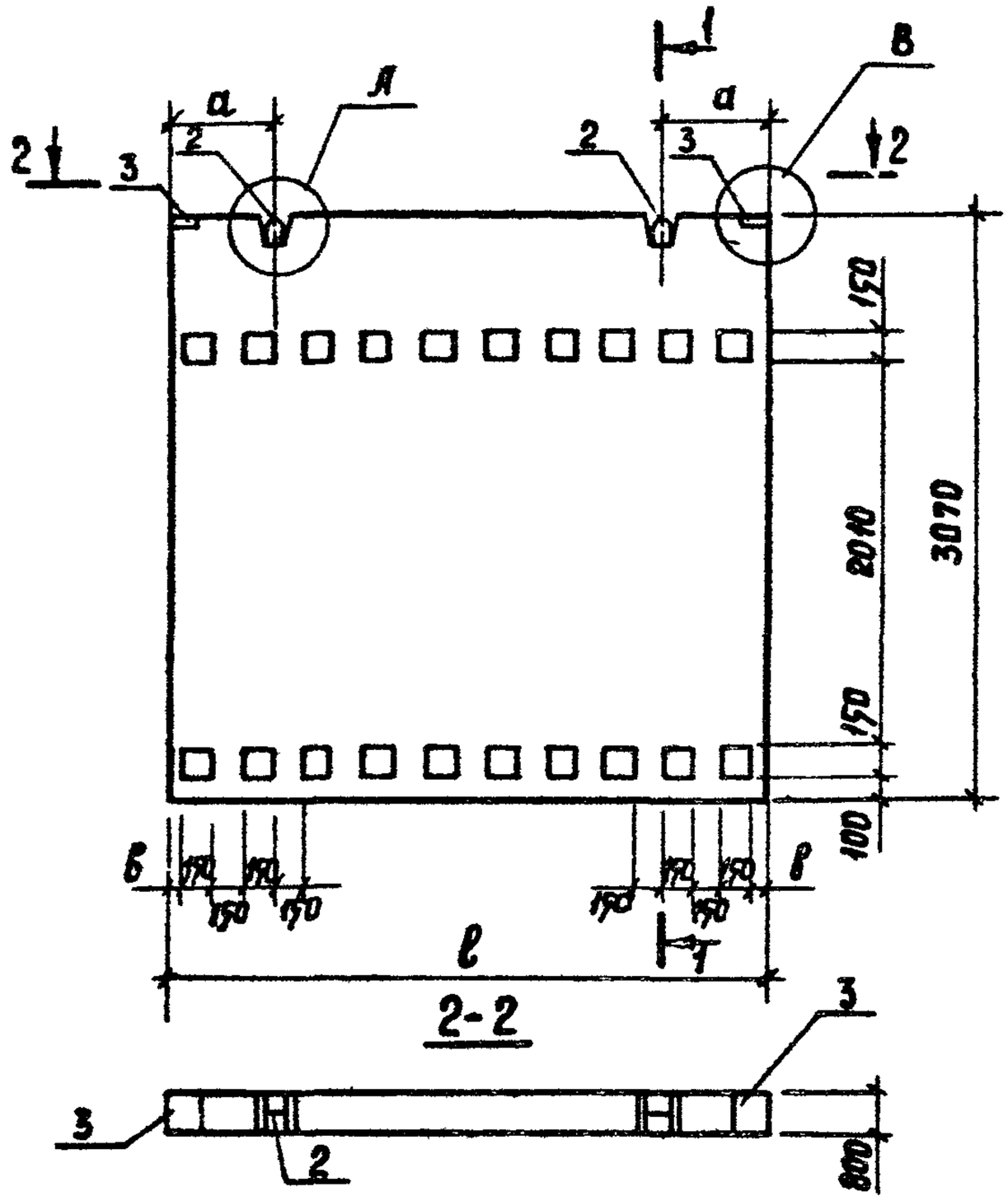

Обозначение	Марка	Размеры, мм			Масса кг.
		ℓ	а	б	
КЖИ 3.1-04.0.0 СБ	ПГ30.31-Т	2980	490	65	1830.0
-01	ПГ15.31-Т	1480	250	65	900.0
-02	ПГ10.31-Т	980	200	115	600.0

Привязан:

Инв. №

801-2-55.85-КЖИ 3.1-04.0.0. СБ

Нач. отд	Гомзяков		XII.84
Гл. конструктор	Теляковский		
Н. контр.	Юдин		
Гл. спец.	Юдин		
Рук. гр.	Капнулина		
Ст. инж.	Захарова		

Панель перегородки ПГ (ПГ30.31-Т; ПГ15.31-Т; ПГ10.31-Т) Сборочный чертеж

Стадия	Масса	Масштаб
Р	см. табл.	1:50
Лист 1	Листов 2	

ГИПРОНИСЕЛЬХОЗ

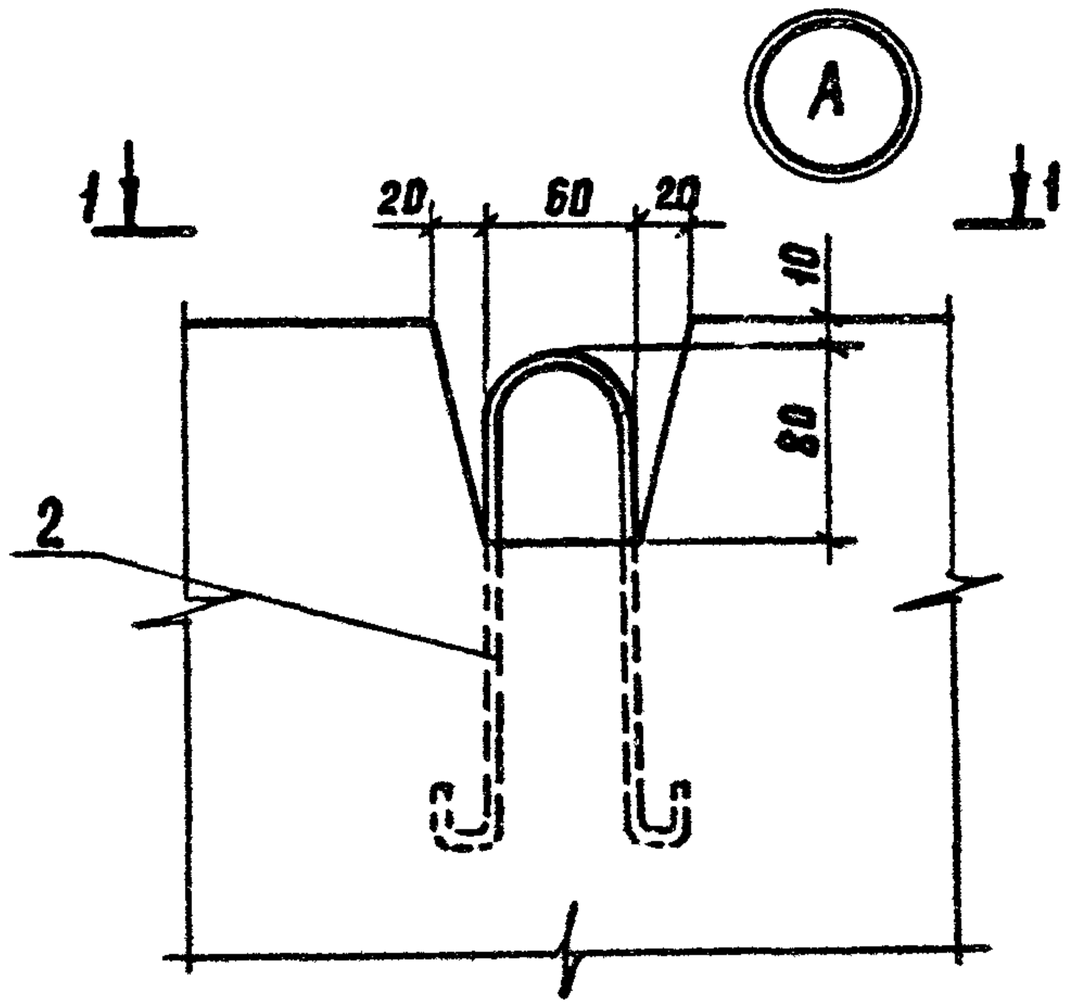

1-1

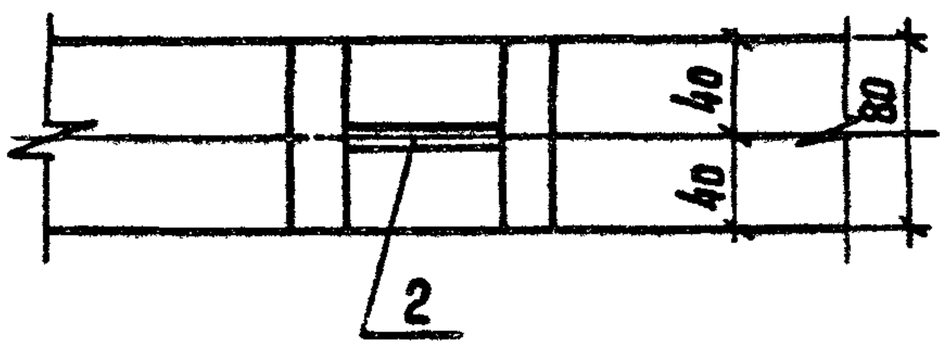

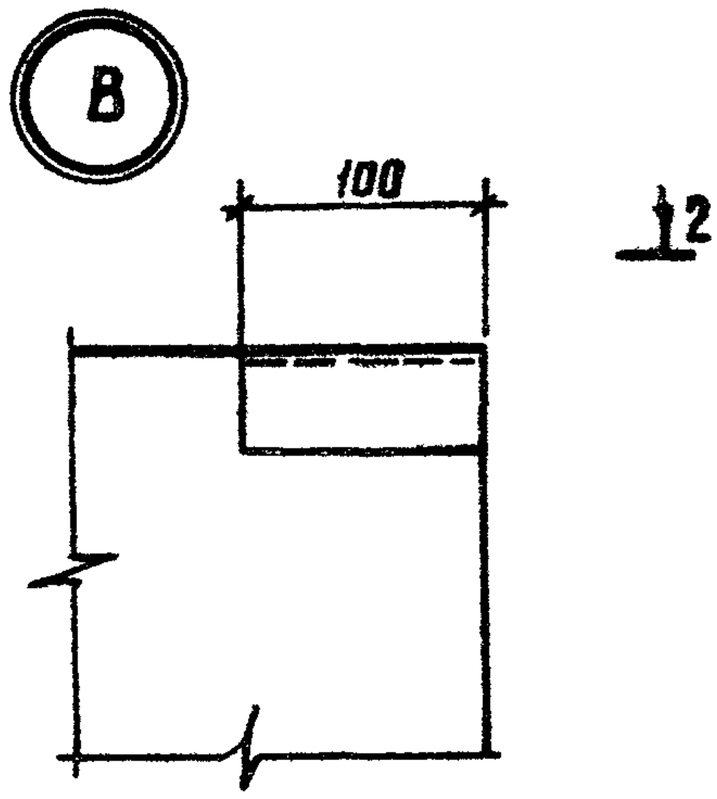

2-2

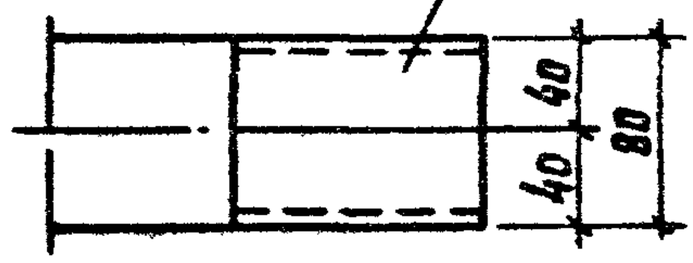

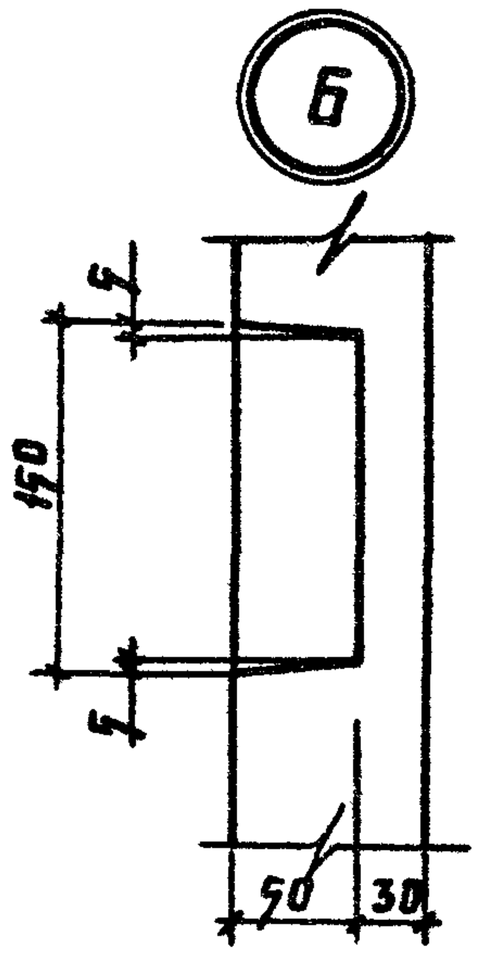

Привязан:

Инв. №

801-2-55.85-КЖИ3.1-04.0.0 СБ

Лист 2

20789-04 30 Формат А4

Формат	Зона	Поз.	Обозначение	Наименование	Количество на исполнение КЖИ3.1-05.0.0СБ										Приме-чание
					—	01	02	03	04						
				Документация											
А4			КЖИ 3.1 – ТУ	Технические условия											
А4			КЖИ 3.1 – 05.0.0 СБ	Сборочный чертеж											
А4			КЖИ 3.1 – РС	Ведомость расхода стали											
				Сборочные единицы											
А4		1	КЖИ 3.2 – 0.12.00	Петля МН3-1	4	4									
А4		2	КЖИ 3.2 – 0.11.00	Изделие закладное МН2	2	2									
А4		3	3.818.9-2 Вып. 4	Изделие закладное МН1	2	2	2	2	4						
А4		4	КЖИ 3.2 – 0.12.00 -0.1	Петля МИ3-2			2	2	2						
А4		5	КЖИ 3.2 – 0.10.00	Изделие закладное МН1			1	1	1						

Инв. № 20789-04 3.1

Привязан:

Инв. №

Нач. отд.	Гомзяков		XII.84
Гл. констр.	Теляковский		XII.84
Н. контр.	Юдин		
Гл. спец.	Юдин		
Рук. гр.	Капнулина		
Ст. инж.	Захарова		

801-2-55.85 – КЖИ 3.1 – 05.0.0

Фундамент ФО
(2ФОП13.80.41-Т; 2ФОП13.80.41-Т-Н; 2ФОН15.15.36-Т; 2ФОН15.15.36-Т-Н; 2ФОН12.12.36-Т)

Стадия	Лист	Листов
Р	1	2

ГИПРОНИСЕЛЬХОЗ

Копировал Потоцкая

Формат А4

Формат	Зона	Поз.	Обозначение	Наименование	Кол. на исполнение КЖИ3.1-05.0.ВСБ										Примечание
					—	01	02	03	04						
				$С\frac{48рI-200}{48рI-200}$ 1140×950×20 ГОСТ 8478-81											
		6			1	1									1,1 кг
				$С\frac{48рI-200}{48рI-200}$ 1440×1440×20 ГОСТ 8478-81											
		7					2	2							2,5 кг
				$С\frac{48рI-200}{48рI-200}$ 1140×1140×20 ГОСТ 8478-81											
		8							2						1,6 кг
				Детали											
				Брусок $\frac{50×50\ ГОСТ\ 24454-80}{сосна\ или\ ель\ \varphi \leq 20\%}$											
БЧ		9			2	2	6	6	4						
				Материалы											
		10		Бетон марки М200	0,32	0,32	0,67	0,67	0,43						$м^3$

Привязан:

Инв. №

801-2-55.85-КЖИ 3.1-05.0.0

Лист 2

20789-04 32

Рис. 1

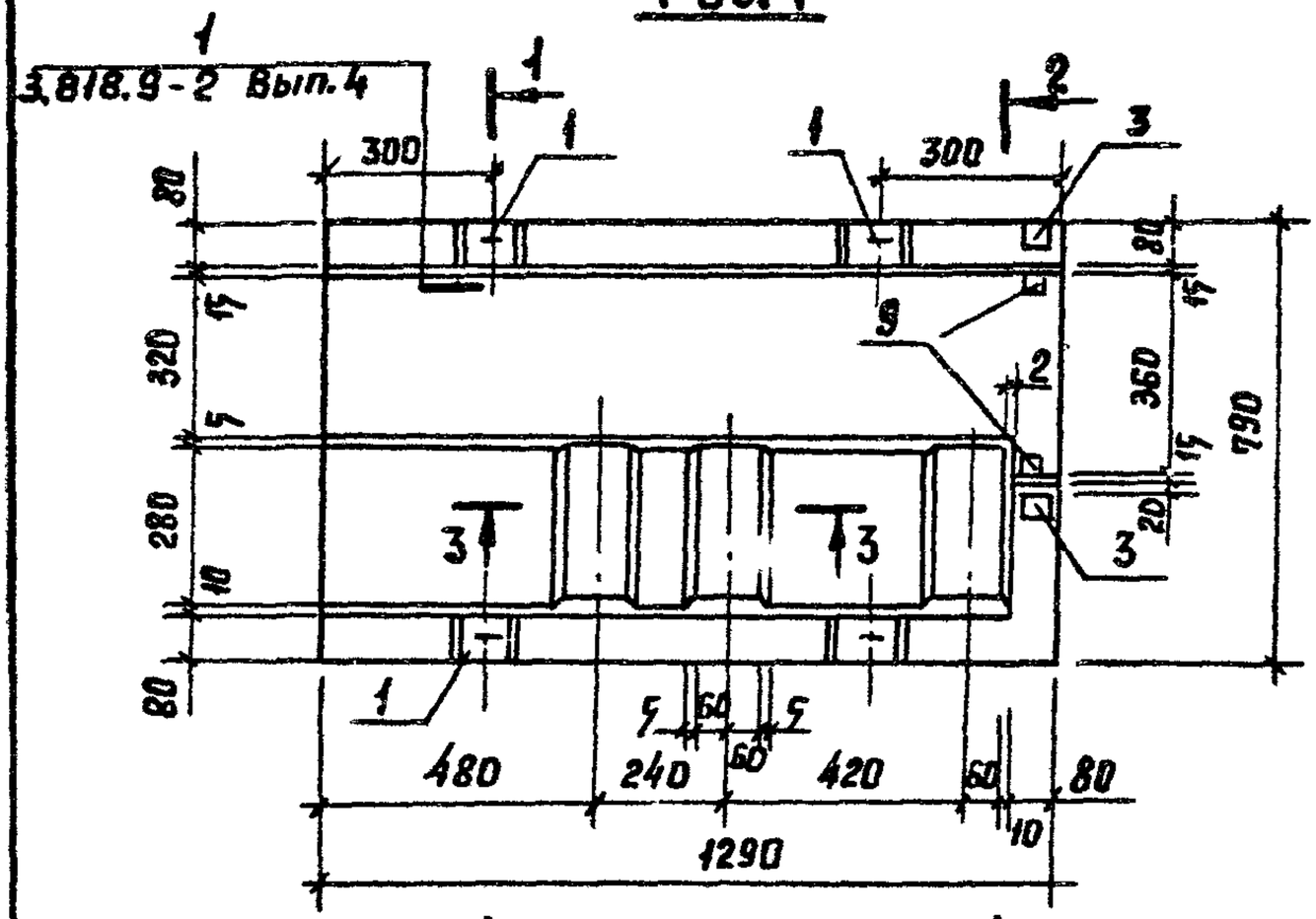

Рис. 2

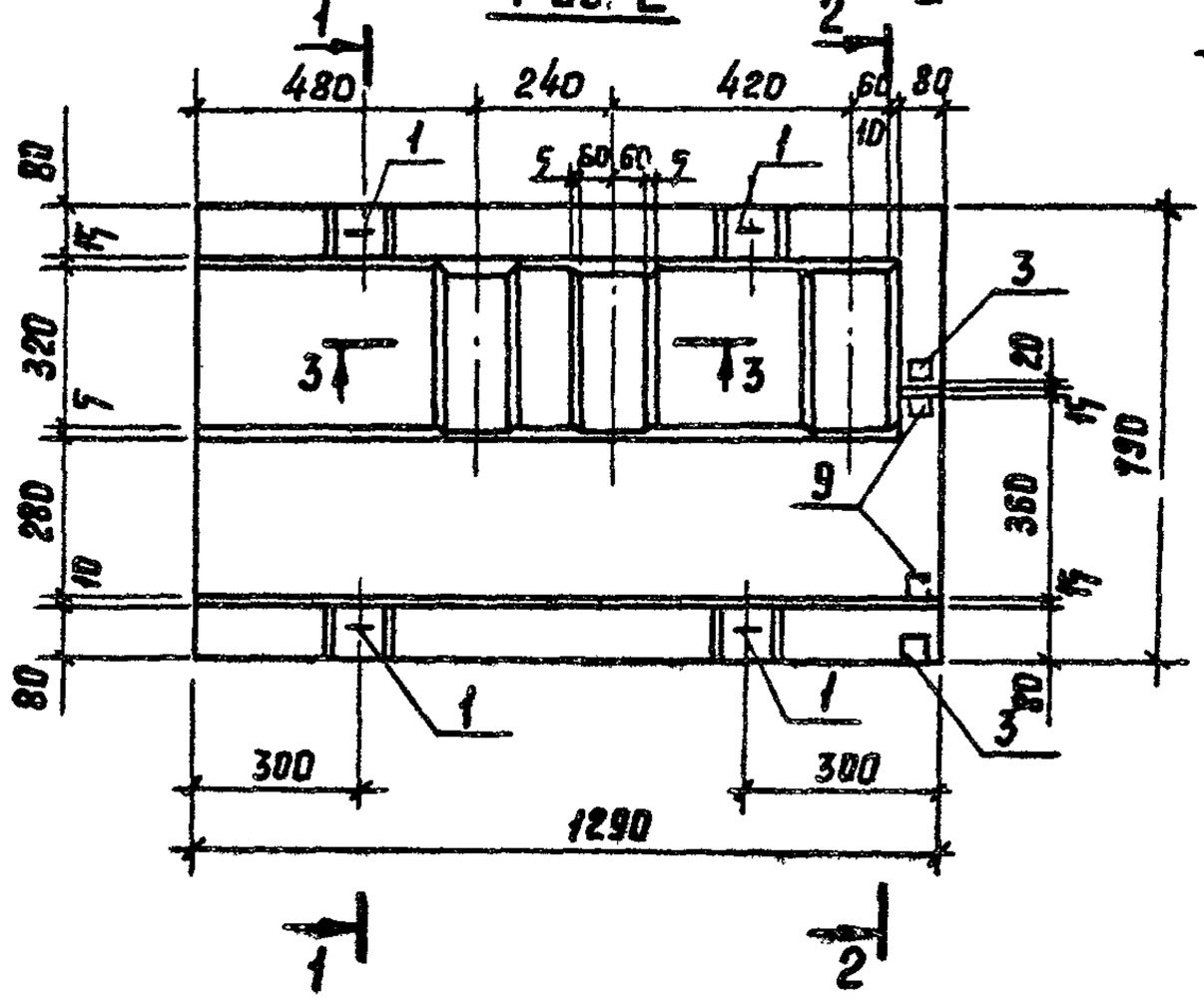

				801-2-55.85-КЖИ 3.1-05.0.0 СБ		
				Фундамент ФО (2ФОП 13.80.41-Т; 2ФОП 13.80.41-Т-Н; 2ФОН 15.15.36-Т; 2ФОН 15.15.36-Т-Н; 2ФОН 12.12.36.-Т) Сборочный чертеж	Стадия	Масса	Масштаб
					Р	см. табл. лист 2	1:20
Нач. отд.	Гомзяков		XII.84		Лист 1	Листов 4	
Гл. конст.	Теляковский						
Н. контр.	Юдин				ГИПРОНИСЕЛЬХОЗ		
Гл. спец.	Юдин						
Рук. гр.	Капнулина						
Ст. инж.	Захарова						

Копировала Потоцкая Формат А4

Альбом II часть 3

Рис. 3

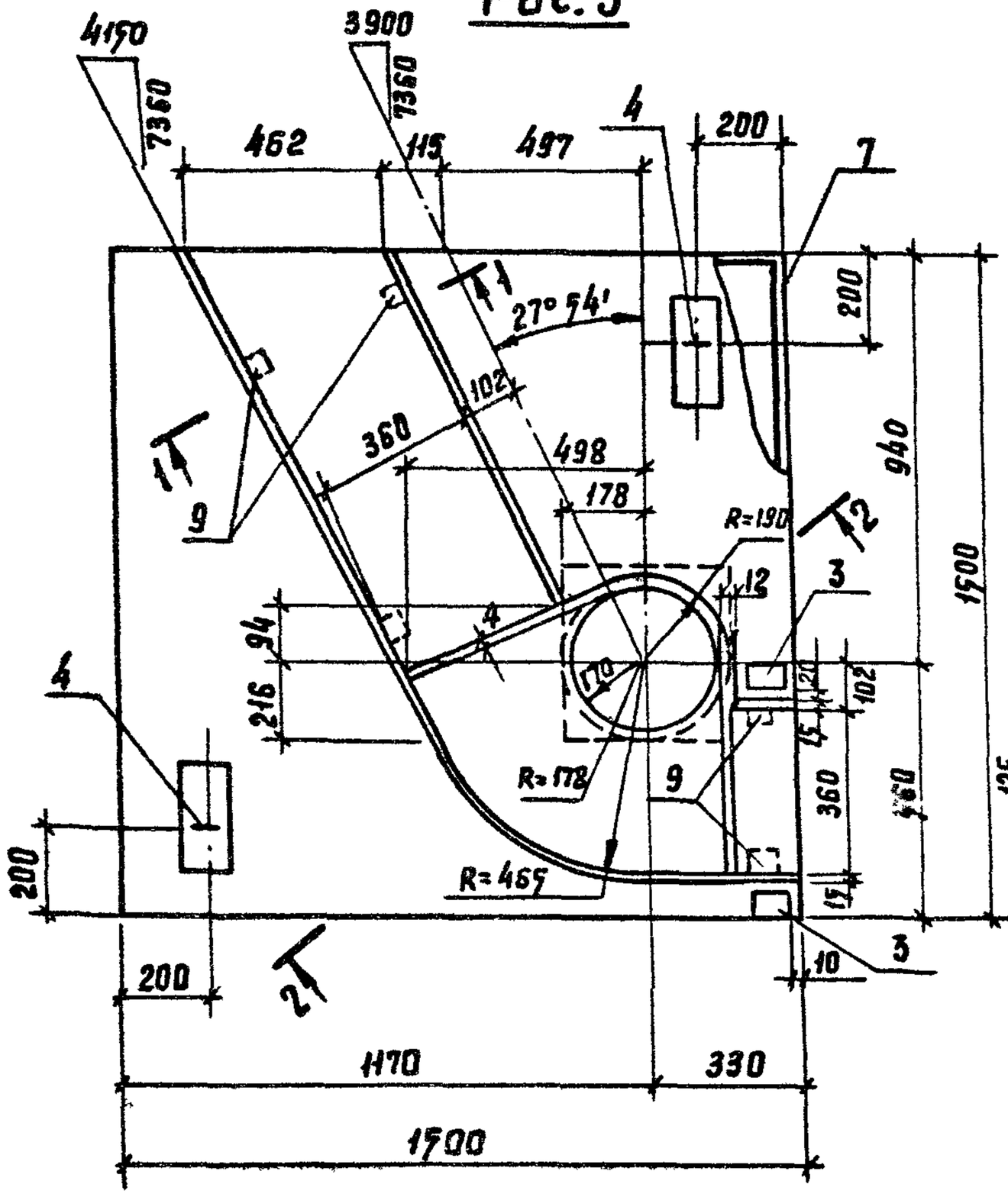

1-1

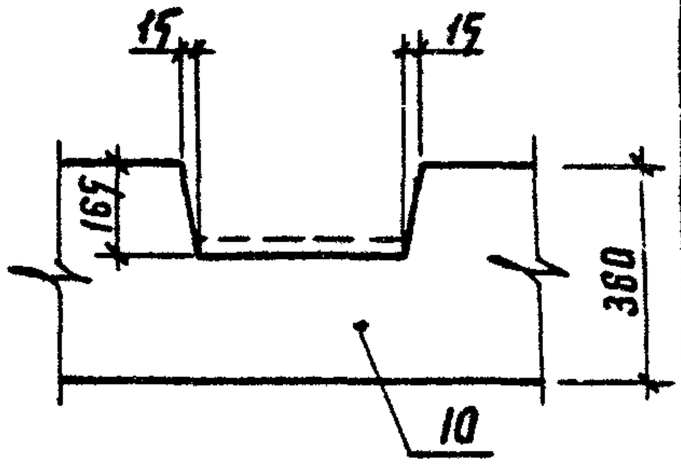

2-2

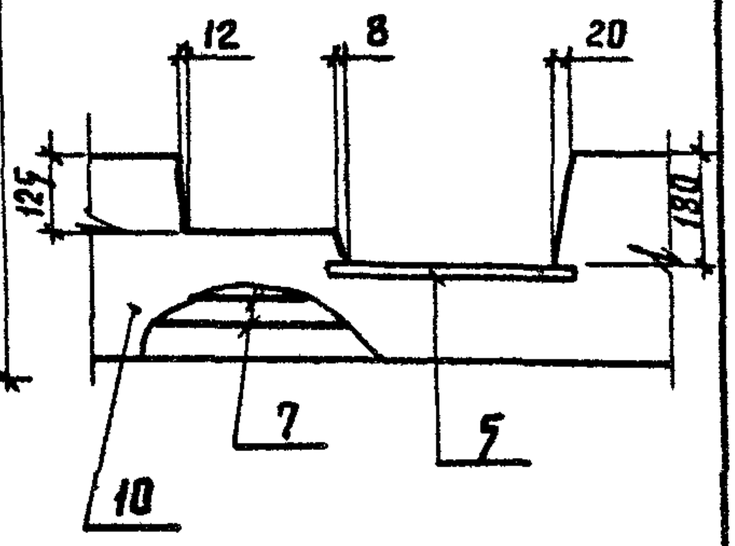

Обозначение	Марка	Рис	Масса кг
КЖИ 3.1-05.0.0	2ФОП13.80.41-Т	1	780
-01	2ФОП13.80.41-Т-Н	1	780
-02	2ФОН15.15.36-Т	2	1610
-03	2ФОН15.15.36-Т-Н	3	1610
-04	2ФОН12.12.36-Т	4	1070

Привязан:

Инв. №

801-2-55.85-КЖИ 3.1-0.5.0.0 СБ

Лист 2

20789-04 34 Формат А4

Рис 4

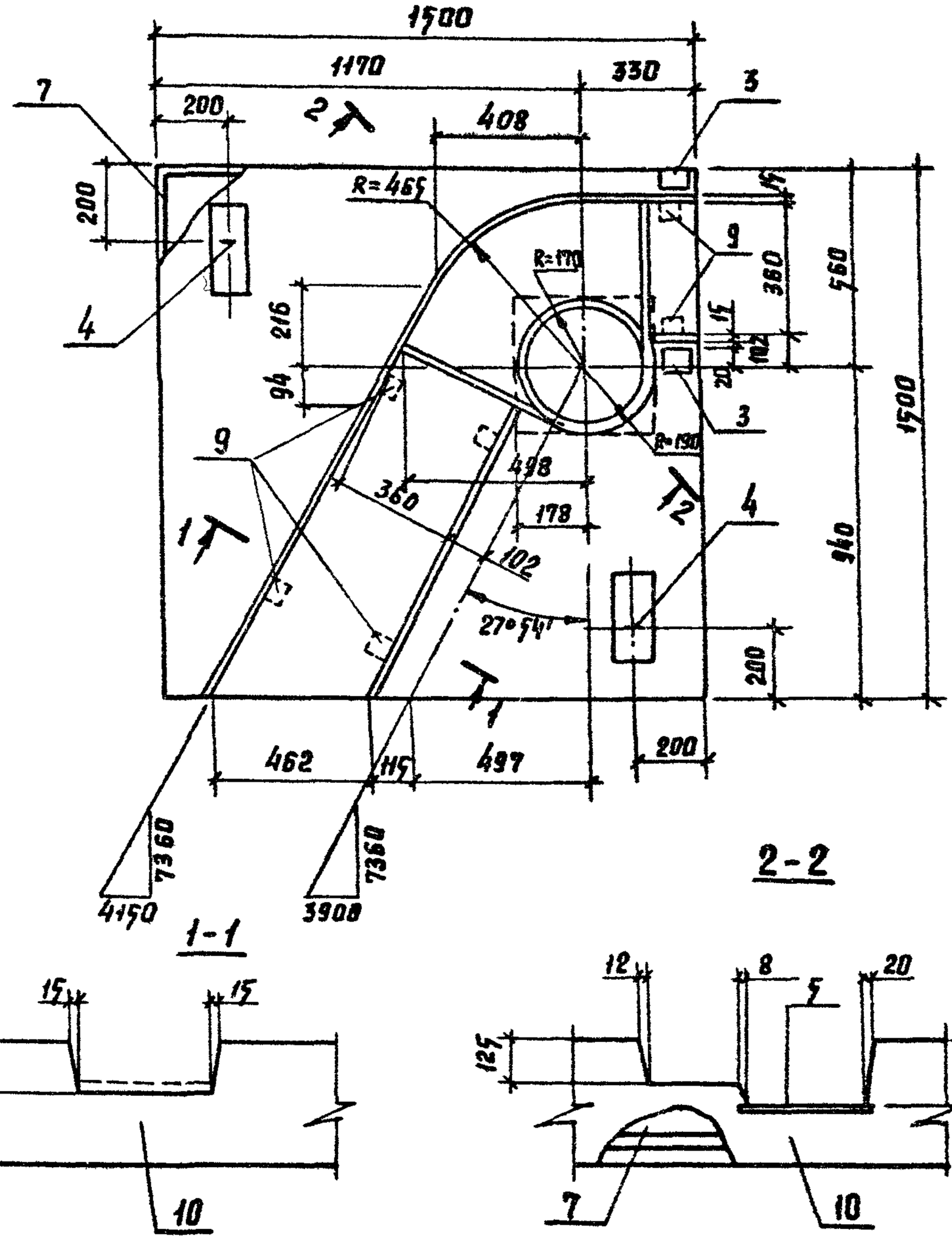

Привязан:			
Инв. №			

801-2-55.85-КЖИ 3.1-05.0.0 СБ

Лист 3

Рис. 5

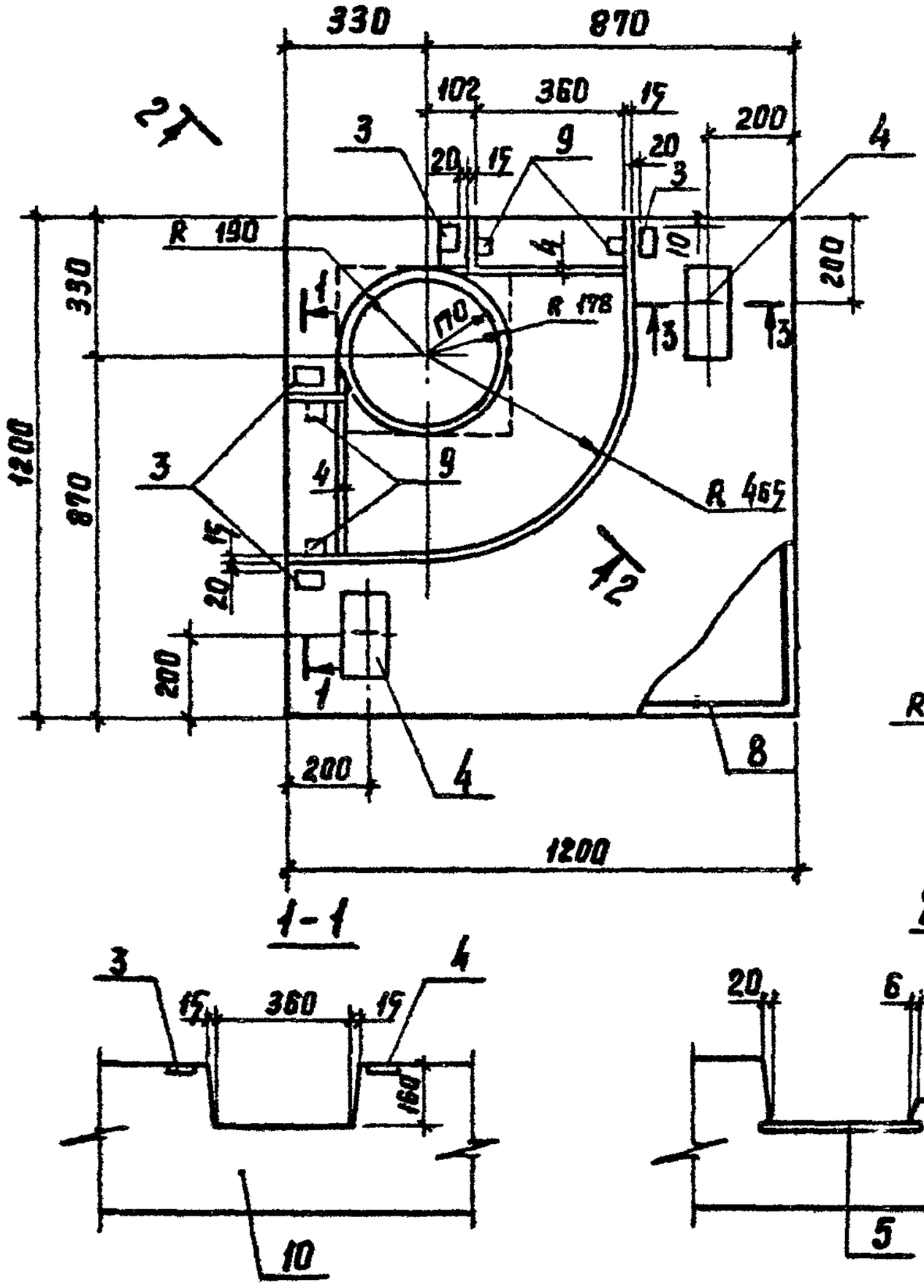

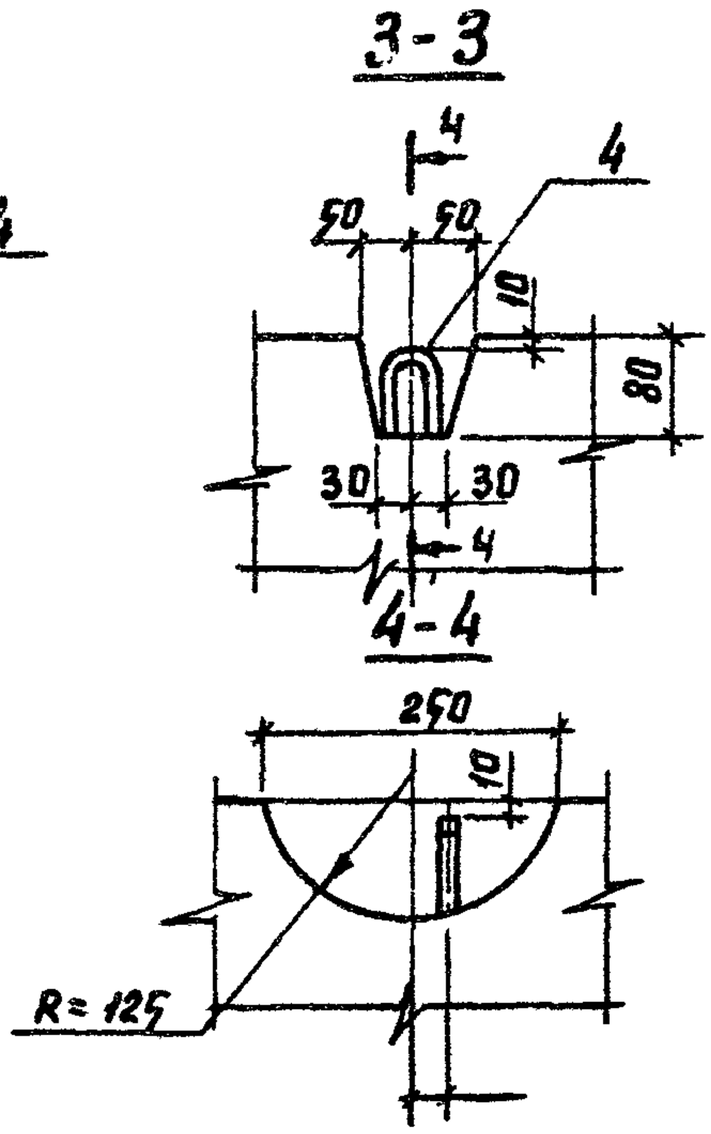

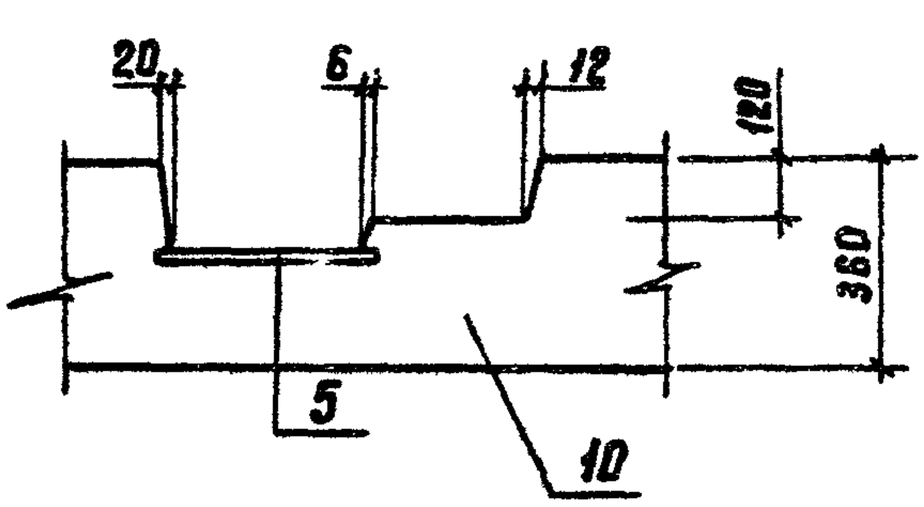

Привязан:

Инв. №

801-2-55.85-КЖИ 3.1-05.0.0 СБ

Лист 4

20789-04 36 Формат А4

Формат	Зона	Поз.	Обозначение	Наименование	Количество на исполнение КЖИ 3.1-06.0.0СБ										Примечание
					–	01	02								
				Документация											
А4			КЖИ 3.1 – ТУ	Сборочный чертеж	⊠	⊠	⊠								
А4			КЖИ 3.1 – 06.0.0 СБ	Технические условия	⊠	⊠	⊠								
А4			КЖИ 3.1 – РС	Ведомость расхода стали	⊠	⊠	⊠								
				Сборочные единицы											
А4		1	КЖИ 3.2-0.08.00	Сетка арматурная С7	1										
А4			КЖИ 3.2-0.08.00	Сетка арматурная С8		1	1								
А4		2	1.400-9 Вып.1	Петля для подъема УП1-2	4	4	4								
				Материалы											
		3		Керамзитобетон М75	0,15	0,14	0,14								м³

20789-04 ЭЗ

Привязан:

Инв. №

Нач. отд	Гомзяков		XII.87
Гл. констр.	Теляковский		
Н. контр.	Юдин		
Гл. спец	Юдин		
Рук. гр.	Капнулина		
Инженер	Соловухин		
Ст. инж.	Захарова		

801-2-55.85- КЖИ 3.1-06.0.0

Плита пола стойла ППС
(ППС 10 12.8 – П
ППС 12.8 – П-1
ППС 12.8 – П-1Н)

Стадия	Лист	Листов
Р		1

ГИПРОНИСЕЛЬХОЗ

Рис. 1

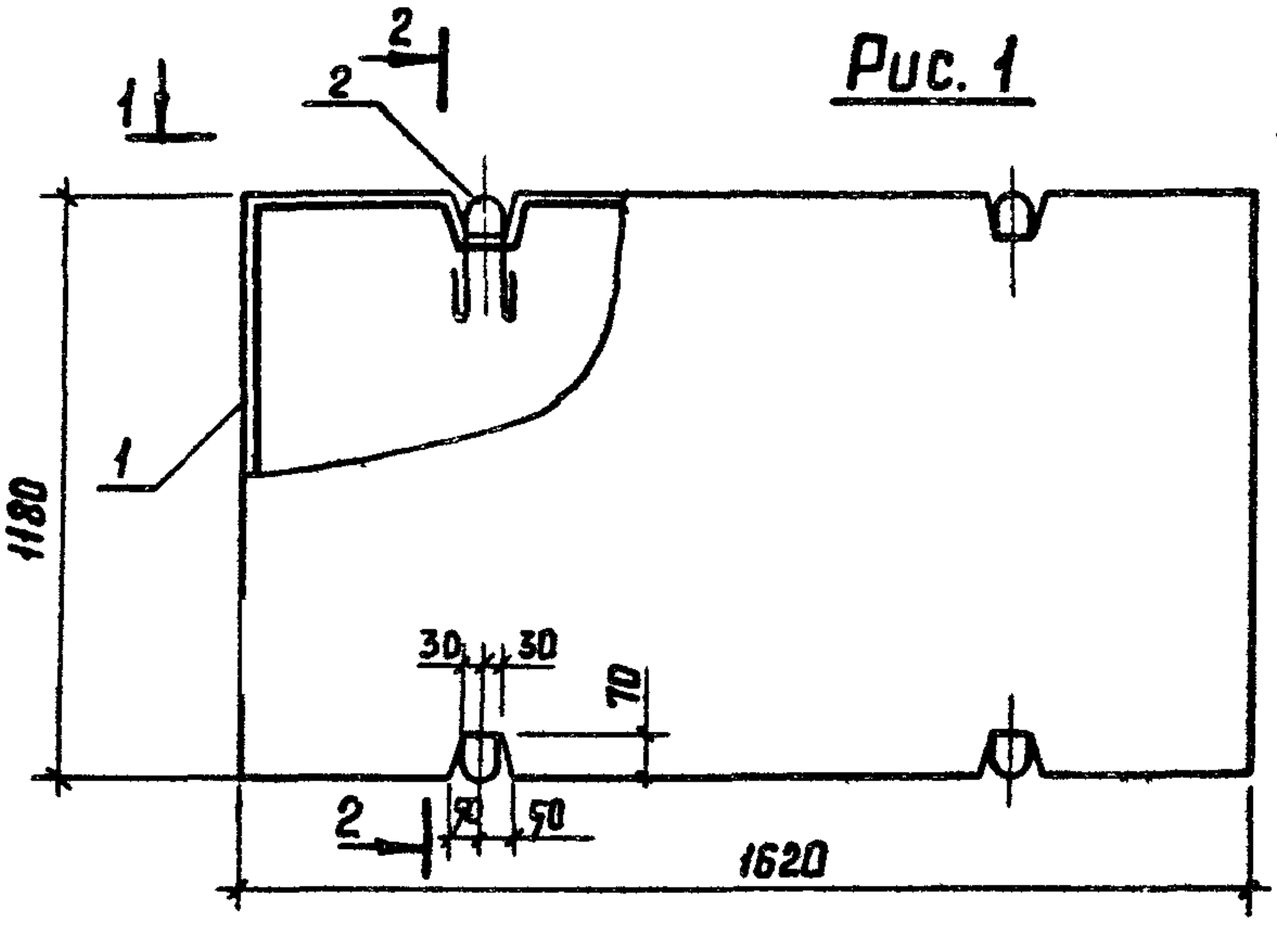

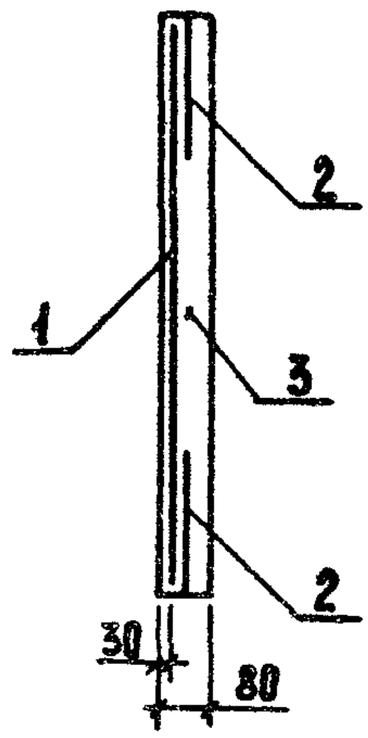

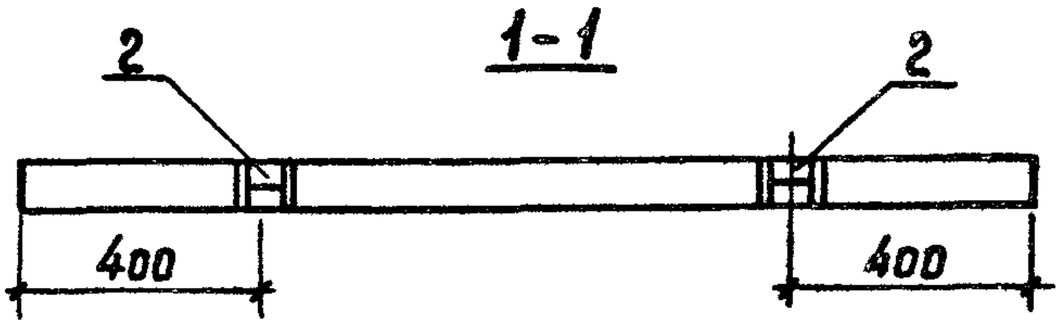

Рис. 2

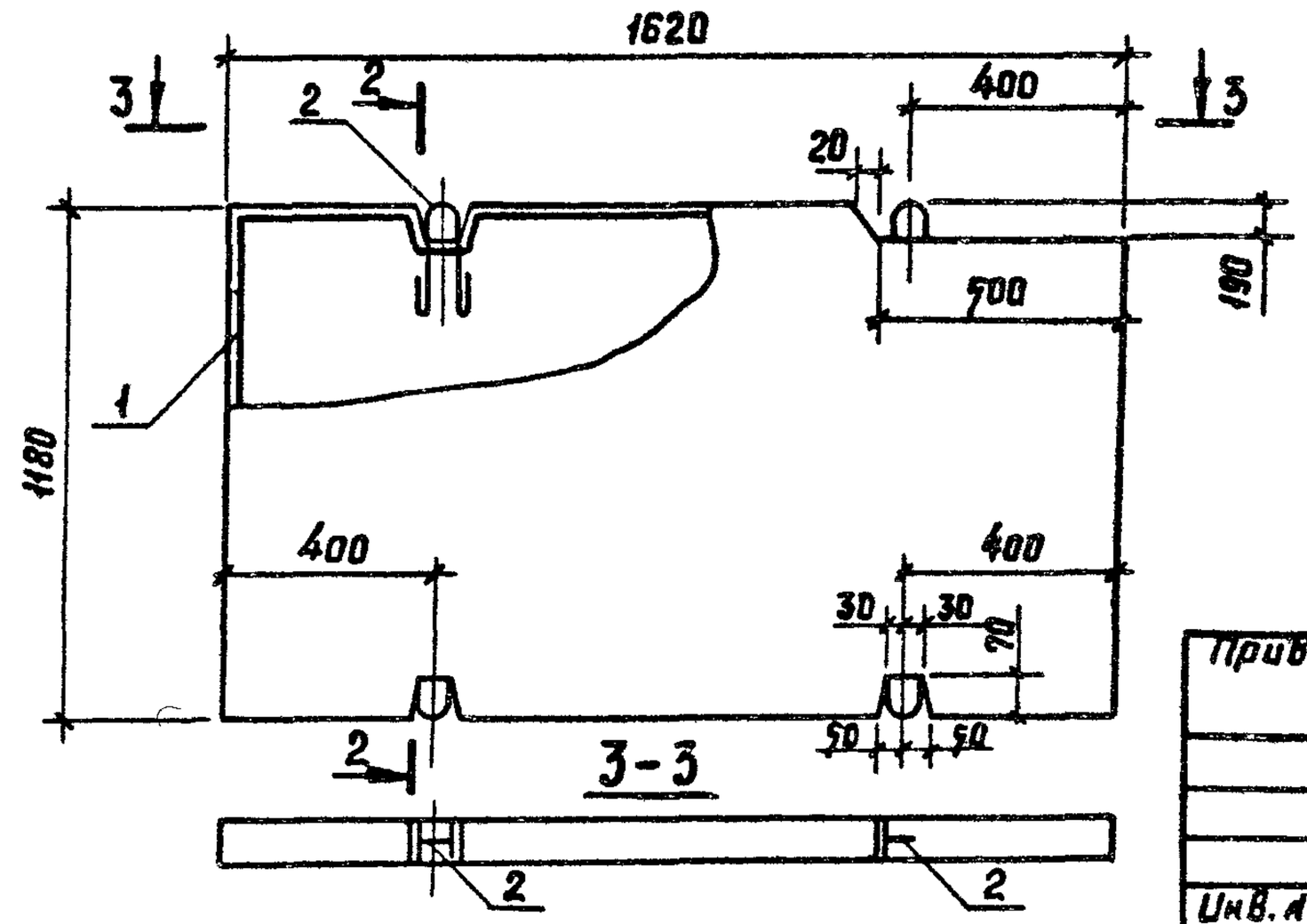

Привязан

Инв. №

				801-2-55.85- КЖИ 3.1-06.00 СБ		
				Плита пола стойла ППС (ППС 16.12.8-П; ППС 16.12.8-П-1; ППС 16.12.8-П-1.Н) Сборочный чертеж.	Стадия	Масса	Масштаб
					Р	см табл. лист 2	1:20
					Лист 1	Листов 2	
Нач. отд.	Ромзяков		XII.84		ГИПРОНИСЕЛЬХОЗ		
Гл. констр.	Теляковский		XII.84				
Н. контр.	Юдин						
Гл. спец.	Юдин						
Рук. гр.	Капнулина						
Инженер	Солоухин						
Ст. инж.	Захарова						

Рис. 3

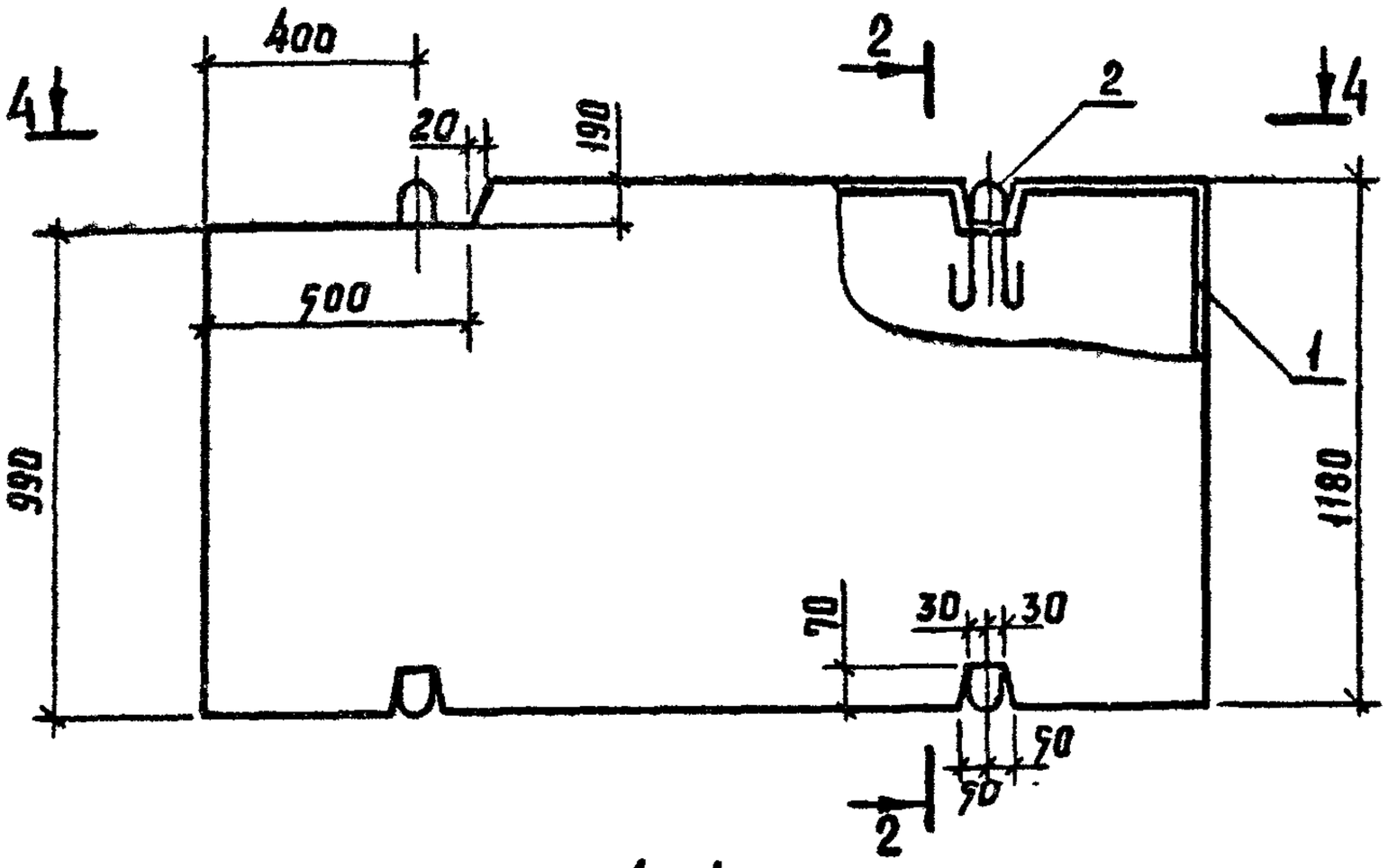

4-4

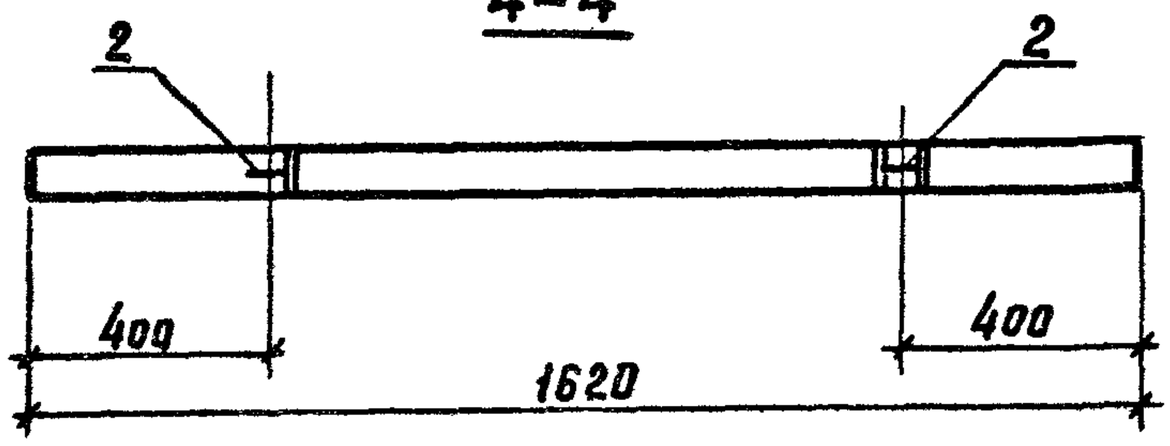

Обозначение	Марка	Рис	Масса кг	Примечание
КЖН 3.1-06.0.0	ППС 16.12.8-П	1	130	
-01	ППС 16.12.8-П-1	2	128	
-02	ППС 16.12.8-П-1.Н	3	128	

Привязан

Инв. №

801-2-55.85-КЖН 3.1-06.0.0 СБ

Лист 2

Формат	Зона	Поз.	Обозначение	Наименование	Количество на исполнение КЖИ 3.1-07.0.0 СБ										Примечание
					–	01									
				Документация											
А4			КЖИ 3.1-07.0.0 СБ	Сборочный чертеж											
				Сборочные единицы											
А3		1	1.823-1 Вып. 1	Колонна СК 2-36-2		1									
А4		2	КЖИ 3.2-0.13.0.0	Изделие закладное МН4	2	2									
А4		3	1.400-6/76 Вып. 1	Изделие закладное МI-11-5		1									

Привязан:

Инв. №

Нач. отд.	Гомзяков		XII.84
Гл. констр.	Теляковский		XII.84
Н. контр.	Юдин		
Гл. спец.	Юдин		
Рук. гр.	Капнулина		
Ст. инж.	Захарова		

801-2-65.85-КЖИ 3.1-07.0.0

Колонна СК
(СК2-36-2-1;
СК2-36-2-2)

Стадия	Лист	Листов
Р		1

ГИПРОНИСЕЛЬХОЗ

Копировала Потоцкая

Формат А4

04 40-68702

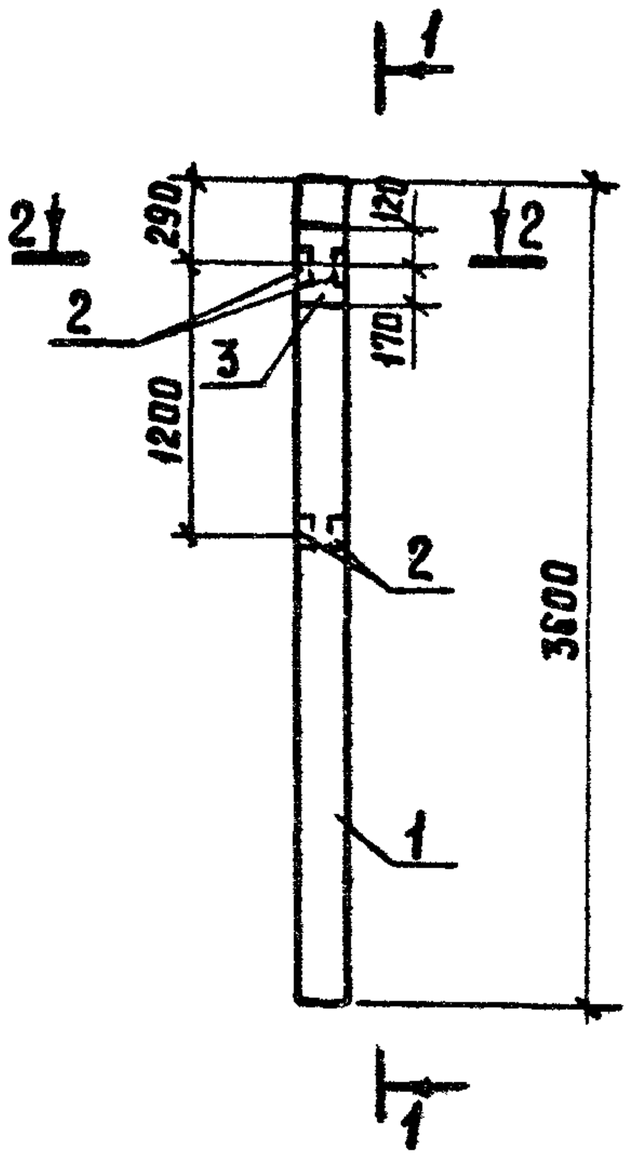

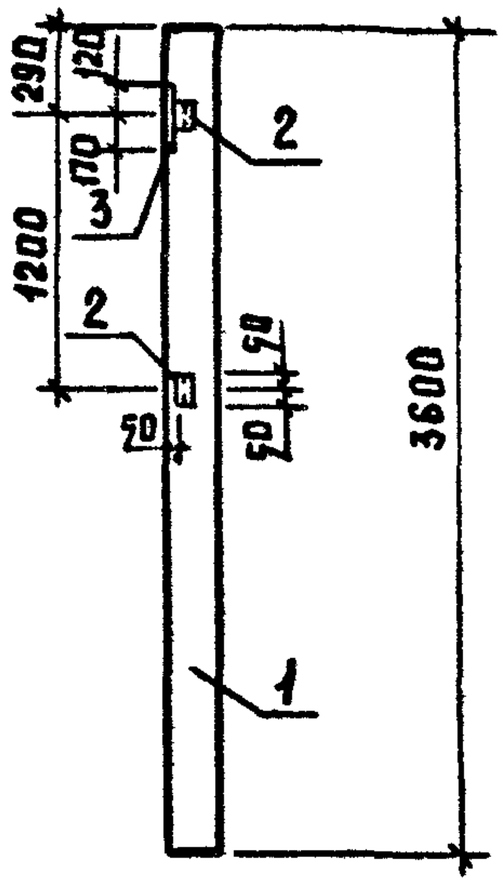

2-2

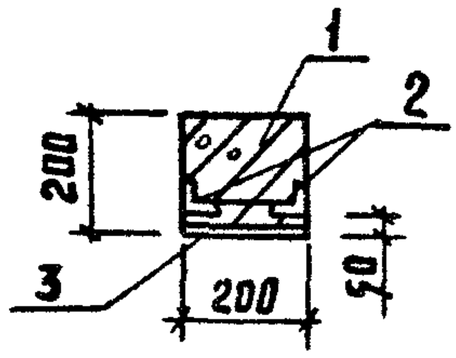

Изделия закладные

Марка элемента	Арматура класса AIII ГОСТ 5781-82				Прокат марки Вст3кп2 ГОСТ 8510-72							Всего	Общий расход стали кг.
	ф12	ф14		Итого	L63×5	Итого	-290×40	Итого	-10×90		Итого		
СК2-36-2-1	0,15			0,15	0,96	0,96						1,11	1,11
СК2-36-2-2	0,15	0,8		0,23	0,96	0,96	4,6	4,6	0,8		0,8	7,32	7,32

Обозначение	Марка	Масса, кг	Примечание
КЖН3.1-07.0.0	СК2-36-2-1	360	
-01	СК2-36-2-2	360	

Привязан:

Инв. №

801-2-55.85- КЖН 3.1-07.0.0 СБ

Нач. отд.	Гомзяков		XII.84
Гл. констр.	Теляковский		XII.84
Н. контр.	Юдин		
Гл. спец.	Юдин		
Рук. гр.	Капнулина		
Ст. инж.	Чаркин		
Ст. инж.	Захарова		

Колонна СК
(СК2-36-2-1; СК2-36-2-2)
Сборочный чертеж.

Стадия	Масса	Масштаб
Р		1:50
Лист	Листов 1	

ГИПРОНИСЕЛЬХОЗ

Формат	Зона	Поз.	Обозначение	Наименование	Количество на исполнение КЖИ 3.1-08.0.0										Примечание
						01									
				Документация											
А4			КЖИ 3.1-08.0.0 СБ	Сборочный чертеж	X	X									
				Сборочные единицы											
А3		1	1.832.-1 Вып. 2	Колонна СКТ3-54-3	1										
А3			1.832-1 Вып. 2	Колонна СКТ3-66-3		1									
А4		2	1.400-6/76 Вып. 1	Изделие закладное М1 7-3	1	1									

Привязан:

Инв. №

Нач. отд	Помзяков		XII.87
Гл. кон отд	Теляковский		XII.87
Н. контр	Юдин		
Гл. спец.	Юдин		
Рук. груп	Капнулина		
Ст. инж.	Захарова		

801-2-55.85 - КЖИ 3.1-08.0.0

Колонна СКТ (СКТ3-54-3-1; СКТ3-66-3-1.)

Стадия	Лист	Листов
Р		1

ГИПРОНИСЕЛЬХОЗ

2Н 40-68102

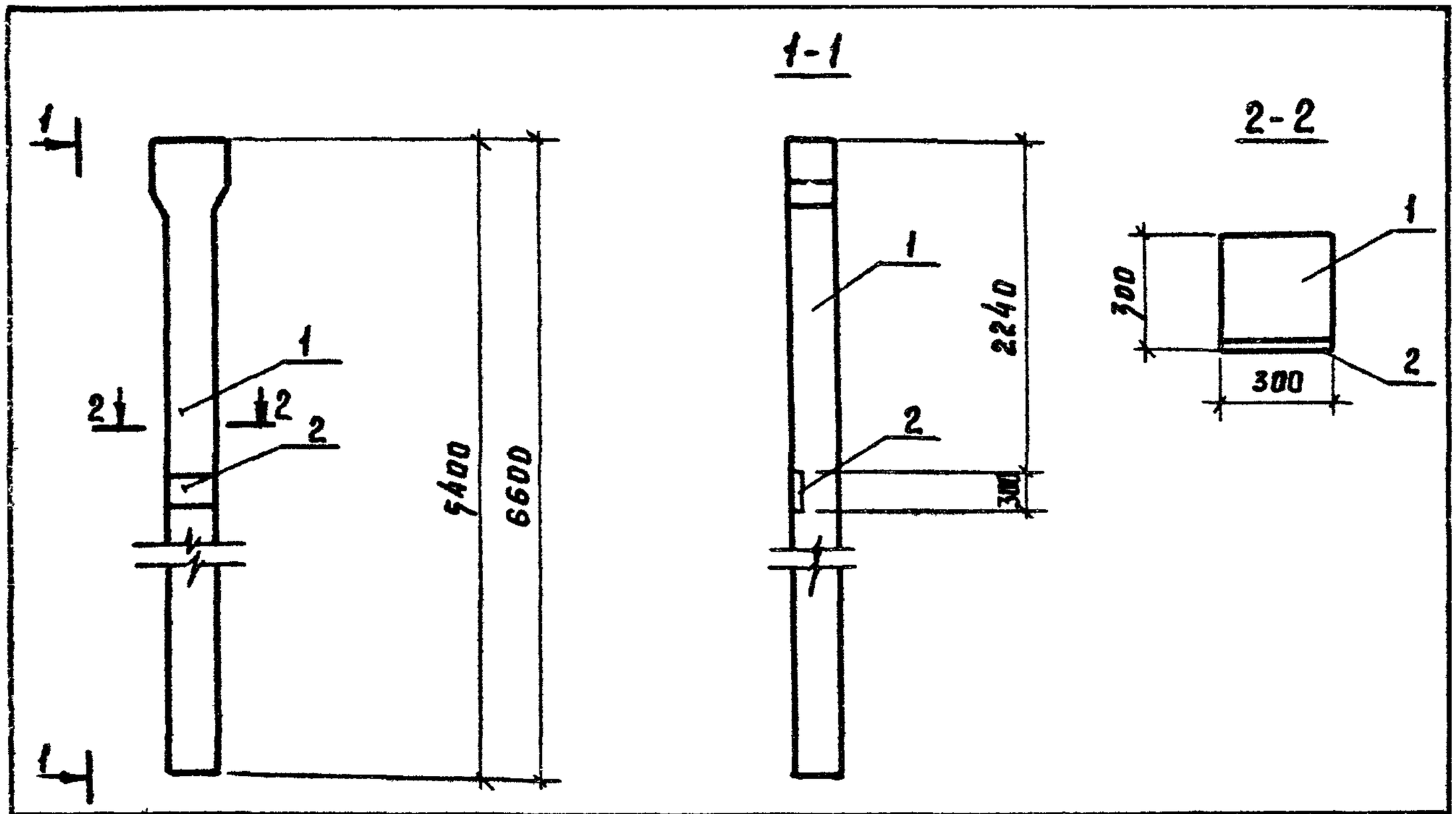

Марка элемента	Изделия закладные									Всего	Общий расход стали.
	Арматура класса			Прокат марки							
	A-III			Вст3-кп 2							
	ГОСТ 5781-82			ГОСТ 103-76		ГОСТ 82-70					
		ф14	Итого:	-50×10	Итого	-290×10	Итого				
СКТ3-54-3-1		2.0	2.00	1.2	1.2	6.8	6.8			10.0	10.0
СКТ3-66-3-1		2.0	2.00	1.2	1.2	6.8	6.8			10.0	10.0

Обозначение	Марка	Размеры, мм		Масса, кг
			L	
КЖИ3.1.08.0.0	СКТ3-54-3-1		5400	1310
-01	СКТ3-66-3-1		6600	1545

Привязан:

Инв.№

Нач.отд.	Гомзяков		XII.84
Гл.кон.отд	Теляковский		XII.84
Н.контр.	Юдин		
Гл.спец.	Юдин		
Рук. груп.	Капнулина		
Ст.инж.	Захарова		

801-2-55.85- КЖИ 3.1-08.0.0 СБ

Колонна СКТ
(СКТ3-54-3-1; СКТ3-66-3-1)
Сборочный чертёж

Стадия	Масса	Масштаб
Р	см. табл.	1:50
Лист	Листов 1	

ГИПРОНИСЕЛЬХОЗ

Формат	Зона	Поз.	Обозначение	Наименование	Количество на исполнение КЖИ3.1-09.0.0СБ										Примечание
					—	01									
				Документация											
А4			КЖИ3.1-09.0.0СБ	Сборочный чертёж											
				Сборочные единицы											
А3		1	1.063.1-1 Вып. 0..., 2	1ФТ6-6АIIIт-П	1	1									
А4		2	1.400-6/76 Вып. 1	Изделие закладное М4-1-4	2										
			1.400-6/76 Вып. 1	Изделие закладное М4-1-4		8									для панелей с горизонтальной разрезкой
			1.400-6/76 Вып. 1	Изделие закладное М4-1-4		6									для панелей повышенной заводской готовности
А4		3	1.400-6/76 Вып. 1	Изделие закладное М4-3-2	2	2									
					1ФТ6-6АIIIт-ПУ	1ФТ6-6АIIIт-П2									

Привязан:

Инв. №

Нач. отд.	Гомзяков		XII.84
Гл. констр	Теляковский		XII.84
Н. контр.	Юдин		
Гл. спец.	Юдин		
Рук. гр.	Капнулина		
Ст. инж.	Литвинова		

801-2-55.85-КЖИ3.1-09.0.0

Ферма 1ФТ6
(1ФТ6-6АIIIт-П.1;
1ФТ6-6АIIIт-П.2.)

Стадия	Лист	Листов
Р		1

ГИПРОНИСЕЛЬХОЗ

1ФТ6-6АIIIТ-П.1

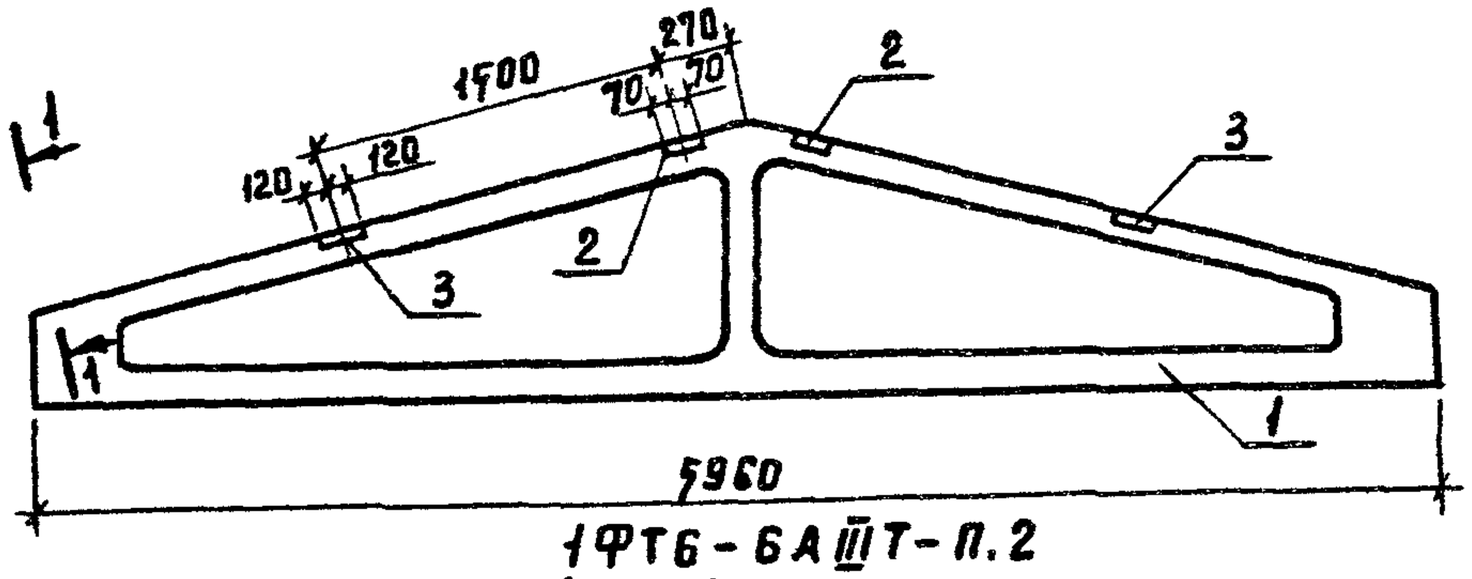

1ФТ6-6АIIIТ-П.2

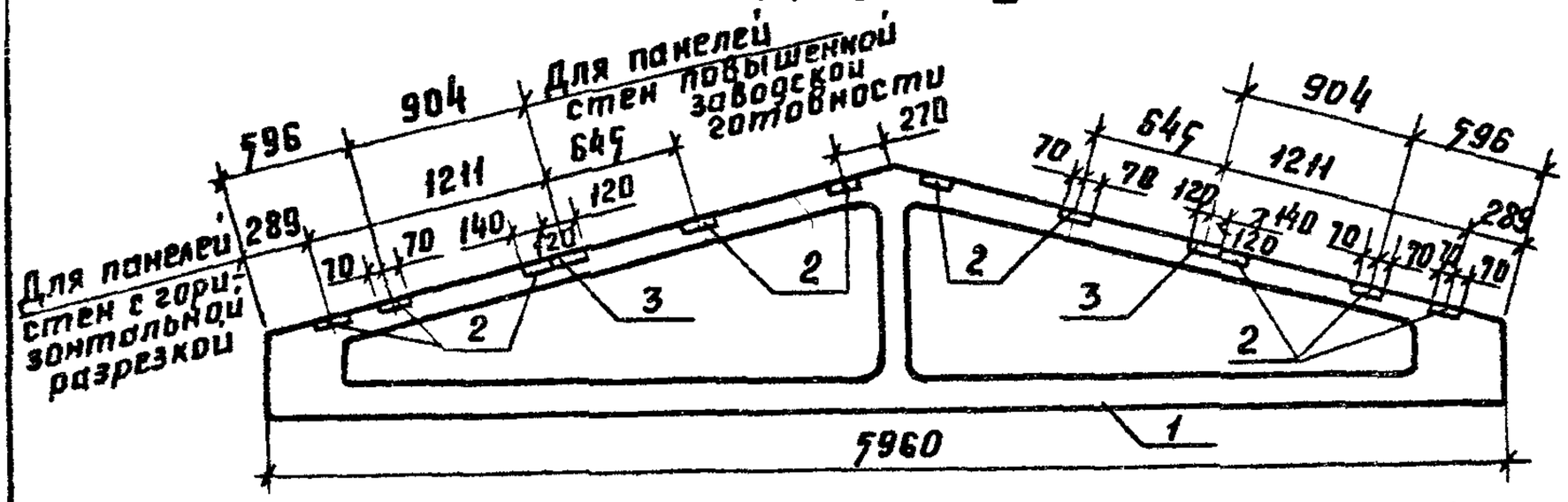

Ведомость расхода стали на дополнительные закладные детали.

Марка элемента	Изделия закладные								Всего кг	Примечание
	Арматура класса			Прокат марки						
	AIII			Вст.3 кп2						
	ГОСТ5781-82			ГОСТ 103-76						
	ф 8		Итого	-148×6	-190×6			Итого		
1ФТ6-6АIIIТ-П.1	0,48		0,48	5,20				5,20	5,68	
1ФТ6-6АIIIТ-П.2	1.20		1.20	10.40	4.40			14.80	16.00	для панелей стен с горизонтальной разрезкой
1ФТ6-6АIIIТ-П.2	1.00		1.00	7.80	4.40			12.20	13.20	для панелей стен повыш. заводской готов.

Привязан:

Инв.№

801-2-55.85 - КЖИ3.1-09.0.0.СБ

Нач. отд.	Гомзяков		XII.84
Гл. констр.	Теляковский		XII.84
Н. контр.	Юдин		
Гл. спец.	Юдин		
Рук. гр.	Колнулина		
Ст. инж.	Литвинова		
Ст. инж.	Захарова		

Ферма 1ФТ6-6АIIIТ-П
(1ФТ6-6АIIIТ-П.1; 1ФТ6-6АIIIТ-П.2)
Сборочный чертеж

Стадия	Масса	Масштаб
Р	1000 кг	1:50
Лист	Листов 1	

ГИПРОНИСЕЛЬХОЗ

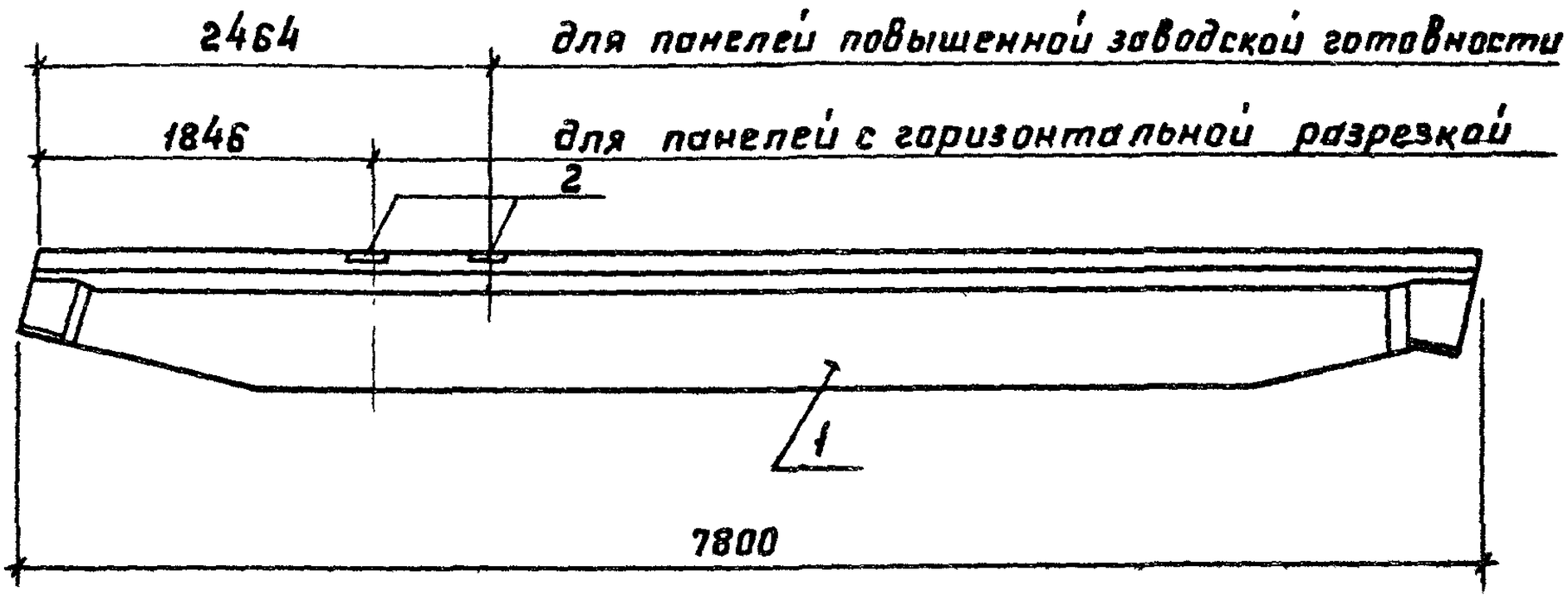

Формат	Зона	Поз.	Обозначение	Наименование	Кол.	Примечание
				Сборочные единицы		
А3		1	1.862-2 Вып. 1	Балка БС 7,5-4	1	
А3		2	1.862-2 Вып. 1	Изделие закладное М1	2	для панелей стен с горизонт. разрезкой.
			1.862-2 Вып. 1	Изделие закладное М1	1	для панелей стен повышенной заводской готовности

Ведомость расхода стали на дополнительные закладные детали.

Марка элемента	Изделия закладные				Всего	Примечание
	Арматура класса		Прокат марки			
	AII		Вст3кп2			
	ГОСТ 5781-82		ГОСТ 103-76			
	ф10	Итого	-160×8	Итого		
БС 7.5-4-1	0,4	0,4	2.0	2.0	2.4	для панелей с горизонт. разрезкой
БС 7.5-4-1	0,4	0,4	2.0	2.0	2.4	для панелей повышенной завод. готовности

Привязан:

Инв. №

801-2-55.85- КЖИ 3.1-10.0.0

Нач. отд.	Гомзяков		XII.84
Гл. констр.	Теляковский		
Н. контр.	Юдин		
Гл. спец.	Юдин		
Рук. гр.	Котляр		
Ст. инж.	Захарова		

Балка БС 7,5-4-1

Стадия	Масса	Масштаб
Р	1,49т	1:50
Лист	Листов 1	

ГИПРОНИСЕЛЬХОЗ

20789-04 46 Копировала Потоцкая Формат А4

Формат	Зона	Поз.	Обозначение	Наименование	Количество на исполнение КЖИ3.1-11.0.0 —	01	02	03	04	05					Примечание
				Документация											
А4			КЖИ 3.1-11.0.0 СБ	Сборочный чертеж	X	X	X	X	X	X					
				Сборочные единицы											
				Плиты покрытия											
А4		1	1.865.1-4/80 Вып.1	1ПГ-3АIVТ-П	1	1									
			1.865.1-4/80 Вып.3	2ПГ-2АIVТ-П			1	1							
			1.865.1-4/80 Вып.3	2ПВ10-2АIVТ-П					1						
			1.865.1-4/80 Вып.3	1ПГ-4АIVТ-П						1					
А4		2	1.865.1-4/80 Вып.2	Изделие закладное М7		2									
			1.865.1-4/80 Вып.4	Изделие закладное М7				2							
А4		3	1.865.1-4/80 Вып.2	Изделие закладное М8	10	10	5	5	5	10					

20789-04 47

Привязан:

Инв. №

Нач. отд.	Гомзяков		XII.84
Гл. констр.	Теляковский		
Н. контр.	Юдин		
Гл. спец.	Юдин		
Рук. груп	Капнулина		
Ст. инж.	Литвинова		

801-2-55.85-КЖИ 3.1-11.0.0

Плита покрытия
(1ПГ-3АIVТ-Па; 1ПГ-3АIVТ-Паб; 2ПГ-2АIVТ-Па; 2ПГ-2АIVТ-Паб; 2ПВ10-2АIVТ-Па; 1ПГ4АIVТ-Па)

Стадия	Лист	Листов
Р		1

ГИПРОНИСЕЛЬХОЗ

Рис. 1

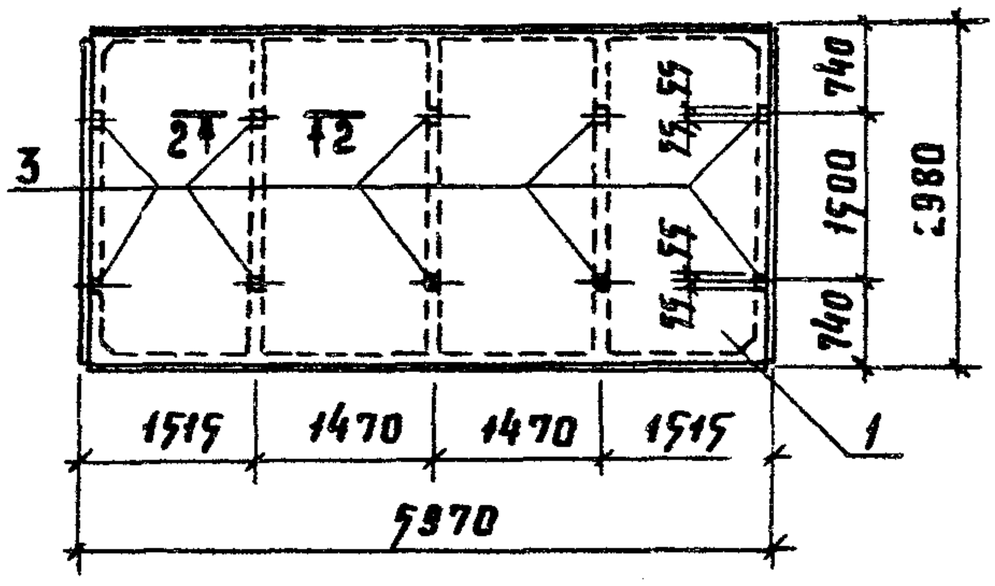

Рис. 2

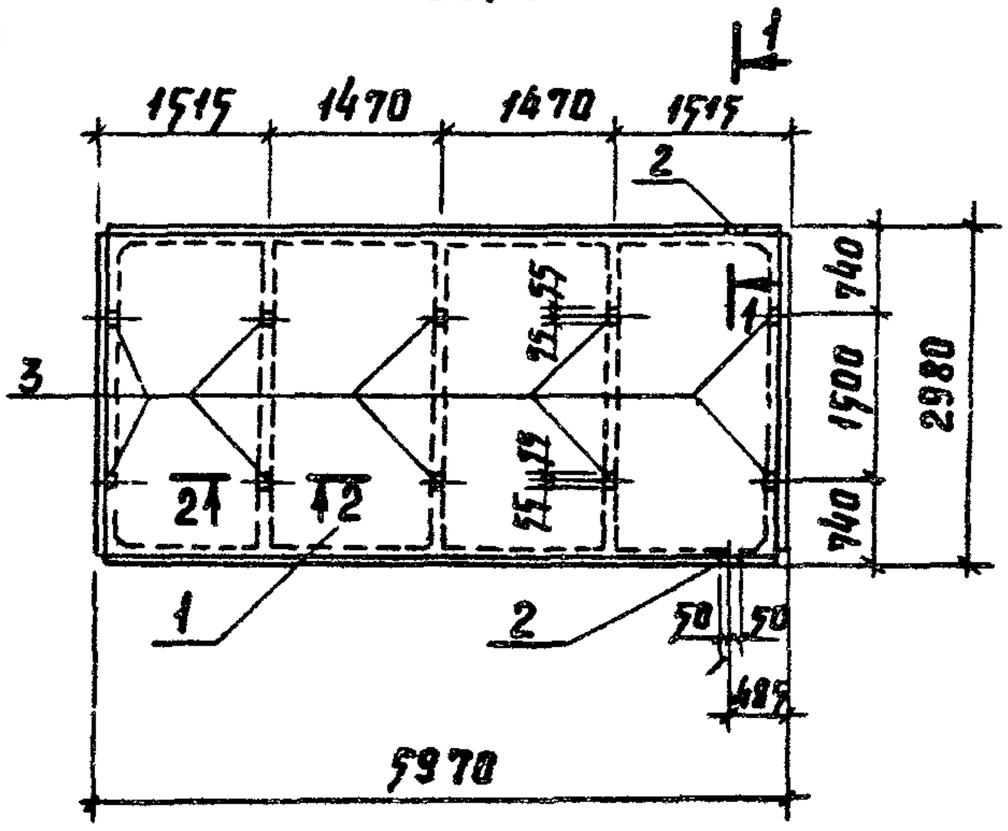

Рис. 3

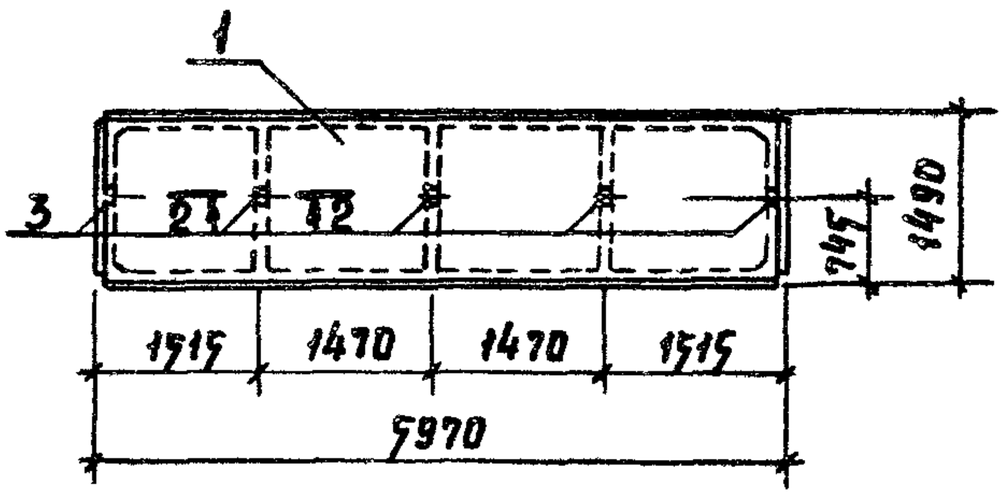

Рис. 4

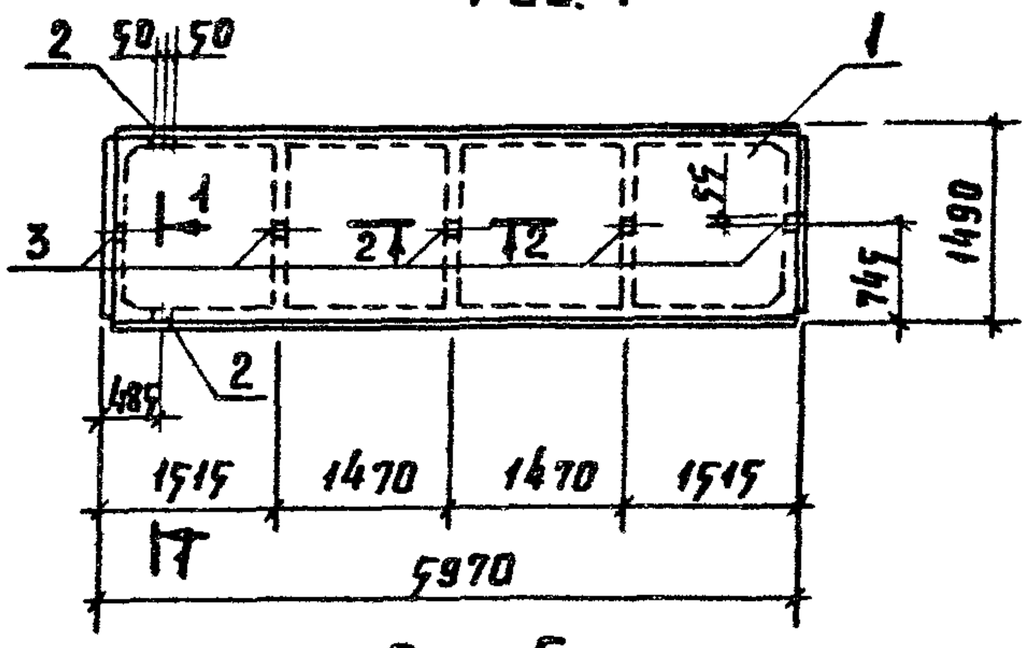

Рис. 5

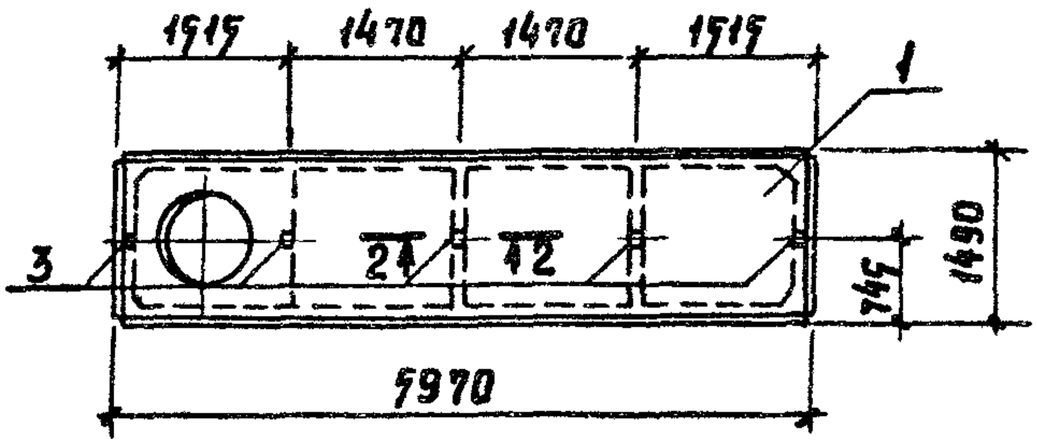

Привязан:

Инв. №

				801-2-55.85-КЖИ 3.1-12.0.0.СБ
Нач. отд.	Гомзяков		VII.87	Плита покрытия (1ПГ-3АIVТ-Па; 1ПГ-3АIVТ-ПаБ; 2ПГ-2АIVТ-Па; 2ПГ-2АIVТ-ПаБ; 2ПВ10-2АIVТ-Па; 1ПГ-4АIVТ-Па) Сборочный чертеж.
Гл. констр	Теляковский		VII.87	
Н. контр.	Юдин			
Гл. спец.	Юдин			
Рук. гр.	Капнулина			
Ст. инж.	Литвинова			
Ст. инж.	Захарова			

Стадия	Масса	Масштаб
Р	см. табл. лист 2	1:100
Лист 1	Листов 2	

ГИПРОНИСЕЛЬХОЗ

Копировала Литецкая Формат А4

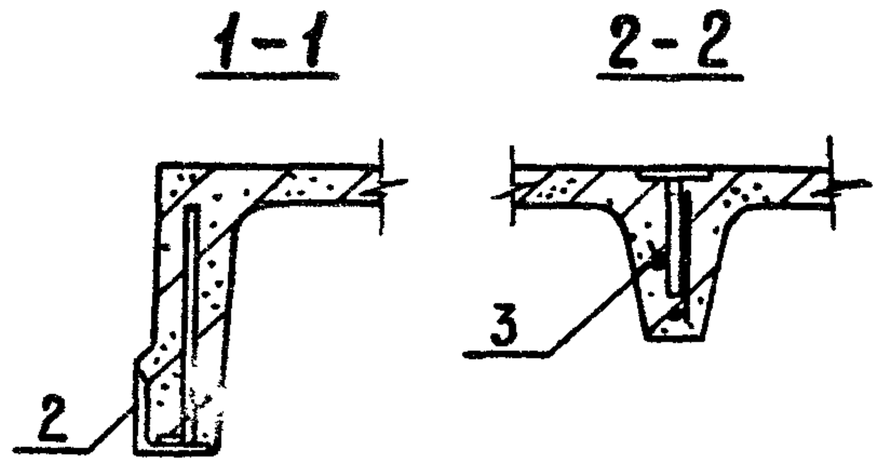

Ведомость расхода стали на дополнительные закладные изделия.

Марка элемента	Изделия закладные								Всего кг	Примечание
	Арматура класса			Прокат марки						
	A III			Вст.3 кп2						
	ГОСТ 5781-82			ГОСТ 8509-72		ГОСТ 103-76				
	ф10		Итого	L 70×6		-60×8	-18×8	Итого:		
1ПГ-3AIVT-Па	1,8		1,8			4,0		4,0	7,8	
1ПГ-3AIVT-Паб	2,2		2,2	1,2		4,0	0,16	4,16	7,6	
2ПГ-2AIVT-Па	0,9		0,9			2,0		2,0	2,9	
2ПГ-2AIVT-Паб	1,3		1,3	1,2		2,0	0,16	2,16	4,7	
2ПВ...-2AIVT-Па	0,9		0,9			2,0		2,0	2,9	

Обозначение	Марка	Рис	Масса т.
КЖ 3.1-11.0.0	1ПГ-3AIVT-Па	1	2,25
-01	1ПГ-3AIVT-Паб	2	2,25
-02	2ПГ-2AIVT-Па	3	1,23
-03	2ПГ-2AIVT-Паб	4	1,23
-04	2ПВ10-2AIVT-Па	5	1,35
-05	1ПГ-4AIVT-Па	1	2,25

Привязан:

Инв. №

20789-04 49

Формат	Зона	Поз.	Обозначение	Наименование	Количество на исполнение КЖИ3.1-12.0.0 СБ										Приме-чание
					—	01	02	03	04	05	06	07	08	09	
				Документация											
А4			КЖИ3.1-12.0.0 СБ	Сборочный чертеж											
				Сборочные единицы											
А3		1	1.832.1-9 Вып. 0...2	Панель стеновая ПСД6.30...-Т	1										
			1.832.1-9 Вып. 0...2	Панель стеновая ПСД9.30...-Т		1									
			1.832.1-9 Вып. 0...2	Панель стеновая ПСД12.30...-Т			1								
			1.832.1-9 Вып. 0...2	Панель стеновая ПСД15.30...-Т				1							
			1.832.1-9 Вып. 0...2	Панель стеновая ПСД18.30...-Т					1						
			1.832.1-9 Вып. 0...2	Панель стеновая ПСД6.30...-Т						1					
			1.832.1-9 Вып. 0...2	Панель стеновая ПСД9.30...-Т							1				
			1.832.1-9 Вып. 0...2	Панель стеновая ПСД12.30...-Т								1			
			1.832.1-9 Вып. 0...2	Панель стеновая ПСД15.30...-Т									1		
			1.832.1-9 Вып. 0...2	Панель стеновая ПСД18.30...-Т										1	
А4		2	1.832.1-9 Вып. 2	Изделие закладное М1	2	2	2	2	2	2	2	2	2	2	
А3		3	2.830-3 Вып. 2	Изделие закладное МН3-3	2	2	2	2	2	2	2	2	2	2	
А4		4	1.400-15 Вып. 1	Изделие закладное МН111-5	1	1	1	1	1	1	1	1	1	1	

Привязан:

Инв. №

Нач. отд.	Гомзяков		XII.84
Гл. кон. отд.	Теляковский		XII.84
Н. контр.	Юдин		
Гл. спец.	Юдин		
Рук. гр.	Капнулина		
Инженер	Щеголева		
Ст. инж.	Захарова		

801-2-55.85 - КЖИ3.1-12.0.0

Панель стеновая ПСД
(ПСД6.30....Т-1; ПСД9.30....Т-1; ПСД12.30....Т-1; ПСД15.30....Т-1; ПСД18.30....Т-1н; ПСД9.30....Т-1н; ПСД12.30....Т-1н; ПСД15.30....Т-1н; ПСД18.30....Т-1н.)

Стадия	Лист	Листов
Р		1

ГИПРОНИСЕЛЬХОЗ

20789-04 ОО

Рис. 1

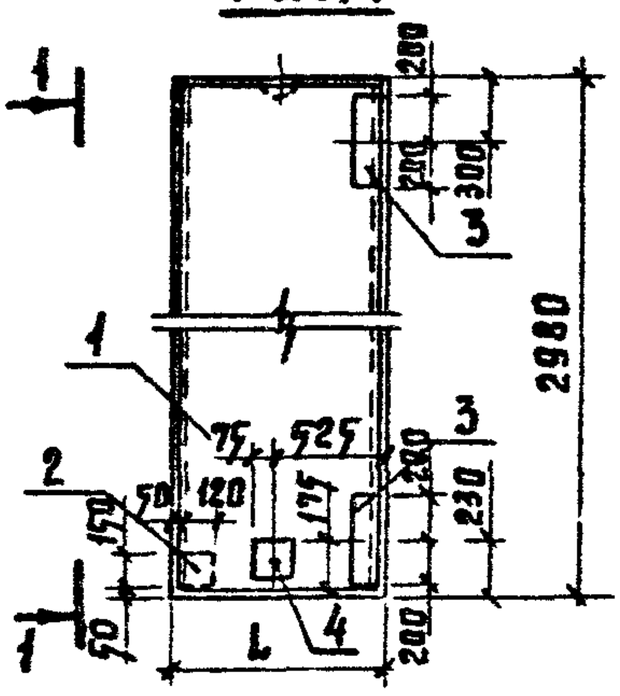

Рис. 2

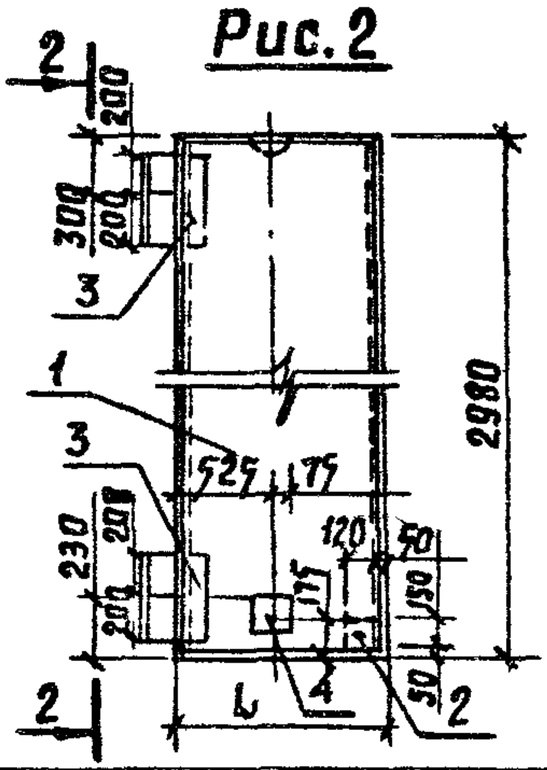

Марка элемента	Изделия закладные								Всего	Общий расход кг
	Арматура класса			Прокат марки						
	AIII			Вст.3кп2						
	ГОСТ 5781-82			ГОСТ 103-76			ГОСТ 82-70			
	8	10	Итого	-40×8	-120×8	Итого	-400×8	Итого		
ПСД 6.30...-Т-1; ПСД 9.30...-Т-1 ПСД 12.30...-Т-1; ПСД 18.30...-Т-1; ПСД 6.30...-Т-1.Н; ПСД 9.30...-Т-1.Н; ПСД 15.30...Т-1.Н	1,26	0,76	2,02	0,28	2,56	2,84	7,34	7,34	12.20	12,20

Обозначение	Марка	Рис.	Размеры				Примечание
			L	B			
КЖИ3.1-12.0.0	ПСД 6.30...-Т-1	1	580	300	400		
-01	ПСД 9.30...-Т-1		880	300	400		
-02	ПСД 12.30...Т-1		1180	300	400		
-03	ПСД 15.30...-Т-1		1480	300	400		
-04	ПСД 18.30...-Т-1		1780	300	400		
-05	ПСД 6.30...Т-1.Н	2	580	300	400		
-06	ПСД 9.30...-Т-1.Н		880	300	400		
-07	ПСД 12.30...-Т-1.Н		1180	300	400		
-08	ПСД 15.30...-Т-1.Н		1480	300	400		
-09	ПСД 18.30...Т-1.Н		1780	300	400		

Привязан

Инв. №

801-2-55.85- КЖИ 3.1-12.0.0 СБ

Нач. отд	Гомзяков		XII.84
Гл. кон. отд	Теляковский		
Н. контр.	Юдин		
Гл. спец.	Юдин		
Рук. груп.	Каппулина		
Инженер	Щеголева		
Ст. инж.	Захарова		

Панель стеновая ПСД (ПСД 6.30...-Т-1; ПСД 9.30...-Т-1; ПСД 12.30...-Т-1; ПСД 15.30...-Т-1; ПСД 18.30...-Т-1; ПСД 6.30...-Т-1Н; ПСД 9.30...-Т-1Н; ПСД 12.30...-Т-1Н; ПСД 18.30...-Т-1Н;)

Стадия	Масса	Масштаб
Р	см табл.	
Лист	Листов 1	

ГИПРОНИСЕЛЬХОЗ

Формат	Зона	Поз.	Обозначение	Наименование	Кол. на исполнение КЖИ 3.1-13.0.0 СБ		Примечание
					—	01	
				Документация			
А4			КЖИ 3.1-13.0.0. СБ	Сборочный чертеж			
				Детали			
А3		1	1.832.1-9 Вып. 0...2	Панель стеновая ПСД 12.30.30	1		
				Панель стеновая ПСД 12.30.40		1	
А4		2	1.400-15 Вып. 1	Изделие закладное МН 502	8	8	

25 40-68703

Привязан:

Инв №

Нач. отд	Гомзяков		XII.84
Гл. кон. отд	Теляковский		XII.84
Н. контр.	Юдин		
Гл. спец.	Юдин		
Рук. гр.	Капнулина		
Ст. инж.	Захарова		

801-2-55.85- КЖИ 3.1-13.0.0

Панель стеновая ПСД (ПСД 12.30.30-т-2; ПСД 12.30.40-т-2)

Стадия	Лист	Листов
Р		1

ГИПРОНИСЕЛЬХОЗ

Рис. 1

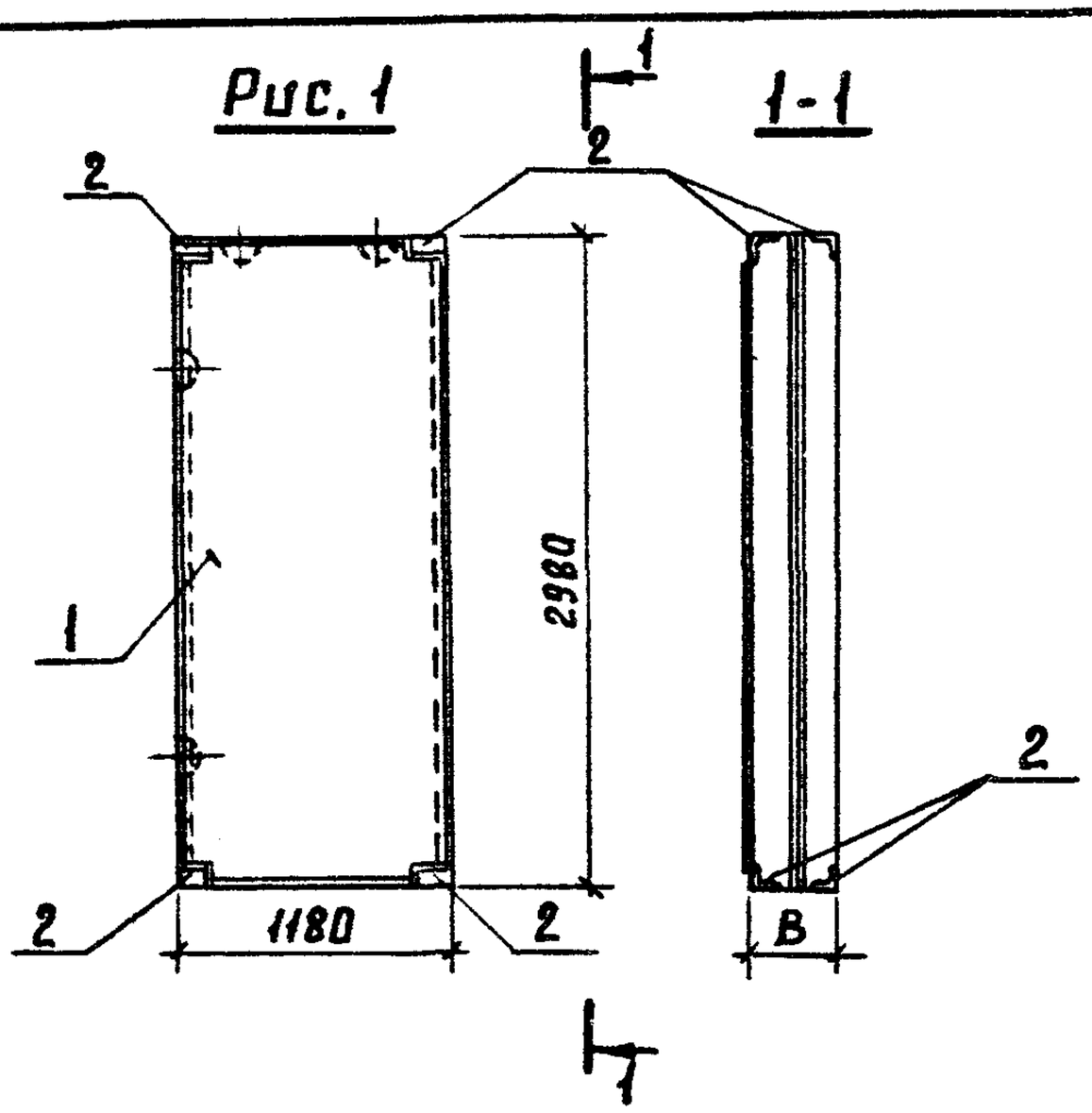

Марка элемента	Изделия закладные						Общий расход кг.
	Арматура класса			Прокат марки		Всего	
	A III			Вст3 кп 2			
	ГОСТ 5781-82			ГОСТ 8509-72			
	8	12	Итого	-75×6	Итого		
ПСД 12.30.30-Т-2	3.84		3.84	8.16	8.16	12.0	12.0
ПСД 12.30.40-Т-2	3.84		3.84	8.16	8.16	12.0	12.0

Обозначение	Марка	Рис.	Размеры мм	
			В	
КЖИ 3.1-13.0.0	ПСД 12.30.30-Т-2	1	300	
-01	ПСД 12.30.40-Т-2	1		400

Прявязан:

Инв. №

Нач. отд.	Гомяков		XII.84
Гл. кон. отд	Теляковский		XII.84
Н. контр.	Юдин		
Гл. спец.	Юдин		
Рук. гр.	Капнулина		
Ст. инж.	Захарова		

801-2-55.85 КЖИ 3.1-13.0.0 СБ

Панель стеновая ПСД
(ПСД 12.30.30-Т-2;
ПСД 12.30.40-Т-2)

Стадия	Масса	Масштаб
Р		1:50
Лист	Листов 1	

ГИПРОНИСЕЛЬХОЗ

Марка элемента	Изделия арматурные										Всего	Изделия закладные							
	Арматура класса											Арматура класса							
	AIII						BpI					AI				AIII			
	ГОСТ 5781-82						ГОСТ 6727-80					ГОСТ 5781-82				ГОСТ 5781-82			
	ф12	ф8				Итого	ф4	ф5		Итого		ф8	ф14	ф16	Итого	ф8	ф10	ф12	Итого
ППД 48.12.30-Т	102.0					102.0	7,65			7,65	109.65		5.96	4.20	10,16		3,04	1.6	4,64
ППД 50.12.50-Т	106.4					106.4	9,36			9,36	115.76		8.88	5,0	13.88		3,04	1.6	4,64
ППТ 49.25.18-Т	157.6					157.6	1.57			1.57	159.17		7.76		7.76			8.4	8.4
ППТ 51.25.18-Т	164.0					164.0	1.57			1.57	165.57		7.76		7.76			8.4	8.4
ППВ.48.12.16-Т	50.2					50.20	10.17			10.17	60.37		7.76		7.76		0.24		0.24
2ФОП 13.80.41-Т							1.1			1.1	1.1		5.88		5.88	0.12			0.12
2ФОП 13.80.41-Т-Н							1.1			1.1	1.1		5.88		5.88	0.12			0.12
2ФОН 15.15.36-Т							5.0			5.0	5.0		2.70		2.70	0.4		0.54	0.98
2ФОН 15.15.36-Т-Н							5.0			5.0	5.0		2.70		2.70	0.4		0.54	0.98
2ФОН 12.12.36-Т							3.2			3.2	3.2		2.70		2.70	0.8		0.54	1.34
ППС 16.12.8-П								4.16		4.16	4.16	1.32			1.32				
ППС 16.12.8-П-1								3,78		3,78	3,78	1.32			1.32				
ППС 16.12.8-П-1Н								3.78		3.78	3.78	1.32			1.32				

20789-04 ЭЧ

Привязан:

Инв. №

Нач. отд.	Гомзяков	XII.84
Гл. констр	Теляковский	
Н. контр.	Юдин	
Гл. спец.	Юдин	
Рук. гр.	Капнулина	
Ст. инж.	Захарова	

801-2-55.85-КЖИ 3.1 – РС

Ведомость расхода стали на 1 элемент

Стадия	Лист	Листов
Р	1	4

ГИПРОНИСЕЛЬХОЗ

Марка элемента	Изделия арматурные											Изделия закладные							
	Арматура класса											Арматура класса							
	AIII						BpI				Всего	AI				AIII			
	ГОСТ 5781-82						ГОСТ 6727-80					ГОСТ 5781-82				ГОСТ 5781-82			
	ф12	ф8				Итого	ф4	ф5		Итого		ф8	ф14	ф16	Итого	ф8	ф10	ф12	Итого
ПГ30.31-Т		1.2				1.2		16.1		16.1	17.3		2.78		2.78	0.4			0.4
ПГ15.31-Т		1.2				1.2		9.9		9.9	11.1		2.78		2.78	0.4			0.4
ПГ10.31-Т		1.2				1.2		7.9		7.9	9.1		2.78		2.78	0.4			0.4

20789-04 55

Привязан:

Инв. №

801-2-55.85- КЖИ 3.1 - РС

Лист 2

Марка элемента	Изделия закладные												Всего	Общий расход кг.
	Прокат марки													
	Ст 3 кп 2													
	ГОСТ 103-76								ГОСТ 82-70		ГОСТ 8240-72			
	-5×20	-6×60	-6×100	-8×20	-8×40	-8×120	-10×50	Итого	-16×360	Итого	С8	Итого		
ППД 48.12.30-Т			2,0		1,6	8,8	3,2	15.60					30,40	140.05
ППД 50.12.40-Т			2.0		1.6	8.8	3,2	15.60					34,12	149.88
ППТ 49.25.18-Т					18,2	11.2		29.4					45.56	204.13
ППТ 51.25.18-Т					18.2	11.2		29,4					45,56	211,13
ППВ 48.12.16-Т			2,2			1,6		3,8					11,80	72,17
2ФОП 13.80.41-Т		0,6		4,82				5,42					12.02	13.12
2ФОП 13.80.41-Т-Н		0,6		4,82				5,42					12,02	13.12
2ФОН 15.15.36-Т		0,6					1,8	2,4	16,28	16,28			22.36	27,36
2ФОН 15.15.36-Т-Н		0,6					1.8	2,4	16,28	16,28			22,36	27,36
2ФОН 12,12.36-Т		1,2					1.8	3,0	16,28	16.28			22,96	27,96
ППС 16.12.8-П													1,32	5,48
ППС 16.12.8-П-1													1,32	5,00
ППС 16.12.8-П-1.Н													1,32	5,00

95 40-68702

Привязан:

Инв.№

801-2-55.85- КЖИ 3.1 - РС

Лист 3

Марка элемента	Изделия закладные. Прокат марки Вст3кп2																	Всего	Общий расход кг
	ГОСТ 103-76								ГОСТ 82-70		ГОСТ 8240-72								
	-5×20	-6×60	-6×100	-8×20	-8×40	-8×120	-10×50	Итого	-16×360	Итого		С8	Итого						
ПГ30.31-Т												1.40	1.40					4,58	21.88
ПГ15.31-Т												1.40	1.40					4,58	17.68
ПГ10.31-Т												1.40	1.40					4,58	13,68

Привязан:

Инв.№

801-2-55.85-КЖИ 3.1-РС

Лист 4

20789-04 ST

Настоящие технические условия распространяются на арматурные изделия, предназначенные для армирования железобетонных изделий коровника на 200 коров привязного содержания с автоматической привязью.

Рабочие чертежи железобетонных изделий приведены в части 3.1

1. Технические требования.

1.1 Арматурные изделия должны отвечать требованиям ГОСТ 10922-75

1.2. Размеры арматурных изделий даны по осям и торцам стержней.

1.3. Сварку производить в соответствии с ГОСТ 19292-73 и с „Указаниями по сварке соединений арматуры и закладных деталей железобетонных конструкций" СН393-78.

1.4 Сетки должны изготавливаться при помощи контактной сварки, при этом сварке подлежать все пересечения стержней.

1.5 Объединение сеток в пространственный каркас производить с помощью контактной сварки.

2. Указания по изготовлению

2.1 Сетки рассчитаны на изготовление на многоэлектродных машинах. Приварка отдельных стержней должна выполняться на одноэлектродных сварочных машинах.

Привязан:

Инв. №

801-2-55.85- КЖИ 3.2 – ТУ

ГИП	Клейн		
Нач. отд.	Гомзяков		XII.84
Гл. констр	Теляковский		
Гл. спец.	Юдин		

Технические условия

Стадия	Лист	Листов
Р	1	2

ГИПРОНИСЕЛЬХОЗ

20789-04 58 Копировала Потоцкая Формат А4

2.2. Объединение сеток в пространственный каркас производить с помощью электросварочных клещей в следующем порядке:

– объединить нижнюю часть сеток во всех точках пересечения стержней;

– установить петли между сетками, повернуть их в пределах сеток и зафиксировать их положение точечной сваркой или вязальной проволокой с продольной арматурой при помощи отдельных стержней;

– объединить среднюю и верхнюю часть сеток во всех точках пересечения стержней.

2.3 Замкнутые монтажные петли должны изготавливаться на станках-автоматах. Замкнутость петель обеспечивается контактной точечной или эл. дуговой сваркой концов стержней.

2.4. Приварку анкерных стержней закладных деталей к пластинам выполнять под слоем флюса швом

ГОСТ 14771-76-Т1-А6

2.5. Сварку стыков деталей металлических изделий выполнять электродами типа Э42 по ГОСТ 9467-75.

3. Указания по привязке

3.1 В настоящем выпуске разработаны чертежи изделий для следующих вариантов: 1 Вар. $t^н$ = -20°С Толщина панелей δ = 300 мм.
2 Вар. $t^н$ = -30°С Толщина панелей δ = 400 мм.

3.2. При привязке проекта заполняются неоговоренные переменные данные по геометрическим размерам и массам изделий на чертежах и в таблицах. Ненужные графы в таблицах вычеркиваются.

Привязан:

Инв. №

20789-04 59

Формат	Зона	Поз.	Обозначение	Наименование	Кол. на исполнение КЖИ 3.2-0.01.00 СБ										Примечание
					—	01									
				Документация											
А4			КЖИ 3.2-0.01.00 СБ	Сборочный чертеж	X										
А4			КЖИ 3.2-ТУ	Технические условия	X										
				Сборочные единицы											
А4		1	КЖИ 3.2-0.04.00	Сетка С1	2										
			-01	Сетка С1		2									
				Детали											
А4		2	КЖИ 3.2-0.09.00	Петля для подъема ПМ 14-1	4										
			-01	Петля для подъема ПМ 14-2		4									2,22 кг
Б4		3	КЖИ 3.2-0.00.01	ф4 Вр I ГОСТ 6727-80 ℓ=280	126										0,02 кг
			КЖИ 3.2-0.00.01	ф4 Вр I ГОСТ 6727-80 ℓ=380		126									0,03 кг

20789-04 ТО 09

Привязан:

Инв. №

Нач. отд	Гомзяков		XII.87
Гл. кон. отд	Телякивский		
Н. контр.	Юдин		
Гл. спец.	Юдин		
Рук. гр.	Капнулина		
Ст. инж.	Захарова		
Инженер	Щеглева		

801-2-55.85-КЖИ 3.2-0.01.00

Каркас пространственный КП 1

Стадия	Лист	Листов
Р		1

ГИПРОНИСЕЛЬХОЗ

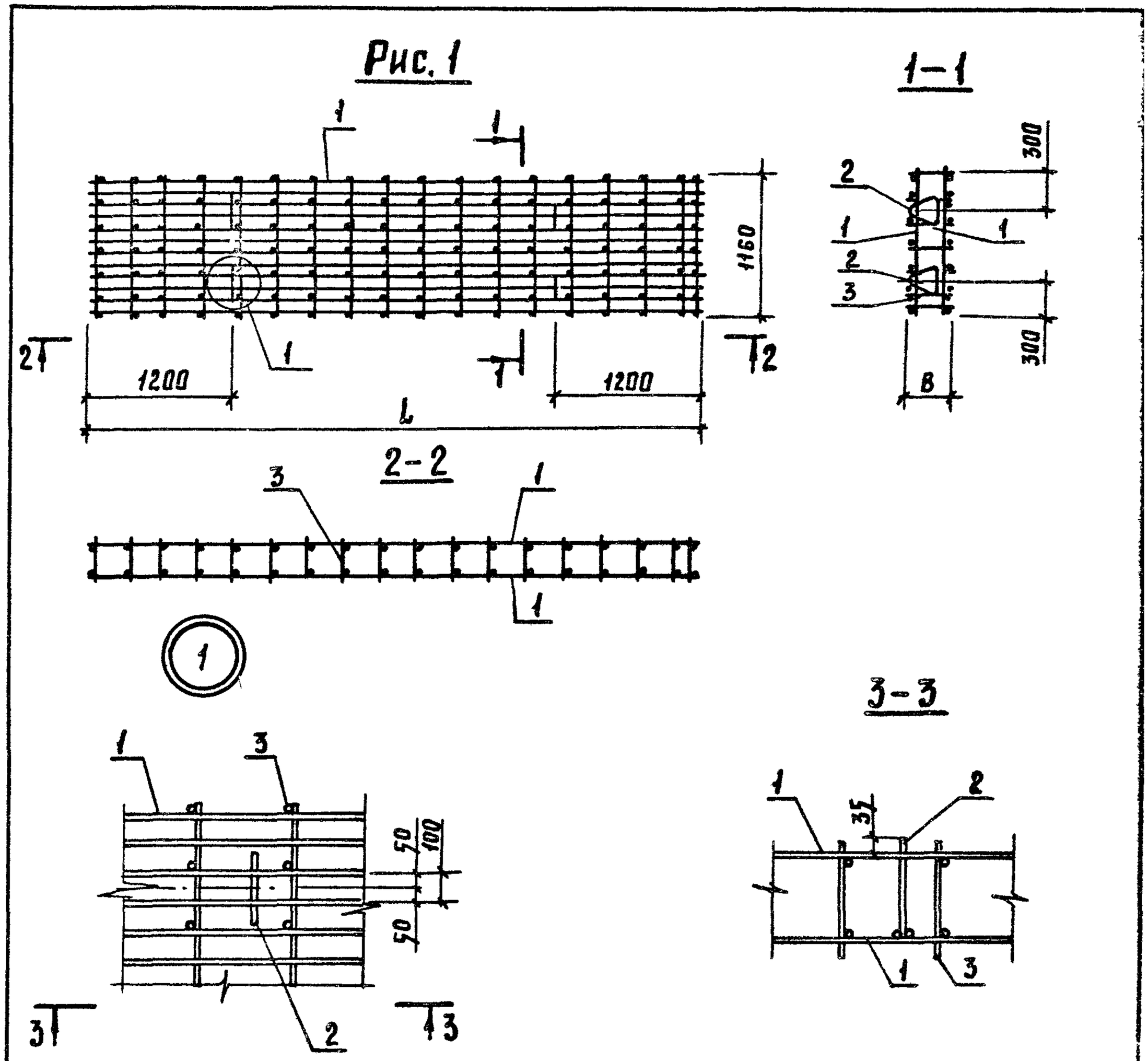

Привязан			
Инв. №			

801-2-55.85- КЖИЗ.2-0.01.00СБ

Нач. отд	Гомзяков		XII.84
Гл. кон. отд	Теляковский		XII.84
Н. контр.	Юдин		
Гл. спец	Юдин		
Рук. груп.	Капнулина		
Ст. инж.	Захарова		
Инженер	Щеголева		

Каркас пространственный
КП 1
Сборочный чертеж

Стадия	Масса	Масштаб
Р	См. табл. лист 2	1:20
Лист 1	Листов 2	

ГИПРОНИСЕЛЬХОЗ

20789-0461 Копировала Потоцкая Формат А4

Обозначение	Марка	Рис.	Размеры, мм				Масса, кг		Примечание
			L		B				
			Варианты						
			1	2	1	2	1	2	
КЖИ 3.2-0.01.00	КП 1	1	4730		280		122,6		
-01	КП 1	1		4930		380		134,2	

Привязан

Инв. №

801-2-55.85- КЖИ 3.2-0.01.00СБ

Лист 2

29 40-68702

Формат	Зона	Поз.	Обозначение	Наименование	Кол. на исполнение КЖИ 3.2-0.02.00 СБ										Примечание
					—	01									
				Документация											
А4			КЖИ 3.2-0.02.00 СБ	Сборочный чертёж											
А4			КЖИ 3.2-ТУ	Технические условия											
				Сборочные единицы											
А4		1	КЖИ 3.2-0.05.00	Сетка С2	2										
			-01	Сетка С2		2									
				Детали											
А4		2	КЖИ 3.2-0.02.00 СБ	Петля для подъема УП1-9И	4	4									
Б4		3	КЖИ 3.2-0.00.01-01	ф4 Вр I ГОСТ 6727-80 ℓ=160	98	105									0.01

Привязан

Инв. №

Нач. отд	Гомзяков		XII.84
Гл. кон. отд	Теляковский		
Н. контр.	Юдин		
Гл. спец.	Юдин		
Рук. груп.	Капнулина		
Ст. инж.	Захарова		
Инженер	Щеголева		

801-2-55.85- КЖИ 3.2-0.02.00

Каркас пространственный КП 2

Стадия	Лист	Листов
Р		1

ГИПРОНИСЕЛЬХОЗ

Рис. 1

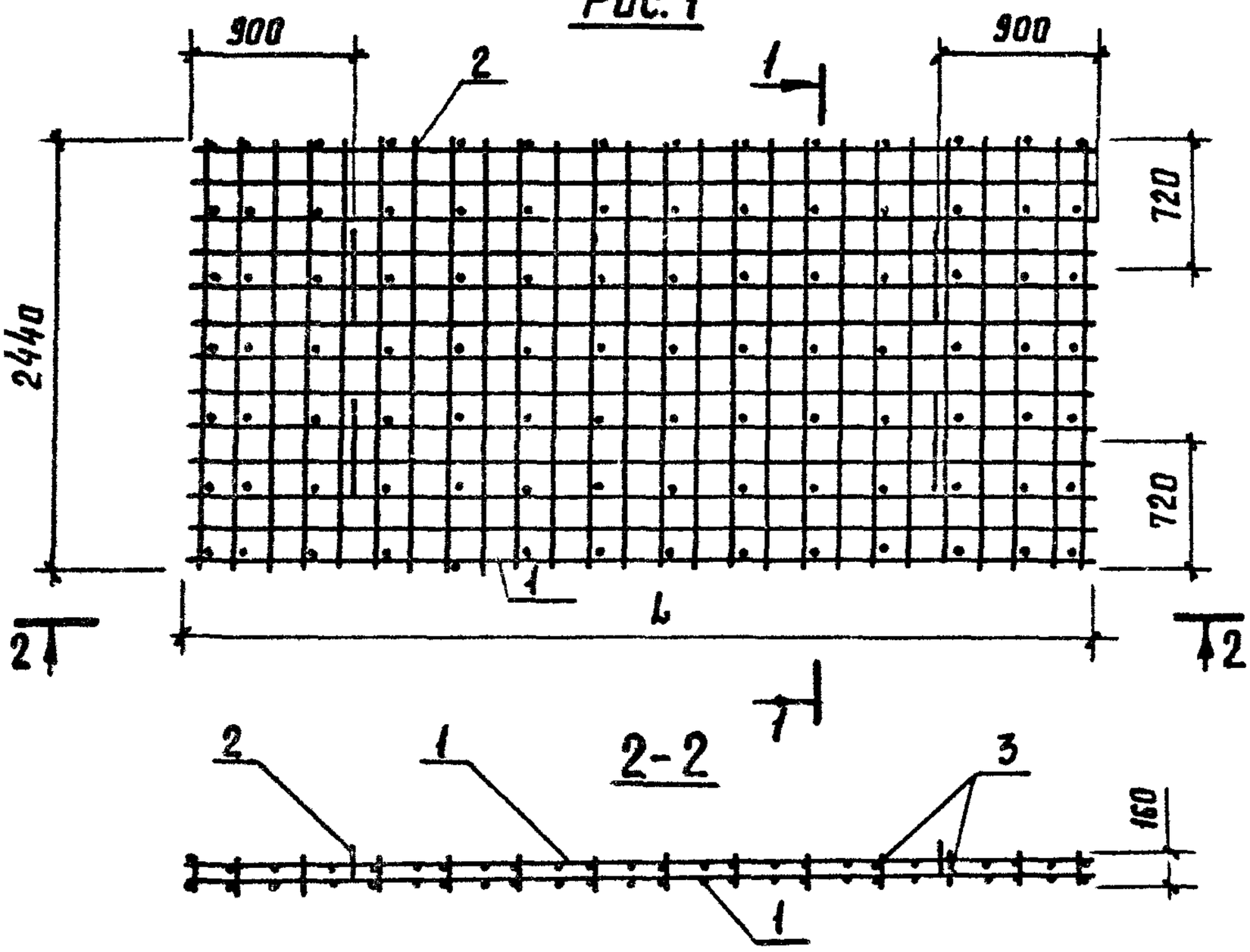

Обозначение	Марка	Рис.	Размеры L, варианты 1	Размеры L, варианты 2		Масса, кг, варианты 1	Масса, кг, варианты 2		Примечание
КЖИ3.2-0.02.00	КП2	1	4890			169.1			
-01	КП2	1		5090			171.9		

УП1-9И

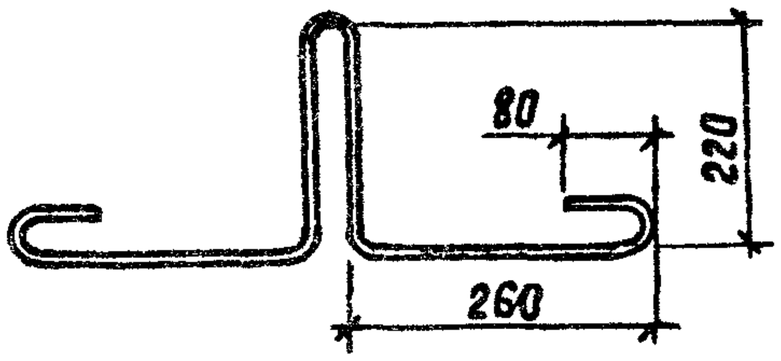

Привязан:

Инв.№

801-2-55.85-КЖИ 3.2-0.02.00 СБ

Нач. отд	Гомзяков		XII.84
Гл. кон. отд	Телятковский		
Н. контр.	Юдин		
Гл. спец.	Юдин		
Рук. груп.	Калнулина		
Ст. инж.	Захарова		
Инженер	Щеголева		

Каркас пространственный КП 2
Сборочный чертеж.

Стадия	Масса	Масштаб
Р	см. табл.	
Лист	Листов 1	

ГИПРОНИСЕЛЬХОЗ

20789-04 64 Копировала Потоцкая Формат А4

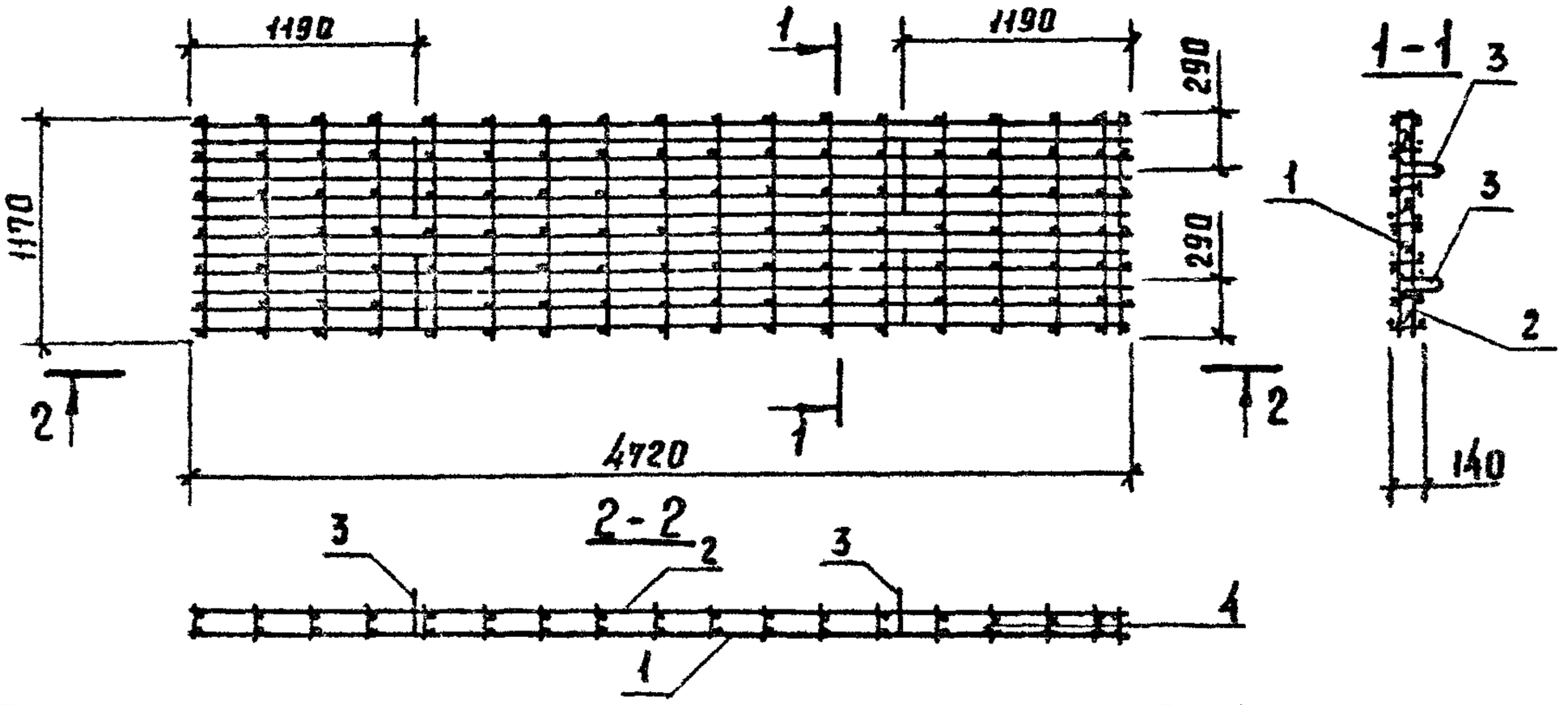

Формат	Зона	Поз.	Обозначение	Наименование	Кол.	Примечание
				Документация		
А4			КЖИ 3.2 – ТУ	Технические условия		
				Сборочные единицы		
А4		1	КЖИ 3.2 – 0.06.00	Сетка С3	1	
				$C\ \frac{4\,8pI-(\times 200)+100}{4\,8pI-(\times 200)+100}\ 1170\times 4720$		
		2		$\frac{60}{60}$ ГОСТ 8478 – 81	1	7,85 кг
				Детали		
А4		3	КЖИ 3.2.– 0.02.00 СБ	Петля для подъема УП1-9Н	4	
Б4		4	КЖИ 3.2 – 0.00.01 – 02	ф 4 BpI ГОСТ 6727-80 ℓ = 140	119	0,01 кг

Привязан

Инв.№

801-2-55.85- КЖИ 3.2 – 0.03.00

Нач. отд	Гомзяков		X.1.84
Гл кон отд	Теляковский		
Н. контр	Юдин		
Гл. спец.	Юдин		
Рук. груп.	Каппулина		
Инженер	Щеголева		
Ст инж.	Захарова		

Каркас пространственный КП 3

Стадия	Масса	Масштаб
Р	59	1:50
Лист	Листов 1	

ГИПРОНИСЕЛЬХОЗ

Формат	Зона	Поз.	Обозначение	Наименование	Кол. на исполнение КЖИ 3.2-0.04.00 СБ										Примечание
					—	01									
				Документация											
А4			КЖИ 3.2-0.04.00 СБ	Сборочный чертеж	X	X									
			КЖИ 3.2-ТУ	Технические условия	X	X									
				Детали											
Б4		1	КЖИ 3.2-0.00.02	ф12 А III ГОСТ 5781-82 ℓ=4730	12										4,21 кг
			КЖИ 3.2-0.00.02	ф12 А III ГОСТ 5781-82 ℓ=4930		12									4,39 кг
Б4		2	КЖИ 3.2-0.00.01-03	ф4 Вр I ГОСТ 6727-80 ℓ=1160	17	18									0,12 кг

Нач. отд.	Гомзяков		XII.84
Гл. кон. отд.	Теляковский		XII.84
Н. контр.	Юдин		
Гл. спец.	Юдин		
Рук. груп.	Капнулина		
Ст. инж.	Захарова		
Инженер	Щеголева		

Привязан:

Инв. №

801-2-55.85- КЖИ 3.2-0.04.00

Сетка арматурная С1

Стадия	Лист	Листов
Р		1

ГИПРОНИСЕЛЬХОЗ

20789-04 66

Рис. 1

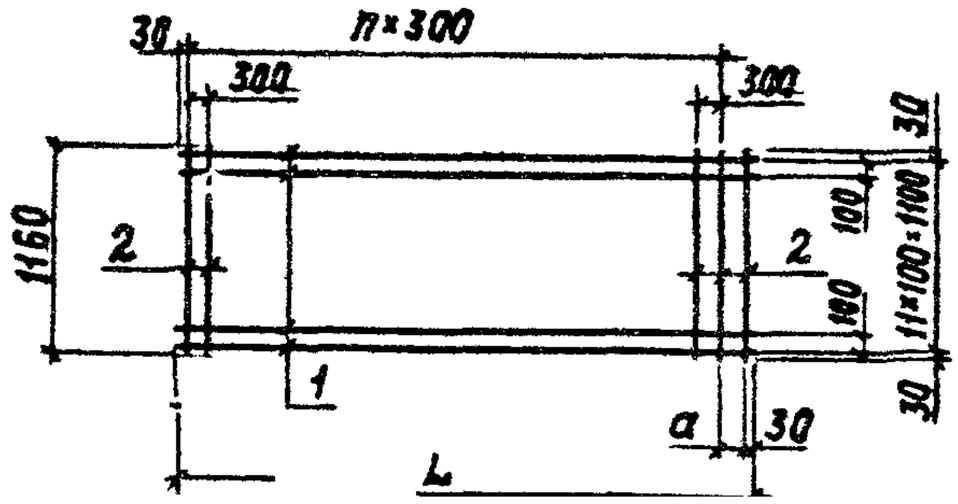

Обозначение	Марка	Рис.	Размеры					
			L					
			Варианты					
			1	2		1	2	
КЖИ3.2-0.04.00	С1	1	4730			170		
-01	С1	1		4930			70	

Количество n			Масса, кг			Примечание
Варианты						
1	2		1	2		
15			52,56			
	16			54,84		

Привязан

Инв. N

Нач. отд.	Гомзяков		XII.84
Гл. констр.	Теляковский		XII.84
Н. контр.	Юдин		
Гл. спец.	Юдин		
Рук. гр.	Капнулина		
Инженер	Щеголева		
Ст. инж.	Захарова		

801-2-55.85 КЖИ3.2-0.04.00СБ

Сетка арматурная С1
Сборочный чертеж

Стадия	Масса	Масштаб
Р	см. табл.	1:50
Лист	Листов 1	

ГИПРОНИСЕЛЬХОЗ

Формат	Зона	Поз.	Обозначение	Наименование	Количество на исполнение КЖИ3.2-0.05.00СБ										Примечание
					—	01									
				Документация											
А4			КЖИ3.2-0.05.00СБ	Сборочный чертеж											
А4			КЖИ 3.2-ТУ	Технические условия											
				Детали											
БЧ		1	КЖИ 3.2-0.00.03	ф10 АIII ГОСТ 5781-82 ℓ=4890	13										3,03 кг
				ф10 АIII ГОСТ 5781-82 ℓ=5090		13									3,15 кг
БЧ		2	-01	ф10 АIII ГОСТ 5781-82 ℓ=2440	26	27									1,51 кг

Нач. отд.	Гомзяков		XII.84
Гл. констр	Теляковский		XII.84
Н. контр.	Юдин		
Гл. спец.	Юдин		
Рук. гр.	Капнулина		
Инженер	Щеголева		
Ст. инж.	Захарова		

Привязан

Инв. N

801-2-55.85 КЖИ 3.2-0.05.00

Сетка арматурная С2

Стадия	Лист	Листов
Р		1

ГИПРОНИСЕЛЬХОЗ

20789-04 68

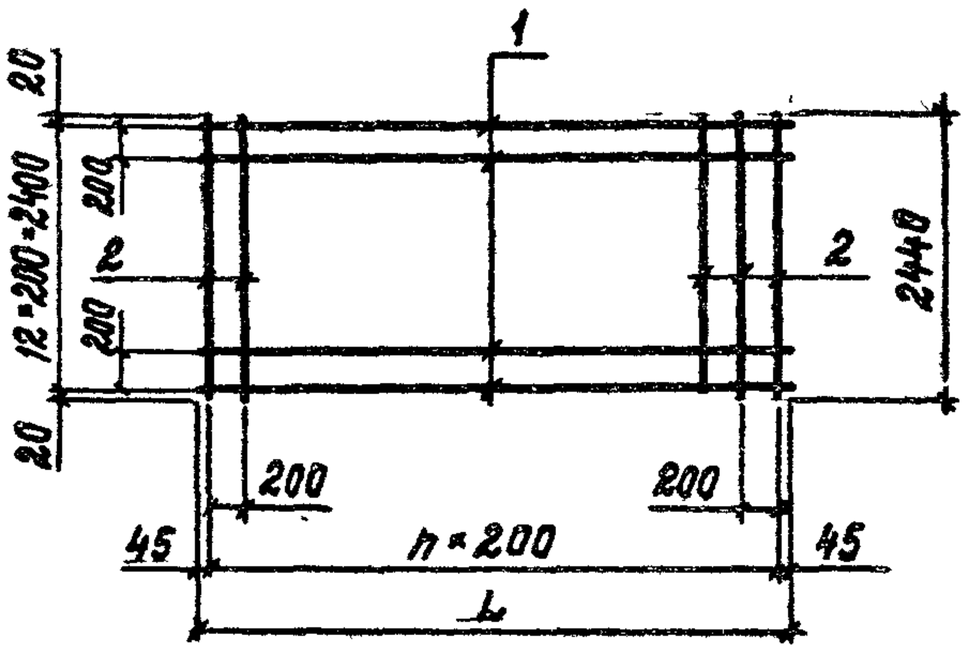

Обозначение	Марка	Размеры, мм					Масса кг	
		L			n			
		Варианты						
		1	2		1	2	1	2
КЖИ 3.2-0.05.00	С2	4890			25		80,2	
-01	С2		5090			26		83.3

Привязан

Инв. N			

Нач. отд.	Гомзяков		XII.84
Гл. констр.	Теляковский		
Н. контр.	Юдин		
Гл. спец.	Юдин		
Рук. гр.	Капнулина		
Ст. инж.	Захарова		
Инженер	Щеголева		

801-2-55.85- КЖИ 3.2-0.05.00 СБ

Сетка арматурная С2
Сборочный чертеж

Стадия	Масса	Масштаб
Р	см. табл.	
Лист	Листов 1	

ГИПРОНИСЕЛЬХОЗ

Альбом II часть 3

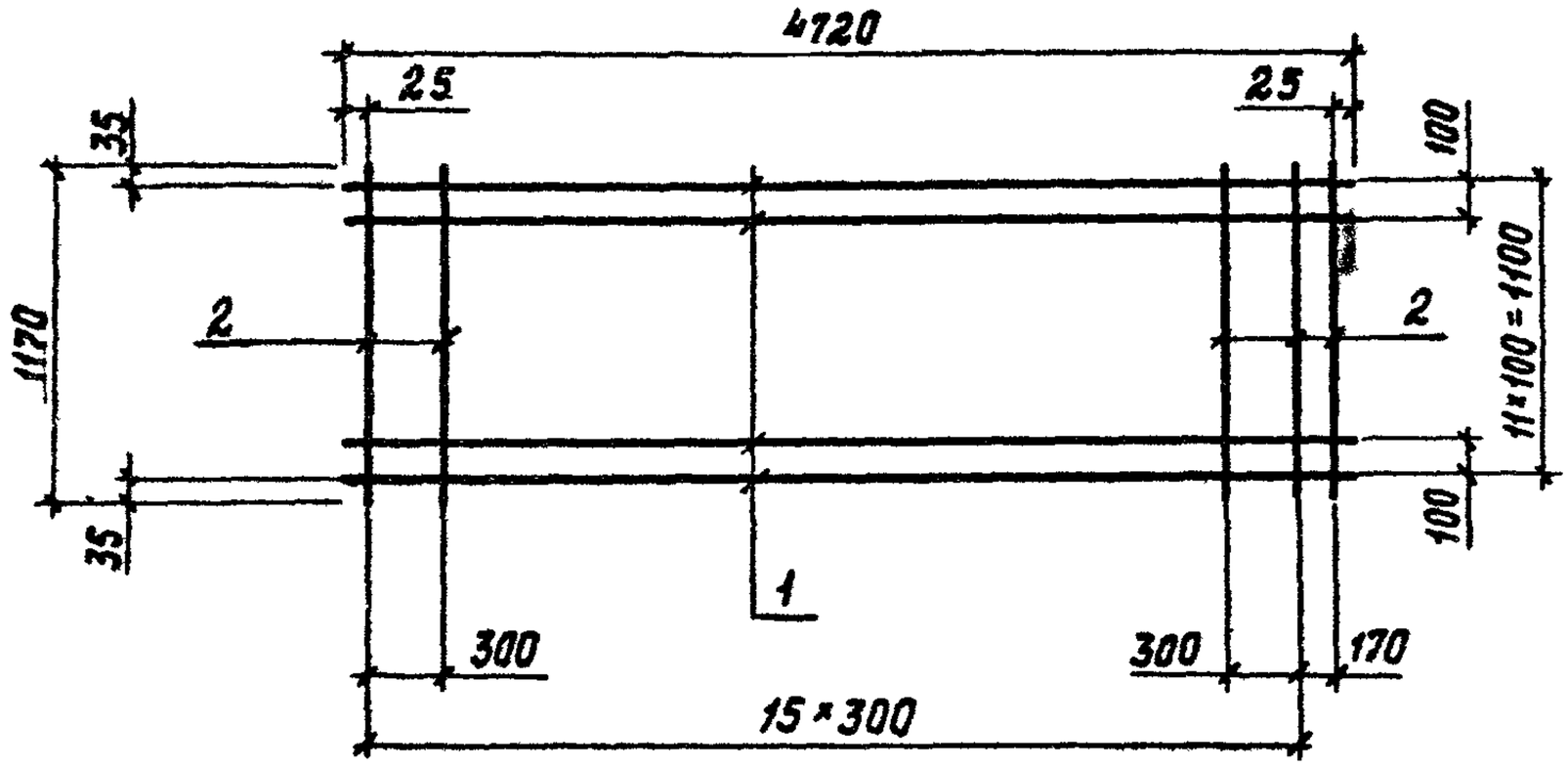

Формат	Зона	Поз.	Обозначение	Наименование	Кол.	Примечание
				Документация		
А4			КЖИ3.2-ТУ	Технические условия	X	
				Детали		
Б4		1	КЖИ3.2-0.00.02 -02	Ф12 АIII ГОСТ 5781-82 ℓ=4720	12	4,19 кг
Б4		2	КЖИ3.2-0.00.01 -04	Ф4 ВрI ГОСТ 6727-80 ℓ=1170	17	0,11 кг

Привязан

Инв. N

Нач.отд.	Гомзяков		XII.84
Гл.констр.	Теляковский		
Н.контр.	Юдин		
Гл.спец.	Юдин		
Рук.гр.	Капнулина		
Инженер	Щеголева		
Ст.инж.	Захарова		

801-2-55.85-КЖИ3.2-0.06.00

Сетка арматурная С3

Стадия	Масса	Масштаб
Р	52,2	1:50
Лист	Листов 1	

ГИПРОНИСЕЛЬХОЗ

Формат	Зона	Поз.	Обозначение	Наименование	Количество на исполнение КЖИ3.2-0.07.00 СБ										Примечание
					—	01	02								
				Документация											
А4			КЖИ3.2-0.07.00 СБ	Сборочный чертеж											
А4			КЖИ3.2-ТУ	Технические условия											
				Детали											
БЧ		1	КЖИ3.2-0.00.04	5ВрI ГОСТ 6727-80 ℓ=2960	16										0,46 кг
БЧ		2	-01	ℓ=1460		16									0,22 кг
БЧ		3	-02	ℓ=960			16								0,15 кг
БЧ		4	-03	ℓ=460											0,07 кг
БЧ		5	-04	ℓ=3050	11	6	4								0,47 кг
БЧ		6	КЖИ3.2-0.00.05	Ф8АIII ГОСТ 5781-82 ℓ=3050	4	4	4								1,20 кг

20789-04 71

Нач.отд.	Гомзяков		XII.84
Гл.констр.	Теляковский		
Н.контр.	Юдин		
Гл.спец.	Юдин		
Рук. гр.	Капнулина		
Ст.инж.	Захарова		

Привязан

Инв. N

801-2-55.85- КЖИ3.2-0.07.00

Сетка арматурная С (С4...С6)

Стадия	Лист	Листов
Р		1

ГИПРОНИСЕЛЬХОЗ

Формат А4

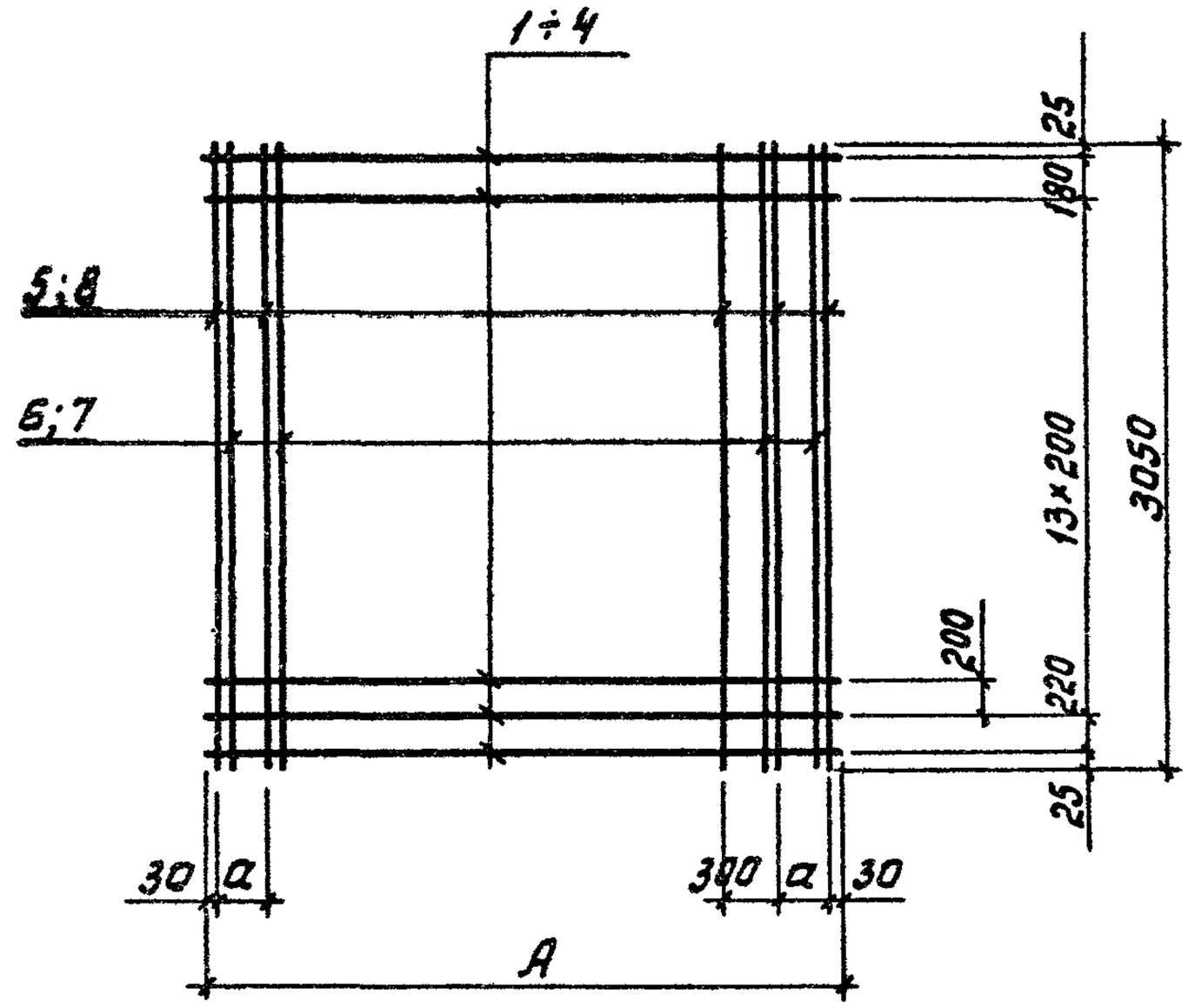

Обозначение	Марка	Размеры в мм		Масса
		A	a	кг
КЖИ3.2-0.07.00	С4	2960	250	17,3
-01	С5	1460	250	11,2
-02	С6	960	150	9,1

Привязан

Инв. №

801-2-55.85- КЖИ 3.2-0.07.00СБ

Нач. отд.	Гамзяков		XII.84
Гл. констр.	Телякавский		
Н. контр.	Юдин		
Гл. спец.	Юдин		
Рук. гр.	Капнулина		
Ст. инж	Захарова		

Сетка арматурная С (С4... С6) Сборочный чертеж

Стадия	Масса	Масштаб
Р	См. табл.	1:50
Лист	Листов 1	

ГИПРОНИСЕЛЬХОЗ

Формат	Зона	Поз.	Обозначение	Наименование	Количество на исполнение кжи3.2-0.08.00СБ										Примечание
					—	01									
				Документация											
А4			кжи3.2-0.08.00СБ	Сборочный чертеж											
А4			кжи3.2-ТУ	Технические условия											
				Детали											
БЧ		1	кжи3.2-0.00.04 -05	ф5ВрI ГОСТ 6727-80 ℓ=1140	12	8									0,18 кг
БЧ		2	-06	ф5ВрI ГОСТ 6727-80 ℓ=1600	8	7									0,25 кг
БЧ		3	-07	ф5ВрI ГОСТ 6727-80 ℓ=1080		1									0,17 кг
БЧ		4	-08	ф5ВрI ГОСТ 6727-80 ℓ=940		3									0,14 кг

20789-04 73

Нач.отд.	Гомзяков		XII.84
Гл.констр.	Теляковский		XII.84
Н.контр.	Юдин		
Гл.спец.	Юдин		
Рук.гр.	Капнулина		
Ст.инж.	Захарова		

Привязан

Инв N

801-2-55.85- кжи3.2-0.08.00

Сетка арматурная С (С7; С8)

Стадия	Лист	Листов
Р		1

ГИПРОНИСЕЛЬХОЗ

Рис. 1

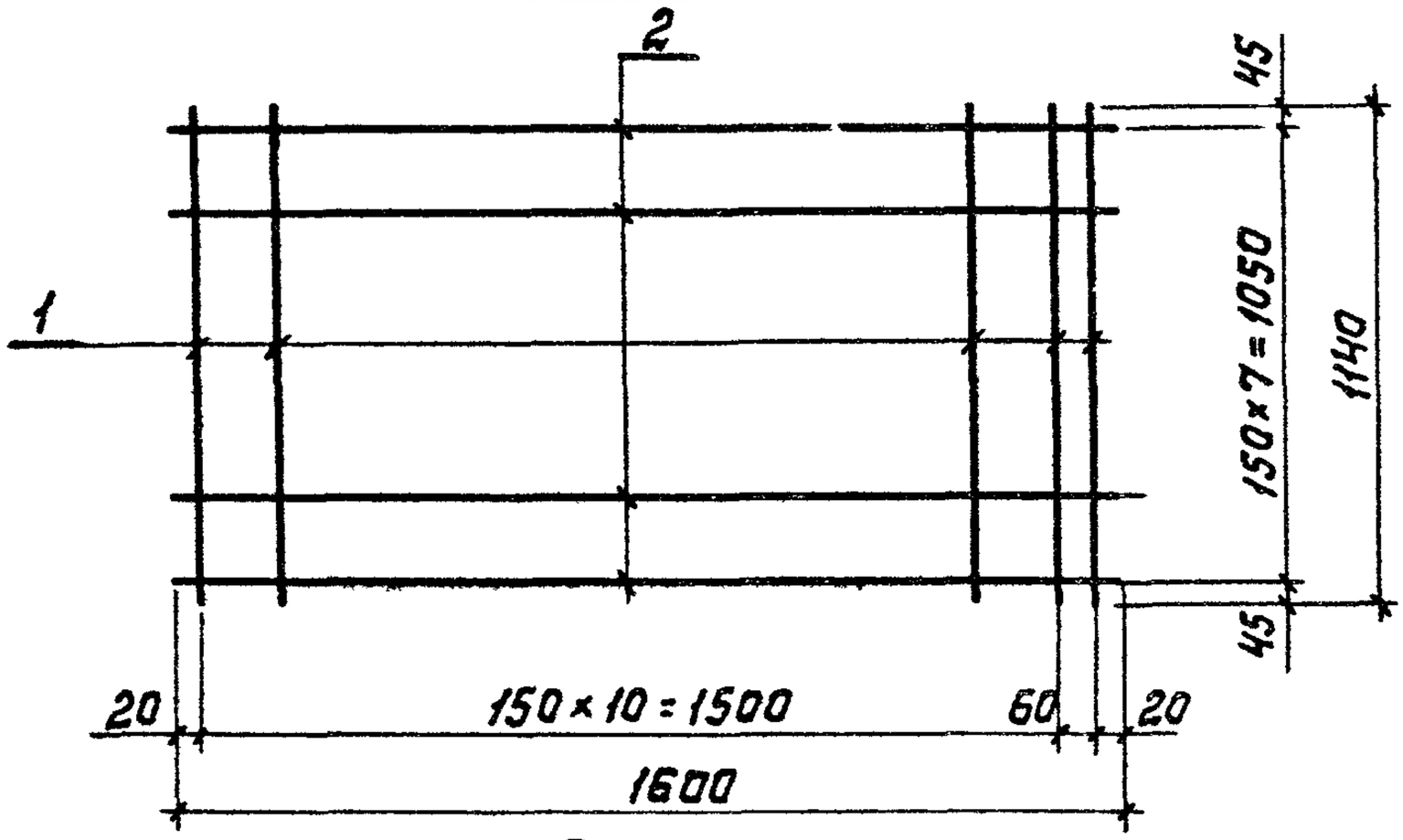

Рис. 2

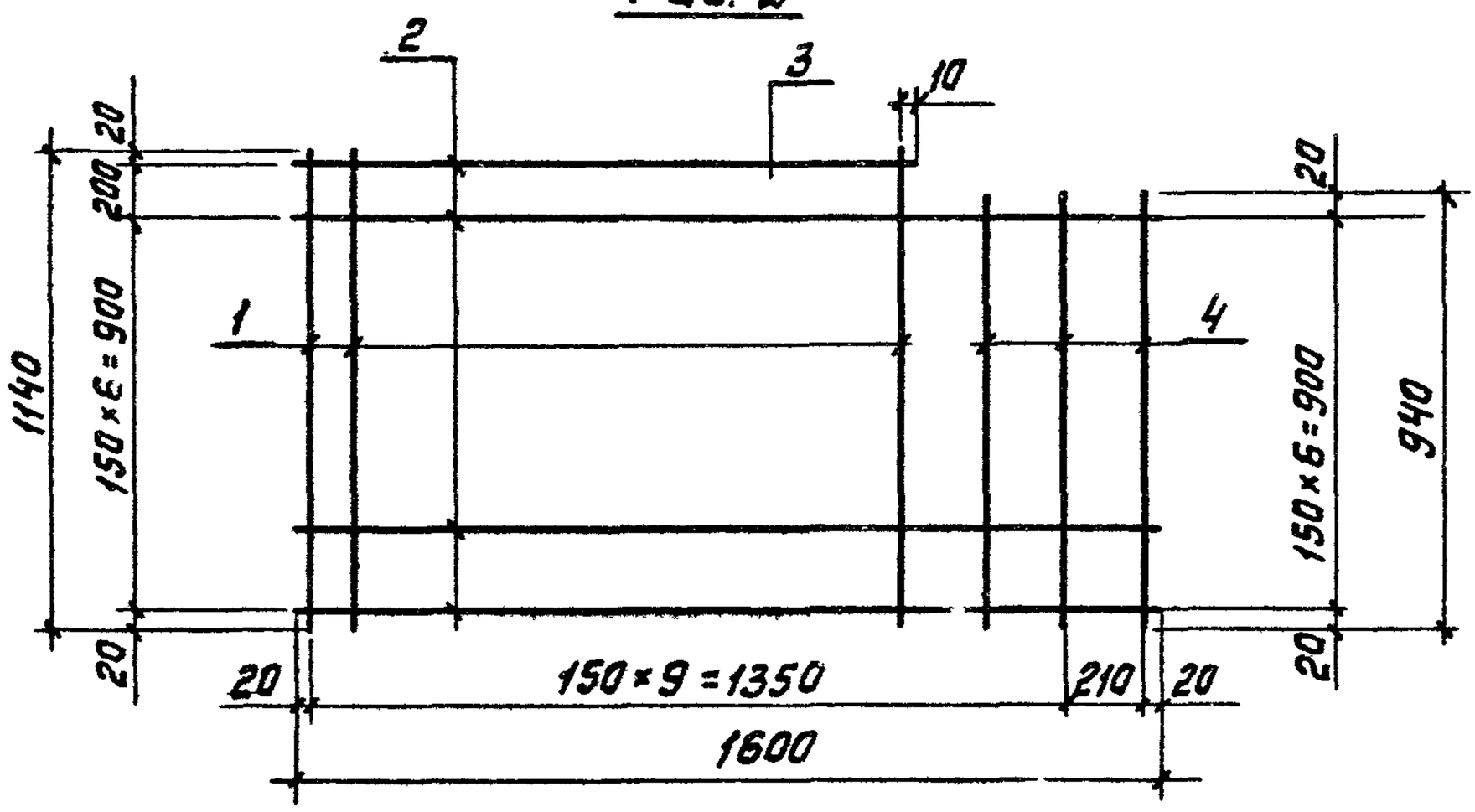

Обозначение	Марка	Рис	Масса, кг
КЖИ 3.2-0.08.00	С7	1	4,16
-1	С8	2	3,78

Привязан

Инв. №

801-2-55.85- КЖИ 3.2-0.08.00 СБ

Нач. отд.	Гомзяков		XII.84
Гл. констр.	Теляковский		XII.84
Н. контр.	Юдин		
Гл. спец.	Юдин		
Рук. гр.	Капнулина		
Ст. инж.	Захарова		

Сетка арматурная С (С7; С8) Сборочный чертеж

Стадия	Масса	Масштаб
Р	см. табл.	
Лист	Листов 1	

ГИПРОНИСЕЛЬХОЗ

20789-04 74 Формат А4

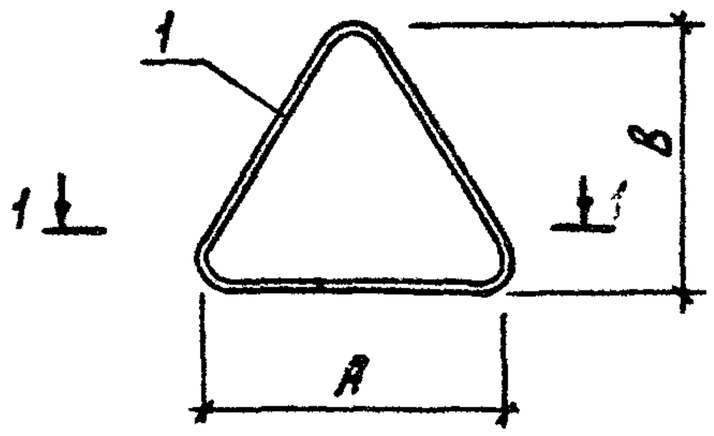

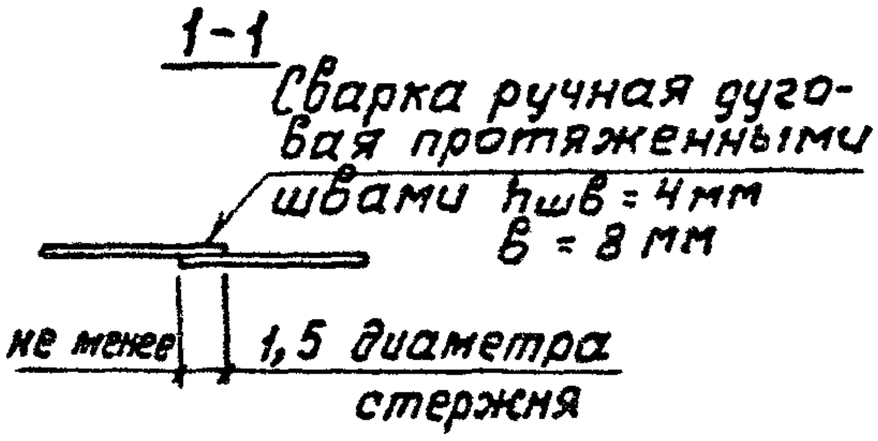

Формат	Зона	Поз.	Обозначение	Наименование	Кол.	Примечание
				Документация		
А4			КЖИ3.2-ТУ	Технические условия		
				Детали		
Б4		1	КЖИ 3.2-0.00.06	ф14 AI ГОСТ 5781-82 ℓ=970	1	1,49 кг
			-01	ℓ=1440	1	2,22 кг

Обозначение	Марка	Размеры, мм		Длина заготовки мм	Масса кг
		А	В		
КЖИ3.2-0.09.0	ПМ 14-1	500	220	970	1,49
-01	ПМ 14-2	500	320	1440	2,22

Привязан

Инв. N

801-2-55.85- КЖИ3.2-0.09.00

Нач. отд.	Гамзяков	XII.84
Гл. констр.	Теляковский	XII.84
Н. контр.	Юдин	
Гл. спец.	Юдин	
Рук. гр.	Капнулина	
Инженер	Позднякова	
Ст. инж.	Захарова	

Петля для подъема ПМ (ПМ14-1; ПМ14-2)

Стадия	Масса	Масштаб
Р	см. табл.	
Лист	Листов 1	

ГИПРОНИСЕЛЬХОЗ

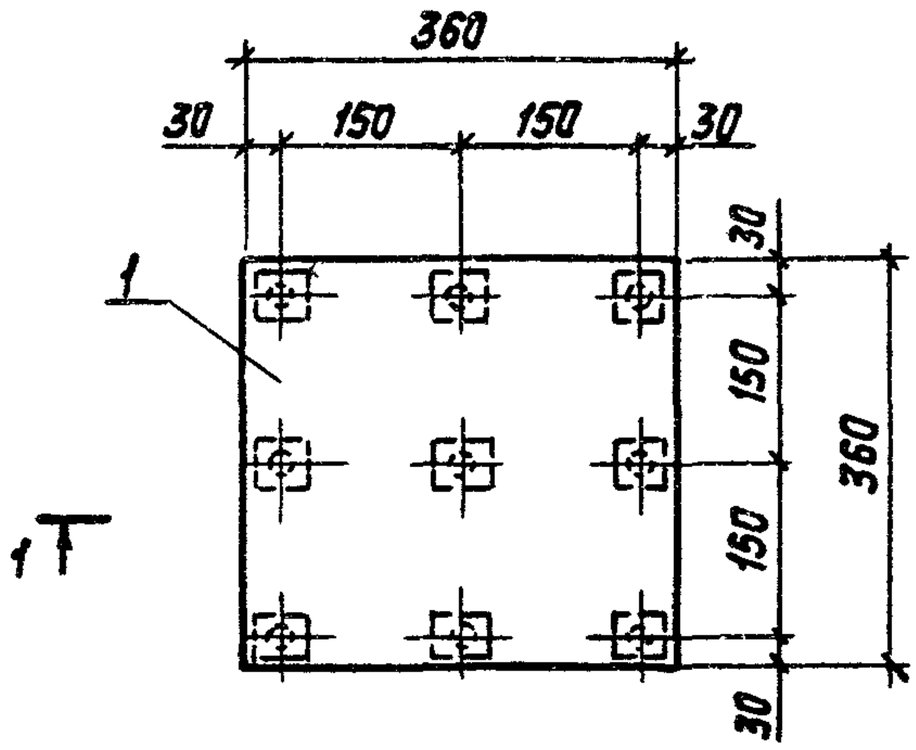

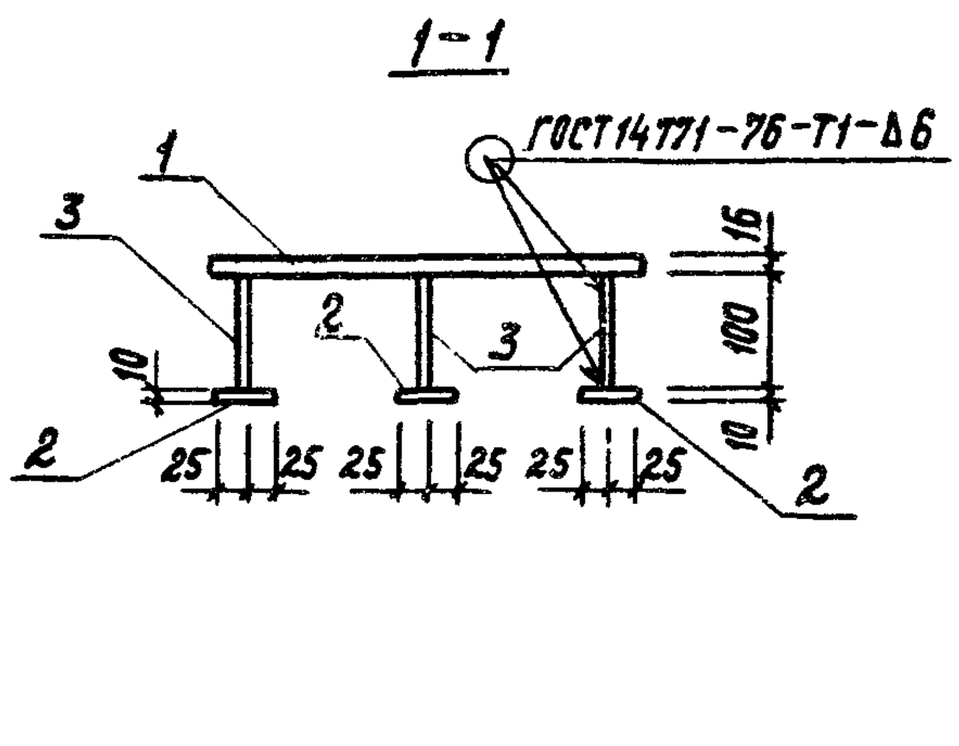

Формат	Зона	Поз.	Обозначение	Наименование	Кол.	Примечание
				Документация		
А4			КЖИ 3.2-ТУ	Технические условия	X	
				Детали		
Б4		1	КЖИ 3.2-0.00.07	Полоса Б-16×360 ГОСТ 103-76 / Вст3кп2 ГОСТ 535-79		
				ℓ=360	1	16,28 кг
Б4		2	КЖИ 3.2-0.00.08	Полоса Б-10×50 ГОСТ 103-76 / Вст3кп2 ГОСТ 535-79		
				ℓ=50	9	0,20 кг
Б4		3	КЖИ 3.2-0.00.02-03	ф12 AIII ГОСТ 5781-82 ℓ=100	9	0,06 кг

Привязан

Инв. N

801-2-55.85- КЖИ 3.2-0.10.00

Нач.отд.	Гомзяков	XII.84
Гл.констр.	Теляковский	XII.84
Н.контр.	Юдин	
Гл.спец.	Юдин	
Рук.гр.	Капнулина	
Инженер	Позднякова	
Ст.инж.	Захарова	

Изделие закладное

МН1

Стадия	Масса	Масштаб
Р	18,62	1:10
Лист	Листов 1	

ГИПРОНИСЕЛЬХОЗ

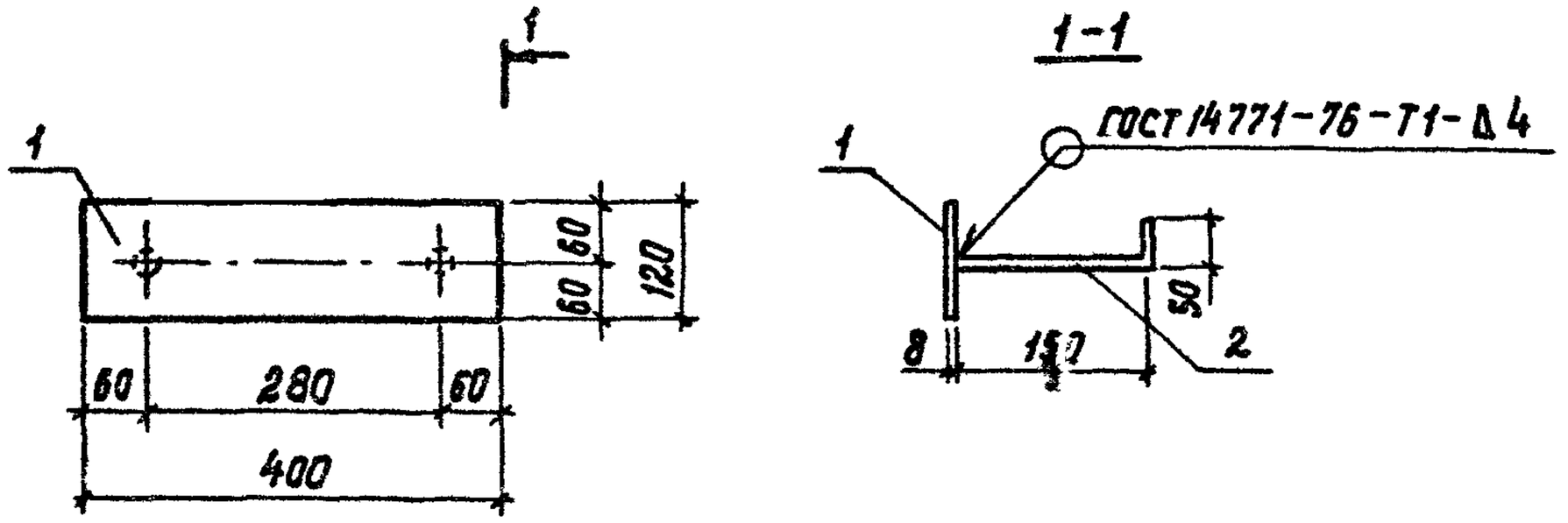

Формат	Зона	Поз.	Обозначение	Наименование	Кол.	
				Документация		
А4			КЖИ3.2-ТУ	Технические условия	X	
				Детали		
Б4		1	КЖИ3.2-0.00.05	Полоса $\frac{Б-8\times120\ ГОСТ\ 103-76}{Вст3кп2\ ГОСТ\ 535-79}$ $\ell=400$	1	3,02 кг
Б4		2	КЖИ3.2-0.00.05-01	ФВАIII ГОСТ 5781-82 $\ell=200$	2	0,08 кг

Инв. №

801-2-55.85-КЖИ3.2-0.11.00

Нач. отд.	Гомзяков		XII.84
Гл. констр.	Теляковский		
Н. контр.	Юдин		
Гл. спец.	Юдин		
Рук. гр.	Капнулина		
Инженер	Позднякова		
Ст. инж.	Захарова		

Изделие закладное
МН2

Стадия	Масса	Масштаб
Р	3,18	1:10
Лист	Листов 1	

ГИПРОНИСЕЛЬХОЗ

Формат	Зона	Поз.	Обозначение	Наименование	Количество на исполнение КЖИ3.2-0.12.00СБ										Примечание
					—	01									
				Документация											
А4			КЖИ3.2-0.12.00СБ	Сборочный чертеж											
А4			КЖИ3.2-ТУ	Технические условия											
				Детали											
Б4		1	КЖИ3.2-0.00.06 -02	ф14 AI ГОСТ 5781-82 ℓ=1240	1										1,5 кг
			-03	ℓ=1120		1									1,35 кг
Б4		2	-04	ℓ=200	1	1									0,24 кг

Нач.отд.	Гамзяков		XII.84
Гл.констр.	Теляковский		XII.84
Н.контр.	Юдин		
Гл.спец.	Юдин		
Рук.гр.	Капнулина		
Инженер	Лозанякова		
Ст.инж.	Захарова		

Привязан

Инв.N

801-2-55.85- КЖИ3.2-0.12.00

Изделие закладное МН3 (МН3-1; МН3-2)

Стадия	Лист	Листов
Р		1

ГИПРОНИСЕЛЬХОЗ

20789-04 78

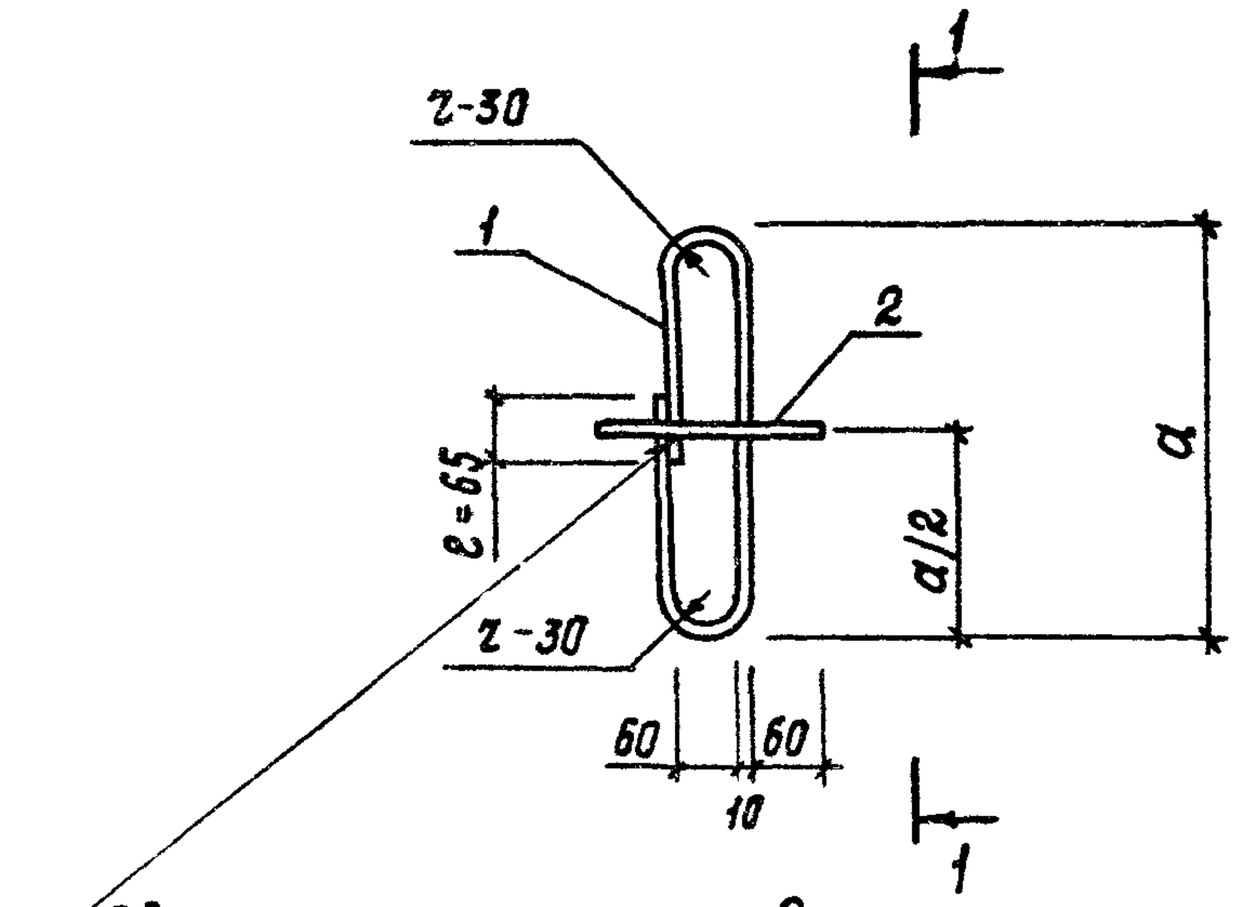

Сварка ручная дуговая протя-
женными швами $h_{шв}$ = 4мм
в = 8мм

Обозначение	Марка	a, мм	Масса кг	Приме-чание
КЖИ3.2-0.12.00	МН3-1	490	1,47	
-01	МН3-2	440	1,35	

Привязан

Инв. N

Нач отд	Гомзяков		XII.84
Гл.констр	Теляковский		XII.84
Н контр	Юдин		
Гл спец	Юдин		
Рук гр	Калнулина		
Ст.инж	Захарова		

801-2-55.85-КЖИ3.2-0.12.00СБ

Изделие закладное МН3
(МН3-1; МН3-2)
Сборочный чертеж

Стадия	Масса	Масштаб
Р	см табл.	
Лист	Листов 1	

ГИПРОНИСЕЛЬХОЗ

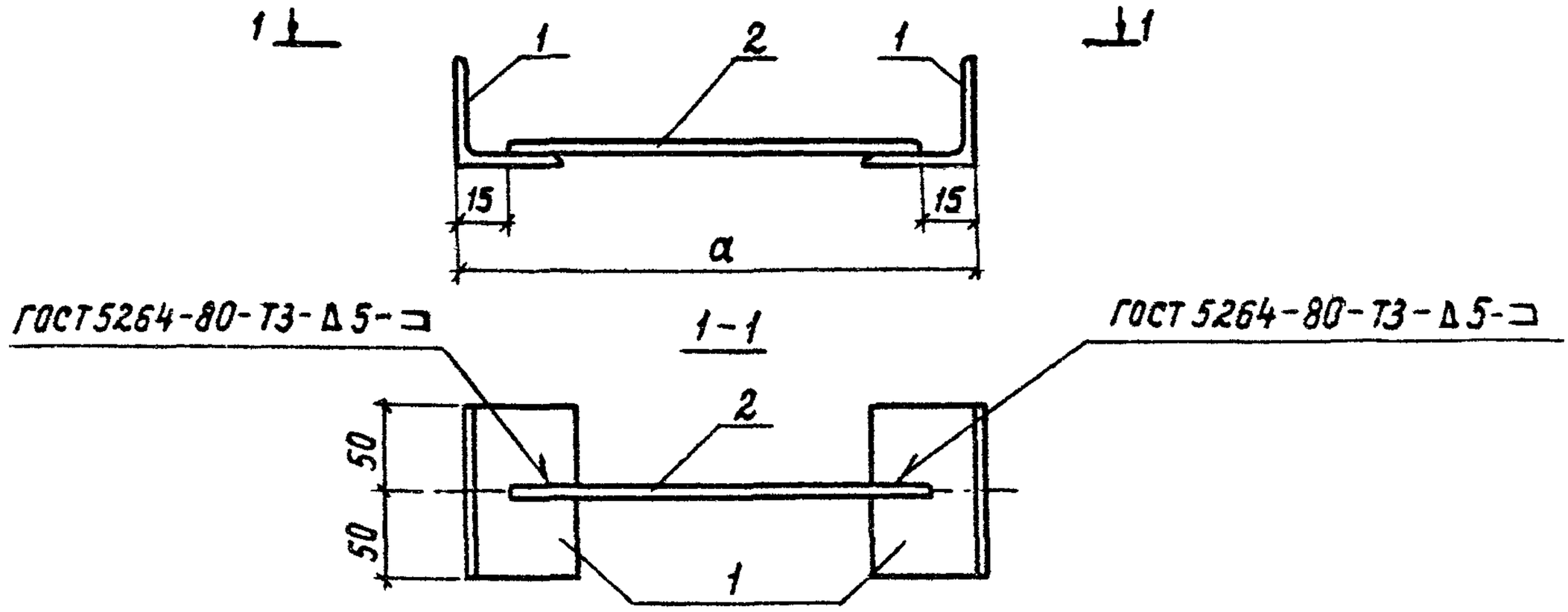

Формат	Зона	Поз.	Обозначение	Наименование	Кол.	Приме-чание
				Документация		
А4			КЖИ 3.2-0.13.00 ТУ	Технические условия		
				Детали		
Б4		1	КЖИ 3.2-0.00.10	Уголок $\frac{Б-63\times63\times5\ ГОСТ\ 8509-72}{Ст3кп2\ ГОСТ\ 535-79}$		
				$\ell=100$	2	0,48 кг
Б4		2	КЖИ 3.2-0.00.02 -04	Ф 12 А III ГОСТ 5781-82 $\ell=170$	1	0,15 кг
			-05	Ф 12 А III ГОСТ 5781-82 $\ell=150$	1	0,13 кг

Обозначение	Марка	Размер „а" Варианты		Масса кг Варианты	
		1	2	1	2
КЖИ 3.2-0.13.00	МН4	200		1,11	
КЖИ 3.2-0.13.00-01		180		1,09	

Привязан

Инв. N

Нач. отд.	Гомзяков		XII.84
Гл. констр.	Теляковский		
Н. контр.	Юдин		
Гл. спец.	Юдин		
Рук. гр.	Калнулина		
Ст. инж.	Литвинова		
Ст. инж.	Захарова		

801-2-55.85 КЖИ 3.2-0.13.00

Изделие закладное МН4

Стадия	Масса	Масштаб
Р	См. табл.	1:5
Лист	Листов 1	

ГИПРОНИСЕЛЬХОЗ

Формат	Зона	Поз.	Обозначение	Наименование	Кол.	Примечание
				Документация		
А4			КЖИ3.2-0.14.00 СБ	Сборочный чертеж		
А4			КЖИ 3.2-ТУ	Технические условия		
				Детали		
Б4		1	КЖИ3.2-0.00.11	Полоса $\frac{Б-6\times185\ ГОСТ\ 19903-74}{Вст3кп2\ ГОСТ\ 535-79}$ $\ell=517$	2	4,6 кг
Б4		2	-01	Полоса $\frac{Б-6\times185\ ГОСТ\ 19903-74}{Вст3кп2\ ГОСТ\ 535-79}$ $\ell=1255$	2	11,3 кг
Б4		3	КЖИ3.2-0.00.10 -01	Уголок $\frac{Б-63\times63\times6\ ГОСТ\ 8509-72}{Вст3кп2\ \ ГОСТ\ 535-79}$ $\ell=643$	2	3,6 кг
Б4		4	-02	Уголок $\frac{Б-63\times63\times6\ \ ГОСТ\ 8509-72}{Вст3кп2\ \ ГОСТ\ 535-79}$ $\ell=1267$	2	7,2 кг
Б4		5	КЖИ3.2-0.00.02 -04	Ф 10 АI ГОСТ 5781-82 $\ell=320$	12	0,2 кг

Привязан

Инв. N

Нач.отд.	Гомзяков		XII.84
Гл.констр.	Теляковский		XII.84
Н.контр.	Юдин		
Гл.спец.	Юдин		
Рук.гр.	Капнулина		
Ст.инж.	Захарова		

801-2-55.85-КЖИ3.2-0.14.00

Изделие закладное

МН5

Стадия	Лист	Листов
Р		1

ГИПРОНИСЕЛЬХОЗ

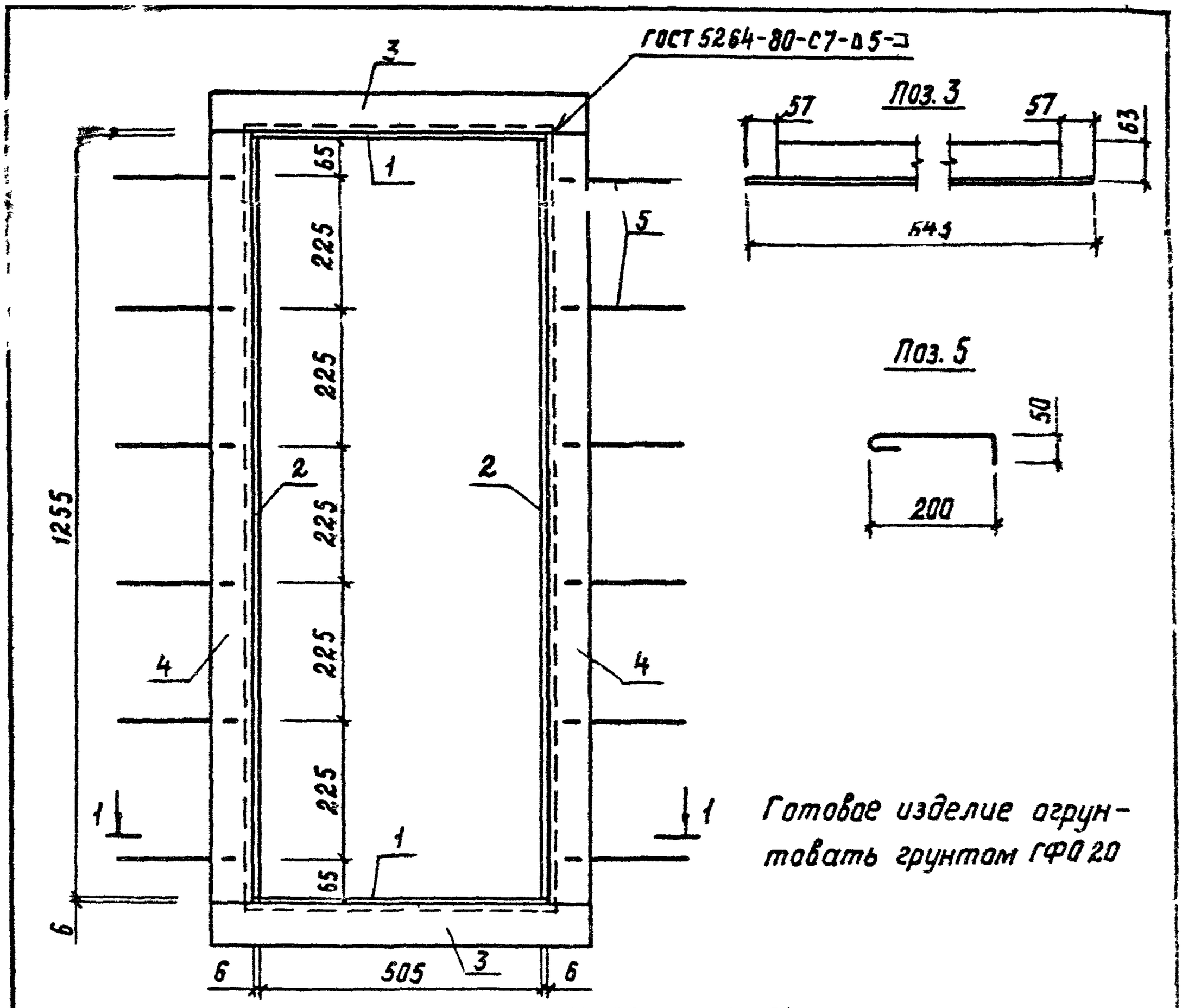

Готовое изделие огрунтовать грунтом ГФ020

Привязан

Инв. N

				801-2-55.85- КЖИ 3.2-0.14.00 СБ		
Нач. отд.	Гомзяков		Хи.84	Изделие закладное МН5 Сборочный чертеж	Стадия	Масса	Масштаб
Гл. констр	Теляковский				Р	55,8	1:10
Н. контр.	Юдин				Лист	Листов 1	
Гл. спец.	Юдин				ГИПРОНИСЕЛЬХОЗ		
Рук. гр.	Капнулина						
Ст. инж.	Захарова						

20789-04 82 Формат А4

Формат	Зона	Поз.	Обозначение	Наименование	Кол. на исполнение КЖИ 3.2-0.15.00 СБ										Примечание
					–	01									
				Документация											
А4			КЖИ 3.2-0.15.00 СБ	Сборочный чертеж	X	X									
А4			КЖИ 3.2-ТУ	Технические условия	X	X									
				Детали											
Б4		1	КЖИ 3.2-0.00.11-02	Полоса $\frac{Б\text{-}6\times285\ ГОСТ\ 19903\text{-}74}{Вст3кп2\ ГОСТ\ 535\text{-}79}$											
				$\ell=502$	2	2									6,8 кг
Б4		2	-03	$\ell=170$	2										2,3 кг
			-04	$\ell=440$		2									6,0 кг
Б4		3	КЖИ 3.2-0.00.10-03	Уголок $\frac{Б\text{-}63\times63\times6\ ГОСТ\ 8509\text{-}72}{Вст3кп2\ ГОСТ\ 535\text{-}79}$											
				$\ell=628$	2	2									3,7 кг
Б4		4	-04	$\ell=170$	2										0,8 кг
			-05	$\ell=440$		2									2,5 кг
Б4		5	КЖИ 3.2-0.00.02-05	ф10 АI ГОСТ 5781-82 $\ell=320$	6	6									0,2 кг

Привязан

Инв. Н

Нач. отд.	Гомзяков	[signature]	XII.84
Гл. констр.	Теляковский	[signature]	XII.84
Н. контр.	Юдин	[signature]	
Гл. спец.	Юдин	[signature]	
Рук. гр.	Капнулина	[signature]	
Ст. инж.	Захарова	[signature]	

801-2-55.85- КЖИ 3.2-0.15.00

Изделие закладное МН6 (МН6-1; МН6-2)

Стадия	Лист	Листов
Р		1

ГИПРОНИСЕЛЬХОЗ

20789-04 83

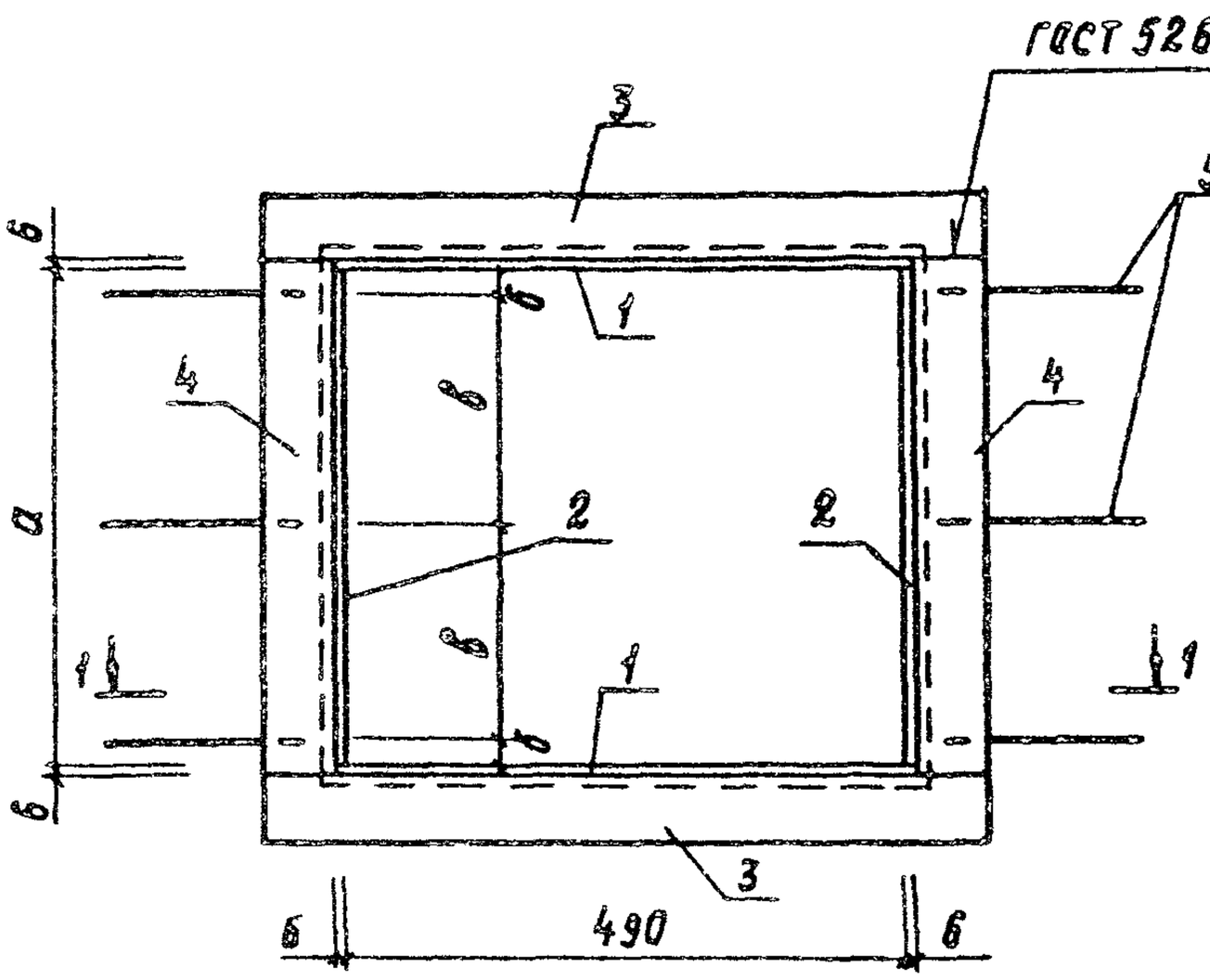

Поз.3

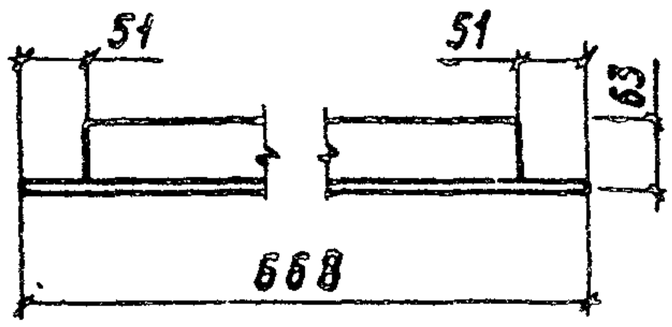

Поз.5

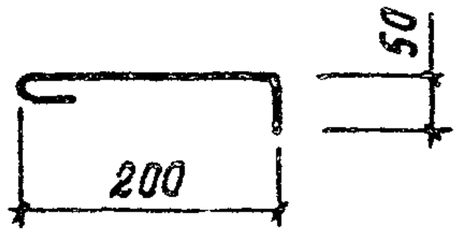

1-1

ГОСТ 5264-80-Н1-Δ5-60/150

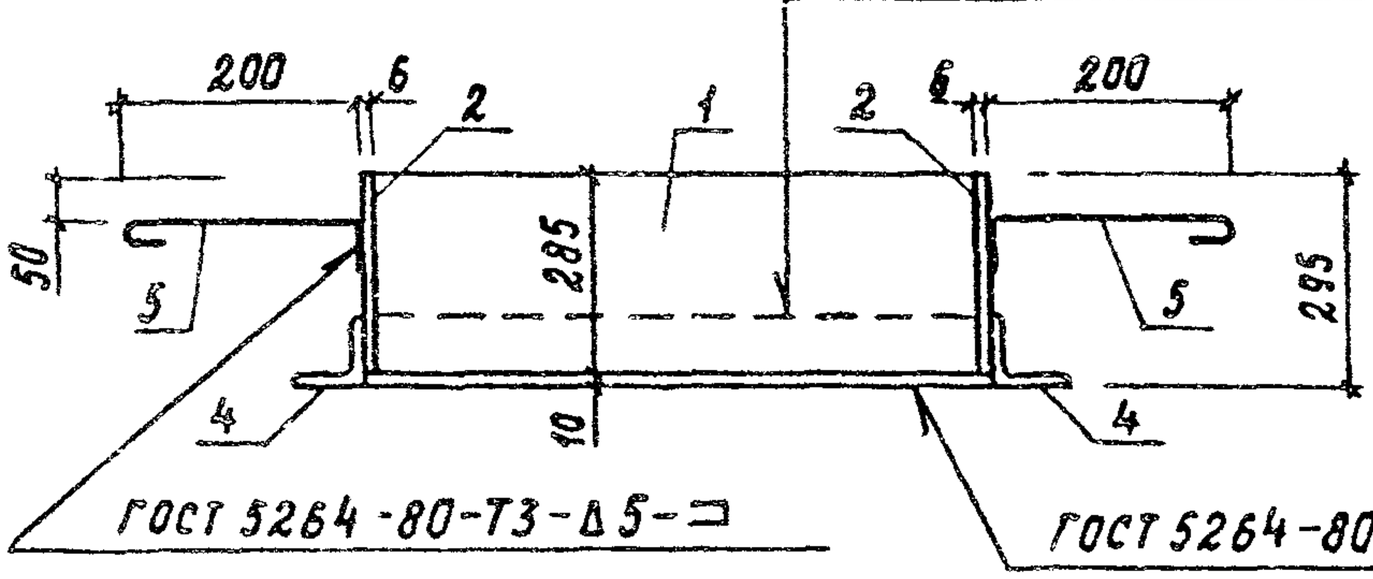

Готовое изделие огрунтовать грунтом ГФ0 20.

Обозначение	Марка	Размеры			Масса кг	Примечание
		а	б	в		
КЖИ 3.2-0.15.000	МН6-1	170	25	60	28,4	
-01	МН6-2	440	20	200	39,2	

Привязан

Инв.N

801-2-55.85-КЖИ 3.2-0.15.00 СБ

Изделие закладное МН6 (МН6-1; МН6-2) Сборочный чертеж	Стадия	Масса	Масштаб
	Р	см. табл.	1:10
	Лист	Листов 1	
	ГИПРОНИСЕЛЬХОЗ		

Нач.отд.	Гомзяков		XII.84
Гл.констр.	Теляковский		
Н.контр.	Юдин		
Гл.спец.	Юдин		
Рук.гр.	Капнулина		
Ст.инж.	Захарова		

Альбом II часть 3

Формат	Зона	Поз.	Обозначение	Наименование	Кол.	Примечание
				Документация		
А4			КЖИ 3.2-0.16.00 СБ	Сборочный чертеж		
А4			КЖИ 3.2-ТУ	Технические условия		
				Детали		
Б4		1	КЖИ 3.2-0.00.11-05	Кольцо $\frac{\Phi 742/642\times 6\ ГОСТ\ 19903-74}{Вст3кп2\ ГОСТ\ 535-79}$		
					1	5,0 кг
Б4		2	КЖИ 3.2-0.00.11-06	Полоса $\frac{Б\text{-}6\times 285\ ГОСТ\ 19903-74}{Вст3кп2\ ГОСТ\ 535-79}$		
				$\ell = 1997$	1	27,0 кг
Б4		3	КЖИ 3.2-0.00.02-05	Ф10 АI ГОСТ 5781-82 $\ell = 320$	8	0,2 кг

Привязан

Инв.№

Взам.инв.№

Подпись и дата

Инв.№ подл.

Нач.отд.	Гомзяков		XII.84
Гл.констр	Теляковский		
Н.контр.	Юдин		
Гл.спец	Юдин		
Рук.гр.	Капнулина		
Ст.инж.	Захарова		

801-2-55.85-КЖИ 3.2-0.16.00

Изделие закладное МН7

Стадия	Лист	Листов
Р		1

ГИПРОНИСЕЛЬХОЗ

Формат А4

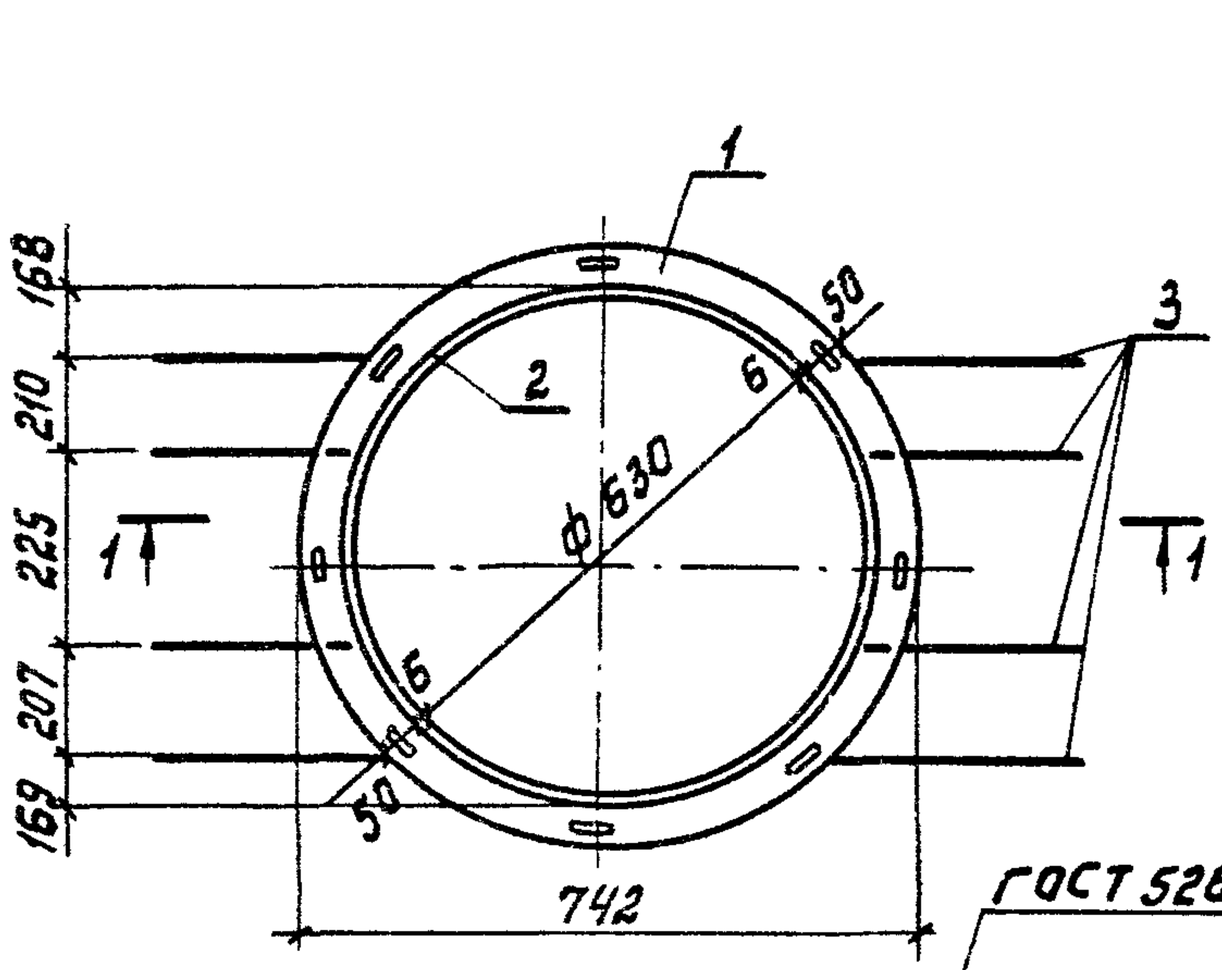

Поз. 1

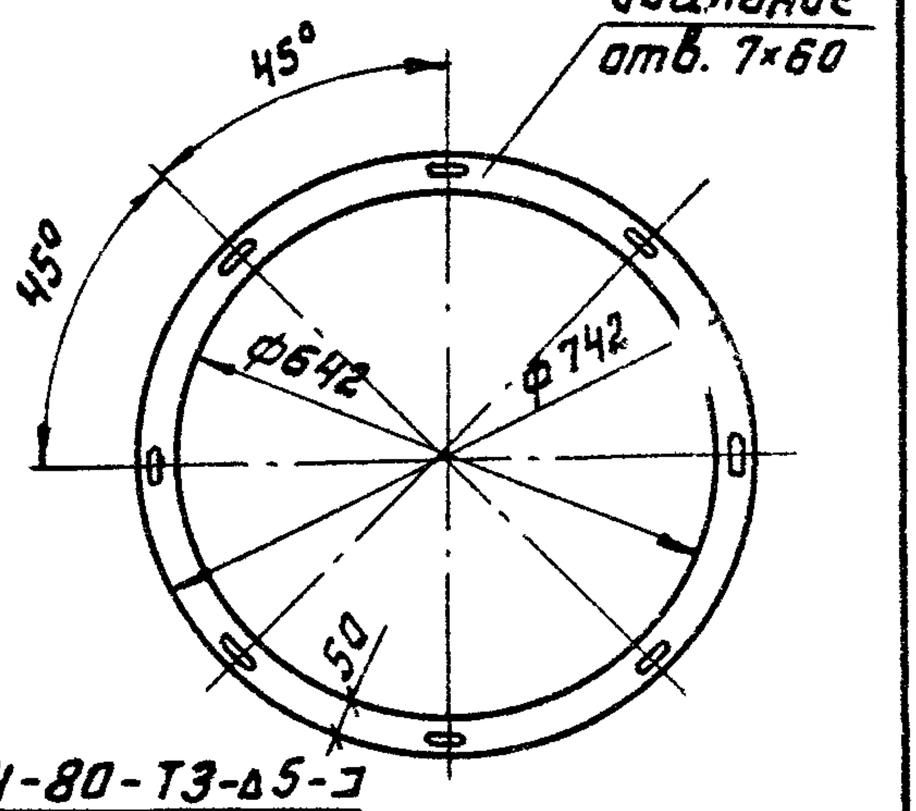

ГОСТ 5264-80-Т3-∆5-Э

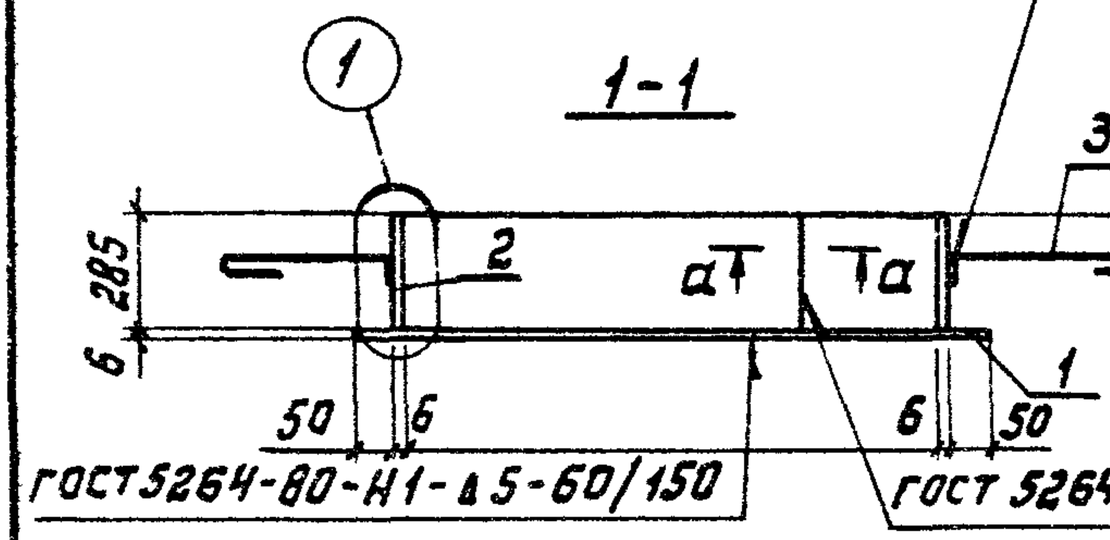

Развертка поз. 2

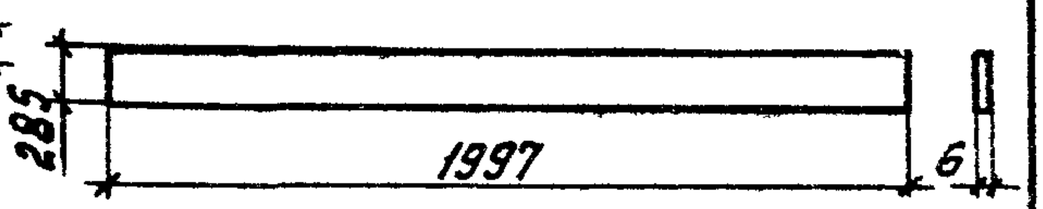

Поз. 3

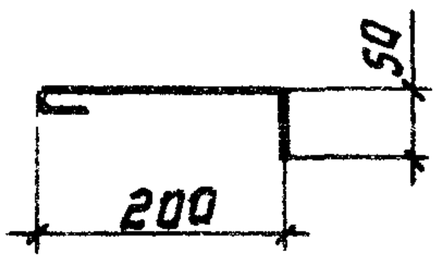

а-а

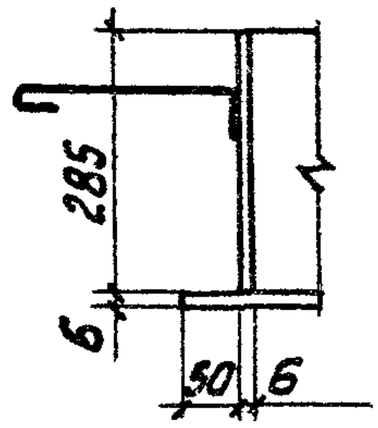

Готовое изделие огрунтовать грунтом ГФ020.

Привязан

Инв.№

801-2-55.85- КЖИ 3.2-0.16.00.СБ

Нач.отд.	Гомзяков		XII.84
Гл.конст.	Телятовский		XII.84
Н.контр.	Юдин		
Гл.спец.	Юдин		
Рук. гр.	Капнулина		
Ст.инж.	Захарова		

Изделие закладное МН 7
Сборочный чертеж

Стадия	Масса	Масштаб
Р	33.6	
Лист	Листов 1	

ГИПРОНИСЕЛЬХОЗ

Формат	Зона	Поз.	Обозначение	Наименование	Кол. на исполнение КЖИ 3.2-МС100СБ										Примечание
					–	01									
				Документация											
А4			КЖИ 3.2-МС100 СБ	Сборочный чертеж											
А4			КЖИ 3.2-ТУ	Технические условия											
				Детали											
А4		1	КЖИ 3.2-МС101	ф 16 АI ГОСТ 5781-82 ℓ=250	1	1									0,40 кг
А4		2	КЖИ 3.2-МС102	Полоса $\frac{Б-50\times10\ ГОСТ\ 103-76}{Ст3кп2\ ГОСТ\ 535-79}$											
				ℓ=60	1	1									0,24 кг

20789-04 87

Нач.отд.	Гомзяков		XII.84
Гл.констр.	Теляковский		XII.84
Гл.спец.	Юдин		
Н.контр.	Юдин		
Рук.гр.	Капнулина		
Ст.инж.	Захарова		

Привязан

Инв. N

801-2-55.85-КЖИ 3.2-МС100

Изделие соединительное МС1 (МС1-1; МС1-1н)

Стадия	Лист	Листов
Р		1

ГИПРОНИСЕЛЬХОЗ

Альбом II часть 3

Рис. 1

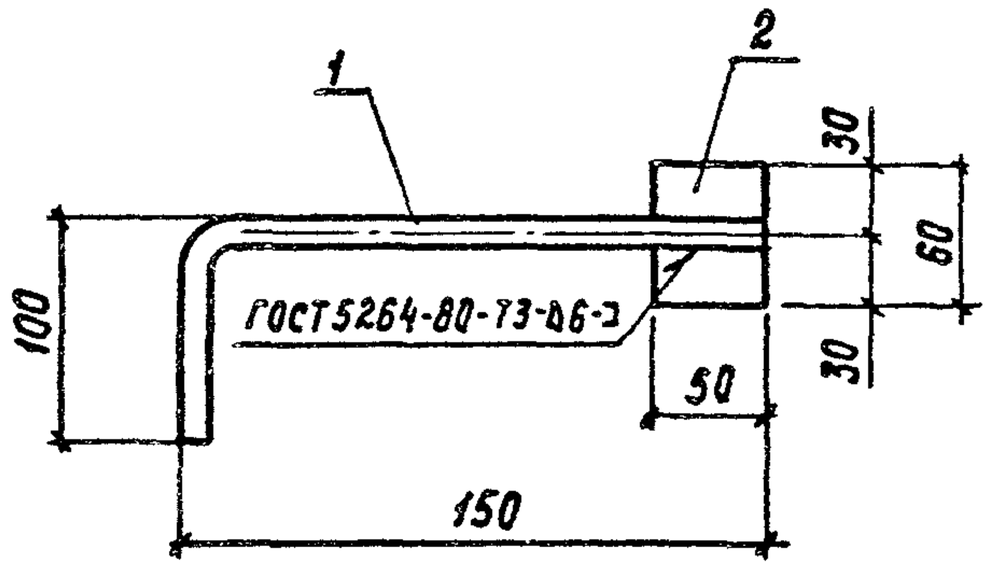

Рис. 2

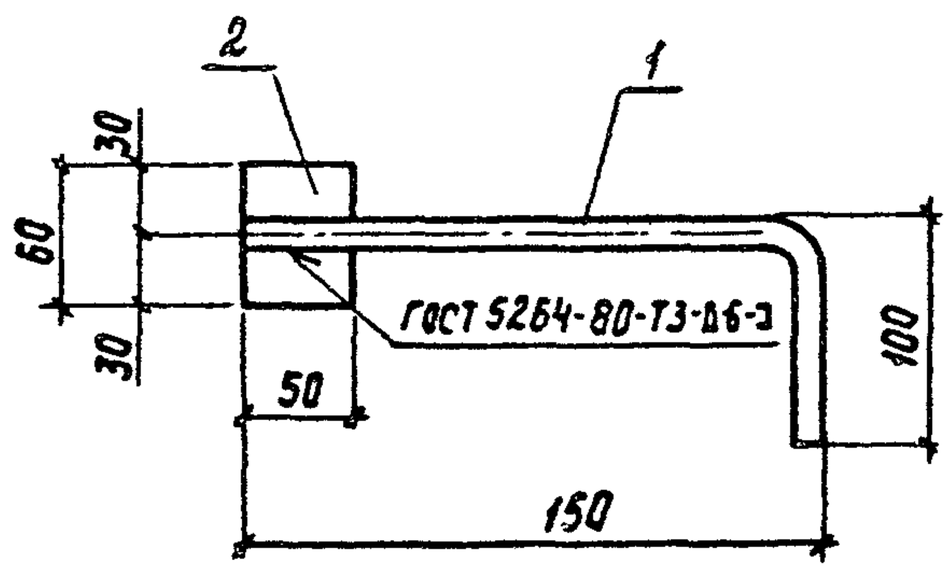

Обозначение	Марка	Рис.	Масса
КЖИ3.2-МС100	МС1-1	1	0,64 кг
-01	МС1-1н	2	0,64 кг

Привязан

Инв. N

801-2-55.85- КЖИ 3.2-МС 100 СБ

Нач.отд.	Гомзяков		XII.84
Гл.констр.	Теляковский		
Гл.спец.	Юдин		
Н.контр.	Юдин		
Рук.гр.	Капнулина		
Ст.инж.	Захарова		

Изделие соединительное МС1 (МС1-1; МС1-1н) Сборочный чертеж

Стадия	Масса	Масштаб
Р	см. табл.	
Лист	Листов 1	

ГИПРОНИСЕЛЬХОЗ

20789-04 88 Формат А4

Альбом II Часть 3

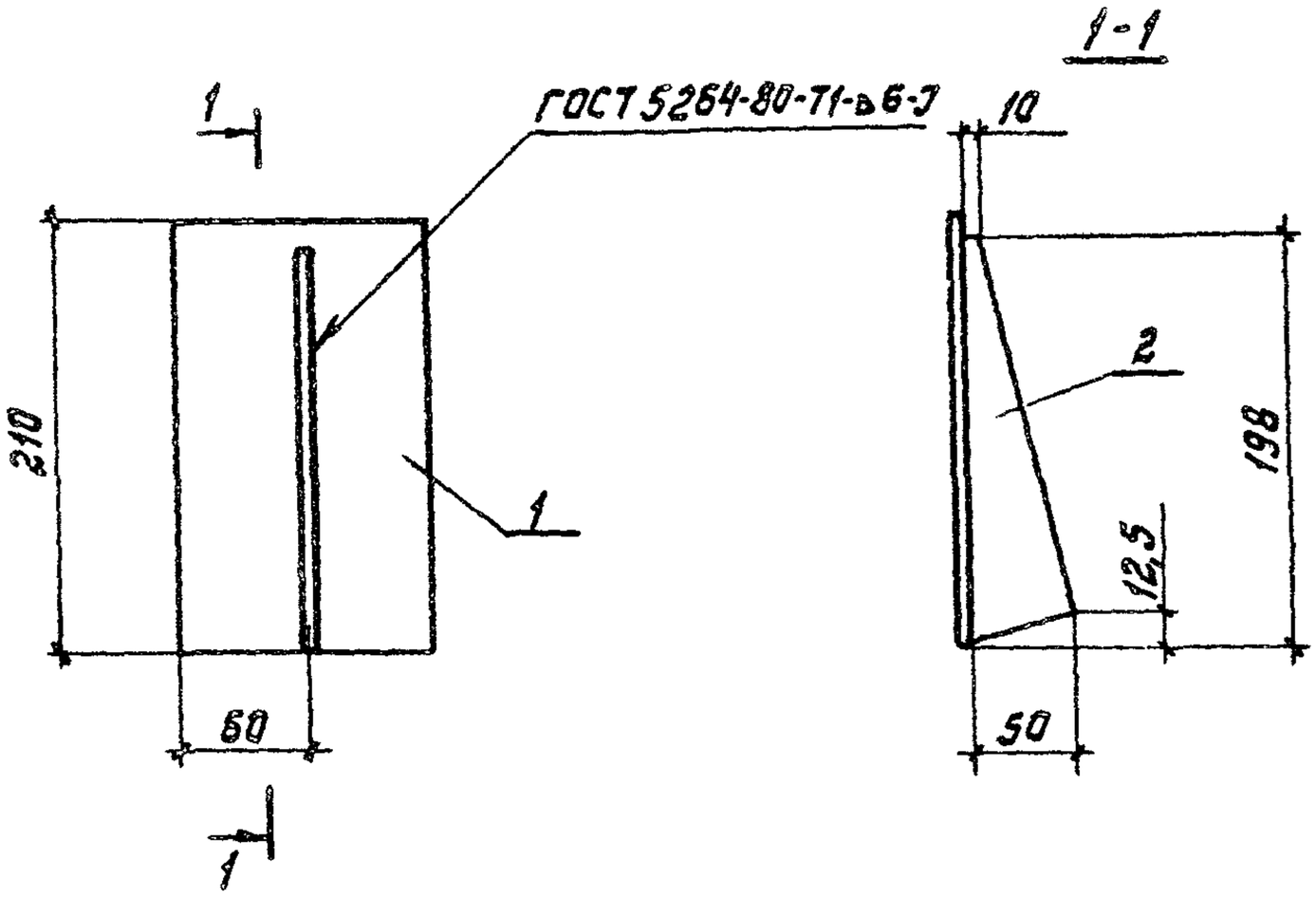

Формат	Зона	Поз.	Обозначение	Наименование	Кол.	Приме-чание
				Документация		
А4			КЖИ 3.2-ТУ	Технические условия		
				Детали		
Б4		1	КЖИ 3.2 МС 201	Полоса $\frac{Б-4\times120\ ГОСТ\ 103-76}{Вст3кп2\ ГОСТ\ 535-79}$		
				$\ell=210$	1	0,79 кг
Б4		2	КЖИ 3.2 МС 202	Полоса $\frac{Б-6\times50\ ГОСТ\ 103-76}{Вст3кп2\ ГОСТ\ 535-79}$		
				$\ell=198$	1	0,47кг

Привязан

Инв. №

Взам. инв. №

Подпись и дата

Инв. № подл.

801-2-55.85- КЖИ 3.2 МС 200

Нач. отд.	Гомзяков		XII.84
Гл. констр	Теляковский		XII.84
Гл. спец.	Юдин		
Н. контр.	Юдин		
Рук. гр.	Капнулина		
Ст. инж.	Захарова		

Изделие соединительное МС 2

Стадия	Масса	Масштаб
Р	1,26	1:10
Лист	Листов 1	

ГИПРОНИСЕЛЬХОЗ

МС3

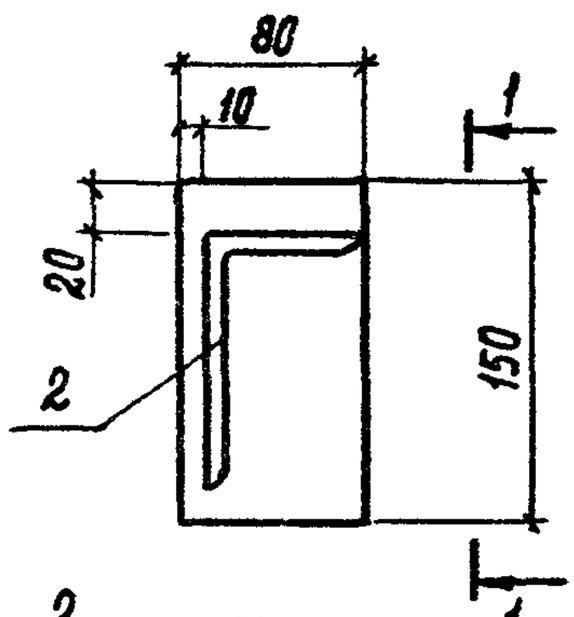

1-1

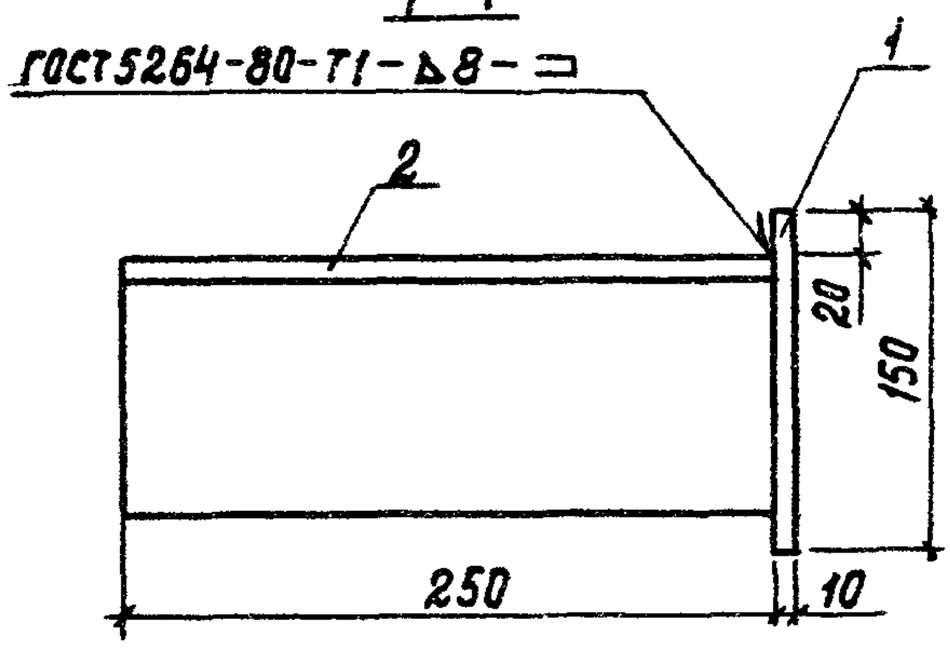

2

МС3н

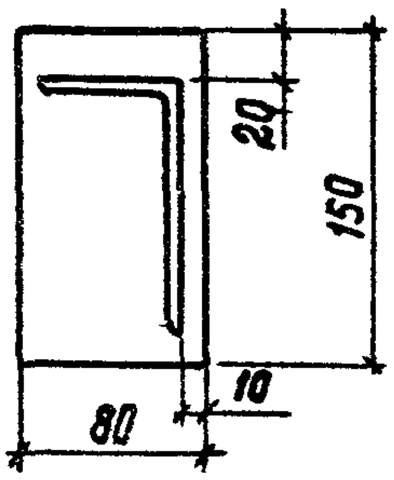

2-2

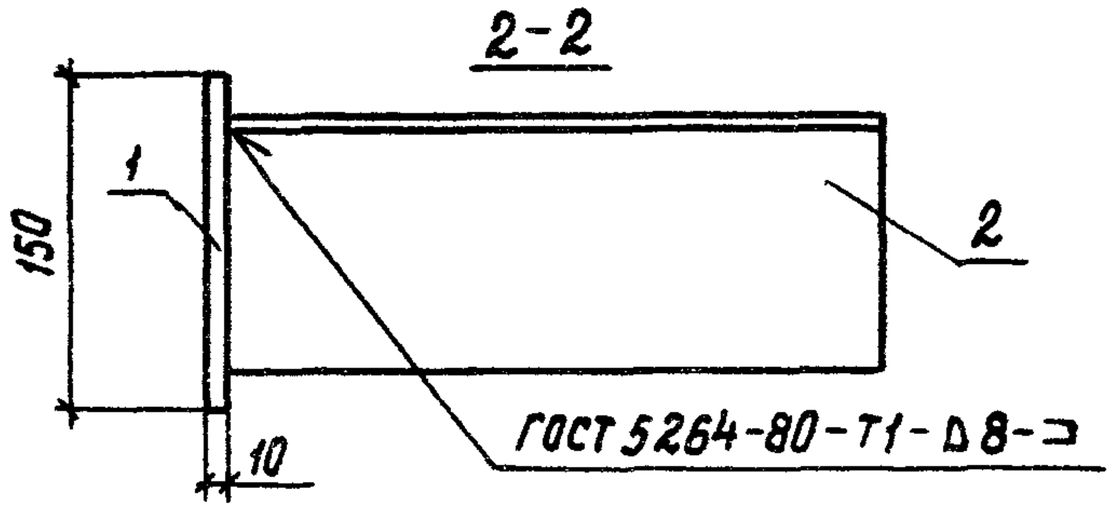

Формат	Зона	Поз.	Обозначение	Наименование	Кол.	Примечание
				Документация		
А4			КЖИ 3.2-ТУ	Технические условия		
				Детали		
Б4		1	КЖИ 3.2-МС3 01	Полоса $\frac{Б-10\times80\ ГОСТ\ 103-76}{Вст3кп2\ ГОСТ\ 535-79}$		
				$\ell = 150$	1	0,95 кг
Б4		2	КЖИ 3.2-МС3 02	Уголок $\frac{Б-110\times70\times8\ ГОСТ\ 8509-72}{Вст3кп2\ ГОСТ\ 535-79}$		
				$\ell = 250$	1	2,7 кг

Привязан

Инв. N

801-2-55.85-КЖИ 3.2 – МС3 00

Гл.инж.отд.	Гомзяков	XII.84
Гл.констр.	Теляковский	XII.84
Гл.спец.	Юдин	
Н.контр.	Юдин	
Рук.гр.	Капнулина	
Ст.инж.	Захарова	

Изделие металлическое МС (МС3; МС3н)

Стадия	Масса	Масштаб
Р	3,65	1:5
Лист	Листов 1	

ГИПРОНИСЕЛЬХОЗ

Формат	Зона	Поз.	Обозначение	Наименование	Кол. на исполнение КЖИ3.2-МИ400СБ										Примечание
					–	01	02								
				Документация											
А4			КЖИ3.2-МИ400СБ	Сварочный чертеж											
А4			КЖИ3.2-ТУ	Технические условия											
				Детали											
				Полоса $\frac{Б\text{-}150\times6\ ГОСТ\ 103\text{-}76}{Вст3кп2\ ГОСТ\ 535\text{-}79}$											
Б4		1	КЖИ 3.2-МИ 4 01	$\ell = 150$	1	1									1,06 кг
Б4		4	-01	$\ell = 250$			1								1,77 кг
Б4		2	КЖИ 3.2-МИ 4 02	ф12 АI, ГОСТ 5781-82 $\ell = 220$	1										0,20 кг
Б4		3	-01	ф12 АI, ГОСТ 5781-82 $\ell = 320$		1	2								0,28 кг

16 НО-68207

Привязан

Инв. N

Нач.отд.	Гомзяков		XII.84
Гл.констр.	Теляковский		XII.84
Гл.спец	Юдин		
Н.контр	Юдин		
Рук. гр.	Капнулина		
Ст.инж.	Захарова		

801-2-55.85- КЖИ 3.2-МИ 4 0 0

Изделие металлическое МИ1 (МИ1-1; МИ1-2; МИ1-3)

Стадия	Лист	Листов
Р		1

ГИПРОНИСЕЛЬХОЗ

Формат А4

Альбом II часть 3

Рис. 1

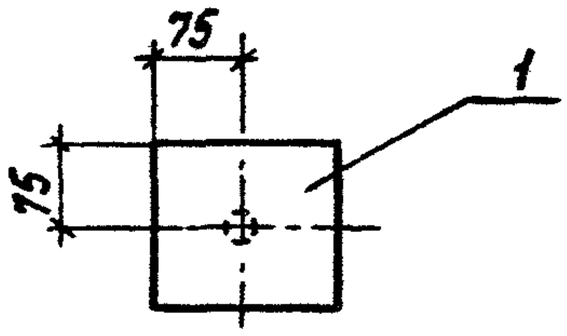

Рис. 2

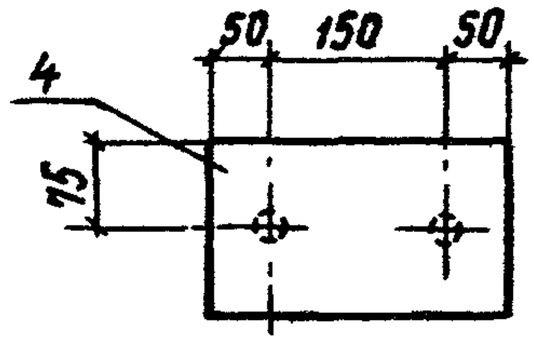

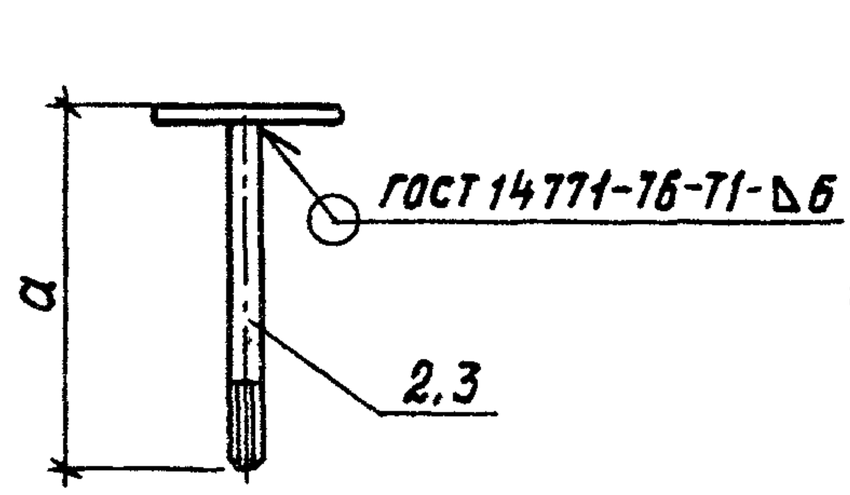

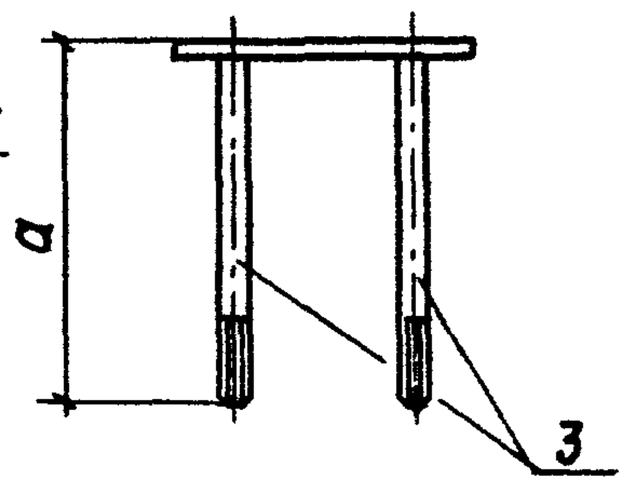

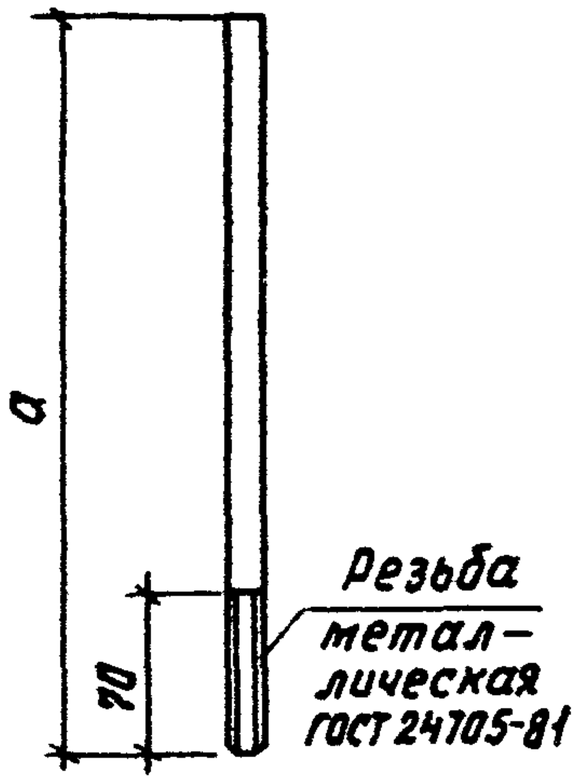

Обозначение	Марка	Рис.	Размер		Масса кг
			a		
КЖИ3.2-МИ400	МИ1-1	1	220		1,86
-01	МИ1-2	1	320		1,34
-02	МИ1-3	2	320		2,33

Привязан

Инв. №

Нач.отд.	Гомзяков		XII.84
Гл.констр.	Теляковский		
Гл.спец.	Юдин		
Н.контр.	Юдин		
Рук.гр.	Капнулина		
Ст.инж.	Захарова		

801-2-55.85- КЖИ 3.2 - МИ 400 СБ

Изделие металлическое МИ1 (МИ1-1; МИ1-2; М1-3) Сборочный чертеж

Стадия	Масса	Масштаб
Р	см. табл.	1:10
Лист	Листов 1	

ГИПРОНИСЕЛЬХОЗ

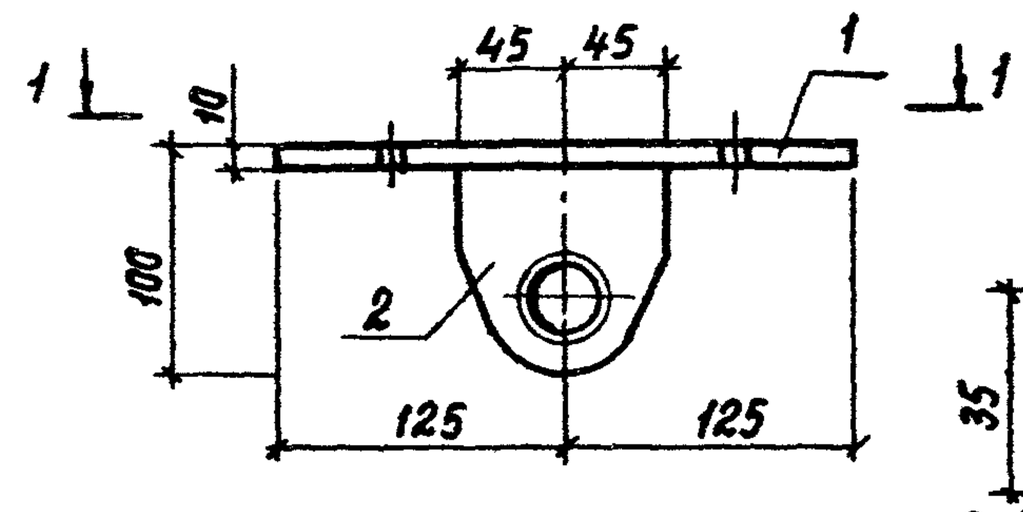

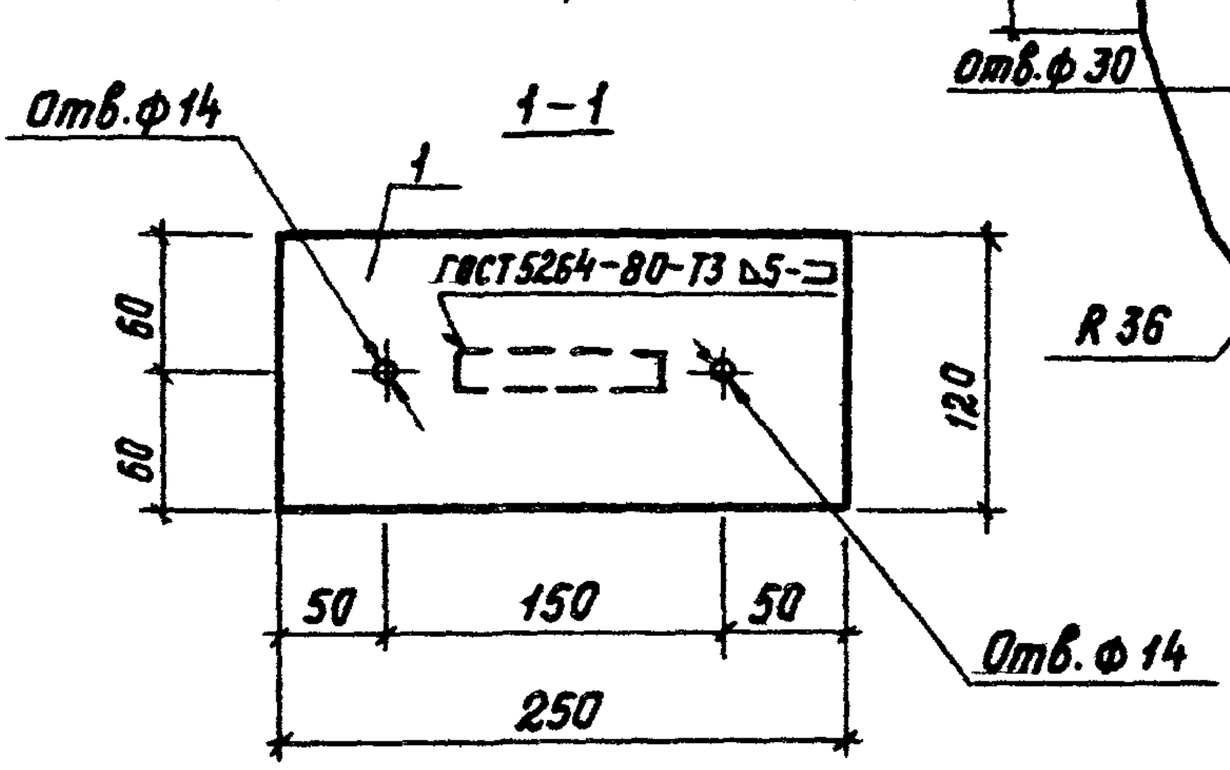

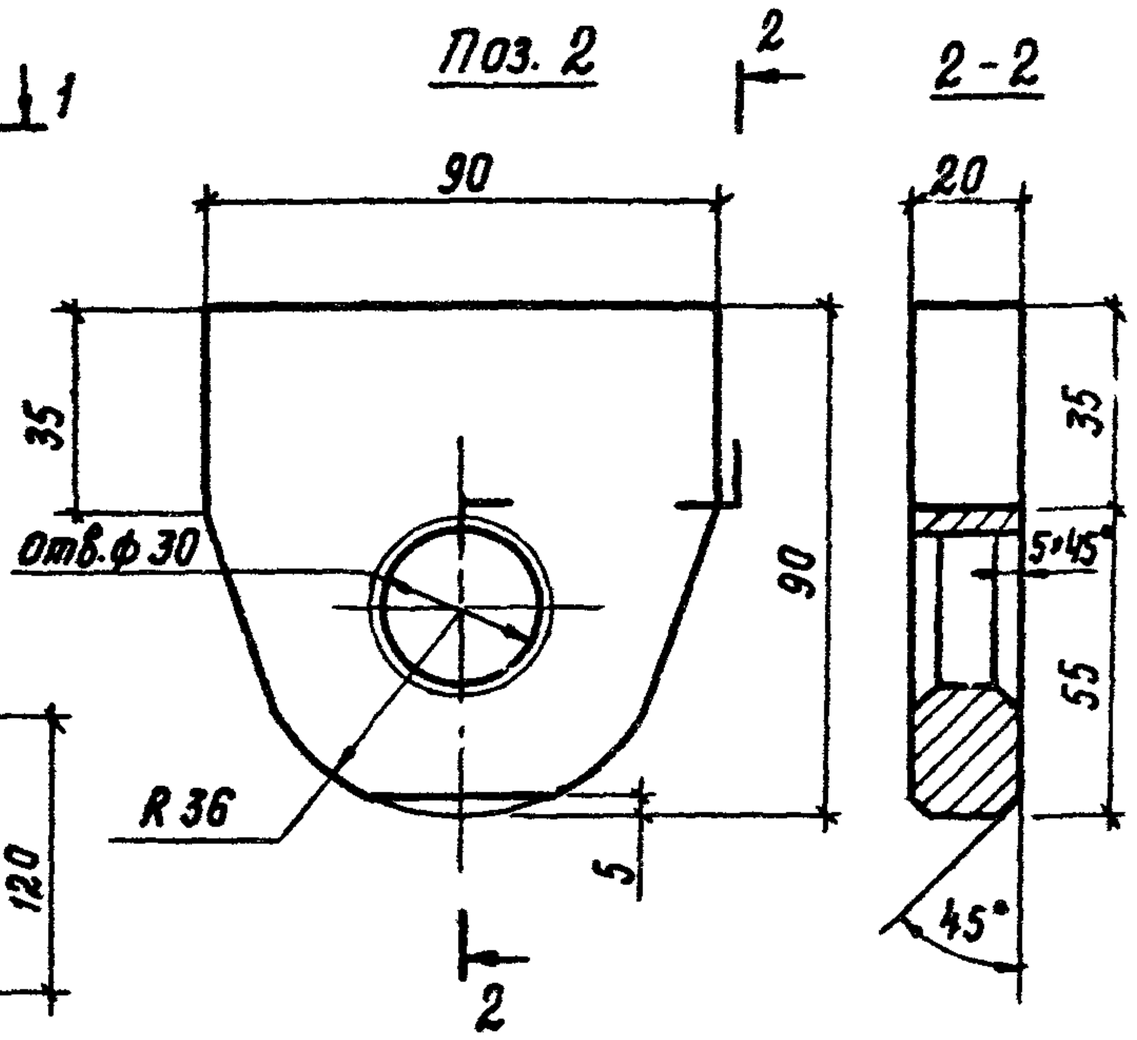

Формат	Зона	Поз.	Обозначение	Наименование	Кол.	Приме-чание
				Документация		
А4			КЖИ 3.2-ТУ	Технические условия	X	
				Детали		
А4		1	КЖИ 3.2-МИ 501	Полоса $\frac{Б-10\times120\ ГОСТ\ 103-76}{В\ Ст3кп2\ ГОСТ\ 535-79}$ $\ell=250$	1	2,16 кг
А4		2	КЖИ 3.2-МИ 502	Лист $\frac{Б-20\ ГОСТ\ 19903-74}{В\ Ст3кп2\ ГОСТ\ 14637-79}$ $\ell=90$	1	1,2 кг

Привязан

Инв. N

801-2-55.85- КЖИ 3.2-МИ 500

Нач. отд.	Гомзяков		XII.84
Гл. констр.	Теляковский		
Гл. спец.	Юдин		
Н. контр.	Юдин		
Рук. гр.	Калнулина		
Ст. инж.	Захарова		

Изделие металлическое МИ3

Стадия	Масса	Масштаб
Р	3,36	
Лист	Листов 1	

ГИПРОНИСЕЛЬХОЗ

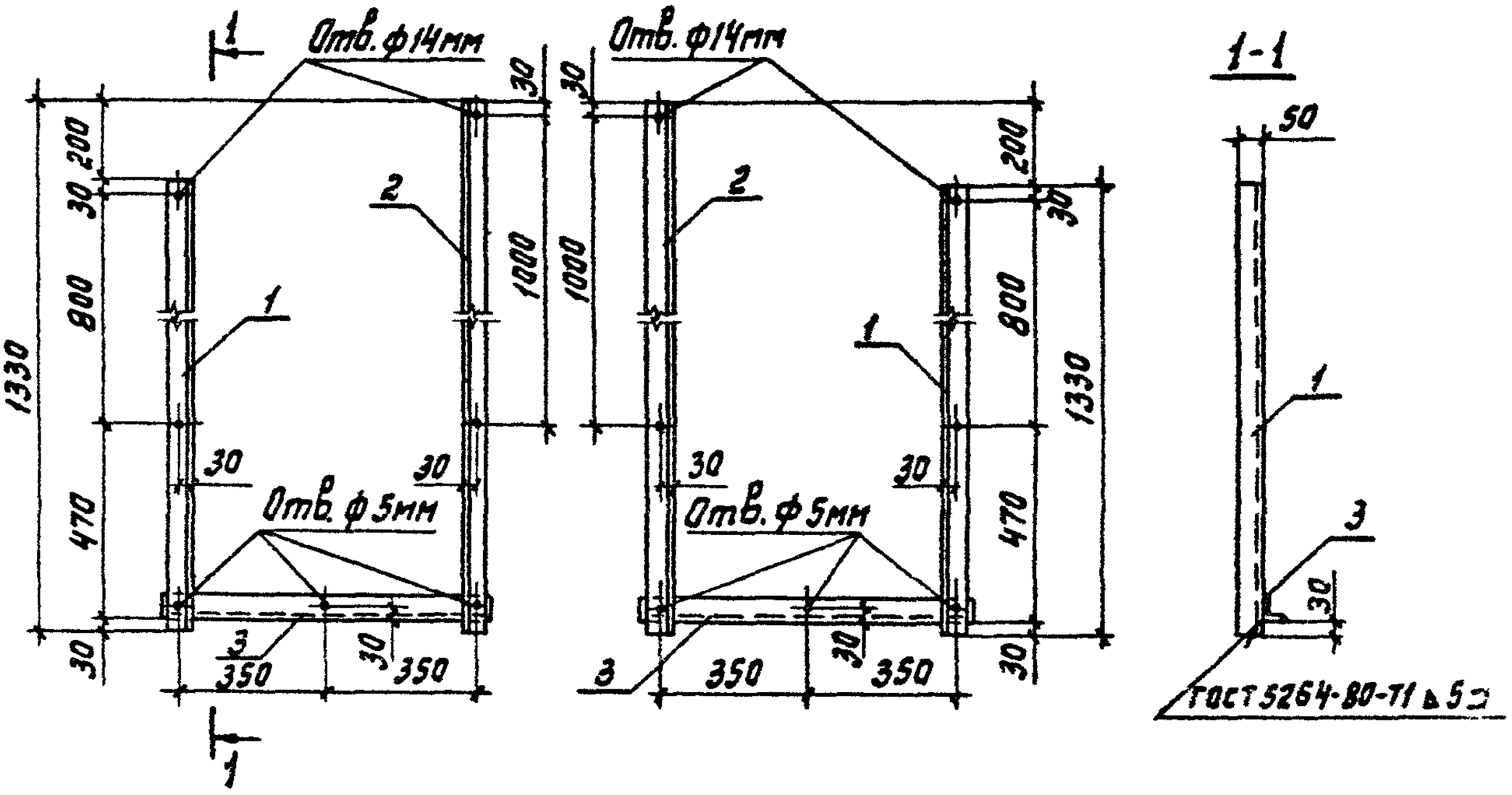

Формат	Зона	Поз.	Обозначение	Наименование	Кол.	Примечание
				Документация		
А4			КЖИ 3.2 - ТУ	Технические условия	X	
				Детали		
Б4		1	КЖИ 3.2 МИ 601	Уголок $\frac{Б\text{-}50\times50\times5\ ГОСТ8509\text{-}72}{Ст3кп2\ ГОСТ535\text{-}79}$		
				ℓ=1330	1	5,01 кг
Б4		2	-01	ℓ=1530	1	5,77 кг
Б4		3	-02	ℓ=800	1	3,02 кг

Привязан

Инв. №

801-2-55.85-КЖИ 3.2 - МИ 600

Нач. отд.	Гомзяков		XII.84
Гл. констр.	Теляковский		XII.84
Н. контр.	Юдин		
Гл. спец.	Юдин		
Рук. гр.	Калнулина		
Ст. инж.	Литвинова		
Ст. инж.	Захарова		

Изделие металлическое ми (МИ4; МИ4Н)

Стадия	Масса	Масштаб
Р	13,80	1:20
Лист	Листов 1	

ГИПРОНИСЕЛЬХОЗ