ТИПОВЫЕ ПРОЕКТНЫЕ РЕШЕНИЯ
МАТЕРИАЛЫ ДЛЯ ПРОЕКТИРОВАНИЯ

904-02-14.85

АВТОМАТИЗАЦИЯ, УПРАВЛЕНИЕ И СИЛОВОЕ ЭЛЕКТРООБОРУДОВАНИЕ ПРИТОЧНЫХ КАМЕР

/С ПРИМЕНЕНИЕМ ИСКРОБЕЗОПАСНЫХ РЕГУЛЯТОРОВ/

АВТОМАТИЗАЦИЯ

АЛЬБОМ XXIII

Приточная вентиляционная камера рециркуляционная с воздухонагревателем, одним клапаном рециркуляционного воздуха и секцией орошения, переключаемая на режим дежурного отопления

ЭЛЕКТРИЧЕСКАЯ СИСТЕМА РЕГУЛИРОВАНИЯ

ЦЕНТРАЛЬНЫЙ ИНСТИТУТ ТИПОВОГО ПРОЕКТИРОВАНИЯ
ГОССТРОЯ СССР
КИЕВСКИЙ ФИЛИАЛ
г. Киев-57 ул. Эжена Потье № 12

54/гу
Заказ № 4453 Инв. № 20398-24 Тираж 1000

Ц. 0-80

Сдано в печать 2.6. 1987 Цена 0 80

Вх. 30149л. 1/20.

кф цитп инв. № 20398-24

				Привязан	
Инв. №					

ТИПОВЫЕ ПРОЕКТНЫЕ РЕШЕНИЯ
МАТЕРИАЛЫ ДЛЯ ПРОЕКТИРОВАНИЯ

904-02-14.85

АВТОМАТИЗАЦИЯ, УПРАВЛЕНИЕ И СИЛОВОЕ ЭЛЕКТРООБОРУДОВАНИЕ ПРИТОЧНЫХ КАМЕР

/С ПРИМЕНЕНИЕМ ИСКРОБЕЗОПАСНЫХ РЕГУЛЯТОРОВ/

АВТОМАТИЗАЦИЯ

АЛЬБОМ XXIII

Приточная вентиляционная камера рециркуляционная с воздухонагревателем, одним клапаном рециркуляционного воздуха и секцией орошения, переключаемая на режим дежурного отопления

ЭЛЕКТРИЧЕСКАЯ СИСТЕМА РЕГУЛИРОВАНИЯ

УТВЕРЖДЕНЫ
ГЛАВСТРОЙПРОЕКТОМ ГОССТРОЯ СССР
ПРОТОКОЛ №33 ОТ 12.06 1986г.

РАЗРАБОТАНЫ
ГОСУДАРСТВЕННЫМ ПРОЕКТНЫМ ИНСТИТУТОМ
САНТЕХПРОЕКТ

Главный инженер института Ю.И. Шиллер
Главный инженер проекта В.И. Фингер

КФ ЦИТП инв. № 20398-24

				ПРИВЯЗАН
ИНВ. №				

Ведомость примененных и ссылочных документов

Обозначение	Наименование	Примечание
ОСТ 36.13-76	Щиты и пульты систем автоматизации технологических процессов. Общие технические условия.	
ОСТ 36-27-77	Приборы и средства автоматизации. Обозначения условные в схемах автоматизации технологических процессов.	
ГОСТ 2.710-81	ЕСКД. Обозначения буквенно-цифровые в электрических схемах.	
ГОСТ 2.721-74	ЕСКД. Обозначения условные графические в схемах. Обозначения общего применения.	
ГОСТ 2.728-74	ЕСКД. Обозначения условные графические в схемах. Резисторы, конденсаторы.	
ГОСТ 2.755-74	ЕСКД. Обозначения условные графические в схемах. Устройства коммутационные и контактные соединения.	
ГОСТ 2.780-68	ЕСКД. Обозначения условные графические. Элементы гидравлических и пневматических сетей.	
ГОСТ 2.782-68	ЕСКД. Обозначения условные графические. Насосы и двигатели гидравлические и пневматические	

Ведомость чертежей основного комплекта

Лист	Наименование	Примечание
1	Общие данные	
2	Схема функциональная	
3...9	Схема электрическая принципиальная регулирования	
10...14	Щит регулирования Щ15. Общий вид.	
15...19	Щит регулирования Щ15. Таблица соединений	
20...23	Щит регулирования Щ15. Таблица подключения.	
24	Схема подключения	

20398-24 2

Привязан

Инв. №

Нач. отд.	Фингер		11.83
Гл. спец.	Рубчинский		11.83
Рук. гр.	Мендзерахецкий		11.83
Ст. инж.	Чуикова		11.83
Н. контр.	Лаховицкая		11.83

904-02-14.85 АОВ

Автоматизация приточных камер

Стадия	Лист	Листов
Р	1	24

Общие данные.

САНТЕХПРОЕКТ

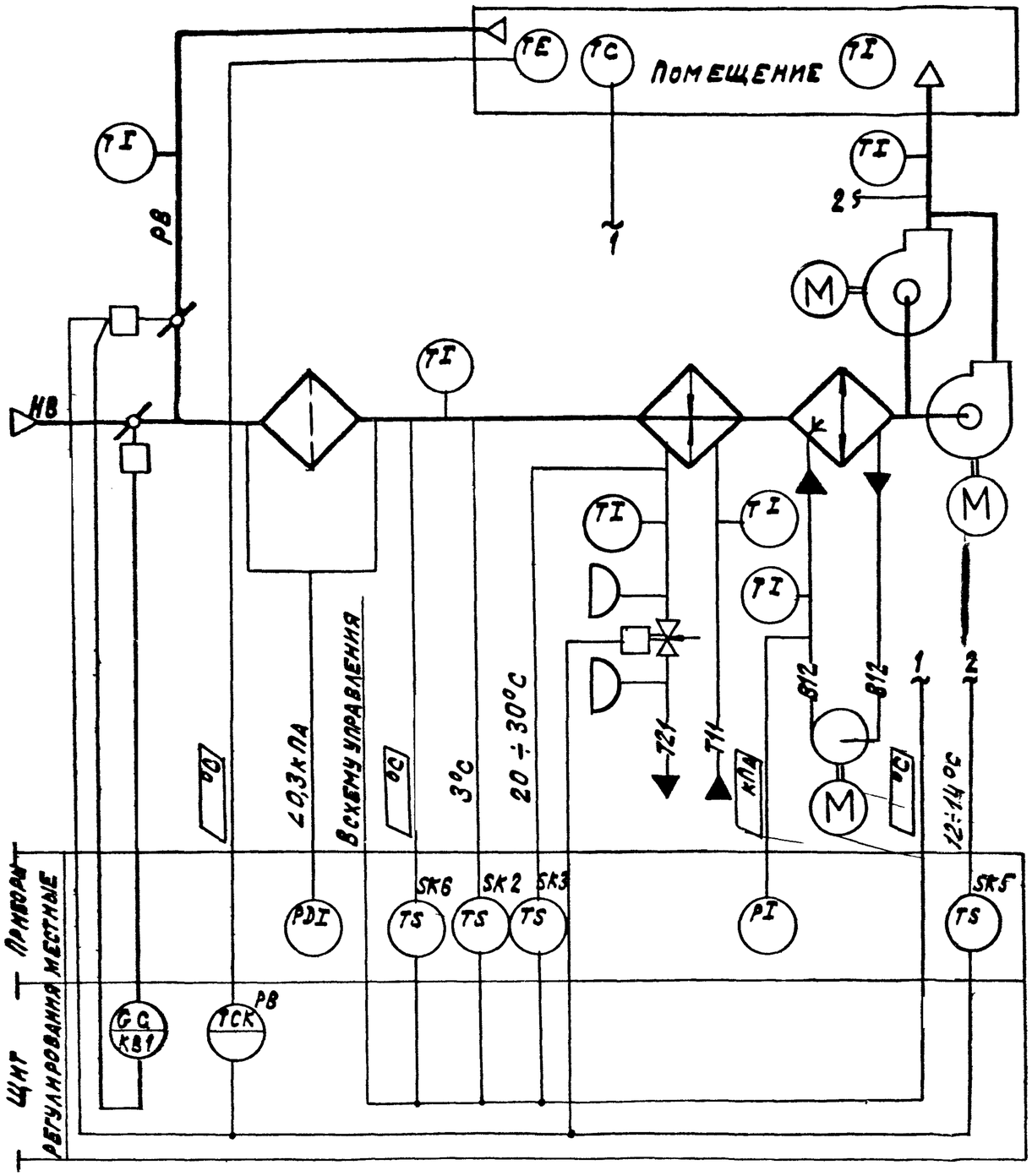

Предусматривается:

Работа системы в двух режимах:

I Рабочий режим.

1. Регулирование температуры воздуха в помещении изменением:
   количества наружного и рециркуляционного воздуха, поступающего в приточную систему;
   теплопроизводительности воздухонагревателя;
2. Ограничение по минимуму температуры приточного воздуха;
3. Автоматический прогрев воздухонагревателя перед включением приточного вентилятора;
4. Автоматическое подключение системы регулирования при включении приточного вентилятора;
5. Защита воздухонагревателя от замерзания;
6. Установка датчика температуры для автоматического включения насоса секции орошения;
7. Синхронизация работы воздушных клапанов и последовательная с ними работа клапана на теплоносителе.

II Дежурный режим.
Система работает как отопительный агрегат.

1. Исполнительные механизмы поставляются комплектно с воздушными и регулирующими клапанами.
2. Схема выполнена для камер 2ПК10 ÷ 2ПК 31,5.

Вх. 30149 л.4 20398-24 3

Нач.отд.	Фингер		11.83
Гл.спец.	Рубчинский		11.83
Рук.гр.	Мендзержецкая		11.83
Ст.инж.	Чуйкова		11.83
Н.контр.	Ляховицкая		11.83

904-02-14.85 АОВ

Автоматизация приточных камер

Стадия	Лист	Листов
Р	2	

Схема функциональная

САНТЕХПРОЕКТ

Обозначение систем №0 ÷ №1	
без резервного вентилятора	
с резервным вентилятором	

Привязан

Инв.№

Инв.№подл. | Подпись и дата | Взам.инв.№

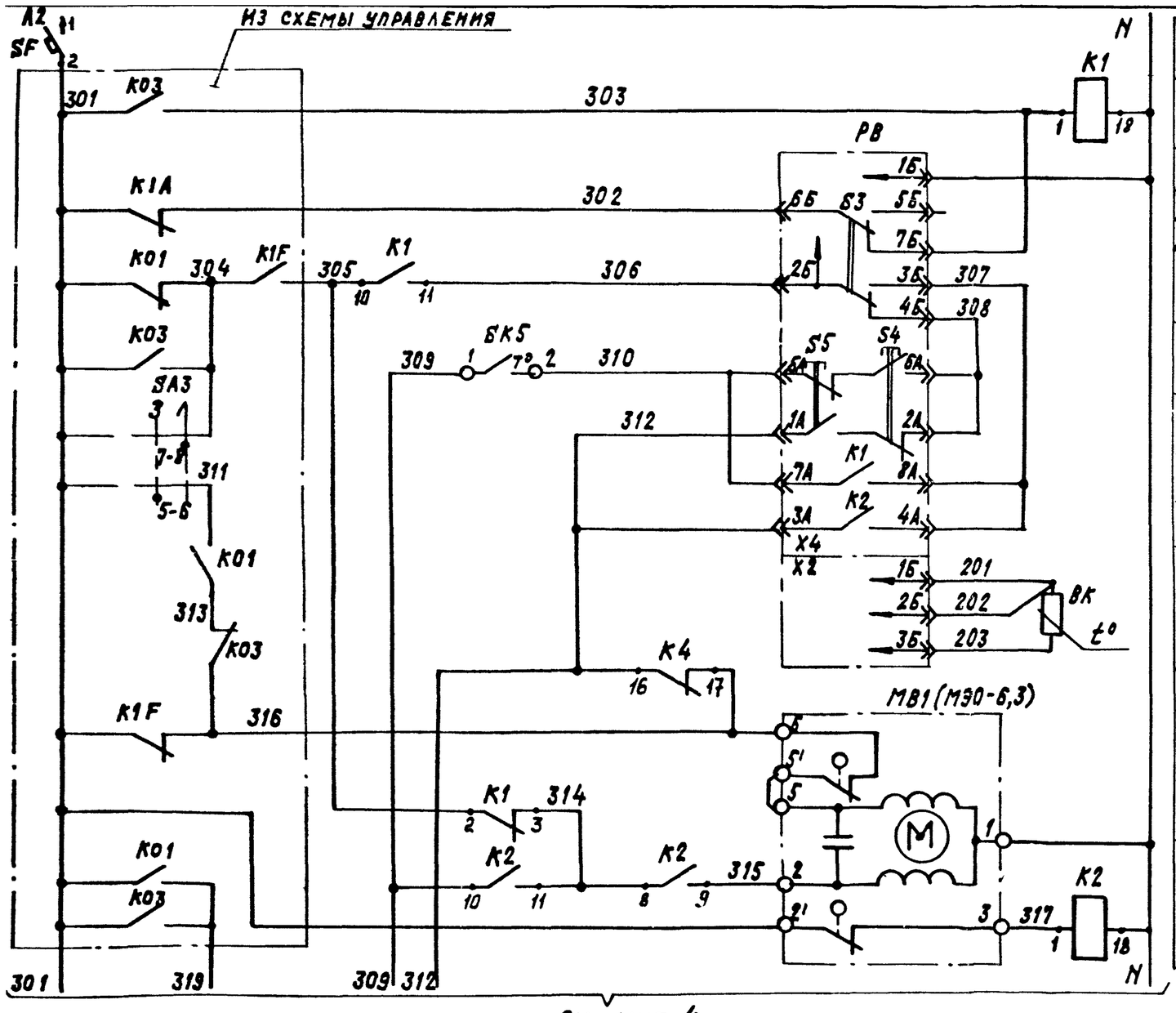

см. лист 4

Питание ~220 В		
Реле промежуточное		
Питание прибора		Регулятор температуры воздуха в помещении
Избиратель регулирования автоматическое-ручное		
Понизить	Ручное регулирование	
Повысить		
Выше нормы	Автоматическое регулирование	
Ниже нормы		
Термопреобразователь сопротивления		
Открытие		Клапан на теплоносителе воздухонагревателя
Закрытие		

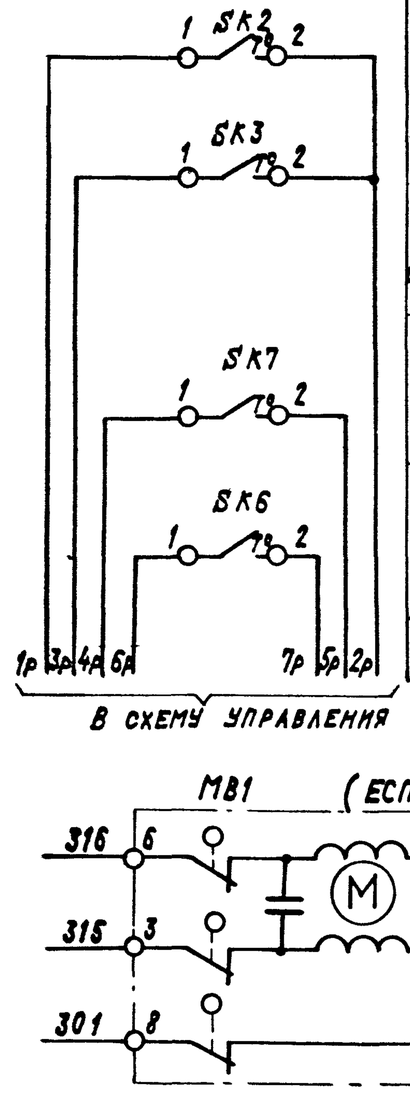

Датчик температуры воздуха перед воздухонагревателем	Защита воздухонагревателя от замерзания
Датчик температуры обратного теплоносителя	
Датчик температуры воздуха в помещении	
Датчик температуры наружного воздуха	Автоматическое включение насоса камеры орошения

Вх. 30149 л. 5 20398-24 4

Нач. отд.	Фингер		11.83
Гл. спец.	Рубчинский		11.83
Рук. гр.	Мендзержецкая		11.83
Инженер	Ляховицкая		11.83
Ст. техн.	Печникова		11.83
Н. контр.	Чуйкова		11.83

Привязан

Инв. №

904-02-14.85 АОВ

Автоматизация приточных камер

Стадия	Лист	Листов
Р	3	

Схема электрическая принципиальная регулирования (начало)

САНТЕХПРОЕКТ

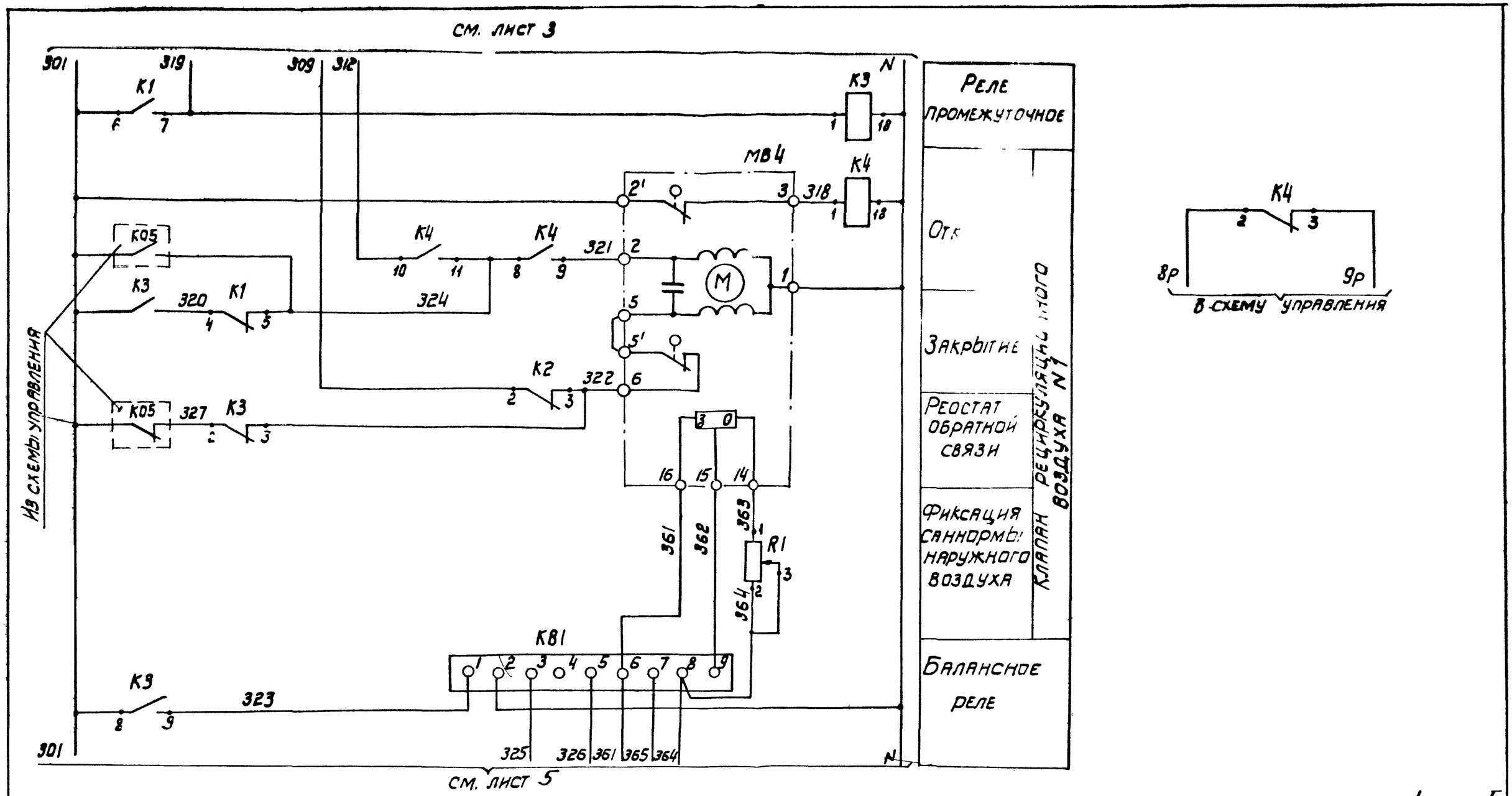

Вх. 30149 л. 6 20398-24 5

Нач. отд.	Фингер		11.83
Гл. спец.	Рубчинский		XI.83
Рук. гр.	Мендзержецкая		11 83
Инж.	Яковицкая		11 83
Ст. техн.	Печникова		11 83
Н. контр.	Чуйкова		11 83

Привязан

Инв. №

904-02-14.85 АОВ

Автоматизация приточных камер

Стадия	Лист	Листов
Р	4	

Схема электрическая принципиальная регулирования (продолжение)

САНТЕХПРОЕКТ

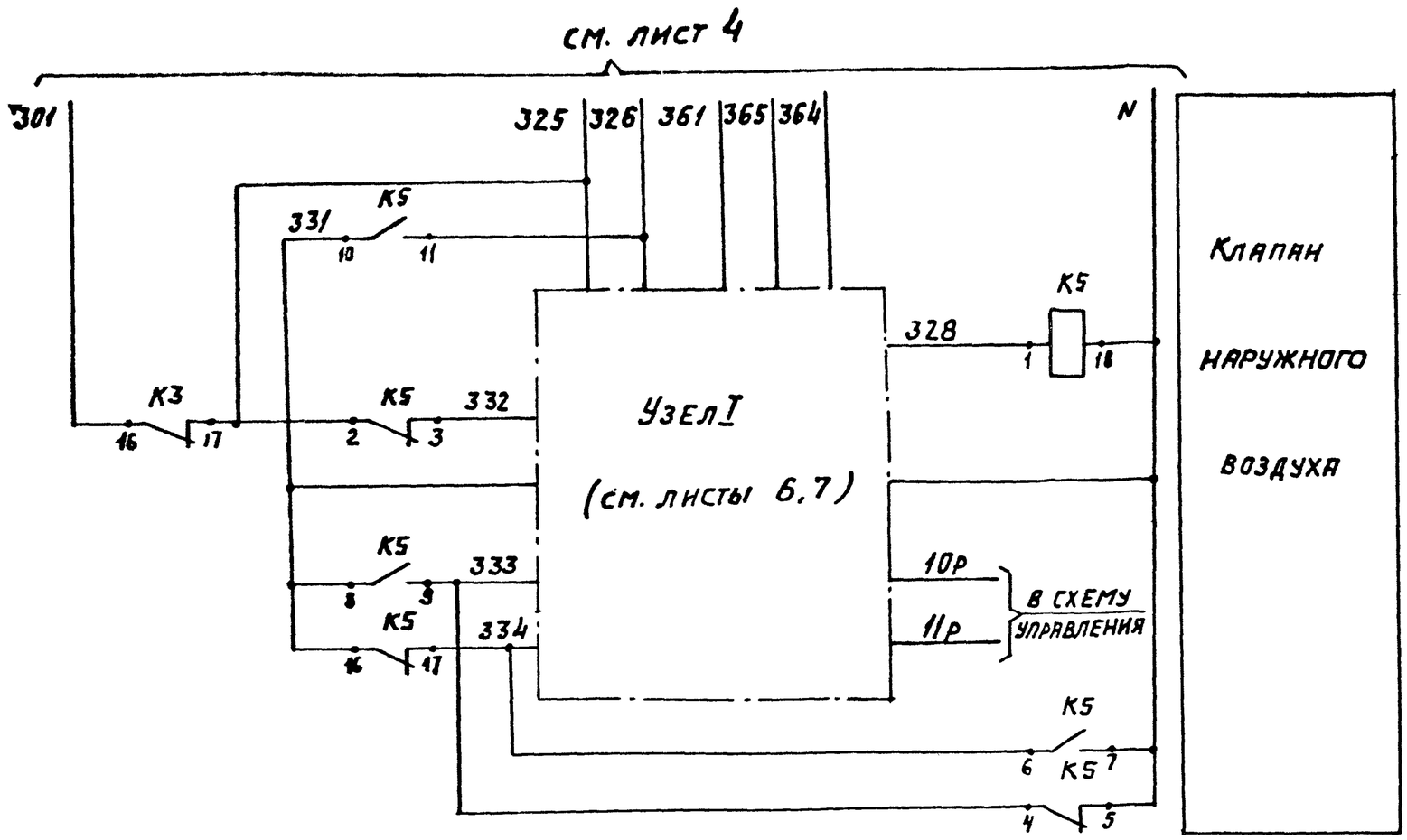

Вх. 30149л.7 20398-24 6

Нач.отд.	Фингер		11.83	904-02-14.85 АОВ			
Гл.спец.	Рубчинский		XI.83				
Рук.гр.	Мендзержецкая		11.83				
Инжен.	Ляховицкая		11.83	Автоматизация приточных камер			
Ст.техн.	Печникова		11.83				
Н.контр	Чуйкова		11.83		Стадия	Лист	Листов
					Р	5	
				Схема электрическая принципиальная регулирования (продолжение)	Сантехпроек		

Привязан

Инв №

МЭО-100

Узел I

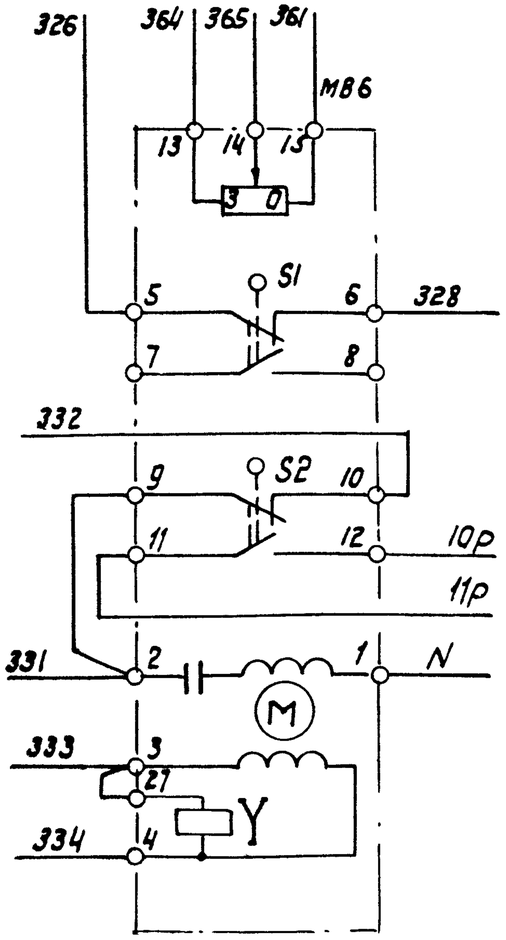

Реостат обратной связи	Клапан наружного воздуха
Открытие	
Закрытие	
Обмотка возбуждения	
Обмотка управления	

ЕСПА ПВ

Узел I

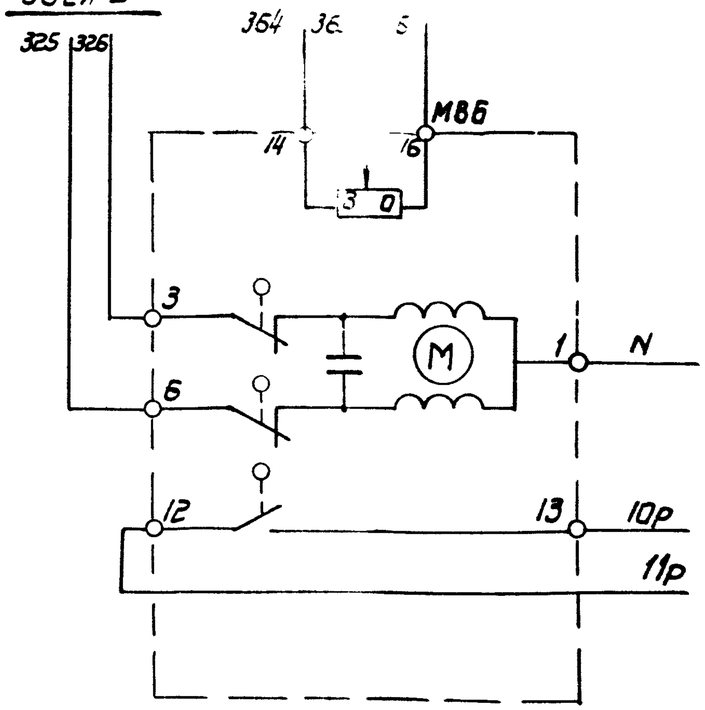

Реостат обратной связи	Клапан наружного воздуха
Открытие	
Закрытие	

Вх. 30149-1.8 20398-24 7

Нач. отд.	Фингер		11.83
Гл. спец.	Рубчинский		11.83
Рук. гр.	Мендзержецкая		83
Инж.	Ляховицкая		83
Ст. техн.	Печникова		83
Н. контр.	Чуйкова		83

904-02-14.85 АОВ

Автоматизация приточных камер

Стадия	Лист	Листов
Р	6	

Схема электрическая принципиальная регулирования (продолжение)

САНТЕХПРОЕКТ

Привязан

Инв. №

Инв. N подл. | Подпись и дата | Взам. инв. N

МЭС с двигателем ДАУ)

Узел I

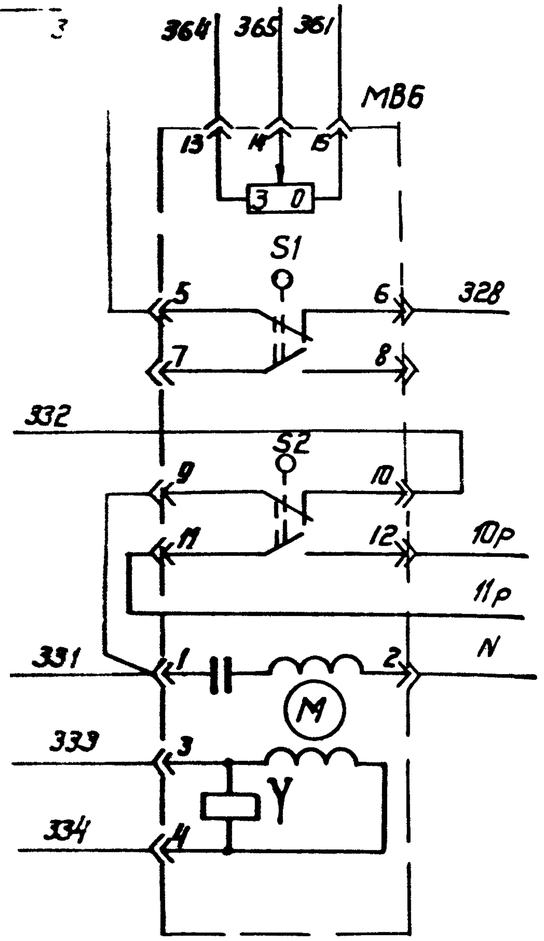

Реостат обратной связи	Клапан наружного воздуха
Открытие	
Закрытие	
Обмотка возбуждения	
Обмотка управления	

МЭО-16, МЭО-40 (с двигателем ДСР)

Узел I

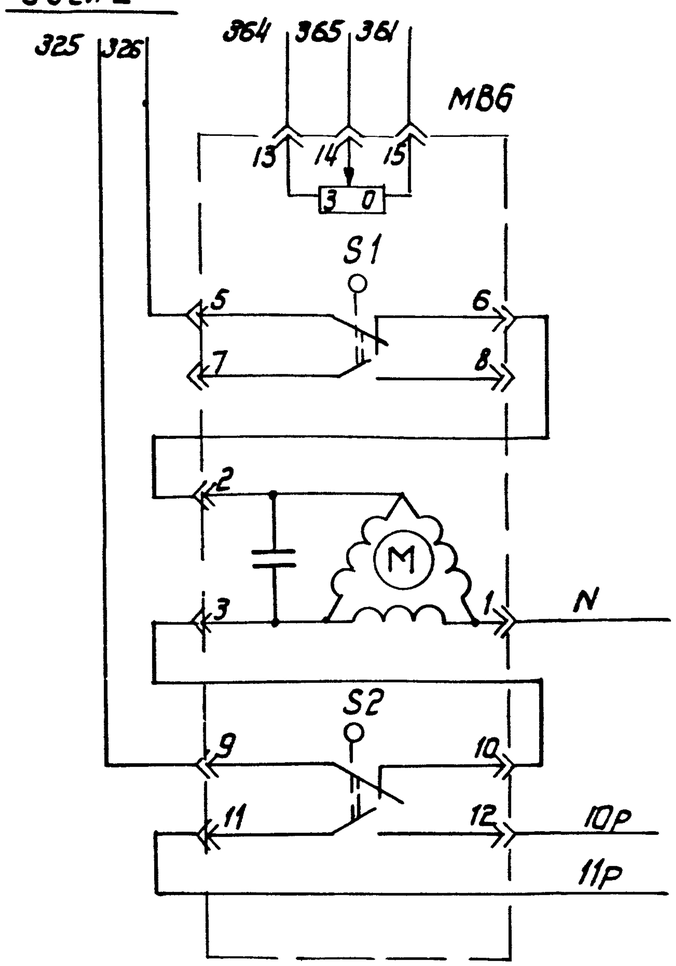

Реостат обратной связи	Клапан наружного воздуха
Открытие	
Закрытие	

Вх. 30149 л. 9 20398-24 8

Нач. отд.	Фингер		11.83	904-02-14.85 АОВ
Гл. спец.	Рубчинский		XI.83	
Рук. гр.	Мендзержецкая		11.83	Автоматизация приточных камер
Инж.	Ляховицкая		11.83	
Ст. техн.	Печникова		11.83	
Н. контр.	Уйкова		11.83	Стадия: Р; Лист: 7; Листов:
Привязан				Схема электрическая принципиальная регулирования (продолжение)
Инв. N				САНТЕХПРОЕКТ

ДИАГРАММЫ ЗАМЫКАНИЯ КОНТАКТОВ

РЕГУЛЯТОР ТЕМПЕРАТУРЫ РВ

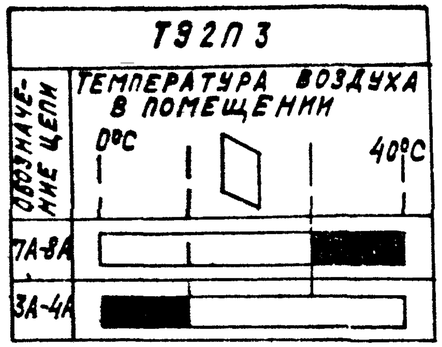

ДАТЧИК ТЕМПЕРАТУРЫ SK2

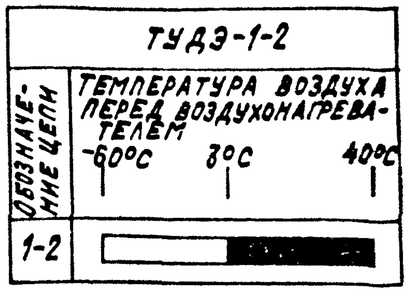

ДАТЧИК ТЕМПЕРАТУРЫ SK3

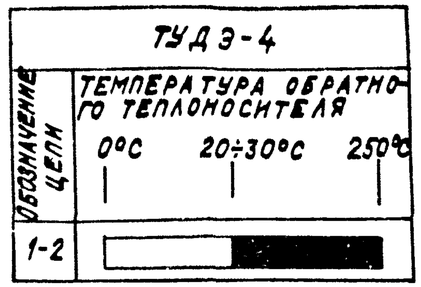

ИСПОЛНИТЕЛЬНЫЙ МЕХАНИЗМ МВ6

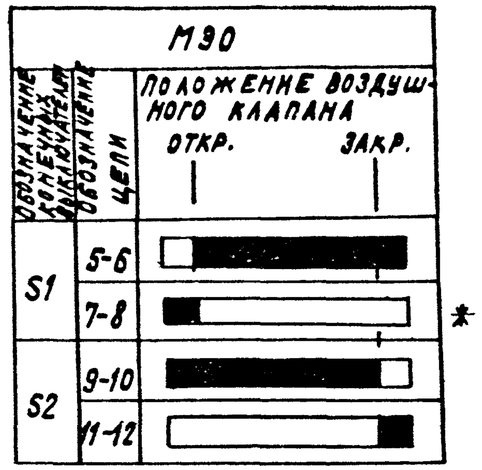

* — НЕ ИСПОЛЬЗУЕТСЯ

ДАТЧИК ТЕМПЕРАТУРЫ SK6

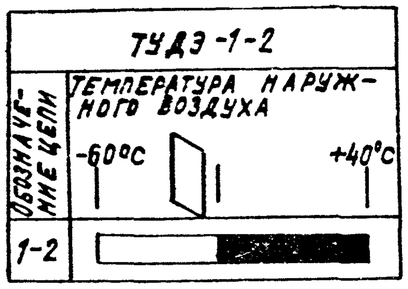

ДАТЧИК ТЕМПЕРАТУРЫ SK5

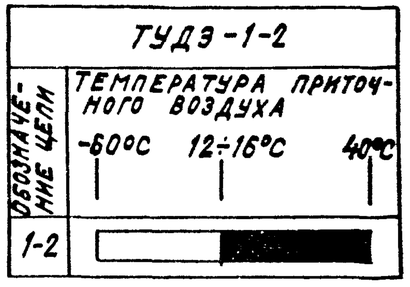

ДАТЧИК ТЕМПЕРАТУРЫ SK7

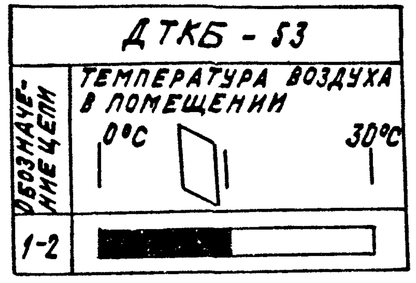

Вх. 30149 л. 10 20398-24 9

НАЧ. ОТД.	ФИНГЕР		11.83
ГЛ. СПЕЦ.	РУБЧИНСКИЙ		XI 83
РУК. ГР.	МЕНДЗЕРЖЕЦКАЯ		11 83
ИНЖЕНЕР	ЛЯХОВИЦКАЯ		11 83
СТ ТЕХН.	ЛЕЧНИКОВА		11.83
Н. КОНТР	ЧУЙКОВА		11.83

904-02-14.85 АОВ

АВТОМАТИЗАЦИЯ ПРИТОЧНЫХ КАМЕР

СТАДИЯ	ЛИСТ	ЛИСТОВ
Р	8	

СХЕМА ЭЛЕКТРИЧЕСКАЯ ПРИНЦИПИАЛЬНАЯ РЕГУЛИРОВАНИЯ (ПРОДОЛЖЕНИЕ)

САНТЕХПРОЕКТ

ПРИВЯЗАН

ИНВ. №

ИНВ. № ПОДЛ. | ПОДПИСЬ И ДАТА | ВЗАМ. ИНВ. №

Позиционное обозначение	Наименование	Количество	Примечание
SK3	Устройство терморегулирующее		
	электрическое ТУДЭ-4 ТУ25-02.1074-75	1	контакт „З"
SK7	Датчик температуры камерный		
	ДТКБ-[illegible] ТУ25-02 888-75Е	1	контакт „Р"
MB1	Испо[illegible]ный механизм		
	МЭ[illegible] ГОСТ 7192-80 или	1	комплектно с клапаном
	испо[illegible]ный механизм		
	ЕС[illegible]8	1	комплектно с клапаном
MB4	Испо[illegible]ный механизм		
	МЭО-Е[illegible] ГОСТ 7192-80	1	комплектно с клапаном
MB6	Исполнительный механизм		
	МЭО-16 ГОСТ 7192-80	1	комплектно с клапаном
	или исполнительный механизм		
	ЕСПА 02 ПВ	1	комплектно с клапаном
	или исполнительный механизм		
	МЭО-1,00 ГОСТ 7192-80	1	комплектно с клапаном
	или исполнительный механизм		
	МЭО-40 ГОСТ 7192-80	1	комплектно с клапаном

Позиционное обозначение	Наименование	Количество	Примечание
	Щит регулирования		
PB	Регулятор температуры электричес-		
	кий трехпозиционный Т32П3		
	ТУ 25-02.200166-82	1	
K1...K5	Реле промежуточное ПЭ-21У3 ~220В		
	4з+4р ТУ 16.523.457-74		
KB1	Балансное реле БРЭ-1 ~220В		
	ТУ 25-05 2603-79	1	
R1	Резистор эмалированный регули-		
	руемый ПЭВР-20 200 Ом ГОСТ 6513-75	1	
SF	Выключатель автоматический		
	А63-М4З ~220В Iн-2А Iотс-1,3Iн		
	ТУ 16.522.110-74	1	
	Аппаратура по месту		
BK	Термопреобразователь сопротивления медный		
	ТСМ-1079, градуировка 50М, ТУ25-02792288-80	1	
SK2, SK5,	Устройство терморегулирующее		
SK6	электрическое ТУДЭ-1-2		
	ТУ25-02.1074-75	3	контакт „З"

Вх. 30149л.11 20398-24

Нач.отд.	Фингер		11.83
Гл.спец.	Рубчинский		XI.83
Рук.гр.	Менделевицкая		11.83
Инж.	Ляховицкая		11.83
Ст.техн.	Печникова		11.83
Н.контр.	Чуйкова		11.83

904-02-14.85 АОВ

Автоматизация приточных камер

Стадия	Лист	Листов
Р	9	

Схема электрическая принципиальная регулирования (окончание)

САНТЕХПРОЕКТ

Привязан

Инв. N

Поз.	Обозначение	Наименование	К-во	Прим.
		Документация		
	АОВ15...19	Таблица соединений		
	АОВ20...23	Таблица подключения		
		Стандартные изделия		
1		Шкаф щита ЩШМ 600 х 400-□	1	
		УХЛ4 ЭР30 ОСТ36.13-76		
2		Угольник У3М 400 ТК3-128-81	5	ТМ3-26-81 У6
3		Рейка РБ М500 ТК3-100-81	2	ТМ3-1-81 У3
		Прочие изделия		
4	РВ	Регулятор температуры	1	
		электрический ТЭ2П3		
5	КВ1	Балансное реле БРЭ-1	1	
		~220В		

Поз.	Обозначение	Наименование	К-во	Прим.
6	SF	Автомат ~220В Iн-2А	1	У423
		отсечка 1,3Iн крепление на		ТМ3-13-81
		панели А63-М У3		
7	К1...К5	Реле ПЭ-21-5У3 ~220В	5	У225
		4з+4р		ТМ3-13-81
8	R1	Резистор ПЭВР-20 200Ом ±10%	1	У5
				ТМ3-19-81
9		Блок Б3-10	7	
10		Упор	4	
11		Перемычка П	9	
12		Рамка РПМ 66х26	2	
		Материалы		
13		Провод ПВ1 0,75 380	40	м
		ГОСТ 6323-79		
14		Провод ПВ1 1,5 380	5	м
		ГОСТ 6323-79		
15		Провод ПВ3 1,0 380	10	м
		ГОСТ 6323-79		
16		Провод НВЭ-0,75 II 380	3	м
		ГОСТ 17517-72		
		Вх. 30149 л. 12		
		20398-24		11

ТПР Альбом XXIII

Привязан

Инв.№

Нач.отд.	Фингер		11.83
Гл.спец.	Рубчинский		11.83
Рук.гр.	Мендзержецкая		11.83
Инженер	Ляховицкая		11.83
Ст.техник	Печникова		11.83
Н.контр.	Чункова		

904-02-14.85 АОВ

Автоматизация приточных камер

Стадия	Лист	Листов
Р	10	

Щит регулирования Щ15. Общий вид

САНТЕХПРОЕКТ

Взам.инв.№ | Подпись и дата | Инв.№ подл.

904-02-14.85 АОВ

Лист 11

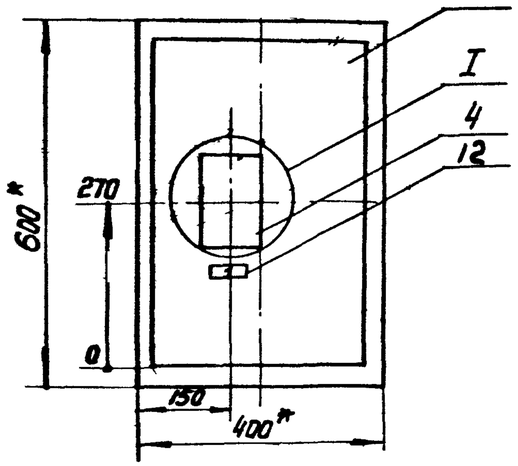

1.* Размеры для справок

2. Покрытие вариант 2 ОСТ 36.13-76

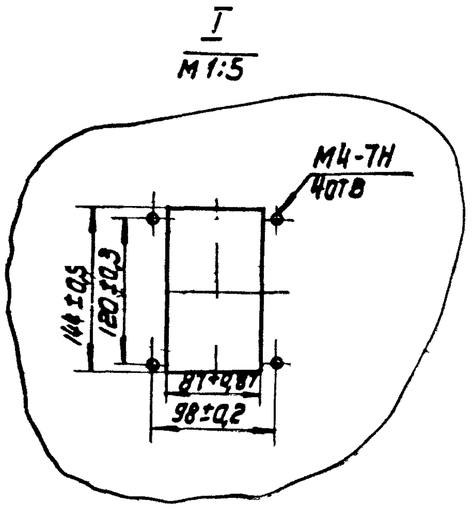

20398-24

12

904-02-14.85 АОВ	Лист 12

Вид на внутренние плоскости (развернуто)

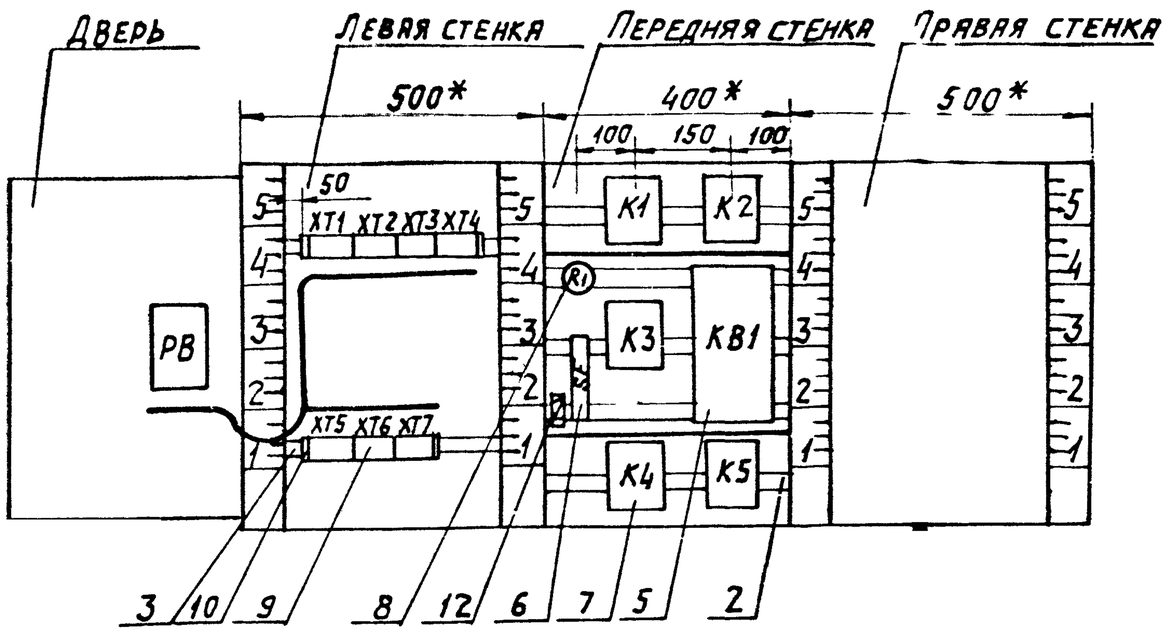

поз. 6
SF

поз. 8
R1

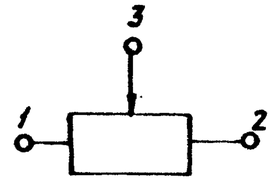

Взам. инв. №
Подпись и дата
Инв. № подл.

Надписи на табло и в рамках					
№ надписи	Текст надписи	Кол.	№ надписи	Текст надписи	Кол.
	Рамка 66 х 26				
1	Температура воздуха				
	в помещении	1			
2	Ввод ~220В	1			

904-02-14.85 АОВ

Лист 14

Проводник	Откуда идет	Куда поступает	Данные провода	Примечание
	Технические	требования		
	Таблица соединений выполнена			
	на основании	схем, приведенных		
	на листах	3...9 и 24		
N	XT3:4	XT3:5	Перемычка блока	
N	XT3:5	XT4:3	ПВ1 0,75	
N	XT4:3	XT4:4	Перемычка блока	
N	XT4:4	XT6:3	ПВ1 0,75	
N	XT6:3	XT6:4	Перемычка блока	
N	XT6:4	K4:18		
N	K4:18	K5:18		
N	K5:18	K5:7		П
N	K5:7	K5:5	ПВ1 0,75	П
N	K5:5	KB1:2		
N	KB1:2	K3:18		
N	K3:18	K2:18		
N	K2:18	K1:18		

Вх. 30149 л. 15

Привязан

Инв. №

20398-24 14

Взам. инв. N | Подпись и дата | Инв. N подл.

Нач. отд.	Фингер		11.83
Гл. спец.	Рубчинский		11.83
Рук. гр.	Мендзержецкая		11.83
Инж.	Ляховицкая		11.83
Ст. техн.	Лечникова		11.83
Н. контр.	Чуйкова		11.83

904-02-14.85 АОВ

Автоматизация приточных камер

Стадия	Лист	Листов
Р	15	

Щит регулирования Щ15. Таблица соединений

САНТЕХПРОЕКТ

Проводник	Откуда идет	Куда поступает	Данные провода	Примечание
N	K1:18	XT6:4	ПВ1 0,75	
301	XT4:2	XT4:1	ПЕРЕМЫЧКА БЛОКА	
301	XT4:1	XT1:4	ПВ1 0,75	
301	XT1:4	XT1:3	ПЕРЕМЫЧКА БЛОКА	
301	XT1:3	XT1:2	ПЕРЕМЫЧКА БЛОКА	
301	XT1:2	K1:6		
301	K1:6	K3:16		
301	K3:16	K3:10	ПВ1 0,75	
301	K3:10	K3:8		п
301	K3:8	SF:2		
303	XT1:8	XT1:7	ПЕРЕМЫЧКА БЛОКА	
303	XT1:7	K1:1		
305	XT1:9	K1:10		
305	K1:10	K1:2		п
306	XT7:5	K1:11	ПВ1 0,75	
309	XT6:9	K2:2		
309	K2:2	K2:10		п
312	XT7:6	K4:10		
312	K4:10	K4:16		
316	XT1:10	XT3:7		
316	XT3:7	XT3:8	ПЕРЕМЫЧКА БЛОКА	
316	XT3:8	K4:17		
314	K1:3	K2:8		
314	K2:8	K2:11		п
315	XT3:9	K2:9	ПВ1 0,75	
317	XT3:10	K2:1		
318	XT4:5	K4:1		
319	XT1:6	K1:7		
319	K1:7	K3:1		

Инв. N подл. | Подпись и дата | Взам. инв. N

Проводник	Откуда идет	Куда поступает	Данные провода	Примечание
320	K3. 11	K1:4		
321	K4:9	XT4:6		
322	XT4:7	K3:3		
322	K3:3	K2:3		
323	K3:9	KB1:1		
324	K1:5	K4:11		
324	K4:11	K4:8	ПВ1 0,75	
325	XT5:5	K5:2		
325	K5:2	KB1:3		
325	KB1:3	K3:17		
326	XT5:6	KB1:5		
326	KB1:5	K5:11		
327	XT1:1	K3:2		
328	XT6:1	K5:1		
361	XT5:1	XT5:2	ПЕРЕМЫЧКА БЛОКА	
361	XT5:2	KB1:6		
362	XT4:8	KB1:9		
363	XT4:9	R1:1		
364	XT5:4	KB1:8		
364	KB1:8	R1:2		
364	R1:2	R1:3		п
365	XT5:3	KB1:7	ПВ1 0,75	
331	XT5:7	K5:10		
331	K5:10	K5:8		п
331	K5:8	K5:16		п
332	XT5:8	K5:3		
333	K5:9	K5:4		п
333	K5:9	XT5:9	Вх. 30149	л. 16
334	K5:6	K5:17		п
334	K5:6	XT6:2	20398-24	15

Инв. N подл. | Подпись и дата | Взам. инв. N

Проводник	Откуда идет	Куда поступает	Данные провода	Примечание
8Р	ХТ2:9	4:2		
9Р	ХТ2:10	4:3	ПВ1 0,75	п
10Р	ХТ3:1	Т6:5		
11Р	ХТ3:2	ХТ6:6		п

Проводник	Откуда идет	Куда поступает	Данные провода	Примечание
		Дверь		
N	ХТ3:4	РВ-Х4:1Б		
302	ХТ1:5	РВ-Х4:6Б		
303	ХТ1:7	РВ-Х4:7Б		
306	ХТ7:5	РВ-Х4:2Б		
307	РВ-Х4:3Б	РВ-Х4:8А		п
307	РВ-Х4:8А	РВ-Х4:4А		п
308	РВ-Х4:4Б	РВ-Х4:6А	ПВ3 1,0	п
308	РВ-Х4:6А	РВ-Х4:2А		п
310	ХТ6:10	РВ-Х4:5А		
310	РВ-Х4:5А	РВ-Х4:7А		п
312	ХТ7:6	РВ-Х4:1А		
312	РВ-Х4:1А	РВ-Х4:3А		
201	ХТ7:1	РВ-Х2:1Б		
202	ХТ7:2	РВ-Х2:2Б	НВЭ 0,75	
203	ХТ7:3	РВ-Х2:3Б		
Земля	РВ: ⏚	Рейка для установки аппаратов: ⏚		
Земля	Рейки для установки аппаратов: ⏚	Стойки: ⏚	ПВ1 1,5	

Вх. 30149л. 17

20398-24

Взам. инв. N | Подпись и дата | Инв. N подл.

Проводник	Вывод	Вид контакта	Вывод	Проводник
Технические				
Таблица подключения выполнена на основании				
схем и таблицы соединений, приведенных соот-				
ветственно на листах 3...9 и 15...19				
		XT1		
327	1		п2	301*
301*	3п		п4	301*
302	5		6	319
303*	7п		п8	303
305	9		10	316
		XT2		
1р	1		п2	2р
2р	3п		4	3р
4р	5		6	5р
6р	7		8	7р
8р	9		10	9р

Проводник	Вывод	Вид контакта	Вывод	Проводник
Требования				
		XT3		
10р	1		2	11р
324	3		п4	N
N*	5п		6	
316*	7п		п8	316*
315	9		10	317
		XT4		
301*	1п		п2	301
N*	3п		п4	N*
318	5		6	321
322	7		8	362
363	9		10	

Проводник	Вывод	Вид контакта	Вывод	Проводник
		XT5		
361*	1п		п2	361*
365	3		4	364
325	5		6	326
331	7		8	332
333	9		10	
		XT6		
328	1		2	334
N*	3п		п4	N*
10р	5		6	11р
	7		8	
309	9		10	310
		XT7		
201	1		2	202
203	3		4	
306*	5		6	312*
		K1		
303	1	к	18	N*
305	2п	р	3	314
320	4	р	5	324
301*	6п	з	7	319*
305*	10п	з	11	308

Проводник	Вывод	Вид контакта	Вывод	Проводник
		K2		
317	1	к	18	N*
309*	2п	р	3	322
314*	8п	з	9	315
309	10п	з	п11	314
		R1		
363	1		п2	364*
364	3п			
		SF		
	1		2	301
		K3		
319	1	к	18	N*
327	2	р	3	322*
301*	8п	з	9	323
301*	10п	з	11	320
301*	16п	р	17	325
		K81		
323	1		2	N*
325*	3		4	
326*	5		6	361
365	7		8	364*
362	9			
				17
				20398-24

Привязан

Инв №

Нач. отд	Фингер		11.83
Гл. спец	Рубчинский		XI 84
Рук. гр.	Мендзержецкая		11.83
Инж.	Ляховицкая		11.83
Ст. техн.	Печникова		11.83
Н. контр.	Чуйкова		11.83

904-02-14.85 АОВ

Автоматизация приточных камер

Стадия	Лист	Листов
Р	20	

Щит регулирования Щ 15. Таблица подключения

Сантехпроект

Инв. № подл. | Подпись и дата | Взам. инв. №

904-02-14.85 АОВ

Лист 21

Проводник	Вывод	Вид контакта	Вывод	Проводник	Проводник	Вывод	Вид контакта	Вывод	Проводник
		К4							
318	1	К	18						
8Р	2	Р	3						
324	8П	З	9						
312 *	10П	З	П 11						
312	16П	Р	17						
		К5							
328	1	К	18	N *					
325*	2	Р	3	332					
331	16П	Р	П17	334					
333	4П	Р	П5	N *					
334*	6П	З	П7	N *					
331*	8П	З	П9	333*					
331*	10П	З	11	326					

Проводник	Вывод	Вид контакта	Вывод	Проводник	Проводник	Вывод	Вид контакта	Вывод	Проводник
	ДВЕРЬ								
		РВ							
		Х4							
312*	1АП		П2А	308					
312	3АП		П4А	307					
310 *	5АП		П6А	308*					
310	7АП		П8А	307 *					
N	1Б		2Б	306					
307	3БП		П4Б	308					
	5Б		6Б	302					
303	7Б		⏚	ЗЕМЛЯ					
		Х2							
201	1Б		2Б	202					
203	3Б								

Вх 30149 л. 19

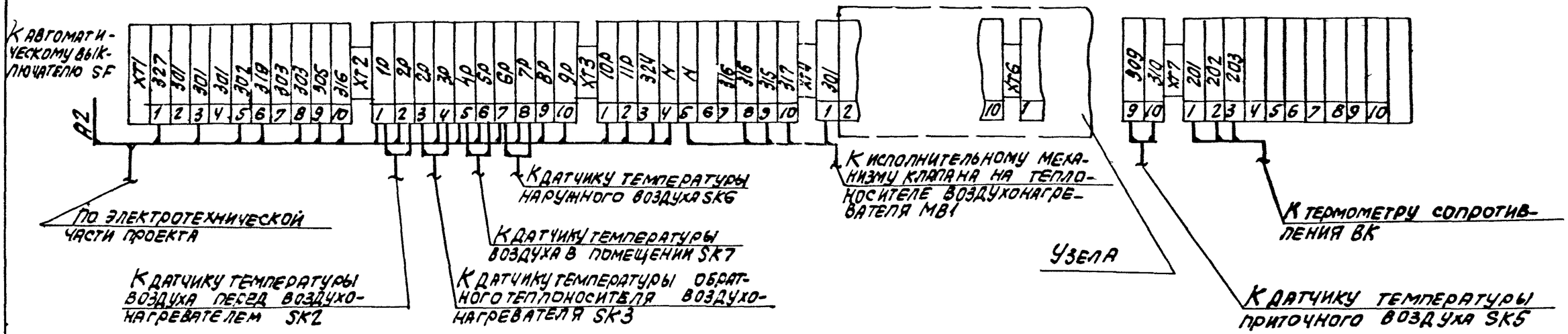

Узела

Вариант 1

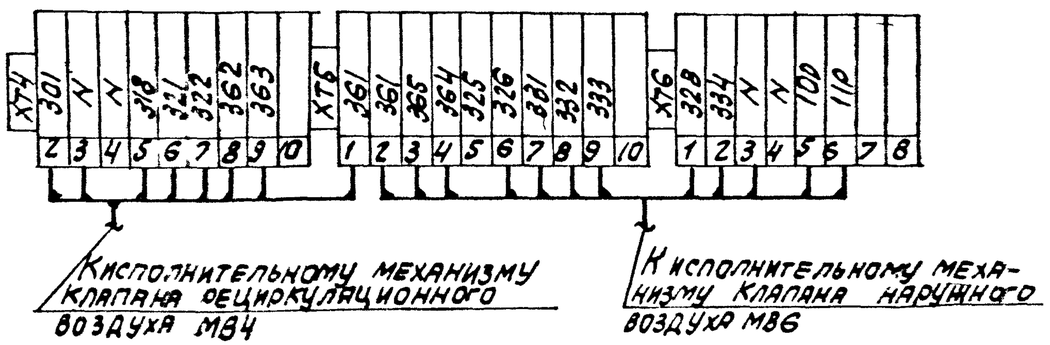

Вариант 2

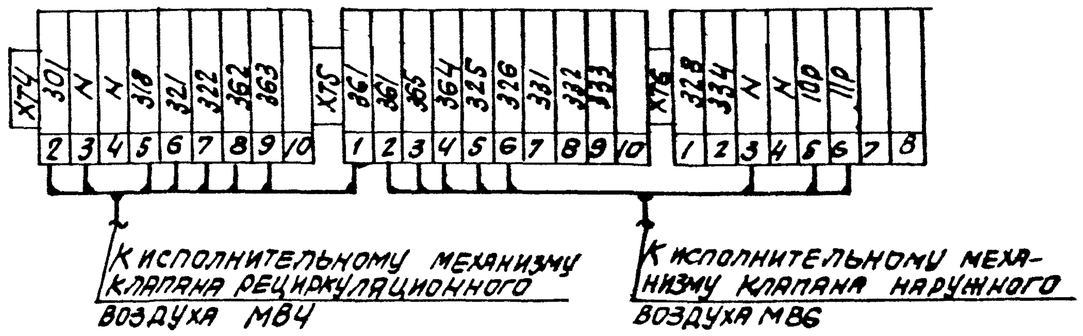

Вх. 30149 л. 20/20.

20398-24

(19)

Нач.отд.	Фингер		11.83
Гл.спец.	Рубчинский		11.83
Рук.гр.	Мендзержецкая		11.83
Ст.техн.	Печникова		11.83
Н.контр.	Чуйкова		11.83

904-02-14.85 АОВ

Автоматизация приточных камер

Стадия	Лист	Листов
Р	24	

Схема подключения

САНТЕХПРОЕКТ

Привязан

Инв №

Взам. инв. №

Подпись и дата

Инв. № подл.