ТИПОВЫЕ ПРОЕКТНЫЕ РЕШЕНИЯ
МАТЕРИАЛЫ ДЛЯ ПРОЕКТИРОВАНИЯ
904-02-14.85

АВТОМАТИЗАЦИЯ, УПРАВЛЕНИЕ И СИЛОВОЕ ЭЛЕКТРООБОРУДОВАНИЕ ПРИТОЧНЫХ КАМЕР

/С ПРИМЕНЕНИЕМ ИСКРОБЕЗОПАСНЫХ РЕГУЛЯТОРОВ/

АВТОМАТИЗАЦИЯ

АЛЬБОМ XX

Приточная вентиляционная камера рециркуляционная с воздухонагревателем, двумя клапанами рециркуляционного воздуха и секцией орошения
Электрическая система регулирования

ЦЕНТРАЛЬНЫЙ ИНСТИТУТ ТИПОВОГО ПРОЕКТИРОВАНИЯ
ГОССТРОЯ СССР
КИЕВСКИЙ ФИЛИАЛ
г. Киев-57 Эрена Потье № 12

54/21
Ц. 0-80 Заказ № УУ50 Инв. № 20398-21 Тираж 1000
Сдано в печать 2.6. 1987 Цена 0-80

кф ЦИТП инв. № 20398-21

				Привязан
Инв. №				

ТИПОВЫЕ ПРОЕКТНЫЕ РЕШЕНИЯ
МАТЕРИАЛЫ ДЛЯ ПРОЕКТИРОВАНИЯ

904-02-14.85

АВТОМАТИЗАЦИЯ, УПРАВЛЕНИЕ И СИЛОВОЕ ЭЛЕКТРООБОРУДОВАНИЕ ПРИТОЧНЫХ КАМЕР

С ПРИМЕНЕНИЕМ ИСКРОБЕЗОПАСНЫХ РЕГУЛЯТОРОВ/

АВТОМАТИЗАЦИЯ

АЛЬБОМ XX

Приточная вентиляционная камера рециркуляционная с воздухонагревателем, двумя клапанами рециркуляционного воздуха и секцией орошения

ЭЛЕКТРИЧЕСКАЯ СИСТЕМА РЕГУЛИРОВАНИЯ

Вх. 30144 л.2

УТВЕРЖДЕНЫ

ГЛАВСТРОЙПРОЕКТОМ ГОССТРОЯ СССР

ПРОТОКОЛ №33 ОТ 12.06 1986г.

РАЗРАБОТАНЫ

ГОСУДАРСТВЕННЫМ ПРОЕКТНЫМ ИНСТИТУТОМ

"САНТЕХПРОЕКТ"

Главный инженер института Ю.И. Шиллер

Главный инженер проекта В.И. Фингер

КФ ЦИТП инв. N 20398-21

				ПРИВЯЗАН
ИНВ. №				

Ведомость примененных и ссылочных документов

Обозначение	Наименование	Примечание
ОСТ 36.13-76	Щиты и пульты систем автоматизации технологических процессов. Общие технические условия.	
ОСТ 36-27-77	Приборы и средства автоматизации. Обозначения условные в схемах автоматизации технологических процессов.	
ГОСТ 2.710-81	ЕСКД. Обозначения буквенно-цифровые в электрических схемах.	
ГОСТ 2.721-74	ЕСКД. Обозначения условные графические в схемах. Обозначения общего применения.	
ГОСТ 2.728-74	ЕСКД. Обозначения условные графические в схемах. Резисторы, конденсаторы.	
ГОСТ 2.755-74	ЕСКД. Обозначения условные графические в схемах. Устройства коммутационные и контактные соединения.	
ГОСТ 2.780-68	ЕСКД. Обозначения условные графические элементы гидравлических и пневматических сетей	
ГОСТ 2.782-68	ЕСКД. Обозначения условные графические. Насосы и двигатели гидравлические и пневматические	

Ведомость чертежей основного комплекта

Лист	Наименование	Примечание
1	Общие данные	
2	Схема функциональная	
3...9	Схема электрическая принципиальная регулирования	
10...14	Щит регулирования Щ16. Общий вид	
15...19	Щит регулирования Щ16. Таблица соединений	
20...23	Щит регулирования Щ16. Таблица подключения	
24	Схема подключения	

Инв.№ подл. | Подпись и дата | Взам. инв.№

Привязан

Инв.№

Нач.отд.	Фингер		11.83
Гл.спец.	Рубчинский		XI 83
Рук.гр.	Мендзержецкая		11.83
Ст.инж	Чуйкова		XI 83
Н.контр.	Ляхобицкая	Ляхо	11.83

904-02-14.85 АОВ

Автоматизация приточных камер

Стадия	Лист	Листов
Р	1	24

Общие данные

САНТЕХПРОЕКТ

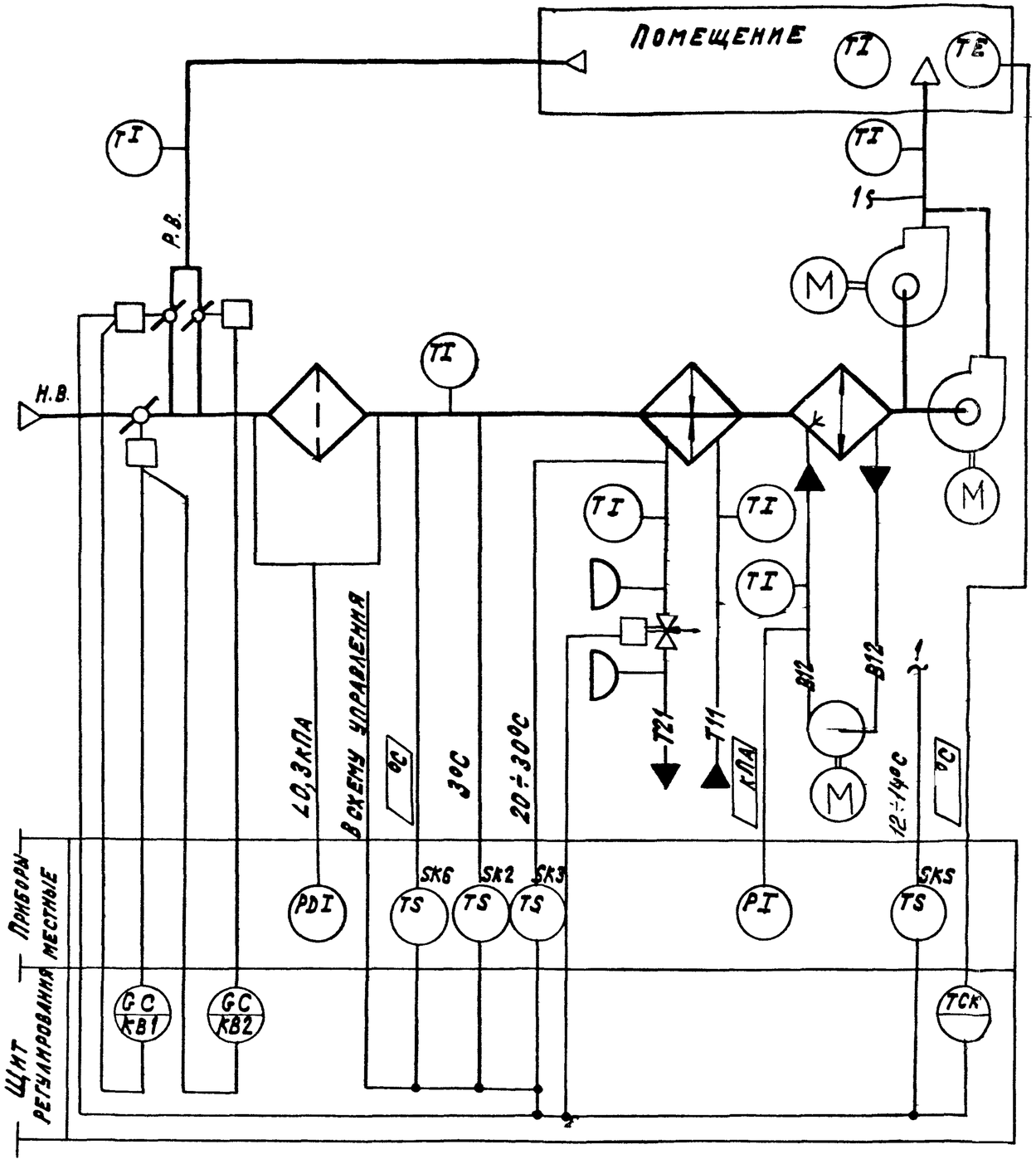

Предусматривается:

1. Регулирование температуры воздуха в помещении изменением:

   количества наружного и рециркуляционного воздуха, поступающего в приточную камеру;

   теплопроизводительности воздухонагревателя;
2. Ограничение по минимуму температуры приточного воздуха;
3. Автоматический прогрев воздухонагревателя перед включением приточного вентилятора;
4. Автоматическое подключение схемы регулирования при включении приточного вентилятора;
5. Защита воздухонагревателя от замерзания;
6. Установка датчика температуры для автоматического включения насоса секции орошения;
7. Синхронизация работы воздушных клапанов и последовательная с ними работа клапана на теплоносителе.

1. Исполнительные механизмы поставляются комплектно с воздушными и регулирующими клапанами.
2. Схема выполнена для камер 2ПК40 ÷ 2ПК 125А.

Вх. 30144 л.4 20398-21 3

Нач.отд.	Фингер		11.83	904-02-14.85 АОВ
Гл.спец.	Рубчинский		11.83	
Рук.группы	Мендзержицкая		11.83	Автоматизация приточных камер
Инженер	Ляховицкая		11.83	
Н.контр.	Чуйкова		11.83	

Стадия	Лист	Листов
Р	2	

Схема функциональная

САНТЕХПРОЕКТ

Обозначения систем	
Без резервного вентилятора	
С резервным вентилятором	

Привязан

Инв.№

Инв.№ подл. | Подпись и дата | Взам.инв.№

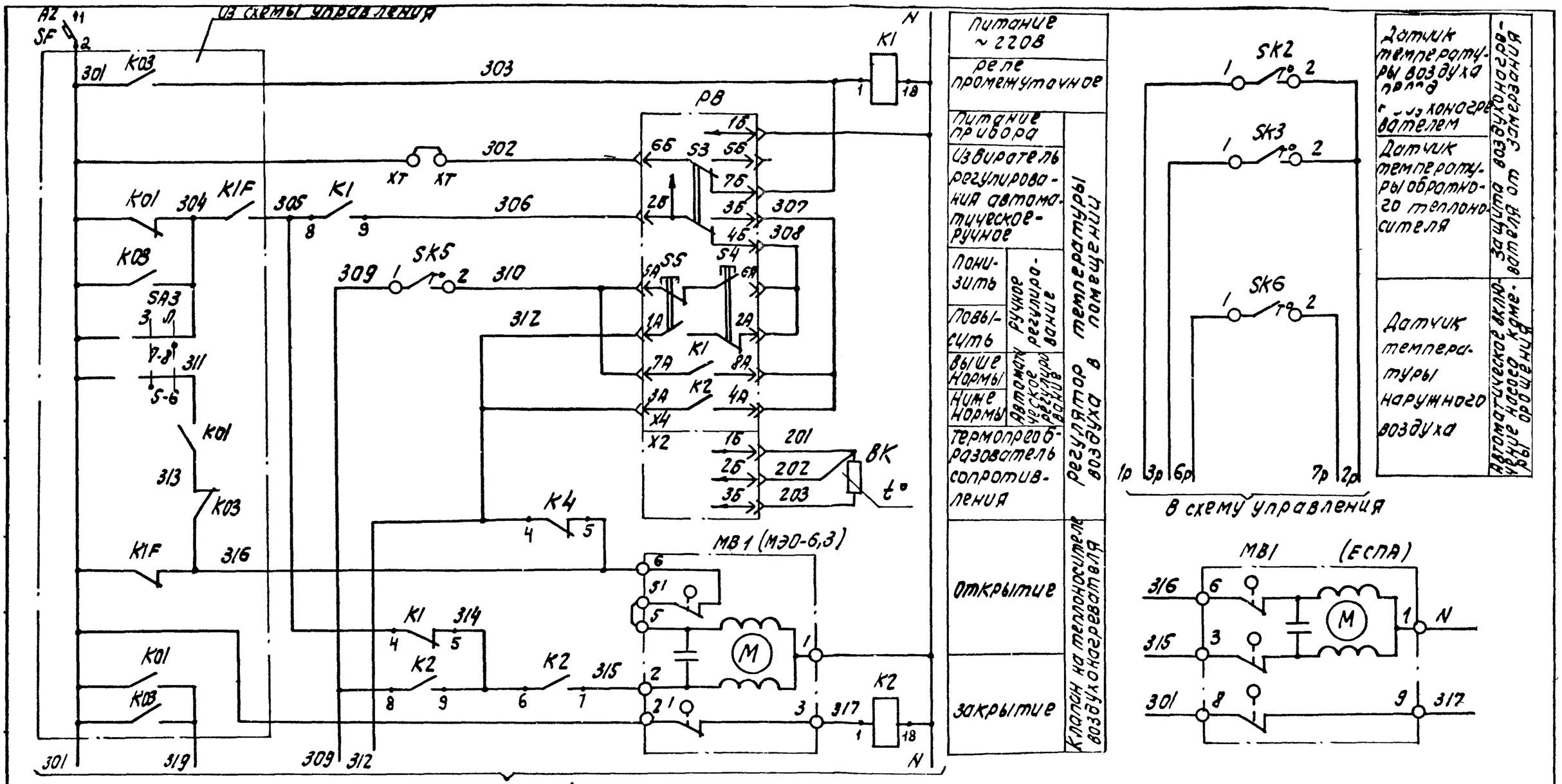

Вх. 30144 л 5 20398-21

4

— дополнительные клеммы щита, предусмотренные для унификации схемных решений

Нач.отд.	Фингер			11.83	904-02-14.85 АОВ		
Гл.спец.	Рубчинский			XI.83			
Рук.гр.	Менделевич			11.83			
Инж.	Лаховицкая			11.83	Автоматизация приточных камер		
Ст.техн.	Лейникова			11.83			
Н.контр.	Чуйкова			11.83		Стадия	Лист	Листов
						Р	3	
Привязан					Схема электрическая принципиальная регулирование (начало).	САНТЕХПРОЕКТ	
Инв.N							

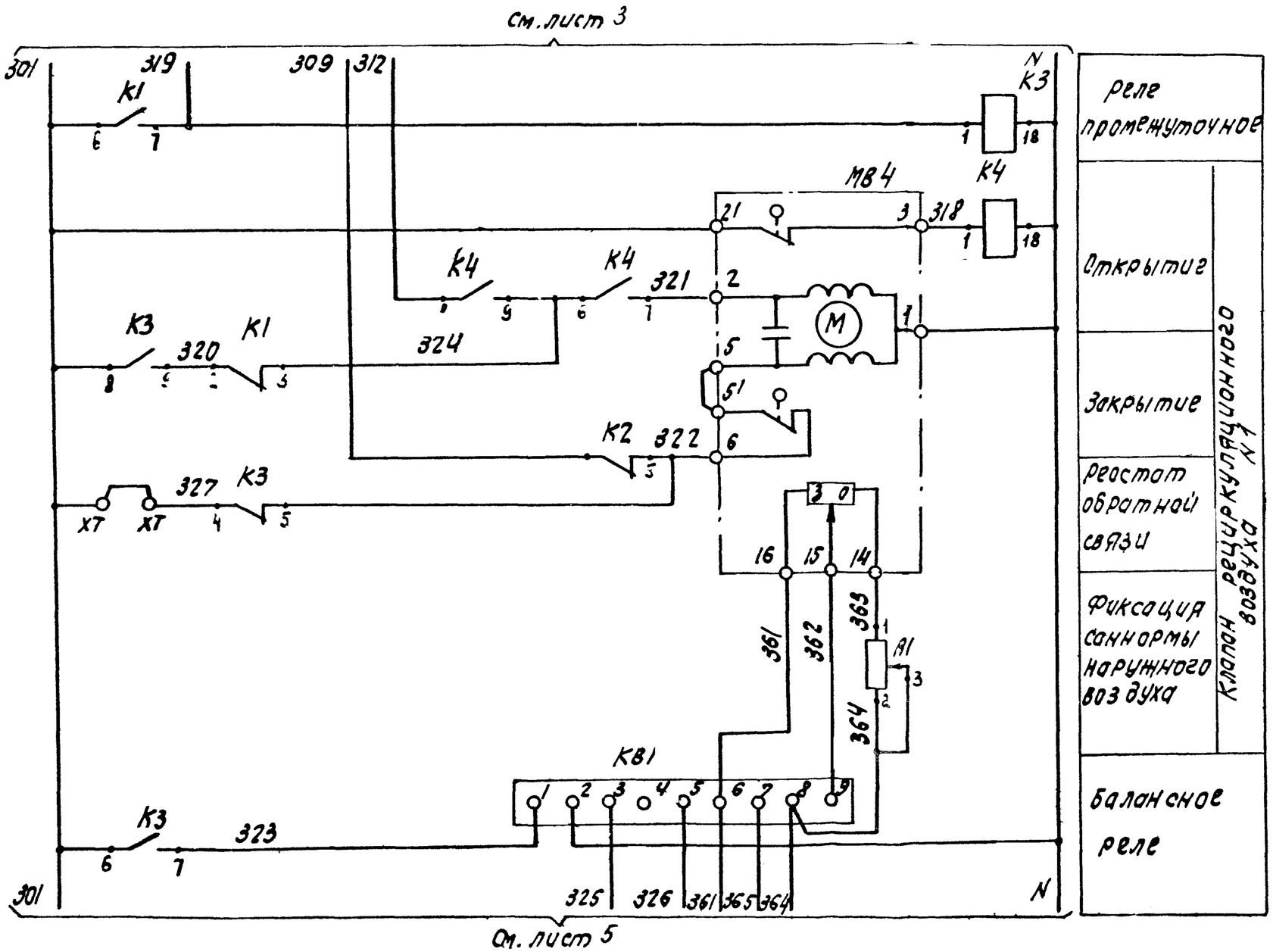

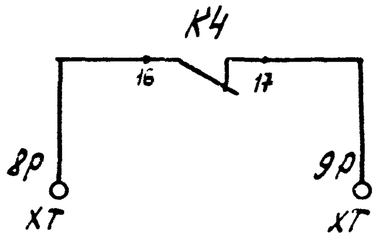

Вх. 30144 л. 6 20398-21 5

Начотд.	Фингер		11.83	904-02-14.85 АОВ			
Гл.спец.	Рубчинский		XI.83				
Рук.гр.	Чендзернецкая		11.83				
Инж.	Лахович.кая		11.83	Автоматизация приточных камер			
Ст.техн.	Лечникова		11.83				
Н.контр.	Чуйкова		11.83		Стадия	Лист	Листов
					Р	4	
Схема электрическая принципиальная регулирования (продолжение)				САНТЕХПРОЕКТ			

Привязан

Инв. №

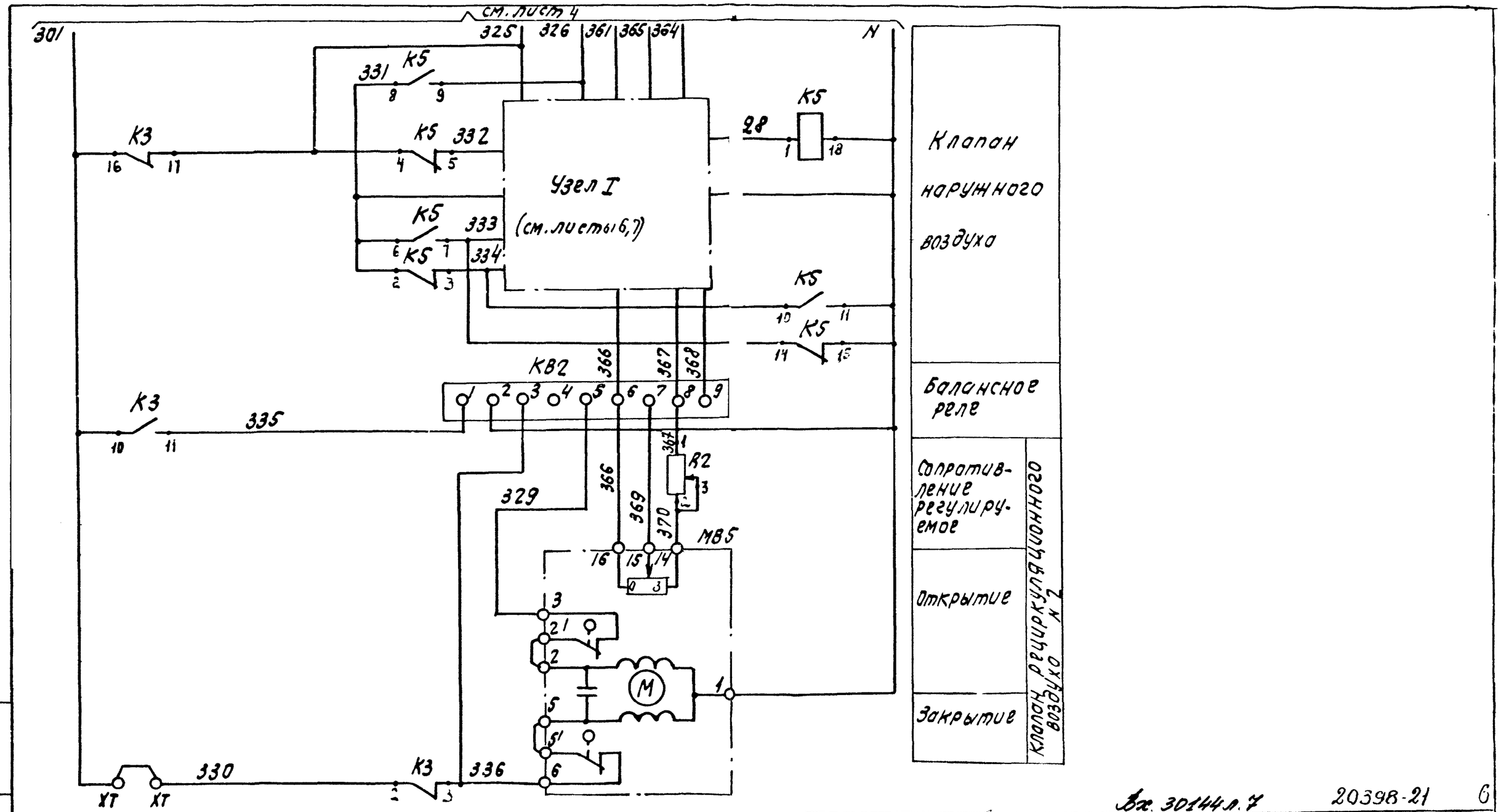

Вх. 30144 л. 7

20398-21 6

Нач. отд.	Фингер		11.83
Гл. спец.	Рубинский		XI.83
Рук. гр.	Мр-Эзерниекова		11.83
Инж.	Лаховицкая		11.83
Ст. техн.	Печникова		11.83
Н. контр.	Чуйкова		11.83

904-02-14.85 АОВ

Автоматизация приточных камер

Стадия	Лист	Листов
Р	5	

Схема электрическая принципиальная регулирования (продолжение)

САНТЕХПРОЕКТ

Привязан

Инв. №

Инв. № подл. | Подпись и дата | Взам. инв. №

МЭО-100

Узел I

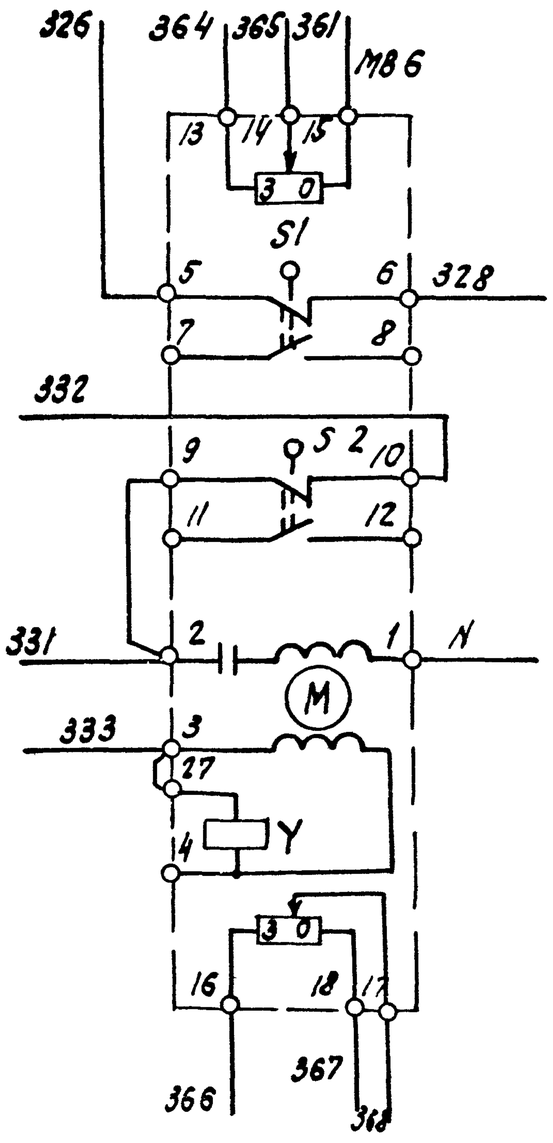

Реостат обратной связи	Клапан наружного воздуха
Открытие	
Закрытие	
Обмотка возбуждения	
Обмотка управления	
Реостат обратной связи	

ЕСПА-02 ПВ

Узел I

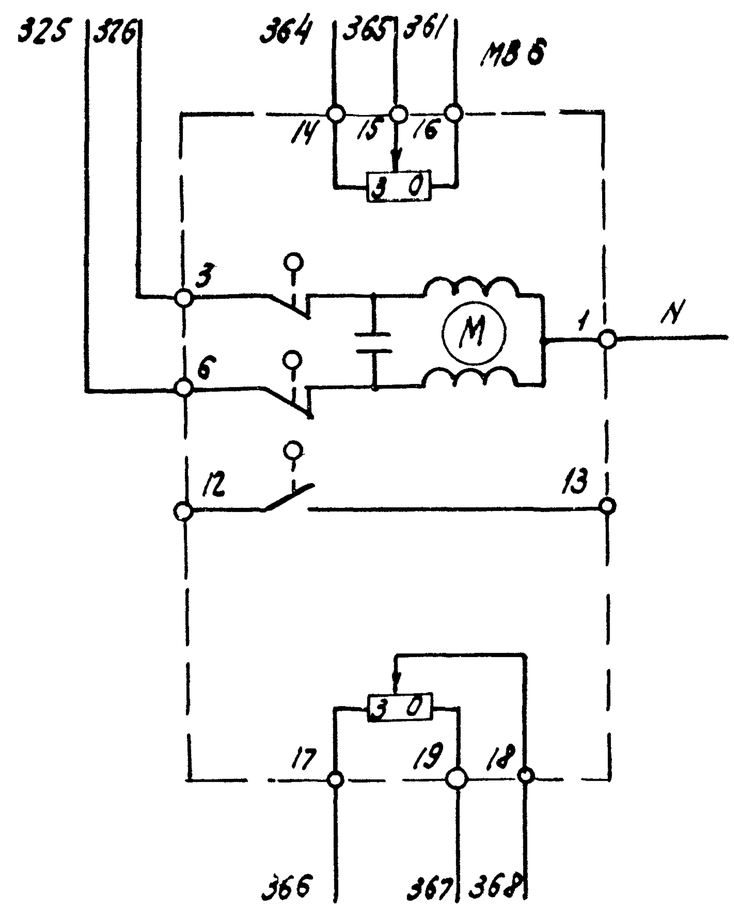

Реостат обратной связи	Клапан наружного воздуха
Открытие	
Закрытие	
Реостат обратной связи	

Вх. 30144 л. 8 20398 21 7

Нач. отд.	Фингер		11.83	904-02-14.85 АОВ
Гл. спец.	Рубчинский		XI 83	
Рук. гр.	Менозерницкая		11 83	
Инж.	Лаховицкая		11 83	Автоматизация приточных камер
Ст. техн.	Печникова		11 83	
Н. контр.	Чулкина		11 83	

Привязан

Инв. №

Стадия	Лист	Листов
Р	6	

Схема электрическая принципиальная регулирования (продолжение)

САНТЕХПРОЕКТ

Инв. № подл. | Подпись и дата | Взам. инв. №

МЭО-40 (с двигателем ДАУ)

Узел I

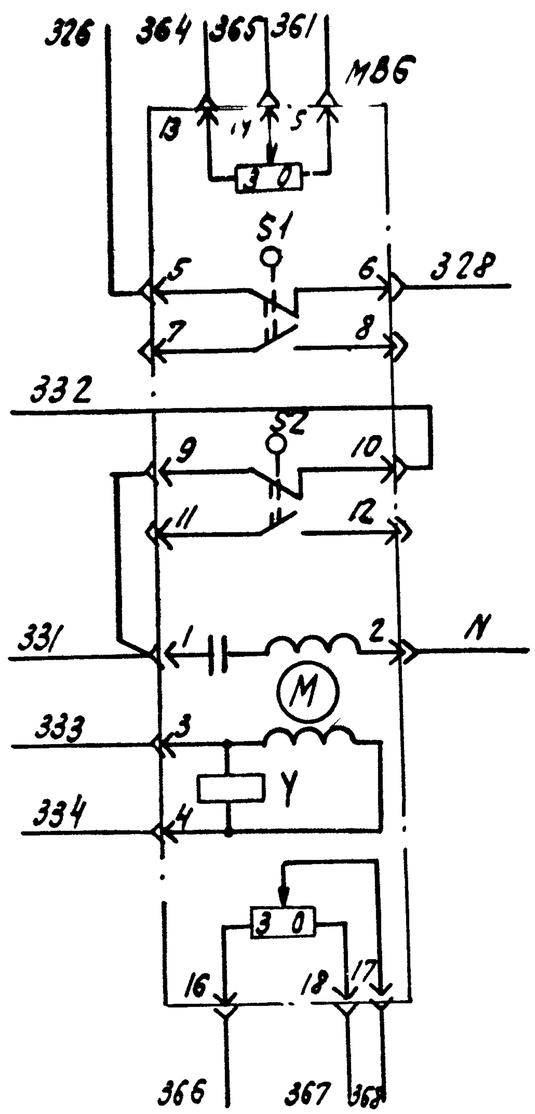

Реостат обратной связи	Клапан наружного воздуха
Открытие	
Закрытие	
Обмотка возбуждения	
Обмотка управления	
Реостат обратной связи	

МЭО-16, МЭО-40 (с двигателем Д СР)

Узел I

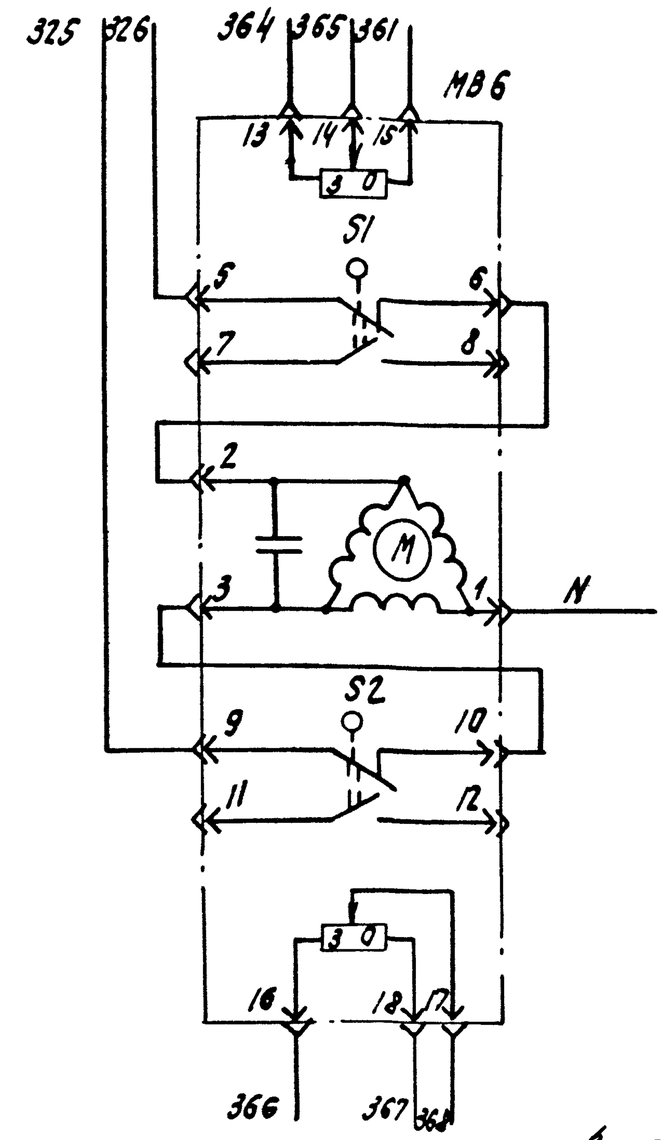

Реост. обратной связи	Клапан наружного воздуха
Открытие	
Закрытие	
Реостат обратной связи	

Вх. 30144 л 9 20398-21 8

Нач.отд.	Фингер		11.83
Гл.спец.	Рубчинский		XI.83
Рук.гр.	Менозерщикова		11.83
Инж.	Лаховицкая		11.83
Ст.техн.	Печникова		11.83
Н.контр.	Чуйкова		11.83

904-02-14.85 АОВ

Автоматизация приточных камер

Стадия	Лист	Листов
Р	7	

Схема электрическая принципиальная регулирования (продолжение)

САНТЕХПРОЕКТ

Привязан

Инв.№

Инв.№ подл. | Подпись и дата | Взам.инв.№

Диаграммы замыкания контактов

Регулятор температуры РВ

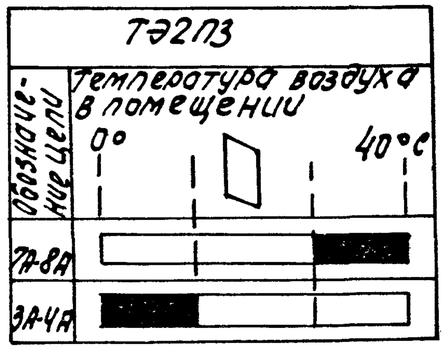

Датчик температуры SK2

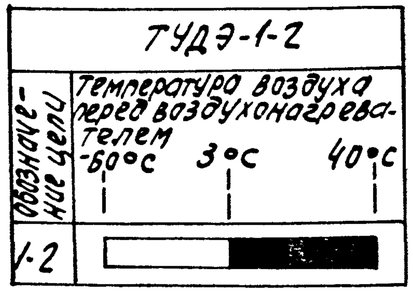

Датчик температуры SK3

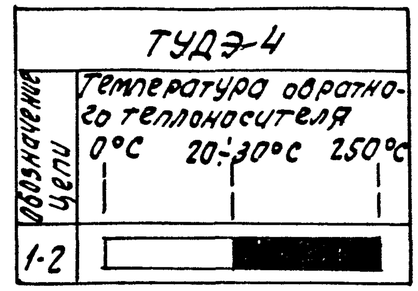

Исполнительный механизм МВ6

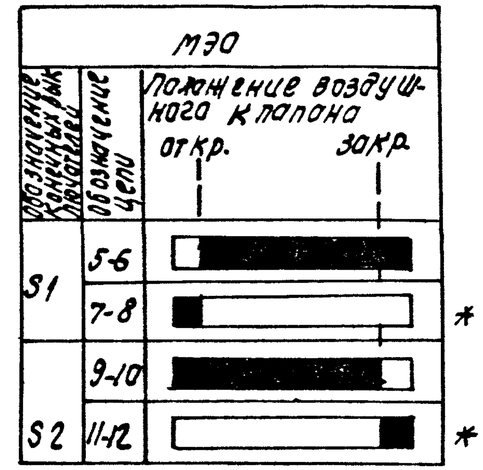

* - не используется

Датчик температуры SK6

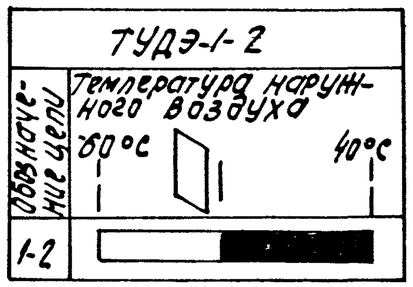

Датчик температуры SK5

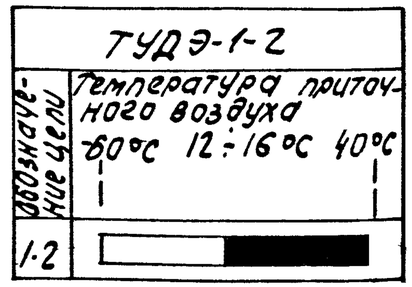

Вх. 30144л. 10 20398-21 9

Нач. отд.	Фингер		11.83	904-02-14.85 АОВ
Гл. спец.	Рубинской		XI.83	
Рук. гр.	Менаврницкая		11.83	
Инж.	Лаковицкая		11.83	Автоматизация приточных камер.
Ст. техн.	Лечникова		11.83	
Н. контр.	Чуйкова		11.83	

Стадия	Лист	Листов
Р	8	

Схема электрическая принципиальная регулирования (продолжение)

САНТЕХПРОЕКТ

Привязан

Инв. №

Позиционное обозначение	Наименование	Количество	Примечание
SK3	Устройство терморегулирующее		
	электрическое ТУДЭ-4 ТУ25-02.1074-75	1	контакт „3"
MB1	Исполнительный механизм		
	МЭО-6,3 ГОСТ 7192-80		комплектно с клапаном
	или исполнительный механизм		
	ЕСПА 02ПВ	1	комплектно с клапаном
MB4	Исполнительный механизм		
MB5	МЭО-6,3 ГОСТ 7192-80	2	комплектно с клапаном
MB6	Исполнительный механизм		
	МЭО-16 ГОСТ 7192-80	1	комплектно с клапаном
	или исполнительный механизм		
	ЕСПА 02 ПВ	1	комплектно с клапаном
	или исполнительный механизм		
	МЭО-100 ГОСТ 7192-80	1	комплектно с клапаном
	или исполнительный механизм		
	МЭО-40 ГОСТ 7192-80	1	комплектно с клапаном

Позиционное обозначение	Наименование	Количество	Примечание
	Щит регулирования		
PB	Регулятор температуры электрический трехпозиционный ТЭ2ПЗ		
	ТУ25-02.200166-82	1	
K1...K5	Реле промежуточное ПЭ-21У3 ~220В		
	4З+4Р ТУ 16.523.457-74	5	
KB1	Балансное реле БРЭ-1 ~220В		
KB2	ТУ 25-05 2603-79	2	
R1, R2	Резистор эмалированный регулируемый ПЭВР-20 200 ом ГОСТ6513-75	2	
SF	Выключатель автоматический		
	А63-МУ3 ~220В УН-2А.Уотс-1,3УН		
	ТУ16.522.110-74	1	
	Аппаратура по месту		
BK	Термопреобразователь сопротивления медный		
	ТСМ-1079 ; градуировка 50М, ТУ25-02792280-80	1	
SK2, SK5,	Устройство терморегулирующее		
SK6	электрическое ТУДЭ-1-2		
	ТУ25-02.1074-75	3	контакт „3"

Вх. 30144л.11 20398-21 10

Нач.отд.	Фингер		11.83
Гл.спец.	Рубчинский		11.83
Рук.гр.	Мендзержицкая		11.83
Инж.	Лаховицкая	Ляхов	11.83
Ст.техн.	Печникова		11.83
Н.контр.	Чуйкова		11.83

904-02-14.85 АОВ

Автоматизация приточных камер

Стадия	Лист	Листов
Р	9	

Схема электрическая принципиальная регулирования (окончание).

САНТЕХПРОЕКТ

Привязан

Инв.№

Поз.	Обозначение	Наименование	К-во	Прим.
		Документация		
	АОВ-15... 19	Таблица соединений		
	АОВ-20... 23	Таблица подключения		
		Стандартные изделия		
1		Шкаф щита ЩШМ 1000 х 600-□	1	
		УХЛ4 ЭР30 ОСТ 36.13-76		
2		Угольник У3М 600 ТК3-128-81	5	ТМ3-26-81 У7
3		Рейка РБ М500 ТК3-100-81	2	ТМ3-1-81 У3
		Прочие изделия		
4	РВ	Регулятор температуры	1	
		электрический ТЭ2П3		
5	КВ1, КВ2	Баланское реле БРЭ-1	2	
		~220В		

Привязан

Инв. №

Нач.отд.	Фингер		11.83
Гл.спец.	Рубчинский		11.83
Рук.гр.	Мендзержецкая		11.83
Инженер	Ляховицкая		11.83
Ст.техн.	Печникова		11.83
Н.контр.	Чуйкова		11.83

904-02-14.85 АОВ

Автоматизация приточных камер

Стадия	Лист	Листов
Р	10	

Щит регулирования Щ16. Общий вид.

САНТЕХПРОЕКТ

Инв. № подл. | Подпись и дата | Взам. инв. №

Поз.	Обозначение	Наименование	К-во	Прим.
6	SF	Автомат ~220В Ж-2А	1	У423
		отсечка 1,3Ж крепление на		ТМ3-13-81
		панели А63-МУ3		
7	К1...К5	Реле ПЭ-21-5У3 ~220В	5	У225
		4з+4р		ТМ3-13-81
8	R1, R2	Резистор ПЭВР-20 200 Ом±10%	2	У5
				ТМ3-19-81
9		Блок БЗ-10	8	
10		Упор	4	
11		Перемычка П	10	
12		Рамка РПМ 66х26	2	
		Материалы		
13		Провод ПВ1 0,75 380	50	м
		ГОСТ 6323-79		
14		Провод ПВ1 1,5 380	5	м
		ГОСТ 6323-79		
15		Провод ПВ3 1,0 380	15	м
		ГОСТ 6323-79		
16		Провод НВЭ-0,75 II 380	3	м
		ГОСТ 17517-72		
		Вх. 30144 л. 12		
				11
				20398-21

Инв. № подл. | Подпись и дата | Взам. инв. №

904-02-14.85 АОВ

Лист 11

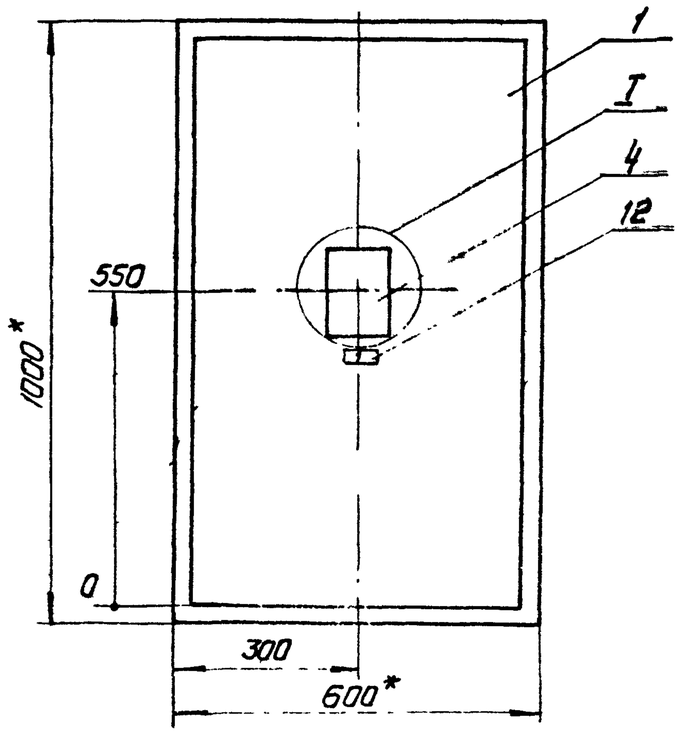

1.* Размеры для справок.

2. Покрытие вариант 2 ОСТ36.13-76.

I
М1:5

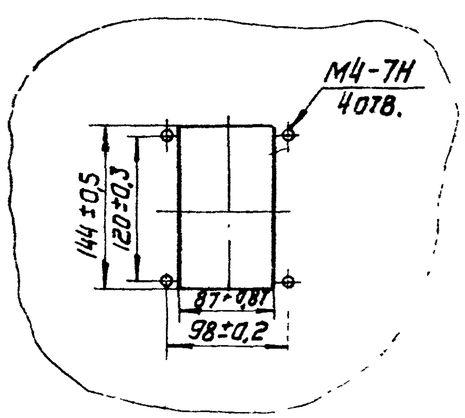

Вид на внутренние плоскости (развернуто)

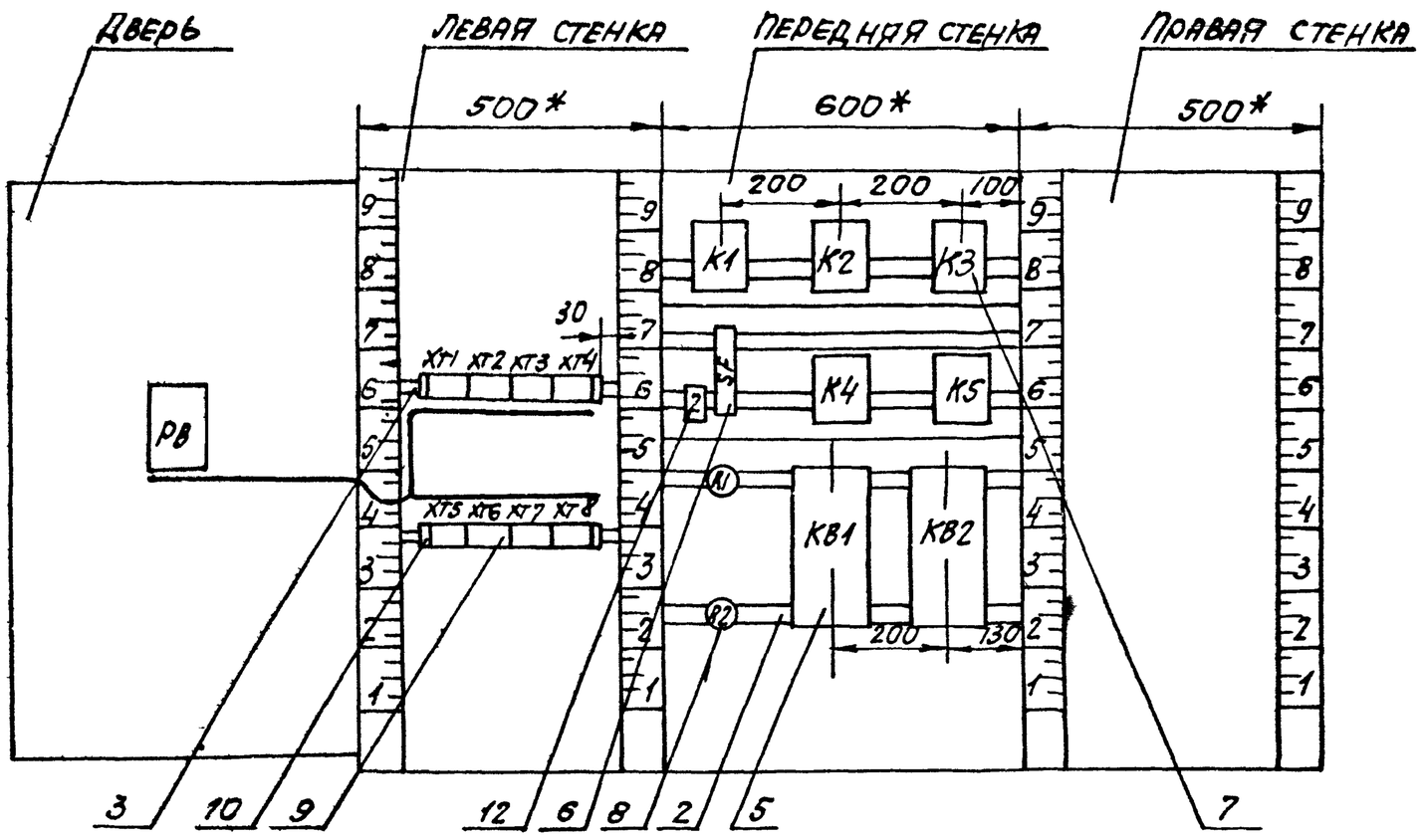

поз. 6
SF

поз. 8
R1, R2

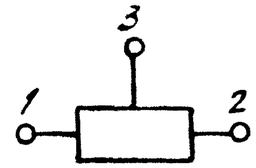

Надписи на табло и в рамках

№ надписи	Текст надписи	Кол.	№ надписи	Текст надписи	Кол.
	РАМКА 66×26				
1	Температура воздуха в помещении	1			
2	Ввод ~220В	1			

Проводник	Откуда идет	Куда поступает	Данные провода	Примечание
	Технические	требования		
	Таблица соединений выполнена на основании схем, приведенных на листах 3..9 и 24			
N	XT3:9	XT3:10	перемычка блока	
N	XT3:10	XT4:10	ПВ1 0,75	
N	XT4:10	XT5:2		
N	XT5:2	XT7:5		
N	XT7:5	XT7:6	перемычка блока	
N	XT7:6	KB1:2	ПВ1 0,75	п
N	KB1:2	KB2:2		
N	KB2:2	K5:18		
N	K5:18	K5:15		
N	K5:15	K5:11		п
N	K5:11	K4:18		
N	K4:18	K3:18		
N	K3:18	K2:18		

Вх. 30144 л.15

20398-21 14

Привязан

Инв.№

Нач.отд.	Фингер		11.83
Гл.спец.	Рубчинский		11.83
Рук.гр.	Мендзержецкая		11.83
Инж.	Ляховицкая		11.83
Ст.техн.	Лечникова		11.83
Н.контр.	Чуйкова		11.83

904-02-14.85 АОВ

Автоматизация приточных камер

Стадия	Лист	Листов
Р	15	

Щит регулирования Щ16. Таблица соединения

САНТЕХПРОЕКТ

Взам.инв.№ | Подпись и дата | Инв.№подл.

904-02-14.85 АОВ

Лист 14

Проводник	Откуда идет	Куда поступает	Данные провода	Примечание
N	К2:18	К1:18	ПВ1 0,75	
N	К1:18	ХТ7:6		
301	ХТ1:2	ХТ1:3	перемычка блока	
301	ХТ1:9	ХТ1:5	ПВ1 0,75	п
301	ХТ1:5	ХТ1:6	перемычка блока	
301	ХТ1:6	ХТ1:7		
301	ХТ1:7	ХТ4:9		
301	ХТ4:9	ХТ5:1		
301	ХТ5:1	SF:2		
301	SF:2	К1:6	ПВ1 0,75	
301	К1:6	К3:16		
301	К3:16	К3:6		п
301	К3:6	К3:8		п
301	К3:8	К3:10		п
303	ХТ2:1	ХТ2:2	перемычка блока	
303	ХТ2:2	К1:1		
305	ХТ1:10	К1:8		
305	К1:8	К1:4		п
306	ХТ4:8	К1:9		
309	ХТ4:1	К2:8	ПВ1 0,75	
309	К2:8	К2:4		п
312	ХТ4:7	К4:4		
312	К4:4	К4:8		п
314	К1:5	К2:9		
314	К2:9	К2:6		п
315	К2:7	ХТ4:4		
316	ХТ2:3	ХТ2:4	перемычка блока	
316	ХТ2:4	ХТ4:3	ПВ1 0,75	
316	ХТ4:3	К4:5		

Проводник	Откуда идет	Куда поступает	Данные провода	Примечание
317	ХТ4:5	К2:1		
318	ХТ5:3	К4:1		
319	ХТ1:9	К1:7		
319	К1:7	К3:1		
320	К3:9	К1:2		
321	К4:7	ХТ5:4		
322	К3:5	К2:5		
322	К2:5	ХТ5:5		
323	К3:7	КВ1:1	ПВ1 0,75	
324	К4:9	К4:6		п
324	К4:6	К1:3		
324	К1:3	ХТ3:7		
325	К3:17	К5:4		
325	К5:4	КВ1:3		
325	КВ1:3	ХТ6:2		
326	К5:9	КВ1:5		
326	КВ1:5	ХТ6:3		
327	К3:4	ХТ1:1		
361	КВ1:6	ХТ5:8		
361	ХТ5:8	ХТ5:9	перемычка блока	
362	КВ1:9	ХТ5:6		
363	R1:1	ХТ5:7		
364	КВ1:8	R1:2		
364	R1:2	R1:3	ПВ1 0,75	п
364	R1:3	ХТ5:10		
365	КВ1:7	ХТ6:1		
328	К5:1	ХТ6:7		
329	КВ2:5	ХТ7:9	Вх. 30144 л. 16	
329	ХТ7:9	ХТ3:8		15
				20398-21

Проводник	Откуда идет	Куда поступает	Данные провода	Примечание
330	К3:2	ХТ1:4		
331	К5:2	К5:6		п
331	К5:6	К5:8		п
331	К5:8	ХТ6:4		
332	К5:5	ХТ6:5		
333	К5:14	К5:7		п
333	К5:7	ХТ6:6		
334	К5:10	К5:3	ПВ1 0,75	п
334	К5:3	ХТ6:8		
335	К3:11	КВ2:1		
336	К3:3	КВ2:3		
336	КВ2:3	ХТ7:10		
366	КВ2:6	ХТ6:9		
366	ХТ6:9	ХТ6:10	ПЕРЕМЫЧКА БЛОКА	
367	КВ2:8	R2:1		
367	R2:1	ХТ7:1		
368	КВ2:9	ХТ7:2		
369	КВ2:7	ХТ7:3		
370	R2:2	R2:3		п
370	R2:3	ХТ7:4	ПВ1 0,75	
10Р	ХТ3:5	ХТ7:7		
11Р	ХТ3:6	ХТ7:8		
8Р	ХТ3:3	К4:16		
9Р	ХТ3:4	К4:17		

Проводник	Откуда идет	Куда поступает	Данные провода	Примечание
	Дверь			
N	ХТ3:9	РВ-Х4:1Б		
302	ХТ1:8	РВ-Х4:6Б	ПВ3 1,0	
303	ХТ2:1	РВ-Х4:7Б		
306	ХТ4:8	РВ-Х4:2Б		
307	РВ-Х4:3Б	РВ-Х4:8А		п
307	РВ-Х4:8А	РВ-Х4:4А	ПВ3 1,0	п
308	РВ-Х4:4Б	РВ-Х4:6А		п
308	РВ-Х4:6А	РВ-Х4:2А		п
310	ХТ4:2	РВ-Х4:5А	ПВ3 1,0	
310	РВ-Х4:5А	РВ-Х4:7А	ПВ3 1,0	п
312	ХТ4:7	РВ-Х4:1А	ПВ3 1,0	
312	РВ-Х4:1А	РВ-Х4:3А	ПВ3 1,0	п
201	ХТ8:1	РВ-Х2:1Б		Измери-
202	ХТ8:2	РВ-Х2:2Б	НВЭ 0,75	тельные
203	ХТ8:3	РВ-Х2:3Б		цепи
Земля	РВ: ⏚	Рейка для установки аппаратов: ⏚	ПВ1 1,5	
Земля	Рейки для установки аппаратов: ⏚	Стойки: ⏚		
		Вх. 30244л.17		
				16
				20398-21

Взам. инв. № | Подпись и дата | Инв. № подл.

Проводник	Вывод	Вид контакта	Вывод	Проводник
		XT1		
327	1		п2	301
301	3п		4	330
301	5п		п6	301
301	7п		8	302
319	9		10	305
		XT2		
303	1п		п2	303
316	3п		п4	316
1р	5		п6	2р
2р	7п		8	3р
4р	9		10	5р

Проводник	Вывод	Вид контакта	Вывод	Проводник
		XT3		
6р	1		2	7р
8р	3		4	9р
10р	5		6	11р
324	7		8	329
N	9п		п10	N *
		XT4		
309	1		2	310
316	3		4	315
317	5		6	
312*	7		8	306*
301*	9		10	N *

Технические требования

Таблица подключения выполнена на основании схем и таблицы соединений, приведенных соответственно на листах 3...9 и 15...19

Привязан

Инв. №

Проводник	Вывод	Вид контакта	Вывод	Проводник
		XT5		
301	1		2	N*
318	3		4	321
322	5		6	362
363	7		п8	361
361	9п		10	364
		XT6		
365	1		2	325
326	3		4	331
332	5		6	333
328	7		8	334
366	9п		п10	366
		XT7		
367	1		2	368
369	3		4	370
N*	5п		п6	N*
10р	7		8	11р
329	9		10	336
		XT8		
201	1		2	202
203	3			

Проводник	Вывод	Вид контакта	Вывод	Проводник
		K1		
303	1	к	18	N*
305	4п	р	5	314
301*	6п	з	7	319
305*	8	з	9	306
320	2	р	3	324*
		K2		
317	1	к	18	N*
309	4п	р	5	322*
314	6п	з	7	315
309*	8п	з	п9	314*
		K3		
319	1	к	18	N*
330	2	р	3	336
327	4	р	5	322
301*	6п	з	7	323
301*	8п	з	9	320
301	10п	з	11	335
301*	16п	р	17	325
		SF		
	1		2	301*

Вх. 30144 л. 18

17

20398-21

Нач.отд.	Фингер		11.83
Гл.спец.	Рубчинский		XI.83
Рук.гр.	Мендзержецкая		11.83
Инж.	Ляховицкая		11.83
Ст.техн.	Печникова		11.83
Н.контр.	Чуикова		11.83

904-02-14.85 АОВ

Автоматизация приточных камер

Стадия	Лист	Листов
Р	20	

Щит регулирования Щ16. Таблица подключения.

САНТЕХПРОЕКТ

904-02-14.85 АОВ

Лист 21

Взам. инв. № | Подпись и дата | Инв. № подл.

Проводник	Вывод	Вид контакта	Вывод	Проводник
		К4		
318	1	К	18	N*
312*	4п	Р	5	316
324*	6п	Ж	7	321
312	8п	Ж	п9	324
8р	16	Р	17	9р
		К5		
328	1	К	18	N*
331	2п	Р	п3	334*
325*	4	Р	5	332
331*	6п	Ж	п7	333*
331*	8п	Ж	9	326
334	10п	Ж	п11	N*
333	14п	Р	п15	N*
		R1		
363	1		п2	364*
364*	3п			
		R2		
367*	1		п2	370
370*	3п			

Проводник	Вывод	Вид контакта	Вывод	Проводник
		КВ1		
323	1		2	N*
325*	3		4	
326*	5		6	361
365	7		8	364
362	9			
		КВ2		
335	1		2	N*
336*	3		4	
329	5		6	366
369	7		8	367
368	9			

Проводник	Вывод	Вид контакта	Вывод	Проводник
	Дверь			
		РВ		
		Х4		
312*	1Ап		п2А	308
312	3Ап		п4А	307
310*	5Ап		п6А	308*
310	7Ап		п8А	307*
N	1Б		2Б	306
307	3Бп		п4Б	308
	5Б		6Б	302
303	7Б		⏚	Земля
		Х2		
201	1Б		2Б	202
203	3Б			

Вх 30144л.19

18

20398-21

Инв.№ подл. | Подпись и дата | Взам. инв.№

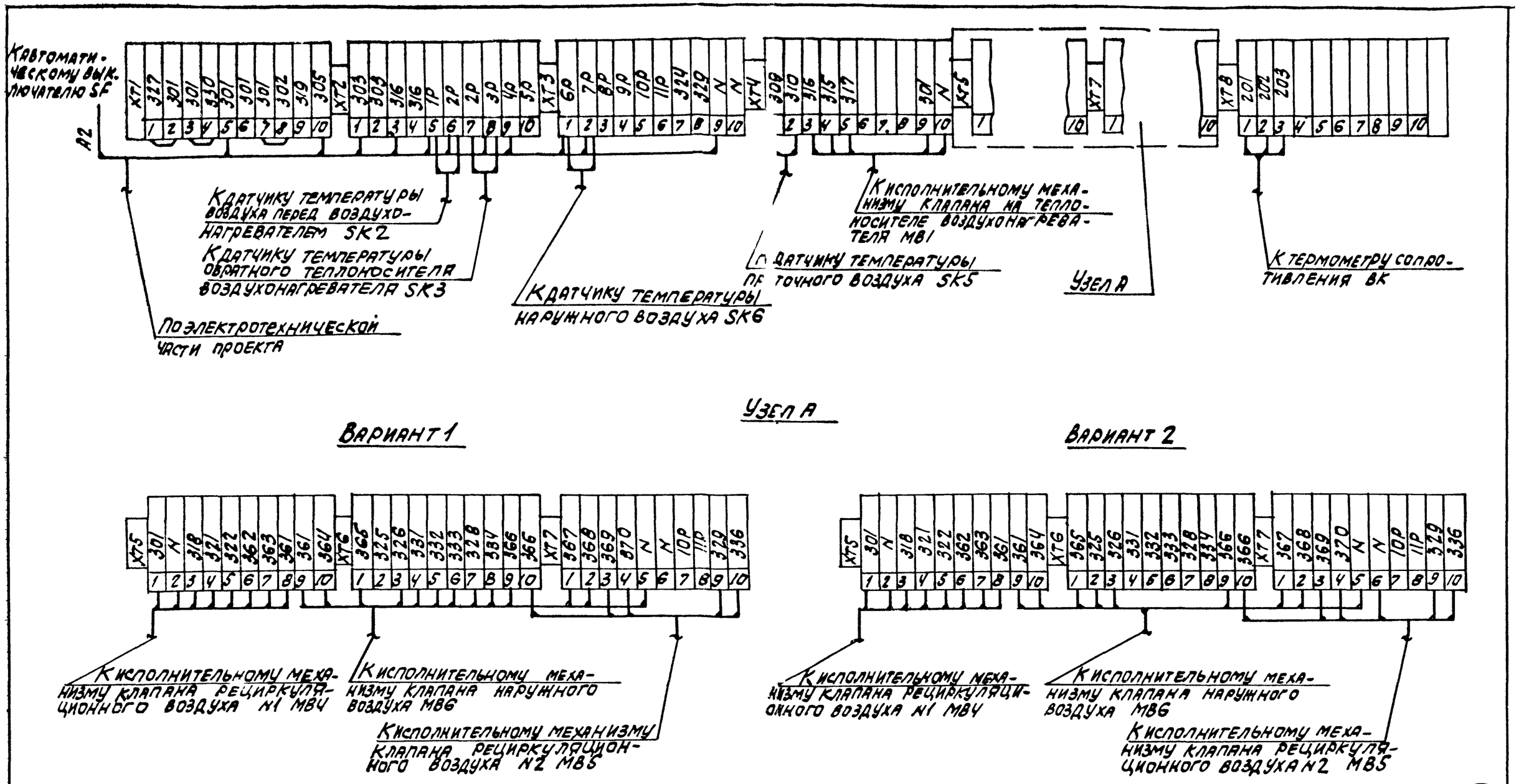

Вх. 30144 л 20/20. 20398-21

19

Нач.отд.	Фингер		11.83
Гл.спец.	Рубчинский		11.83
Рук.гр.	Мендзержецкая		11.83
Ст.техн.	Лечникова		11.83
Н.контр	Чуйкова		11.83

904-02-14.85 АОВ

Автоматизация приточных камер

Стадия	Лист	Листов
Р	24	

Схема подключения

САНТЕХПРОЕКТ

Привязан

Инв. №