Типовая документация на конструкции, изделия и узлы зданий и сооружений

СЕРИЯ 5.905-10

УСТАНОВКА ГАЗОВЫХ ПРИБОРОВ И АППАРАТОВ В ЖИЛЫХ И КОММУНАЛЬНО-БЫТОВЫХ ЗДАНИЯХ

ВЫПУСК 2

ГАЗООБОРУДОВАНИЕ ХЛЕБОПЕКАРНЫХ ПЕЧЕЙ

АЛЬБОМ 2

РАБОЧИЕ ЧЕРТЕЖИ

РАЗРАБОТАНЫ
институтом „МОСГАЗНИИПРОЕКТ"
Главный инженер института Маевский
Главный инженер проекта Иосилевич

УТВЕРЖДЕНЫ и введены в действие
Главстройпроектом Госстроя СССР
с 01.04.85 (протокол № 52 от 26.12.84)

Типовая документация на конструкции, изделия и узлы зданий и сооружений

СЕРИЯ 5.905-10

УСТАНОВКА ГАЗОВЫХ ПРИБОРОВ И АППАРАТОВ В ЖИЛЫХ И КОММУНАЛЬНО-БЫТОВЫХ ЗДАНИЯХ

ВЫПУСК 2

ГАЗООБОРУДОВАНИЕ ХЛЕБОПЕКАРНЫХ ПЕЧЕЙ

АЛЬБОМ 2

РАБОЧИЕ ЧЕРТЕЖИ

20335-04
Цена: 2-47

Содержание

Обозначение	Наименование	Стр.
	Титульный лист	
	Содержание	2
УГП 25. 01. 00	Плита фронтовая	4
УГП25. 01. 01. 00	Глазок	4
УГП25. 01. 00СБ	Плита фронтовая	5
УГП25. 01. 02	Плита	6
УГП25. 01. 03	Труба	6
УГП25. 01. 04	Фланец	7
УГП25. 01. 05	Палец	7
УГП25. 01. 06	Уголок	8
УГП25. 01. 07	Фланец	8
УГП25. 02. 00	Коллектор	9
УГП25. 02. 05	Патрубок	9
УГП25. 02. 00СБ	Коллектор	10
УГП25. 02. 01	Ниппель	11
УГП25. 02. 02	Штуцер	11
УГП 25. 02. 03	Заглушка	12
УГП 25. 02. 04	Труба	12
УГП 25. 02. 06	Патрубок	13
УГП 25. 03. 00	Коллектор	13
УГП 25. 03. 00СБ	Коллектор	14
УГП 25. 03. 01	Труба	15
УГП 25. 03. 02	Отвод	15
УГП 25. 04. 00	Трубка	16
УГП25. 04. 00СБ	Трубка	16
УГП25. 04. 01	Гайка накидная	17
УГП25. 04. 02	Ниппель	17
УГП 25. 04. 03	Ниппель	18
УГП25. 05. 00	Установка взрывного клапана	18
УГП25. 05. 00СБ	Установка взрывного клапана	19
УГП25. 05. 01. 00	Клапан взрывной	20
УГП25. 05. 01. 05	Ось	20

Продолжение

Обозначение	Наименование	Стр.
УГП25. 05. 01. 00СБ	Клапан взрывной	21
УГП25. 05. 01. 01. 00	Седло	22
УГП25. 05. 01. 01. 01	Уголок	22
УГП25. 05. 01. 01. 00СБ	Седло	23
УГП25. 05. 01. 01. 02	Угольник	24
УГП25. 05. 01. 01. 03	Петля	24
УГП25. 05. 01. 02. 00	Ранка	25
УГП25. 05. 01. 02. 00СБ	Ранка	25
УГП25. 05. 01. 02. 01	Уголок	26
УГП25. 05. 01. 04	Лист	26
УГП25. 05. 02. 00	Стойка	27
УГП25. 05. 02. 00СБ	Стойка	27
УГП25. 05. 02. 02	Уголок	28
УГП25. 05. 02. 03	Уголок	28
УГП25. 05. 02. 01	Косынка	29
УГП25. 05. 04	Лист	29
УГП25. 05. 05	Хомут	30
УГП25. 05. 08	Болт анкерный	30
УГП25. 05. 08	Короб	31
УГП25. 06. 00	Устройство отборное	32
УГП25. 06. 00СБ	Устройство отборное	32
УГП25. 06. 01	Труба	33
УГП25. 06. 02	Патрубок	33
УГП25. 07. 00	Щит	34
УГП25. 07. 01	Уголок	34
УГП25. 07. 00СБ	Щит	35
УГП25. 07. 04	Лист	36
УГП25. 08. 00	Колено	36
УГП25. 08. 00СБ	Колено	37
УГП25. 08. 01	Труба	37
УГП25. 08. 02	Штуцер	38
УГП25. 09. 00	Трубка	38

Продолжение

Обозначение	Наименование	Стр.
УГП 25.10.00	Хомут	39
УГП 25.10.01	Хомут	39
УГП 25.18	Штуцер	40
УГП 25.19	Труба	40
УГП 25.20	Уголок	41
УГП 25.21	Ниппель	41
УГП 26.01.00	Фронтовая плита	42
УГП 26.01.00СБ	Фронтовая плита	42
УГП 26.01.01	Плита	43
УГП26.01.02	Уголок	43
УГП 26.01.03	Шпилька	44
УГП 26.02.00	Коллектор	44
УГП 26.02.00СБ	Коллектор	45
УГП26.02.01	Труба	46
УГП26.02.02	Патрубок	46
УГП26.02.03	Заглушка	47
УГП26.03.00	Катушка	47
УГП26.03.00СБ	Катушка	48
УГП 26.03.01	Труба	49
УГП26.03.02	Патрубок	49
УГП26.04.00	Катушка	50
УГП26.04.00СБ	Катушка	50
УГП26.05.00	Установка электромагнита ПКН	51
УГП 26.05.01	Толкатель	51
УГП26.05.00СБ	Установка электромагнита ПКН	52
УГП26.05.02	Кронштейн	53
УГП26.06.00	Колено	54
УГП26.06.00СБ	Колено	54
УГП26.07.00	Фланец	55
УГП 26.07.00СБ	Фланец	55
УГП26.07.01	Фланец	56
УГП26.07.02	Втулка	56

Продолжение

Обозначение	Наименование	Стр.
УГП 26.08.00	Трубка	57
УГП 26.09.00	Трубка	57
УГП 26.10.00	Отвод	58
УГП 26.10.00СБ	Отвод	58
УГП 26.10.01	Труба	59
УГП 26.16	Уголок	59
УГП30.01.00	Плита фронтовая	60
УГП30.01.02	Плита	60
УГП30.01.00СБ	Плита фронтовая	61
УГП30.02.00	Коллектор	62
УГП30.02.01	Труба	62
УГП30.02.00СБ	Коллектор	63

Форм.	Зона	Поз.	Обозначение	Наименование	Кол.	Примечание
				Документация		
А3			УГП 25.01.00СБ	Сборочный чертеж		
				Сборочные единицы		
А4		1	УГП 25.01.01.00	Глазок	1	
				Детали		
А4		2	УГП 25.01.02	Плита	1	
А4		3	УГП 25.01.03	Труба	1	
А4		4	УГП 25.01.04	Фланец	1	
А4		5	УГП 25.01.05	Палец	1	
А4		6	УГП 25.01.06	Уголок	1	
		7	-01	Уголок	1	
А4		8	УГП 25.01.07	Фланец	2	

Серия 5.905-10 Выпуск 2 альбом 2

Подп. и дата | Инв. № дубл. | Взам. инв. № | Подп. и дата | Инв. № подл.

УГП 25.01.00

Изм.	Лист	№ докум.	Подп.	Дата
Разраб.	Кудинов			12.84
Пров.	Иосилевич			12.84
Н. контр.	Иосилевич			12.84
Утв.				

Плита фронтовая

Лит	Лист	Листов
И		1

институт Мосгазниипроект

Копировал: Формат А4

УГП 25.01.01.00

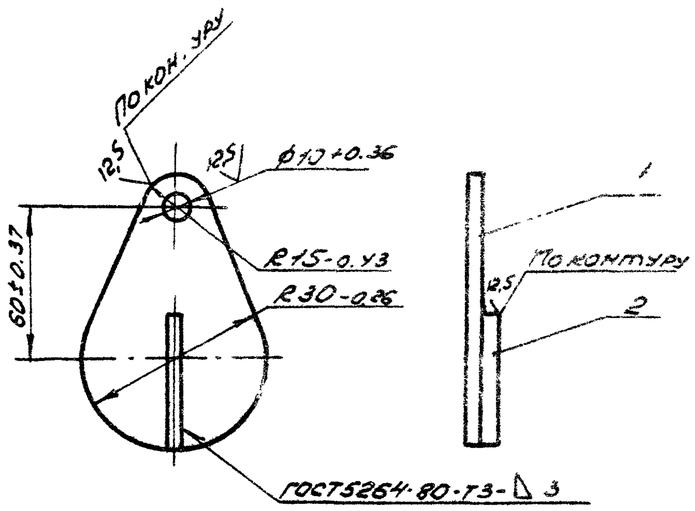

Формат	Зона	Поз.	Обозначение	Наименование	Кол.	Примечание
				Детали		
Б4		1	УГП 25.01.01.01	Заслонка		
				Лист Б-ПН-4.0 ГОСТ 19903-74 / Ст3 ГОСТ 14637-79	1	0,16 кг
Б4		2	УГП 25.01.01.02	Ребро		
				Лист Б-ПН-4.0 ГОСТ 19903-74 / Ст3 ГОСТ 14637-79		
				50-0.62×8-0.36	1	0.01 кг

Подп. и дата | Инв. № дубл. | Взам. инв. № | Подп. и дата | Инв. № подл.

УГП 25.01.01.00

Изм.	Лист	№ докум.	Подп.	Дата
Разраб.	Кудинов			12.84
Пров.	Иосилевич			12.84
Т. контр.				
Н. контр.	Иосилевич			12.84
Утв.				

Глазок

Лит	Масса	Масштаб
И	0.17	1:2

Лист | Листов 1

институт Мосгазниипроект

Копировал: Формат А4

УГП 25.01.00СБ

Серия 5.905-10 Выпуск 2 Альбом 2

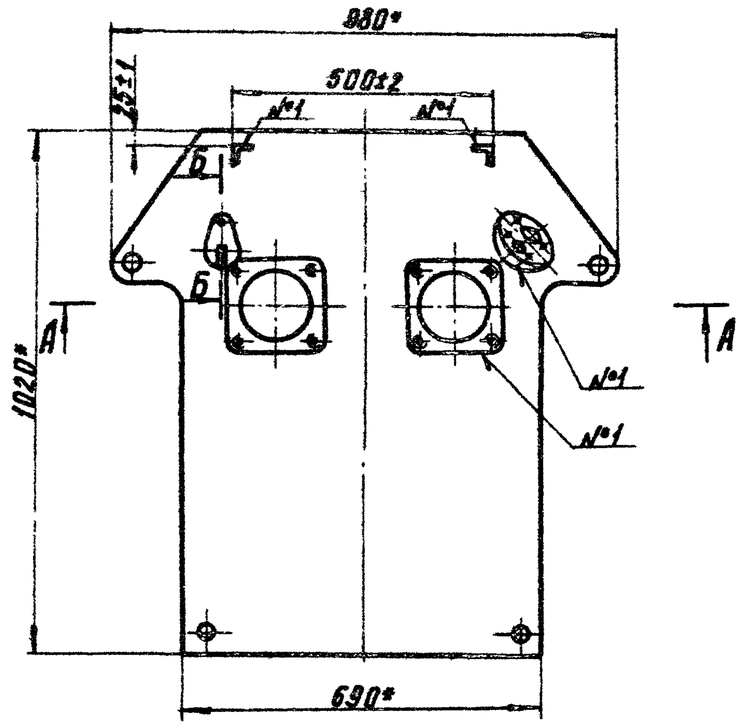

А – А

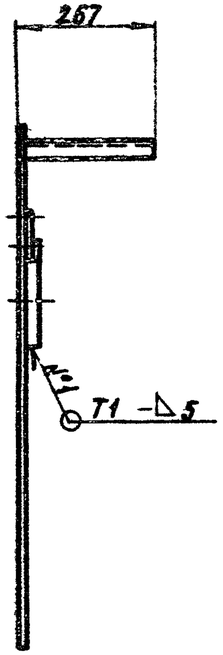

Б – Б
М 1:2

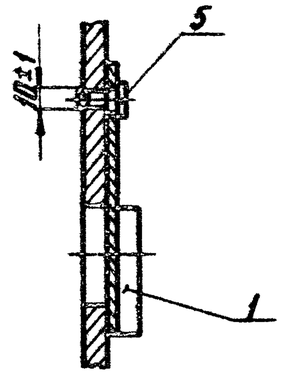

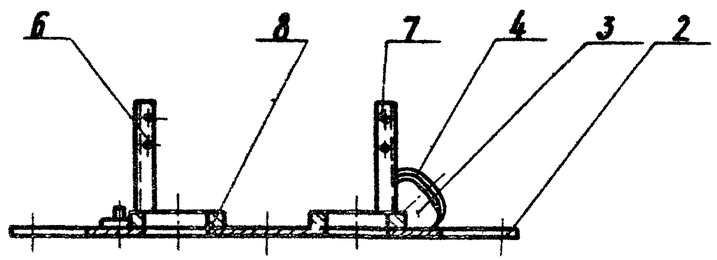

1. Сварные швы по ГОСТ 5264-80
2. * Размеры для справок

Инв.№подл.	Подпись и дата	Взам.инв.№	Инв.№дубл.	Подпись и дата			

					УГП25.01.00СБ			
Изм.	Лист	№докум.	Подп.	Дата	Плита фронтовая Сборочный чертеж	Лит.	Масса	Масштаб
Разраб.		Кудинов		11.87		И	47,4	1:10
Провер.		Цесилевич		11.87		Лист	Листов 1	
Т.контр.						Институт Мосгазпроект		
Н.контр.		Цесилевич		11.87				
Утв.								

Копировал:

Формат А3

УГП 25.01.02

12,5

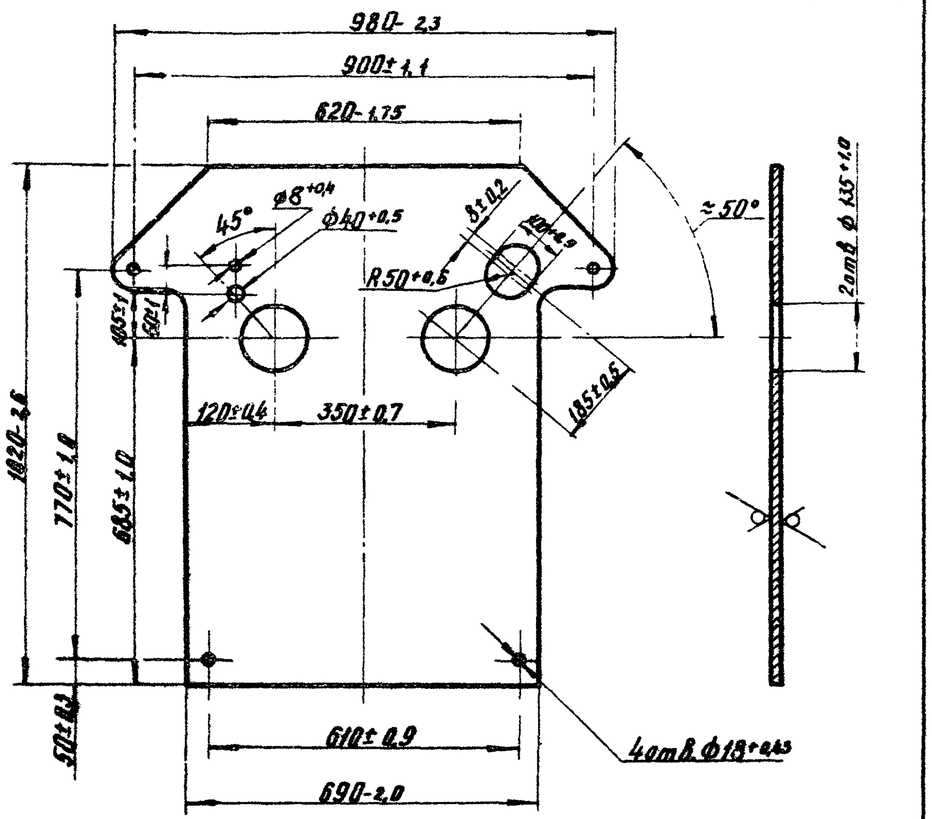

Серия 5.905-10 Альбом 1 страница 2

Инв.№ подл. | Подпись и дата | Взам. инв.№ | Инв.№ дубл. | Подпись и дата

Изм.	Лист	№ докум.	Подп.	Дата
Разраб.		Кудинов		12.84
Провер.		Иосилевич		12.84
Т. контр.				
Н. контр.		Иосилевич		12.84
Утв.				

УГП25.01.02

Плита

Лит.	Масса	Масштаб
И	43,0	1:10

Лист | Листов 1

Б-ОН-8.0 ГОСТ 19903-74
Лист Ст3 ГОСТ 14637-79

Институт МосгазНИИпроект

копировал: Ваг

формат А4

УГП 25.01.03

12,5

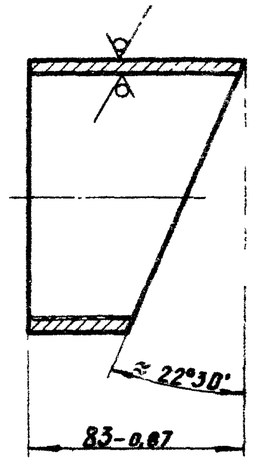

Инв.№ подл. | Подпись и дата | Взам. инв.№ | Инв.№ дубл. | Подпись и дата

Изм.	Лист	№ докум.	Подп.	Дата
Разраб.		Кудинов		12.84
Провер.		Иосилевич		12.84
Т. контр.				
Н. контр.		Иосилевич		12.84
Утв.				

УГП25.01.03

Труба

Лит.	Масса	Масштаб
И	0,68	1:2

Лист | Листов 1

108×3 ГОСТ 10704-76
Труба Д ГОСТ 10705-80

Институт МосгазНИИпроект

копировал: Ваг

формат А4

УГП 25.01.04

12.5 (√)

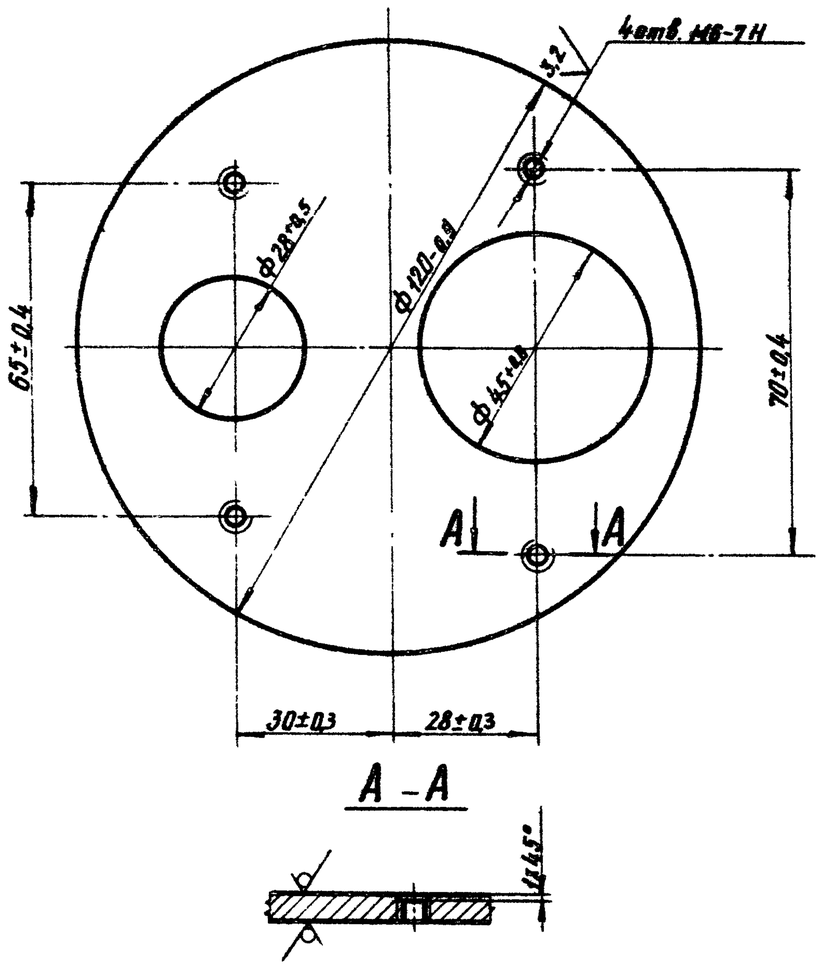

Изм.	Лист	N докум.	Подп.	Дата	УГП25.01.04		
Разраб.		Кудинов		12.84	Фланец	Лит.	Масса	Масштаб
Провер.		Васильевич		12.84		У	0,28	1:1
Т. контр.						Лист	Листов 1
Н. контр.		Васильевич		12.84	Б-ПН-4.0 ГОСТ 19903-74 / Ст3 ГОСТ 14637-79	Институт МосгазНИИпроект	
Утв.							

Инв. № подл. | Подпись и дата | Взам. инв. № | Инв. № дубл. | Подпись и дата

Серия 5.905-10 Выпуск 2 альбом 2

Копировал: Ел

Формат А4

УГП 25.01.05

12.5

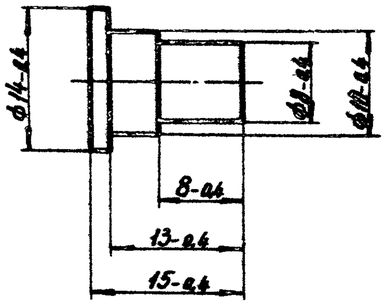

Изм.	Лист	N докум.	Подп.	Дата	УГП25.01.05		
Разраб.		Кудинов		12.84	Палец	Лит.	Масса	Масштаб
Провер.		Васильевич		12.84		У	0,01	2:1
Т. контр.						Лист	Листов 1
Н. контр.		Васильевич		12.84	Ст3 ГОСТ 380-71	Институт МосгазНИИпроект	
Утв.							

Инв. № подл. | Подпись и дата | Взам. инв. № | Инв. № дубл. | Подпись и дата

Копировал: Ел

Формат А4

УГП 25.01.06

Серия 5.905-10 Выпуск 2 альбом 2

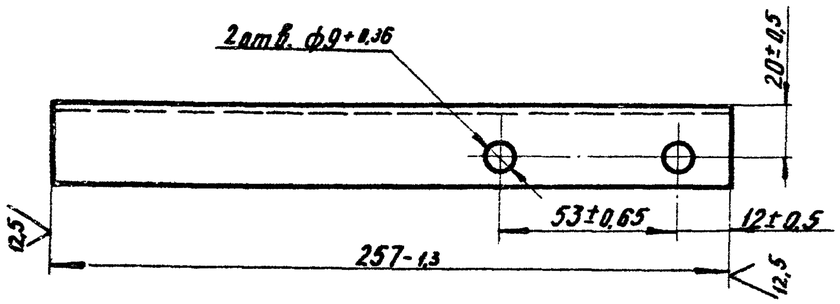

УГП 25.01.06-01 - зеркальное отражение
Остальное - см. УГП 25.01.06

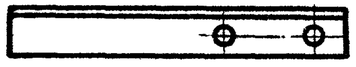

Изм	Лист	№ Докум.	Подп.	Дата
Разраб.		Кудинов		11.84
Провер.		Цосилевич		11.84
Т. контр.				
Н. контр.		Цосилевич		11.84
Утв.				

УГП 25.01.06

Уголок

Лит.	Масса	Масштаб
И	0,4	1:2

Лист | Листов 1

Уголок Б-32х32х4 ГОСТ 8509-72 / Ст3-1-I ГОСТ 535-79

Институт МосгазНИИпроект

копировал: Формат А4

Инв. № подл. | Подпись и дата | Взам. инв. № | Инв. № дубл. | Подпись и дата

УГП 25.01.07

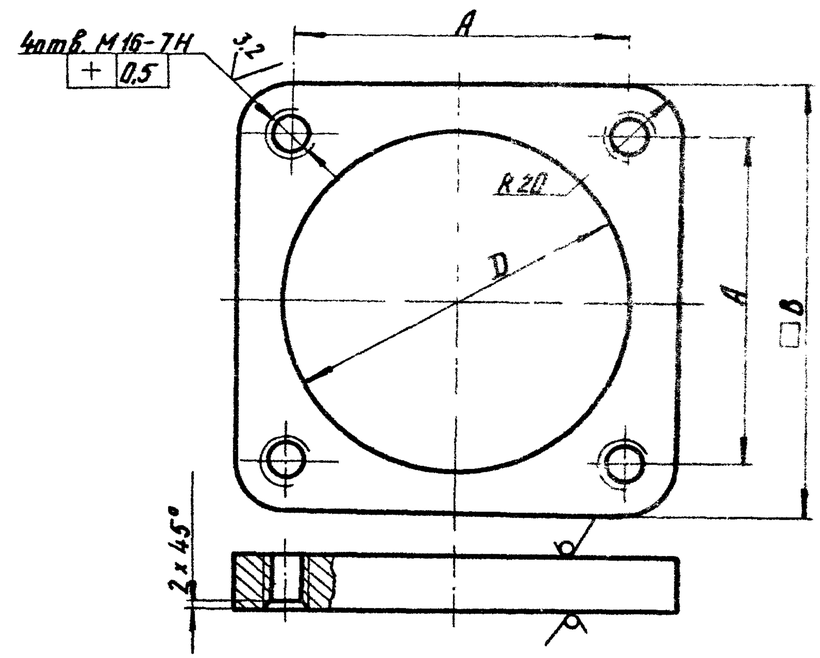

Обозначение	A, мм	B, мм	D, мм	Масса, кг
УГП 25.01.07	120±0,4	160-1,0	120+0,9	1,3
-01	140±0,5	180-1,0	135+1,0	2,4

Изм	Лист	№ Докум.	Подп.	Дата
Разраб.		Кудинов		11.84
Провер.		Цосилевич		11.84
Т. контр.				
Н. контр.		Цосилевич		11.84
Утв.				

УГП 25.01.07

Фланец

Лит.	Масса	Масштаб
И	См. табл.	1:2

Лист | Листов 1

Лист 1-14 Б-ПН-1,6 ГОСТ 19903-74 / Ст.3 ГОСТ 16523-70

Институт МосгазНИИпроект

копировал: Формат А4

Инв. № подл. | Подпись и дата | Взам. инв. № | Инв. № дубл. | Подпись и дата

Формат	Зона	Поз.	Обозначение	Наименование	Кол.	Примечание
				Документация		
А3			УГП 25.02.00СБ	Сборочный чертеж		
				Детали		
А4		1	УГП 25.02.01	Ниппель	2	
А4		2	УГП 25.02.02	Штуцер	2	
А4		3	УГП 25.02.03	Заглушка	1	
А4		4	УГП 25.02.04	Труба	1	
А4		5	УГП 25.02.05	Патрубок	2	
А4		6	УГП 25.02.06	Патрубок	1	
				Стандартные изделия		
		7		Фланец I-25-6 ст.25 ГОСТ 12820-80	2	
		8		Фланец I-40-6 ст.25 ГОСТ 12820-80	1	

Серия 5.905-10 Выпуск 2 альбом 2

Инв.№ подл. | Подп. и дата | Взам. инв.№ | Инв.№ дубл. | Подп. и дата

Изм.	Лист	№ докум.	Подп.	Дата	УГП 25.02.00			
Разраб.		Кудинов		12.84	Коллектор	Лит.	Лист	Листов
Провер.		Иосилевич		12.84			1	
Н.контр.		Иосилевич		12.84		Институт Мосгазниипроект		
Утв.								

Копировал: Гаврилова Формат А4

УГП 25.02.05

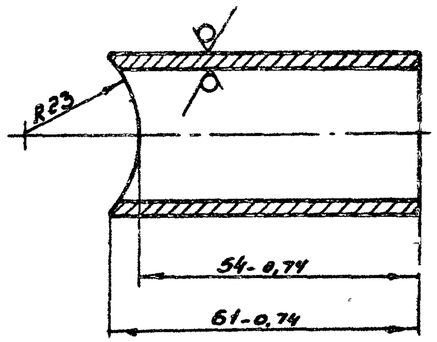

Изм.	Лист	№ докум.	Подп.	Дата	УГП 25.02.05			
Разраб.		Кудинов		12.84	Патрубок	Лит.	Масса	Масштаб
Провер.		Иосилевич		12.84		Н	0,13	1:1
Т.контр.						Лист	Листов 1	
Н.контр.		Иосилевич		12.84	Труба 32×3 ГОСТ 10704-76 / В-В Ст3сп3 ГОСТ 10705-80	Институт Мосгазниипроект		
Утв.								

Копировал: Гаврилова Формат А4

УГП25.02.00С6

Серия 5.905-10 Выпуск 2 альбом 2

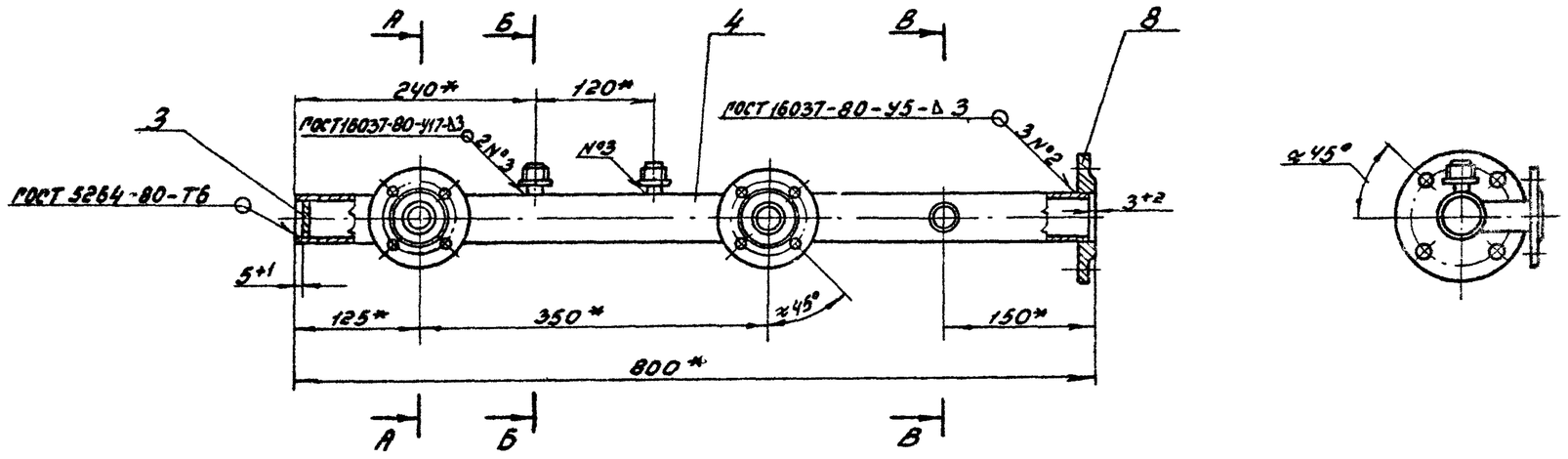

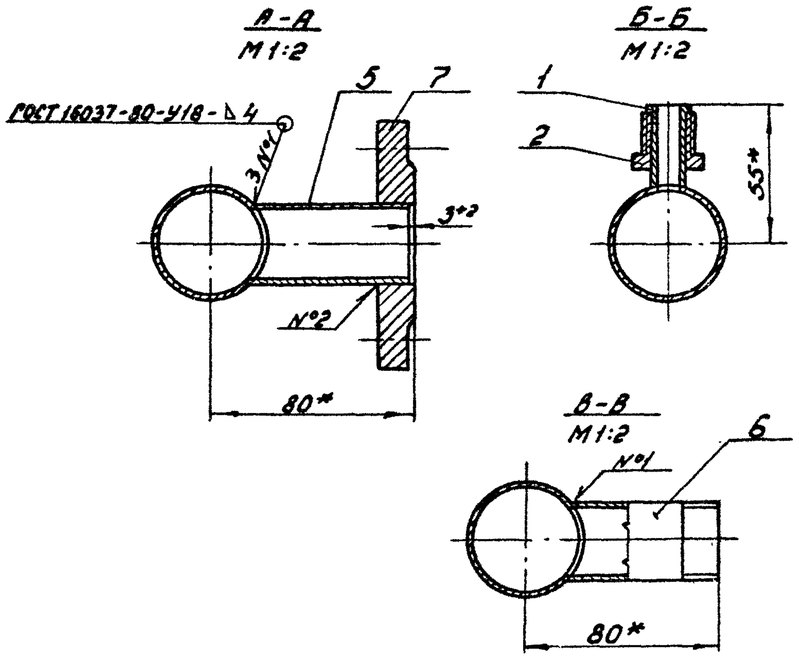

1. Коллектор испытать на прочность водой давлением 0,2 МПа (2 кгс/см²) и плотность воздухом давлением 0,1 МПа (1 кгс/см²).
2. Продолжительность испытания на прочность и плотность определяется временем необходимым для осмотра мест сварки, но не менее 1 мин. на каждое испытание. При этом падение давления не допускается.
3. * Размеры для справок.

					УГП25.02.00С6			
Изм.	Лист	№ докум.	Подп.	Дата	Коллектор	Лит.	Масса	Масштаб
Разраб.		Кудинов		12.84		И	5,10	1:5
Провер.		Иосилевич		12.84	Сборочный чертеж	Лист	Листов 1	
Т. контр.						Институт		
Н. контр.		Иосилевич		12.84		Мосгаз НИИпроект		
Утв.								

Копировал: Гаврилова Формат А3

Инв. № подл. | Подп. и дата | Взам. инв. № | Инв. № дубл. | Подп. и дата

Серия 5.905-10 Выпуск 2 альбом 2

УГП25.02.01

12,5

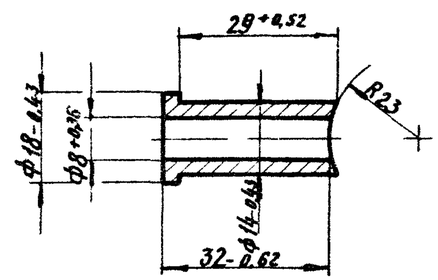

Инв.№ подл.	Подпись и дата	Взам. инв.№	Инв.№ дубл.	Подпись и дата				
Изм.	Лист	№ докум.	Подп.	Дата	УГП25.02.01			
Разраб.		Кудинов		11.84	Ниппель	Лит.	Масса	Масштаб
Провер.		Иосилевич		11.84		У	0,03	1:1
Т.контр.						Лист	Листов 1	
Н.контр.		Иосилевич		11.84	Сталь 20-4-Б ГОСТ 1050-74	Институт Мосгазниипроект		
Утв.								

Копировал: Ред. Формат А4

УГП25.02.02

12,5 (√)

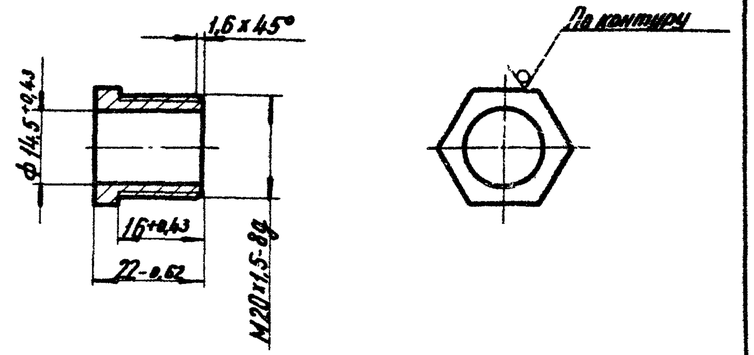

Инв.№ подл.	Подпись и дата	Взам. инв.№	Инв.№ дубл.	Подпись и дата				
Изм.	Лист	№ докум.	Подп.	Дата	УГП25.02.02			
Разраб.		Кудинов		11.84	Штуцер	Лит.	Масса	Масштаб
Провер.		Иосилевич		11.84		У	0,03	1:1
Т.контр.						Лист	Листов 1	
Н.контр.		Иосилевич		11.84	Шестигранник 22-5 ГОСТ 8560-78 / 45-В ГОСТ 1051-73	Институт Мосгазниипроект		
Утв.								

Копировал: Ред. Формат А4

Серия 5.905-10 Выпуск 2 альбом 2

УГП 25.02.03

125

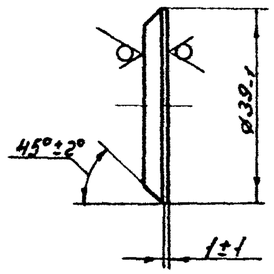

Изм.	Лист	№ докум.	Подп.	Дата	УГП 25.02.03			
Разраб.		Кудинов		12.84	Заглушка	Лит.	Масса	Масштаб
Провер.		Усилевич		12.84		И	0,04	1:1
Т. контр.						Лист	Листов 1	
Н. контр.		Усилевич		12.84	Лист Б-ПН-4,0 ГОСТ 19903-74 / Вст3сп2 ГОСТ 14637-79	Институт Мосгазниипроект		
Утв.								

Копировал: Гаврилова Формат А4

Инв. № подл. | Подп. и дата | Взам. инв. № | Инв. № дубл. | Подп. и дата

УГП 25.02.04

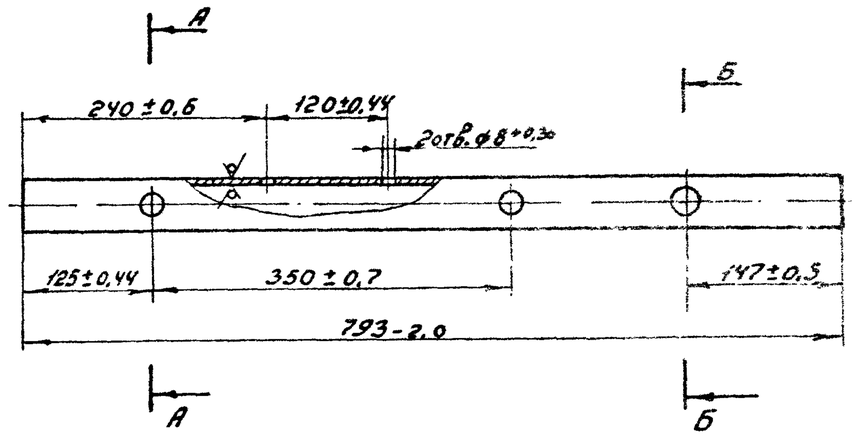

А-А
М1:2

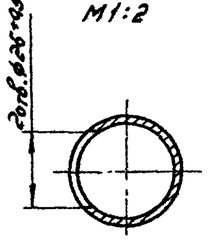

Б-Б
М1:2

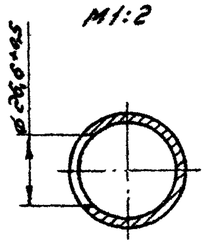

Изм.	Лист	№ докум.	Подп.	Дата	УГП 25.02.04			
Разраб.		Кудинов		12.84	Труба	Лит.	Масса	Масштаб
Провер.		Усилевич		12.84		И	2,49	1:5
Т. контр.						Лист	Листов 1	
Н. контр.		Усилевич		12.84	Труба 45х3,0 ГОСТ 10704-76 / В-ВСт3сп3 ГОСТ 10705-80	Институт Мосгазниипроект		
Утв.								

Копировал: Гаврилова Формат А4

УГП 25.02.06

12.5 (√)

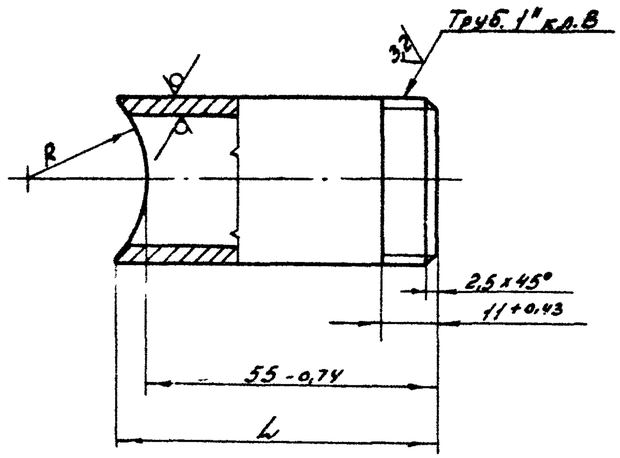

Обозначение	L, мм	R, мм
УПП 25.02.06	62-0,7	23+0,5
-01	60-0,7	29+0,5

Серия 5.905-10 Выпуск 2 альбом 2

Инв.№подл. | Подп. и дата | Взам.инв.№ | Инв.№дубл. | Подп. и дата

Изм.	Лист	№ докум.	Подп.	Дата
Разраб.		Кудинов		12.84
Провер.		Усилевич		12.84
Т.контр.				
Н.контр.		Усилевич		12.84
Утв.				

УГП 25.02.06

Патрубок

Лит.	Масса	Масштаб
И	0,13	1:1

Лист | Листов 1

Институт Мосгазниипроект

Труба 25×3,2 ГОСТ 3262-75

Копировал: Гаврилова Формат А4

Формат	Зона	Поз.	Обозначение	Наименование	Кол.	Примечание
				Документация		
А3			УГП 25.03.00СБ	Сборочный чертеж		
				Детали		
А4		1	УГП 25.03.01	Труба	2	
А4		2	УГП 25.03.02	Отвод	2	
А4		3	УГП 25.02.01	Ниппель	1	
А4		4	УГП 25.02.02	Штуцер	1	
А4		5	УГП 25.02.03	Заглушка	2	
А4		6	УГП 25.02.05	Патрубок	2	
				Стандартные изделия		
		7		Фланец I-25-6 ст.25 ГОСТ 12820-80	2	

Инв.№подл. | Подп. и дата | Взам.инв.№ | Инв.№дубл. | Подп. и дата

Изм.	Лист	№ докум.	Подп.	Дата
Разраб.		Кудинов		12.84
Провер.		Усилевич		12.84
Н.контр.		Усилевич		12.84
Утв.				

УГП 25.03.00

Коллектор

Лит.	Лист	Листов
И		1

Институт Мосгазниипроект

Копировал: Гаврилова Формат А4

УГП 25.03.00СБ

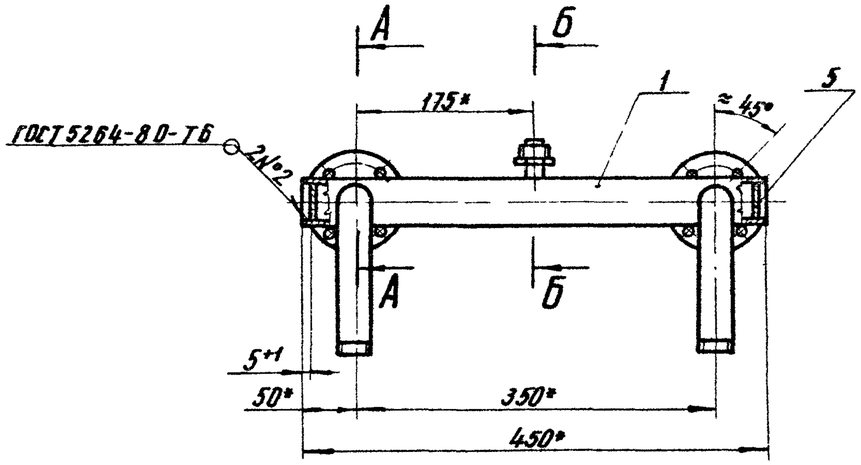

А – А
М1:2

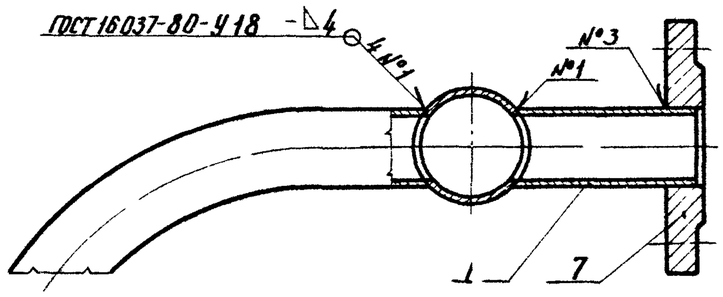

Б – Б
М1:2

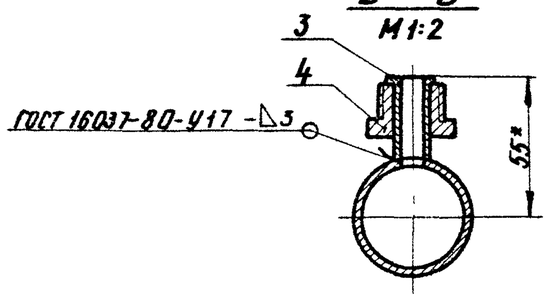

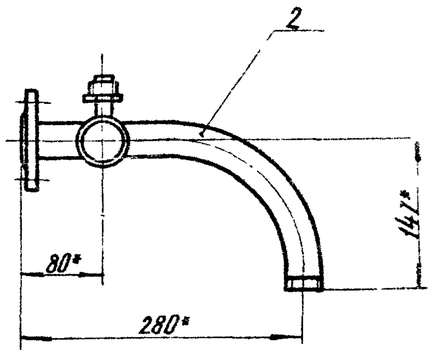

1. Коллектор испытать на прочность водой давлением 0,2 мПа (2 кгс/см²) и плотность воздухом давлением 0,1 мПа (1 кгс/см²)
2. Продолжительность испытания на прочность и плотность определяется временем необходимым для осмотра мест сварки, но не менее 1 мин, на каждое испытание.
   При этом падение давления не допускается
3. * Размеры для справок.

Изм.	Лист	N докум.	Подп.	Дата	УГП 25.03.00СБ	
Разраб.		Кудинов		12.84	Коллектор сборочный чертеж	Лит. / Масса 4,20 / Масштаб 1:5
Провер.		Иосилевич		12.84		Лист / Листов 1
Т. контр.						Институт Мосгазниипроект
Н. контр.		Иосилевич		12.84		
Утв.						

Инв. № подл. | Подпись и дата | Взам. инв. № | Инв. № дубл. | Подпись и дата

Серия 5.905-10 Выпуск 2 альбом 2

Копировал: Ба/

Формат А3

УГП 25.03.01

12.5

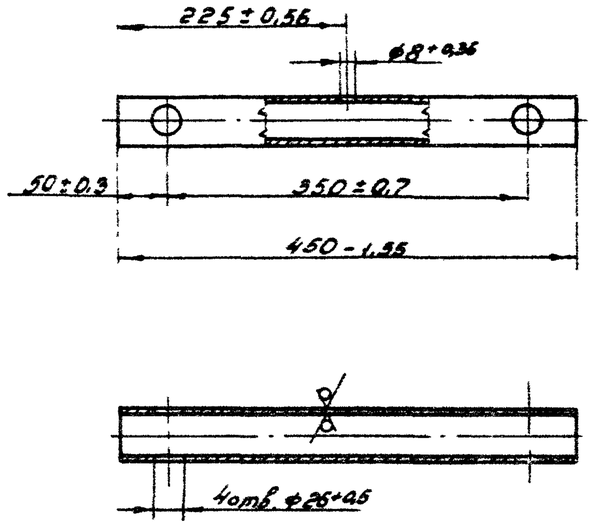

Серия 5.903-10 Выпуск 2 альбом 2

Инв. № подл. | Подп. и дата | Взам. инв. № | Инв. № дубл. | Подп. и дата

Изм.	Лист	№ докум.	Подп.	Дата
Разраб.		Кудинов		12.84
Провер.		Иосилевич		12.84
Т. контр.				
Н. контр.		Иосилевич		12.84
Утв.				

Труба

Лит.	Масса	Масштаб
Н	1,40	1:5
Лист	Листов 1	

Труба 45×3,0 ГОСТ 10704-76 / В-В Ст 3сп 3 ГОСТ 10705-80

Институт Мосгазниипроект

Копировал: Гаврилова Формат А4

УГП 25.03.02

12.5

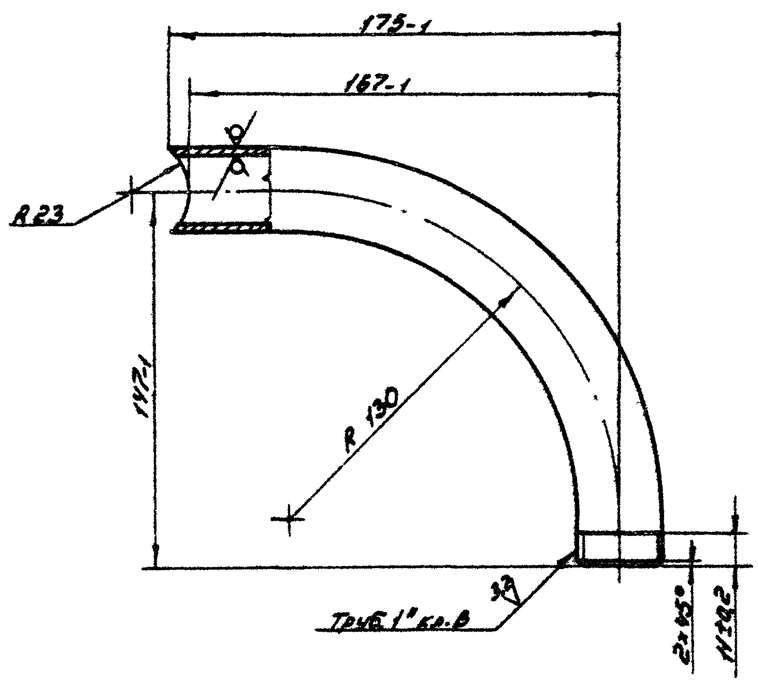

Инв. № подл. | Подп. и дата | Взам. инв. № | Инв. № дубл. | Подп. и дата

Изм.	Лист	№ докум.	Подп.	Дата
Разраб.		Кудинов		12.84
Провер.		Иосилевич		12.84
Т. контр.				
Н. контр.		Иосилевич		12.84
Утв.				

Отвод

Лит.	Масса	Масштаб
Н	0,67	1:2
Лист	Листов 1	

Труба 25×3,2 ГОСТ 3262-75

Институт Мосгазниипроект

Копировал: Гаврилова Формат А4

Формат	Зона	Поз.	Обозначение	Наименование	Кол.	Примечание
				Документация		
			УГП 25. 04. 00	Сборочный чертеж		
				Детали		
А4		1	УГП 25. 04. 01 – 01	Гайка накидная	1	
А4		2	УГП 25. 04. 02 – 01	Ниппель	1	
А4		3	УГП 25. 04. 03 – 01	Ниппель	1	
А4		4	УГП 25. 02. 02	Штуцер	1	
				Материалы		
		5		Труба М2-М-10х1 ГОСТ 617-72	2	м

Серия 5.905-10 Альбом 2 альбом 2

Инв. № подл. | Подпись и дата | Взам. инв. № | Инв. № дубл. | Подпись и дата

Изм.	Лист	№ докум.	Подп.	Дата
Разраб.		Кудинов		12.84
Провер.		Иосилевич		12.84
Н. контр.		Иосилевич		12.84
Утв.				

УГП 25.04.00

Трубка

Лит.	Лист	Листов
У		1

Институт МосгазНИИпроект

копировал: Ред. формат А4

УГП 25.04.00СБ

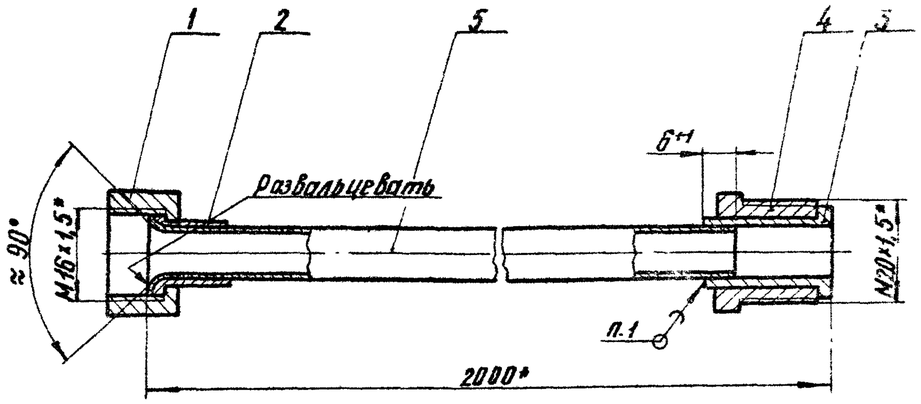

1. Прилой Пр2 ПОС40 ГОСТ 21931-76
2. * Размеры для справок

Инв. № подл. | Подпись и дата | Взам. инв. № | Инв. № дубл. | Подпись и дата

Изм.	Лист	№ докум.	Подп.	Дата
Разраб.		Кудинов		12.84
Провер.		Иосилевич		12.84
Т. контр.				
Н. контр.		Иосилевич		12.84
Утв.				

Трубка
Сборочный чертеж

Лит.	Масса	Масштаб
У	0,35	1:1
Лист	Листов 1	

Институт МосгазНИИпроект

копировал: Ред. формат А4

Серия 5.905-10 Выпуск 2 альбом 2

Инв. № подл. | Подпись и дата | Взам. инв. № | Инв. № дубл. | Подпись и дата

УГП25.04.01

12,5

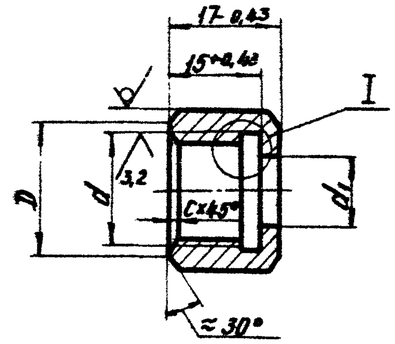

I
М2:1

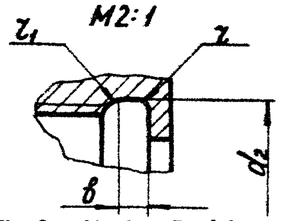

Размеры в мм

Обозначение	Резьба d	d_1	d_2	D	в	z	z_1	C	S	Масса, кг
УГП 25.04.01	М12×1,5-7Н	12,7	$8,5^{+0,36}$	$16^{+0,43}$	$2,5^{+0,25}$	1	0,5	1,6	17	0,02
— 01	М16×1,5-7Н	16,7	$12,5^{+0,43}$	$18^{+0,43}$					19	
— 02	Труб 1/2" лев	$21,4^{+0,43}$	$14^{+0,43}$	$25^{+0,52}$	$5^{+0,30}$	1,6		2,0	26	0,04

Изм.	Лист	№ докум.	Подп.	Дата
Разраб.		Кудинов		12.84
Провер.		Иосилевич		12.84
Т. контр.				
Н. контр.		Иосилевич		12.84
Утв.				

УГП25.04.01

Гайка накидная

Лит.	Масса	Масштаб
У	Сн. табл.	—
Лист	Листов 1	

Шести-5 ГОСТ 8560-78 гранник 45-В ГОСТ 1051-73

Институт МосгазНИИпроект

Копировал: Формат А4

УГП25.04.02

12,5

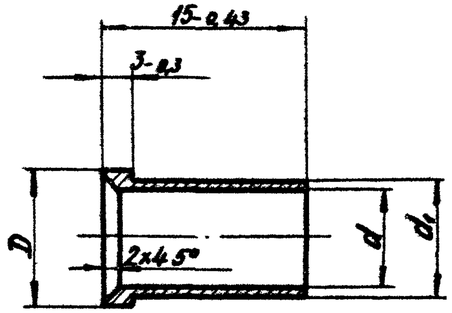

Размеры в мм

Обозначение	D	d	d_1	Масса, кг
УГП 25.04.02	$10^{+0,36}$	$6^{+0,30}$	8-0,36	0,004
— 01	$14^{+0,43}$	$10^{+0,36}$	12-0,43	0,005

Изм.	Лист	№ докум.	Подп.	Дата
Разраб.		Кудинов		12.84
Провер.		Иосилевич		12.84
Т. контр.				
Н. контр.		Иосилевич		12.84
Утв.				

УГП25.04.02

Ниппель

Лит.	Масса	Масштаб
У	Сн. табл.	—
Лист	Листов 1	

Сталь 45-4-Б ГОСТ 1050-74

Институт МосгазНИИпроект

Копировал: Формат А4

УГП25.04.03

12,5

Серия 5.905-10 выпуск 2 альбом 2

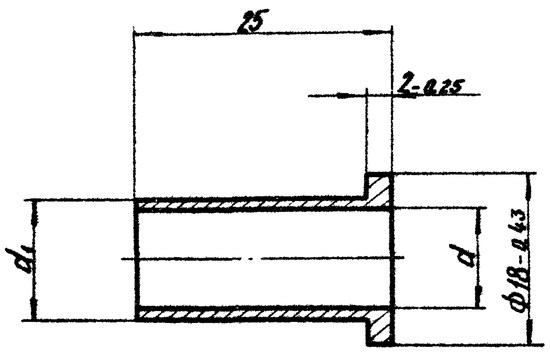

Размеры в мм

Обозначение	d	d_1	Масса, кг
УГП25.04.03	6	8	0,008
-01	10	12	0,009

Изм.	Лист	N Докум.	Подп.	Дата
Разраб.		Кудинов		12.84
Провер.		Иосилевич		12.84
Т.контр.				
Н.контр.		Иосилевич		12.84
Утв.				

Ниппель

45-4-б ГОСТ 1050-74

УГП25.04.03

Лит.	Масса	Масштаб
И	См. табл.	

Лист | Листов 1

Институт МосгазНИИпроект

Инв. N подл. | Подпись и дата | Взам. инв. N | Инв. N дубл. | Подпись и дата

копировал: [signature]

формат А4

Формат	Зона	Поз	Обозначение	Наименование	Кол	Примечание
				Документация		
А3			УГП25.05.00 СБ	Сборочный чертеж		
				Сборочные единицы		
А4		1	УГП25.05.01.00	Клапан взрывной	1	
А4		2	УГП25.05.02.00	Стойка	1	
		3	-01	Стойка	1	
				Детали		
А4		4	УГП25.05.04	Лист	1	
А4		5	УГП25.05.05	Хомут	1	
А4		6	УГП25.05.06	Болт анкерный	2	
Б.Ч		7	УГП25.05.07	Уголок L = 580-1,7		
				Уголок Б-40×40×4 ГОСТ 8509-72 / Ст3-1-I ГОСТ 535-79	1	0,88 кг
				Стандартные изделия		
		8		Болт М8×18.58 ГОСТ 7798-70	6	
		9		Болт М16×30.58 ГОСТ 7798-70	4	
		10		Гайка М8.5 ГОСТ 5915-70	6	
		11		Гайка М16.5 ГОСТ 5915-70	6	
			Переменные данные	для исполнений		
				УГП25.05.00		
				Детали		
А3		12	УГП25.05.08	Короб	1	
				УГП25.05.00-01		
				Детали		
А3		12	УГП25.05.08-01	Короб	1	
				УГП25.05.00-02		
				Детали		
А3		12	УГП25.05.08-02	Короб	1	

Изм.	Лист	N Докум.	Подп.	Дата
Разраб.		Кудинов		12.84
Провер.		Иосилевич		12.84
Н.контр.		Иосилевич		12.84
Утв.				

Установка взрывного клапана

УГП25.05.00

Лит.	Лист	Листов
И		1

Институт МосгазНИИпроект

Инв. N подл. | Подпись и дата | Взам. инв. N | Инв. N дубл. | Подпись и дата

копировал: [signature]

формат А4

УГП25.05.00СБ

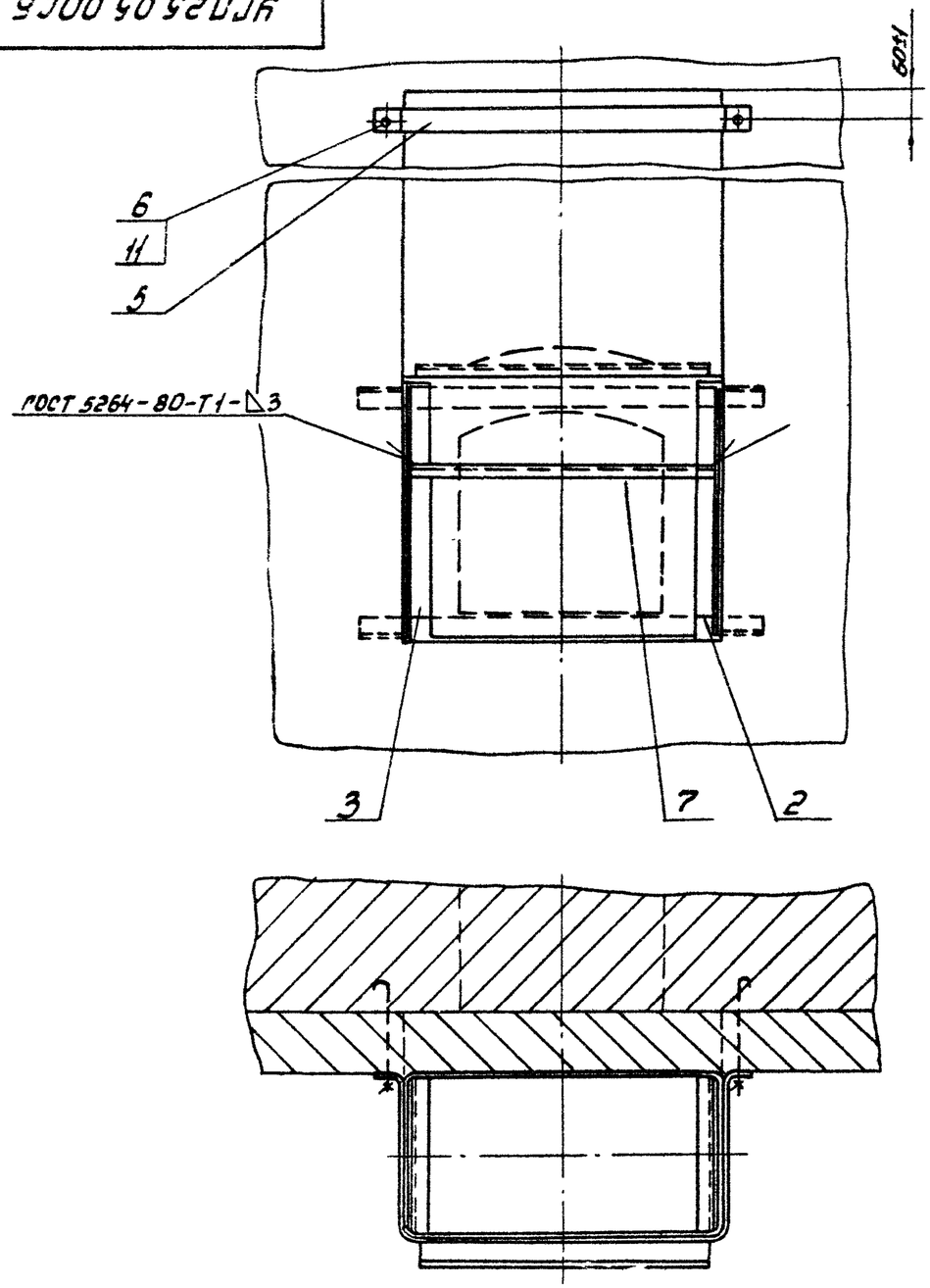

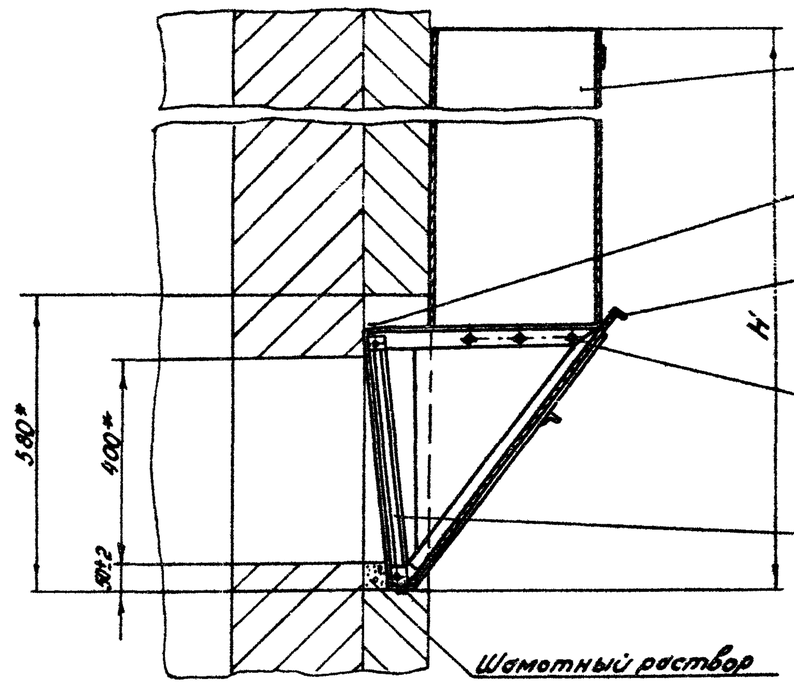

Обозначение	H, мм	Масса, кг
УГП 25.05.00	1200	48
-01	1435	50
-02	1880	54

Серия 5.905-10 Выпуск 2 альбом2

Инв.№ подл. | Подп. и дата | Взам.инв.№ | Инв.№ дубл. | Подп. и дата

Изм.	Лист	№ докум.	Подп.	Дата	УГП 25.05.00СБ
Разраб.		Кудинов		12.84	Установка взрывного клапана. Сборочный чертеж
Провер.		Усилевич		12.84	Лит. А1 / Масса см. табл. / Масштаб 1:10
Т.контр.					Лист / Листов 1
Н.контр.		Усилевич		12.84	Институт Мосгазпроект
Утв.					

Копировал: Гаврилова

Формат А3

Формат	Зона	Поз.	Обозначение	Наименование	Кол.	Примечание
				Документация		
А3			УГП 25.05.01.00СБ	Сборочный чертеж		
				Сборочные единицы		
А4		1	УГП25.05.01.01.00	Седло	1	
А4		2	УГП25.05.01.02.00	Рамка	1	
				Детали		
А4		4	УГП25.05.01.04	Лист	1	
А4		5	УГП25.05.01.05	Ось	1	
				Стандартные изделия		
		7		Болт М6×16-6g.58 ГОСТ 7798-70	14	
		8		Гайка М16-5Н.5 ГОСТ 5915-70	14	
		9		Шайба 12.02 ГОСТ 11371-78	2	
		10		Шплинт 2,5×22-001 ГОСТ 397-79	2	
				Материалы		
		11		Сетка №10-2,00 ГОСТ 3826-66 (440×440)-2Р	1	
		12		Картон асбестовый КАОН-5 ГОСТ 2850-75; 450×435	1	
		13		Битый шамот, глина, асбест с битумом	1	

Серия 5.905-10 Выпуск 2 альбом 2

Инв. № подл. | Подпись и дата | Взам. инв. № | Инв. № дубл. | Подпись и дата

Изм.	Лист	№ докум.	Подп.	Дата
Разраб.		Кудинов В.		12.84
Провер.		Иосилевич		12.84
Н. контр.		Иосилевич		12.84
Утв.				

УГП 25.05.01.00

Клапан взрывной

Лит.	Лист	Листов
И		1

Институт МосгазНИИпроект

Копировал: Bel

Формат А4

УГП 25.05.01.05

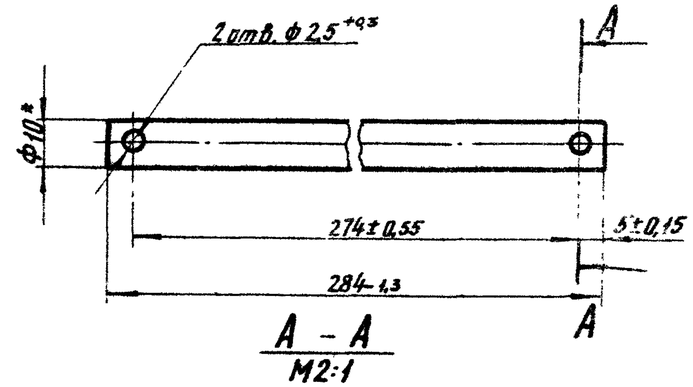

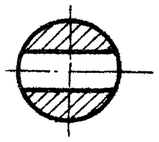

* Размер для справок

Изм.	Лист	№ докум.	Подп.	Дата
Разраб.		Гулина		12.84
Пров.		Иосилевич		12.84
Т. контр.				
Н. контр.		Иосилевич		12.84
Утв.				

Ось

Круг 810 ГОСТ 2590-71 / Ст3-1-I ГОСТ 535-79

Лит.	Масса	Масштаб
И	0,18	1:1
Лист	Листов 1	

Институт МосгазНИИпроект

Копировал: Bel

Формат А4

УГП25.05.01.00СБ

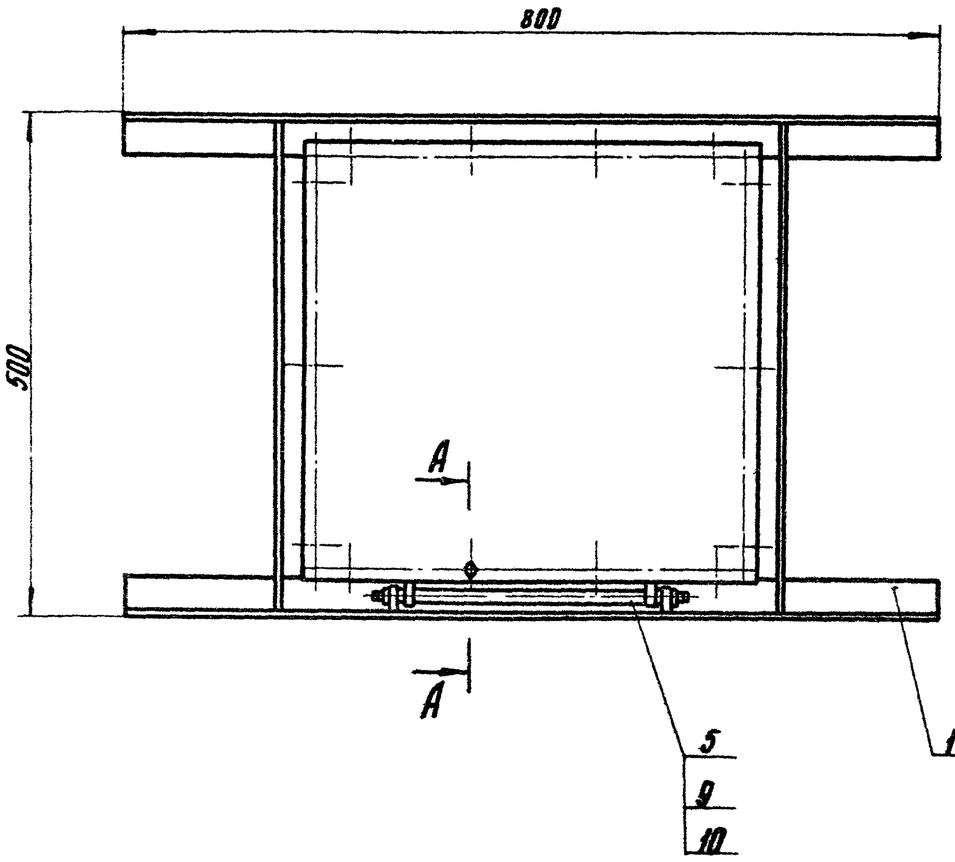

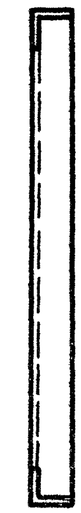

А – А
М 1:1

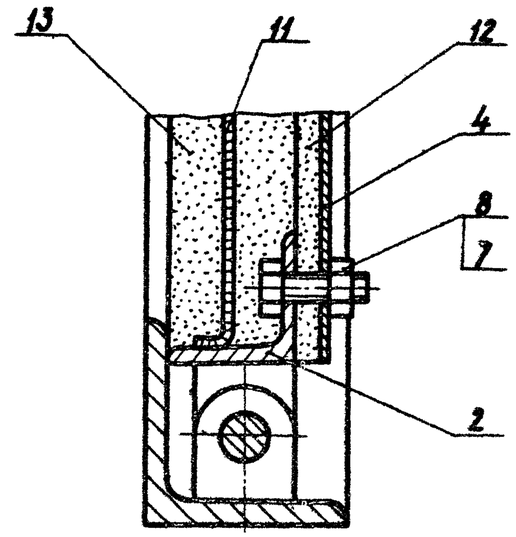

Размеры для справок

Изм.	Лист	№ докум.	Подп.	Дата	УГП25.05.01.00СБ
Разраб.		Кулинов		11.84	Клапан взрывной
Провер.		Шосилевич		11.84	Сборочный чертеж
Т. контр.					
Н. контр.		Шосилевич		11.84	
Утв.					

Лит.	Масса	Масштаб
У	21,1	1:5
Лист	Листов 1	
Институт Мосгазнипроект		

Серия 5.905-10 Выпуск 2 Альбом 2

Инв. № подл. | Подпись и дата | Взам. инв. № | Инв. № дубл. | Подпись и дата

Копировал:

Серия 5.905-10 выпуск 2 альбом 2

Формат	Зона	Поз.	Обозначение	Наименование	Кол.	Примечание
				Документация		
А3			УГП 25.05.01.01.00	Сборочный чертеж		
				Детали		
А4		1	УГП 25.05.01.01.01	Уголок	2	
А4		2	УГП 25.05.01.01.02	Уголок	2	
А4		3	УГП 25.05.01.01.03	Петля	2	

Инв. № подл. | Подп. и дата | Взам. инв. № | Инв. № дубл. | Подп. и дата

Изм.	Лист	№ докум.	Подп.	Дата
Разраб.	Кудинов			12.84
Пров.	Иосилевич			12.84
Н. контр.	Иосилевич			12.84
Утв.				

УГП 25.05.01.01.00

Седло

Лит	Лист	Листов
Н		1

Институт Мосгазниипроект

Копировал: Родин

Формат А4

УГП 25.05.01.01.01

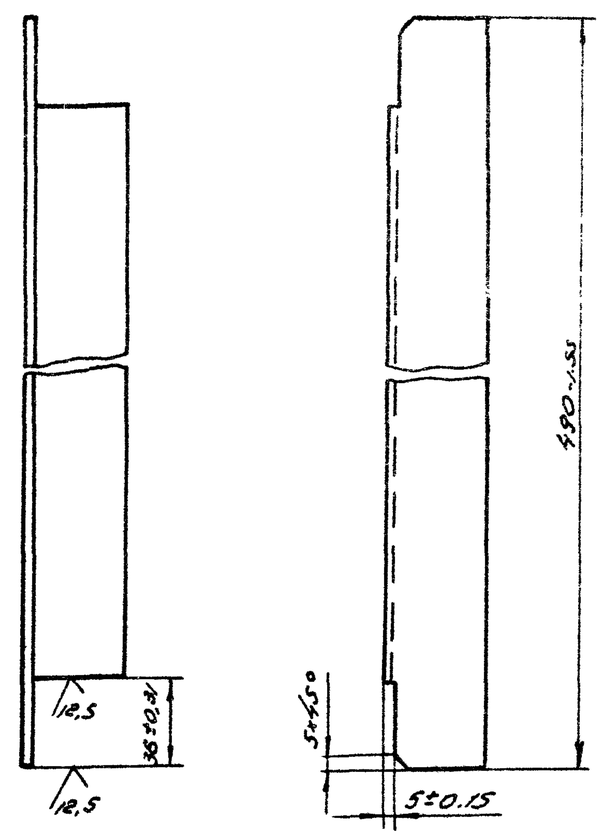

Инв. № подл. | Подп. и дата | Взам. инв. № | Инв. № дубл. | Подп. и дата

Изм.	Лист	№ докум.	Подп.	Дата
Разраб.	Кудинов			12.84
Пров.	Иосилевич			12.84
Т. контр.				
Н. контр.	Иосилевич			12.84
Утв.				

УГП 25.05.01.01.01

Уголок

Лит	Масса	Масштаб
Н	1.10	1:2

Лист | Листов 1

Уголок Б.40х40х4 ГОСТ 8509-72 / Ст 3-1-I ГОСТ 535-79

Институт Мосгазниипроект

Копировал: Родин

Формат А4

Инв.№ подл. | Подп. и дата | Взам.инв.№ | Инв.№ дубл. | Подп. и дата

УГП 25.05.01.01.00СБ

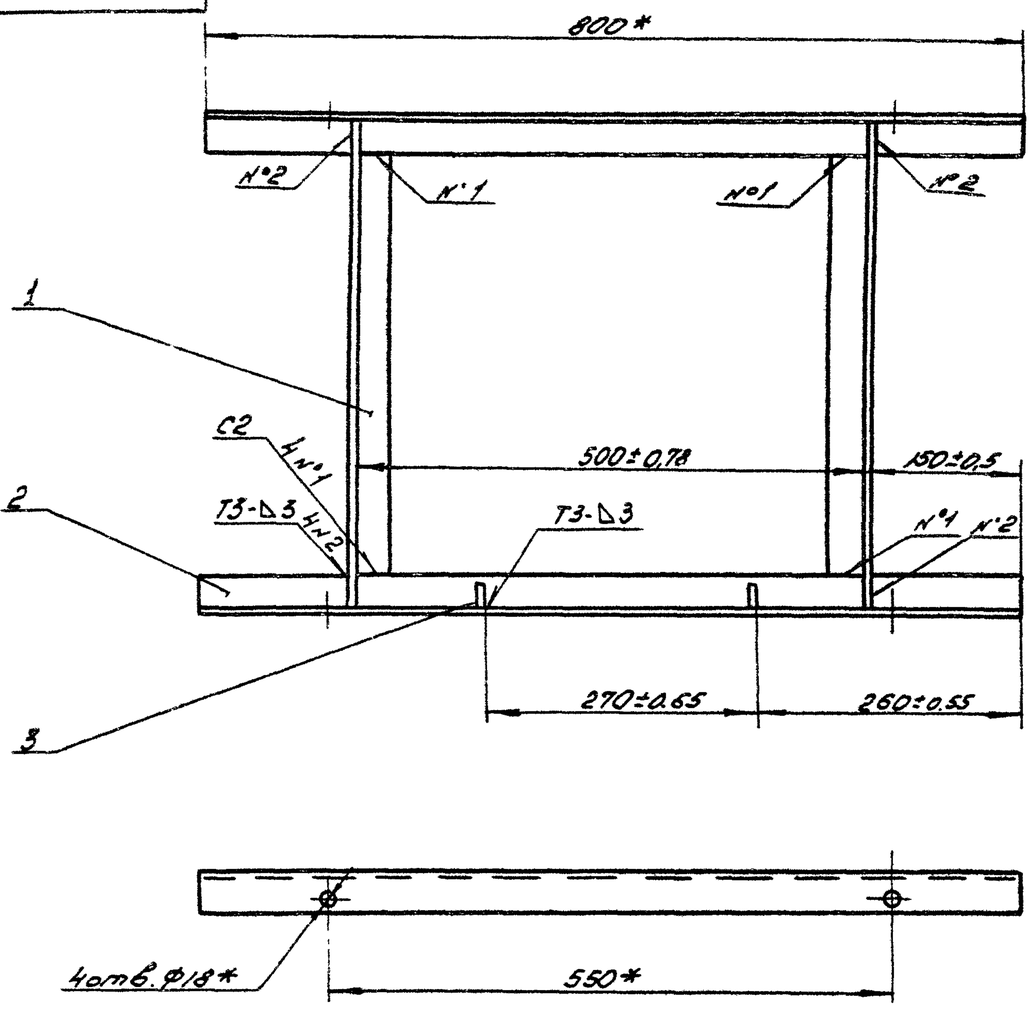

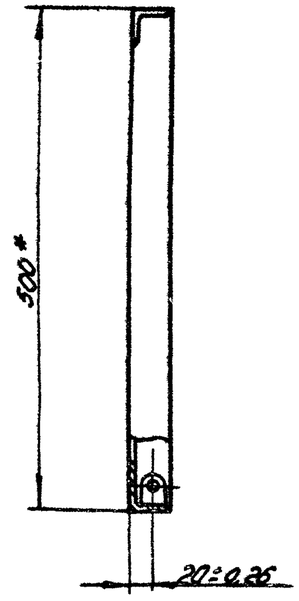

1. Сварные швы по ГОСТ 5264-80
2* Размер для справки

Изм.	Лист	№ докум.	Подп.	Дата	УГП 25.05.01.01.00СБ			
Разраб.		Кудинов		12.84	Седло сборочный чертеж	Лит.	Масса	Масштаб
Пров.		Иосилевич		12.84		И	6,0	1:5
Т.контр.						Лист	Листов 1	
Н.контр.		Иосилевич		12.84		Институт Мосоргнефтепроект		
Утв.								

Копировал: Радин

Формат А3

Серия 5.905-10 Выпуск 2 альбом 2

Инв.№ подл. | Подп. и дата | Взам.инв.№ | Инв.№ дубл. | Подп. и дата

УГП 25.05.01.01.02

(√) Ra

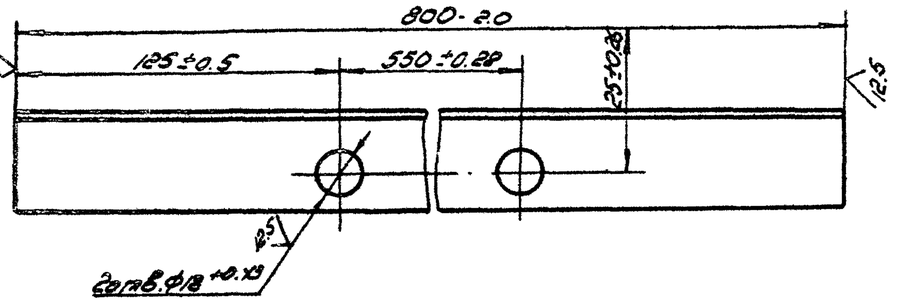

Изм.	Лист	№ докум.	Подп.	Дата
Разраб.		Кудинов		12.84
Пров.		Иосилевич		12.84
Т.контр.				
Н.контр.		Иосилевич		12.84
Утв.				

Уголок

Лит	Масса	Масштаб
И	1,94	1:2
Лист	Листов 1	

Уголок Б.40×40×4 ГОСТ 8509-72 / Ст3-1-1 ГОСТ 535-79

Институт Мосгоазниипроект

Копировал: Радина Формат А4

УГП 25.05.01.01.03

(√) 12.5

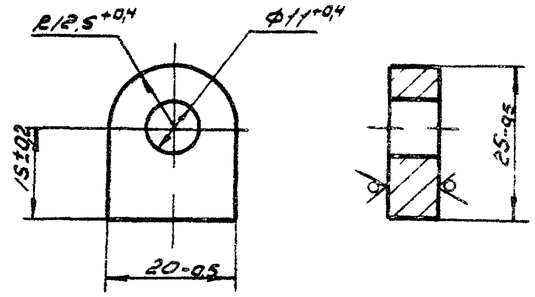

Изм.	Лист	№ докум.	Подп.	Дата
Разраб.		Кудинов		12.84
Пров.		Иосилевич		12.84
Т.контр.				
Н.контр.		Иосилевич		12.84
Утв.				

Петля

Лит.	Масса	Масштаб
И	0,04	1:1
Лист	Листов 1	

Лист Б-ПН-10 ГОСТ 19903-74 / Ст3 ГОСТ 14637-79

Институт Мосгоазниипроект

Копировал: Радина Формат А4

Формат	Зона	Поз.	Обозначение	Наименование		Примечание
				Документация		
А4			УГП 25.05.01.02.00СБ	Сборочный чертеж		
				Детали		
А4		1	УГП 25.05.01.02.01	Уголок	1	
		2	-01	Уголок	1	
А4		3	УГП 25.05.01.01.03	Петля	2	

Серия 5.905-10 Выпуск 2 альбом 2

Инв. № подл. | Подп. и дата | Взам. инв. № | Инв. № дубл. | Подп. и дата

Изм.	Лист	№ докум.	Подп.	Дата
Разраб.		Кудинов		12.84
Пров.		Осипевич		12.84
Н. контр.		Осипевич		12.84
Утв.				

УГП 25.05.01.02.00

Рамка

Лит	Лист	Листов
У		1

Институт Мосгазниипроект

Копировал: Радина Формат А4

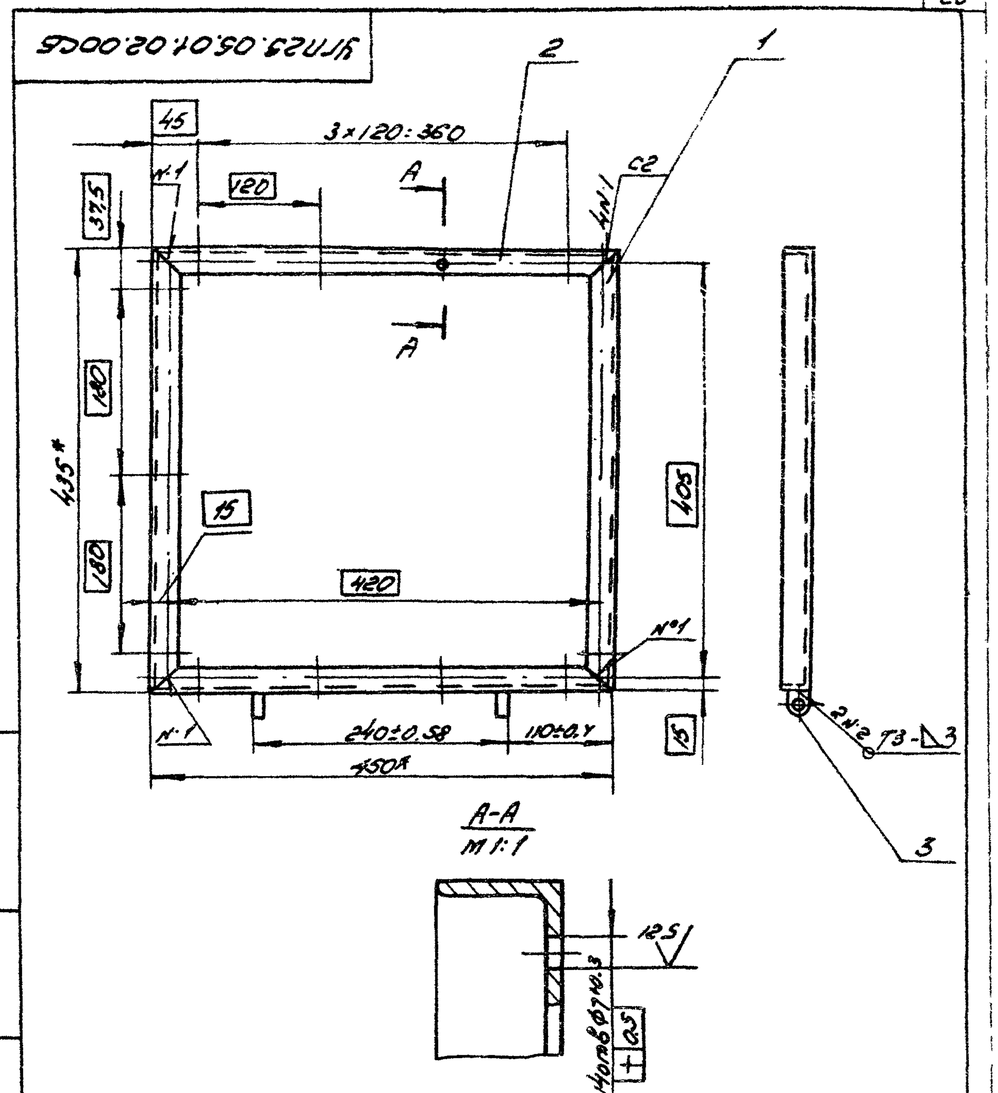

1. Сварные швы по ГОСТ 5264-80
2. *Размеры для справок

УГП 25.05.01.02.00СБ

Изм.	Лист	№ докум.	Подп.	Дата
Разраб.		Кудинов		12.84
Пров.		Осипевич		12.84
Т. контр.				
Н. контр.		Осипевич		11.84
Утв.				

Рамка

Сборочный чертеж

Лит	Масса	Масштаб
У	2,6	1:5
Лист	Листов 1	

Институт Мосгазниипроект

Копировал: Радина Формат А4

УГП 25.05.01.02.01

Серия 5.905-10 Выпуск 2 альбом 2

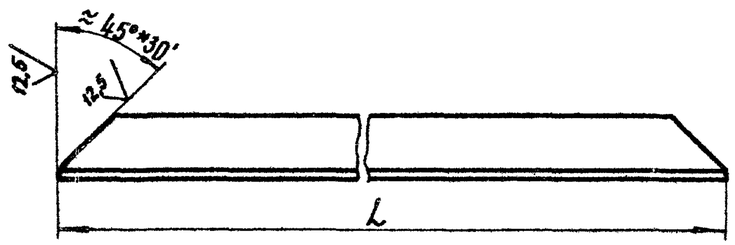

Обозначение	L, мм	Масса, кг
УГП 25.05.01.02.01	427-0,55	0,60
—01	442-1,55	0,63

Изм.	Лист	N Докум.	Подп.	Дата
Разраб.		Кудинов		12.84
Провер.		Иосилевич		12.84
Т. контр.				
Н. контр.		Иосилевич		12.84
Утв.				

УГП 25.05.01.02.01

Уголок

Лит.	Масса	Масштаб
И	См. табл.	1:2

Лист | Листов 1

Уголок Б-25×25×4 ГОСТ 8509-72 / Ст3-1-I ГОСТ 535-79

Институт МосгазНИИпроект

копировал: [signature] формат А4

УГП 25.05.01.04

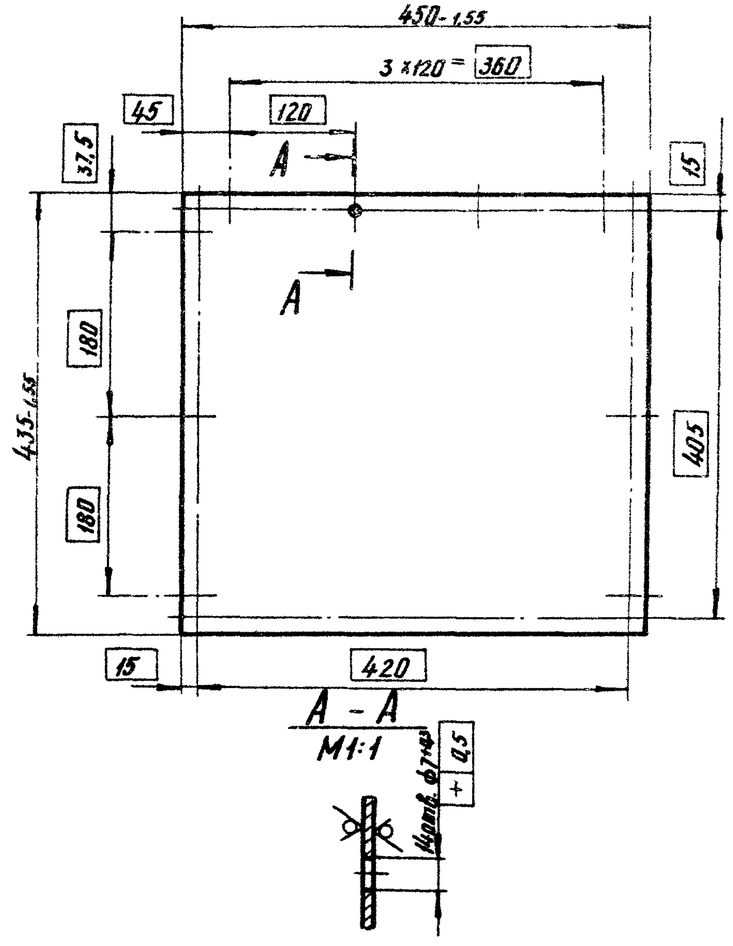

Изм.	Лист	N Докум.	Подп.	Дата
Разраб.		Кудинов		12.84
Провер.		Иосилевич		12.84
Т. контр.				
Н. контр.		Иосилевич		12.84
Утв.				

УГП 25.05.01.04

Лист

Лит.	Масса	Масштаб
И	0,8	1:5

Лист | Листов 1

Лист Б-ПН-0,5 ГОСТ 19903-74 / 3-IV Ст3 ГОСТ 16523-70

Институт МосгазНИИпроект

копировал: [signature] формат А4

Формат	Зона	Поз.	Обозначение	Наименование	Кол.	Примечание
				Документация		
А4			УГП 25.05.02.00СБ	Сборочный чертеж		
				Детали		
А4		1	УГП 25.05.02.01	Косынка	1	
			Переменные данные	для исполнений		
				УГП 25.05.02.00		
				Детали		
А4		2	УГП 25.05.02.02	Уголок	1	
А4		3	УГП 25.05.02.03	Уголок	1	
				УГП 25.05.02.00-01		
				Детали		
А4		2	УГП 25.05.02.02-01	Уголок	1	
А4		3	УГП 25.05.02.03-02	Уголок	1	

Серия 5.905-10 Выпуск 2 альбом 2

Инв.№ подл. | Подп. и дата | Взам.инв.№ | Инв.№ дубл. | Подп. и дата

Изм. Лист № докум. Подп. Дата

Разраб. Кудинов 12.84

Провер. Васильевич 12.84

Н.контр. Васильевич 12.84

Утв.

УГП 25.05.02.00

Стойка

Лит. Лист Листов 1

Институт Мосгазниипроект

Копировал: Гаврилова Формат А4

УГП 25.05.02.00 - изображено

УГП 25.05.02.00-01 – зеркальное отражение

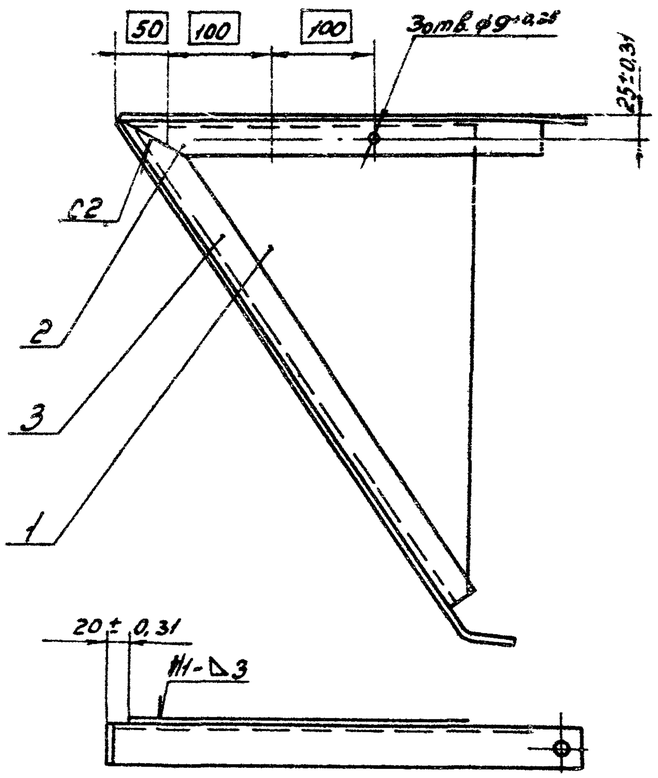

Сварные швы по ГОСТ 5264-80.

Изм. Лист № докум. Подп. Дата

Разраб. Кудинов 12.84

Провер. Васильевич 12.84

Т.контр.

Н.контр. Васильевич 12.84

Утв.

УГП 25.05.02.00СБ

Стойка

Сборочный чертеж

Лит.	Масса	Масштаб
Н	5	1:5
Лист	Листов 1	

Институт Мосгазниипроект

Копировал: Гаврилова Формат А4

Серия 5.905-10 Выпуск 6 Альбом 2

Инв. № подл. | Подп. и дата | Взам. инв. № | Инв. № дубл. | Подп. и дата

УГП 25.05.02.02

$\sqrt{}$

УГП 25.05.02.02 - изображено

УГП 25.05.02.02-01 — зеркальное отражение

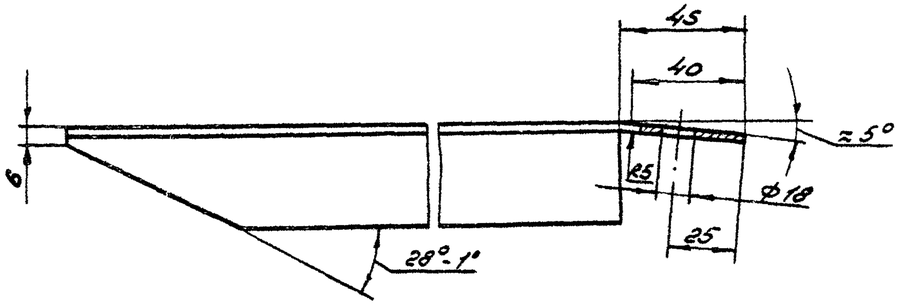

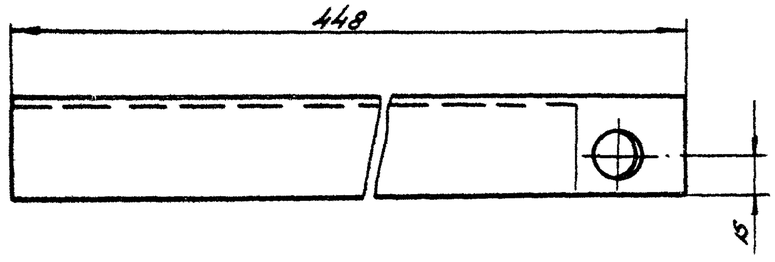

Неуказанные предельные отклонение отверстий H14, валов h14, остальных $\pm \frac{IT14}{2}$

Изм.	Лист	N докум.	Подп.	Дата	УГП 25.05.02.02		
Разраб.		Кудинов		12.84	Уголок	Лит.	Масса 1,1	Масштаб 1:2
Пров.		Иосилевич		12.84		Лист	Листов 1	
Т.контр.								
Н.контр.		Иосилевич		12.84	Уголок Б-40×40×4 ГОСТ 8509-72 / Ст3-1-I ГОСТ 535-79		ИНСТИТУТ Мосгазниипроект	
Утв.								

Копировал: Радин Формат А4

Инв. № подл. | Подп. и дата | Взам. инв. № | Инв. № дубл. | Подп. и дата

УГП 25.05.02.03

$\sqrt{}$

УГП 25.05.02.03 — изображено

УГП 25.05.02.03-01 зеркальное отражение

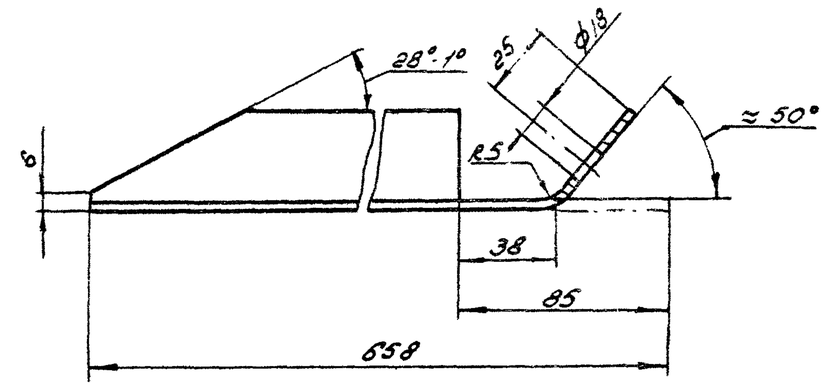

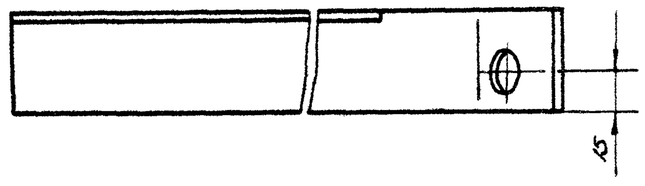

Неуказанные предельные отклонения: отверстий H14, валов h14, остальных $\pm \frac{IT14}{2}$

Изм.	Лист	N докум.	Подп.	Дата	УГП 25.05.02.03		
Разраб.		Кудинов		12.84	Уголок	Лит.	Масса 1,4	Масштаб 1:2
Пров.		Иосилевич		12.84		Лист	Листов 1	
Т.контр.								
Н.контр.		Иосилевич			Уголок Б-40×40×4 ГОСТ 8509-72 / Ст3-1-I ГОСТ 535-79		ИНСТИТУТ Мосгазниипроект	
Утв.								

Копировал: Радин Формат А4

Серия 5.905-10 Выпуск 2 альбом 2

Инв.№ подл. | Подпись и дата | Взам. инв.№ | Инв.№ дубл. | Подпись и дата

УГП25.05.02.01

12,5

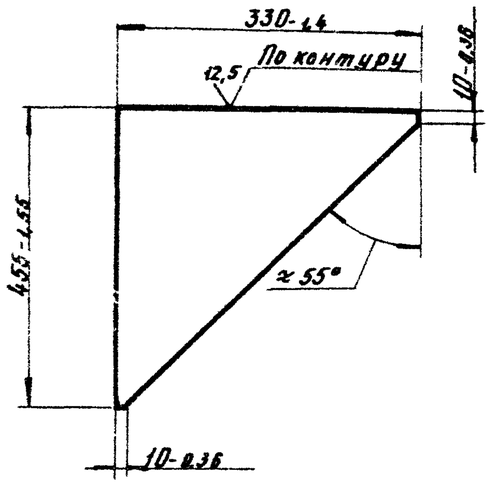

Изм.	Лист	№ докум.	Подп.	Дата	УГП25.05.02.01		
Разраб.		Кудинов		12.84	Косынки	Лит.	Масса	Масштаб
Провер.		Иосилевич		12.84		У	1,2	1:10
Т.контр.						Лист	Листов 1
Н.контр.		Иосилевич		12.84	Лист 5-ПН-2.0 ГОСТ 19903-74 3-IV-Ст3 ГОСТ 16523-70	Институт МосгазНИИпроект	
Утв.							

Копировал: Ко

Формат А4

УГП25.05.04

12,5

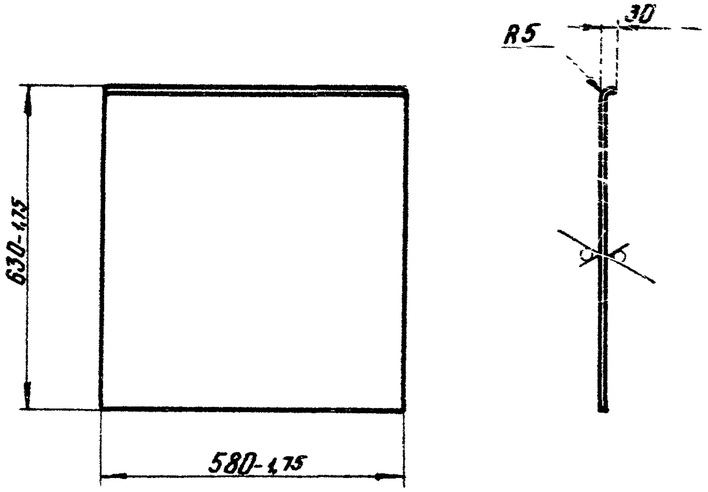

Изм.	Лист	№ докум.	Подп.	Дата	УГП25.05.04		
Разраб.		Кудинов		12.84	Лист	Лит.	Масса	Масштаб
Провер.		Иосилевич		12.84		У	7,2	1:10
Т.контр.						Лист	Листов 1
Н.контр.		Иосилевич		12.84	Лист 5-ПН-2.0 ГОСТ 19903-74 3-IV-Ст3 ГОСТ 16523-70	Институ. МосгазНИИпроект	
Утв.							

Копировал: Ко

Формат А4

УГП 25.05.05

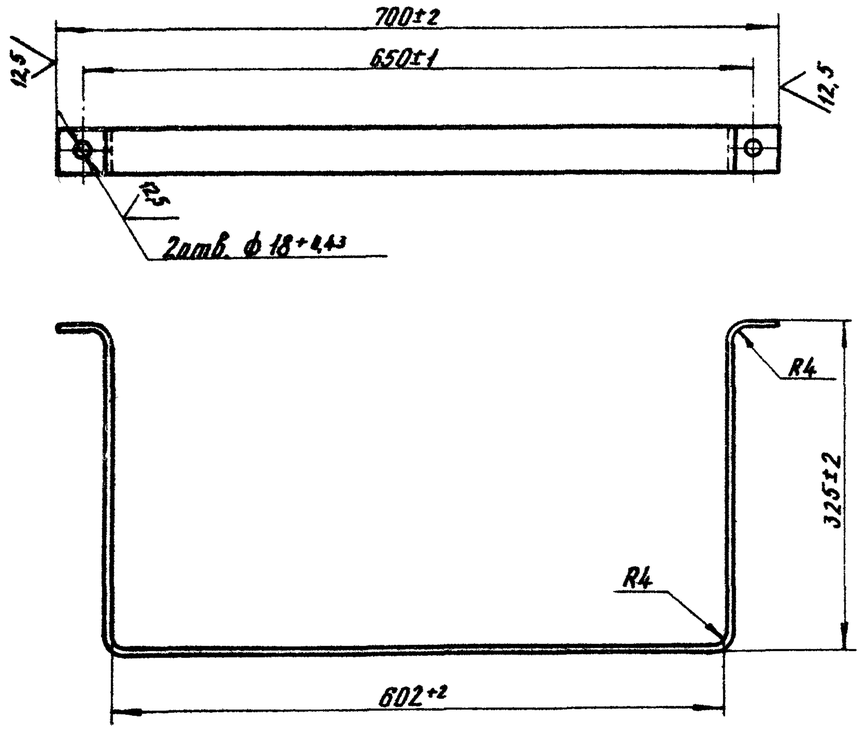

Серия 5.905-10 Выпуск 2 альбом 2

Изм.	Лист	N Докум.	Подп.	Дата
Разраб.		Кудинов		12.84
Провер.		Иосилевич		12.84
Т. контр.				
Н. контр.		Иосилевич		12.84
Утв.				

УГП 25.05.05

Хомут

Лит.	Масса	Масштаб
И	1,7	1:5

Лист | Листов 1

Полоса 6-24×40 ГОСТ 103-76
Ст3-1-I ГОСТ 535-79

Институт Мосгаз НИИпроект

копировал: формат А4

УГП 25.05.06

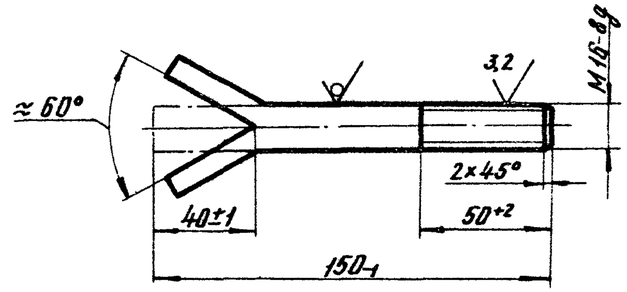

Изм.	Лист	N Докум.	Подп.	Дата
Разраб.		Кудинов		12.84
Провер.		Иосилевич		12.84
Т. контр.				
Н. контр.		Иосилевич		12.84
Утв.				

УГП 25.05.06

Болт анкерный

Лит.	Масса	Масштаб
И	0,24	1:2

Лист | Листов 1

Круг В16 ГОСТ 2590-71
Ст3-1-I ГОСТ 535-79

Институт Мосгаз НИИпроект

копировал: формат А4

УГП 25.05.08

Серия 5.905-10 Выпуск 2 альбом 2

Инв. № подл. | Подпись и дата | Взам. инв. № | Инв. № дубл. | Подпись и дата

Развертка

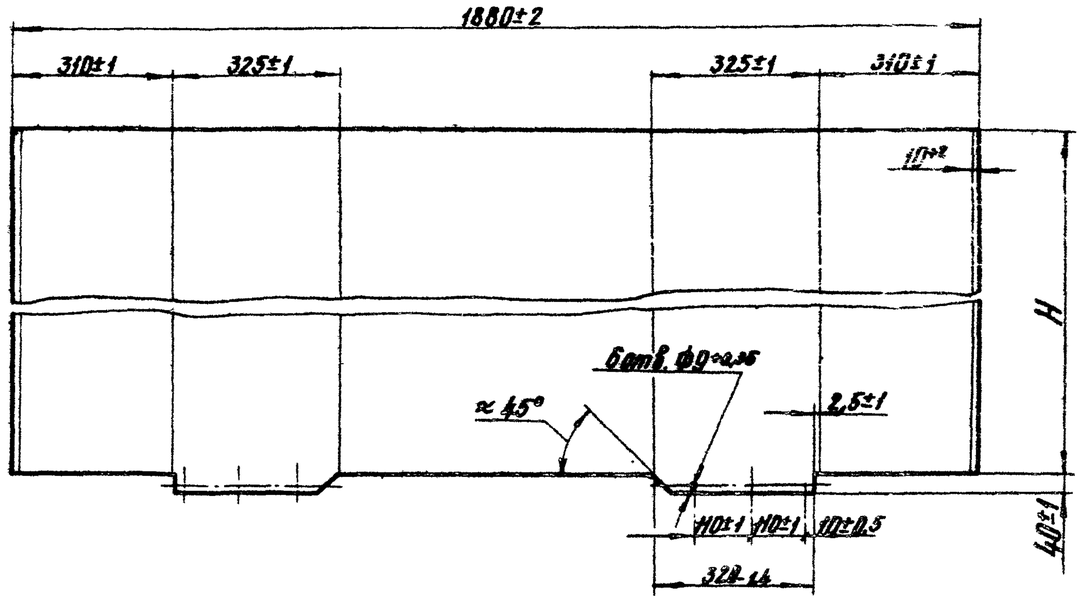

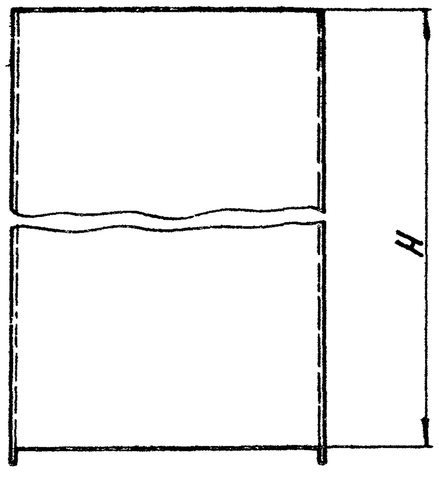

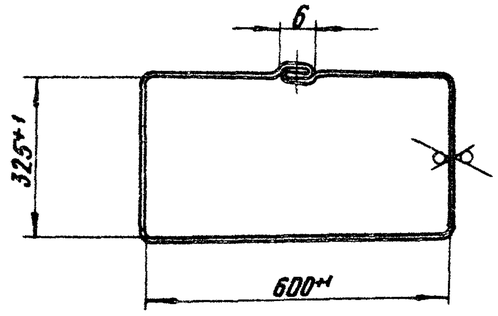

Обозначение	H, мм	Масса, кг
УГП25.05.08	680-15	6,4
—01	915-15	8,4
—02	1310-15	12,4

Изм.	Лист	№ докум.	Подп.	Дата
Разраб.		Кудинов		12.84
Провер.		Иосилевич		12.84
Т.контр.				
Н.контр.		Иосилевич		12.84
Утв.				

УГП25.05.08

Короб

Лит.	Масса	Масштаб
И	См. табл.	1:10
Лист	Листов 1	

Б-0,6 ГОСТ 19903-74
Лист СТК ГОСТ 17715-72

Институт Мосгазниипроект

Копировал:

Формат А3

Формат	Зона	Поз.	Обозначение	Наименование	Кол.	Примечание
				Документация		
А4			УГП 25. 06. 00 СБ	Сборочный чертеж		
				Детали		
А4		1	УГП 25. 06. 01	Труба	1	
А4		2	УГП 25. 06. 02	Патрубок	1	
Б4		3	УГП 25. 06. 03	Шайба		
				Лист Б-ПН-3.0 ГОСТ 19903-74 / 3-Н-Ст3 ГОСТ 16523-70		
				ф70-0,74 х ф23+0,52	1	0,08 кг
				Материалы		
		4		Шамот молотый с добавкой жидкого стекла	0,5кг	

Инв. № подл. | Подпись и дата | Взам. инв. № | Инв. № дубл. | Подпись и дата

Серия 5.905-10 выпуск 2 альбом 2

Изм.	Лист	№ докум.	Подп.	Дата
Разраб.		Кудинов		12.84
Провер.		Иосилевич		12.84
Н. контр.		Иосилевич		12.84
Утв.				

УГП 25. 06. 00

Устройство отборное

Лит.	Лист	Листов
И		1

Институт МосгазНИИпроект

Копировал: Кед

Формат А4

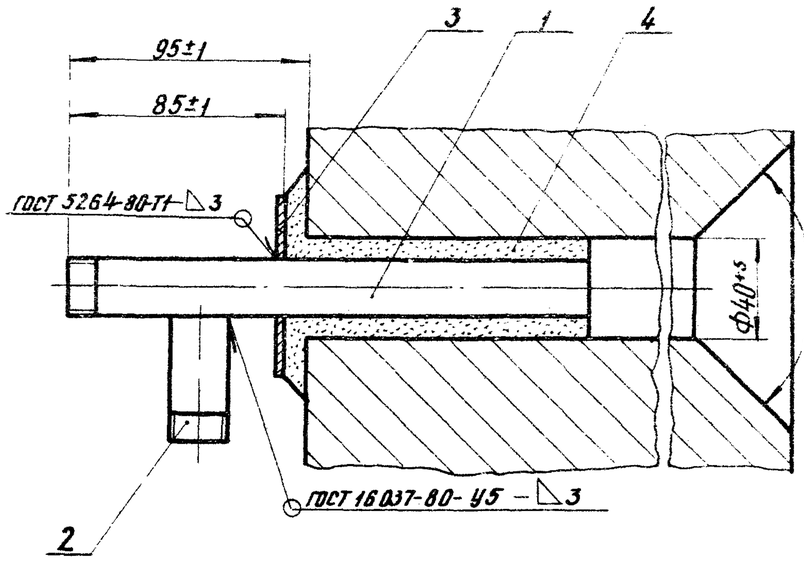

УГП 25. 06. 00 СБ

Устройство отборное

Лит.	Масса	Масштаб
И	0,93	1:2

Лист 1 Листов 1

Институт МосгазНИИпроект

Копировал: Кед

Формат А4

УГП 25.06.01

12,5

Серия 5.905-10 Выпуск 2 альбом 2

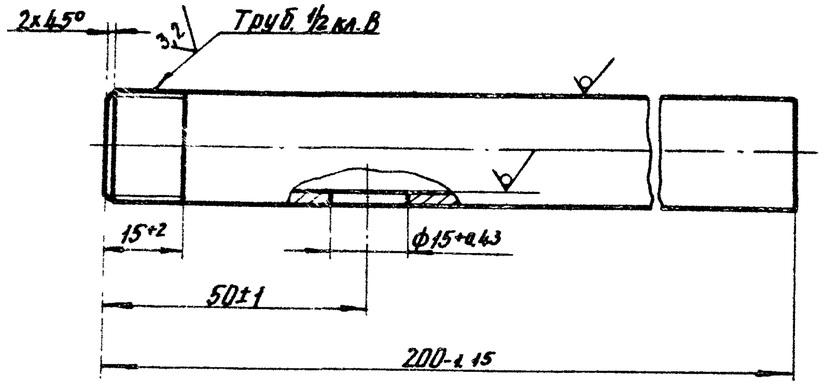

Изм.	Лист	N Докум.	Подп.	Дата
Разраб.		Кудинов		12.84
Провер.		Иосилевич		12.84
Т. контр.				
Н. контр.		Иосилевич		12.84
Утв.				

УГП 25.06.01

Труба

Лит.	Масса	Масштаб
И	0,28	1:1

Лист | Листов 1

Труба 15×2,8 ГОСТ 3262-75

Институт МосгазНИИпроект

Инв. N подл. | Подпись и дата | Взам. инв. N | Инв. N дубл. | Подпись и дата

копировал: [signature] формат А4

УГП 25.06.02

12,5

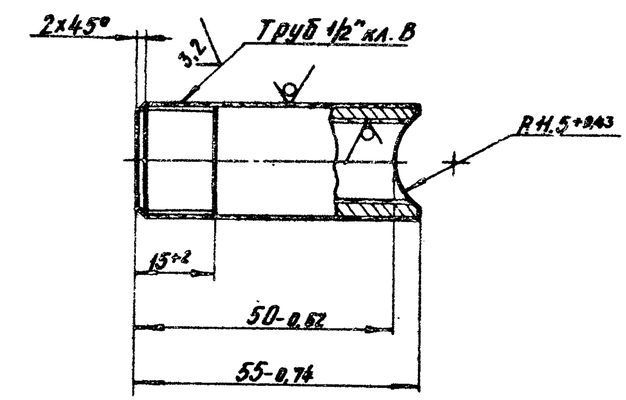

Изм.	Лист	N Докум.	Подп.	Дата
Разраб.		Иосилевич		12.84
Провер.		Иосилевич		12.84
Т. контр.				
ГИП				
Н. контр.		Иосилевич		12.84
Утв.				

УГП 25.06.02

Патрубок

Лит.	Масса	Масштаб
И	0,07	1:1

Лист | Листов 1

Труба 15×2,8 ГОСТ 3262-75

Институт МосгазНИИпроект

Инв. N подл. | Подпись и дата | Взам. инв. N | Инв. N дубл. | Подпись и дата

копировал: [signature] формат А4

Серия 5.905-10 Выпуск 2 альбом 2

Формат	Зона	Поз.	Обозначение	Наименование	Кол.	Примечание
				Документация		
А3			УГП 25.07.00СБ	Сборочный чертеж		
				Детали		
А4		1	УГП 25.07.01	Уголок	2	
		2	-01	Уголок	2	
Б4		3	УГП 25.07.03	Уголок		
				Уголок Б-32х32х4 ГОСТ 8509-72 / Ст3-1-I ГОСТ 535-79		
				L = 300-1,3	4	0,72кг
			Переменные данные	для исполнений		
				УГП 25.07.00		
				Детали		
А3		4	УГП 25.07.04	Лист	1	
				УГП 25.07.00-01		
				Детали		
		4	УГП 25.07.04 - 01	Лист		

Инв.№ подл. | Подп. и дата | Взам. инв.№ | Инв.№ дубл. | Подп. и дата

Изм.	Лист	№докум.	Подп.	Дата
Разраб.		Кудинов		12.84
Провер.		Иосилевич		12.84
Н.контр.		Иосилевич		12.84
Утв.				

УГП 25.07.00

Щит

Лит.	Масса	Масштаб
Лист	Листов 1	

Институт Мосгазниипроект

Копировал: Гаврилова Формат А4

УГП 25.07.00

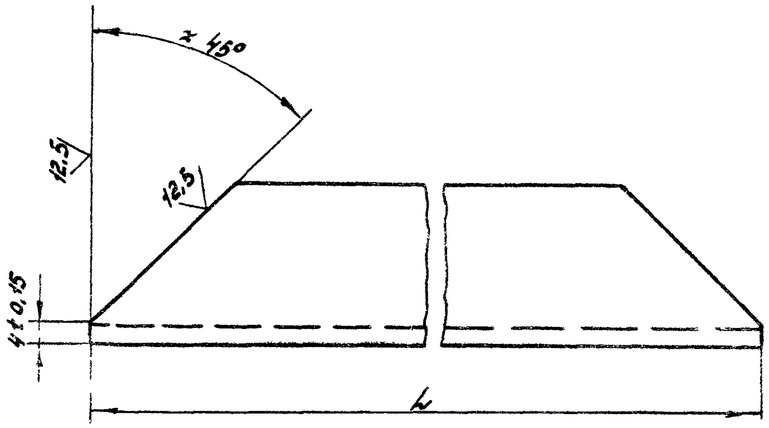

Обозначение	L, мм	Масса, кг
УГП 25.07.01	692-2,0	1,35
-01	842-2,3	1,65

Инв.№ подл. | Подп. и дата | Взам. инв.№ | Инв.№ дубл. | Подп. и дата

Изм.	Лист	№докум.	Подп.	Дата
Разраб.		Кудинов		12.84
Провер.		Иосилевич		12.84
Т. контр.				
Н.контр.		Иосилевич		12.84
Утв.				

УГП 25.07.01

Уголок

Уголок Б-32х32х4 ГОСТ 8509-72 / Ст3-1-I ГОСТ 535-79

Лит.	Масса	Масштаб
Н	см. табл.	1:1
Лист	Листов 1	

Институт Мосгазниипроект

Копировал: Гаврилова Формат А4

УГП 25. 07. 00 СБ

Серия 5 905-10 Выпуск 2 альбом 2

Рис. 1

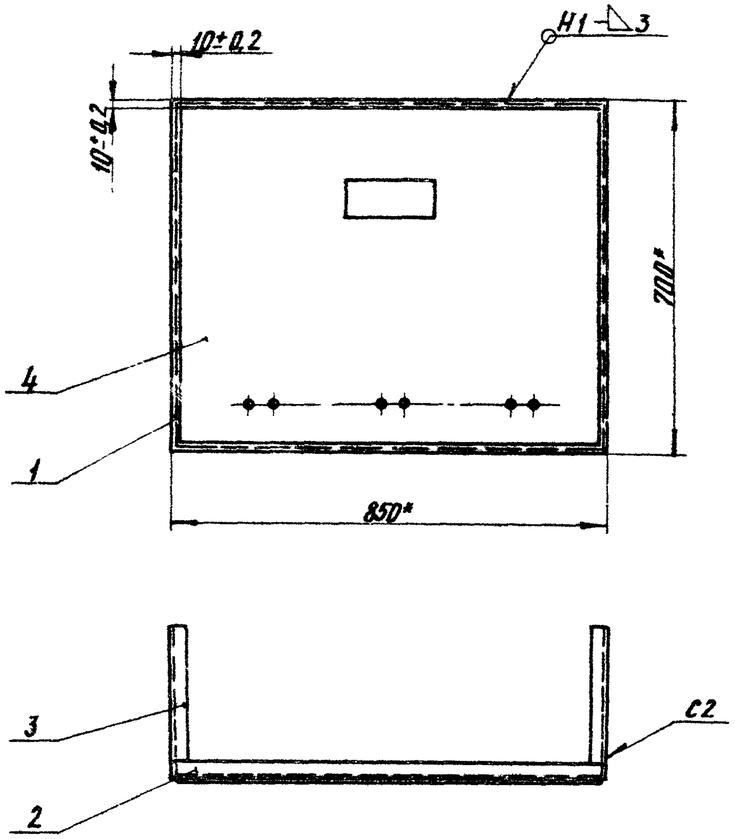

Рис. 2

Остальное - см. рис. 1

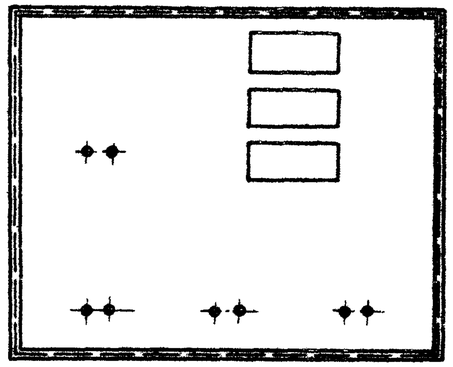

Обозначение	Рис.	Масса, кг
УГП 25. 07. 00	1	17,5
– 01	2	17,1

1. Сварные швы по ГОСТ 5264-80
2. * Размеры для справок

Изм.	Лист	№ докум.	Подп.	Дата
Разраб.		Кудинов		12.84
Провер.		Иосилевич		12.84
Т.контр.				
Н.контр.		Иосилевич		12.84
Утв.				

УГП25.07.00СБ

Щит

Сборочный чертеж

Лит.	Масса	Масштаб
И	См. табл.	1:10

Лист | Листов 1

Институт МосгазНИИпроект

Инв. № подл. | Подпись и дата | Взам. инв. № | Инв. № дубл. | Подпись и дата

копировал: [illegible]

формат А3

УГП25.07.04 | Рис 1

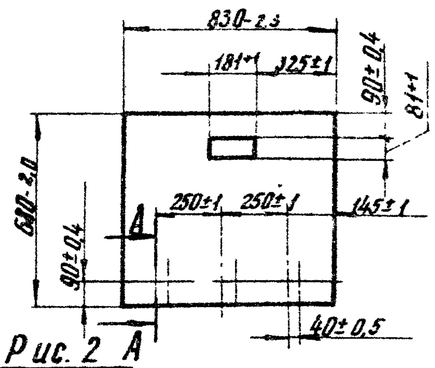

Рис. 2 А

Остальное-см. рис. 1

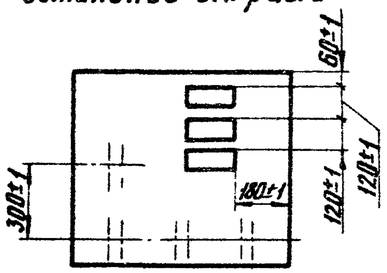

А – А
М1:1

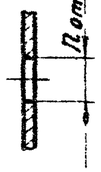

Обозначение	Рис.	Масса. кг
УГП32.07.04	1	8,6
– 01	2	8,2

Серия 5.905-10 Выпуск 2 альбом 2

Инв. № подл. | Подпись и дата | Взам. инв. № | Инв. № дубл. | Подпись и дата

Изм.	Лист	N Докум.	Подп.	Дата
Разраб.		Кудинов		12.84
Провер.		Иосилевич		12.84
Т. контр.				
Н. контр.		Иосилевич		12.84
Утв.				

УГП25.07.04

Лист

Лит.	Масса	Масштаб
У	См. табл.	1:20
Лист	Листов 1	

Институт МосгазНИИпроект

Лист Б-ПН-2.8 ГОСТ 19903-74
3-IV-Ст3 ГОСТ 16523-70

Копировал: Бол

Формат А4

Формат	Зона	Поз.	Обозначение	Наименование	Кол.	Приме-чание
				Документ.		
А4			УГП25 08. 00 СБ	Сборочный чертеж		
				Детали		
А4		1	УГП 25. 08. 01	Труба	1	
А4		2	УГП 25. 08. 02	Штуцер	1	
А4		3	УГП 25. 02. 06	Штуцер	1	
				Стандартные изделия		
		4		Фланец I-40-6 ст25 ГОСТ 12820-80	1	

Инв. № подл. | Подпись и дата | Взам. инв. № | Инв. № дубл. | Подпись и дата

Изм.	Лист	N Докум.	Подп.	Дата
Разраб.		Кудинов		12.84
Провер.		Иосилевич		12.84
Н. контр.		Иосилевич		12.84
Утв.				

УГП25.08.00

Колено

Лит.	Лист	Листов
У		1

Институт МосгазНИИпроект

Копировал: Бол

Формат А4

УГП 25.08.00СБ

Серия 5.905-10 Выпуск 2 альбом 2

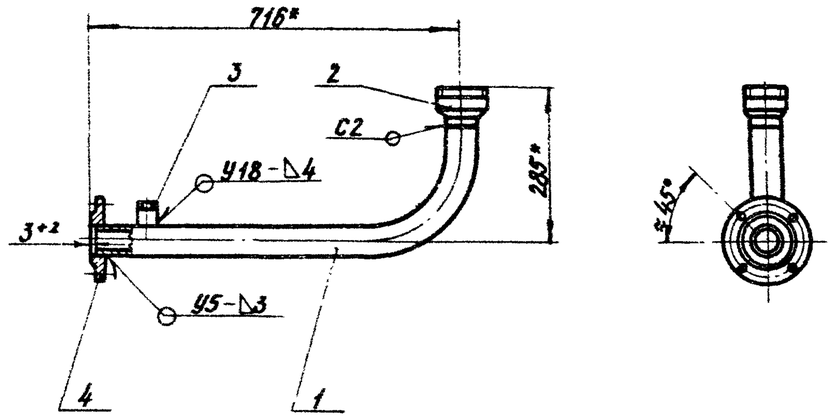

1. Коллектор испытать на прочность водой давлением 0,2 мПа (2кгс/см²) и плотность воздухом давлением 0,1 мПа (1кгс/см²)
2. Продолжительность испытания на прочность и плотность определяется временем необходимым для осмотра мест сварки, но не менее 1 мин. на каждое испытание. При этом падение давления не допускается.
3. Сварные швы по ГОСТ 16037-80
4. * Размеры для справок

Изм	Лист	N Докум.	Подп.	Дата
Разраб.		Кудинов		12.84
Провер.		Иосилевич		12.84
Т.контр.				
Н.контр.		Иосилевич		12.84
Утв.				

УГП 25.08.00СБ

Колено

Сборочный чертеж

Лит.	Масса	Масштаб
И	4,98	1:10

Лист | Листов 1

Институт МосгазНИИпроект

Инв. N подл. | Подпись и дата | Взам. инв. N | Инв. N дубл. | Подпись и дата

копировал: [signature] формат А4

УГП 25.08.01

12,5 √(√)

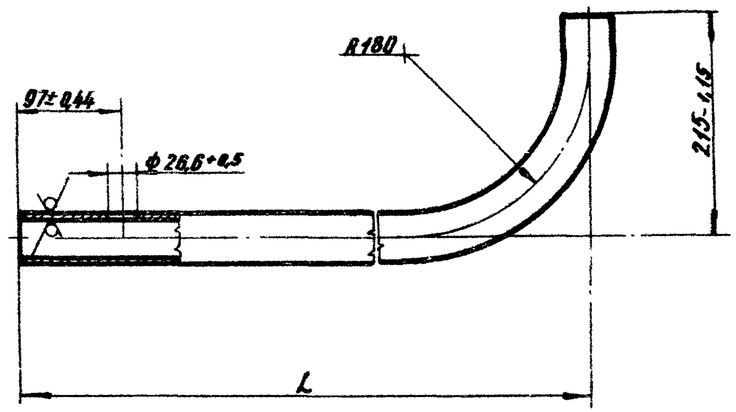

Обозначение	D×S	L, мм	Масса кг
УГП 25.08.01	45×3,0	713-2,0	3,20
—01	57×3,0	437-1,6	2,00

Изм	Лист	N Докум.	Подп.	Дата
Разраб.		Кудинов		12.84
Провер.		Иосилевич		12.84
Т.контр.				
Н.контр.		Иосилевич		12.84
Утв.				

УГП 25.08.01

Труба

Лит.	Масса	Масштаб
И	Сн. табл.	1:5

Лист | Листов 1

Труба D×S ГОСТ 10704-76 / В-В Ст3сп3 ГОСТ 10705-80

Институт МосгазНИИпроект

Инв. N подл. | Подпись и дата | Взам. инв. N | Инв. N дубл. | Подпись и дата

копировал: [signature] формат А4

УГП 25.08.02

Серия 5.905-10 Выпуск 2 альбом2

Инв.№подл. | Подп. и дата | Взам.инв.№ | Инв.№дубл. | Подп. и дата

125 (V)

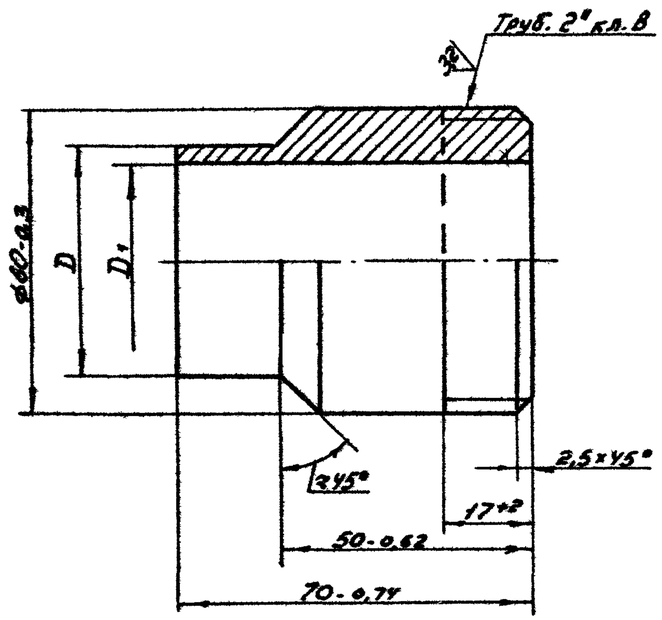

Обозначение	D, мм	D1, мм	Масса, кг
УГП 25.08.02	45-0,6	31 +0,6	0,70
-01	57-0,7	51 +0,7	0,40

Изм.	Лист	№ докум.	Подп.	Дата
Разраб.		Кудинов		11.84
Провер.		Иосилевич		12.84
Т.контр.				
Н.контр.		Иосилевич		12.84
Утв.				

УГП 25.08.02

Штуцер

Лит.	Масса	Масштаб
И	см. табл.	1:1
Лист	Листов 1	

Сталь 45-4-Б ГОСТ 1050-74

Институт Мосгазниипроект

Копировал: Гаврилова Формат А4

УГП 25.09.00

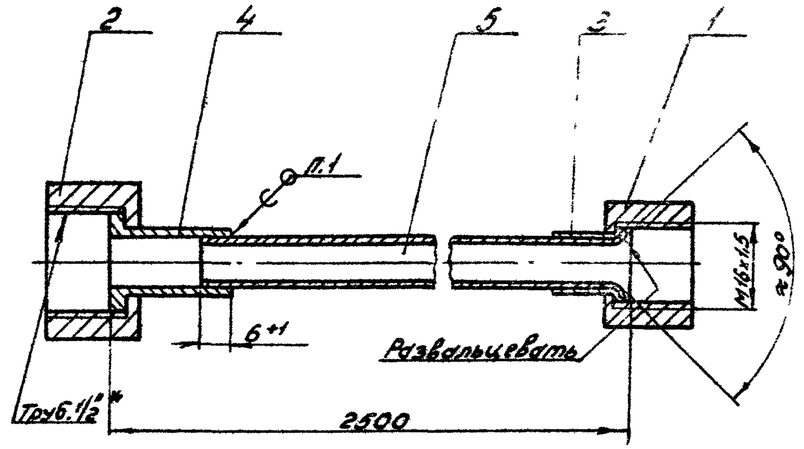

1. Припой Пр2 ПОСУО ГОСТ21931-76.
2.* Размеры для справок.

Формат	Зона	Поз.	Обозначение	Наименование	Кол.	Примечание
				Детали		
А4		1	УГП 25.04.01-01	Гайка накидная	1	
		2	-02	Гайка накидная	1	
А4		3	УГП 25.04.02-01	Ниппель	1	
А4		4	УГП 25.04.03-01	Ниппель	1	
				Материалы		
		5		Труба М2-М-10×1 ГОСТ617-72	2,5	м

Изм.	Лист	№ докум.	Подп.	Дата
Разраб.		Кудинов		11.84
Провер.		Иосилевич		12.84
Т.контр.				
Н.контр.		Иосилевич		12.84
Утв.				

УГП 25.09.00

Трубка

Лит.	Масса	Масштаб
И	0,4	1:1
Лист	Листов 1	

Институт Мосгазниипроект

Копировал: Гаврилова Формат А4

УГП 25.10.00

Серия 5.905-10 Выпуск 2 альбом 2

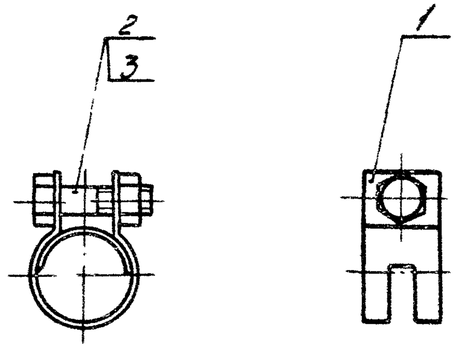

Формат	Зона	Поз.	Обозначение	Наименование	Кол.	Примечание
				Детали		
А4		1	УГП 25.10.01	Хомут	1	
				Стандартные изделия		
		2		Болт М5х18. 5.8 ГОСТ 7805-70	1	
		3		Гайка М5. 5 ГОСТ 5927-70	1	

УГП 25.10.00

Изм.	Лист	№ докум.	Подп.	Дата
Разраб.		Кудинов		12.84
Пров.		Иосилевич		12.84
Т.контр.				
Н.контр.		Иосилевич		12.84
Утв.				

Хомут

Лит.	Масса	Масштаб
	0,03	1:1

Лист | Листов 1

Институт МосгазНИИпроект

Инв. № подл. | Подп. и дата | Взам. инв. № | Инв. № дубл. | Подп. и дата

Копировал: Радин

Формат А4

УГП 25.10.01

12,5 (√)

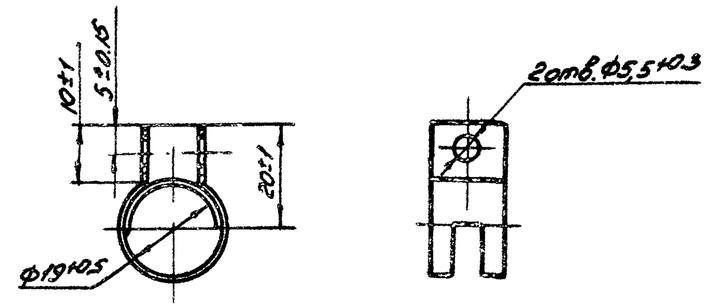

Развертка

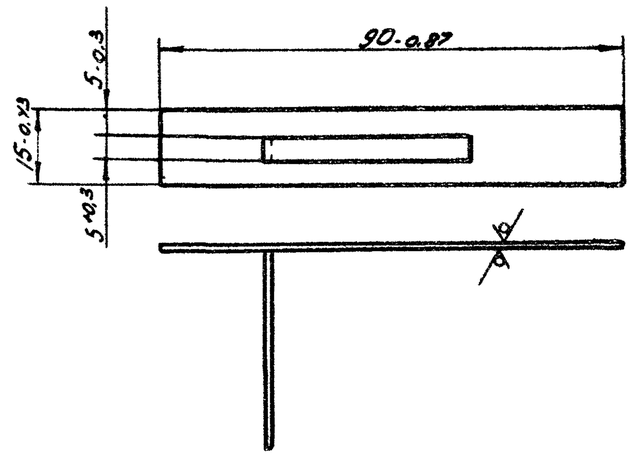

УГП 25.10.01

Изм.	Лист	№ докум.	Подп.	Дата
Разраб.		Кудинов		12.84
Пров.		Иосилевич		12.84
Т.контр.				
Н.контр.		Иосилевич		12.84
Утв.				

Хомут

Лит.	Масса	Масштаб
Н	0,01	1:1

Лист | Листов 1

Лист Б-ПН-10 ГОСТ 19903-74 / 3-IV-СТ3 ГОСТ 16523-70

Институт МосгазНИИпроект

Инв. № подл. | Подп. и дата | Взам. инв. № | Инв. № дубл. | Подп. и дата

Копировал: Радин

Формат А4

УГП 25.18

12,5

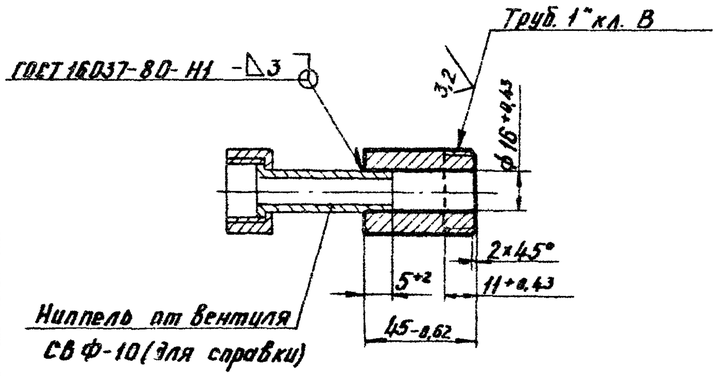

Серия 5.905-10 выпуск 2 альбом 2

Изм.	Лист	N Докум.	Подп.	Дата
Разраб.		Кудинов		12.84
Провер.		Иосилевич		12.84
Т. контр.				
Н. контр.		Иосилевич		12.84
Утв.				

Инв. N подл. | Подпись и дата | Взам. инв. N | Инв. N дубл. | Подпись и дата

УГП 25.18

Штуцер

Лит.	Масса	Масштаб
И	0,23	1:2

Лист | Листов 1

Сталь 45-4-Б ГОСТ 1050-74

Институт Мосгаз НИИпроект

копировал: [signature] формат А4

УГП 25.19

12,5

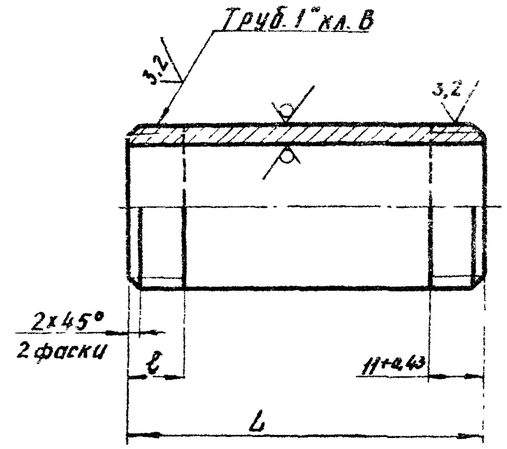

Обозначение	L, мм	ℓ, мм	Масса, кг
УГП 25.19	70-0,7	11+1,0	0,17
-01	176-1,0	50+1,0	0,56

Изм.	Лист	N Докум.	Подп.	Дата
Разраб.		Кудинов		12.84
Провер.		Иосилевич		12.84
Т. контр.				
Н. контр.		Иосилевич		12.84
Утв.				

Инв. N подл. | Подпись и дата | Взам. инв. N | Инв. N дубл. | Подпись и дата

УГП 25.19

Труба

Лит.	Масса	Масштаб
И	0,17	1:1

Лист | Листов 1

Труба 25×3,2 ГОСТ 3262-75

Институт Мосгаз НИИпроект

копировал: [signature] формат А4

Серия 5.905-10 Выпуск 2 альбом 2

Инв.№ подл. | Подп. и дата | Взам. инв.№ | Инв.№ дубл. | Подп. и дата

УГП 25.20

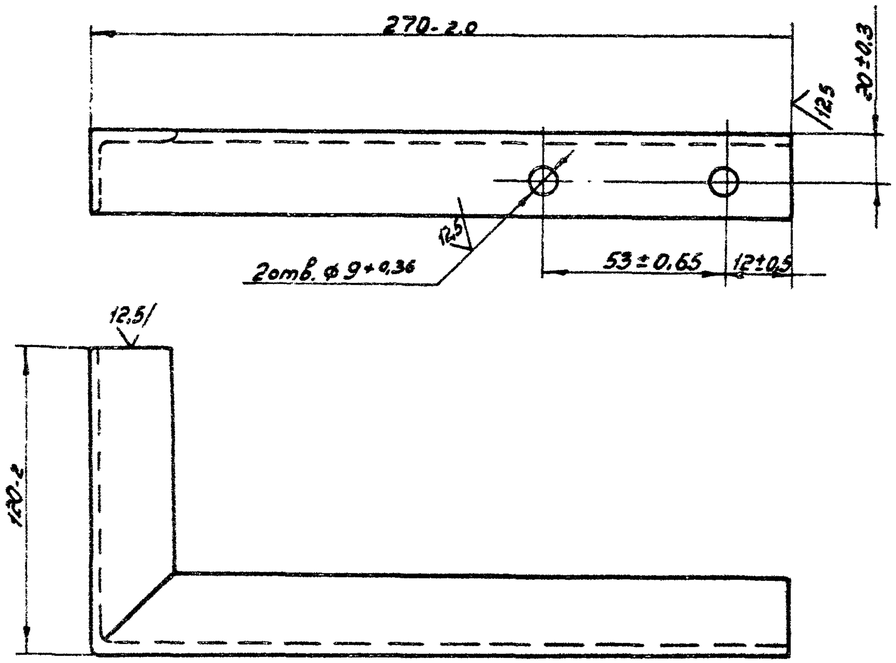

Изм.	Лист	№ докум.	Подп.	Дата
Разраб.		Кудинов		12.84
Провер.		Иосилевич		12.84
Т.контр.				
Н.контр.		Иосилевич		12.84
Утв.				

Уголок

Лит.	Масса	Масштаб
И	0,6	1:2
Лист	Листов 1	

Уголок Б-32×32×4 ГОСТ 8509-72 / Ст3-1-1 ГОСТ 535-79

Институт Мосгазниипроект

Копировал: Гаврилова Формат А4

УГП 25.21

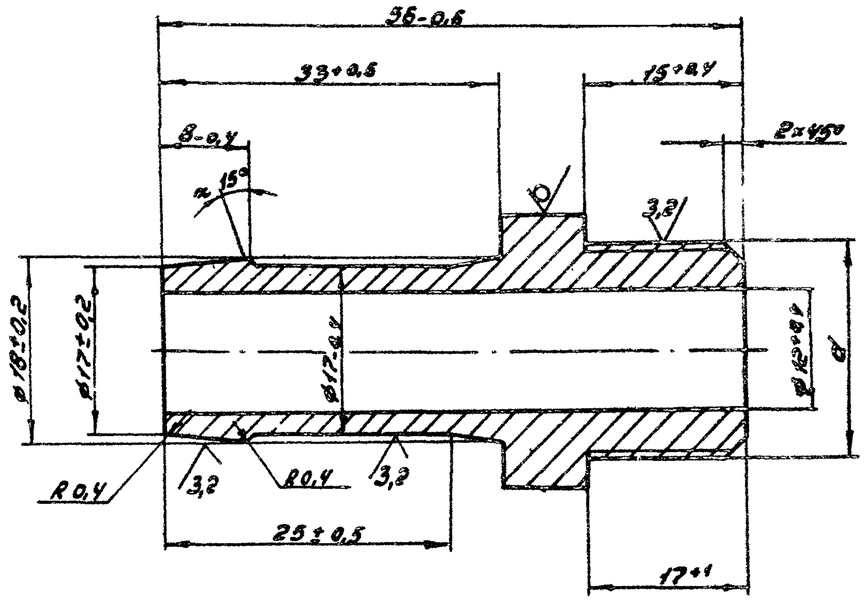

Обозначение	Резьба d, мм	Масса, кг
УГП 25.21	Труб 1/2" кл.В	0,05
-01	Труб 3/4" кл.В	0,06

Изм.	Лист	№ докум.	Подп.	Дата
Разраб.		Кудинов		12.84
Провер.		Иосилевич		12.84
Т.контр.				
Н.контр.		Иосилевич		12.84
Утв.				

Ниппель

Лит.	Масса	Масштаб
И	0,05	2:1
Лист	Листов 1	

Шестигранник 29-5 ГОСТ 8560-78 / 45-В ГОСТ 1051-73

Институт Мосгазниипроект

Копировал: Гаврилова Формат А4

Серия 5.905-10 Выпуск 2 Чл.Бо.12

Форм.	Зона	Поз.	Обозначение	Наименование	Кол.	Примечание
				Документация		
А4			УГП 26.01.00СБ	Сборочный чертеж		
				Детали		
А4		1	УГП 26.01.02	Уголок	1	
		2	-01	Уголок	1	
А4		3	УГП 26.01.03	Шпилька	4	
			Переменные данные	для исполнений:		
				УГП 26.01.00		
				Детали		
А4		4	УГП 26.01.01	Фронтовая плита	1	
				УГП 26.01.00-01		
				Детали		
А4		4	УГП 26.01.01-01	Фронтовая плита	1	

Подп. и дата | Инв. № дубл. | Взам. инв. № | Подп. и дата | Инв. № подл.

Изм.	Лист	№ докум.	Подп.	Дата
Разраб.		Кудинов		12.84
Пров.		Иосилевич		12.84
Н.контр.		Иосилевич		12.84
Утв.				

УГП 26.01.00

Фронтовая плита

Лит.	Лист	Листов
Н		1

Институт МосгазНИИпроект

Копировал: Гаврилова Формат А4

УГП 26.01.00СБ

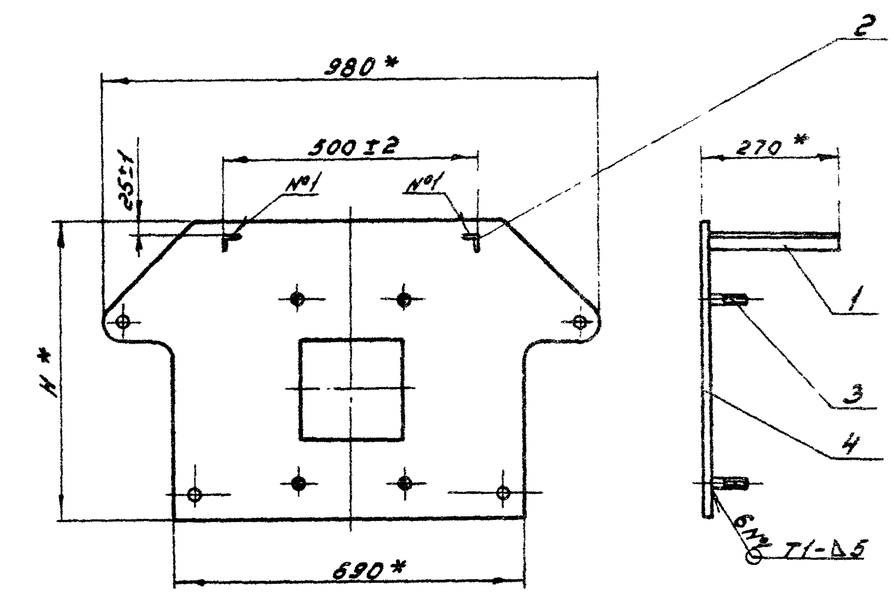

Обозначение	H*, мм	Масса, кг
УГП 26.01.00	590	27,3
-01	1020	44,3

1. Сварные швы по ГОСТ 5264-80.
2* Размеры для справок.

Подп. и дата | Инв. № дубл. | Взам. инв. № | Подп. и дата | Инв. № подл.

Изм.	Лист	№ докум.	Подп.	Дата
Разраб.		Кудинов		12.84
Провер.		Иосилевич		12.84
Т.контр.				
Н.контр.		Иосилевич		12.84
Утв.				

УГП 26.01.00СБ

Фронтовая плита
Сборочный чертеж

Лит.	Масса	Масштаб
Н	см.табл.	—

Лист | Листов 1

Институт МосгазНИИпроект

Копировал: Гаврилова Формат А4

УГП 26.01.01

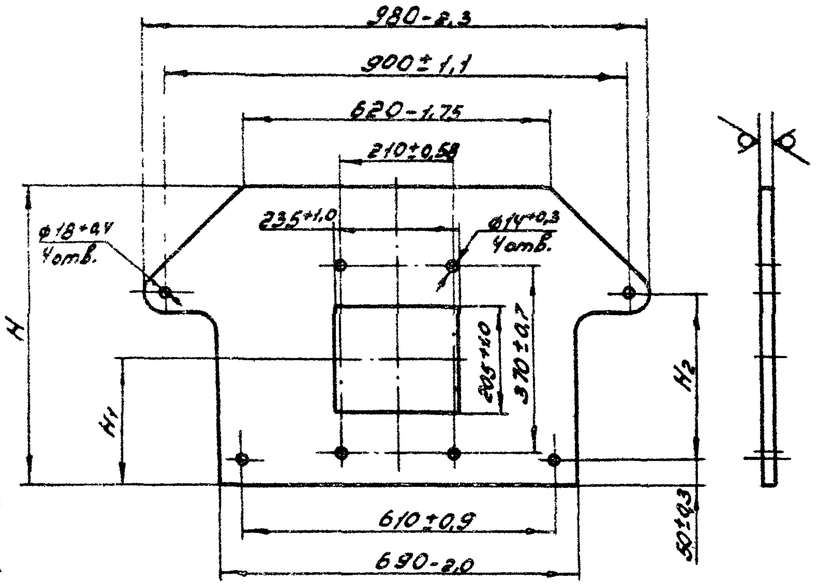

Обозначение	H, мм	H1, мм	H2, мм	Масса, кг
УГП 26.01.01	590-1,8	255±0,6	340±0,7	26,0
-01	1020-2,6	685±1,0	770±1,0	43,0

Изм.	Лист	№ докум.	Подп.	Дата
Разраб.		Кудинов		12.84
Провер.		Иосилевич		12.84
Т. контр.				
Н. контр.		Иосилевич		12.84
Утв.				

УГП 26.01.01

Плита

Лит.	Масса	Масштаб
И	см. табл.	—
Лист	Листов 1	

Лист Б-ПН-8,0 ГОСТ 19903-74 / Ст 3 ГОСТ 14637-79

Институт Мосгазниипроект

Копировал: Гаврилова Формат А4

УГП 26.01.02

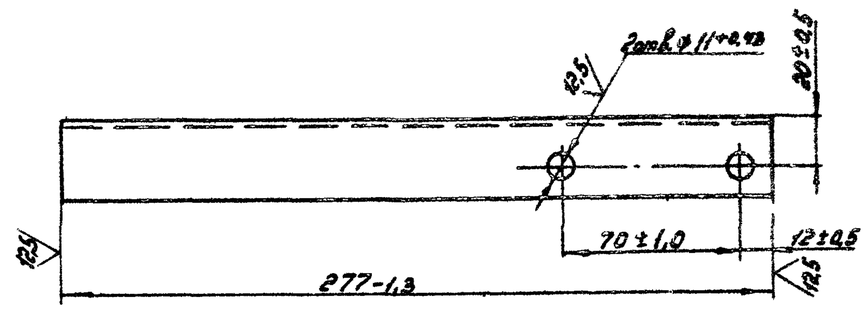

УГП 26.01.02-01 – зеркальное отражение

остальное – см. УГП 26.01.02

Изм.	Лист	№ докум.	Подп.	Дата
Разраб.		Кудинов		12.84
Провер.		Иосилевич		12.84
Т. контр.				
Н. контр.		Иосилевич		12.84
Утв.				

УГП 26.01.02

Уголок

Лит.	Масса	Масштаб
И	0,42	1:2
Лист	Листов 1	

Уголок Б-32×32×4 ГОСТ 8509-72 / Ст 3-1-I ГОСТ 535-79

Институт Мосгазниипроект

Копировал: Гаврилова Формат А4

Инв. № подл. | Подп. и дата | Взам. инв. № | Инв. № дубл. | Подп. и дата

Серия 5.905-10 Выпуск 2 альбом 2

УГП26.01.03

$\frac{12.5}{}$ (√)

Серия 5.905-10 Выпуск 2 чертёж 2

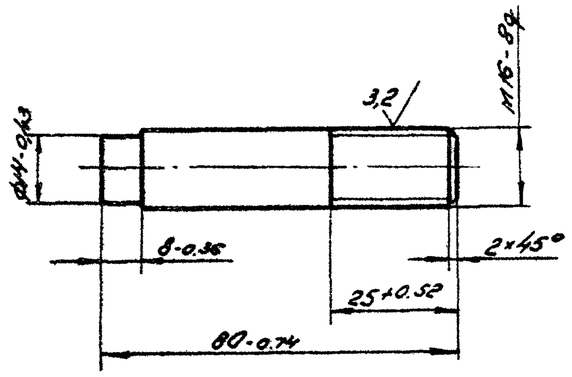

Изм.	Лист	N докум.	Подп.	Дата
Разраб.		Кудинов		12.84
Пров.		Иосилевич		12.84
Т. контр.				
Н. контр.		Иосилевич		12.84
Утв.				

Шпилька

Лит	Масса	Масштаб
И	0,11	1:1
Лист	Листов 1	

Сталь 45-4-8 ГОСТ 1050-74

Институт Мосгазниипроект

Копировал: Радина Формат А4

Форм.	Зона	Поз.	Обозначение	Наименование	Кол.	Примечание
				Документация		
А3			УГП26.02.00СБ	Сборочный чертеж		
				Детали		
А4		1	УГП26.02.01	Труба	1	
А4		2	УГП26.02.02	Патрубок	1	
А4		3	УГП26.02.03	Заглушка	1	
А4		4	УГП25.02.01	Ниппель	2	
А4		5	УГП25.02.02	Штуцер	2	
				Стандартные изделия		
		6		Фланец I-50-1 ст.25 ГОСТ 12820-80	1	

УГП26.02.00

Изм.	Лист	N докум.	Подп.	Дата
Разраб.		Кудинов		12.84
Пров.		Иосилевич		12.84
Н. контр.		Иосилевич		12.84
Утв.				

Коллектор

Лит.	Лист	Листов
И		1

Институт Мосгазниипроект

Копировал: Радина Формат А4

УГП26.02.00СБ

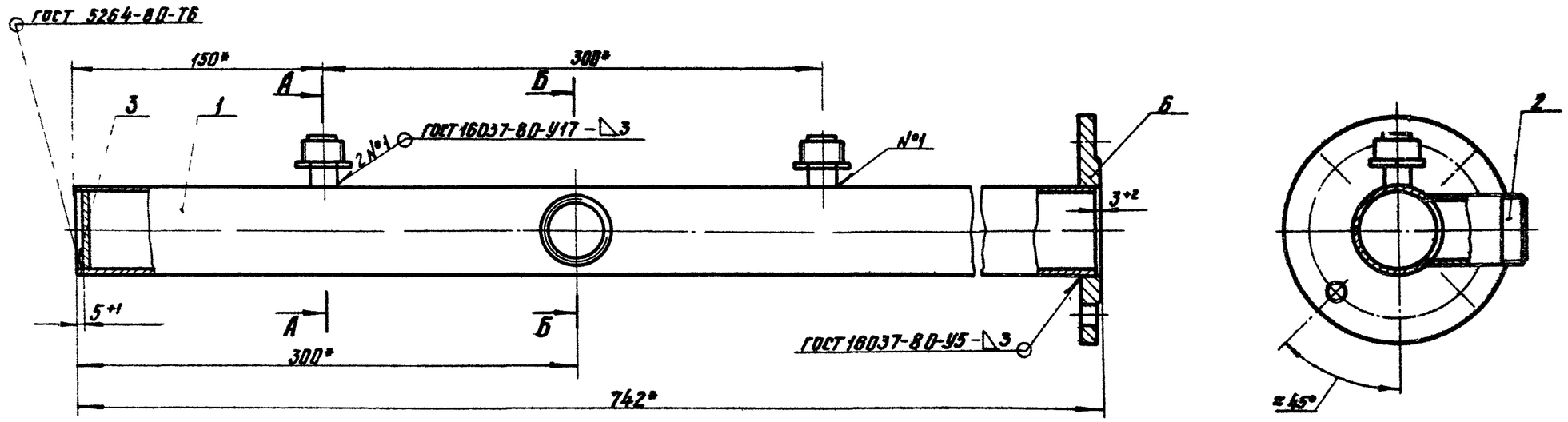

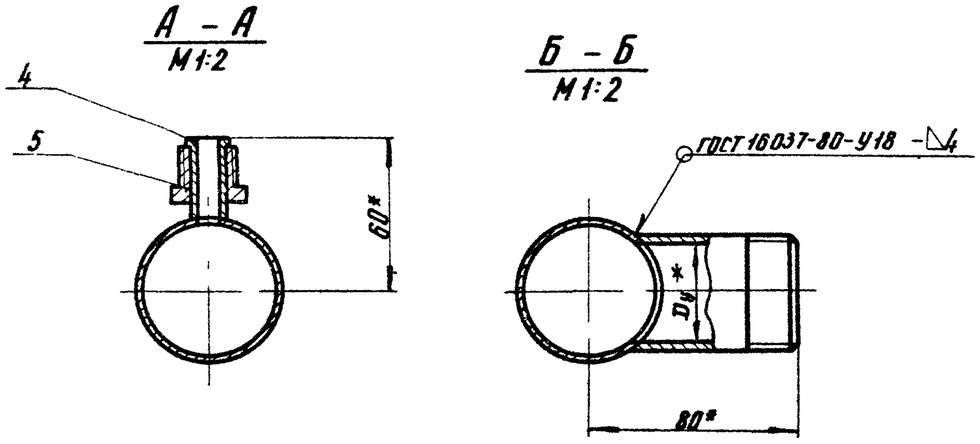

1. Коллектор испытать на прочность водой давлением 0,2 мПа (2кгс/см²) и плотность воздухом давлением 0,1 мПа (1кгс/см²)
2. Продолжительность испытания на прочность и плотность определяется временем необходимым для осмотра мест сварки, но не менее 1 мин, на каждое испытание. При этом падение давления не допускается.
3. * Размеры для справок.

Обозначение	Условный проход Dy*, мм	Масса, кг
УГП26.02.00	40	4,25
-01	25	4,15

Изм.	Лист	№ Докум.	Подп.	Дата
Разраб.		Гулина		12.84
Провер.		Иосилевич		12.84
Т. контр.				
Н. контр.		Иосилевич		12.84
Утв.				

УГП26.02.00СБ

Коллектор

Сборочный чертеж

Лит.	Масса	Масштаб
И	см. табл.	1:2,5

Лист | Листов 1

Институт МосгазНИИпроект

Серия 5.905-10 Выпуск 2 альбом 2

Инв. № подл. | Подпись и дата | Взам. инв. № | Инв. № дубл. | Подпись и дата

копировал: [signature]

Формат А3

УГП 26.02.01

12,5

Серия 5.905-10 Выпуск 2 альбом 2

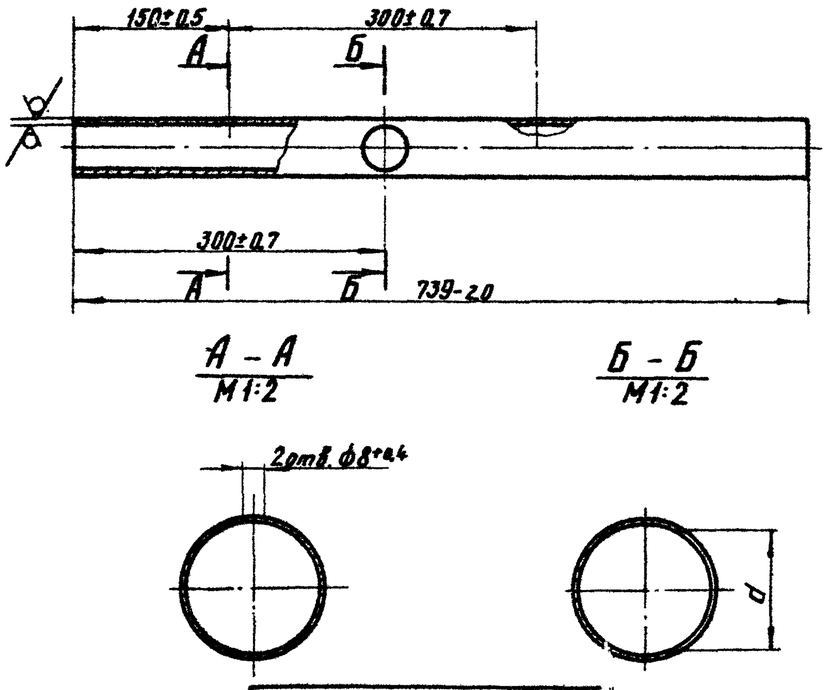

А – А
М1:2

Б – Б
М1:2

Обозначение	d, мм
УГП 26.02.01	46+0,6
-01	27,1+0,5

Изм.	Лист	N Докум.	Подп.	Дата
Разраб.		Гулина		11.84
Провер.		Иосилевич		11.84
Т.контр.				
Н.контр.		Иосилевич		11.84
Утв.				

УГП26.02.01

Труба

Лит.	Масса	Масштаб
И	2,8	1:5

Лист | Листов 1

Труба 57×3,0 ГОСТ 10704-76 / В-ВСт3сп3 ГОСТ 10705-80

Институт Мосгаз НИИпроект

Инв. N подл. | Подпись и дата | Взам. инв. N | Инв. N дубл. | Подпись и дата

копировал: [signature] формат А4

УГП 26.02.02

12,5

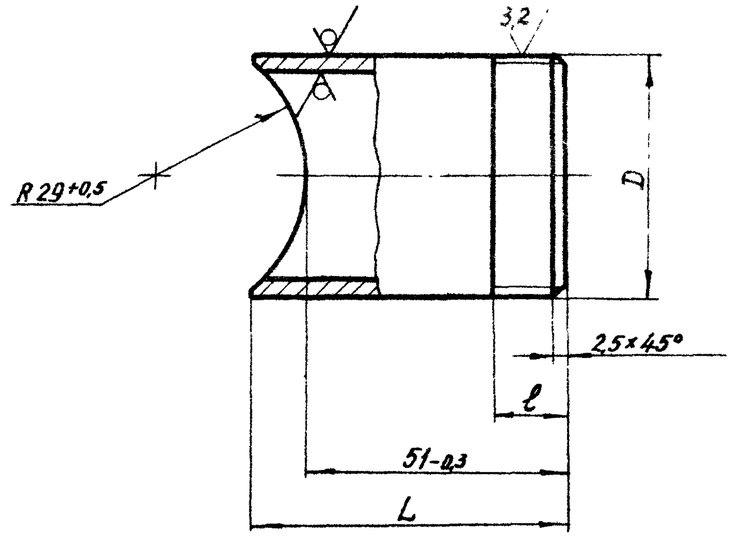

Обозначение	Dy×S*, мм	D	L, мм	ℓ, мм	Масса, кг
УГП26.02.02	40×3,5	1½" кл. В	61-0,7	15+1,0	0,23
-01	25×3,2	1" кл. В	54-0,7	11+1,0	0,13

Изм.	Лист	N Докум.	Подп.	Дата
Разраб.		Гулина		11.84
Провер.		Иосилевич		12.84
Т.контр.				
Н.контр.		Иосилевич		12.84
Утв.				

УГП26.02.02

Патрубок

Лит.	Масса	Масштаб
И	См.табл.	—

Лист | Листов 1

Труба Dy×S ГОСТ 3262-75

Институт Мосгаз НИИпроект

Инв. N подл. | Подпись и дата | Взам. инв. N | Инв. N дубл. | Подпись и дата

копировал: [signature] формат А4

Серия 5.905-10 Выпуск 2 альбом 2

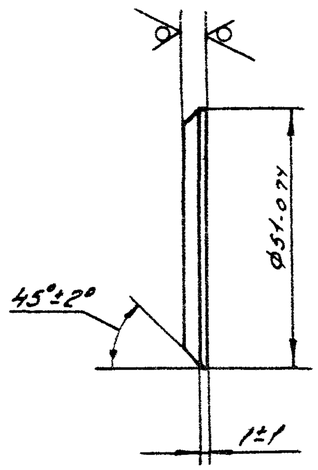

Изм.	Лит.	N докум.	Подп.	Дата
Разраб.		Гулина		12.84
Пров.		Иосилевич		12.84
Н. контр.		Иосилевич		12.84
Утв.				

УГП26.02.03

Заглушка

Лит.	Масса	Масштаб
И	0,06	1:1

Лист Листов 1

Лист Б-ПН-4,0 ГОСТ 19903-74 / В Ст3сп2 ГОСТ 14637-79

Институт Мосоргнефтепроект

Копировал: Формат А4

Форм.	Зона	Поз.	Обозначение	Наименование	Кол.	Примечание
				Документация		
А4			УГП 26.03.00СБ	Сборочный чертеж		
				Детали		
А4		1	УГП 26.03.01	Труба	1	
А4		2	УГП 26.03.02	Штуцер	1	
				Стандартные изделия		
		3		Фланец I-50-1 ст 25		
				ГОСТ 12820-80	1	
		4		Фланец I-50-16 ст 25		
				ГОСТ 12820-80	1	

Изм.	Лит.	N докум.	Подп.	Дата
Разраб.		Кудинов		12.84
Пров.		Иосилевич		12.84
Н. контр.		Иосилевич		12.84
Утв.				

УГП 26.03.00

Катушка

Лит.	Лист	Листов
И		1

Институт Мосоргнефтепроект

Копировал: Формат А4

Инв. N подл. | Подп. и дата | Взам. инв. N | Инв. N дубл. | Подп. и дата

УГП 26. 03. 00СБ

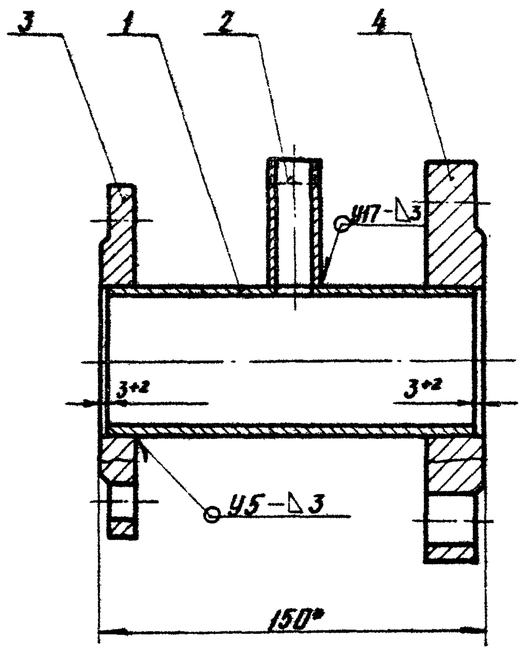

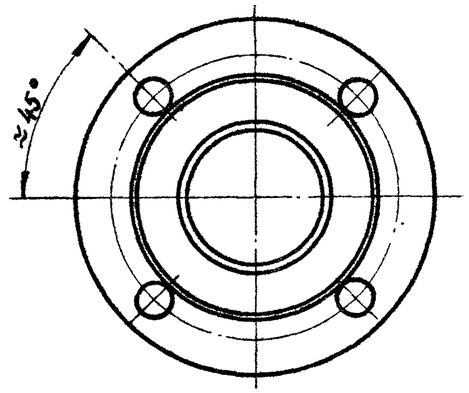

1. Катушку испытать на прочность водой давлением 0,2 мПа (2 кгс/см²) и плотность воздухом давлением 0,1 мПа (1 кгс/см²)
2. Продолжительность испытания на прочность и плотность определяется временем необходимым для осмотра мест сварки, но не менее 1 мин, на каждое испытание.
   При этом падение давления не допускается
3. Сварные швы по ГОСТ 16037-80
4. * Размеры для справок

Изм.	Лист	№ докум.	Подп.	Дата	УГП26. 03. 00СБ	
Разраб.		Кудинов		11.84	Катушка	Лит. / Масса / Масштаб
Провер.		Цеселевич		12.84	Сборочный чертеж	И / 4,3 / 1:2
Т. контр.						Лист / Листов 1
Н. контр.		Цеселевич		12.84		Институт МосгазНИИпроект
Утв.						

Инв. № подл. | Подпись и дата | Взам. инв. № | Инв. № дубл. | Подпись и дата

Копировал: Ел

Формат А3

УГП 26.03.01

12,5

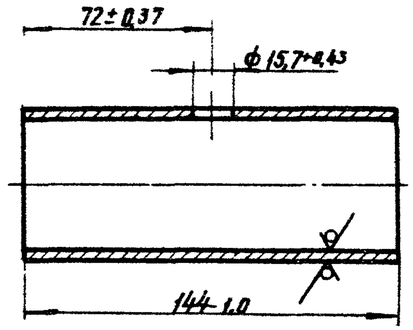

Обозначение	D S*	Масса кг
УГП 26.03.01	57×3,0	0,58
–01	89×3,0	0,92

УГП 26.03.01

Изм.	Лист	№ докум.	Подп.	Дата	
Разраб.		Кудинов		12.84	Труба
Провер.		Иосилевич		12.84	
Т.контр.					
Н.контр.		Иосилевич		12.84	Труба DxS ГОСТ 10704-76 / В-В Ст3сп3 ГОСТ 10705-80
Утв.					

Лит.	Масса	Масштаб
У	0,58	1:2
Лист	Листов 1	

Институт МосгазНИИпроект

Копировал: Fol Формат А4

УГП 26.03.02

12,5

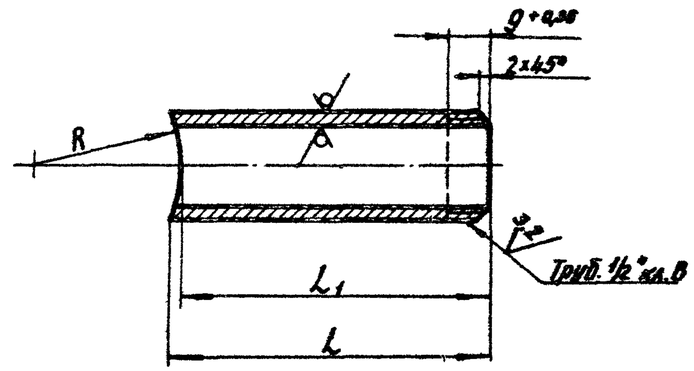

Обозначение	L, мм	L1 мм	R° мм
УГП 26.03.02	62,5-0,8	60-0,8	29
–01	61,5-0,8		45

УГП 26.03.02

Изм.	Лист	№ докум.	Подп.	Дата	
Разраб.		Кудинов		12.84	Патрубок
Провер.		Иосилевич		12.84	
Т.контр.					
Н.контр.		Иосилевич		12.84	Труба 15×2,8 ГОСТ 3262-75
Утв.					

Лит.	Масса	Масштаб
У	0,08	1:1
Лист	Листов 1	

Институт МосгазНИИпроект

Копировал: Fol Формат А4

Серия 5.905-10 Выпуск 2 альбом 2

Инв. № подл. | Подпись и дата | Взам. инв. № | Инв. № дубл. | Подпись и дата

Формат	Зона	Поз.	Обозначение	Наименование	Кол.	Примечание
				Документация		
А4			УГП 26.04.00СБ	Сборочный чертеж		
				Деталь		
А4		1	УГП 26.03.01-01	Труба	1	
А4		2	УГП 26.03.02.-01	Штуцер	1	
				Стандартные изделия		
		3		Фланец I-80-1 ст. 25 ГОСТ 12820-80	1	

Серия 6.903-10 Выпуск 2 Альбом 2

Инв. № подл. | Подп. и дата | Взам. инв. № | Инв. № дубл. | Подп. и дата

Изм.	Лист	№ докум.	Подп.	Дата
Разраб.		Кудинов		12.84
Пров.		Иосилевич		12.84
Н. контр.		Иосилевич		12.84
Утв.				

УГП26.04.00

Катушка

Лит.	Лист	Листов
И		1

институт Мосгазниипроект

Копировал: Родина Формат А4

УГП26.04.00СБ

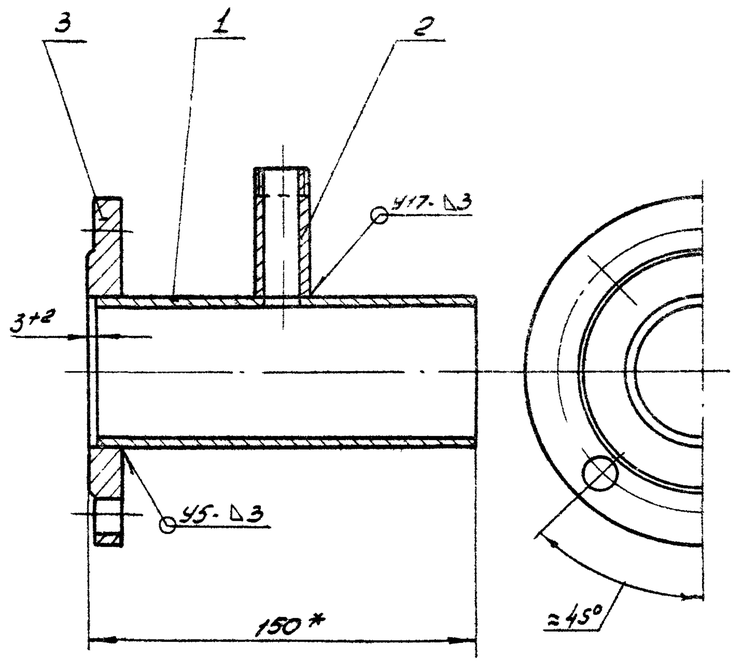

1. Сварные швы по ГОСТ 16037-80
2. *Размер для справки

Изм.	Лист	№ докум.	Подп.	Дата
Разраб.		Зулина		12.84
Пров.		Иосилевич		12.84
Т. контр.				
Н. контр.		Иосилевич		12.84
Утв.				

Катушка

Сборочный чертеж

Лит	Масса	Масштаб
И	2,85	1:2
Лист	Листов 1	

институт Мосгазниипроект

Инв. № подл. | Подп. и дата | Взам. инв. № | Инв. № дубл. | Подп. и дата

Копировал: Родина Формат А4

Формат	Зона	Поз.	Обозначение	Наименование	Кол.	Примечание
				Документация		
А3			УГП26. 05. 00СБ	Сборочный чертеж		
				Детали		
А4		1	УГП 26. 05. 01	Толкатель	1	
А3		2	УГП 26. 05. 02	Кронштейн	1	
				Стандартные изделия		
		3		Болт М5×20.58. 096		
				ГОСТ 7805-70	4	
		4		Гайка М5. 5. 096		
				ГОСТ 5927-70	4	
				Прочие изделия		
		5		Электромагнит		
				ЭД 061 01 У3; 20 мм; 220В;		
				50Гц ТУ 16-529. 161-75	1	

Серия 5.905-10 Выпуск 2 альбом

Подпись и дата | Инв. № дубл. | Взам. инв. № | Подпись и дата | Инв. № подл.

Изм.	Лист	№ Докум.	Подп.	Дата
Разраб.		Кудинов		12.84
Провер.		Иосилевич		12.84
Н. контр.		Иосилевич		12.84
Утв.				

УГП26.05.00

Установка электромагнита ПКН

Лит.	Лист	Листов
И		

Институт МосгазНИИпроект

копировал: [signature] формат А4

УГП 26. 05. 01

12,5

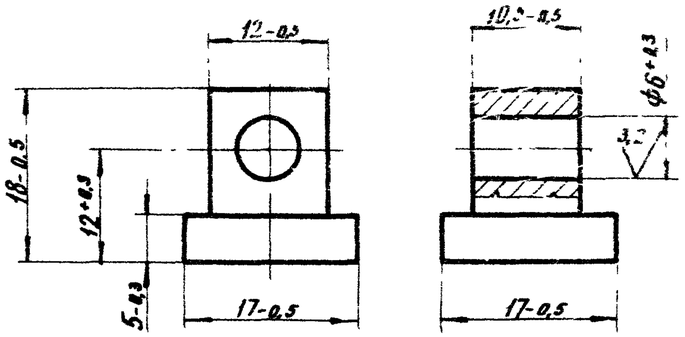

Подпись и дата | Инв. № дубл. | Взам. инв. № | Подпись и дата | Инв. № подл.

Изм.	Лист	№ Докум.	Подп.	Дата
Разраб.		Кудинов		12.84
Провер.		Иосилевич		12.84
Т. контр.				
Н. контр.		Иосилевич		12.84
Утв.				

УГП26.05.01

Толкатель

Лит.	Масса	Масштаб
И	0,01	2:1

Лист | Листов 1

Сталь 45-4-Б ГОСТ 1050-74

Институт МосгазНИИпроект

копировал: [signature] формат А4

УГП 26.05.0005

Серия 5.905-10 Выпуск 2 альбом 2

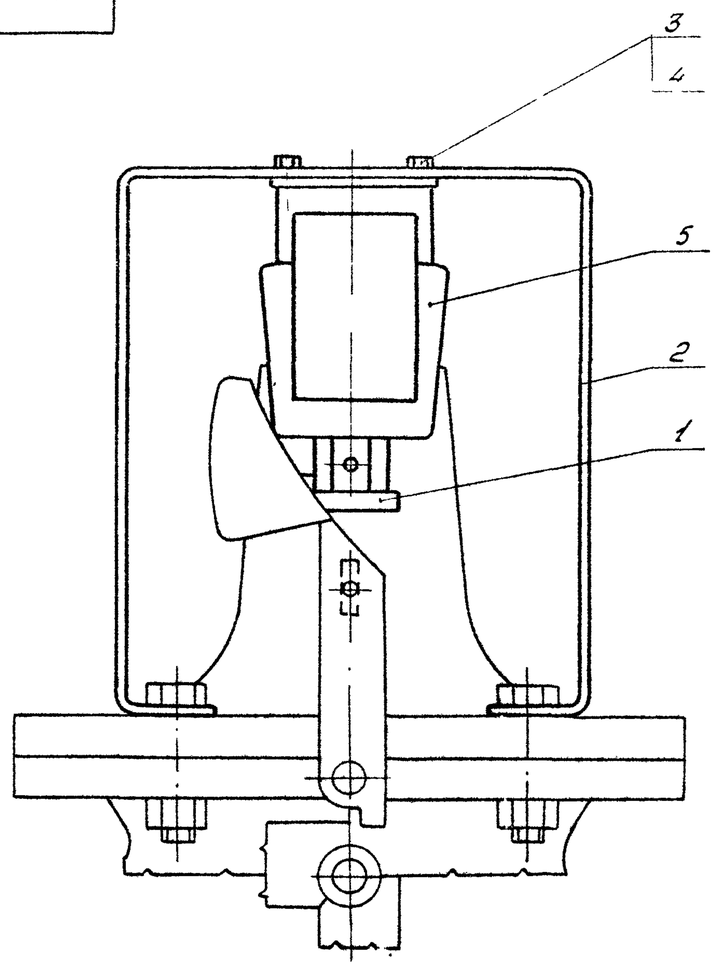

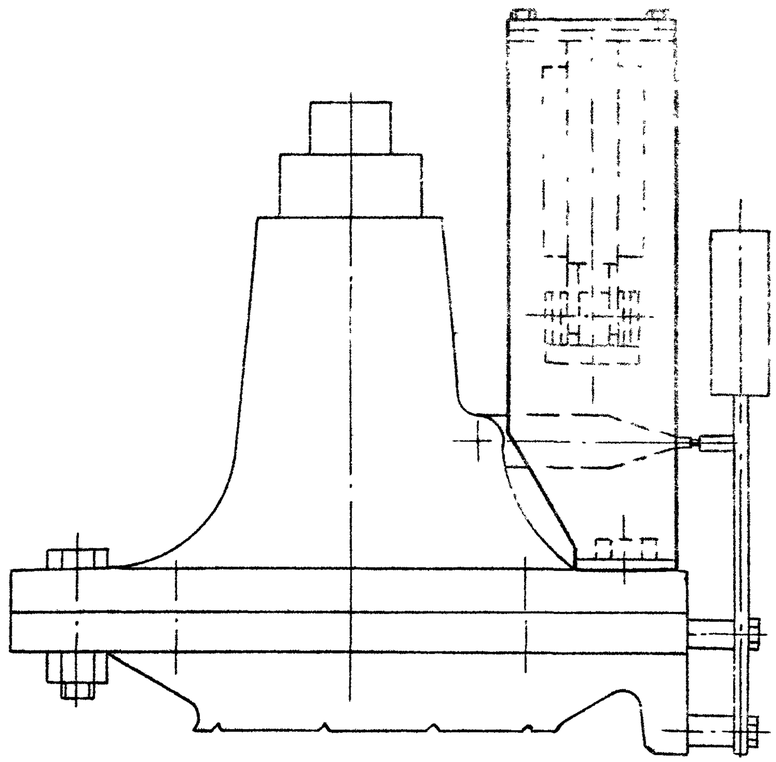

					УГП26.05.0005			
Изм.	Лист	N докум.	Подп.	Дата	Установка электромагнитов	Лит.	Масса	Масштаб
Разраб.		Гудимов		12.84				
Пров.		Иосилевич		12.84	Сборочный чертеж	И	1,20	1:2
Т.контр.						Лист	Листов 1	
Н.контр.		Иосилевич		12.84		Институт Мосгазниипроект		
Утв.								

Копировал: Родина Формат А3

Инв.N подл. | Подп. и дата | Взам.инв.N | Инв.N дубл. | Подп. и дата

УГП 26.05.02

Серия 5.905-10 Выпуск 2 Альбом 2

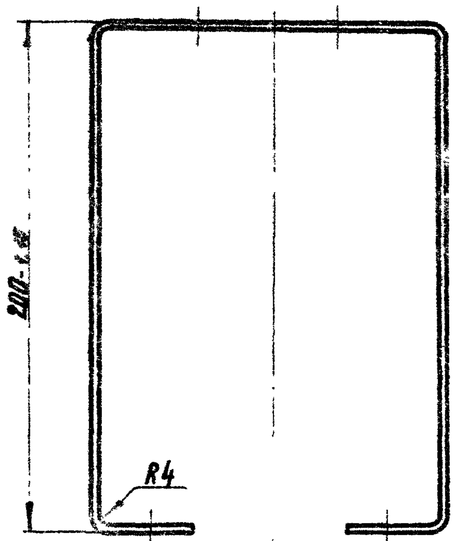

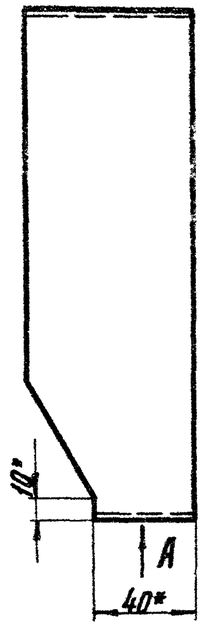

Развертка

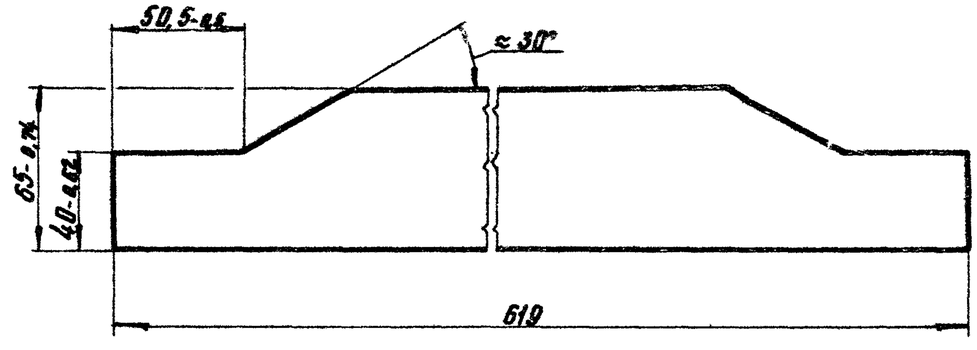

Вида А

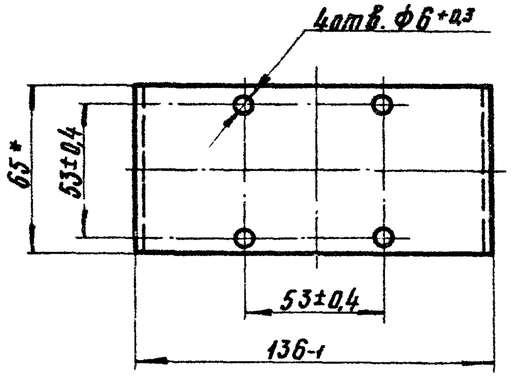

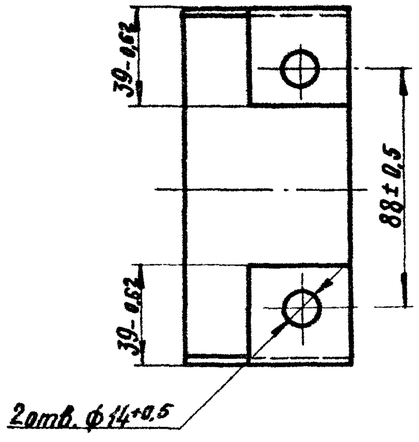

* Размеры для справок

Изм.	Лист	№ докум.	Подп.	Дата	УГП 26.05.02		
Разраб.		Кудинов			Кронштейн	Лит.	Масса	Масштаб
Провер.		Посилевич				И	4,18	1:2
Т. контр.						Лист	Листов 1	
Н. контр.		Посилевич			Б-ПН-4,0 ГОСТ 19903-74 / Ст3 ГОСТ 14637-79	Институт Мосгазниипроект		
Утв.								

Инв. № подл. | Подпись и дата | Взам. инв. № | Инв. № дубл. | Подпись и дата

Копировал: Кол. Формат А3

Серия 5.905-10 Выпуск 2 альбом2

Форм.	Зона	Поз.	Обозначение	Наименование	Кол.	Примечание
				Документация		
А4			УГП 26.06.00СБ	Сборочный чертеж		
				Детали		
А4		1	УГП 25.02.06-01	Патрубок	1	
А4		2	УГП 25.08.01-01	Труба	1	
А4		3	УГП 25.08.02-01	Штуцер	1	
				Стандартные изделия		
		4		Фланец I-50-16 ст.25 ГОСТ 12820-80	1	

Инв.№ подл. | Подп. и дата | Взам. инв.№ | Инв.№ дубл. | Подп. и дата

Изм.	Лист	№ докум.	Подп.	Дата
Разраб.		Гулина		11.84
Провер.		Иосилевич		12.84
Н. контр.		Иосилевич		12.84
Утв.				

УГП 26.06.00

Колено

Лит.	Лист	Листов
И		1

Институт Мосгазниипроект

Копировал: Гаврилова Формат А4

9300'90'9с Ш1Й

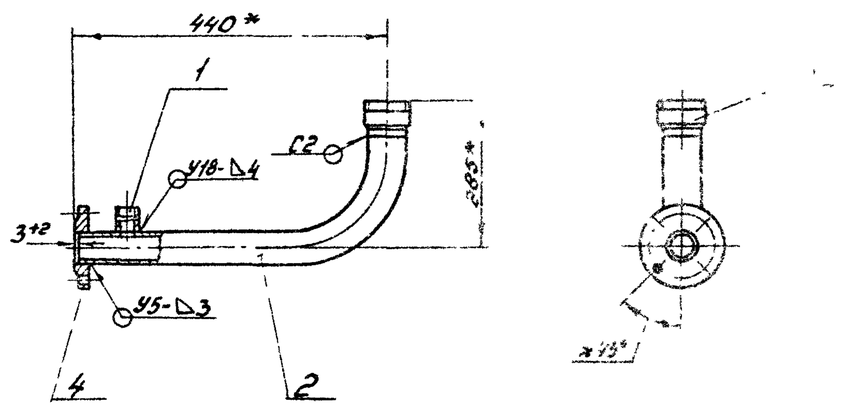

1. Колено испытать на прочность водой давлением 0,2МПа (2кгс/см²) и плотность воздухом давлением 0,1МПа (1кгс/см²).
2. Продолжительность испытания на прочность и плотность определяется временем необходимым для осмотра мест сварки, но не менее 1мин., на каждое испытание. При этом падение давления не допускается.
3. Сварные швы по ГОСТ 16037-80.
4. *Размеры для справок.

Инв.№ подл. | Подп. и дата | Взам. инв.№ | Инв.№ дубл. | Подп. и дата

Изм.	Лист	№ докум.	Подп.	Дата
Разраб.		Гулина		11.84
Провер.		Иосилевич		12.84
Т. контр.				
Н. контр.		Иосилевич		12.84
Утв.				

УГП 26.06.00СБ

Колено

Сборочный чертеж

Лит.	Масса	Масштаб
И	5,13	1:10
Лист	Листов 1	

Институт Мосгазниипроект

Копировал: Гаврилова Формат А4

Формат	Зона	Поз.	Обозначение	Наименование	Кол.	Примечание
				Документация		
А4			УГП 26. 07. 00 СБ	Сборочный чертеж		
				Детали		
А4		1	УГП 26. 07. 01	Фланец	1	
А4		2	УГП 26. 07. 02	Втулка	1	
				Стандартные изделия		
		3		Винт М6×12.48 ГОСТ 1482-75	1	

Серия 5.905-10 Выпуск 2 альбом 2

Инв. № подл. | Подпись и дата | Взам. инв. № | Инв. № дубл. | Подпись и дата

Изм.	Лист	№ докум.	Подп.	Дата
Разраб.		Гулина		12.84
Провер.		Иосилевич		12.84
Н. контр.		Иосилевич		12.84
Утв.				

УГП 26.07.00

Фланец

Лит.	Лист	Листов
У		1

Институт Мосгазниипроект

Копировал: Ред. Формат А4

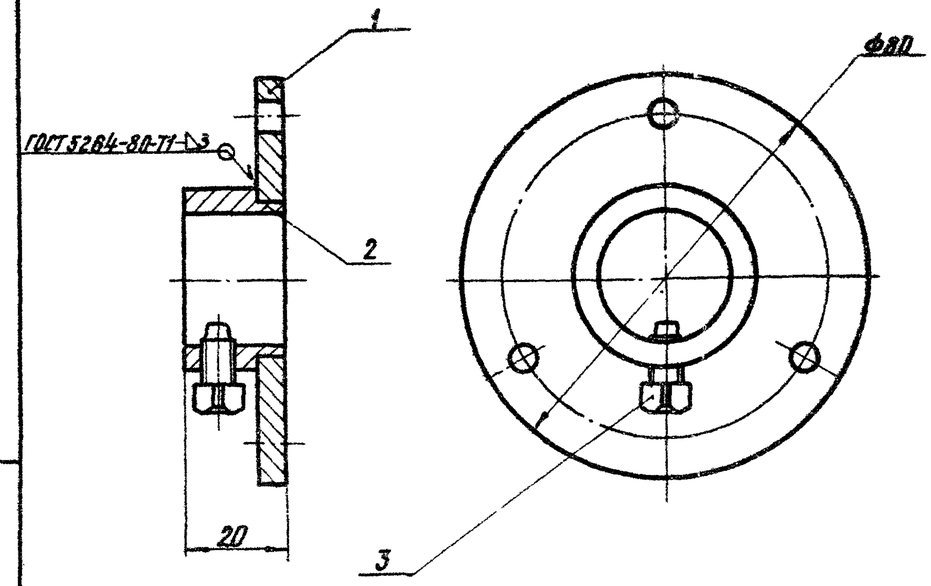

Размеры для справок

Инв. № подл. | Подпись и дата | Взам. инв. № | Инв. № дубл. | Подпись и дата

Изм.	Лист	№ докум.	Подп.	Дата
Разраб.		Гулина		12.84
Провер.		Иосилевич		12.84
Т. контр.				
Н. контр.		Иосилевич		12.84
Утв.				

УГП 26.07.00 СБ

Фланец

Сборочный чертеж

Лит.	Масса	Масштаб
У	0,27	1:1

Лист	Листов 1

Институт Мосгазниипроект

Копировал: Вал. Формат А4

УГП 26.07.01

12,5 (√)

Серия 5.905-10 Выпуск 2 альбом 2

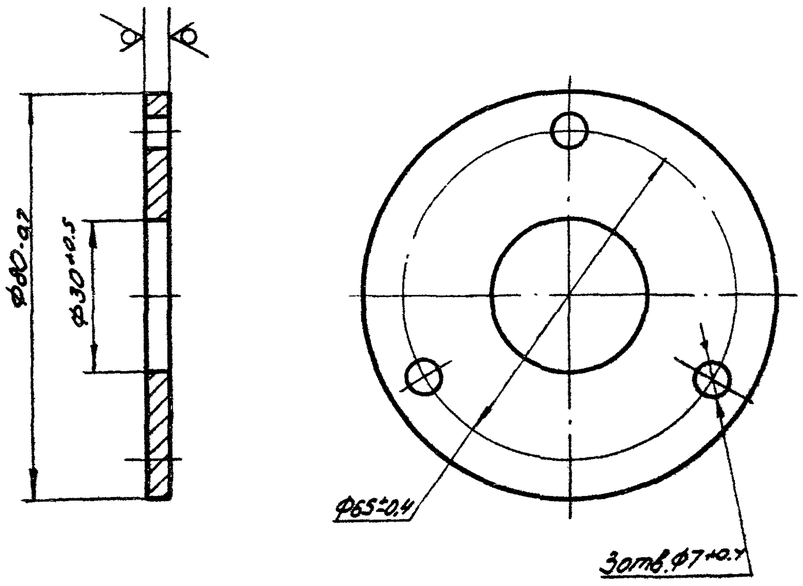

Изм.	Лист	N докум.	Подп.	Дата
Разраб.		Гулина		12.84
Пров.		Иосилевич		12.84
Т.контр.				
Н.контр.		Иосилевич		12.84
Утв.				

УГП 26.07.01

Фланец

Лит.	Масса	Масштаб
И	0,17	1:1

Лист | Листов 1

Лист Б-ПН-5.0 ГОСТ 19903-74 / Ст3 ГОСТ 14637-79

Институт МосгазНИИпроект

Копировал: Родин

Формат А4

Инв. N подл. | Подп. и дата | Взам. инв. N | Инв. N дубл. | Подп. и дата

УГП 26.07.02

(√)

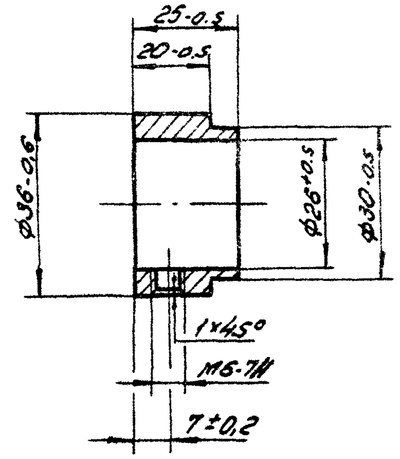

Изм.	Лист	N докум.	Подп.	Дата
Разраб.		Гулина		12.84
Пров.		Иосилевич		12.84
Т.контр.				
Н.контр.		Иосилевич		12.84
Утв.				

УГП 26.07.02

Втулка

Лит.	Масса	Масштаб
И	0,09	1:1

Лист | Листов 1

Ст3 ГОСТ 380-71

Институт МосгазНИИпроект

Копировал: Родин

Формат А4

Инв. N подл. | Подп. и дата | Взам. инв. N | Инв. N дубл. | Подп. и дата

УГП 26.08.00

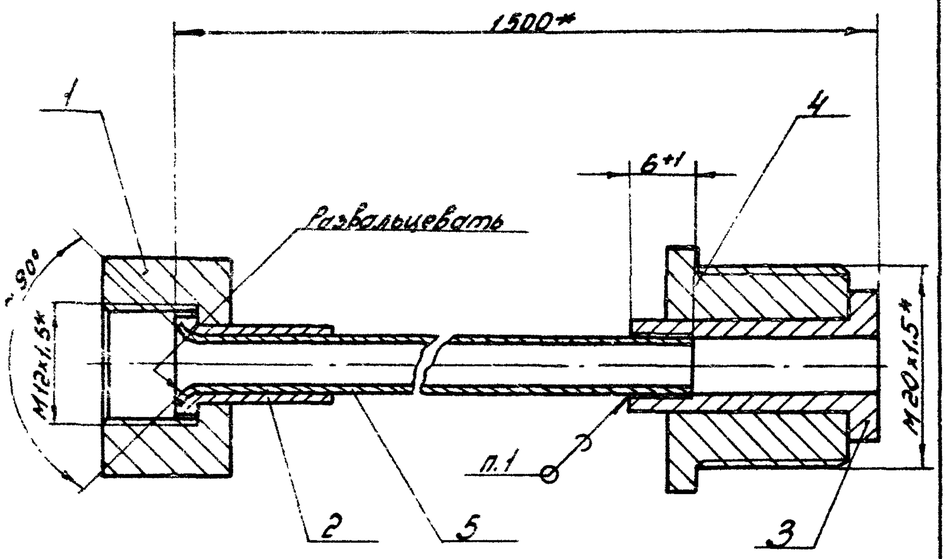

1. Припой Пр2ПОС40 ГОСТ21931-76
2. *Размеры для справок.

Формат	Зона	Поз.	Обозначение	Наименование	Кол.	Примечание
				Детали		
А4		1	УГП 25.04.01	Гайка накидная	1	
А4		2	УГП 25.04.02	Ниппель	1	
А4		3	УГП 25.04.03	Ниппель	1	
А4		4	УГП 25.02.02	Штуцер	1	
				Материалы		
		5		Труба М2-М-6х1 ГОСТ 617-72	1,5	м

УГП 26.08.00

Изм.	Лист	№ докум.	Подп.	Дата
Разраб.		Гулина		12.84
Провер.		Иосилевич		12.84
Т.контр.				
Н.контр.		Иосилевич		12.84
Утв.				

Трубка

Лит.	Масса	Масштаб
Н	0,27	2:1
Лист	Листов 1	

Институт МосгазНИИпроект

Копировал: Гаврилова Формат А4

Подп. и дата | Инв.№ подл. | Взам. инв.№ | Инв.№ дубл. | Подп. и дата

Серия 5.905-10 Вып.2 альбом

УГП 26.09.00

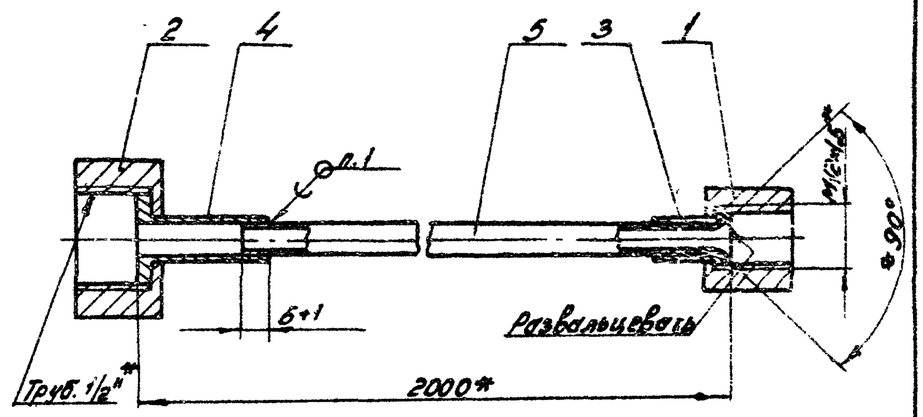

1. Припой Пр2 ПОС40 ГОСТ 21931-76.
2. *Размеры для справок.

Форм.	Зона	Поз.	Обозначение	Наименование	Кол.	Примечание
				Детали		
А4		1	УГП 25.04.01	Гайка накидная	1	
		2	-02	Гайка накидная	1	
А4		3	УГП 25.04.02	Ниппель	1	
А4		4	УГП 25.04.03	Ниппель	1	
				Материалы		
		5		Труба М2-М-6х1 ГОСТ 617-72	2	м

УГП 26.09.00

Изм.	Лист	№ докум.	Подп.	Дата
Разраб.		Гулина		12.84
Провер.		Иосилевич		12.84
Т.контр.				
Н.контр.		Иосилевич		12.84
Утв.				

Трубка

Лит.	Масса	Масштаб
Н	0,3	1:1
Лист	Листов 1	

Институт МосгазНИИпроект

Копировал: Гаврилова Формат А4

Подп. и дата | Инв.№ подл. | Взам. инв.№ | Инв.№ дубл. | Подп. и дата

Серия 5.905-10 Выпуск 2 Альбом 2

Формат	Зона	Поз.	Обозначение	Наименование	Кол.	Примечание
				Документация		
А4			УГП 26.10.00СБ	Сборочный чертеж		
				Детали		
А4		2	УГП 25.02.01	Ниппель	1	
А4		3	УГП 25.02.02	Штуцер	1	
			Переменные данные	для исполнений:		
				УГП26.10.00		
				Детали		
А4		1	УГП 26.10.01	Труба	1	
				УГП26.10.00-01		
				Детали		
А4		1	УГП 26.10.01-01	Труба	1	

Подпись и дата | Инв. № дубл. | Взам. инв. № | Подпись и дата | Инв. № подл.

Изм.	Лист	№ Докум.	Подп.	Дата
Разраб.		Кудинов		11.84
Провер.		Иосилевич		11.84
Н. контр.		Иосилевич		11.84
Утв.				

УГП26.10.00

Отвод

Лит.	Лист	Листов
И		1

Институт МосгазНИИпроект

копировал: [signature] формат А4

УГП 26.10.00СБ

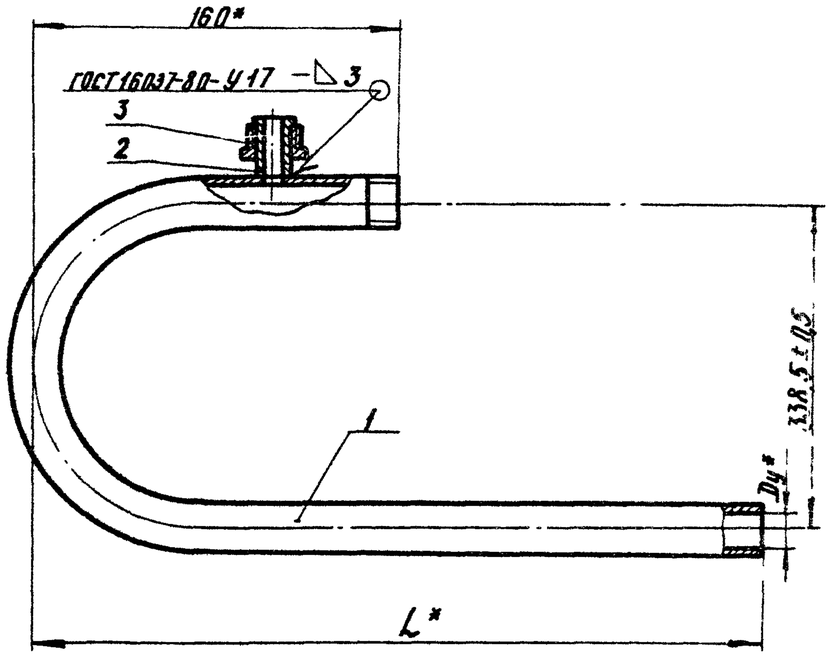

Обозначение	Условный проход Dy*, мм	L*, мм	Масса, кг
УГП 26.10.00	40	311	2,10
-01	25	343	1,86

Подпись и дата | Инв. № дубл. | Взам. инв. № | Подпись и дата | Инв. № подл.

Изм.	Лист	№ Докум.	Подп.	Дата
Разраб.		Кудинов		11.84
Провер.		Иосилевич		11.84
Т. контр.				
Н. контр.		Иосилевич		11.84
Утв.				

УГП26.10.00СБ

Отвод

Сборочный чертеж

Лит.	Масса	Масштаб
И	См. табл.	—

Лист | Листов 1

Институт МосгазНИИпроект

копировал: [signature] формат А4

УГП 26. 10. 01

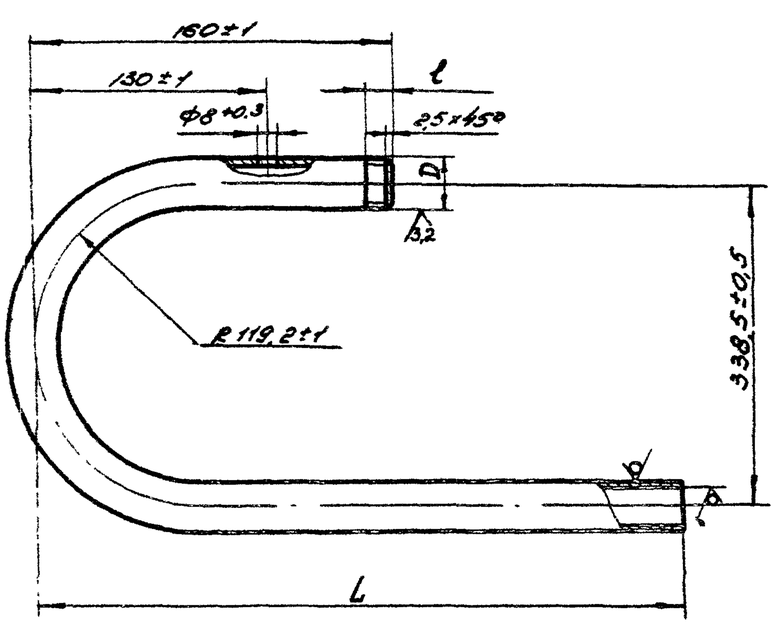

Обозначение	Dy×S*, мм	D	L, мм	l, мм	Масса, кг
УГП26. 10.01	40×3,5	1½" кл. В	311±1,0	15+1,0	2,0
-01	25×3,2	1" кл. В	343±1,0	11+1,0	1,8

Изм	Лист	N докум.	Подп	Дата
Разраб		Кудинов		11.84
Пров		Иосилевич		12.84
Т контр				
Н контр		Иосилевич		12.84
Утв				

УГП26. 10. 01

Труба

Лит	Масса	Масштаб
И	См.табл.	—

Лист | Листов 1

Труба Dy×S ГОСТ 3262-75

Институт Мосгазниипроект

Копировал: Радин

Формат А4

Серия 5.905-10 Выпуск 2 альбом 2

Инв. N подл. | Подп. и дата | Взам. инв. N | Инв. N дубл. | Подп. и дата

УГП 26. 16

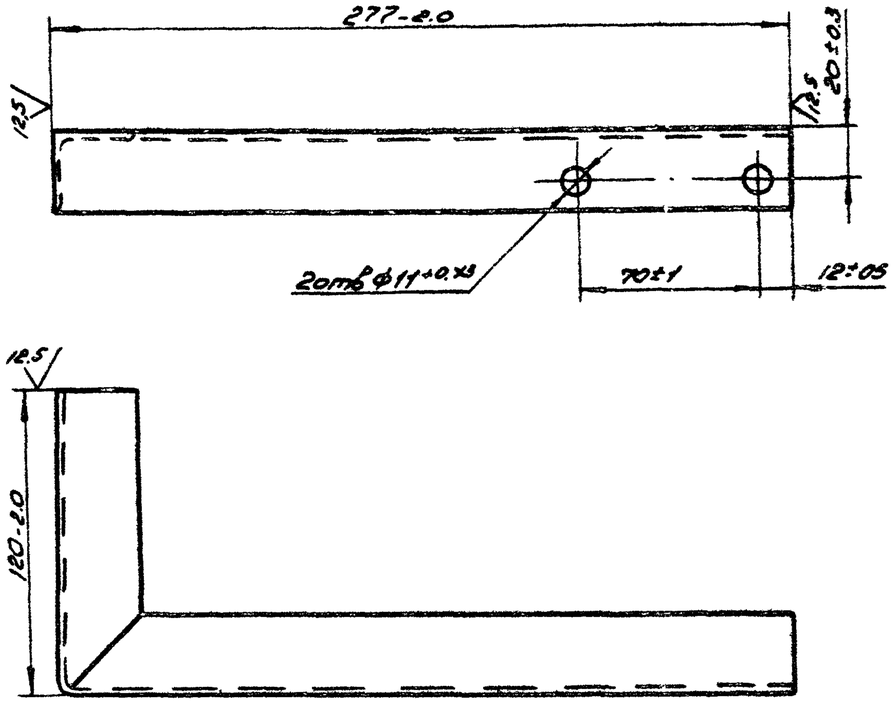

Изм	Лист	N докум.	Подп.	Дата
Разраб.		Кудинов		11.84
Пров.		Иосилевич		12.84
Т контр.				
Н. контр		Иосилевич		12.84
Утв.				

УГП26. 16

Уголок

Лит	Масса	Масштаб
И	0,6	1:2

Лист | Листов 1

Уголок Б32×32×4 ГОСТ 8509-72 / Ст3-1-I ГОСТ 535-79

Институт Мосгазниипроект

Копировал: Радин

Формат А1

Формат	Зона	Поз.	Обозначение	Наименование	Кол.	Примечание
				Документация		
А3			УГП30.01.00 СБ	Сборочный чертеж		
				Сборочные единицы		
А4		1	УГП25.01.01.00	Глазок	1	
				Детали		
А4		2	УГП30.01.02	Плита	1	
А4		3	УГП25.01.03	Труба	1	
А4		4	УГП25.01.04	Фланец	1	
А4		5	УГП25.01.05	Палец	1	
А4		6	УГП25.01.06	Уголок	1	
		7	-01	Уголок	1	
А4		8	УГП25.01.07	Фланец	1	

Серия 5.905-10 выпуск 2 альбом 2

Подпись и дата | Инв. № дубл. | Взам. инв. № | Подпись и дата | Инв. № подл.

Изм.	Лист	№ докум.	Подп.	Дата
Разраб.		Кудинов		11.84
Провер.		Иосилевич		12.84
Н. контр.		Иосилевич		12.84
Утв.				

УГП30.01.00

Плита фронтовая

Лит.	Лист	Листов
И		1

Институт МосгазНИИпроект

копировал: [signature]

Формат А4

УГП30.01.02

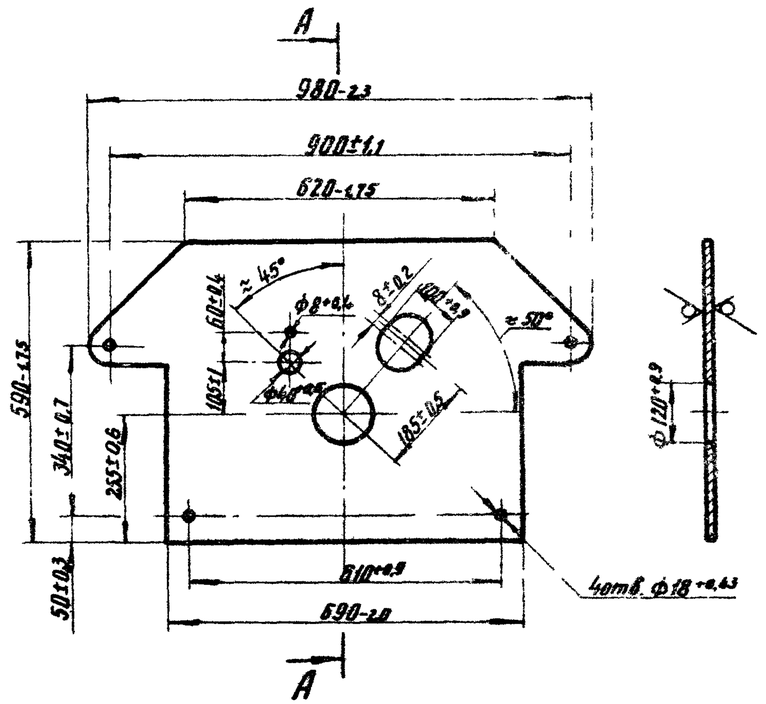

Изм.	Лист	№ докум.	Подп.	Дата
Разраб.		Кудинов		12.84
Провер.		Иосилевич		12.84
Т. контр.				
Н. контр.		Иосилевич		12.84
Утв.				

УГП30.01.02

Плита

Лит.	Масса	Масштаб
И	26,0	1:10

Лист | Листов 1

Лист 6-ПН-8.0 ГОСТ 19903-74 Ст3 ГОСТ 14637-79

Институт МосгазНИИпроект

копировал: [signature]

Формат А4

УГП 30.01.00СБ

Серия 5.905-10 Выпуск 2 альбом 2

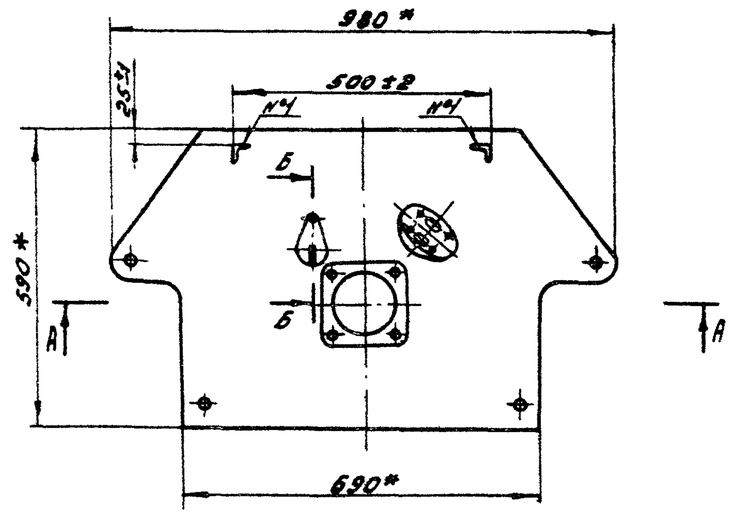

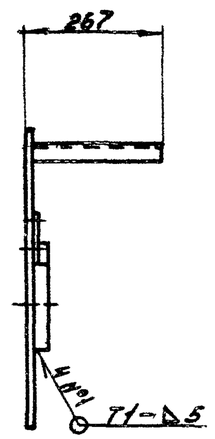

Б-Б
М1:2

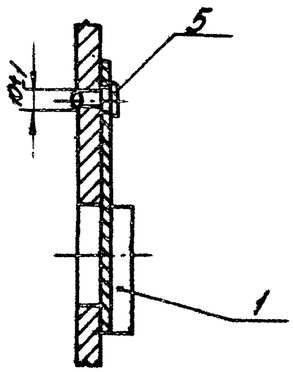

А-А

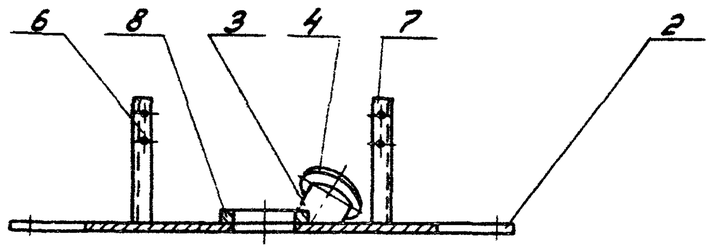

1. Сварные швы по ГОСТ 5264-80
2. * Размеры для справок

Изм.	Лист	№ докум.	Подп.	Дата	УГП30.01.00СБ		
Разраб.		Кудинов		11.84	Плита фронтовая	Лит.	Масса	Масштаб
Провер.		Усилевич		11.84		Н	29.0	1:10
Т.контр.					Сборочный чертеж	Лист	Листов 1	
Н.контр.		Усилевич		11.84		Институт Мосгазниипроект		
Утв.								

Копировал: Гаврилова

Формат А3

Инв. № подл. | Подп. и дата | Взам. инв. № | Инв. № дубл. | Подп. и дата

Серия 5.905-10 выпуск 2 альбом 2

Формат	Зона	Поз.	Обозначение	Наименование	Кол.	Примечание
				Документация		
А3			УГП30.02.00 СБ	Сборочный чертеж		
				Детали		
А4		1	УГП30.02.01	Труба	1	
А4		2	УГП25.03.02	Отвод	1	
А4		3	УГП25.02.01	Ниппель	1	
А4		4	УГП25.02.02	Штуцер	1	
А4		5	УГП25.02.03	Заглушка	2	
А4		6	УГП25.02.05	Патрубок	2	
				Стандартные изделия		
		7		Фланец I-25-6ст25 ГОСТ 12820-80	2	

Инв. № подл. | Подпись и дата | Взам. инв. № | Инв. № дубл. | Подпись и дата

Изм.	Лист	№ докум.	Подп.	Дата
Разраб.		Кудинов		12.84
Провер.		Василевич		12.84
Н. контр.		Василевич		12.84
Утв.				

УГП30.02.00

Коллектор

Лит.	Лист	Листов
И		1

Институт МосгазНИИпроект

Копировал: Кол

Формат А4

УГП30.02.01

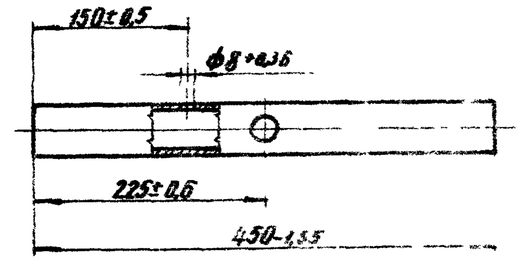

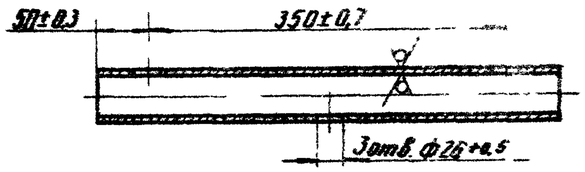

Изм.	Лист	№ докум.	Подп.	Дата
Разраб.		Кудинов		12.84
Провер.		Василевич		12.84
Т. контр.				
Н. контр.		Василевич		12.84
Утв.				

Труба

Труба 45х3,0 ГОСТ 10704-76 / В-Ст3сп3 ГОСТ 10705-80

Лит.	Масса	Масштаб
У	1,40	1:5
Лист	Листов	

Институт МосгазНИИпроект

Копировал: Кол

Формат А4

УГП 30.02.00СБ

Серия 5.905-10 Выпуск 2 альбом 2

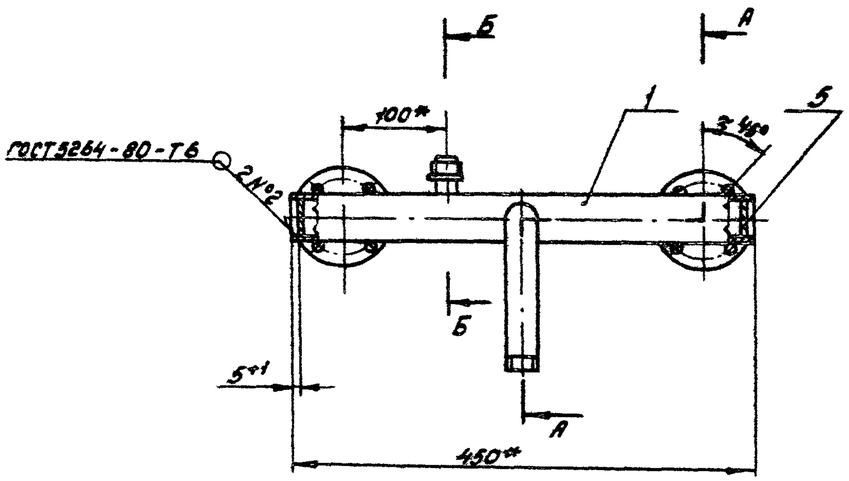

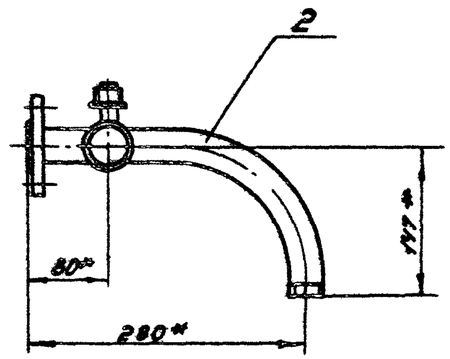

А-А
М1:2

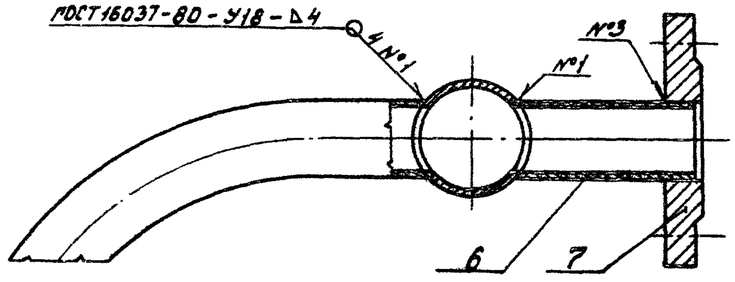

Б-Б
М1:2

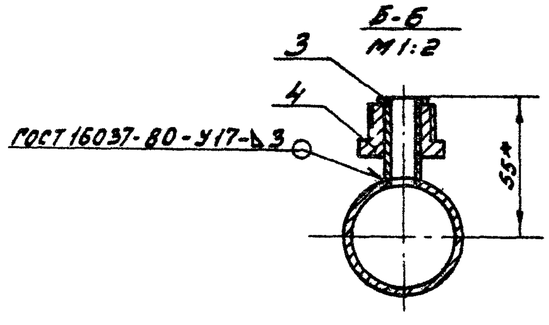

1. Коллектор испытать на прочность водой давлением 0,2 МПа (2 кгс/см²) и плотность воздухом давлением 0,1 МПа (1 кгс/см²).
2. Продолжительность испытания на прочность и плотность определяется временем необходимым для осмотра мест сварки, но не менее 1 мин., на каждое испытание. При этом падение давления не допускается.
3. * Размеры для справок.

Изм.	Лист	№ докум.	Подп.	Дата	УГП 30.02.00СБ			
Разраб.		Кудинов		12.84	Коллектор	Лит.	Масса	Масшт.
Провер.		Иосилевич		12.84	Сборочный чертеж	И	3,53	1:5
Т. контр.						Лист	Листов 1	
Н. контр.		Иосилевич		12.84		Институт Мосгазниипроект		
Утв.								

Инв. № подл. | Подп. и дата | Взам. инв. № | Инв. № дубл. | Подп. и дата

Копировал: Гаврилова

Формат А3

Госстрой СССР
Тбилисский филиал
ЦИТП
Типовой проект /серия/
№ 5-98-10 82.82
Заказ № 1303
Цена 2 руб 47 коп.
Тираж 4300
Дата "9" IX 1985 г.