УДК 621.643.4 Группа Г18

ОТРАСЛЕВОЙ СТАНДАРТ

ОСТ 1.76359-80

ПРОБКИ КОНЦЕВЫЕ

Конструкция и размеры

Взамен ОСТ 1.76359-75

Распоряжением Министерства от 25.04 1980 г. № 087-16

срок действия установлен с 01.01 1981 г. до 01.01.1986г.

1. Конструкция и размеры пробок должны соответствовать указанным на чертеже исполн. 1 и 2 и в таблице.

2. Материал – шестигранник $\frac{S\text{-}5\ \text{ГОСТ}\ 8560\text{-}78}{35\text{-}Н\text{-}В\ \text{ГОСТ}\ 1051\text{-}73}$

(S – размер "под ключ" следует брать из таблицы).

3. Несоосность среднего диаметра резьбы М поверхности D и шестигранника не более 0,12 мм.

4. Неуказанные предельные отклонения размеров-по ОСТ 1.76253-78.

5. Покрытие Хим. Окс. прм. Допускаемые виды покрытий-по ОСТ 1.76329-80.

6. Остальные технические требования, правила приемки и методы испытаний, маркировка, упаковка, транспортирование и хранение-по ОСТ 1.76329-80.

7. Пример применения соединения с пробкой приведен в справочном приложении.

Rz40/(√)

Исполн. I **Исполн. 2**

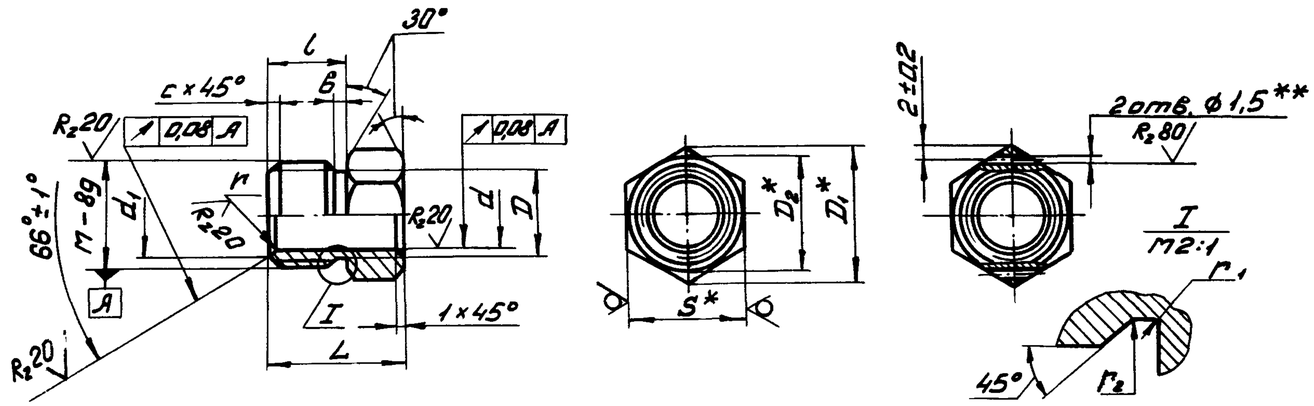

Размеры в мм

Обозначение типоразмера пробки		Диаметр трубы наружный $D_н$*	d		d_1	l	M	D	D_1	D_2	b	S	c	r	r_1	r_2	L	Масса 100 шт., кг
Исполн.I	Исполн.2		Номин.	Пред. откл. по H11									Пред. откл. -0,2	Пред. откл. +0,2				
4	2 - 4	4	4,2	+0,075	7,0	9	MI0xI	8,5	I3,8	I2	2,0	I2	I,0	I,0	0,5	0,3	I4	0,8
6	2 - 6	6	6,2	+0,090	8,5	I0	MI2xI,5	9,8	I6,2	I4	2,5	I4	I,6	3,5	I,0	0,5	I6	I,2
8	2 - 8	8	8,2		I0,5	II	MI4xI,5	II,8	I9,6	I7		I7					I8	I,8
I0	2 - I0	I0	I0,2	+0,II0	I2,5	I2	MI6xI,5	I3,8									20	2,0
I2	2 - I2	I2	I2,2		I4,5	I3	MI8xI,5	I5,8	2I,9	I9		I9					22	2,6

* Размер для справки.

** Отверстия диаметром I,5 мм для стопорения сверлить посредине высоты грани шестигранника (пред. откл. ±I,2 мм).

Пример условного обозначения пробки к трубе $D_н$ = I0 мм с окисным покрытием (5):

исполнение I ПРОБКА I0-5 ОСТ I.76359-80;

исполнение 2 ПРОБКА 2-I0-5 ОСТ I.76359-80.

ПРИЛОЖЕНИЕ

Справочное

ПРИМЕР ПРИМЕНЕНИЯ СОЕДИНЕНИЯ С ПРОБКОЙ

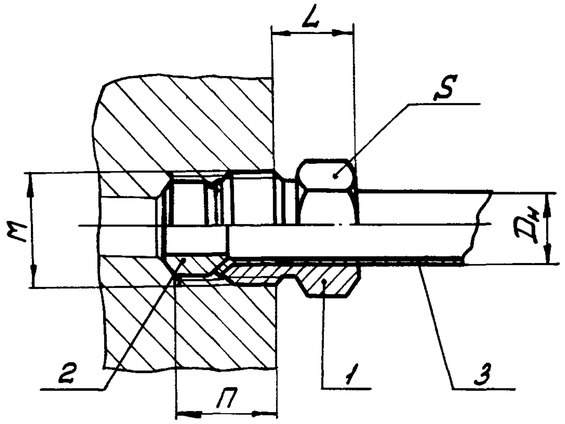

Размеры в мм

Dн	M	L	n	S	I Пробка	2. Кольцо	3. Труба	
					Количество			
					I	I	I	
					Обозначение			
					ОСТ I.76359-80	ОСТ I.76360-80	ГОСТ 8734-75	ГОСТ 6I7-72
4	MI0xI	9	I0	I2	4 - 5	4	4x0,5	4x0,5
6	MI2xI,5	I0	I2	I4	6 - 5	6	6x0,6	6x0,8
8	MI4xI,5	I2	I4	I7	8 - 5	8	8x0,8	8xI
I0	MI6xI,5	I3	I6		I0 - 5	I0	I0xI	I0xI,2
I2	MI8xI,5	I4	I8	I9	I2 - 5	I2	I2xI,2	I2xI,2

Размеры для справок.