УДК621.643.4

Группа Г18

ОТРАСЛЕВОЙ СТАНДАРТ

ОСТ 1.76339-80

Взамен ОСТ 1.76339-75

ТРОЙНИКИ ВВЕРТНЫЕ СИММЕТРИЧНЫЕ С КОНИЧЕСКОЙ РЕЗЬБОЙ

Конструкция и размеры

Распоряжением Министерства

от 25.04 19 80 г. № 087-16

срок действия установлен

с 01.01 19 81 г.
до 01.01.1986г.

1. Конструкция и размеры тройника должны соответствовать указанным на чертеже и в таблице.

Издание официальное

Перепечатка воспрещена

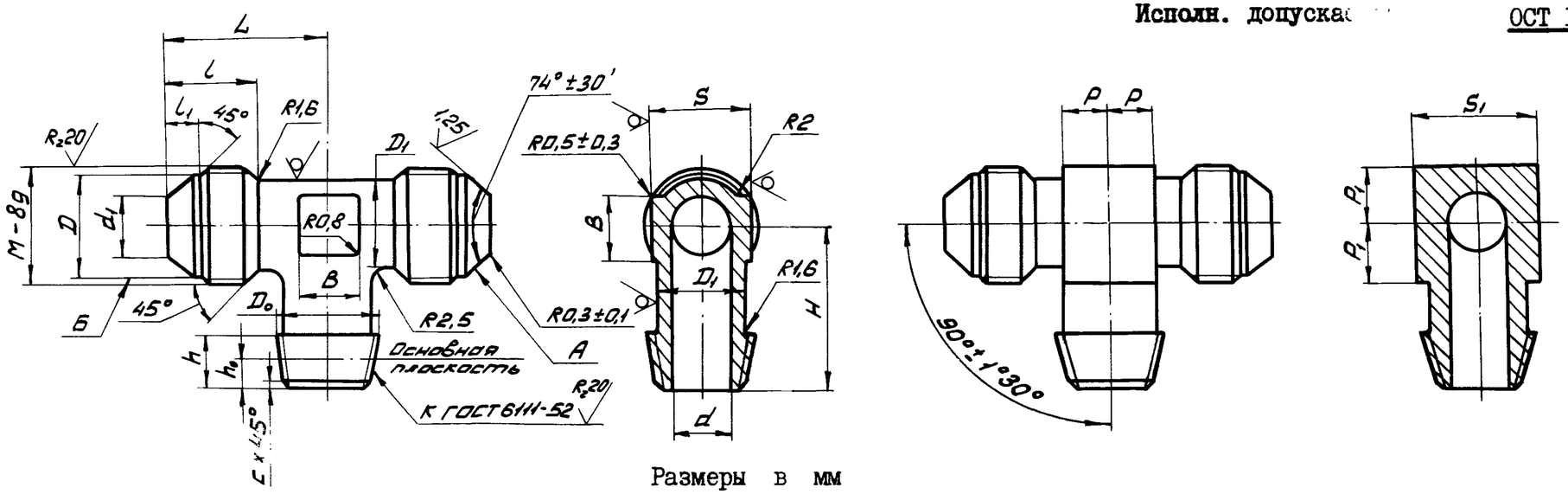

Размеры в мм

Обозначение типоразмера тройника	Диаметр трубы наружный $D_н$	d	d_1	M	D	D_0	D_1 Номин.	D_1 Пред. откл.	K	h Пред. откл. ±0,3	h_0	l Пред. откл. ±0,3	l_1	c	H Номин.	H Пред. откл.	L Номин.	L Пред. откл.	B Номин.	B Пред. откл.	S Номин.	S Пред. откл.
4	4	2,5	3,5	MI0xI	8,5	I0,42	8	+0,4 −0,2	К I/8"	7,0	4,57	II,0	4,5	I,0	I9	±0,3	20	±0,3	5	+0,4 −0,2	I0	−0,20
6	6	4,0	5,0	MI2xI,5	9,8		9					I2,0	5,0		2I		22		6		I2	−0,24
8	8	4,5	7,0	MI4xI,5	II,8	I3,85	II		К I/4"	9,5	5,08	I3,0		I,6	25		24					
I0	I0	7,5	9,0	MI6xI,5	I3,8		I3					I4,0			27		26		8		I4	
I2	I2	9,5	II,0	MI8xI,5	I5,8	I7,33	I5		К 3/8"	I0,5	6,I0	I5,0			30		28		I0		I7	
I4	I4	II,0	I2,5	M22xI,5	I9,8		I7	+0,5 −0,3				I7,0	6,5		32	±0,4	32	±0,4	I2	+0,5 −0,3	I9	−0,28
I8	I8	I4,0	I5,5	M27x2	24,0	2I,56	2I		К I/2"	I3,5	8,I3	20,0	7,5		38		37		I6		22	
22	22	I9,0	20,5	M33x2	30,0	26,9I	25		К 3/4"	I4,0	8,6I	23,0	8,5		44		43		20		27	
28	28	24,0	25,5	M39x2	36,0	33,69	30	+0,6 −0,3	К I"	I7,5	I0,I6	25,0	9,5	2,0	52		48		25	+0,6 −0,3	32	−0,34

Продолжение

Обозначение типоразмера тройника	S_1 Номин.	S_1 Пред. откл.	P Пред. откл. −0,3	P_1 Пред. откл. −0,3	Масса I00 шт., кг
4	I2	−0,24	6,0	5,8	2,4
6	I4			6,8	3,0
8	I7		7,7	7,8	4,8
I0				8,8	6,I
I2	I9	−0,28	9,4	9,8	8,3
I4	24			II,8	I2,2
I8	30		II,6	I4,3	20,8
22	36	−0,34	I4,3	I7,3	29,8
28	4I		I7,6	20,3	45,5

Пример условного обозначения тройника к трубе $D_н$ = I0 мм с окисным покрытием (5):

ТРОЙНИК I0-5 ОСТ I.76339-80.

2. Материал-отливка 35Л-I ГОСТ 977-75,
для допускаемого исполнения - сталь 35 ГОСТ I050-74 (поковка).

3. Биение поверхностей А и Б относительно среднего диаметра резьбы М

до MI8xI,5 не более 0,08 мм,
свыше MI8xI,5 не более 0,I0 мм.

4. Несоосность поверхности d относительно поверхности D не более половины допуска на диаметр D.

5. Несимметричность бобышки "под ключ" с размерами S и S_1 относительно поверхности D_1 не более допуска на размеры S и S_1 соответственно.

6. Несимметричность квадрата со сторонами В относительно поверхности D_1 не более половины допуска на размер В.

7. Несимметричность прямоугольника со сторонами 2Р и $2P_I$ относительно поверхности D_1 не более допуска на размеры Р и P_I.

8. Неуказанные предельные отклонения размеров-по ОСТ I.76253-78.

9. Покрытие Хим. Окс. прм. Допускаемые виды покрытий-по ОСТ I.76329-80.

I0. Остальные технические требования, правила приемки и методы испытаний, маркировка, упаковка, транспортирование и хранение-по ОСТ I.76329-80.

II. Пример применения соединения с тройником приведен в справочном приложении.

Зак. 1046

ПРИЛОЖЕНИЕ
Справочное

ПРИМЕР ПРИМЕНЕНИЯ СОЕДИНЕНИЯ С ТРОЙНИКОМ

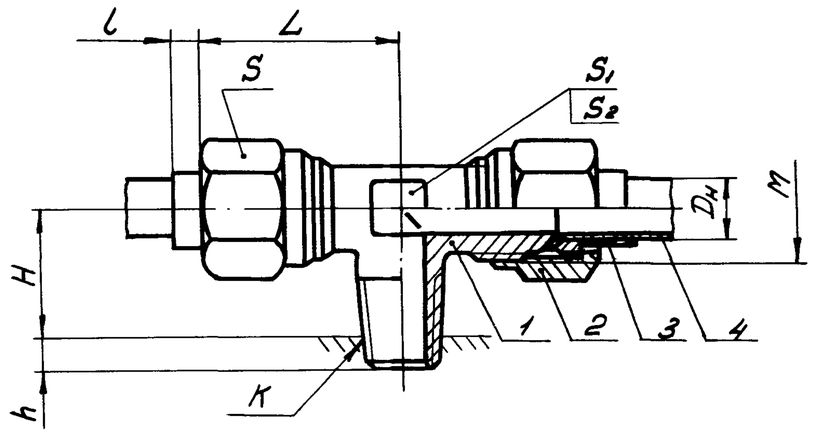

Размеры в мм

$D_н$	K	M	L	l	H	h	S	S_1	S_2	I. Тройник	2. Гайка	3. Ниппель	4. Труба	
										Количество				
										I	2	2	2	
										Обозначение				
										ОСТ I.76339-80	ОСТ I.76332-80	ОСТ I.76331-80	ГОСТ 8734-75	ГОСТ 617-72
4	К I/8"	MI0xI	25	3	I5	4	I4	I0	I2	4 - 5	MI0xI-5	4 - 5	4x0,5	4x0,5
6		MI2xI,5	28	4	I7		I7	I2	I4	6 - 5	MI2xI,5-5	6 - 5	6x0,6	6x0,8
8	К I/4"	MI4xI,5	3I	5	20	5			I7	8 - 5	MI4xI,5-5	8 - 5	8x0,8	8xI
I0		MI6xI,5	33	6	22		I9	I4		I0 - 5	MI6xI,5-5	I0 - 5	I0xI	I0xI,2
I2	К 3/8"	MI8xI,5	35	7	24	6	22	I7	I9	I2 - 5	MI8xI,5-5	I2 - 5	I2xI,2	I2xI,2
I4		M22xI,5	39		26		27	I9	24	I4 - 5	M22xI,5-5	I4 - 5	I4xI,2	I4xI,5
I8	К I/2"	M27x2	43	8	30	8	32	22	30	I8 - 5	M27x2-5	I8 - 5	I8xI,4	I8xI,5
22	К 3/4"	M33x2	49	9	36		4I	27	36	22 - 5	M33x2-5	22 - 5	22xI,6	22xI,5
28	К I"	M39x2	56		42	I0	46	32	4I	28 - 5	M39x2-5	28 - 5	28xI,6	28xI,5

S_2 для исполнения допускаемого.

Размеры для справок.