УДК 621.643.4 Группа Г18

# ОТРАСЛЕВОЙ СТАНДАРТ

ОСТ 1.76335-80

## ШТУЦЕРЫ ВВЕРТНЫЕ С КОНИЧЕСКОЙ РЕЗЬБОЙ

Конструкция и размеры

Взамен ОСТ 1.76335-75

Распоряжением Министерства от 25.04 1980 г. № 087-16

срок действия установлен с 01.01.1981 г. до 01.01.1986 г.

1. Конструкция и размеры штуцеров должны соответствовать указанным на чертеже исполн. 1 и 2 и в таблице.

2. Материал – шестигранник $\frac{S\text{-}5\ \text{ГОСТ}\ 8560\text{-}78}{35\text{-Н-В ГОСТ}\ 1051\text{-}73}$

( $S$ – размер "под ключ" следует брать из таблицы).

3. Биение поверхностей А и Б относительно среднего диаметра резьбы М

до М18х1,5 не более 0,08 мм,

свыше М18х1,5 не более 0,10 мм.

4. Несоосность поверхностей $D$, $D_1$ и $d$ не более половины допуска на диаметр $D$.

5. Неуказанные предельные отклонения размеров-по ОСТ 1.76253-78.

6. Покрытие Хим. Окс. прм. Допускаемые виды покрытий-по ОСТ 1.76329-80.

7. Остальные технические требования, правила приемки и методы испытаний, маркировка, упаковка, транспортирование и хранение-по ОСТ 1.76329-80.

8. Пример применения соединения со штуцером приведен в справочном приложении.

Издание официальное Перепечатка воспрещена

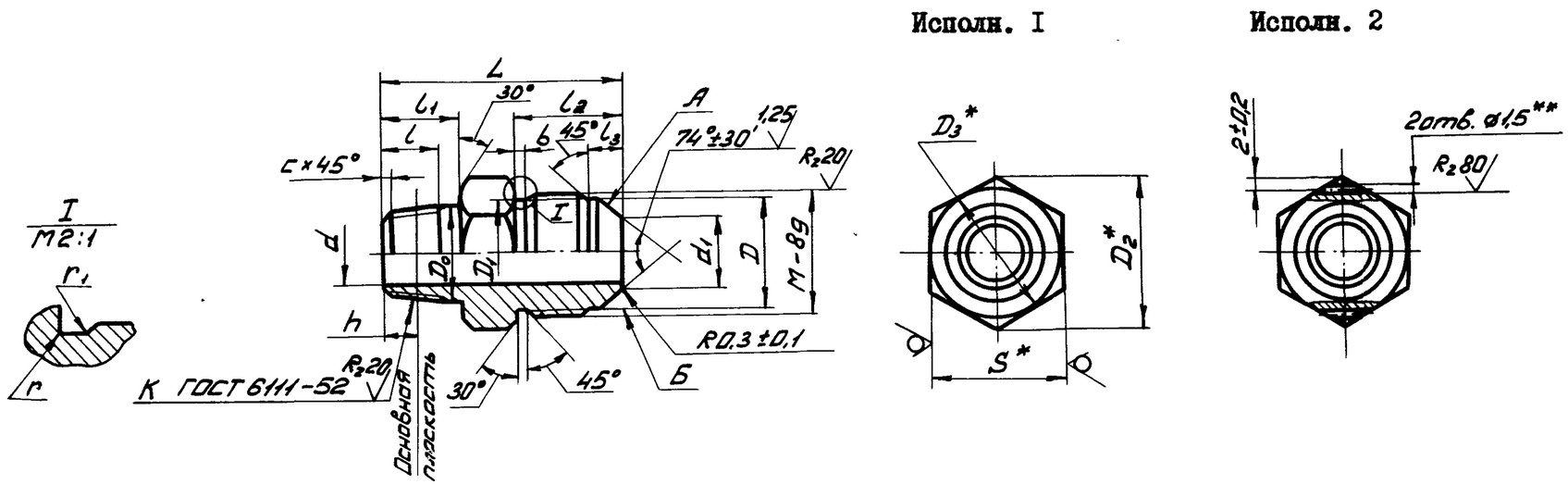


Размеры в мм

| Обозначение типоразмера штуцера | | Диаметр трубы наружный $D_н$ | K | M | d | $d_1$ | D | $D_0$ | $D_1$ | $D_2$ | h | l | $l_1$ | $l_2$ | $l_3$ | r | $r_1$ | c | b | L | $D_3$=S | Масса 100 шт., кг |
|---|---|---|---|---|---|---|---|---|---|---|---|---|---|---|---|---|---|---|---|---|---|---|
| Исполн.I | Исполн.2 | | | | | | | | | | | | | | | | | | | | | |
| 4 | 2 - 4 | 4 | К I/8" | MI0xI | 2,5 | 3,5 | 8,5 | I0,42 | 8,5 | I3,8 | 4,57 | 7,0 | 9 | I3 | 4,5 | 0,5 | 0,3 | I,0 | 2,0 | 29 | I2 | I,8 |
| 6 | 2 - 6 | 6 | | MI2xI,5 | 4,0 | 5,0 | 9,8 | | 9,8 | I6,2 | | | | I5 | 5,0 | I,0 | 0,5 | | 2,5 | 32 | I4 | 2,3 |
| 8 | 2 - 8 | 8 | К I/4" | MI4xI,5 | 5,5 | 7,0 | II,8 | I3,85 | II,8 | I9,6 | 5,08 | 9,5 | I4 | I6 | | | | I,6 | | 39 | I7 | 4,I |
| I0 | 2 - I0 | I0 | | MI6xI,5 | 7,5 | 9,0 | I3,8 | | I3,8 | | | | | I7 | | | | | | 40 | | |
| I2 | 2 - I2 | I2 | К 3/8" | MI8xI,5 | 9,5 | II,0 | I5,8 | I7,33 | I5,8 | 2I,9 | 6,I0 | I0,5 | | I8 | | | | | | 42 | I9 | 5,6 |
| I4 | 2 - I4 | I4 | | M22xI,5 | II,0 | I2,5 | I9,8 | | I9,8 | 27,7 | | | | 20 | 6,5 | | | | | 44 | 24 | 8,2 |
| I8 | 2 - I8 | I8 | К I/2" | M27x2 | I4,0 | I5,5 | 24,0 | 2I,56 | 24,0 | 34,6 | 8,I3 | I3,5 | I9 | 23 | 7,5 | | | | 3,0 | 52 | 30 | I4,4 |
| 22 | 2 - 22 | 22 | К 3/4" | M33x2 | I9,0 | 20,5 | 30,0 | 26,9I | 30,0 | 4I,6 | 8,6I | I4,0 | | 26 | 8,5 | | | | | 56 | 36 | 20,8 |
| 28 | 2 - 28 | 28 | К I" | M39x2 | 24,0 | 25,5 | 36,0 | 33,69 | 36,0 | 47,3 | I0,I6 | I7,5 | 24 | 28 | 9,5 | | | 2,0 | | 62 | 4I | 29,5 |
| 34 | 2 - 34 | 34 | КI I/4" | M45x2 | 30,0 | 3I,5 | 42,0 | 42,44 | 42,0 | 53,I | I0,67 | I8,0 | | 30 | | | | | | 66 | 46 | 39,7 |
| 38 | 2 - 38 | 38 | КI I/2" | M48x2 | 34,0 | 35,5 | 45,0 | 48,54 | 45,0 | 57,7 | | I8,5 | | | | | | | | | 50 | 45,I |

* Размер для справки.

**Отверстия для стопорения сверлить посредине высоты грани шестигранника (пред. откл. ± I,2).

Пример условного обозначения штуцера к трубе $D_н$ = I0 мм с окисным покрытием (5):

исполнение I ШТУЦЕР I0-5 ОСТ I.76335-80;

исполнение 2 ШТУЦЕР 2-I0-5 ОСТ I.76335-80.



Зак. 1046

ПРИМЕР ПРИМЕНЕНИЯ СОЕДИНЕНИЯ СО ШТУЦЕРОМ

ПРИЛОЖЕНИЕ

Справочное

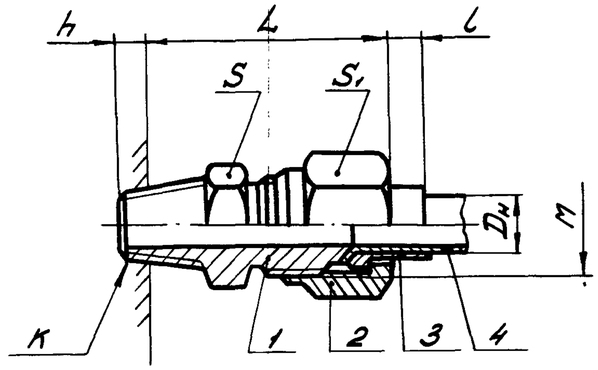


Размеры в мм

| $D_н$ | M | K | L | l | h | S | $S_1$ | I. Штуцер | 2. Гайка | 3. Ниппель | 4. Труба | |
|---|---|---|---|---|---|---|---|---|---|---|---|---|
| | | | | | | | | Количество | | | | |
| | | | | | | | | I | I | I | I | |
| | | | | | | | | Обозначение | | | | |
| | | | | | | | | ОСТ I.76335-80 | ОСТ I.76332-80 | ОСТ I.7633I-80 | ГОСТ 8734-75 | ГОСТ 6I7-72 |
| 4 | MI0xI | К I/8" | 30 | 3 | 4 | I2 | I4 | 4 - 5 | MI0xI-5 | 4 - 5 | 4x0,5 | 4x0,5 |
| 6 | MI2xI,5 | | 34 | 4 | | I4 | I7 | 6 - 5 | MI2xI,5-5 | 6 - 5 | 6x0,6 | 6x0,8 |
| 8 | MI4xI,5 | К I/4" | 4I | 5 | 5 | I7 | | 8 - 5 | MI4xI,5-5 | 8 - 5 | 8x0,8 | 8xI |
| I0 | MI6xI,5 | | 42 | 6 | | | I9 | I0 - 5 | MI6xI,5-5 | I0 - 5 | I0xI | I0xI,2 |
| I2 | MI8xI,5 | К 3/8" | 43 | 7 | 6 | I9 | 22 | I2 - 5 | MI8xI,5-5 | I2 - 5 | I2xI,2 | I2xI,2 |
| I4 | M22xI,5 | | 45 | | | 24 | 27 | I4 - 5 | M22xI,5-5 | I4 - 5 | I4xI,2 | I4xI,5 |
| I8 | M27x2 | К I/2" | 52 | 8 | 8 | 30 | 32 | I8 - 5 | M27x2-5 | I8 - 5 | I8xI,4 | I8xI,5 |
| 22 | M33x2 | К 3/4" | 56 | 9 | | 36 | 4I | 22 - 5 | M33x2-5 | 22 - 5 | 22xI,6 | 22xI,5 |
| 28 | M39x2 | К I" | 62 | | I0 | 4I | 46 | 28 - 5 | M39x2-5 | 28 - 5 | 28xI,6 | 28xI,5 |
| 34 | M45x2 | К I I/4" | 66 | II | | 46 | 50 | 34 - 5 | M45x2-5 | 34 - 5 | 34xI,6 | 34xI,5 |
| 38 | M48x2 | К I I/2" | | | | 50 | 55 | 38 - 5 | M48x2-5 | 38 - 5 | 38xI,6 | 38xI,5 |

Размеры для справок.



Зак. 1046