УДК 621.753.3 Группа Г28

ОТРАСЛЕВОЙ СТАНДАРТ

КАЛИБРЫ-КОЛЬЦА РАБОЧИЕ ГЛАДКИЕ Р-ГН$_I$ ДЛЯ КОНТРОЛЯ ТОЛСТОСТЕННЫХ ЗАГОТОВОК ПОД НАКАТЫВАНИЕ РЕЗЬБЫ

Конструкция и размеры

ОСТ 1.51805-74

Взамен АН-1217

Распоряжением от 25.05 1974 г. № 087-16

срок введения установлен с 01.01 1976 г.

1. Настоящий стандарт распространяется на калибры-кольца рабочие гладкие Р-ГН$_I$ для контроля толстостенных заготовок под накатывание конической резьбы по ГОСТ 6111-52.

2. Конструкция и размеры рабочих гладких калибров-колец Р-ГН$_I$ должны соответствовать указанным на чертеже и в таблице.

Издание официальное Перепечатка воспрещена

▽6 (▽)

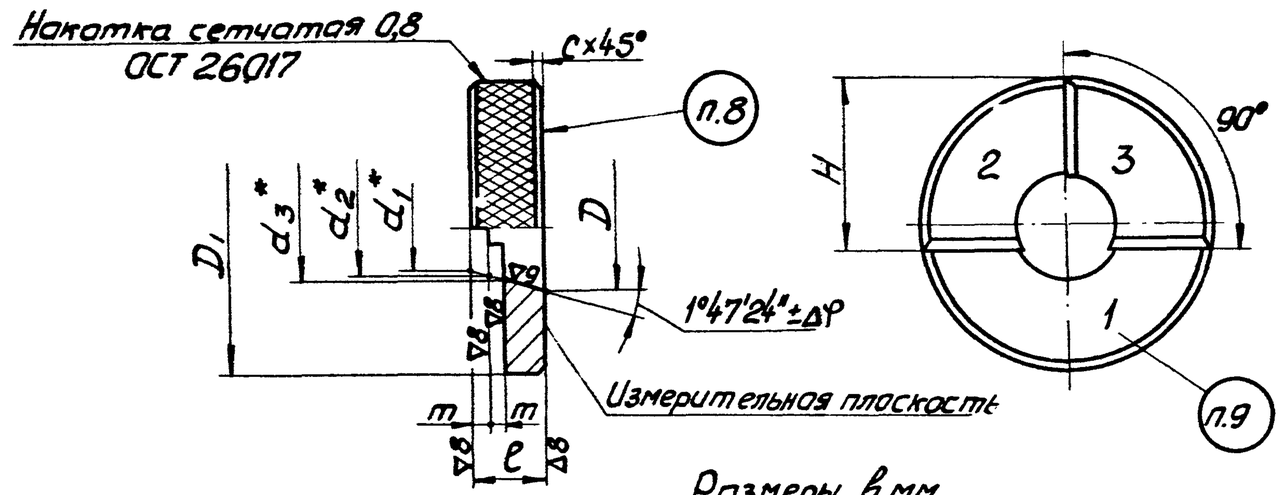

Размеры в мм

Обозначения колец	Применяемость	Обозначение резьбы в дюймах	Число ниток на дюйм n	D Номин.	D Пред. откл.	D_1	H	c	ℓ (пред. откл. ± 0,025)	m (пред. откл. ± 0,02)	d_1*	d_2*	d_3*	ΔΨ	Масса, кг
8124-0011		1/16	27	7,236	±0,003	32	17,5	0,5	6,5	0,94	6,830	6,888	6,946	+3,5' -2,0'	0,023
8124-0012		1/8		9,612			18,0		7,0		9,175	9,233	9,291		0,026
8124-0013		1/4	18	12,630	±0,004	42	23,5		9,5	1,41	12,037	12,125	12,213	+3,0' -1,5'	0,050
8124-0014		3/8		16,113			24,5		10,5		15,457	15,545	15,633		0,073
8124-0015		1/2	14	19,995		55	32,0	1,0	13,5	1,81	19,151	19,264	19,377		0,130
8124-0016		3/4		25,341			33,5		14,0		24,466	24,579	24,692		0,125
8124-0017		1	11 1/2	31,780		70	42,5	1,5	17,5	2,21	30,607	30,825	30,963		0,235
8124-0018		1 1/4		40,537		90	54,5		18,0		39,413	39,551	39,689		0,410
8124-0019		1 1/2		46,636			56,0		18,5		45,482	45,620	45,758		0,310
8124-0020		2		58,682		105	66,0		19,0		57,495	57,633	57,771		0,500

Пример обозначения кольца Р-ГН, для резьбы 1/2":
8124-0015 К 1/2" Р-ГН, ОСТ 1.51805-74

3. Материал-сталь марки Х ГОСТ 5950-63 или ШХ15 ГОСТ 801-60. Допускаемая замена материала по ГОСТ 2015-69.

4. Твердость рабочих поверхностей HRC 58...64.

5. Остальные технические требования по ГОСТ 2015-69.

6. Припасовать к контркалибру-пробке К-ГН, по ОСТ 1.51806-74 согласно ОСТ 1.51811-74

7. Маркировка, упаковка, транспортирование и хранение по ГОСТ 2015-69.

8. Маркировать: обозначение кольца, резьбы и дату изготовления. Пример маркировки кольца Р-ГН, для резьбы 1/2": 8124-0015 К 1/2" Р-ГН,

9. Маркировать плоскость цифрами 1,2,3.

10. Износ проверять контркалибром-пробкой К-ГН₁. Измерительная плоскость кольца не должна переходить за плоскость „1-И" пробки.

*Размеры для справок.

Примечание. Размеры заготовок (накатываемых деталей) должны выдерживаться в пределах одной ступени „m".