УДК 621.646.986

Группа Г18

ОТРАСЛЕВОЙ СТАНДАРТ

ОСТ 1 10342-72

ЗАГЛУШКИ

Конструкция и размеры

На 4 страницах

Введен впервые

ОКП 75 9510

Проверено в 1989 г.

Проверено в 1984 г.

Распоряжением Министерства от 22 декабря 1972 г. № 087-16

срок введения установлен с 1 января 1974 г.

Несоблюдение стандарта преследуется по закону

1. Настоящий стандарт распространяется на заглушки арматуры, предназначенной для соединений трубопроводов по наружному конусу.

Инв. № дубликата | 1134
Инв. № подлинника | Лит. изм. | № изв. | 1 | 9206 | 11179

2. Конструкция и размеры заглушек должны соответствовать указанным на чертеже и в таблице.

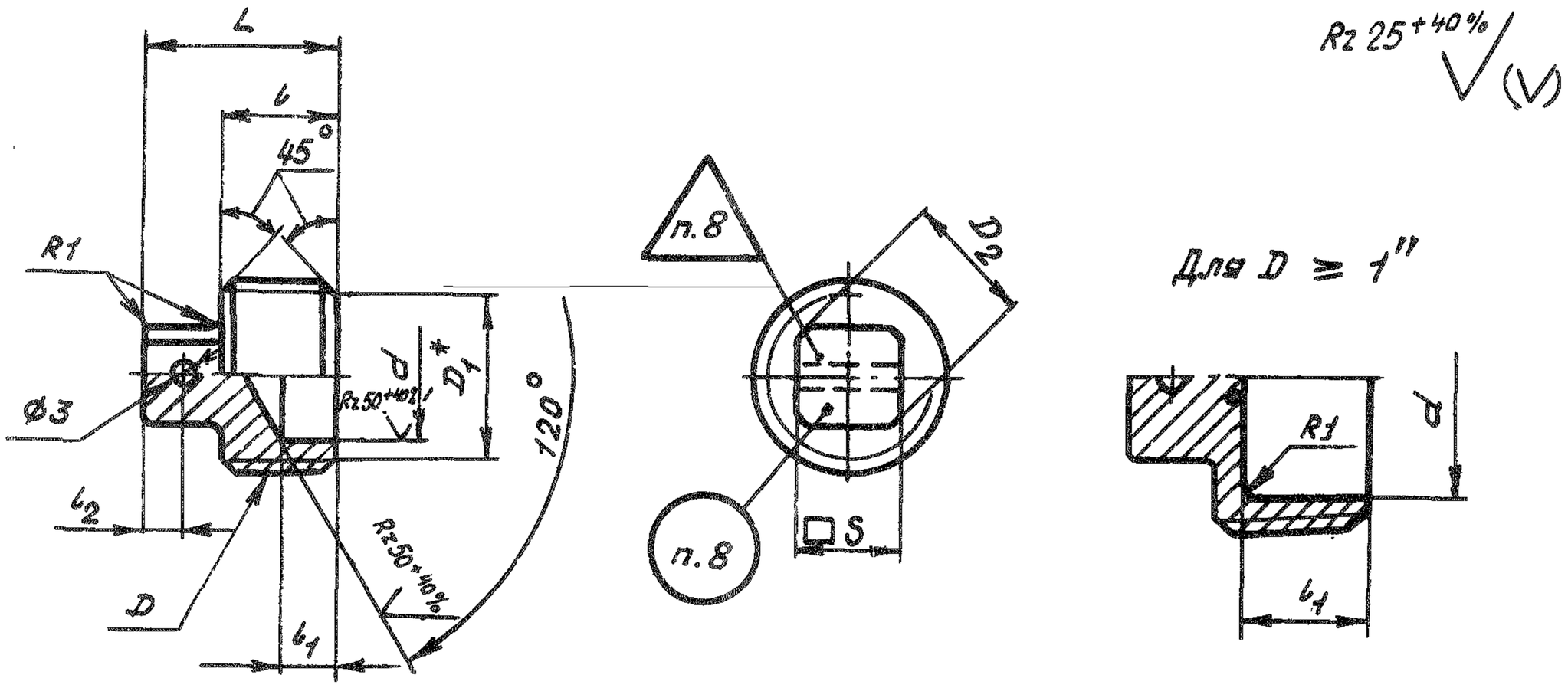

Размеры, мм

D	D_1	D_2	d	S	L	l	l_1 Пред. откл. -1,0	l_2	Масса 100 шт., кг
К 1/16"	6,135	6,5	4	5	12	6	2,5	3	0,16
К 1/8"	8,480	9,0	6	7			2,0		0,24
К 1/4"	10,997		8		16	10	5,0		0,46
К 3/8"	14,416	12,0	12	9			4,0		0,72
К 1/2"	17,813	14,0	14	11	20	12	5,5	4	1,47
К 3/4"	23,128	18,0	19	14			4,0		2,28
К1"	29,059	22,0	25	17	25	16	13,0		3,36
К1 1/4"	37,784	28,0	34	22					5,28
К1 1/2"	43,853		40		27	17	14,0	5	6,98

*Размер для справок.

Инв. № дубликата | 1134 | 1 | 9206 | 2 | 11179
Инв. № подлинника | Лит. изм. | № изв.

3. Материал: титановые сплавы ВТ3-1, ВТ6.

4. Термическая обработка: отжечь, группа контроля 5 ОСТ 1 00021-78.

5. Резьба - по ГОСТ 6111-52.

6. Неуказанные предельные отклонения размеров, формы и расположения поверхностей - по ОСТ 1 00022-80.

7. Покрытие: Ан. Окс 2-3*.

8. Маркировать значение резьбы D и клеймить - по ОСТ 1 00537-72.

9. Технические условия - по ОСТ 1 00537-72.

10. Для обозначения заглушек из сплава ВТ6 принят код "1".

Пример наименования и обозначения заглушки с резьбой $D = K^1/_2$" из сплава ВТ3-1:

Заглушка $K^1/_2$"-ОСТ 1 10342-72

То же из сплава ВТ6:

Заглушка $K^1/_2$"-1-ОСТ 1 10342-72

Инв. № дубликата	
Инв. № подлинника	1134

Лист	1	2
№ изв.	9206	11179

*По действующему в отрасли документу.

ЛИСТ РЕГИСТРАЦИИ ИЗМЕНЕНИЙ

№ изм.	Номера страниц				Номер "Изв. об изм."	Подпись	Дата	Срок введения изменения
	изменных	заменных	новых	аннулированных				
1.	1÷3	–	4	–	9206	Караськов	26.02.85г.	01.01.86г.

Инв. № дубликата	
Инв. № подлинника	1134