УДК 621.643.4.065 Группа Г18

ОТРАСЛЕВОЙ СТАНДАРТ

ОСТ 1 10330-72

ПРОХОДНИКИ ВВЕРТНЫЕ
Конструкция и размеры

На 5 страницах

Введен впервые

ОКП 75 9510

Проверено в 1989 г.
Проверено в 1984 г.

Распоряжением Министерства от 22 декабря 1972 г. № 087-16

срок введения установлен с 1 января 1974 г.

Несоблюдение стандарта преследуется по закону

1. Настоящий стандарт распространяется на ввертные проходники, предназначенные для соединений трубопроводов по наружному конусу.

Изданиe официальное ГР 2114 от 08.05.73

Перепечатка воспрещена

Лит.изм. 1 2 3
№ изв. 6614 9206 11179
Инв. № дубликата 1122
Инв. № подлинника

2. Конструкция и размеры ввертных проходников должны соответствовать указанным на чертеже и в таблице.

Rz 25 +40% (V)

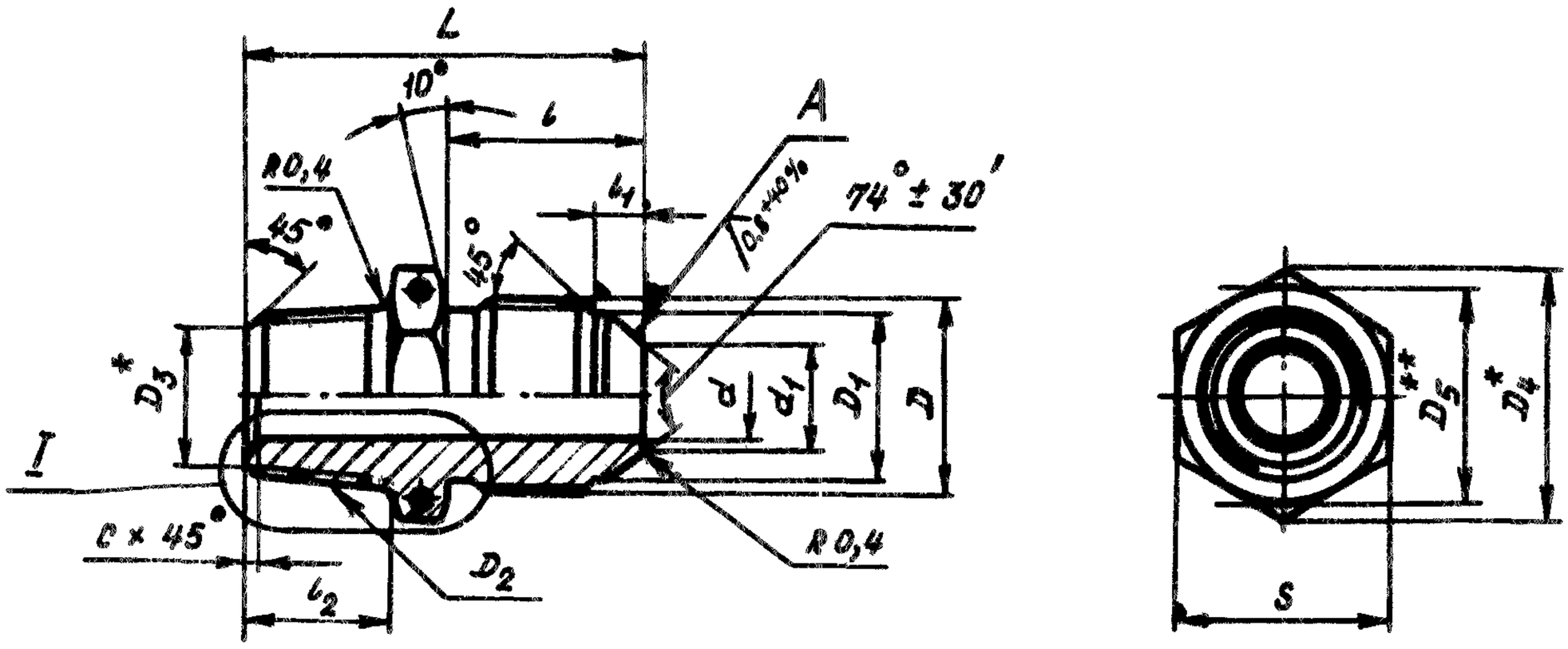

I

Вариант для $D_н \geqslant 16$

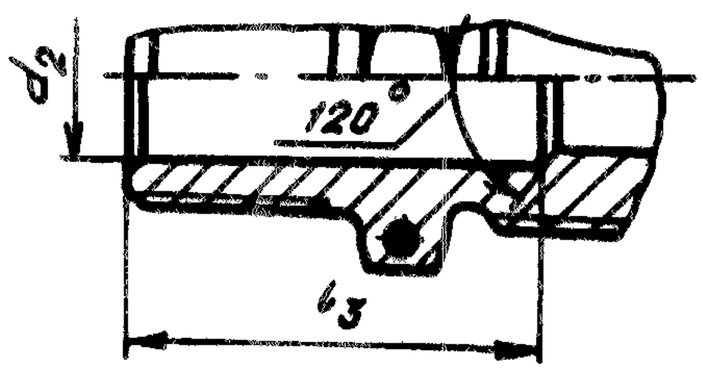

* Размеры для справок.

** $D_5 \approx S$.

Размеры, мм

Наружный диаметр труб $D_н$	d	d_1	d_2	D	D_1	D_2	D_3	D_4	S	l	l_1	l_2	l_3	L	C	Масса 100 шт., кг
4	2,7	3,6	-	M R10x1	8,5	K 1/16"	6,135	13,8	12	14	4,5	9,5	-	28,5	0,4	0,66
6	3,7	4,6		M R12x1	10,5	K 1/8"	8,480	16,2	14	15	5,5			30,5		1,12
8	5,5	6,6		M R14x1	12,5			19,6	17							1,39
10	7,5	8,8		M R16x1	14,5	K 1/4"	10,997			16	5,0	14,5		36,5		2,30
12	9,5	10,8		M R20x1,5	17,8	K 3/8"	14,416	25,4	22	20	6,5			40,5		3,32
14	11,5	12,8		M R22x1,5	19,8			27,7	24		6,0					3,47
16	13,5	14,8	14	M R24x1,5	21,8	K 1/2"	17,813	31,2	27	21	6,5	19,0	34	47,0		4,82
18	15,5	16,8	19	M R27x1,5	24,8	K 3/4"	23,128	34,6	30		7,0					5,31
20	17,0	18,5	20	M R30x1,5	27,8			36,9	32	22	8,0		36	49,0		6,86
22	19,0	20,5		M R33x2	30,0			41,6	36	26	8,5			53,0		7,52
25	22,0	23,5	25			K1"	29,059				7,5	24,0	42	58,0	1,0	9,86
28	25,0	26,5	30	M R39x2	36,0	K1 1/4"	37,784	53,1	46	27	9,5	24,5		59,5	1,6	11,70
30	27,0	28,5									7,5					11,66
32	28,0	29,5	32	M R 42x2	39,0						8,0			60,5		13,96
34	30,0	31,5		M R 45x2	42,0					28	9,5					17,80
36	32,0	33,5		M R 48x2	45,0			57,7	50	29				61,5		17,68
38	34,0	35,8	38			K1 1/2"	43,853				8,0	25,0	50	62,0		15,76

Инв. № дубликата 1122
Инв. № подлинника
№ изм. 3 111179
№ изм.

3. Материал: титановые сплавы ВТ3-1, ВТ6.

4. Термическая обработка: отжечь, группа контроля 5 ОСТ 1 00021-78.

5. Резьба - по ОСТ 1 00105-83, поле допуска - 6е.

6. Резьба коническая - по ГОСТ 6111-52.

7. Проточки резьбы - по ОСТ 1 00010-81.

8. Неуказанные предельные отклонения размеров, формы и расположения поверхностей - по ОСТ 1 00022-80.

9. Отверстия для контровки - по ОСТ 1 03815-76.

10. Допуск радиального биения поверхности А относительно оси резьбы для проходников:

- с резьбой до М*R*24х1,5 - не более 0,05 мм;
- с резьбой свыше М*R*24х1,5 - не более 0,07 мм.

11. Покрытие: Ан.Окс 2-3*.

12. Маркировать и клеймить - по ОСТ 1 00537-72.

13. Технические условия - по ОСТ 1 00537-72.

14. Для обозначения ввертных проходников из сплава ВТ6 принят код "1".

Пример наименования и обозначения ввертного проходника к трубопроводу $D_н$ = 12 мм из сплава ВТ3-1:

Проходник ввертной 12-ОСТ 1 10330-72

То же из сплава ВТ6:

Проходник ввертной 12-1-ОСТ 1 10330-72

---

* По действующему в отрасли документу.

Инв. № дубликата	1122
Инв. № подлинника	

№ изм	1	6614
№ изв		
	2	9206
	3	11179

ЛИСТ РЕГИСТРАЦИИ ИЗМЕНЕНИЙ

№ изм.	Номера страниц				Номер "Изв. об изм."	Подпись	Дата	Срок введения изменения
	изменённых	заменённых	новых	аннулированных				
1	1,4	—	—	—	6614	Карамков	30.01.77.	01.07.77г.
2	1,2,4	—	5	—	9206	Карамков	25.02.85г.	01.01.86г.

Инв. № дубликата

Инв. № подлинника

1122