УДК

Группа Е 26

ОТРАСЛЕВОЙ СТАНДАРТ

ДОНЫШКИ ПРИВАРНЫЕ ДЛЯ ТРУБОПРОВОДОВ ТЭС

Конструкция и размеры

ОКП 31 1312

ОСТ 108.504.01-82

Взамен

НО 812-66 в части Рном.=380 кгс/см^2, t=280°С,

ОСТ 24.504 01 в части
Рном.=230 кгс/см^2, t=230°С,
Рном.=185 кгс/см^2, t=215°С,
Рном.= 40 кгс/см^2, t=440°С,
Рном.= 76 кгс/см^2, t=145°С,
Рном.= 44 кгс/см^2, t=340°С,

ОСТ 24.504.08 в части
Рном.= 44 кгс/см^2, t=340°С

Изв. 1 28/12
от 1п 83

Указанием Министерства энергетического машиностроения от 04 06 82 № ВВ-002/4628 срок введения

с 01 01 84

Несоблюдение стандарта преследуется по закону

1. Настоящий стандарт распространяется на приварные донышки для трубопроводов тепловых электростанций с номинальным давлением и температурой среды:

Р=37,27 МПа (380 кгс/см^2), t=280°С ;
Р=23,54 МПа (240 кгс/см^2), t=250°С ;
Р=18,14 МПа (185 кгс/см^2), t=215°С ;
Р= 3,92 МПа (40 кгс/см^2), t=440°С ;
Р= 7,45 МПа (76 кгс/см^2), t=145°С ;
Р= 4,31 МПа (44 кгс/см^2), t=340°С ;
Р= 3,92 МПа (50 кгс/см^2), t=200°С .

Издание официальное

Перепечатка воспрещена

ГОСУДАРСТВЕННЫЙ КОМИТЕТ СССР ПО СТАНДАРТАМ (Госстанд
р и внес р
государственной регистрации
83 02 26 за № 8273918

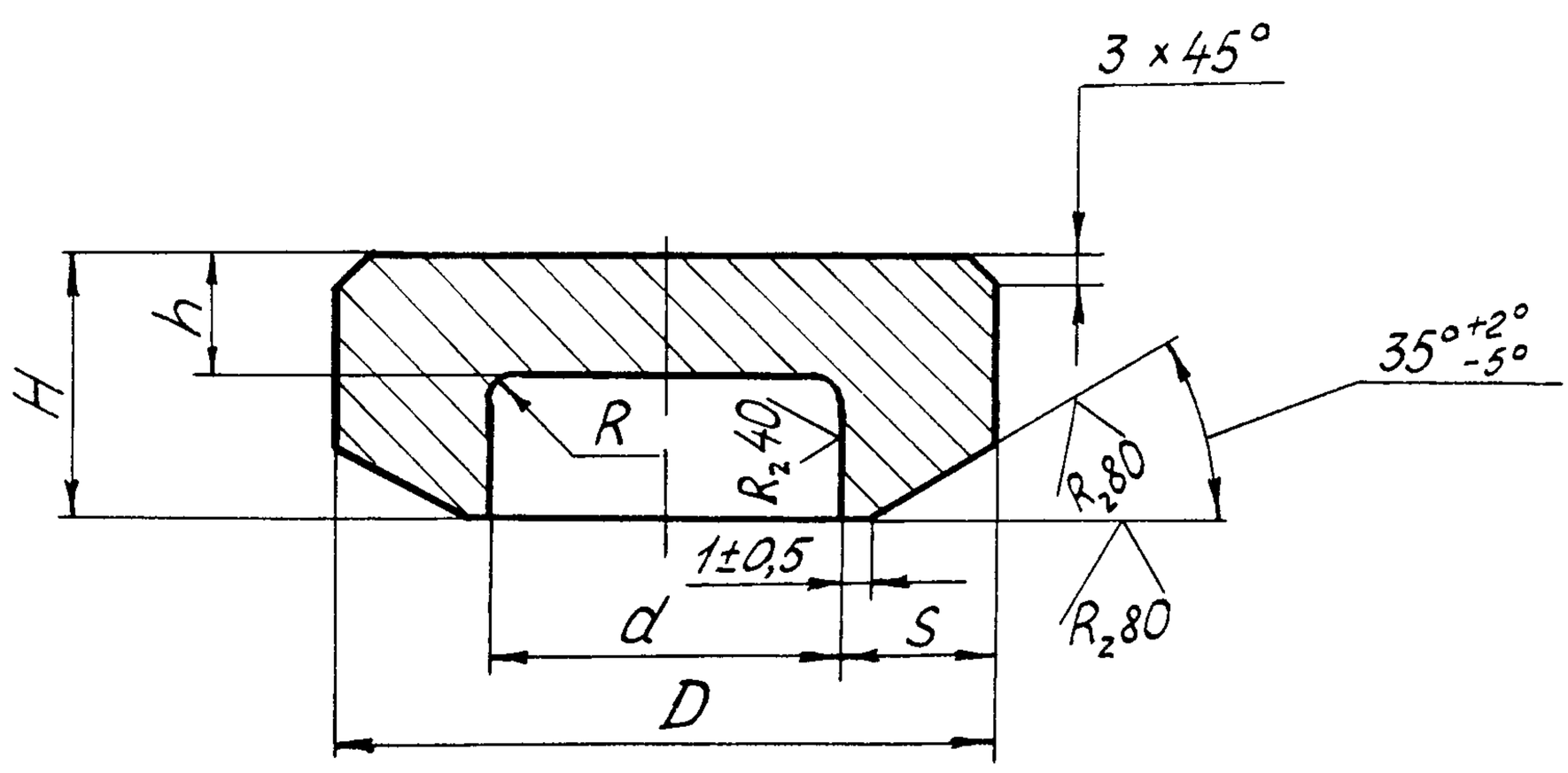

Черт 1

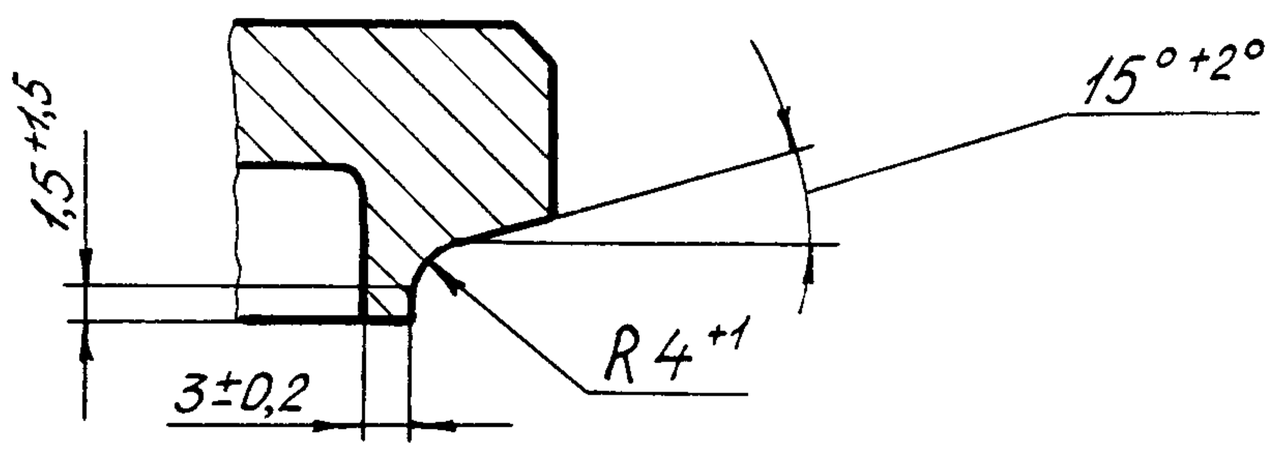

Остальное – см черт 1

Черт 2

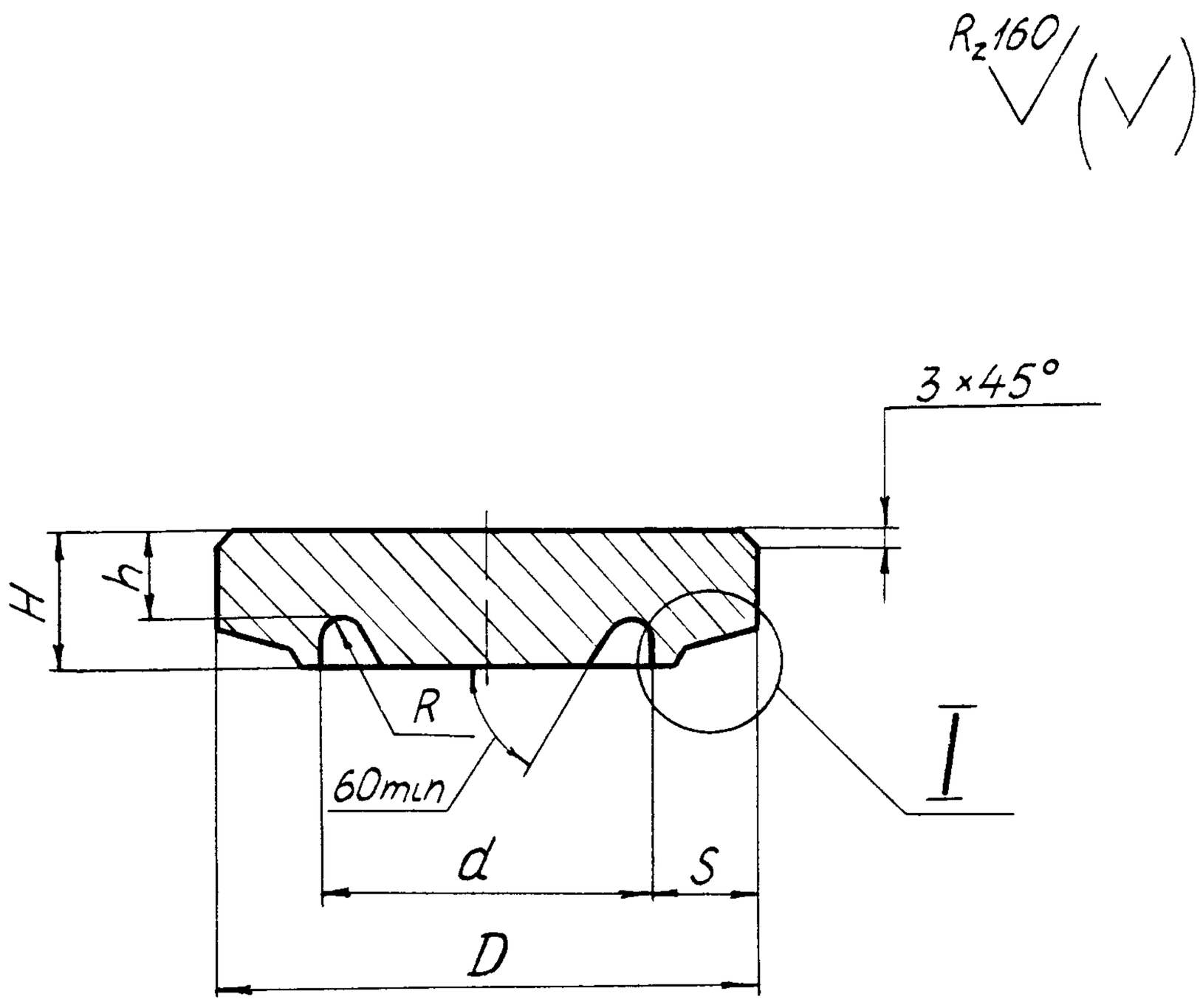

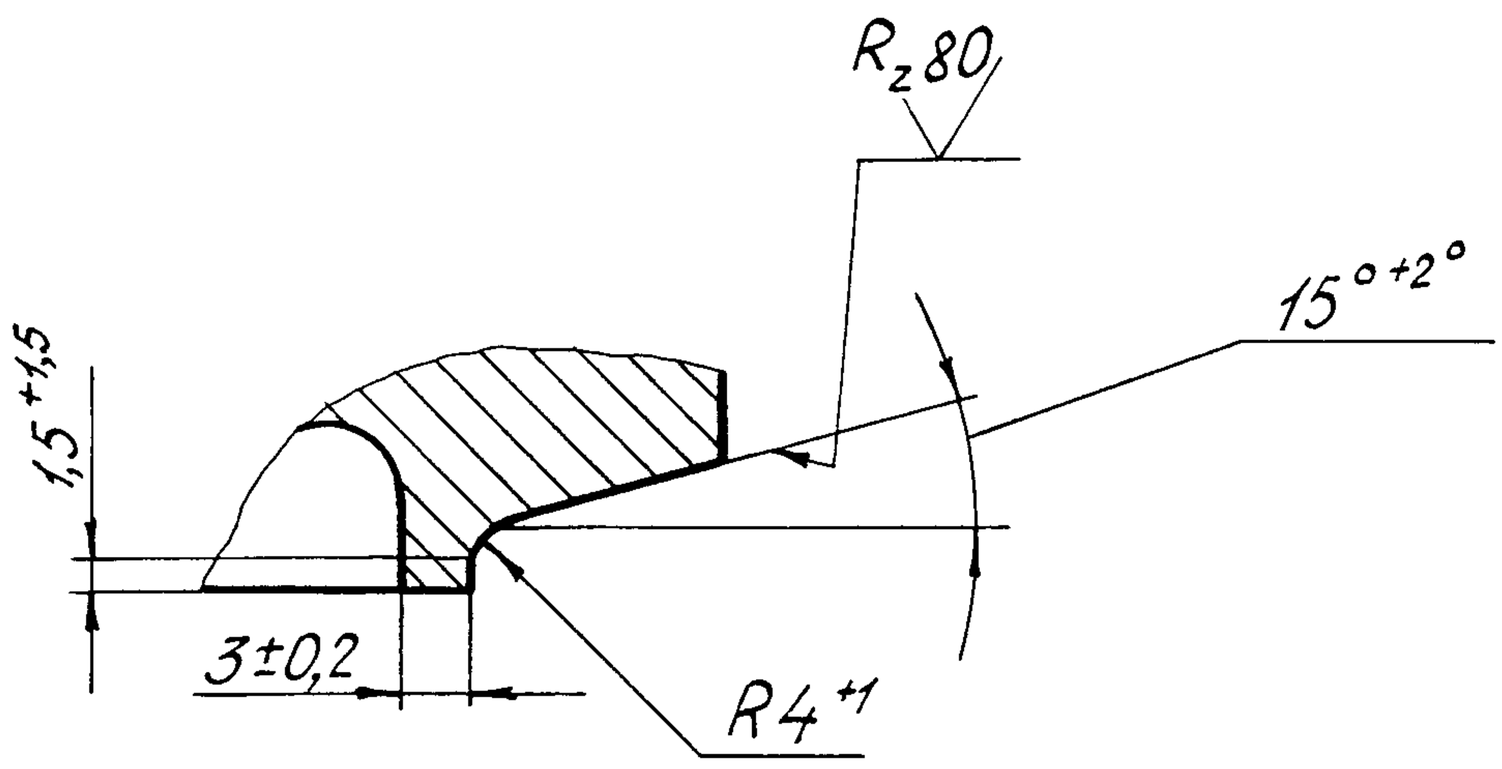

Черт 3

Размеры в мм

Исполнение	Черт.	Условный проход	Размеры присоединяемых труб: Наружный диаметр	Размеры присоединяемых труб: Толщина стенки	D: Номин.	D: Пред. откл.	d: Номин.	d: Пред. откл.	H: Пред. откл. + 4	h (не менее)	S (не менее)	R (не менее)	Материал (марка, ГОСТ, ТУ)	Масса, кг
P=37,27 МПа (380 кгс/см²), t=280°C														
01	1	20	28	4	28	+1,5 -0,5	20	+0,28	20	7	3,6	5	Сталь 15ГС ТУ 14-1-1529-76	0,06
02		40	57	9	58		39	+0,34	25	10	8,1			0,38
03	2	100	133	18	135	+2,0 -1,0	98	+0,46	30	20	15,9			2,99
04		150	194	26	196		144	+0,53	40	28	22,5			9,07
05	3	200	273	36	278	+4,0 -2,0	203	+0,60	50	40	32,8	10		22,10
06		250	325	42	330		245		60	45	36,4			37,10
07		300	377	50	380		281	+0,68	70	55	44,0			57,20
08		350	465	60	470		349		80	65	51,3			100,00
09		400	530	65	535		406	+0,76	90	75	58,2			148,00
P=23,54 МПа (240 кгс/см²), t=250°C ; P=18,14 МПа (185 кгс/см²), t=215°C														
10	1	65	76	9	78	+1,5 -0,5	58	+0,40	25	12	8,1	5	Сталь 20 ГОСТ 1050-74	0,67
11	2	100	133	13	135	+2,0 -1,0	109	+0,46	30	20	10,7		Сталь 15ГС ТУ 14-1-1529-76	3,13

Продолжение

Размеры в мм

Исполнение	Черт.	Условный проход	Размеры присоединяемых труб: Наружный диаметр	Размеры присоединяемых труб: Толщина стенки	D Номин.	D Пред. откл.	d Номин.	d Пред. откл.	H Пред. откл. + 4	h не менее	S не менее	R не менее	Материал (марка, ГОСТ, ТУ)	Масса, кг
P=23,54 МПа (240 кгс/см²), t=250°C														
I2	2	I50	I94	I7	I96	+2,0 -I,0	I6I	+0,53	35	25	I4,8			7,69
I3	3	I75	2I9	I9	222		I82	+0,60	40	30	I6,5	5		II,40
I4		225	273	24	278		226		45	35	20,2		Сталь I5ГС ТУ I4-I-I529-76	20,20
I5		250	325	28	330	+4,0 -I,0	27I		55	40	23,8			34,00
I6		300	377	32	380		3I6	+0,68	60	45	27,3	I0		50,00
I7		350	426	36	430		358		65	50	30,5			70,00
P=I8,I4 МПа (I85 кгс/см²), t=2I5°C														
I8	2	I50	I94	I5	I96	+2,0 -I,0	I66	+0,53	35	25	II,9			7,90
I9	3	I75	2I9	I6	222		I88	+0,60			I3,2	5	Сталь I5ГС ТУ I4-I-I529-76	I0,20
20		225	273	I9	278	+4,0 -2,0	236		40	30	I6,0			I8,50
2I		250	325	22	330		283	+0,68	50	35	I8,7			3I,00
22		300	377	26	380		327		55	40	2I,4			45,70

Продолжение

Размеры в мм

Исполнение	Черт.	Условный проход	Размеры присоединяемых труб: Наружный диаметр	Размеры присоединяемых труб: Толщина стенки	D: Номин.	D: Пред. откл.	d: Номин.	d: Пред. откл.	H: Пред. откл. + 4	h (не менее)	S (не менее)	R (не менее)	Материал (марка, ГОСТ, ТУ)	Масса, кг
P=3,92 МПа (40 кгс/см²), t=440°С; P=3,43 МПа (44 кгс/см²), t=340°С; P=7,45 МПа (76 кгс/см²), t=145°С; P=3,92 МПа (40 кгс/см²), t=200°С														
23	1	50	57	3,5	58	+1,5 -0,5	50	+0,34	20	8	3,0	5	Сталь 20 ГОСТ 1050-74	0,23
P=3,92 МПа (40 кгс/см²), t=440°С; P=7,45 МПа (76 кгс/см²), t=145°С														
24	1	80	89	6	90	+1,5 -0,5	77	+0,40	20	11	5,4	5	Сталь 20 ГОСТ 1050-74	0,67
25	2	150	159	9	162	+2,0 -1,0	142	+0,53	30	18	7,2			3,36
26	3	200	219	13	222		195	+0,60	35	25	9,5			10,20
27		250	273	16	278	+4,0 -2,0	244				11,5			16,10
28		300	325	19	330		290	+0,68	40	30	13,5			26,20
P=3,92 МПа (40 кгс/см²), t=440°С														
29	2	100	108	8	110	+2,0 -1,0	93	+0,46	25	13	5,4	5	Сталь 20 ГОСТ 1050-74	1,23

Продолжение

Размеры в мм

Исполнение	Черт.	Условный проход	Размеры присоединяемых труб: Наружный диаметр	Размеры присоединяемых труб: Толщина стенки	D: Номин.	D: Пред. откл.	d: Номин.	d: Пред. откл.	H: Пред. откл. + 4	h (не менее)	S (не менее)	R (не менее)	Материал (марка, ГОСТ, ТУ)	Масса, кг
P=7,45 МПа (76 кгс/см²), t=145°С; P=4,31 МПа (44 кгс/см²), t=340°С														
30	1	100	108	6	110	+2,0 -1,0	97	+0,46	25	12	4,6	5	Сталь 20 ГОСТ 1050-74	1,11
P=4,31 МПа (44 кгс/см²), t=340°С; P=3,92 МПа (40 кгс/см²), t=200°С														
31	1	65	76	3,5	78	+1,5 -0,5	69	+0,40	20	10	3,0	5	Сталь 20 ГОСТ 1050-74	0,46
32		80	89	4	90		81	+0,46			3,6			0,59
33	2	150	159	7	162	+2,0 -1,0	147	+0,53	25	15	4,4			2,71
34	3	200	219	9	222		203	+0,60			5,6			7,12
35		250	273	10	278		254		30	20	6,6			13,70
36		300	325	13	330	+4,0 -2,0	303	+0,68	35	25	7,6			22,80
37		350	377	13	380		354		40	30	8,6			34,80
38		400	426	15	430		399	+0,76	45	35	9,5			50,30

Продолжение

Размеры в мм

Исполнение	Черт.	Условный проход	Размеры присоединяемых труб: Наружный диаметр	Размеры присоединяемых труб: Толщина стенки	D: Номин.	D: Пред. откл.	d: Номин.	d: Пред. откл.	H: Пред. откл. + 4	h (не менее)	S (не менее)	R (не менее)	Материал (марка, ГОСТ, ТУ)	Масса, кг
P=4,31 МПа (44 кгс/см²), t=340°С														
39	3	450	465	16	470	+4,0 -2,0	437	+0,76	45	33	10,5	5	Сталь 20 ГОСТ 1050-74	60,00
P=3,92 МПа (40 кгс/см²), t=200°С														
40	1	100	108	4,5	110	+2,0 -1,0	100	+0,46	25	12	2,7	5	Сталь 20 ГОСТ 1050-74	1,06
41		125	133	5	135		124	+0,53		13	3,2			1,67

Пример условного обозначения приварного донышка с условным проходом $D_у$ 200 мм исполнения 05 :

ДОНЫШКО ПРИВАРНОЕ 200 05 ОСТ 108.504.01-82

Пример маркировки: 05 ОСТ 108.504.01-82 Марка завода

2. Конструкция, размеры и материал донышек должны соответствовать указанным на черт. 1÷6 и в таблице.

3. Донышки изготавливать штамповкой по черт.1,2,5 или механической обработкой из поковок по черт.3, 4, 6 .

4. Донышки на параметры Р=3,92 МПа (40 кгс/см^2), t=200^{0}С, соответствующие Ру 3,92 МПа (40 кгс/см^2), могут быть применены для трубопроводов с температурой стенки не более 400^{0}С при рабочем давлении в соответствии с ГОСТ 356-68.

5. Остальные технические требования по ОСТ 108.030.113-77 и ОСТ 108.030.129-79.

Группа Е26

ИЗМЕНЕНИЕ № I

ОСТ I08 504 0I-82

Донышки приварные для трубопроводов ТЭС Конструкция и размеры

Указанием Министерства энергетического машиностроения от 28 12 83 № ЮК-002/9684 срок введения установлен

с 0I 0I 84

На первой странице стандарта срок введения заменить 0I 0I 84 на 0I 0I 85

На нижнем поле первой страницы ввести отметку "Проверен в I983г "

индекс номер и дата государственной регистрации

ГОСУДАРСТВЕННЫЙ КОМИТЕТ СССР ПО СТАНДАРТАМ

Утверждено и введено в действие государственной регистрации № 827391/01

84 04 06

РИО НПО ЦКТИ Зак 691 Тир 2000 1983 г

Группа Е26

ИЗМЕНЕНИЕ № 2

ОСТ 108 504 01-82

Донышки приварные для трубопроводов ТЭС Конструкция и размеры

Указанием Министерства энергетического машиностроения от 17 12 86 № 04-002/9407 срок введения установлен с 01 01 87

Ввести пункт 6 "Исполнение , указанное в скобках, применять по согласованию с предприятием-изготовителем"

Таблица, в графе "Исполнение" заключить в круглые скобки исполнение 08

Таблица, в графе " Толщина стенки" для исполнения 20 заменить 19 на 20

Таблица, в графе " d ,пред.откл " заменить

для исполнения 01	-	+0,28	на	+0,33
для исполнений 02,23	-	+0,34	на	+0,39
для исполн.03,11,29	-	+0,46	на	+0,54
для исп.04,12,18,25	-	+0,53	на	+0,63
для исп.05,06,13,14, 19,20,26,27	-	+0,60	на	+0,72
для исп 07,15,21,28	-	+0,68	на	+0,81
для исп 08,16,17,22	-	+0,68	на	+0,89
для исполнения 09	-	+0,76	на	+0,97
для исполн.10,24	-	+0,40	на	+0,46

Таблица, в графе " d Преп откл." заменить:

для исполн.30,32,40	-	+0,46	на	+0,54

87 02 05 827391/02

для исполнения 3I	–	+0,40	на	+0,46
для исполнении 33,4I	–	+0,53	на	+0,63
для исполнения 34	–	+0,60	на	+0,72
для исполнения 35	–	+0,60	на	+0,8I
для исполнения 36	–	+0,68	на	+0,8I
для исполнения 37	–	+0,68	на	+0,89
для исполнения 38	–	+0,76	на	+0,89
для исполнения 39	–	+0,76	на	+0,97

Таблица, исполнение 38, заменить

в графе "Толщина стенки"	–	I5	на	I4
в графе " d "	–	399	на	40I

Группа Е26

ИЗМЕНЕНИЕ № 3

ОСТ 108.504 01-82

Донышки приварные для трубопроводов ТЭС. Конструкция и размеры

ОКСТУ 3113

Утверждено и введено в действие Министерством тяжелого, энергетического и транспортного машиностроения СССР

от 27.05 1988 № ВА-002-1/6161

Дата введения 01.01.89

На первой странице стандарта заменить слова "срок введения установлен с 01.01.85" на "срок действия установлен с 01.01.85 до 01.01.91"

Пункт 1. Заменить слова "... с номинальным давлением..." на "... с абсолютным давлением..."

Пункт 2. Таблица. Графа "H". Заменить значения для исполнения 09 "90" на "92",

графы "h" и "R" изложить в новой редакции

Исполнение	h	R
01	7	5
02	10	5
03	20	5
04	28	5
05	36	10
06	43	15

Государственный комитет СССР по стандартам
ВСЕСОЮЗНЫЙ ФОНД СТАНДАРТОВ
СТР 1
29.03.89 № 887-391/03

Продолжение

Исполнение	h	R
07	50	I5
08	6I	20
09	70,6	20
I0	I2	5
II	20	5
I2	26	5
I3	26	I0
I4	32	I0
I5	38	I5
I6	44	I5
I7	49	I5
I8	25	5
I9	23	I0
20	29	I0
2I	35	I0
22	40	I5
23	8	5
24	II	5
25	I8	5
26	20	I0
27	25	I0
28	30	I0
29	I3	5
30	I2	5
3I	I0	5
32	I0	5
33	I5	5
34	I5	5
35	I9	I0
36	22	I0
37	26	I0
38	30	I0
39	32	I0
40	I2	5
4I	I3	5

графа "Материал". Для исполнений 01-09 и 11-22 заменить ссылку ТУ 14-1-1529-76 на ТУ 14-1-1529-84.

Пункт 5. Заменить ссылку ОСТ 108 030.113-77 на ОСТ 108.030.113-87 и ОСТ 108.030.129 -79 на ОСТ 108.030.129-88.

ДК 621.643.3.221.156.3 Группа Г25

ИЗМЕНЕНИЕ N 4 ОСТ 108.504.01-83

Донышки приварные для трубопроводов 1,0 МПа. Конструкция и размеры

ОКП 31 1212

Утверждено и введено в действие указанием Министерства тяжелого машиностроения СССР

от 27.12.1990 N ВА-002-1-12060

Дата введения 01.01.91

Продлить срок действия стандарта до 01.01.95.

Пункт 2. Таблица. Графа "Материал (марка, ГОСТ, ТУ)". Заменить для исполнений 01, 02: Сталь 15ГС ТУ 14-1-1522-75 на Сталь 20 ГОСТ 1050-74;

для исполнений 27 - 30: 21-41 ГОСТ 1050-74 на ТУ 14-1-3797-85 Гр IIТ ОСТ 108.030.113-87.

Графа "Н на чертеж". Заменить на "Н".

Пункт 5. Заменить ссылку ОСТ 108.030.113-77 на ОСТ 24.125.08-87.

ГОССТАНДАРТ СССР
Всесоюзный научно-исследовательский институт
технической информации
Зарегистрировано
Госстандартом СССР
№ 827391/04 от 91.01.30