ГОСУДАРСТВЕННЫЙ СТАНДАРТ
СОЮЗА ССР

ПОДШИПНИКИ ШАРИКОВЫЕ РАДИАЛЬНЫЕ ОДНОРЯДНЫЕ С ДВУМЯ УПЛОТНЕНИЯМИ С ШИРОКИМ ВНУТРЕННИМ КОЛЬЦОМ И СФЕРИЧЕСКОЙ НАРУЖНОЙ ПОВЕРХНОСТЬЮ НАРУЖНОГО КОЛЬЦА

ОСНОВНЫЕ РАЗМЕРЫ

ГОСТ 24850—81
(СТ СЭВ 1989—79)

Издание официальное

ГОСУДАРСТВЕННЫЙ КОМИТЕТ СССР ПО СТАНДАРТАМ
Москва

УДК 621.822.74.001.24 : 006.354 Группа Г16

ГОСУДАРСТВЕННЫЙ СТАНДАРТ СОЮЗА ССР

ПОДШИПНИКИ ШАРИКОВЫЕ РАДИАЛЬНЫЕ ОДНОРЯДНЫЕ С ДВУМЯ УПЛОТНЕНИЯМИ С ШИРОКИМ ВНУТРЕННИМ КОЛЬЦОМ И СФЕРИЧЕСКОЙ НАРУЖНОЙ ПОВЕРХНОСТЬЮ НАРУЖНОГО КОЛЬЦА

Основные размеры

Radial single-row ball bearings with two seals and wide inner ring with spherical outer surface of outer ring. Basic dimensions

ОКП 46 1950

ГОСТ 24850—81

(СТ СЭВ 1989—79)

Постановлением Государственного комитета СССР по стандартам от 23 июня 1981 г. № 3062 срок действия установлен

с 01.01.82
до 01.01.87

Несоблюдение стандарта преследуется по закону

1. Настоящий стандарт распространяется на однорядные радиальные шариковые подшипники с двумя контактными уплотнениями с широким внутренним кольцом и сферической наружной поверхностью наружного кольца диаметром серии 2 и устанавливает их основные размеры.

Стандарт полностью соответствует СТ СЭВ 1989—79.

2. Стандарт устанавливает следующие конструктивные разновидности подшипников:

780000 — с симметричным внутренним кольцом и эксцентричным стопорным кольцом (черт. 1);

480000К — с концентричным стопорным кольцом (черт. 2);

480000 — с установочным винтом во внутреннем кольце (черт. 3);

780000К — с эксцентричным стопорным кольцом (черт. 4);

680000 — на закрепительной втулке (черт. 5).

Издание официальное ★ Перепечатка воспрещена

Переиздание. Апрель 1985 г.

© Издательство стандартов, 1986

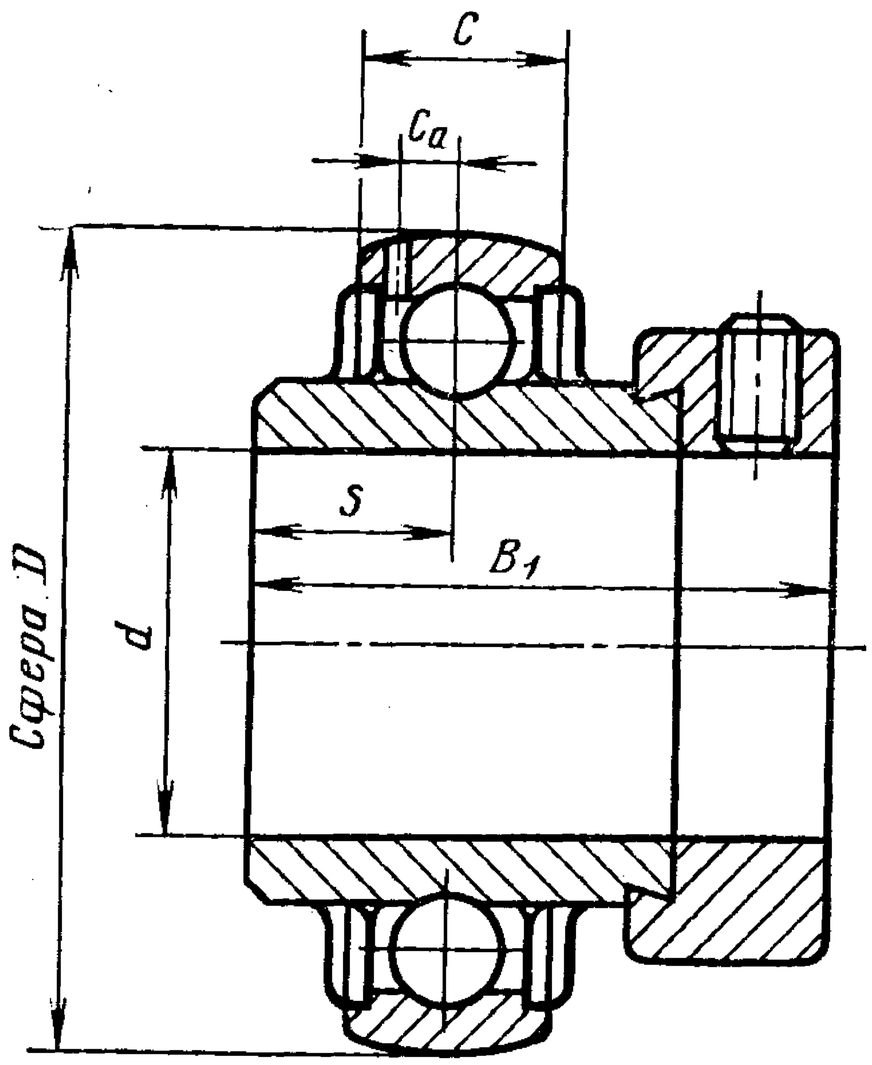

Черт. 1

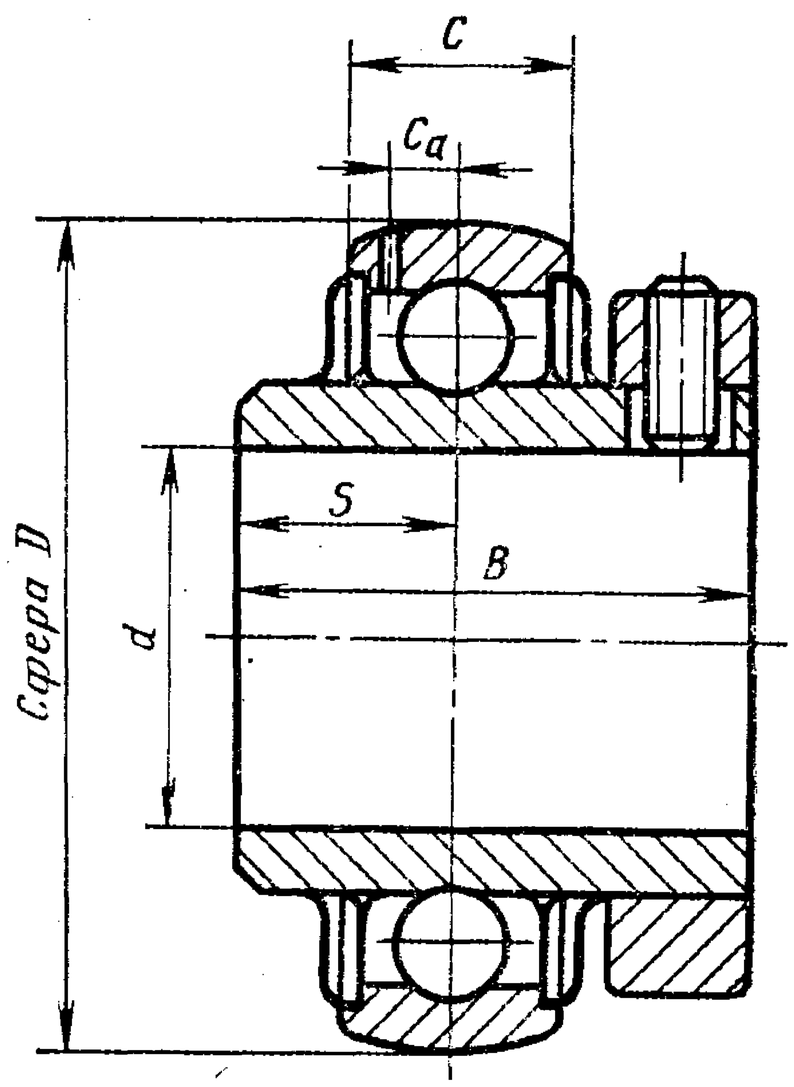

Черт. 2

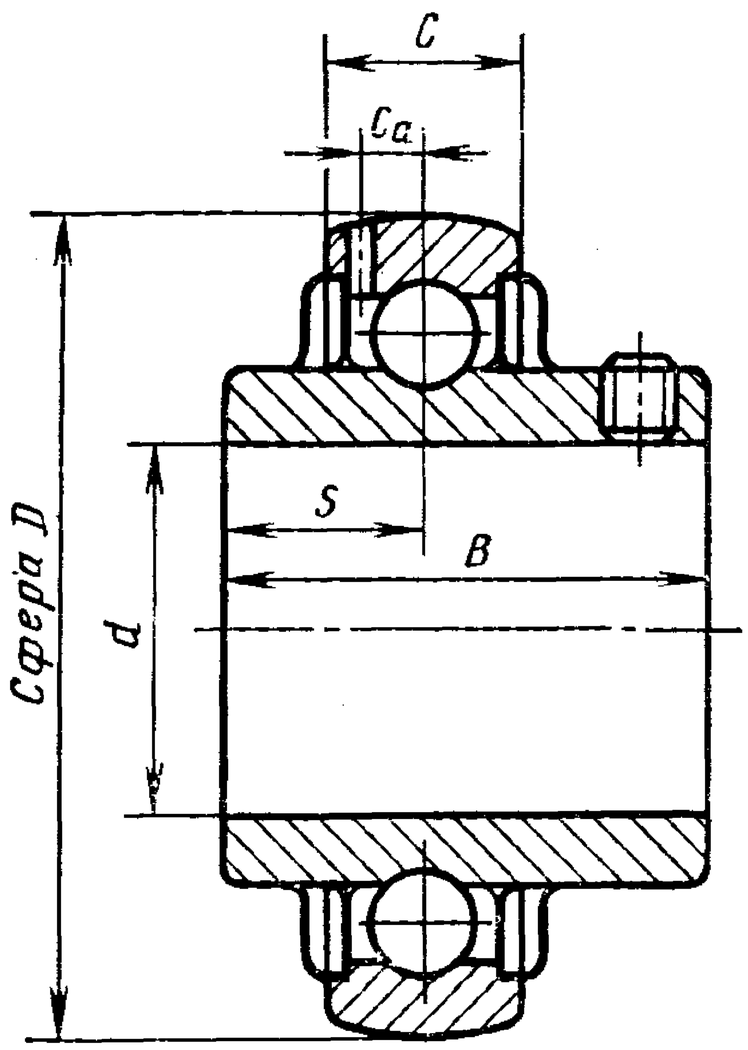

Черт. 3

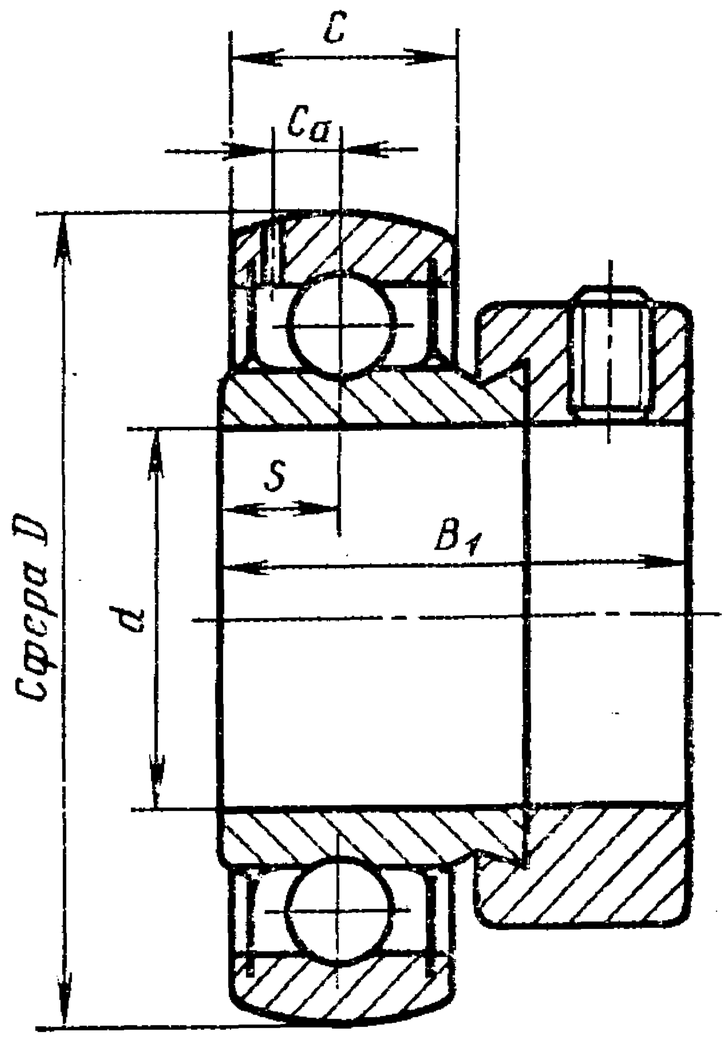

Черт. 4

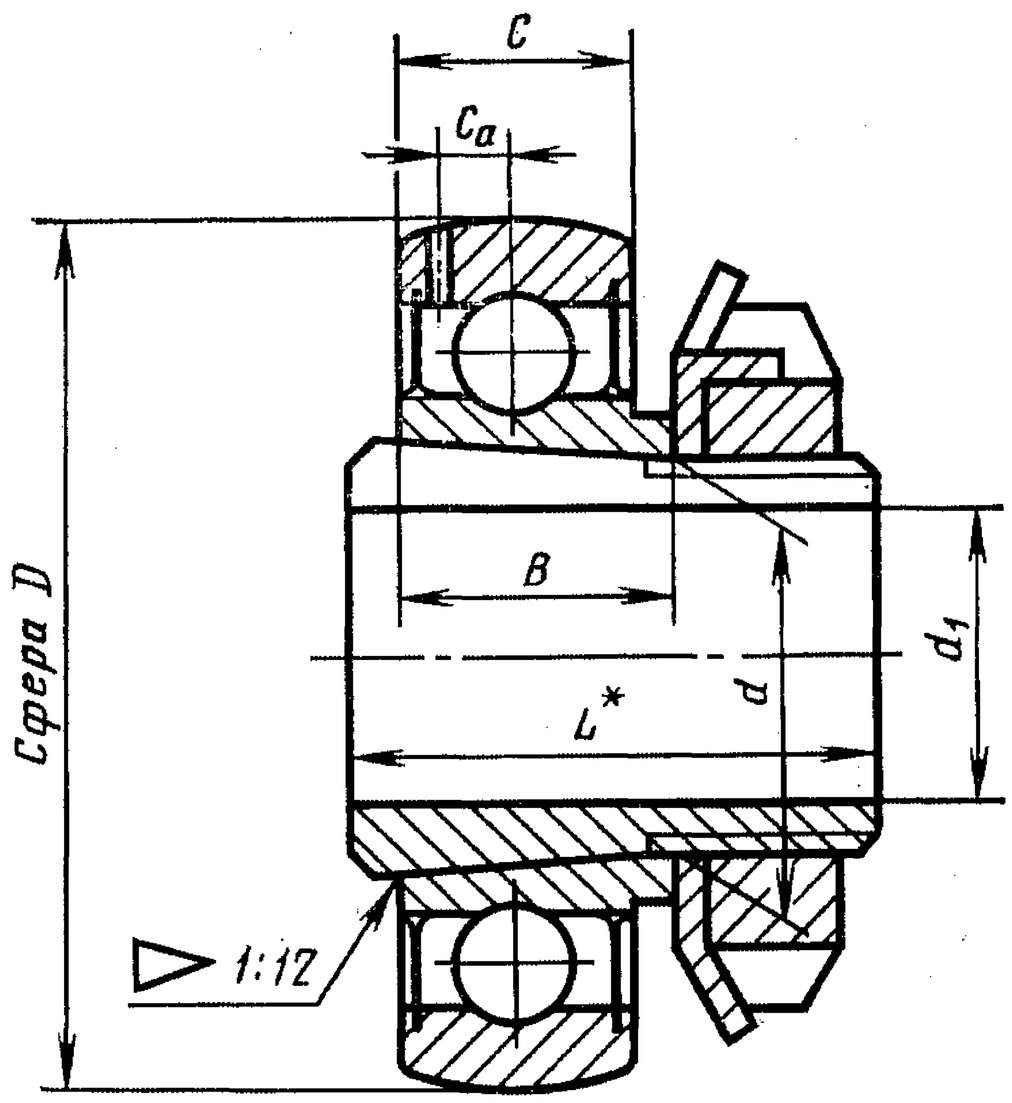

* Размер L — по ГОСТ 24208—80.

Черт. 5

Примечания к черт. 1—5:

1. Чертежи не определяют внутреннюю конструкцию подшипников.

2. Допускается изготовление подшипников без смазочного отверстия на наружном кольце.

3. L — длина закрепительной втулки; C_a — расстояние от оси смазочного отверстия до середины дорожки качения.

3. Основные размеры подшипников должны соответствовать указанным на черт. 1—5 и в таблице.

мм

Обозначение подшипников конструктивной разновидности					d	d_1	Сфера D	B или B_1	S	C		C_a ≈	Обозначение втулки по ГОСТ 24208—80
780000	480000 К	480000	780000 К	680000						наим.	наиб.		
780203					17	—	40	37,3	13,9	12	13	3,4	
	480203К	480203			17	—	40	27,4	11,5	12	13	3,4	—
			780203К		17	—	40	28,6	6,5	12	13	3,4	
				680203	20	17	47	18,0	—	14	17	3,7	Н304
780204					20	—	47	43,7	17,1	14	17	3,7	—
	480204К	480204			20	—	47	31,0	12,7	14	17	3,7	
			780204К		20	—	47	31,0	7,5	14	15	3,7	—
				680204	25	20	52	18,0	—	15	17	3,9	Н305
780205					25	—	52	44,4	17,5	15	17	3,9	
	480205К	480205			25	—	52	34,1	14,3	15	17	3,9	—
			780205К		25	—	52	31,0	7,5	15	15	3,9	
				680205	30	25	62	20,0	—	16	19	5,0	Н306
780206					30	—	62	48,4	18,3	16	19	5,0	
	480206К	480206			30	—	62	38,1	15,9	16	19	5,0	—
			780206К		30	—	62	35,7	9,0	16	18	5,0	
				680206	35	30	72	22,0	—	17	20	5,7	Н307
780207					35	—	72	51,1	18,8	17	20	5,7	
	480207К	480207			35	—	72	42,9	17,5	17	20	5,7	—
			780207К		35	—	72	38,9	9,5	17	19	5,7	
				680207	40	35	80	23,0	—	18	21	6,2	Н308

Продолжение

мм

Обозначение подшипников конструктивной разновидности					d	d_1	Сфера D	B или B_1	S	C		C_a ≈	Обозначение втулки по ГОСТ 24208—80
780000	480000 К	480000	780000 К	680000						наим.	наиб.		
780208					40	—	80	56,3	21,4	18	21	6,2	—
	480208К	480208			40	—	80	49,2	19,0	18	21	6,2	
			780208К		40	—	80	43,7	11,0	18	22	6,2	
				680208	45	40	85	23,0	—	19	22	6,4	Н309
780209					45	—	85	56,3	21,4	19	22	6,4	—
	480209К	480209			45	—	85	49,2	19,0	19	22	6,4	
			780209К		45	—	85	43,7	11,0	19	22	6,4	
				680209	50	45	90	23,0	—	20	24	6,5	Н310
780210					50	—	90	62,7	24,6	20	24	6,5	—
	480210К	480210			50	—	90	51,6	19,0	20	24	6,5	
			780210К		50	—	90	43,7	11,0	20	22	6,5	
				680210	55	50	100	25,0	—	21	25	7,0	Н311
780211					55	—	100	71,4	27,8	21	25	7,0	—
	480211К	480211			55	—	100	55,6	22,2	21	25	7,0	
			780211К		55	—	100	48,4	12,0	21	25	7,0	
				680211	60	55	110	26,0	—	22	27	7,6	Н312
780212					60	—	110	77,8	31,0	22	27	7,6	—
	480212К	480212			60	—	110	65,1	25,4	22	27	7,6	
			780212К		60	—	110	53,1	13,5	22	27	7,6	

Пример условного наименования подшипника конструктивной разновидности 680000 с $d_1=55$ мм, $D=110$ мм, $B=26$ мм:

Подшипник 680211 ГОСТ 24850—81

4. Подшипники конструктивной разновидности 680000 должны поставляться в комплекте с закрепительными втулками по ГОСТ 24208—80.

Редактор *В. М. Лысенкина*
Технический редактор *Э. В. Митяй*
Корректор *Л. В. Сницарчук*

Сдано в наб. 09.07.85 Подп. в печ. 26.12.85 0,5 усл. п. л. 0,5 усл. кр.-отт. 0,30 уч.-изд. л. Тираж 16000 Цена 3 коп.

Ордена «Знак Почета» Издательство стандартов, 123840, Москва, ГСП, Новопресненский пер., д. 3.
Вильнюсская типография Издательства стандартов, ул. Миндауго, 12/14. Зак. 3598.