УДК 621.643.42:006.354 Группа Г18

ГОСУДАРСТВЕННЫЙ СТАНДАРТ СОЮЗА ССР

Сборочные единицы и детали трубопроводов

КАРМАНЫ ПОД ТЕРМОМЕТРЫ СОПРОТИВЛЕНИЯ И ТЕРМОЭЛЕКТРИЧЕСКИЕ ТЕРМОМЕТРЫ НА P_y св. 10 до 100 МПа (св. 100 до 1000 кгс/см²)

Конструкция и размеры

Assembly units and pipeline parts. Pockets for resistance thermometers and thermocouple thermometers for P_{nom} 9,81—98,1 MPa (100—1000 kgf/cm²). Construction and dimensions

ГОСТ 22812—83

Взамен ГОСТ 22812—77

ОКП 36 4700

Постановлением Государственного комитета СССР по стандартам от 25 ноября 1983 г. № 5521 срок введения установлен

с 01.01.85

1. Настоящий стандарт распространяется на карманы под термометры сопротивления и термоэлектрические термометры для трубопроводов с линзовым уплотнением, применяемых на предприятиях отраслей нефтехимической промышленности и для производства минеральных удобрений, на P_y св. 10 до 100 МПа (св. 100 до 1000 кгс/см²) и D_y от 6 до 200 мм при температуре среды от минус 50 до плюс 510 °С.

2. Конструкция и размеры карманов должны соответствовать указанным на чертеже и в таблице.

3. Технические требования — по ГОСТ 22790—89.

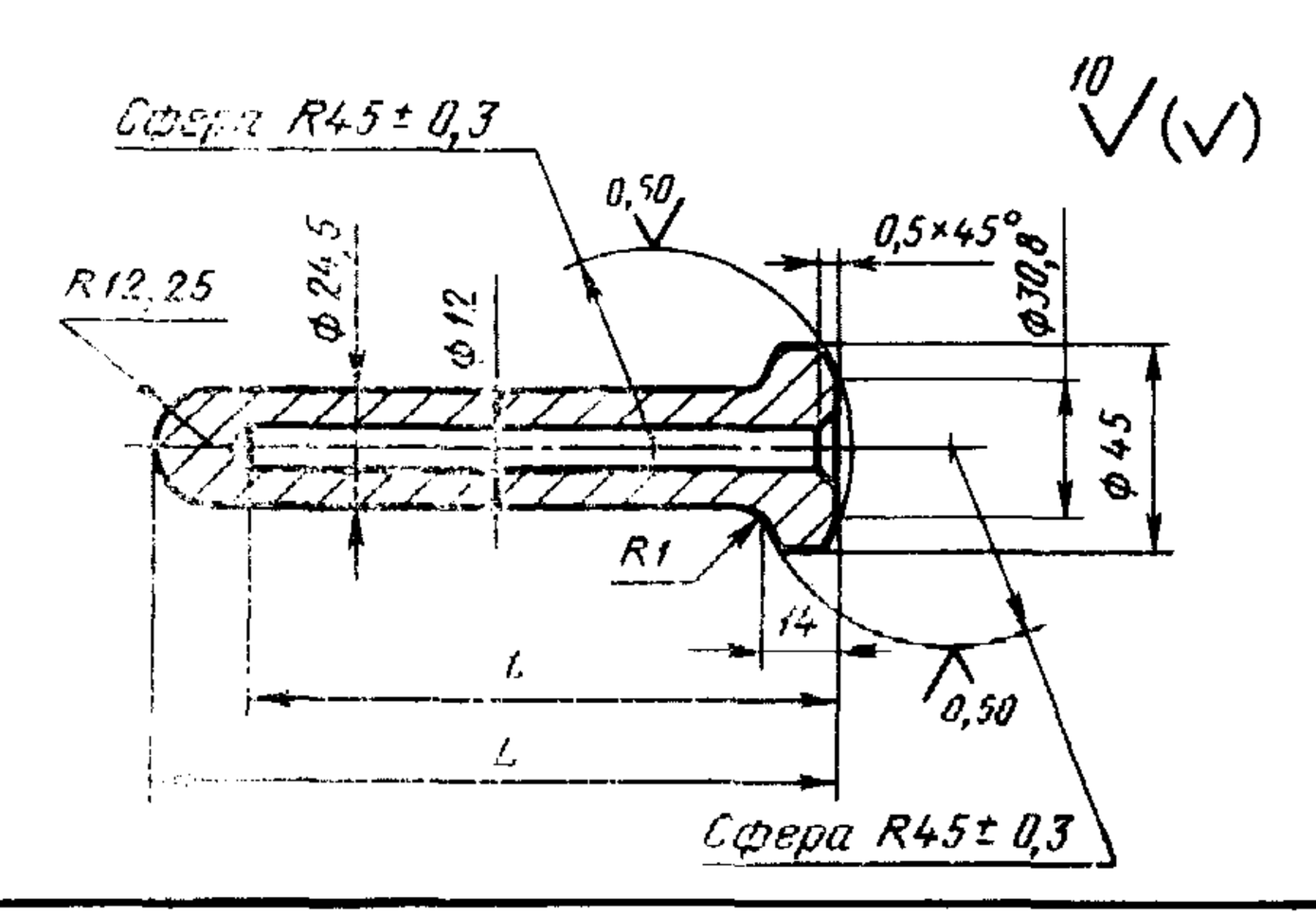

Издание официальное

Настоящий стандарт не может быть полностью или частично воспроизведен, тиражирован и распространен без разрешения Госстандарта СССР

Размеры в мм

Обозначение кармана	Условный проход	Исполнение детали	L	l	Масса, кг, не более
145	6—40	4	160	145	0,5
185	50—65		200	185	
200	80	2	215	200	0,7
215		4	230	215	
205	100	2	220	205	
225		4	240	225	
	125	2	240	225	
245		4	260	245	
	150	2	260	245	0,9
270		4	285	270	
	200	2	285	270	
285		3	300	285	

Пример условного обозначения кармана под термометры сопротивления и термоэлектрические термометры исполнения $4l = 145$ мм, на условное давление P_y 100 МПа согласно табл. 1 ГОСТ 22790—89, из стали марки 20Х3МВФ:

Карман 145—100—20Х3МВФ — ГОСТ 22812—83