ГОСТ 4030—63

М Е Ж Г О С У Д А Р С Т В Е Н Н Ы Й С Т А Н Д А Р Т

ГВОЗДИ КРОВЕЛЬНЫЕ

КОНСТРУКЦИЯ И РАЗМЕРЫ

Издание официальное

Москва
Стандартинформ
2009

УДК 621.886:006.354 Группа В78

М Е Ж Г О С У Д А Р С Т В Е Н Н Ы Й С Т А Н Д А Р Т

ГВОЗДИ КРОВЕЛЬНЫЕ

Конструкция и размеры

Roofing nails.
Construction and dimensions

ГОСТ 4030—63

МКС 77.140.65
ОКП 12 7100

Дата введения 01.07.64

1. Конструкция и размеры кровельных гвоздей должны соответствовать указанным на чертеже.

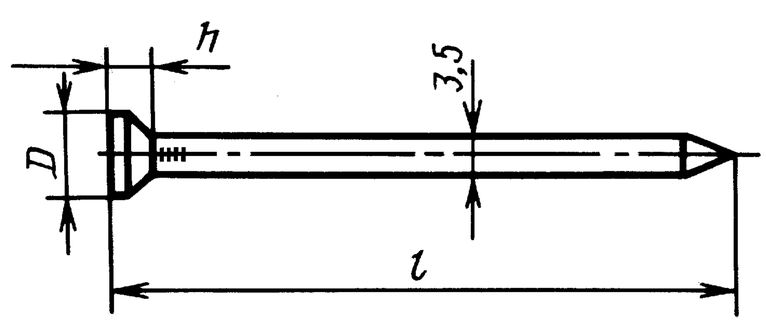

D min = 8 мм; h min = 0,6d

Условное обозначение кровельных гвоздей с диаметром стержня 3,5 мм и длиной 40 мм:

Гвозди 3,5×40 ГОСТ 4030—63

(Измененная редакция, Изм. № 1).

2. Технические требования на гвозди — по ГОСТ 283.
3. Теоретическая масса 1000 шт. гвоздей размером (3,5×40) мм равна 2,67 кг.

(Измененная редакция, Изм. № 1, 2).

Издание официальное **Перепечатка воспрещена**

© СТАНДАРТИНФОРМ, 2009

ИНФОРМАЦИОННЫЕ ДАННЫЕ

1. РАЗРАБОТАН И ВНЕСЕН Министерством черной металлургии СССР

2. УТВЕРЖДЕН И ВВЕДЕН В ДЕЙСТВИЕ Государственным комитетом стандартов, мер и измерительных приборов СССР от 06.08.63 № 569

3. ВЗАМЕН ГОСТ 4030—48

4. ССЫЛОЧНЫЕ НОРМАТИВНО-ТЕХНИЧЕСКИЕ ДОКУМЕНТЫ

Обозначение НТД, на который дана ссылка	Номер пункта
ГОСТ 283—75	2

5. Ограничение срока действия снято по протоколу № 5—94 Межгосударственного совета по стандартизации, метрологии и сертификации (ИУС 11-12—94)

6. ИЗДАНИЕ (февраль 2009 г.) с Изменениями № 1, 2, утвержденными в ноябре 1980 г., декабре 1987 г. (ИУС 2—81, 4—88)