СССР	СТРОИТЕЛЬНЫЙ КАТАЛОГ ЧАСТЬ 2 ТИПОВЫЕ ПРОЕКТЫ ПРЕДПРИЯТИЙ, ЗДАНИЙ И СООРУЖЕНИЙ	ТИПОВОЙ ПРОЕКТ 416-7-271.87
ЦИТП	РЕМОНТНЫЙ БЛОК № 3 ДЛЯ ЩЕБЕНОЧНЫХ И ГРАВИЙНО-ПЕСЧАНЫХ ЗАВОДОВ. ЗДАНИЕ С ЖЕЛЕЗОБЕТОННЫМ КАРКАСОМ	УДК 691.002
МАЙ 1988		На 4 листах На 8 страницах Страница I

ФАСАД I-22

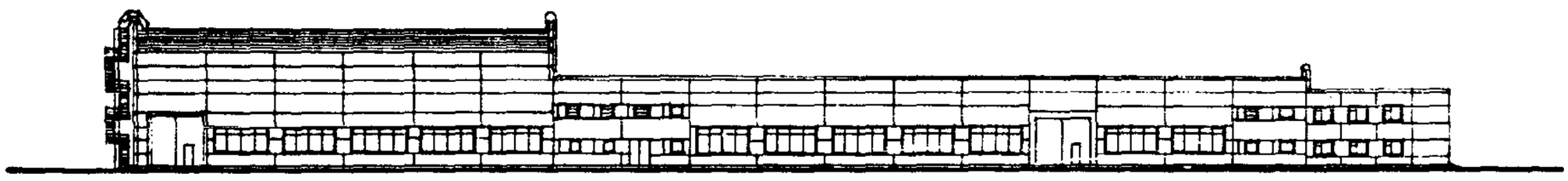

ПЛАН НА ОТМ. 0,000

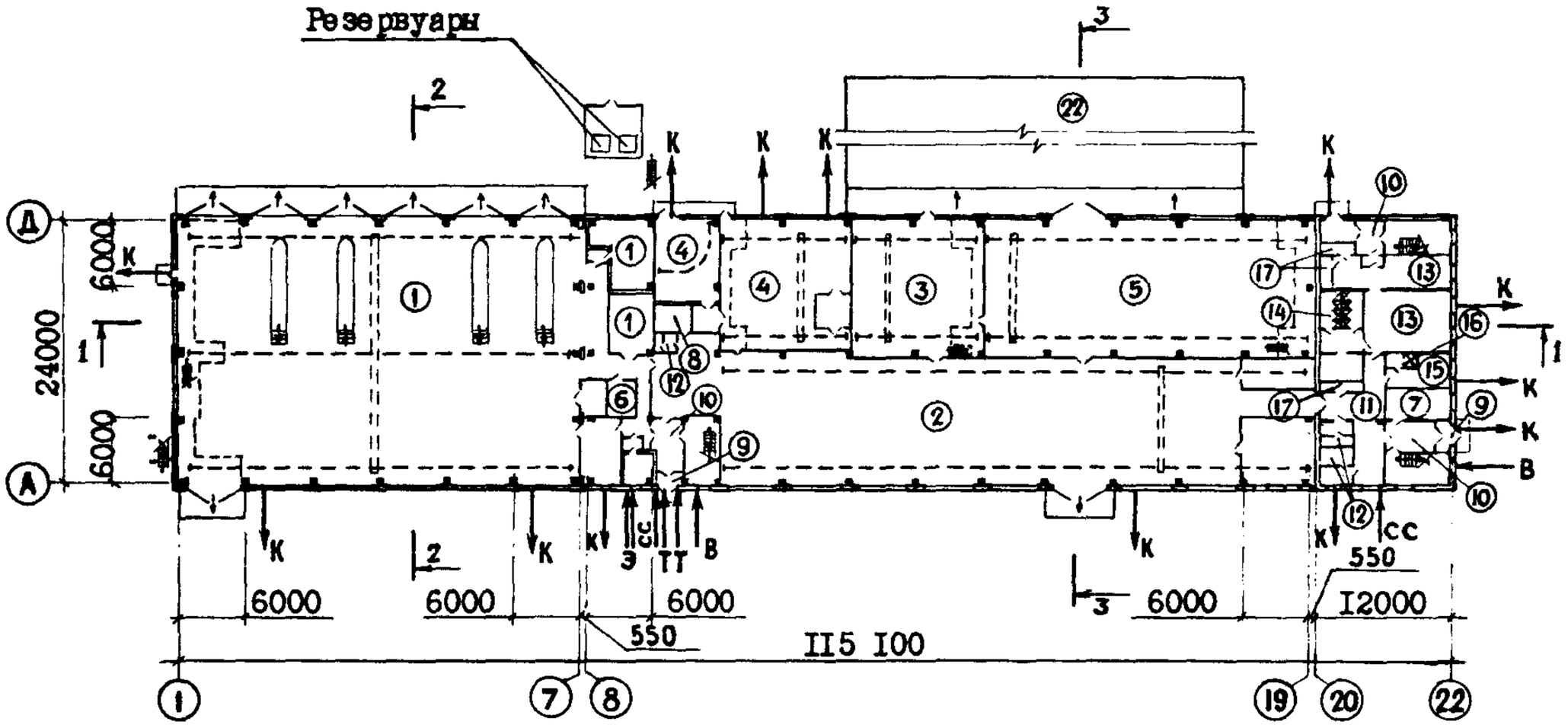

ПЛАН НА ОТМ. 3,300

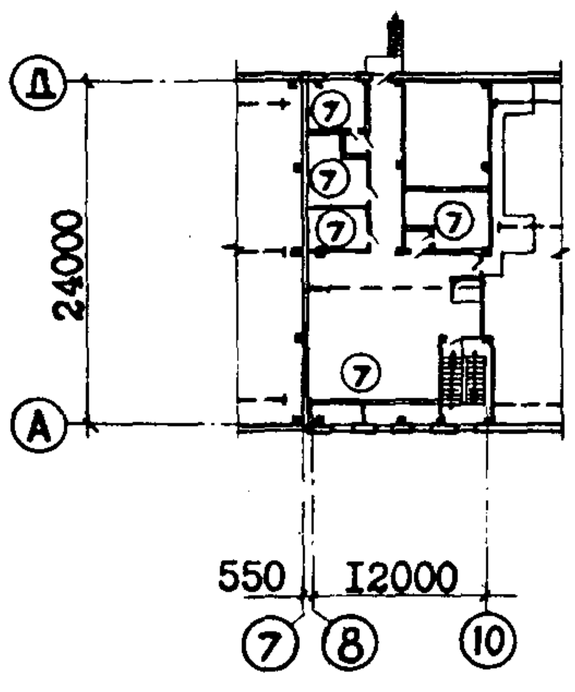

ПЛАН НА ОТМ. 3,000

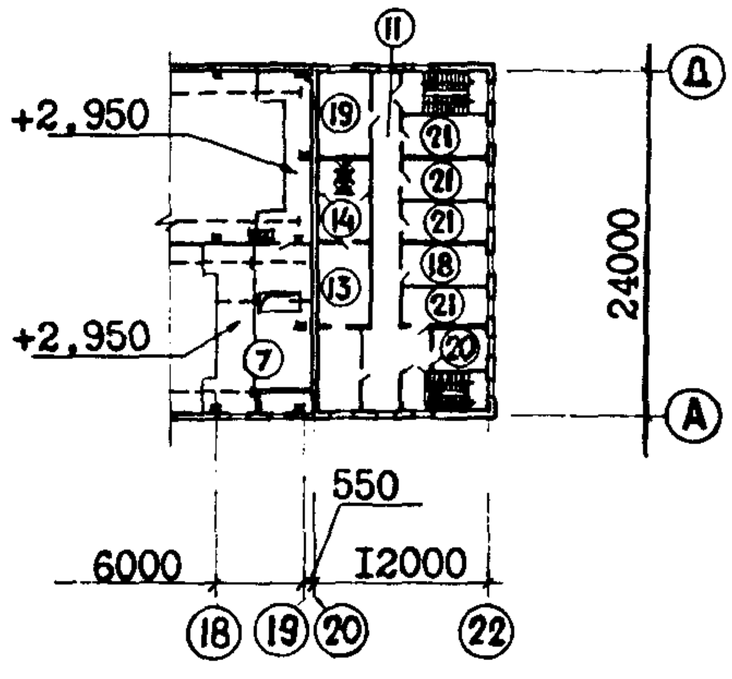

РЕМОНТНЫЙ БЛОК № 3 ДЛЯ ЩЕБЕНОЧНЫХ И ГРАВИЙНО-ПЕСЧАНЫХ ЗАВОДОВ. ЗДАНИЕ С ЖЕЛЕЗОБЕТОННЫМ КАРКАСОМ	ТИПОВОЙ ПРОЕКТ 4I6-7-27I.87	Лист I Страница 2

Р А З Р Е З I-I

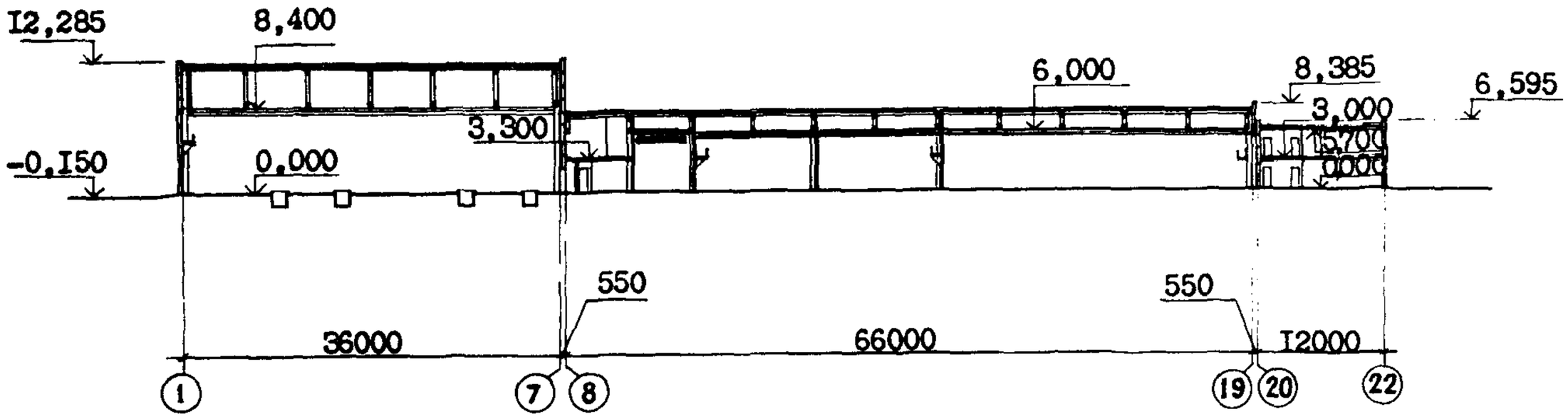

Р А З Р Е З 2-2

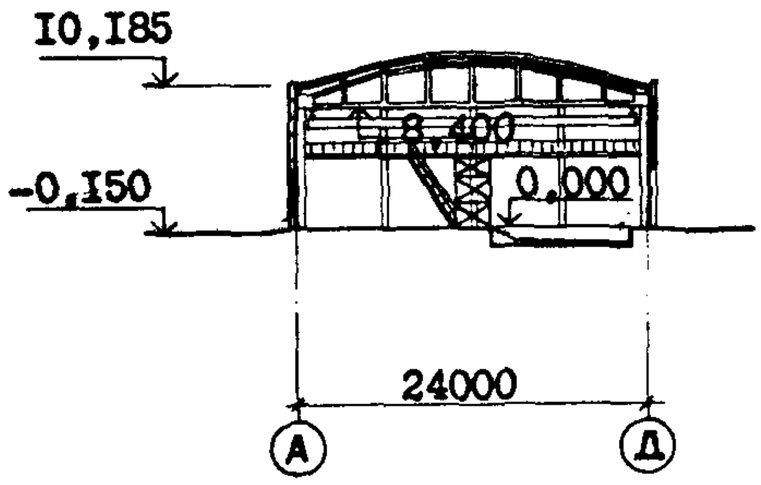

Р А З Р Е З 3-3

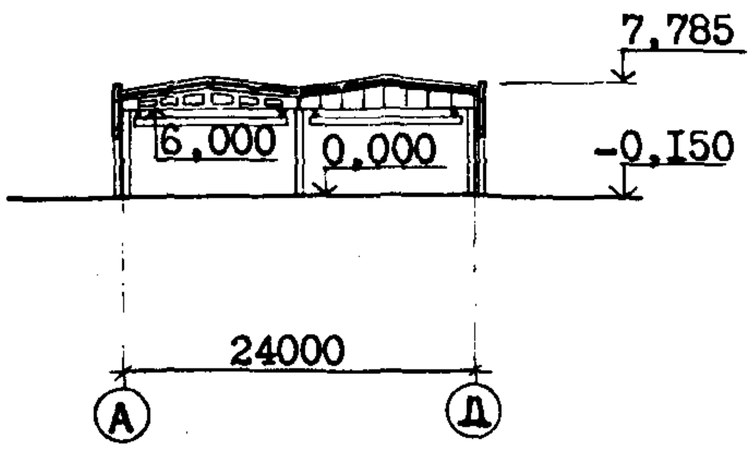

Номер	Наименование	Площадь, м2	Номер	Наименование	Площадь, м2
I	Отделение технического обслуживания и текущего ремонта автомобилей и бульдозеров	955,0	I3	Мужской гардероб уличной и домашней и рабочей одежды на I35 человек	I05,I
2	Слесарно-механическое отделение	626,3	I4	Мужская душевая	55,8
3	Кузнечно-термическое отделение	I45,3	I5	Женский гардероб уличной и домашней и рабочей одежды на 7 человек	I5,0
4	Электроремонтное отделение	I84,6	I6	Женская душевая	2,8
5	Заготовительное отделение со сварочным участком	369,2	I7	Кладовые	I0,0
6	Электрощитовая	I0,6	I8	Комната приема пищи	I6,8
7	Венткамеры	287,6	I9	Красный уголок	22,0
8	Помещение теплового пункта	9,0	20	Помещение цеховой профсоюзной организации	I2,4
9	Тамбуры	3I,8	2I	Помещение цехового персонала	67,2
I0	Вестибюли	52,I	22	Площадка для монтажно-сварочных работ	648,0
II	Коридор	II0,3			
I2	Уборные	2I,2			

РЕМОНТНЫЙ БЛОК № 3 ДЛЯ ЩЕБЕНОЧНЫХ И ГРАВИЙНО-ПЕСЧАНЫХ ЗАВОДОВ. ЗДАНИЕ С ЖЕЛЕЗОБЕТОННЫМ КАРКАСОМ	ТИПОВОЙ ПРОЕКТ 4I6-7-27I.87	Лист 2 Страница 3

ПЛАН РАЗМЕЩЕНИЯ ТЕХНОЛОГИЧЕСКОГО ОБОРУДОВАНИЯ

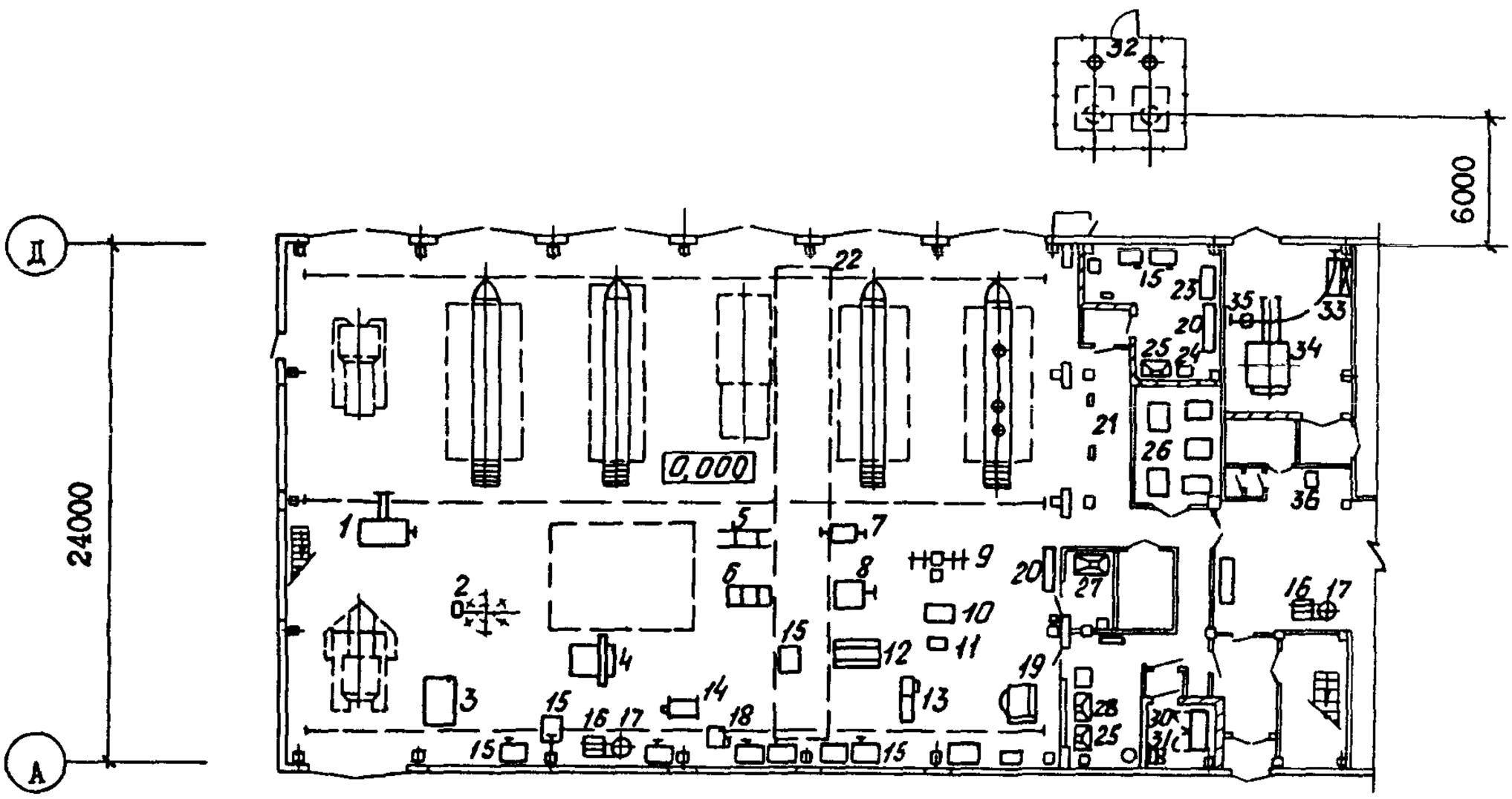

РЕМОНТНЫЙ БЛОК № 3 ДЛЯ ЩЕБЕНОЧНЫХ И ГРАВИЙНО-ПЕСЧАНЫХ ЗАВОДОВ. ЗДАНИЕ С ЖЕЛЕЗОБЕТОННЫМ КАРКАСОМ	ТИПОВОЙ ПРОЕКТ 416-7-271.87	Лист 2 Страница 4

ЭКСПЛИКАЦИЯ ОБОРУДОВАНИЯ

Поз.	Наименование и марка	Кол.
1	Пресс специальный гидравлический П0 930М	1
2	Стенд для демонтажа покрышек 18.00-25	1
3	Стеллаж четырехместный для хранения покрышек 18.00-25	1
4	Стенд для демонтажа и монтажа шин колес грузовых автомобилей Ш513	1
5	Стенд для разборки и сборки заднего моста автомобиля БелАЗ-540А	1
6	Стенд для разборки и сборки переднего моста автомобиля БелАЗ-540А	1
7	Стенд для разборки и сборки передних и задних мостов автомобиля КрАЗ-256Б	1
8	Стенд для сборки и разборки дизельных двигателей грузовых автомобилей Р770	1
9	Стенд для сборки и разборки передних и задних мостов грузовых автомобилей 2450	1
10	Стенд для сборки и разборки карбюраторных двигателей грузовых автомобилей Р235	1
11	Стенд для сборки и разборки коробки передач грузовых автомобилей Р201	1
12	Стенд для разборки и сборки двигателя ЯМЗ-240	1
13	Станок для расточки тормозных барабанов и обточки накладок тормозных колодок Р-1114	1
14	Пресс монтажно-запрессовочный гидравлический 2135-1М	1
15	Верстак слесарный на одно рабочее место ОРГ-1468-01-060А	23
16	Станок точильно-шлифовальный 3Б633	4
17	Агрегат вентиляционный пылеулавливающий ЗИЛ-900М	4
18	Станок вертикально-сверлильный 2Н125	1
19	Установка для мойки деталей 196М	1
20	Стеллаж сборно-разборный	14
21	Колонка маслораздаточная 367М3	2
22	Кран подвесной 5-22,2-(10,5+10,5)--12-380	1
23	Пост для текущего ремонта форсунок двигателей ЯМЗ.Р610	1
24	Ванна для мойки деталей в керосине	1
25	Верстак с отсосом	3
26	Резервуар емкостью 1 м3	5
27	Шкаф для хранения и разлива кислоты	1
28	Шкаф для плавки свинца и мастики	1
29	Электропогрузчик ЭП-0806-3,0	1
30	Шкаф для зарядки аккумуляторных батарей	1
31	Шкаф для разрядки аккумуляторных батарей	1
32	Резервуар стальной горизонтальный емкостью 3 м3	2
33	Ванна для пропитки обмоток электродвигателей	1
34	Электропечь СНОС-10.13.10/3-И2	1
35	Таль передвижная червячная грузоподъемностью 1 т	1
36	Передвижная компрессорная установка С0-7Б	4
37	Станок токарно-винторезный ø 1000х5000 мм 1М65	1
38	Станок токарно-винторезный ø 630х1400 мм 1М63Б	1
39	Станок токарно-винторезный ø 400х1000 мм 16Е20Ф1-02	1
40	Станок токарно-винторезный ø 320х750 мм 16Б16	1
41	Станок токарно-винторезный ø 400х2000 мм 16К20Г	1
42	Станок вертикально-сверлильный с плавающим столом 2Н135-1	1
43	Станок радиально-сверлильный 2М55-1	1
44	Станок вертикально-фрезерный консольный 6Р13	1
45	Станок плоскошлифовальный ЗД722	1
46	Станок круглошлифовальный ЗУ133	1
47	Станок поперечно-строгальный 7307Д	1
48	Станок горизонтально-фрезерный консольный 6Р83Ш	1
49	Полуавтомат зубофрезерный 53А80Н	1
50	Станок долбежный 7А420М	1
51	Станок для заточки долотчатых буровых коронок ВЗ-130М	1
52	Кран подвесной 5-10,2-9-6-380	2
53	Станок двухкамерный для испытания на прочность абразивных кругов СИП-800	1
54	Станок заточной 3М642	1
55	Стенд для проверки генераторов реле-регуляторов 532-2М	1
56	Станок балансировочный 9765М	1
57	Стенд для статической балансировки	1
58	Станок намоточный НШ82А	1
59	Контрольно-испытательная установка КИУ-1	1
60	Кран подвесной 1-10,2-9-6-380	2
61	Молот ковочный пневматический МА 4134А	1
62	Электропечь камерная СНО-6.12.4/10И2	1
63	Печь нагревательная камерная под 0,58х0,58 м	1
64	Горн кузнечный на один огонь	1
65	Станок наплавочный У653	1
66	Станок отрезной ножовочный 8725	1
67	Ножницы кривошипные листовые НА 3221А	1
68	Прессножницы комбинированные С-229А	1
69	Машина листогибочная трехвалковая И2220Б	1
70	Манипулятор сварочный МП050	1
71	Полуавтомат шланговый для дуговой сварки А-765У3	2
72	Трансформатор сварочный ТД-500У2	2
73	Стол сварщика СП0020	2

РЕМОНТНЫЙ БЛОК № 3 ДЛЯ ЩЕБЕНОЧНЫХ И ГРАВИЙНО-ПЕСЧАНЫХ ЗАВОДОВ. ЗДАНИЕ С ЖЕЛЕЗОБЕТОННЫМ КАРКАСОМ	ТИПОВОЙ ПРОЕКТ 416-7-271.87	Лист 3 Страница 5

D2BA СТРОИТЕЛЬНЫЕ КОНСТРУКЦИИ И ИЗДЕЛИЯ

Фундаменты - монолитные железобетонные в соответствии с серией I.412-1/77 и серией I.412.1-4.

Фундаментные балки - сборные железобетонные по серии I.415-1, вып.I. Типоразмеров - 4.

Колонны - сборные железобетонные по серии I.423-3, вып.I. Типоразмеров - 4; I.427.1-3, вып.I. Типоразмеров - 3; I.030.9-2, вып.5. Типоразмеров - 1; I.020-1/83, вып.2-1. Типоразмеров - 1.

Фермы - сборные железобетонные по серии I.463-3, вып. 4 . Типоразмеров - 1.

Балки - сборные железобетонные по серии I.462.1-3/80, вып.I. Типоразмеров - 1.

Ригели - сборные железобетонные по серии I.020-1/83, вып.3-1. Типоразмеров - 7.

Диафрагмы жесткости - сборные железобетонные по серии I.020-1/83, вып.4-1. Типоразмеров - 2.

Перекрытия - сборные железобетонные плиты по серии I.041.1-2, вып.I. Типоразмеров - 3; по шифру 182-82, вып.4-1. Типоразмеров - 8. Монолитные железобетонные по металлическим балкам.

Покрытия - сборные железобетонные плиты по ГОСТ 22701.1-77. Типоразмеров - 3.

.Стены наружные - сборные легкобетонные панели по серии I.030.1-1, вып.1-1. Типоразмеров - 16; по шифру 182-82, вып.1-3, 1-4. Типоразмеров - 22.

Стены внутренние - сборные железобетонные панели по шифру 182-82, вып.3-1. Типоразмеров - 14.

Перегородки - сборные железобетонные по серии I.030.9-2, вып.I. Типоразмеров - 11. Сборные перлитобетонные по серии I.231-5, вып.0,1,2,3; кирпичные.

Лестницы - сборные железобетонные лестничные марши по серии I.050.1-2, вып.I. Типоразмеров - 1; по шифру 182-82, вып.5-1. Типоразмеров - 1. Стальные.

Кровля - рулонная, рубероидная, утеплитель - ячеистый бетон плотностью 400 кг/м3.

Полы - бетонные, мозаичные, цементно-песчаные, линолеум, керамическая плитка, кислотоупорная керамическая плитка.

Окна - деревянные по ГОСТ 11214-86. Типоразмеров - 3; стальные переплеты по серии I.436.2-15, вып.I. Типоразмеров - 7.

Двери - деревянные по ГОСТ 14624-84, типоразмеров - 2; по ГОСТ 6629-74*, типоразмеров - 5; по ГОСТ 24698-81, типоразмеров - 2; по серии 2.435-6, вып.1,2, типоразмеров - 3.

Ворота - распашные металлические индивидуальные, типоразмеров - 1.

Наибольшая масса монтажного элемента (ферма) - 11,7 т.

H5UA ОТДЕЛКА

НАРУЖНАЯ

Стеновые панели с фактурным слоем из декоративной каменной крошки на полимерных связующих.

ВНУТРЕННЯЯ

Силикатная, водоэмульсионная и эмалевая окраска, облицовка глазурованной плиткой, штукатурка во взрывопожароопасных помещениях.

C3GA ИНЖЕНЕРНОЕ ОБОРУДОВАНИЕ

Водопровод - объединенный: хозяйственно-питьевой - производственно-противопожарный оборудуется двумя вводами от внутриплощадочных сетей. Напор на вводах - 25 м. Расчетный расход на хозпитьевые и производственные нужды - 3,17 л/сек, на противопожарные - две струи по 5,2 л/сек.

Канализация - раздельная: производственная и бытовая. Подключение к внутриплощадочным сетям. Необходимость локальной очистки производственных стоков решается при привязке проектов.

Отопление - водяное. Схема системы отопления для производственных помещений - тупиковая, для бытовых - однотрубная, горизонтальная с нижней разводкой. Параметры теплоносителя 150-70°С.

Вентиляция - приточно-вытяжная - механическая и естественная.

Электроснабжение - от внешней сети напряжением 380/220 В.

Устройство связи - телефонизация, радиофикация, электрочасофикация, пожарная сигнализация.

J3CB СКОРОСТНОЙ НАПОР ВЕТРА - 27 кгс/м2 / 0,26 кПа

R2CO СТЕПЕНЬ ОГНЕСТОЙКОСТИ - ВТОРАЯ

M1BD РАСЧЕТНАЯ ТЕМПЕРАТУРА НАРУЖНОГО ВОЗДУХА - - минус 30°С

G2DD КЛИМАТИЧЕСКИЕ РАЙОНЫ СССР - I , II, III.

J3NB ВЕС СНЕГОВОГО ПОКРОВА - 100 кгс/м2 / 0,98 кПа

G2EE ИНЖЕНЕРНО-ГЕОЛОГИЧЕСКИЕ УСЛОВИЯ - - обычные

РЕМОНТНЫЙ БЛОК № 3 ДЛЯ ЩЕБЕНОЧНЫХ И ГРАВИЙНО-ПЕСЧАНЫХ ЗАВОДОВ. ЗДАНИЕ С ЖЕЛЕЗОБЕТОННЫМ КАРКАСОМ	ТИПОВОЙ ПРОЕКТ 4I6-7-27I.87	Лист 3 Страница 6

G3DT

Т Е Х Н О Л О Г И Ч Е С К И Й П Р О Ц Е С С

Ремонтный блок входит в состав щебеночного завода мощностью I500-2000 тыс.м3 щебня в год, является его ремонтно-механическим цехом и предназначен для технического обслуживания, текущего, среднего и до 35% объема капитального ремонта горного и технологического оборудования. В блоке выполняется 60% объема ремонтных работ, выполняемых ремонтной службой предприятия. В составе блока имеется отделение технического обслуживания и текущего ремонта автомобилей и бульдозеров, принадлежащих предприятию.

Ремонт оборудования осуществляется по системе планово-предупредительного ремонта агрегатным методом, при котором узлы машины, требующие ремонта, заменяются готовыми, отремонтированными заранее.

На предприятии ремонтируются экскаваторы Э-2503, ЭКГ-5А, бульдозеры ДЗ-I7 на тракторе Т-I00, ДЗ-IIOА на тракторе Т-I30, буровые станки СБМК-5, 2СБШ-200, компрессоры ПВ-I0, дробилки ЩДП-I2хI5, КСД-2200Гр, КМД-2200Гр (Т), грохоты ГИС-52, ГИС-62, конвейеры с шириной ленты 800-I200 мм, автомобили БелАЗ-540А, КрАЗ-256Б и ЗИЛ-I30, сантехническое оборудование производственных корпусов и электродвигатели мощностью до 40 кВт.

G3BD ПРОИЗВОДСТВЕННАЯ ПРОГРАММА

Годовой объем работ по техническому обслуживанию и ремонту горного и технологического оборудования составляет 97800 чел.-ч.

в том числе:

станочные работы	чел.-ч	32600
слесарные работы	"	24450
кузнечные работы	"	6500
сварочные работы	"	8I50
ремонт металлоконструкций	"	II400
электроремонтные работы	"	I4700

Годовой объем работ по техническому обслуживанию и текущему ремонту автомобилей составляет 79500 чел.-ч

в том числе:

станочные работы	чел.-ч	4000
слесарные работы	"	44500
кузнечные работы	"	2400
сварочные работы	"	4000
электроремонтные работы	"	I5I00
прочие работы	"	9500

Расчетный показатель - I чел.-ч ремонтных работ.

ПОТРЕБНОСТЬ В СЫРЬЕ И РЕСУРСАХ

Вода	м3/ч	II,4
	м3/сут.	36,25
Тепло	ккал/ч	2557280
	кВт	2975
Газ (мазут)	нм3/ч (кг/ч)	I8(I6)
Потребная электрическая мощность	кВт	498

G3DD РЕЖИМ РАБОТЫ И ШТАТЫ

Количество смен - одна, кроме слесарно-механического отделения, работающего в 2 смены, и отделения технического обслуживания автомобилей, работающего в 3 смены.

Общее количество работающих (списочное)		I04
в том числе:		
рабочих (списочное)		96
То же, в наиболее многочисленную смену (явочное)		58
Коэффициент сменности		I,5
Выработка на одного работающего (годовая)	тыс.час	I,7

РЕМОНТНЫЙ БЛОК № 3 ДЛЯ ЩЕБЕНОЧНЫХ И ГРАВИЙНО-ПЕСЧАНЫХ ЗАВОДОВ. ЗДАНИЕ С ЖЕЛЕЗОБЕТОННЫМ КАРКАСОМ	ТИПОВОЙ ПРОЕКТ 4I6-7-27I.87	Лист 4 Страница 7

	Наименование		Всего	Удельн. показатель
V1IA	СТОИМОСТЬ			
V1IB	Общая сметная стоимость	тыс. руб.	75I,75	-
	в том числе:			
V1IL	строительно-монтажных работ	то же	437,85	-
V1IO	оборудования	"	3I3,90	-
V1IS	Стоимость строительно-монтажных работ на I м2 общей площади здания	руб.	-	I40,56
V1IR	Стоимость строительно-монтажных работ на I м3 строительного объема	"	-	I8,I0
V1IV	Стоимость общая на расчетный показатель	"	-	4,2
V1JA	ТРУДОЕМКОСТЬ			
V1JF	Построечные трудовые затраты	чел.-дн.	7500,73	-
V1JR	То же, на I м3 строительного объема	то же	-	0,3I
V1JV	То же, на расчетный показатель	"	-	0,042
V1KA	РАСХОДЫ			
V1KB	Расход строительных материалов			
	Цемент, приведенный к М400	т	448,2(340,9)	-
	То же, на I м2 общей площади	"	-	0,I4
	Сталь	"	I07,5(90,5)	-
	Сталь, приведенная к классам А-I и С38/23	"	I32,9	-
	То же, на I м2 общей площади	"	-	0,043
	То же, на расчетный показатель	"	-	0,00I
	Бетон и железобетон	м3	2900	-
	в том числе: монолитный	"	III0	-
	сборный	"	I790	-
	То же, на I м2 общей площади	"	-	0,93
	Лесоматериалы	"	65(26,7)	-
	Лесоматериалы, приведенные к круглому лесу	"	93	-
	Кирпич	тыс.шт.	50,5	-
	То же, на I м2 общей площади	то же	-	0,0I6

В скобках указывается потребность строительных материалов без учета расходов на изготовление сборных изделий, конструкций.

	Наименование		Всего	Удельн. показатель
V4KA	ЭКСПЛУАТАЦИОННЫЕ ПОКАЗАТЕЛИ			
	Расход			
V4KH	воды	м3/ч	6,90	-
	холодной	м3/сут.	28,75	-
	горячей	м3/ч	4,50	-
		м3/сут.	7,50	-
V4KI	Канализационные стоки			
	бытовые	м3/ч	8,0	-
		м3/сут.	I5,0	
	производственные	м3/ч	2,45	-
		м3/сут.	I7,45	-
V4KN	тепла	ккал/ч	2557280	-
		кВт	2974	
	в том числе:			
	на отопление	то же	367530 / 427	-
	на вентиляцию	"	I897250 / 2207	-
	на горячее водоснабжение	"	292500 / 340	-
	Тепла на отопление I м2 общей площади	"	-	II8 / 0,I37
V4KJ	газа (мазута)	нм3/ч (кг/ч)	I8(I6)	-
V4KK	Потребная электрическая мощность	кВт	498	-
	ТЕХНИЧЕСКИЕ ХАРАКТЕРИСТИКИ			
G3NB	Объем строительный	м3	24I90,0	-
V1NP	Объем строительный на расчетный показатель	"	-	0,I36
G3OC	Площадь застройки	м2	3486	-
G3OB	Общая площадь	"	3II5	-
V1OK	Общая площадь на расчетный показатель	"	-	0,0I8

Д О П О Л Н И Т Е Л Ь Н Ы Е Д А Н Н Ы Е

Сметы составлены в ценах 1984 г. За расчетный показатель принят I чел.-ч ремонтных работ. Количество расчетных единиц I77300 чел.-ч.
Типовой проект разработан взамен типового проекта 409-23-32.

РЕМОНТНЫЙ БЛОК № 3 ДЛЯ ЩЕБЕНОЧНЫХ И ГРАВИЙНО-ПЕСЧАНЫХ ЗАВОДОВ. ЗДАНИЕ С ЖЕЛЕЗОБЕТОННЫМ КАРКАСОМ	ТИПОВОЙ ПРОЕКТ 4I6-7-27I.87	Лист 4 Страница 8

B7EA

С О С Т А В П Р О Е К Т Н О Й Д О К У М Е Н Т А Ц И И

Альбом I	ПЗ	Пояснительная записка.
	ТХ	Технология производства.
Альбом 2	ТХ.Н	Технология производства. Общие виды нестандартизированного оборудования.
Альбом 3	АР	Архитектурные решения.
	КЖ	Конструкции железобетонные.
Альбом 4	КМ	Конструкции металлические.
Альбом 5	ОВ	Отопление и вентиляция.
	ВК	Внутренние водопровод и канализация.
Альбом 6	ЭМI	Силовое электрооборудование.
	ЭО	Внутреннее электрическое освещение.
	СС	Связь и сигнализация.
Альбом 7	ЭМ2	Силовое электрооборудование.
Альбом 8	ЭМ2	Силовое электрооборудование. Задание заводам ГЭМ.
Альбом 9	АТХ	Автоматизация технологии производства.
	АОВ	Автоматизация отопления и вентиляции.
Альбом I0	АТХ.Н	Автоматизация технологии производства. Задание заводам ГМА.
	АОВ.Н	Автоматизация отопления и вентиляции. Задание заводам ГМА.
Альбом II	КЖИ	Железобетонные изделия.
Альбом I2	СО	Спецификация оборудования.
Альбом I3	ВМ	Ведомости потребности в материалах.
Альбом I4, ч.I,2		С м е т ы.
Альбом I5		Расчеты показателей результатов применения научно-технических достижений в строительных решениях проекта.

П Р И М Е Н Е Н Н Ы Е Т И П О В Ы Е П Р О Е К Т Ы

ТИПОВОЙ ПРОЕКТ	704-I-I58.83	Резервуар стальной горизонтальный цилиндрический для хранения нефтепродуктов емкостью 3 куб.м. Альбомы I, У, УI, УШ.
ТИПОВОЙ ПРОЕКТ	406-9-206	Печь нагревательная, камерная размерами пода 0,58 х 0,58 м на газе и мазуте с отводом дыма вверх. Альбомы I, II, Ш, IУ.

Объем проектных материалов, приведенных к формату II, - 2697 форматок,

B7BA АВТОР ПРОЕКТА Союзгипронеруд, I93I44, Ленинград, Старорусская ул., 5/3.

B7HA УТВЕРЖДЕНИЕ утвержден Министерством промышленности строительных материалов СССР, протокол от 28.05.I982 г. № 28-I66/8I и введен в действие Главниипроектом Минстройматериалов СССР, приказ от 03.02.I988 г. № 2 Срок действия I993 г.

B7KA ПОСТАВЩИК Союзгипронеруд, I93I44, Ленинград, Старорусская ул., 5/3.

Инв.№
Катал.л.№ 059868

Подписано в печать I8.03.88. Тираж 8250 экз. Заказ 725. ЦИТП Госстроя СССР