СССР	СТРОИТЕЛЬНЫЙ КАТАЛОГ ЧАСТЬ 2 ТИПОВЫЕ ПРОЕКТЫ ПРЕДПРИЯТИЙ, ЗДАНИЙ И СООРУЖЕНИЙ	ТИПОВОЙ ПРОЕКТ 407-3-468.87
ЦИТП	ЗРУ 6-10 КВ С КАБЕЛЬНЫМ ПОЛУЭТАЖОМ ЗРУ 10-(6х30)-2(2С)	УДК 621.316.172
МАРТ 1988		На 2-х листах На 3-х страницах Страница 1

ФАСАД 6-1

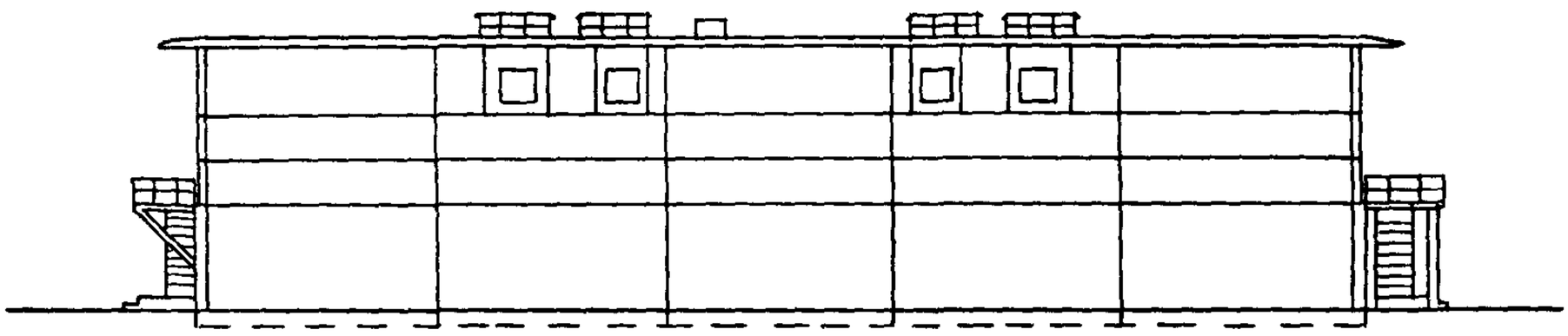

ФАСАД Б-А

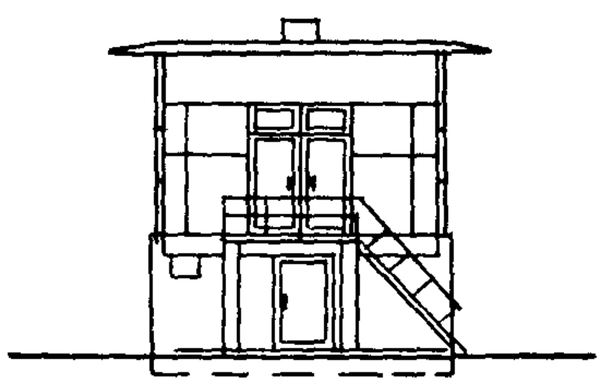

РАЗРЕЗ 1-1

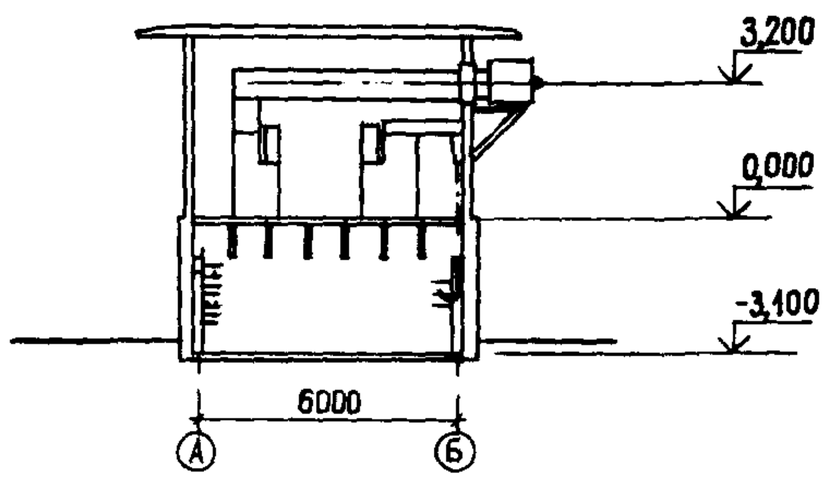

ПЛАН НА ОТМ. 0,000

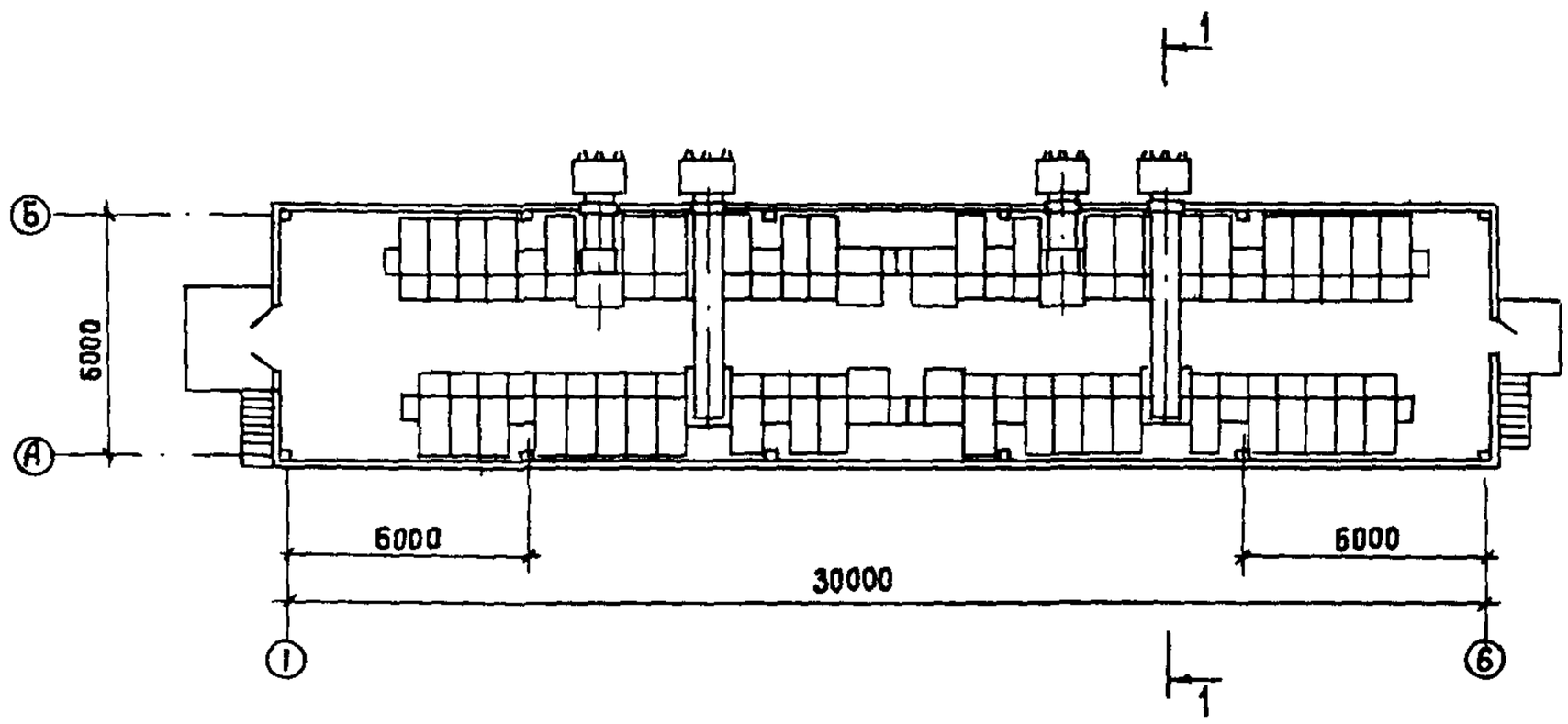

ЗРУ 6-10 кВ С КАБЕЛЬНЫМ ПОЛУЭТАЖОМ ЗРУ 10-(6х30)-2(2С)	ТИПОВОЙ ПРОЕКТ 407-3-468.87	Лист I Страница 2

П Л А Н Н А О Т М. -3,100

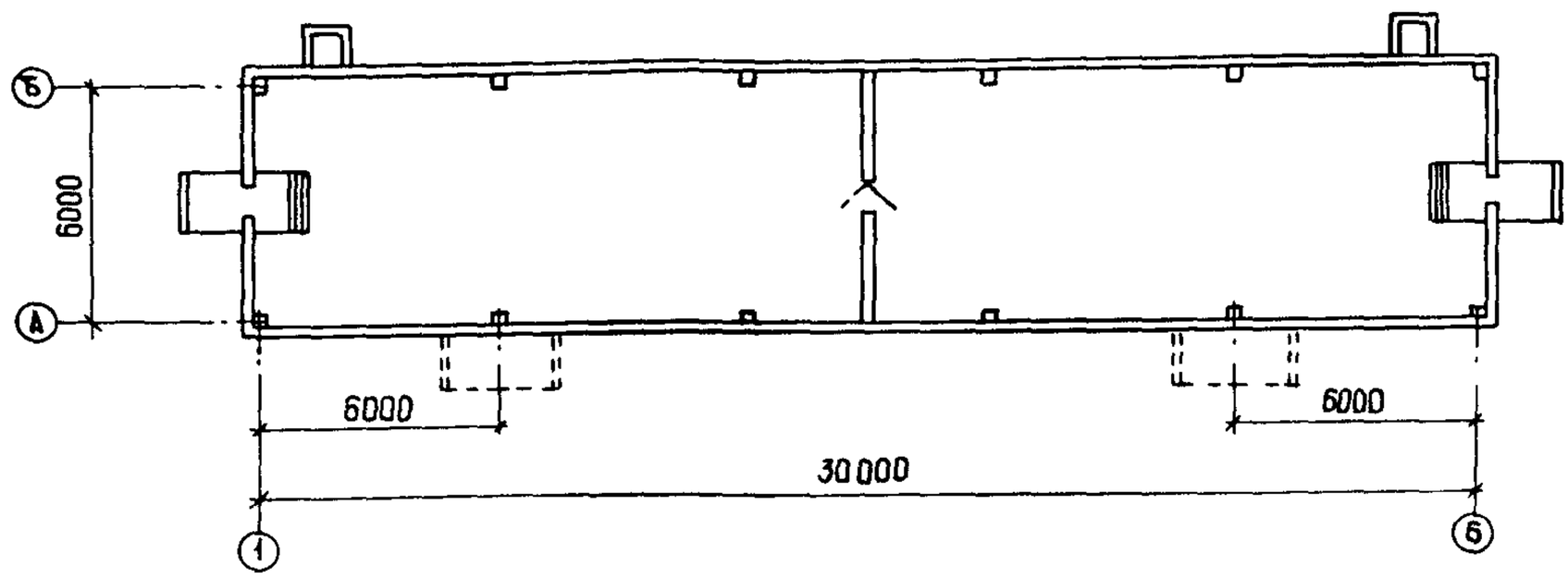

D1AA ТЕХНИЧЕСКАЯ ХАРАКТЕРИСТИКА

Здание предназначено для установки в нем шкафов КРУ изготовления Московского завода "Электрощит" Минэнерго СССР (серий К-104 и К-105), а также заводов Минэлектротехпрома СССР (серий КМ-1ф и КМ-1) с обеспечением их двустороннего обслуживания.

Компоновка РУ 10 кВ предусматривает использование здания как для случая безреакторных вводов, так и для случаев с одинарным и сдвоенными реакторами.

ЗРУ рассчитано для сооружения на высоте до 1000 м над уровнем моря.

D2BA СТРОИТЕЛЬНЫЕ КОНСТРУКЦИИ И ИЗДЕЛИЯ

Фундаменты - сборные железобетонные стаканного типа по серии I.020-I/83 вып.I-I, типоразмеров I, по серии 3.407-102 вып.I, типоразмеров - I; ленточные из блоков по ГОСТ 13579-78, типоразмеров - 2

Колонны - сборные железобетонные по сериям I.020-I/83 вып.2-I, 2-2, типоразмеров - I и 3.407-102 вып.I, типоразмеров - 2

Ригели - сборные железобетонные по серии I.029-I/83 вып.3-I,3-2,3-3, типоразмеров - 2

Перекрытие и покрытие - сборные железобетонные плиты по сериям I.041.I-2 вып.I, типоразмеров - 4 и 3.006.I-2/82 вып.I-2, типоразмеров - I

Стены - панельные из ячеистого бетона по серии I.030.I-I вып.0-I,0-3,I-I, I-2,I-3,2-I,3-I,3-3,4-I, типоразмеров - 10

Лестницы - стальные по серии I.450.3-3 вып.2, типоразмеров - 2

Кровля - из 4-х слоев рубероида на битумной мастике с защитным слоем гравия. Утеплитель - плитный из ячеистого бетона средней плотности 400 кг/м^3 по ГОСТ 5742-76

Полы - бетонные

Двери деревянные по ГОСТ 14624-84, типоразмеров 3 и индивидуальные, типоразмеров - I

Наибольшая масса монтажного элемента (цокольная панель) - 7,62 т

H5UA ОТДЕЛКА
НАРУЖНАЯ

Окраска фасадов силикатной краской

ВНУТРЕННЯЯ

Затирка стен и клеевая окраска

C3GA ИНЖЕНЕРНОЕ ОБОРУДОВАНИЕ

Отопление - электропечами типа ПЭТ-4

Вентиляция - аварийная вытяжная

Электроосвещение - лампами накаливания

Электроснабжение - от щита собственных нужд подстанции, напряжение 380/220 В

J3OB СКОРОСТНОЙ НАПОР ВЕТРА -

0,38(38) кПа (кгс/м^2)

R2CO СТЕПЕНЬ ОГНЕСТОЙКОСТИ - вторая

N1BD РАСЧЕТНАЯ ТЕМПЕРАТУРА НАРУЖНОГО ВОЗДУХА -

минус 20, 30 (основное решение), 40 ^{o}C

J3MB ВЕС СНЕГОВОГО ПОКРОВА -

1,5(150) кПа (кгс/м^2)

G2DD КЛИМАТИЧЕСКИЕ РАЙОНЫ СССР - I,II,III,IУ

G2EE ИНЖЕНЕРНО-ГЕОЛОГИЧЕСКИЕ УСЛОВИЯ -

обычные

ЗРУ 6-10 кВ С КАБЕЛЬНЫМ ПОЛУЭТАЖОМ ЗРУ 10-(6х30)-2(2С)	ТИПОВОЙ ПРОЕКТ 407-3-468.87	Лист 2 Страница 3

	Наименование		Всего	Удельный показатель
V1IA	СТОИМОСТЬ			
V1IB	Общая сметная стоимость	тыс. руб.	36,03	-
	в том числе:			
V1IL	строительно-монтажных работ	то же	34,89	-
V1IO	оборудования (без оборудования 10 кВ)	"	1,14	-
V1IS	Стоимость строительно-монтажных работ 1 м2 общей площади	руб.	-	90,86
V1IR	Стоимость строительно-монтажных работ на 1 м³ строительного объема	"	-	22,01
V1IV	Стоимость общая на расчетный показатель	"	-	93,83
V1JA	ТРУДОЕМКОСТЬ			
V1JF	Построечные трудозатраты	чел.-дн.	699,85	-
V1JR	То же, на 1 м³ строительного объема	то же	-	0,44
V1JV	То же, на расчетный показатель	"	-	1,82
V1KA	РАСХОДЫ			
V1KB	Расход строительных материалов			
	Цемент, приведенный к М400	т	73,37(19,8)	-
	То же, на 1 м² общей площади	"	-	0,19

	Наименование		Всего	Удельный показатель
	Сталь	т	16,48(2,7)	-
	Сталь, приведенная к классам А-I и Ст3	"	19,31	-
	То же, на 1 м² общей площади	"	-	0,05
	То же, на расчетный показатель	"	-	0,05
	Бетон и железобетон	м³	234,85	-
	в том числе:			
	монолитный	"	35,40	-
	сборный	"	199,45	-
	То же, на 1 м² общей площади	"	-	0,61
	Лесоматериалы	"	0,15	-
	Лесоматериалы, приведенные к круглому лесу	"	0,06(0,01)	-
	Кирпич	тыс. шт.	3,3	-
	То же, на 1 м² общей площади	"	-	0,01
	ТЕХНИЧЕСКИЕ ХАРАКТЕРИСТИКИ			
G3NB	Объем строительный	м³	1585	-
V1NP	Объем строительный на расчетный показатель	"	-	4,13
G3OC	Площадь застройки	м²	211	-
G3OB	Общая площадь	"	384	-
V1OK	Общая площадь на расчетный показатель	"	-	1,0

В скобках указывается потребность строительных материалов без учета расходов на изготовление сборных изделий, конструкций.

Д О П О Л Н И Т Е Л Ь Н Ы Е Д А Н Н Ы Е

В проекте разработано четыре варианта компоновок ЗРУ 10 кВ со шкафами КРУ серий К-104 и К-105 (основной вариант), КМ-1ф и КМ-1 на ток до 3150 А (два с одинарными и два со сдвоенными реакторами). Здание ЗРУ рассчитано на размещение в нем четырех секций РУ 10 кВ (от 61 до 62 шкафов КРУ, в том числе шкафов отходящих кабельных линий от 40 до 43).

Проект разработан взамен типового проекта 407-3-188.

Сметы составлены в нормах и ценах 1984 года.

Расчетный показатель - 1 м² общей площади. Количество расчетных единиц - 384 м².

B7EA С О С Т А В П Р О Е К Т Н О Й Д О К У М Е Н Т А Ц И И

Альбом I Пояснительная записка
Альбом II Электротехнические, строительные и сантехнические чертежи
Альбом III Строительные изделия (из т.п.407-3-466.87)
Альбом IУ Сметная документация

Объем проектных материалов, приведенных к формату А4 - 413 форматок

B7BA АВТОР ПРОЕКТА — Северо-Западное отделение института "Энергосетьпроект"
193036, Ленинград, Невский пр. 111/3

B7HA УТВЕРЖДЕНИЕ — Утвержден и введен в действие Минэнерго СССР
протокол от 04.09.87 № 38
Срок действия 1993 г.

B7KA ПОСТАВЩИК — Свердловский филиал ЦИТП
620062, Свердловск, ул.Чебышева, 4

Инв.№
Катал.л№ 059060