К900-8,9-91

СК-3	СТРОИТЕЛЬНЫЙ КАТАЛОГ ЧАСТЬ 3 ТИПОВАЯ ДОКУМЕНТАЦИЯ НА КОНСТРУКЦИИ, ИЗДЕЛИЯ И УЗЛЫ ЗДАНИЙ И СООРУЖЕНИЙ	ИЗДЕЛИЯ И УЗЛЫ ИНЖЕНЕРНОГО ОБОРУДОВАНИЯ Серия 5.904-55 Вып.0;0-Iч.I,2;I;2;3; 4ч.I,2,3.
АПП ЦИТП	АГРЕГАТЫ ПРИТОЧНЫХ ВЕНТИЛЯЦИОННЫХ КАМЕР В КОМПЛЕКТНО-БЛОЧНОМ ИСПОЛНЕНИИ	
СЕНТЯБРЬ **1991**		На 5-ти листах, на 9-и страницах Страница I

Агрегаты типа АПК I0-I...АПК40-I

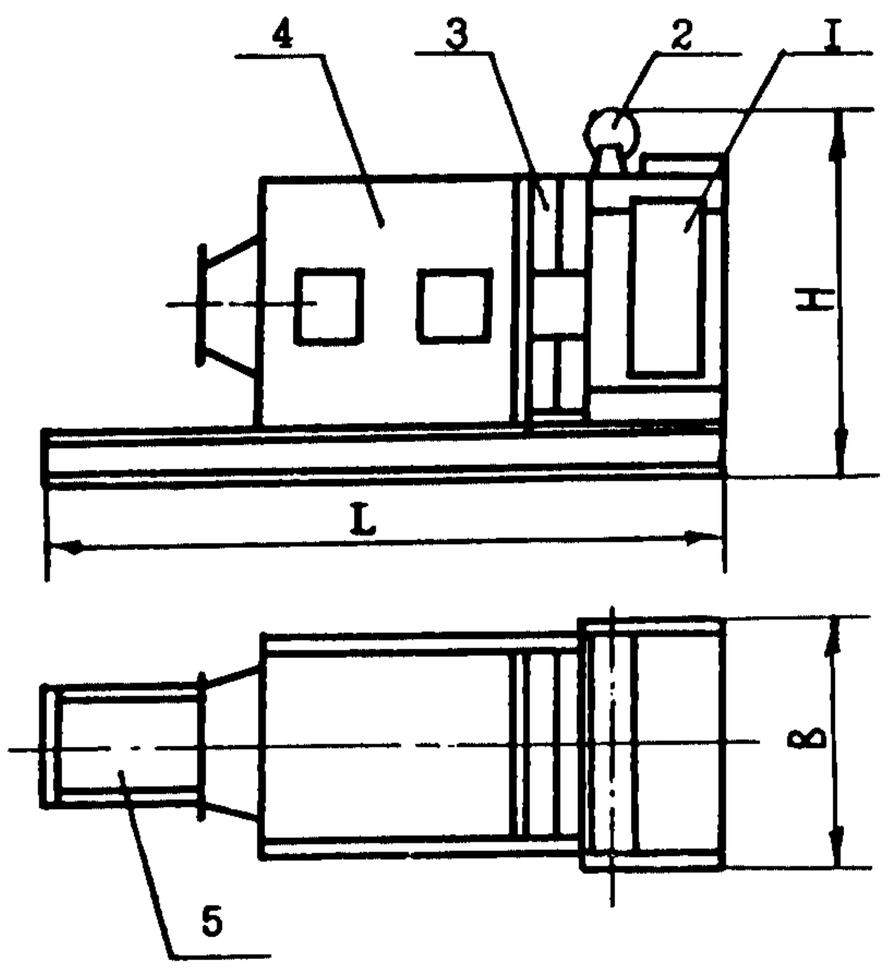

Рис. I

Агрегаты типа АПКI0-II...АПК40-II

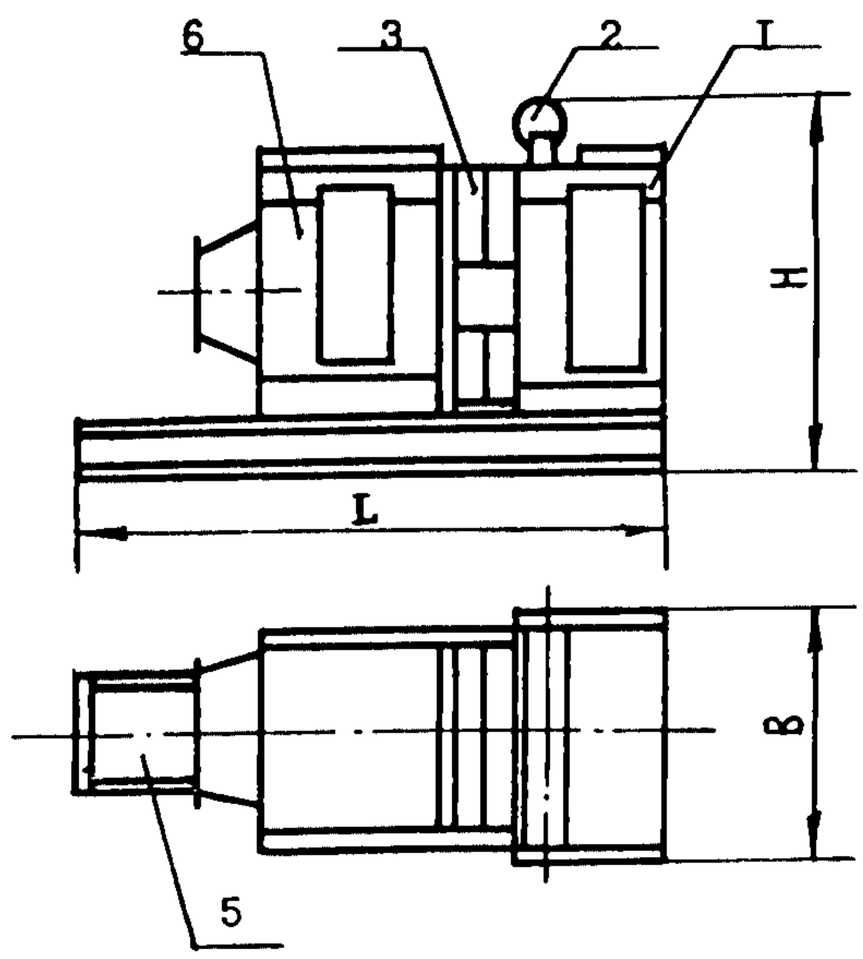

Рис.2

Агрегаты типа АПКI0-III...АПК40-III

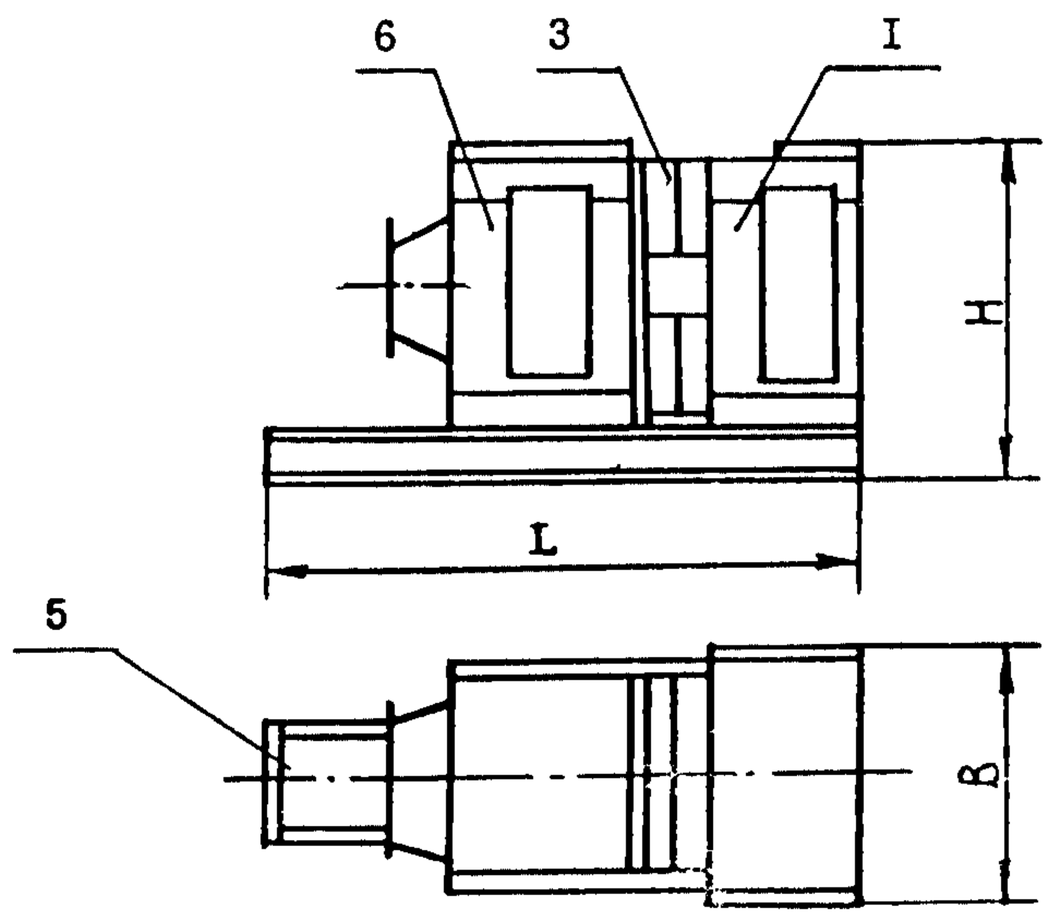

Рис.3

I - приемная секция; 2 - фильтр; 3 - калориферная секция, 4 - оросительная секция,
5 - рама, 6 - соединительная секция.

АГРЕГАТЫ ПРИТОЧНЫХ ВЕНТИЛЯЦИОННЫХ КАМЕР В КОМПЛЕКТНО-БЛОЧНОМ ИСПОЛНЕНИИ	ИЗДЕЛИЯ И УЗЛЫ ИНЖЕНЕРНОГО ОБОРУДОВАНИЯ Серия 5.904-55 Вып.0; 0-1в.1,2; 1; 2-3; 4в.1,2	Лист I Страница 2

ПАРАМЕТРИЧЕСКИЙ РЯД АГРЕГАТОВ ТИПА АПК

Шифр	Рис.	Производительность по воздуху $10^3 м^3/ч$	Оборудование: Вентилятор	Электродвигатель	Установочная мощность кВт	Калориферы	Фильтрующий материал	Размеры, мм: L	B	H	Масса, кг
АПК10-I-I	I	От 3,5 до 10	ВЦ4-75 № 5	4А100S4	3,0	КВС10-Б-П;КСк3-10-02	ФСВУ	4581	I385	I83I	I353
АПК10-I-2						КВБ10-Б-П;КСк4-10-02		4661			I485
АПК10-I-3						КВС10-Б-П;КСк3-10-02	ФРНК-IIГ	4581			I353
АПК10-I-4						КВБ10-Б-П;КСк4-10-02		4661			I485
АПК10-I-5			ВЦ4-75 № 6,3	4А132S4	7,5	КВС10-Б-П;КСк3-10-02	ФСВУ	4741	I385	I83I	I36I
АПК10-I-6						КВБ10-Б-П;КСк4-10-02		4821			I493
АПК10-I-7						КВС10-Б-П;КСк3-10-02	ФРНК-IIГ	4741			I36I
АПК10-I-8						КВБ10-Б-П;КСк4-10-02		4821			I493
АПК10-II-I	2	От 3,5 до 10	ВЦ4-75 № 5	4А90LА4	2,2	КВС10-Б-П;КСк3-10-02	ФСВУ	3316	I385	I83I	I076
АПК10-II-2						КВБ10-Б-П;КСк4-10-02		3396			I208
АПК10-II-3						КВС10-Б-П;КСк3-10-02	ФРНК-IIГ	3316			I076
АПК10-II-4						КВБ10-Б-П;КСк4-10-02		3396			I208
АПК10-II-5			ВЦ4-75 № 6,3	4А112МА4	5,5	КВС10-Б-П;КСк3-10-02	ФСВУ	3476	I385	I83I	I230
АПК10-II-6						КВБ10-Б-П;КСк4-10-02		3556			I363
АПК10-II-7						КВС10-Б-П;КСк3-10-02	ФРНК-IIГ	3476			I230
АПК10-II-8						КВБ10-Б-П;КСк4-10-02		3556			I363
АПК10-III-I	3	От 3,5 до 10	ВЦ4-75 № 5	4А80В4	I,5	КВС10-Б-П;КСк3-10-02	–	3316	I385	I555	860
АПК10-III-2						КВБ10-Б-П;КСк4-10-02		3396			992
АПК10-III-3			ВЦ4-75 № 6,3	4А100LВ6	2,2	КВС10-Б-П;КСк3-10-02	–	3475			860
АПК10-III-4						КВБ10-Б-П;КСк4-10-02		3556			992
АПК20-I-I	I	От 10 до 20	ВЦ4-75 № 8	4А160М6	I5,0	КВС10-Б-П; КСк3-10-02	ФСВУ	425I	I3I0	2338	I845
АПК20-I-2						КВБ10-Б-П;КСк4-10-02		433I			I970
АПК20-I-3						КВС10-Б-П;КСк3-10-02	ФРНК-IIК	425I			I853
АПК20-I-4						КВБ10-Б-П;КСк4-10-02		433I			I978
АПК20-I-5			ВЦ4-75 № I0	4А180М6	I8,5	КВС10-Б-П;КСк3-10-02	ФСВУ	4596	I3I0	2338	I85I
АПК20-I-6						КВБ10-Б-П;КСк4-10-02		4676			I976
АПК20-I-7						КВС10-Б-П;КСк3-10-02	ФРНК-IIГ	4596			I859
АПК20-I-8						КВБ10-Б-П;КСк4-10-02		4676			I984

АГРЕГАТЫ ПРИТОЧНЫХ ВЕНТИЛЯЦИОННЫХ КАМЕР В КОМПЛЕКТНО-БЛОЧНОМ ИСПОЛНЕНИИ	ИЗДЕЛИЯ И УЗЛЫ ИНЖЕНЕРНОГО ОБОРУДОВАНИЯ Серия 5.904-55. Вып.0;0-14;2-1;2;3;4;1;13	Лист 2 Страница 3

ПАРАМЕТРИЧЕСКИЙ РЯД АГРЕГАТОВ ТИПА АПК

Шифр	Рис	Производительн. по воздуху, 10^3 м³/ч	Оборудование					Размеры, мм			Масса, кг
			Вентилятор	Электродвигатель	Установочная мощность, кВт	Калориферы	Фильтрующий материал	L	B	H	
АПК20-II-I	2	От 10 до 20	ВЦ4-75 № 8	4АI60S6	II,0	КВСI0-Б-II;КСк3-I0-02	ФСВУ	425I	I3I0	2306	200I
АПК20-II-2						КВБI0-Б-II;КСк4-I0-02		433I			2I92
АПК20-II-3						КВСI0-Б-II;КСк3-I0-02	ФРНК-III	425I			2003
АПК20-II-4						КВБI0-Б-II;КСк4-I0-02		433I			2200
АПК20-II-5			ВЦ4-75 № I0	4АI60М6	I5,0	КВСI0-Б-II;КСк3-I0-02	ФСВУ	4596	I3I0	2306	2242
АПК20-II-6						КВБI0-Б-II;КСк4-I0-02		4676			2439
АПК20-II-7						КВСI0-Б-II;КСк3-I0-02	ФРНК-III	4596			2250
АПК20-II-8						КВБI0-Б-II;КСк4-I0-02		4676			2447
АПК20-III-I	3	От I0 до 20	ВЦ4-75 № 8	4АI32S6	5,5	КВСI0-Б-II;КСк3-I0-02	–	3576	I3I0	2306	I8I3
АПК20-III-2						КВБI0-Б-II;КСк4-I0-02		3656			2II0
АПК20-III-3			ВЦ4-75 № I0	4АI32М6	7,5	КВСI0-Б-II;КСк3-I0-02		367I			2055
АПК20-III-4						КВБI0-Б-II;КСк4-I0-02		375I			2252
АПК3I,5-I-I	I	От 20 до 3I,5	ВЦ4-75 № I0	4АI80М6	I8,5	КВСI2I-II; КСк3-I2-02	ФСВУ	586I	I8I5	235I	2645
АПК3I,5-I-2						КВБI2I-II; КСк4-I2-02		594I			2907
АПК3I,5-I-3						КВСI2I-II; КСк3-I2-02	ФРНК-III	586I			2642
АПК3I,5-I-4						КВБI2I-II; КСк4-I2-02		594I			2904
АПК3I,5-II-I	2	От 20 до 3I,5	ВЦ4-75 № I0	4АI60S6	II,0	КВСI2I-II; КСк3-I2-02	ФСВУ	4596	I8I5	235I	2572
АПК3I,5-II-2						КВБI2I-II; КСк4-I2-02		4676			2834
АПК3I,5-II-3						КВСI2I-II; КСк3-I2-02	ФРНК-III	4596			2569
АПК3I,5-II-4						КВБI2I-II; КСк4-I2-02		4676			283I
АПК3I,5-III-I	3	От 20 до 3I,5	ВЦ4-75 № I0	4АI32М6	7,5	КВСI2I-III; КСк3-I2-02	–	392I	I8I5	235I	2327
АПК3I,5-III-2						КВБI2I-II; КСк4-I2-02		400I			2589

АГРЕГАТЫ ПРИТОЧНЫХ ВЕНТИЛЯЦИОННЫХ КАМЕР В КОМПЛЕКТНО-БЛОЧНОМ ИСПОЛНЕНИИ	ИЗДЕЛИЯ И УЗЛЫ ИНЖЕНЕРНОГО ОБОРУДОВАНИЯ Серия 5.904-55 Вып.0;4-14.12;1-2;3-14.12.23	Лист 2 Страница 4

ПАРАМЕТРИЧЕСКИЙ РЯД АГРЕГАТОВ ТИПА АПК

Шифр	Рис	Производительность по воздуху $10^3 м^3/ч$	Оборудование					Размеры, мм			Масса, кг
			Вентилятор	Электродвигатель	Установочная мощность кВт	Калориферы	Фильтрующий материал	L	B	H	
АПК40-I-I	I	От 3I,5 до 40	ВЦ4-75 № I2,5	4А200L6	30,0	КВСIIII-II;КСк3-II-02	ФСВУ	656I	2600	2905	3072
						КВСI2-II-II;КСк3-I2-02					
АПК40-I-2						КВБIIII-II; КСк4-II-02		664I			35I9
						КВБI2II-II; КСк4-I2-02					
АПК40-I-3						КВСIIII-II; КСк3-II-02	ФРНК-III	656I			3I90
						КВСI2II-II; КСк3-I2-02					
АПК40-I-4						КВБIIII-II; КСк4-II-02		664I			3637
						КВБI2II-II; КСк4-I2-02					
АПК40-II-I	2	От 3I,5 до 40	ВЦ4-75 № I2,5	4А200М6	22,0	КВСIIII-II; КСк3-II-02	ФСВУ	5296	2600	2905	4050
						КВСI2II-II; КСк3-I2-02					
АПК40-II-2						КВБIIII-II; КСк4-II-02		5376			4499
						КВБI2II-II; КСк4-I2-02					
АПК40-II-3						КВСIIII-II; КСк3-II-02	ФРНК-IIГ	5296			4I73
						КВСI2II-II; КСк3-I2-02					
АПК40-II-4						КВБI2II-II; КСк4-II-02		5376			4620
						КВБI2II-II; КСк4-I2-02					
АПК40-III-I	3	От 3I,5 до 40	ВЦ4-75 № I2,5	4АI60М6	I5	КВСIIII-II; КСк3-II-02	-	462I	2600	2905	22I6
						КВСI2II-II; КСк3-I2-02					
АПК40-III-2						КВБIIII-II; КСк4-II-02		470I			2439
						КВБI2II-II; КСк4-I2-02					

АГРЕГАТЫ ПРИТОЧНЫХ ВЕНТИЛЯЦИОННЫХ КАМЕР В КОМПЛЕКТНО-БЛОЧНОМ ИСПОЛНЕНИИ	ИЗДЕЛИЯ И УЗЛЫ ИНЖЕНЕРНОГО ОБОРУДОВАНИЯ Серия 5.904-55 Вып.0;0-4к(2;1;2;3;4к(2,3)	Лист 3 Страница 5

АГРЕГАТЫ ТИПА ВПА-10, ВПА-20, ВПА-40

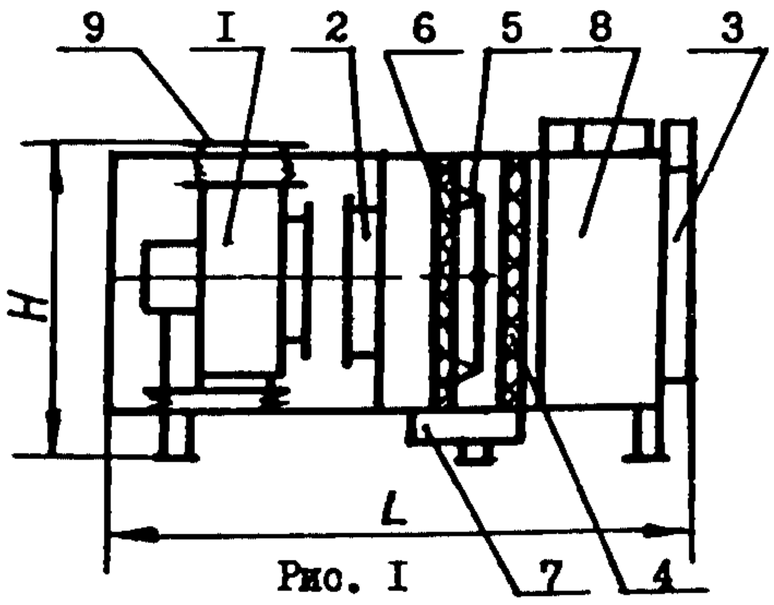

Рис. 1

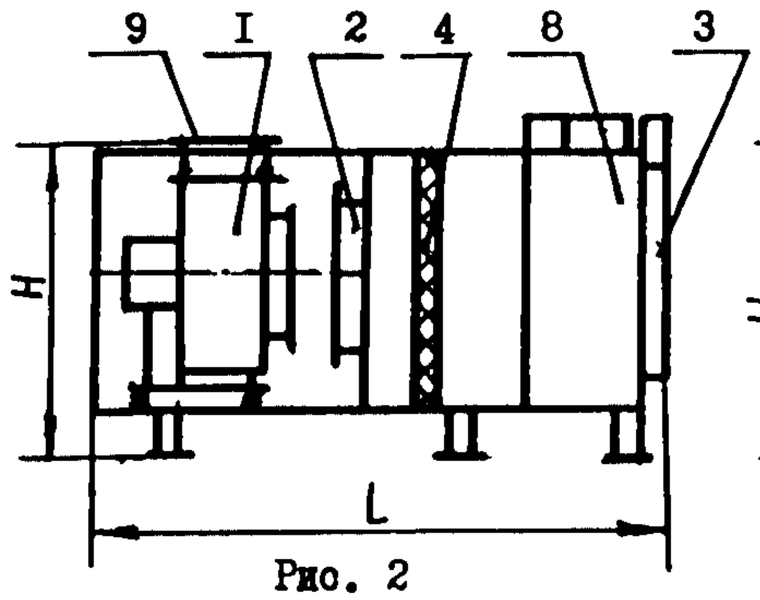

Рис. 2

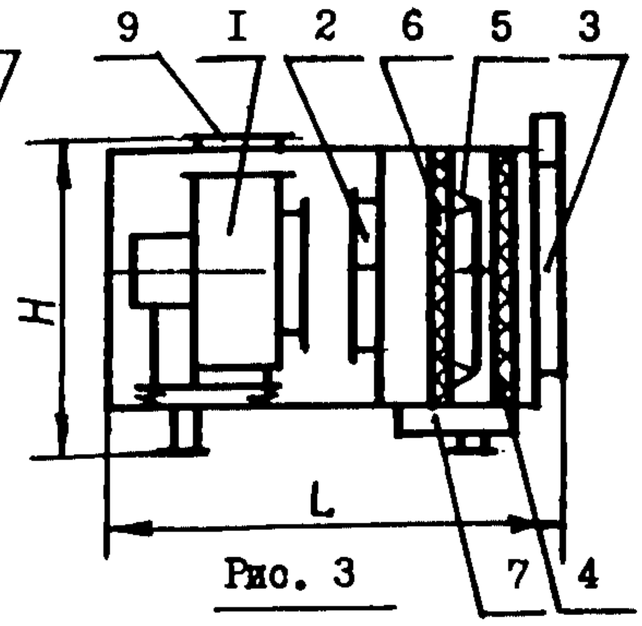

Рис. 3

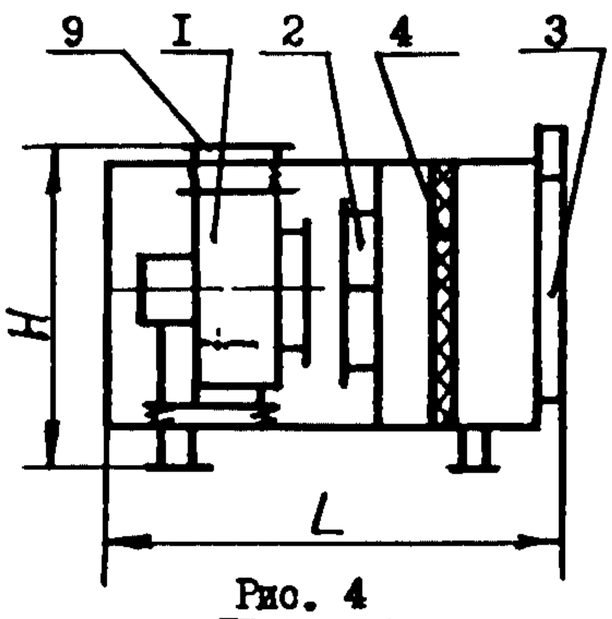

Рис. 4

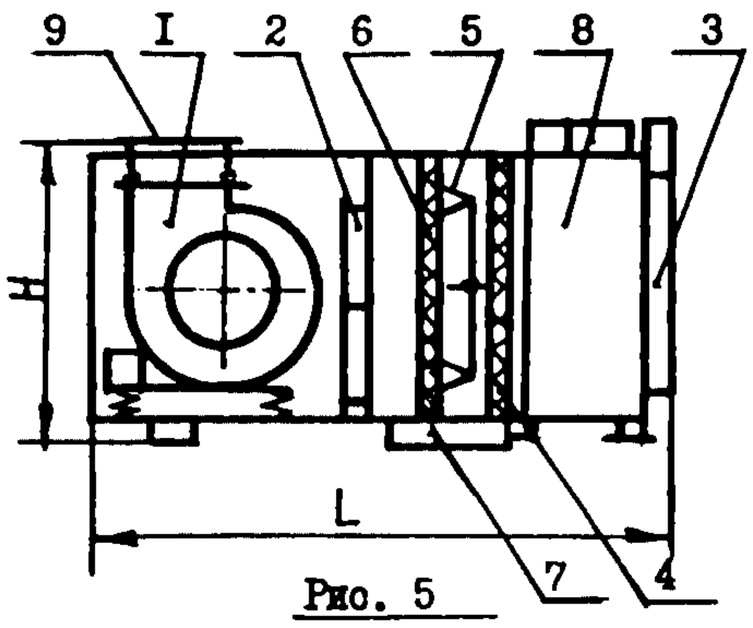

Рис. 5

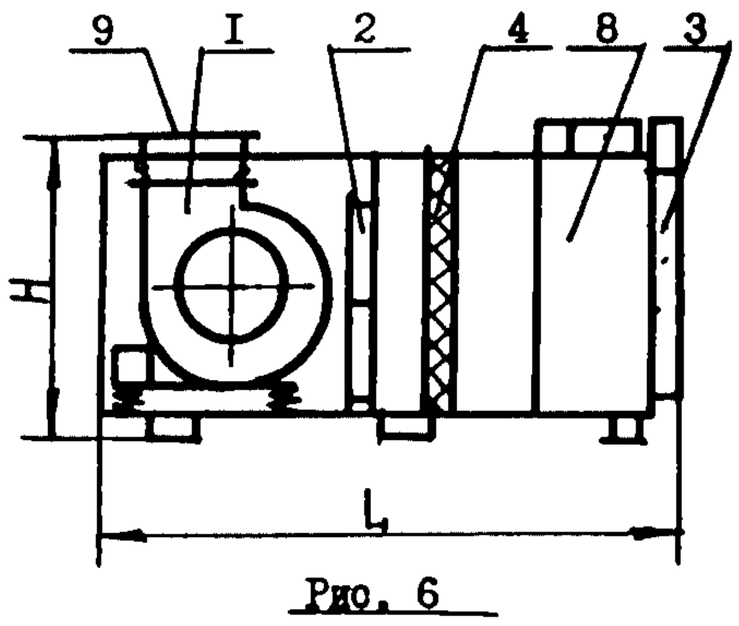

Рис. 6

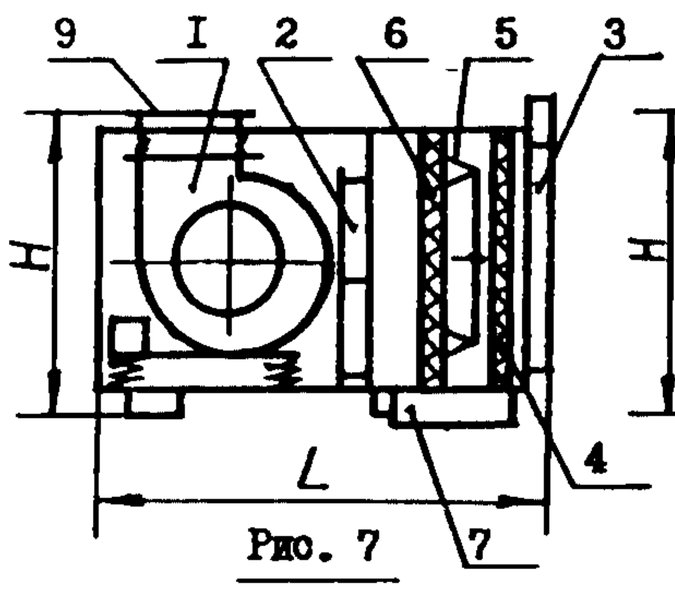

Рис. 7

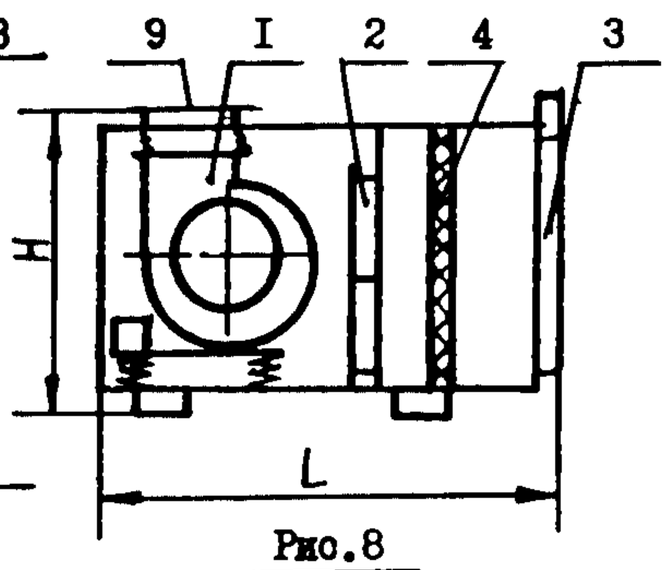

Рис.8

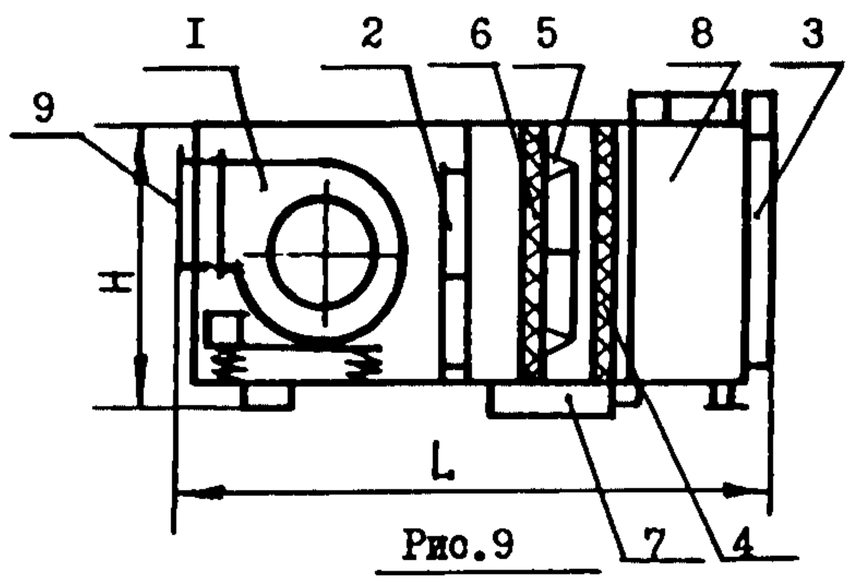

Рис.9

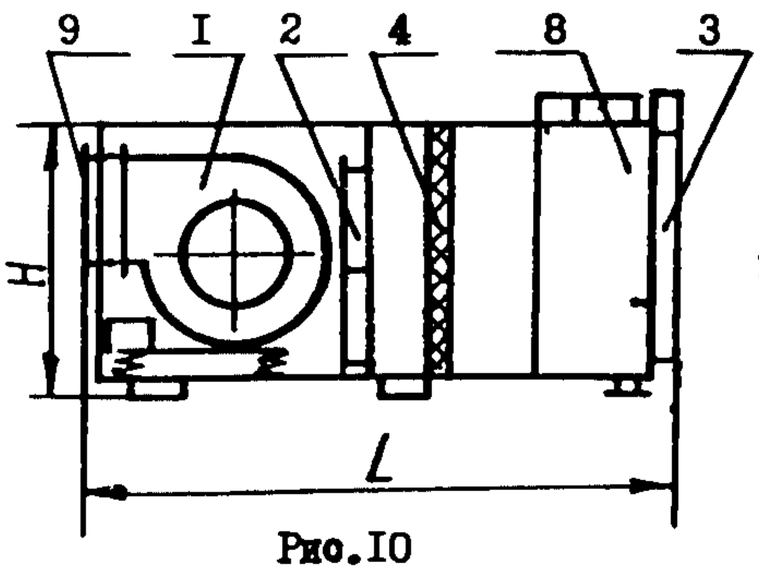

Рис.10

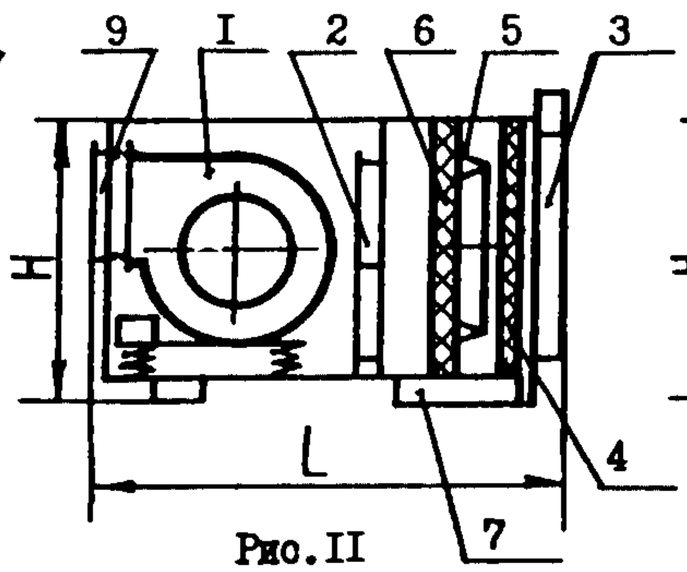

Рис.II

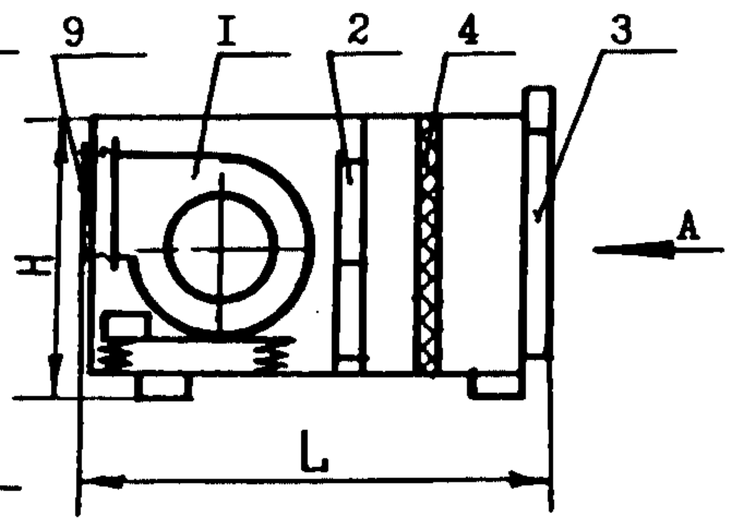

Рис. I2

Вид А

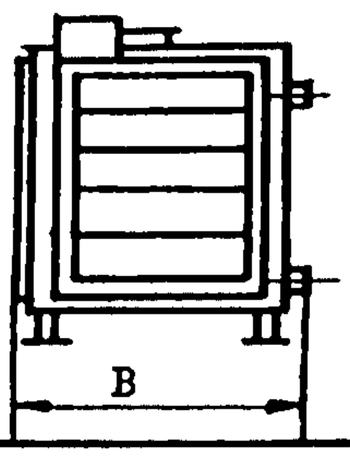

I – вентилятор, 2 – калориферы, 3 – заслонка воздушная с электроприводом, 4 – кассеты воздушного фильтра, 5 – распылитель воды, 6 – орошаемый слой, 7 – поддон для воды, 8 – приемная секция и клапан для рециркуляции с электроприводом, 9 – присоединительный фланец приточного воздуховода.

DIAA ТЕХНИЧЕСКАЯ ХАРАКТЕРИСТИКА

В серии разработаны чертежи агрегатов приточных вентиляционных камер в комплектно-блочном исполнении полной заводской готовности.

Разработаны два варианта агрегатов: типа АПК - с использованием секций приточных вентиляционных камер 2ПК по серии 5.904-12, смонтированных на общей несущей раме и ВПА - агрегатов контейнерного типа.

В агрегатах АПК на раме предусмотрено место для установки вентилятора, сам вентилятор должен заказываться отдельно.

Параметрический ряд составлен из агрегатов АПК воздухопроизводительностью от 3,5 до 40 тыс. $м^3/ч$ с различным набором секций в зависимости от требований к обработке воздуха: АПК10-I...АПК40-I - с полным набором секций (оросительной, фильтром, калориферами), АПК10-II...АПК40-II - без оросительной секции, АПК10-III...АПК40-III - без оросительной секции и фильтра. Каждый типоразмер может быть выполнен с клапаном рециркуляции или без него.

Все данные для расчета приведены в серии 5.904-12 и в данной серии не дублируются.

Агрегаты типа ВПА в зависимости от требований к обработке воздуха разработаны в двух вариантах: с очисткой и увлажнением воздуха, с очисткой без увлажнения воздуха. В каждом из вариантов агрегат может быть выполнен с клапаном для рециркуляции воздуха или без него.

Все агрегаты имеют присоединительный фланец для приточного воздуховода на верхней панели. Агрегат ВПА-40Б имеет присоединительный фланец на боковой панели.

Контейнер, в котором расположено вентиляционное оборудование выполнен в виде двух отсеков с несущим каркасом и обшивкой. Каркас выполнен из коробчатого профиля, обшивка - из стального листа. Обшивка потолка и боковых ограждений воздухоприемного отсека покрыты слоем теплозвукоизоляционного материала.

В агрегатах типа ВПА-10 и ВПА-20 применены стандартные радиальные вентиляторы. Для комплектации агрегата ВПА-40 применен нестандартный радиальный вентилятор двустороннего всасывания, который может быть изготовлен по чертежам, приведенным в данной серии.

Кассета фильтра выполнена в виде рамки с натянутой на нее в несколько рядов винипластовой перфорированно-гофрированной пленкой. По мере засорения фильтрующий материал заменяется.

Распылитель воды состоит из цилиндрического корпуса, вращающегося на полой оси, через которую осуществляется подача воды. К цилиндрическому корпусу присоединены две трубки, на конце которых установлены форсунки. Вращение форсуночного устройства осуществляется за счет действия на лопасти форсуночного устройства потока воздуха и реактивной силы струи воды, вытекающей из форсунки.

Агрегаты имеют проушины для строповки при транспортировании.

АГРЕГАТЫ ПРИТОЧНЫХ ВЕНТИЛЯЦИОННЫХ КАМЕР В КОМПЛЕКТНО-БЛОЧНОМ ИСПОЛНЕНИИ	ИЗДЕЛИЯ И УЗЛЫ ИНЖЕНЕРНОГО ОБОРУДОВАНИЯ Серия 5.904-55 Вып.0;0-1;1-2;1-2,3;4;1-2,3	Лист 4 Страница 7

ТЕХНИЧЕСКАЯ ХАРАКТЕРИСТИКА АГРЕГАТОВ ТИПА ВПА

Обозначение	Рис	Производительность по воздуху, $10^3 м^3/ч$	Производительность по теплоте, кВт	Полное давление, Па	Динамическое давление на выходе, Па	Расход воды на орошение, $10^{-5} м^3/с$	Оборудование: Вентилятор Тип	Вентилятор №	Электродвигатель Тип	Электродвигатель Установ. мощн. кВт	Калориферы Тип	Калориферы Кол. шт.	Масса, кг
ВПА-10.1	1	10	186	1100	500	1,1	ВЦ14-46	5	4А132S6	5,5	КСк3-9	2	992,7
ВПА-10.2	2	10	186	1100	500	1,1							970,2
ВПА-10,3	3	10	186	1100	500	1,1							850
ВПА-10,4	4	10	186	1100	500	1,1							805
ВПА-20,1	1	20	339	1000	500	2,15	ВЦ14-46	6,3	4А160М8	11,0	КСк4-10	2	1280
ВПА-20,2	2	20	339	1000	500	2,15							1268
ВПА-20,3	3	20	339	1000	500	2,15							1130
ВПА-20,4	4	20	339	1000	500	2,15							1108
ВПА-40,1	5	40	742	1100	500	4,16	нестандартное оборудование	–	4А160М4	18,5	КСк3-12	1	2142
ВПА-40,2	6	40	742	1100	500	4,16							2060
ВПА-40,3	7	40	742	1100	500	4,16							1870
ВПА-40,4	8	40	742	1100	500	4,16							1800
ВПА-40Б,1	9	40	742	1100	500	4,16							2172
ВПА-40Б.2	10	40	742	1100	500	4,16							2090
ВПА-40Б.3	11	40	742	1100	500	4,16							1901
ВПА-40Б.4	12	40	742	1100	500	4,16							1836

Размеры, мм	Обозначение: ВПА-10.1; ВПА-10.2	ВПА-10.3; ВПА-10.4	ВПА-20.1; ВПА-20.2	ВПА-20.3; ВПА-20.4	ВПА-40.1; ВПА-40.2	ВПА-40.3; ВПА-40.4	ВПА-40Б.1–ВПА-40Б.4
L	3252	2582	3466	2762	4271	3161	3305
B	1295	1295	1455	1455	2081	2081	2050
H	1480	1480	2160	2160	2450	2197	2440

C2BA УКАЗАНИЯ ПО ПРИМЕНЕНИЮ

Агрегаты приточных вентиляционных камер в комплектно-блочном исполнении предназначены для систем отопления и вентиляции в производственных зданиях различных отраслей промышленности категории Г и Д по пожаровзрывоопасности.

Применение агрегатов должно производиться с учетом требований СНиП 2.01.02-85 "Противопожарные нормы".

Исполнение агрегата выбирается в зависимости от воздухопроизводительности и способа обработки воздуха.

При выборе секций приточной камеры 2ПК для комплектования агрегатов типа АПК и оформлении бланка-заказа на его изготовление следует пользоваться выпусками 0 и 0-I типовой серии 5.904-12.

При разработке проекта силового электрооборудования и автоматизации агрегатов типа АПК рекомендуется пользоваться типовыми проектными решениями серии 904-02-33.87 и выпуском 0 серии 5.904-12.

Изготовление секций, комплектующих агрегаты типа АПК, должно производиться по чертежам серии 5.904-12, вып. I-I...I-36.

Вентиляторы к агрегату типа АПК должны заказываться отдельно от агрегата и устанавливаться в проектное положение на раму на месте монтажа.

Агрегаты типа АПК и ВПА могут применяться для формирования инженерных зон в виде групповой установки, а также в виде отдельных установок.

При установке в проектное положение агрегаты должны подключаться к системам инженерного обеспечения.

NIBD РАСЧЕТНАЯ ТЕМПЕРАТУРА НАРУЖНОГО ВОЗДУХА
от минус 20 до минус 30°С.

ДОПОЛНИТЕЛЬНЫЕ ДАННЫЕ

Расшифровка марки изделия:

АПК10-I.I; АПК10-II.I; АПК10-III.I и т.д.:

АПК - агрегат приточной камеры;

10 - воздухопроизводительность, тыс.м³/ч;

I, II, III - классификация по способу обработки воздуха:

I - с полным набором секций;

II - без оросительной секции;

III - без оросительной секции и фильтра;

I - порядковый номер исполнения по комплектации вентиляторами и калориферами, наличию или отсутствию рециркуляционного клапана.

ВПА-10.I; ВПА-10.2; ВПА-10.3; ВПА-10.4 и т.д.:

ВПА - вентиляционный приточный агрегат;

10 - воздухопроизводительность, тыс.м³/ч;

I,2,3,4 - классификация по способу обработки воздуха:

I - с увлажнением и рециркуляцией воздуха;

2 - без увлажнения с рециркуляцией воздуха;

3 - с увлажнением без рециркуляции воздуха;

4 - без увлажнения и рециркуляции воздуха.

На агрегаты типа ВПА-I0, ВПА-20, ВПА-40 действуют технические условия соответственно ТУ36.I9.28-0II-86; ТУ36.I9.28-0I2-86; ТУ36-252I-83.

Изготовление агрегатов типа ВПА освоено на заводах НПО "Промвентиляция".

В7ЕА СОСТАВ ПРОЕКТНОЙ ДОКУМЕНТАЦИИ

Выпуск 0. Указания по применению.

Выпуск 0-I Часть I,2.	Силовое электрооборудование и автоматизация агрегатов ВПА-I0; ВПА-20; ВПА-40. Материалы для проектирования.
Выпуск I	Агрегаты АПК I0; АПК 20; АПК 3I,5; АПК 40. Рабочие чертежи.
Выпуск 2	Агрегаты ВПА-I0. Рабочие чертежи.
Выпуск 3	Агрегаты ВПА-20. Рабочие чертежи.
Выпуск 4 Часть I,2,3	Агрегаты ВПА-40. Рабочие чертежи.

Объем проектных материалов, приведенных к формату А4 - I920 форматок

В7ВА АВТОР ПРОЕКТА ЦНИИпромзданий

I27238, Москва, И-238, Дмитровское шоссе, 46.

В7НА УТВЕРЖДЕНИЕ Утверждены НПО "Промвентиляция" Минмонтажспецстроя СССР, письмо № 5-3 от 05.06.I989 г.

Введены в действие с 30.04.I99I г. ЦНИИпромзданий приказ от 25.I0.I990г. № II9

Срок действия I996г.

В7КА ПОСТАВЩИК АПП ЦИТП, I25878, ГСП, г.Москва А-445, ул.Смольная,22.

Инв. № 24667

Катал.лист № 066096