СССР	СТРОИТЕЛЬНЫЙ КАТАЛОГ ЧАСТЬ 3 ТИПОВАЯ ДОКУМЕНТАЦИЯ НА КОНСТРУКЦИИ, ИЗДЕЛИЯ И УЗЛЫ ЗДАНИЙ И СООРУЖЕНИЙ	СТРОИТЕЛЬНЫЕ КОНСТРУКЦИИ И ИЗДЕЛИЯ Серия I.231.9-7 Выпуск 2. Часть I и 2 УДК 691.022.413
ЦИТП		MJ01
ИЮЛЬ 1984	ПАНЕЛИ ПЕРЕГОРОДОК ГИПСОБЕТОННЫЕ	На 7 листах На I3 страницах Страница I

Рис.I

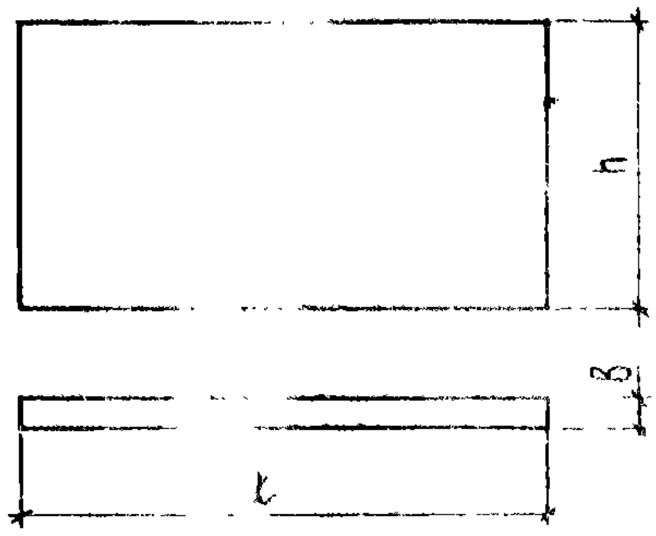

Рис.2 - Рис.4

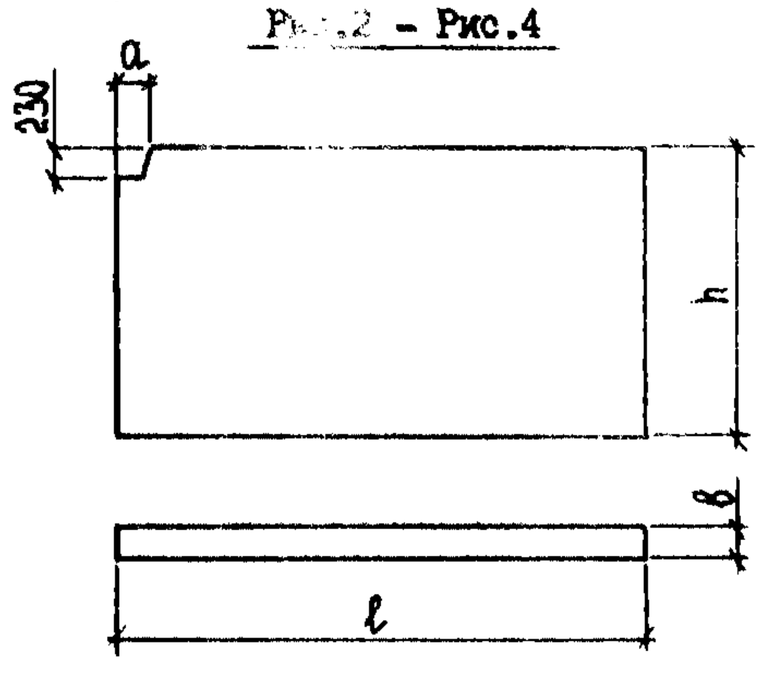

Рис.5 - Рис.7

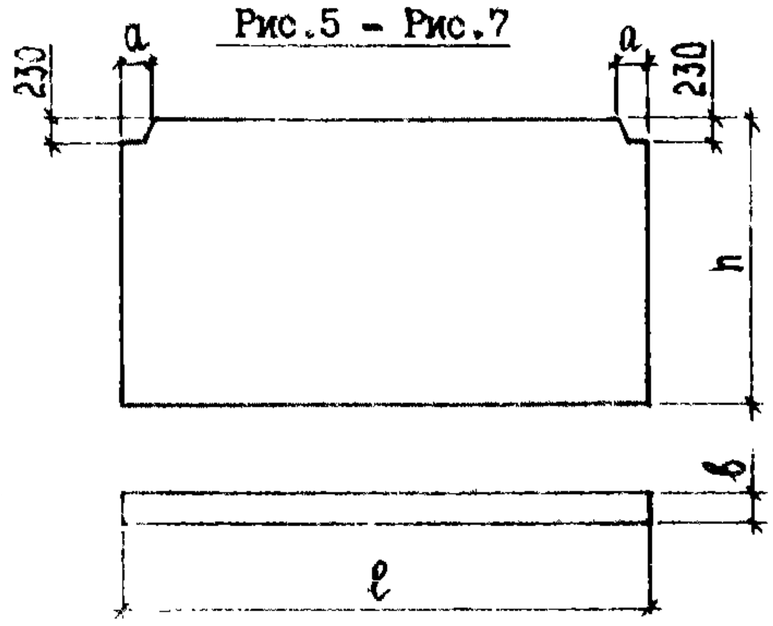

Рис.8

Панели-вставки над дверными проемами

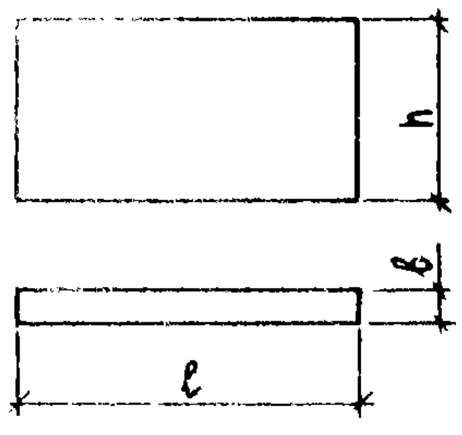

Рис.	a, мм
I	-
2	230
3	500
4	570
5	230
6	500
7	570
8	-

DIAA ТЕХНИЧЕСКАЯ ХАРАКТЕРИСТИКА

Гипсобетонные перегородки изготовлены из бетона марки М50 на гипсовом вяжущем и марок М50 и М75 на гипсоцементнопуццолановом вяжущем.

Плотность гипсобетона и гипсоцементобетона в высушенном до постоянной массы состояния I200 - I300 кг/м3.

Армирование принято деревянными каркасами из диагонально расположенных деревянных реек, скрепленных с деревянными брусками, образующими обвязки по контуру панелей.

Перегородки относятся к группе несгораемых, предел огнестойкости равен: 2,2ч. - при толщине перегородки 80 мм; 2,7 ч. - при толщине перегородки I00 мм.

Однослойные перегородки имеют индекс изоляции от воздушного шума 40-42 дб. Для повышения звукоизолирующей способности перегородок допускается применять двухслойные перегородки, выполняемые в построечных условиях из однослойных толщиной 80 мм с воздушным зазором 40 мм. При этом индекс изоляции от воздушного шума повышается до 55 дб.

ПАНЕЛИ ПЕРЕГОРОДОК ГИПСОБЕТОННЫЕ	СТРОИТЕЛЬНЫЕ КОНСТРУКЦИИ И ИЗДЕЛИЯ Серия I.23I.9-7 Вып.2, Часть I и 2	Лист I Страница 2

НОМЕНКЛАТУРА ПЕРЕГОРОДОК

Марка перегородки	Рис.	Размеры, мм			Расход материалов			Масса, кг
		l	h	b	Бетон, $м^3$	Древесина, $м^3$	Сталь, кг	
Панели перегородок, устанавливаемые под плитами перекрытий при высоте этажа 3,3 м								
ПГ 4,7.30.8-5Г; ПГ 4,7.30.8-5ПЦ; ПГ 4,7.30.8-7ПЦ		470			0,I0	0,0II	I,46	I45
ПГ 5,7.30.8-5Г; ПГ 5,7.30.8-5ПЦ; ПГ 5,7.30.8-7ПЦ		570			0,I3	0,0II	2,60	I75
ПГ 6,2.30.8-5Г; ПГ 6,2.30.8-5ПЦ; ПГ 6,2.30.8-7ПЦ		620			0,I4	0,0II	2,60	I90
ПГ 7,2.30.8-5Г; ПГ 7,2.30.8-5ПЦ; ПГ 7,2.30.8-7ПЦ		720			0,I6	0,0I2	2,60	220
ПГ 8,2.30.8-5Г; ПГ 8,2.30.8-5ПЦ; ПГ 8,2.30.8-7ПЦ		820			0,I9	0,0I2	2,60	255
ПГ 9,2.30.8-5Г; ПГ 9,2.30.8-5ПЦ; ПГ 9,2.30.8-7ПЦ		920			0,2I	0,0I3	2,60	285
ПГ I3,2.30.8-5Г; ПГ I3,2.30.8-5ПЦ; ПГ I3,2.30.8-7ПЦ		I320			0,3I	0,0I5	2,60	4I0
ПГ I3,7.30.8-5Г; ПГ I3,7.30.8-5ПЦ; ПГ I3,7.30.8-7ПЦ		I370			0,32	0,0I5	2,60	425
ПГ I4,2.30.8-5Г; ПГ I4,2.30.8-5ПЦ; ПГ I4,2.30.8-7ПЦ		I420			0,33	0,0I6	5,20	440
ПГ I4,6.30.8-5Г; ПГ I4,6.30.8-5ПЦ; ПГ I4,6.30.8-7ПЦ		I460			0,34	0,0I6	5,20	455
ПГ I5,2.30.8-5Г; ПГ I5,2.30.8-5ПЦ; ПГ I5,2.30.8-7ПЦ		I520			0,35	0,0I7	5,20	470
ПГ I5,6.30.8-5Г; ПГ I5,6.30.8-5ПЦ; ПГ I5,6.30.8-7ПЦ		I560			0,36	0,0I7	5,20	485
ПГ I6,6.30.8-5Г; ПГ I6,6.30.8-5ПЦ; ПГ I6,6.30.8-7ПЦ		I660			0,38	0,0I8	5,20	5I5
ПГ I7,8.30.8-5Г; ПГ I7,8.30.8-5ПЦ; ПГ I7,8.30.8-7ПЦ		I780			0,4I	0,0I9	5,20	555
ПГ I8,6.30.8-5Г; ПГ I8,6.30.8-5ПЦ; ПГ I8,6.30.8-7ПЦ		I860			0,43	0,0I9	5,20	580
ПГ I9,8.30.8-5Г; ПГ I9,8.30.8-5ПЦ; ПГ I9,8.30.8-7ПЦ		I980			0,46	0,020	5,20	6I5
ПГ 20,3.30.8-5Г; ПГ 20,3.30.8-5ПЦ; ПГ 20,3.30.8-7ПЦ		2030			0,47	0,02I	5,20	635
ПГ 25,6.30.8-5Г; ПГ 25,6.30.8-5ПЦ; ПГ 25,6.30.8-7ПЦ	I	2560	3030	80	0,60	0,022	5,20	795
ПГ 26,6.30.8-5Г; ПГ 26,6.30.8-5ПЦ; ПГ 26,6.30.8-7ПЦ		2660			0,62	0,023	5,20	830
ПГ 29,8.30.8-5Г; ПГ 29,8.30.8-5ПЦ; ПГ 29,8.30.8-7ПЦ		2980			0,70	0,026	8,I2	930
ПГ 30,8.30.8-5Г; ПГ 30,8.30.8-5ПЦ; ПГ 30,8.30.8-7ПЦ		3080			0,72	0,026	8,I2	960
ПГ 3I,3.30.8-5Г; ПГ 3I,3.30.8-5ПЦ; ПГ 3I,3.30.8-7ПЦ		3I30			0,73	0,026	7,80	980
ПГ 34,2.30.8-5Г; ПГ 34,2.30.8-5ПЦ; ПГ 34,2.30,8-7ПЦ		3420			0,80	0,028	7,80	I070
ПГ 37,2.30.8-5Г; ПГ 37,2.30.8-5ПЦ; ПГ 37,2.30.8-7ПЦ		3720			0,87	0,030	7,80	II65
ПГ 38,2.30.8-5Г; ПГ 38,2.30.8-5ПЦ; ПГ 38,2.30.8-7ПЦ		3820			0,90	0,03I	7,80	I200
ПГ 39,2.30.8-5Г; ПГ 39,2,30.8-5ПЦ; ПГ 39,2.30.8-7ПЦ		3920			0,92	0,03I	7,80	I230
ПГ 40,6.30.8-5Г; ПГ 40,6.30.8-5ПЦ; ПГ 40,6.30.8-7ПЦ		4060			0,95	0,032	7,80	I260
ПГ 4I,6.30.8-5Г; ПГ 4I,6.30.8-5ПЦ; ПГ 4I,6.30.8-7ПЦ		4I60			0,98	0,032	7,80	I300
ПГ 42,6.30.8-5Г; ПГ 42,6.30.8-5ПЦ; ПГ 42,6.30.8-7ПЦ		4260			I,00	0,033	7,80	I335
ПГ 43,4.30.8-5Г; ПГ 43,4.30.8-5ПЦ; ПГ 43,4.30.8-7ПЦ		4340			I,02	0,033	7,80	I360

ПАНЕЛИ ПЕРЕГОРОДОК ГИПСОБЕТОННЫЕ	СТРОИТЕЛЬНЫЕ КОНСТРУКЦИИ И ИЗДЕЛИЯ Серия I.23I.9-7 Вып.2,Часть I и2	Лист 2 Страница 3

Продолжение

Марка перегородки	Рис.	Размеры, мм			Расход материалов			Масса, кг
		l	h	b	Бетон, $м^3$	Древесина, $м^3$	Сталь, кг	
ПГ 55,6.30.8-5Г; ПГ 55,6.30.8-5ПЦ; ПГ 55,6.30.8-7ПЦ		5560			I,3I	0,040	I0,40	I745
ПГ 56,6.30.8-5Г; ПГ 56,6.30.8-5ПЦ; ПГ 56,6.30.8-7ПЦ		5660			I,33	0,040	I0,40	I775
ПГ 58,6.30.8-5Г; ПГ 58,6.30.8-5ПЦ; ПГ 58,6.30.8-7ПЦ	I	5860	3030	80	I,38	0,042	I3,24	I835
ПГ 60,8.30.8-5Г; ПГ 60,8.30.8-5ПЦ; ПГ 60,8.30.8-7ПЦ		6080			I,43	0,044	I3,24	I905
Панели перегородок, устанавливаемые под ригелями в направлении параллельном ригелям, при высоте этажа 3,3 м.								
ПГ 4,7.28.8-5Г; ПГ 4,7.28.8-5ПЦ; ПГ 4,7.28.8-7ПЦ		470			0,I0	0,0I0	I,3I	I35
ПГ 5,7.28.8-5Г; ПГ 5,7.28.8-5ПЦ; ПГ 5,7.28.8-7ПЦ		570			0,I2	0,0II	2,35	I65
ПГ 6,2.28.8-5Г; ПГ 6,2.28.8-5ПЦ; ПГ 6,2.28.8-7ПЦ		620			0,I3	0,0II	2,35	I80
ПГ 7,2.28.8-5Г; ПГ 7,2.28.8-5ПЦ; ПГ 7,2.28.8-7ПЦ		720			0,I5	0,0I2	2,35	2I0
ПГ 8,2.28.8-5Г; ПГ 8,2.28.8-5ПЦ; ПГ 8,2.28.8-7ПЦ		820			0,I7	0,0I2	2,35	235
ПГ 9,2.28.8-5Г; ПГ 9,2.28.8-5ПЦ; ПГ 9,2.28.8-7ПЦ		920			0,I9	0,0I3	2,35	260
ПГ I3,2.28.8-5Г; ПГ I3,2,28.8-5ПЦ; ПГ I3,2.28.8-7ПЦ		I320			0,28	0,0I5	2,35	375
ПГ I3,7.28.8-5Г; ПГ I3,7.28.8-5ПЦ; ПГ I3,7.28.8-7ПЦ		I370			0,29	0,0I5	2,35	390
ПГ I4,2.28.8-5Г; ПГ I4,2.28.8-5ПЦ; ПГ I4,2.28.8-7ПЦ		I420			0,30	0,0I7	4,70	405
ПГ I4,6.28.8-5Г; ПГ I4,6.28.8-5ПЦ; ПГ I4,6.28.8-7ПЦ		I460			0,3I	0,0I8	4,70	420
ПГ I5,2.28.8-5Г; ПГ I5,2.28.8-5ПЦ; ПГ I5,2.28.8-7ПЦ		I520			0,32	0,0I8	4,70	435
ПГ I5,6.28.8-5Г; ПГ I5,6.28.8-5ПЦ; ПГ I5,6.28.8-7ПЦ		I560			0,33	0,0I8	4,70	445
ПГ I7,8.28.8-5Г; ПГ I7,8.28.8-5ПЦ; ПГ I7,8.28.8-7ПЦ	I	I780	2800	80	0,38	0,020	4,70	5I0
ПГ I9,8.28.8-5Г; ПГ I9,8.28.8-5ПЦ; ПГ I9,8.28.8-7ПЦ		I980			0,42	0,020	4,70	565
ПГ 20,3.28.8-5Г; ПГ 20,3,28.8-5ПЦ; ПГ 20,3.28.8-7ПЦ		2030			0,44	0,020	4,70	590
ПГ 25,6.28.8-5Г; ПГ 25,6.28.8-5ПЦ; ПГ 25,6.28.8-7ПЦ		2560			0,55	0,025	4,70	735
ПГ 26,6.28.8-5Г; ПГ 26,6.28.8-5ПЦ; ПГ 26,6.28.8-7ПЦ		2660			0,57	0,026	4,70	765
ПГ 29,8.28.8-5Г; ПГ 29,8.28.8-5ПЦ; ПГ 29,8.28.8-7ПЦ		2980			0,64	0,027	4,70	855
ПГ 30,8.28.8-5Г; ПГ 30,8.28.8-5ПЦ; ПГ 30,8.28.8-7ПЦ		3080			0,66	0,028	4,70	880
ПГ 3I,8.28.8-5Г; ПГ 3I,8.28.8-5ПЦ; ПГ 3I,8.28.8-7ПЦ		3I80			0,68	0,025	7,05	900
ПГ 34,2.28.8-5Г; ПГ 34,2.28.8-5ПЦ; ПГ 34,2.28.8-7ПЦ		3420			0,74	0,027	7,05	990
ПГ 37,2.28.8-5Г; ПГ 37,2.28.8-5ПЦ; ПГ 37,2.28.8-7ПЦ		3720			0,80	0,028	7,05	I075
ПГ 38,2.28.8-5Г; ПГ 38,2.28.8-5ПЦ; ПГ 38,2,28.8-7ПЦ		3820			0,83	0,029	7,05	II05
ПГ 39,2.28.8-5Г; ПГ 39,2.28.8-5ПЦ; ПГ 39,2.28.8-7ПЦ		3920			0,85	0,030	7,05	II30
ПГ 40,6.28.8-5Г; ПГ 40,6.28.8-5ПЦ; ПГ 40,6.28.8-7ПЦ		4060			0.88	0,03I	7,05	II75
ПГ 4I,6.28.8-5Г; ПГ 4I,6.28.8-5ПЦ; ПГ 4I,6.28.8-7ПЦ		4I60			0,90	0,03I	7,05	I200

ПАНЕЛИ ПЕРЕГОРОДОК ГИПСОБЕТОННЫЕ	СТРОИТЕЛЬНЫЕ КОНСТРУКЦИИ И ИЗДЕЛИЯ Серия I.23I.9-7 Вып.2 Часть I и 2	Лист 2 Страница 4

Продолжение

Марка перегородки	Рис.	Размеры, мм			Расход материалов			Масса, кг
		ℓ	h	b	Бетон, м³	Древесина, м³	Сталь, кг	
ПГ 42,6.28.8-5Г; ПГ 42,6.28.8-5ПЦ; ПГ 42,6.28.8-7ПЦ		4260			0,92	0,032	7,05	I230
ПГ 43,4.28.8-5Г; ПГ 43,4.28.8-5ПЦ; ПГ 43,4.28.8-7ПЦ		4340			0,94	0,032	7,05	I255
ПГ 55,6.28.8-5Г; ПГ 55,6.28.8-5ПЦ; ПГ 55,6.28.8-7ПЦ	I	5560	2800	80	I,20	0,049	9,40	I600
ПГ 56,6.28.8-5Г; ПГ 56,6.28.8-5ПЦ; ПГ 56,6.28.8-7ПЦ		5660			I,22	0,050	9,40	I630
Панели перегородок, устанавливаемые под плитами перекрытий, при высоте этажа 3,3 м в местах, где перегородка пересекается ригелем								
ПГВ 4,7.30.8-5Г-I; ПГВ 4,7.30.8-5ПЦ-I; ПГВ 4,7.30.8-7ПЦ-I		470			0,I0	0,0II	I,46	I40
ПГВ 5,7.30.8-5Г-I; ПГВ 5,7.30.8-5ПЦ-I; ПГВ 5,7.30.8-7ПЦ-I		570			0,I3	0,0II	2,60	I70
ПГВ 6,2.30.8-5Г-I; ПГВ 6,2.30.8-5ПЦ-I; ПГВ 6,2.30.8-7ПЦ-I		620			0,I4	0,0II	2,60	I85
ПГВ 7,2.30.8-5Г-I; ПГВ 7,2.30.8-5ПЦ-I; ПГВ 7,2.30.8-7ПЦ-I		720			0,I6	0,0I2	2,60	2I5
ПГВ 8,2.30.8-5Г-I; ПГВ 8,2.30.8-5ПЦ-I; ПГВ 8,2.30.8-7ПЦ-I		820			0,I9	0,0I2	2,60	250
ПГВ 9,2.30.8-5Г-I; ПГВ 9,2.30.8-5ПЦ-I; ПГВ 9,2.30.8-7ПЦ-I	2	920	3030	80	0,2I	0,0I3	2,60	280
ПГВ I3,2.30.8-5Г-I; ПГВ I3,2.30.8-5ПЦ-I; ПГВ I3,2.30.8-7ПЦ-I		I320			0,3I	0,0I5	2,60	405
ПГВ I3,7.30.8-5Г-I; ПГВ I3,7.30.8-5ПЦ-I; ПГВ I3,7.30.8-7ПЦ-I		I370			0,32	0,0I5	2,60	420
ПГВ I4,2.30.8-5Г-I; ПГВ I4,2.30.8-5ПЦ-I; ПГВ I4,2.30.8-7ПЦ-I		I420			0,33	0,0I6	5,20	435
ПГВ I4,6.30.8-5Г-I; ПГВ I4,6.30.8-5ПЦ-I; ПГВ I4,6.30.8-7ПЦ-I		I460			0,34	0,0I6	5,20	450
ПГВ I5,2.30.8-5Г-I; ПГВ I5,2.30.8-5ПЦ-I; ПГВ I5,2.30.8-7ПЦ-I		I520			0,35	0,0I7	5,20	465
ПГВ I5,6.30.8-5Г-I; ПГВ I5,6.30.8-5ПЦ-I; ПГВ I5,6.30.8-7ПЦ-I		I560			0,36	0,0I7	5,20	480
ПГВ I6,6.30.8-5Г-I; ПГВ I6,6.30.8-5ПЦ-I; ПГВ I6,6.30.8-7ПЦ-I		I660			0,38	0,0I8	5,20	5I0
ПГВ I7,8.30.8-5Г-I; ПГВ I7,8.30.8-5ПЦ-I; ПГВ I7,8.30.8-7ПЦ-I		I780			0,4I	0,0I9	5,20	550
ПГВ I9,8.30.8-5Г-I; ПГВ I9,8.30.8-5ПЦ-I; ПГВ I9,8.30.8-7ПЦ-I		I980			0,46	0,020	5,20	6I0
ПГВ 20,3.30.8-5Г-I; ПГВ 20,3.30.8-5ПЦ-I; ПГВ 20,3.30.8-7ПЦ-I		2030			0,47	0,02I	5,20	630
ПГВ 25,6.30.8-5Г-I; ПГВ 25,6.30.8-5ПЦ-I; ПГВ 25,6.30.8-7ПЦ-I		2560			0,60	0,022	5,20	790
ПГВ 26,6.30.8-5Г-I; ПГВ 26,6.30.8-5ПЦ-I; ПГВ 26,6.30.8-7ПЦ-I		2660			0,62	0,023	5,20	825
ПГВ 29,8.30.8-5Г-I; ПГВ 29,8.30.8-5ПЦ-I; ПГВ 29,8.30.8-7ПЦ-I		2980			0,70	0,026	8,I2	925
ПГВ 30,8.30.8-5Г-I; ПГВ 30,8.30.8-5ПЦ-I; ПГВ 30,8.30.8-7ПЦ-I		3080			0,72	0,026	8,I2	955
ПГВ 3I,3.30.8-5Г-I; ПГВ 3I,3.30.8-5ПЦ-I; ПГВ 3I,3.30.8-7ПЦ-I		3I30			0,73	0,026	7,80	975
ПГВ 34,2.30.8-5Г-I; ПГВ 34,2.30.8-5ПЦ-I; ПГВ 34,2.30.8-7ПЦ-I		3420			0,80	0,028	7,80	I065
ПГВ 37,2.30.8-5Г-I; ПГВ 37,2.30.8-5ПЦ-I; ПГВ 37,2.30.8-7ПЦ-I		3720			0,87	0,030	7,80	II60
ПГВ 38,2.30.8-5Г-I; ПГВ 38,2.30.8-5ПЦ-I; ПГВ 38,2.30.8-7ПЦ-I		3820			0,90	0,03I	7,80	II95

Продолжение

Марка перегородки	Рис.	Размеры, мм			Расход материалов			Масса,
		l	h	b	Бетон, $м^3$	Древесина, $м^3$	Сталь, кг	кг
ПГВ 39,2.30.8-5Г-I; ПГВ 39,2.30.8-5ПЦ-I; ПГВ 39,2.30.8-7ПЦ-I	2	3920			0,92	0,03I	7,80	I225
ПГВ 40,6.30.8-5Г-I; ПГВ 40,6.30.8-5ПЦ-I; ПГВ 40,6.30.8-7ПЦ-I		4060			0,95	0,032	7,80	I255
ПГВ I6,6.30.8-5Г-2; ПГВ I6,6.30.8-5ПЦ-2; ПГВ I6,6.30.8-7ПЦ-2		I660			0,37	0,0I8	5,20	505
ПГВ I7,8.30.8-5Г-2; ПГВ I7,8.30.8-5ПЦ-2; ПГВ I7,8.30.8-7ПЦ-2		I780			0,40	0,0I9	5,20	545
ПГВ I8,6.30.8-5Г-2; ПГВ I8,6.30.8-5ПЦ-2; ПГВ I8,6.30.8-7ПЦ-2		I860			0,43	0,0I9	5,20	570
ПГВ I9,8.30.8-5Г-2; ПГВ I9,8.30.8-5ПЦ-2; ПГВ I9,8.30.8-7ПЦ-2		I980			0,45	0,020	5,20	605
ПГВ 20,3.30.8-5Г-2; ПГВ 20,3.30.8-5ПЦ-2; ПГВ 20,3.30.8-7ПЦ-2		2030			0,46	0,02I	5,20	625
ПГВ 25,6.30.8-5Г-2; ПГВ 25,6.30.8-5ПЦ-2; ПГВ 25,6.30.8-7ПЦ-2		2560			0,59	0,022	5,20	785
ПГВ 26,6.30.8-5Г-2; ПГВ 26,6.30.8-5ПЦ-2; ПГВ 26,6.30.8-7ПЦ-2		2660			0,6I	0,023	5,20	820
ПГВ 29,8.30.8-5Г-2; ПГВ 29,8.30.8-5ПЦ-2; ПГВ 29,8.30.8-7ПЦ-2	3	2980			0,69	0,026	5,20	920
ПГВ 3I,3.30.8-5Г-2; ПГВ 3I,3.30.8-5ПЦ-2; ПГВ 3I,3.30.8-7ПЦ-2		3I30			0,72	0,026	7,80	970
ПГВ 34,2.30.8-5Г-2; ПГВ 34,2.30.8-5ПЦ-2; ПГВ 34,2.30.8-7ПЦ-2		3420			0,79	0,028	7,80	I060
ПГВ 37,2.30.8-5Г-2; ПГВ 37,2.30.8-5ПЦ-2; ПГВ 37,2.30.8-7ПЦ-2		3720			0,86	0,030	7,80	II55
ПГВ 38,2.30.8-5Г-2; ПГВ 38,2.30.8-5ПЦ-2; ПГВ 38,2.30.8-7ПЦ-2		3820			0,89	0,03I	7,80	II90
ПГВ 39,2.30.8-5Г-2; ПГВ 39,2.30.8-5ПЦ-2; ПГВ 39,2.30.8-7ПЦ-2		3920	3030	80	0,9I	0,03I	7,80	I220
ПГВ 40,6.30.8-5Г-2; ПГВ 40,6.30.8-5ПЦ-2; ПГВ 40,6.30.8-7ПЦ-2		4060			0,94	0,032	7,80	I250
ПГВ 4I,6.30.8-5Г-2; ПГВ 4I,6.30.8-5ПЦ-2; ПГВ 4I,6.30.8-7ПЦ-2		4I60			0,97	0,032	7,80	I290
ПГВ 42,6.30.8-5Г-2; ПГВ 42,6.30.8-5ПЦ-2; ПГВ 42,6.30.8-7ПЦ-2		4260			0,90	0,033	7,80	I325
ПГВ 43,4.30.8-5Г-2; ПГВ 43,4.30.8-5ПЦ-2; ПГВ 43,4.30.8-7ПЦ-2		4340			I,0I	0,033	7,80	I350
ПГВ I6,6.30.8-5Г-3; ПГВ I6,6.30.8-5ПЦ-3; ПГВ I6,6.30.8-7ПЦ-3		I660			0,37	0,0I8	5,20	500
ПГВ I7,8.30.8-5Г-3; ПГВ I7,8.30.8-5ПЦ-3; ПГВ I7,8.30.8-7ПЦ-3		I780			0,40	0,0I9	5,20	540
ПГВ I8,6.30.8-5Г-3; ПГВ I8,6.30.8-5ПЦ-3; ПГВ I8,6.30.8-7ПЦ-3		I860			0,42	0,0I9	5,20	565
ПГВ I9,8.30.8-5Г-3; ПГВ I9,8.30.8-5ПЦ-3; ПГВ I9,8.30.8-7ПЦ-3		I980			0,45	0,020	5,20	600
ПГВ 20,3.30.8-5Г-3; ПГВ 20,3.30.8-5ПЦ-3; ПГВ 20,3.30.8-7ПЦ-3	4	2030			0,46	0,02I	5,20	620
ПГВ 25,6.30.8-5Г-3; ПГВ 25,6.30.8-5ПЦ-3; ПГВ 25,6.30.8-7ПЦ-3		2560			0,59	0,022	5,20	780
ПГВ 26,6.30.8-5Г-3; ПГВ 26,6.30.8-5ПЦ-3; ПГВ 26,6.30.8-7ПЦ-3		2660			0,6I	0,023	5,20	8I5
ПГВ 29,8.30.8-5Г-3; ПГВ 29,8.30.8-5ПЦ-3; ПГВ 29,8.30.8-7ПЦ-3		2980			0,69	0,026	5,20	9I5
ПГВ 3I,3.30.8-5Г-3; ПГВ 3I,3.30.8-5ПЦ-3; ПГВ 3I,3.30.8-7ПЦ-3		3I30			0,72	0,026	7,80	965
ПГВ 34,2.30.8-5Г-3; ПГВ 34,2.30.8-5ПЦ-3; ПГВ 34,2.30.8-7ПЦ-3		3420			0,79	0,028	7,80	I055
ПГВ 37,2.30.8-5Г-3; ПГВ 37,2.30.8-5ПЦ-3; ПГВ 37,2.30.8-7ПЦ-3		3720			0,86	0,030	7,80	II50

Продолжение

Марка перегородки	Рис.	Размеры, мм			Расход материалов			Масса, кг
		l	h	b	Бетон, $м^3$	Древесина, $м^3$	Сталь, кг	
ПГВ 38,2.30.8-5Г-3; ПГВ 38,2.30.8-5ПЦ-3; ПГВ 38,2.30.8-7ПЦ-3		3820			0,89	0,03I	7,80	II85
ПГВ 39,2.30.8-5Г-3; ПГВ 39,2.30.8-5ПЦ-3; ПГВ 39,2.30.8-7ПЦ-3		3920			0,9I	0,03I	7,80	I2I5
ПГВ 40,6.30.8-5Г-3; ПГВ 40,6.30.8-5ПЦ-3; ПГВ 40,6.30.8-7ПЦ-3	4	4060			0,94	0,032	7,80	I245
ПГВ 4I,6.30.8-5ПЦ-3; ПГВ 4I,6.30.8-5ГПЦ-3; ПГВ 4I,6.30.8-7ПЦ-3		4I60			0,97	0,032	7,80	I285
ПГВ 42,6.30.8-5ПЦ-3; ПГВ 42,6.30.8-5ГПЦ-3; ПГВ 42,6.30.8-7ПЦ-3		4260			0,99	0,033	7,80	I320
ПГВ 43,4.30.8-5Г-3; ПГВ 43,4,30.8-5ПЦ-3; ПГВ 43,4.30.8-7ПЦ-3		4340			I,0I	0,033	7,80	I345
ПГВ 58,6.30.8-5Г-4; ПГВ 58,6.30.8-5ПЦ-4; ПГВ 58,6.30.8-7ПЦ-4	5	5860	3030	80	I,37	0,042	I0,40	I825
ПГВ 30,8.30.8-5Г-5; ПГВ 30,8.30.8-5ПЦ-5; ПГВ 30,8.30.8-7ПЦ-5		3080			0,7I	0,026	8,I2	945
ПГВ 3I,3.30.8-5Г-5; ПГВ 3I,3.30.8-5ПЦ-5; ПГВ 3I,3.30.8-7ПЦ-5	6	3I30			0,72	0,026	8,I2	965
ПГВ 60,8.30.8-5Г-5; ПГВ 60,8.30.8-5ПЦ-5; ПГВ 60,8.30.8-7ПЦ-5		6080			I,42	0,044	I6,24	[illegible]
ПГВ 30,8.30.8-5Г-6; ПГВ 30,8.30.8-5ПЦ-6; ПГВ 30,8.30.8-7ПЦ-6		3080			0,7I	0,026	8,I2	[illegible]
ПГВ 3I,3.30.8-5Г-6; ПГВ 3I,3.30.8-5ПЦ-6; ПГВ 3I,3.30.8-7ПЦ-6	7	3I30			0,72	0,026	I2,I8	965
ПГВ 60,8.30.8-5Г-6; ПГВ 60,8.30.8-5ПЦ-6; ПГВ 60,8.30.8-7ПЦ-6		6080			I,42	0,044	I6,24	I885
Панели-вставки над дверными проемами при высоте этажа 3,3 м								
ПГ 9,9.4.8-5Г		990			0,03	0,005	-	35
ПГ II,9.4.8-5Г		II90	360		0,03	0,006	-	40
ПГ I4,9.4.8-5Г		I490			0,04	0,007	0,48	55
ПГ 6,9.7.8-5Г; ПГ 6,9.7.8-5ПЦ; ПГ 6,9.7.8-7ПЦ		690			0,03	0,005	0,38	45
ПГ 7,9.7.8-5Г; ПГ 7,9.7.8-5ПЦ; ПГ 7,9.7.8-7ПЦ		790			0,04	0,005	0,38	55
ПГ 8,9.7.8-5Г; ПГ 8,9.7.8-5ПЦ; ПГ 8,9.7.8-7ПЦ	8	890	660	80	0,04	0,006	0,38	60
ПГ 9,9.7.8-5Г; ПГ 9,9.7.8-5ПЦ; ПГ 9,9.7.8-7ПЦ		990			0,05	0,006	0,38	65
ПГ II,9.7.8-5Г		II90			0,06	0,007	0,38	80
ПГ I2,9.7.8-5Г		I290			0,06	0,007	0,38	85
Панели перегородок, устанавливаемые под плитами перекрытий при высоте этажа 3,6 м								
ПГ 4,7.33.I0-5Г; ПГ 4,7.33.I0-5ПЦ; ПГ 4,7.33.I0-7ПЦ		470			0,I4	0,02I	3,68	I95
ПГ 5,7.33.I0-5Г; ПГ 5,7.33.I0-5ПЦ; ПГ 5,7.33.I0-7ПЦ		570			0,I7	0,022	3,83	235
ПГ 6,2.33.I0-5Г; ПГ 6,2.33.I0-5ПЦ; ПГ 6,2.33.I0-7ПЦ		620			0,18	0,023	3,89	255
ПГ 7,2.33.I0-5Г; ПГ 7,2.33.I0-5ПЦ; ПГ 7,2.33.I0-7ПЦ	I	720	3330	I00	0,22	0,023	4,04	300
ПГ 8,2.33.I0-5Г; ПГ 8,2.33.I0-5ПЦ; ПГ 8,2.33.I0-7ПЦ		820			0,25	0,024	4,I6	345
ПГ 9,2.33.I0-5Г; ПГ 9,2.33.I0-5ПЦ; ПГ 9,2.33.I0-7ПЦ		920			0,28	0,025	4,28	385
ПГ I3,2.33.I0-5Г; ПГ I3,2.33.I0-5ПЦ; ПГ I3,2.33.I0-7ПЦ		I320			0,3I	0,028	7,97	560
ПГ I3,7.33.I0-5Г; ПГ I3,7.33.I0-5ПЦ; ПГ I3,7.33.I0-7ПЦ		I370			0,43	0,023	8,09	580

ПАНЕЛИ ПЕРЕГОРОДОК ГИПСОБЕТОННЫЕ	СТРОИТЕЛЬНЫЕ КОНСТРУКЦИИ И ИЗДЕЛИЯ Серия I.23I.9-7 Вып.2,Часть I и2	Лист 4 Страница 7

Продолжение

Марка перегородки	Рис.	Размеры, мм			Расход материалов			Масса,
		l	h	b	Бетон, $м^3$	Древесина, $м^3$	Сталь, кг	кг
ПГ I4,2.33.I0-5Г; ПГ I4,2.33.I0-5ПЦ; ПГ I4,2.33.I0-7ПЦ		I420			0,44	0,030	9,46	605
ПГ I4,6.33.I0-5Г; ПГ I4,6.33.I0-5ПЦ; ПГ I4,6.33.I0-7ПЦ		I460			0,46	0,030	9,55	625
ПГ I5,2.33.I0-5Г; ПГ I5,2.33.I0-5ПЦ; ПГ I5,2.33.I0-7ПЦ		I520			0,48	0,03I	9,70	650
ПГ I5,6.33.I0-5Г; ПГ I5,6.33.I0-5ПЦ; ПГ I5,6.33.I0-7ПЦ		I560			0,49	0,03I	9,79	665
ПГ I6,6.33.I0-5Г; ПГ I6,6.33.I0-5ПЦ; ПГ I6,6.33.I0-7ПЦ		I660			0,52	0,032	I0,03	720
ПГ I7,8.33.I0-5Г; ПГ I7,8.33.I0-5ПЦ; ПГ I7,8.33.I0-7ПЦ		I780			0,56	0,033	I0,30	760
ПГ I8,6.33.I0-5Г; ПГ I8,6.33.I0-5ПЦ; ПГ I8,6.33.I0-7ПЦ	I	I860	3330	I00	0,58	0,034	I0,48	795
ПГ I9,8.33.I0-5Г; ПГ I9,8.33.I0-5ПЦ; ПГ I9,8.33.I0-7ПЦ		I980			0,62	0,035	I0,78	845
ПГ 20,3.33.I0-5Г; ПГ 20,3,33.I0-5ПЦ; ПГ 20,3.33.I0-7ПЦ		2030			0,64	0,036	I0,90	865
ПГ 22,9.33.I0-5Г; ПГ 22,9.33.I0-5ПЦ; ПГ 22,9.33.I0-7ПЦ		2290			0,73	0,038	I4,68	980
ПГ 25,6.33.I0-5Г; ПГ 25,6.33.I0-5ПЦ; ПГ 25,6.33.I0-7ПЦ		2560			0,8I	0,04I	I5,34	II00
ПГ 26,6.33.I0-5Г; ПГ 26,6.33.I0-5ПЦ; ПГ 26,6.33.I0-7ПЦ		2660			0,84	0,042	I5,58	II45
ПГ 29,8.33.I0-5Г; ПГ 29,8.33.I0-5ПЦ; ПГ 29,8.33.I0-7ПЦ		2980			0,95	0,044	I6,63	I280
Панели перегородок, устанавливаемые под ригелями в направлении параллельном ригелям, при высоте этажа 3,6 м								
ПГ 4,7.3I.I0-5Г; ПГ 4,7.3I.I0-5ПЦ; ПГ 4,7.3I.I0-7ПЦ		470			0,I3	0,020	3,40	I80
ПГ 5,7.3I.I0-5Г; ПГ 5,7.3I.I0-5ПЦ; ПГ 5,7.3I.I0-7ПЦ		570			0,I6	0,020	3,55	225
ПГ 6,2.3I.I0-5Г; ПГ 6,2.3I.I0-5ПЦ; ПГ 6,2.3I.I0-7ПЦ		620			0,I7	0,02I	3,6I	245
ПГ 7,2.3I.I0-5Г; ПГ 7,2.3I.I0-5ПЦ; ПГ 7,2.3I.I0-7ПЦ		720			0,20	0,022	3,76	285
ПГ 8,2.3I.I0-5Г; ПГ 8,2.3I.I0-5ПЦ; ПГ 8,2.3I.I0-7ПЦ		820			0,23	0,023	4,90	325
ПГ 9,2.3I.I0-5Г; ПГ 9,2.3I.I0-5ПЦ; ПГ 9,2.3I.I0-7ПЦ		920			0,26	0,023	5,I4	345
ПГ I3,2.3I.I0-5Г; ПГ I3,2.3I.I0-5ПЦ; ПГ I3,2.3I.I0-7ПЦ		I320			0,38	0,027	7,54	530
ПГ I3,7.3I.I0-5Г; ПГ I3,7.3I.I0-5ПЦ; ПГ I3,7.3I.I0-7ПЦ	I	I370	3I00	I00	0,40	0,027	7,66	550
ПГ I4,2.3I.I0-5Г; ПГ I4,2.3I.I0-5ПЦ; ПГ I4,2.3I.I0-7ПЦ		I420			0,42	0,0I6	8,90	570
ПГ I4,6.3I.I0-5Г; ПГ I4,6.3I.I0-5ПЦ; ПГ I4,6.3I.I0-7ПЦ		I460			0,43	0,0I6	8,99	585
ПГ I5,2.3I.I0-5Г; ПГ I5,2.3I.I0-5ПЦ; ПГ I5,2.3I.I0-7ПЦ		I520			0,45	0,0I6	9,I4	6I0
ПГ I5,6.3I.I0-5Г; ПГ I5,6.3I.I0-5ПЦ; ПГ I5,6.3I.I0-7ПЦ		I560			0,46	0,0I7	9,23	625
ПГ I6,6.3I.I0-5Г; ПГ I6,6.3I.I0-5ПЦ; ПГ I6,6.3I.I0-7ПЦ		I660			0,50	0,0I7	9,47	675
ПГ I7,8.3I.I0-5Г; ПГ I7,8.3I.I0-5ПЦ; ПГ I7,8.3I.I0-7ПЦ		I780			0,53	0,0I8	9,74	7I5
ПГ I9,8.3I.I0-5Г; ПГ I9,8.3I.I0-5ПЦ; ПГ I9,8.3I.I0-7ПЦ		I980			0,60	0,0I9	I0,22	805
ПГ 20,3.3I.I0-5Г; ПГ 20,3.3I.I0-5ПЦ; ПГ 20,3.3I.I0-7ПЦ		2030			0,6I	0,0I9	I0,34	8I5

Продолжение

Марка перегородки	Рис.	Размеры, мм			Расход материалов			Масса, кг
		l	h	b	Бетон, $м^3$	Древесина, $м^3$	Сталь, кг	
ПГ 22,9.3I.I0-5Г; ПГ 22,9.3I.I0-5ПЦ; ПГ 22,9.3I.I0-7ПЦ		2290			0,69	0,02I	I0,94	925
ПГ 25,6.3I.I0-5Г; ПГ 25,6.3I.I0-5ПЦ; ПГ 25,6.3I.I0-7ПЦ		2560			0,77	0,022	I4,48	I030
ПГ 26,6.3I.I0-5Г; ПГ 26,6.3I.I0-5ПЦ; ПГ 26,6.3I.I0-7ПЦ	I	2660	3I00	I00	0,80	0,023	I4,72	I070
ПГ 29,8.3I.I0-5Г; ПГ 29,8.3I.I0-5ПЦ; ПГ 29,8.3I.I0-7ПЦ		2980			0,90	0,024	I5,47	I200
Панели перегородок, устанавливаемые под плитами перекрытий, при высоте этажа 3,6 м в местах, где перегородка пересекается ригелем								
ПГВ 4,7.33.I0-5Г-I; ПГВ 4,7.33.I0-5ПЦ-I; ПГВ 4,7.33.I0-7ПЦ-I		470			0,I4	0,02I	3,68	I90
ПГВ 5,7.33.I0-5Г-I; ПГВ 5,7.33.I0-5ПЦ-I; ПГВ 5,7.33.I0-7ПЦ-I		570			0,I7	0,022	3,83	230
ПГВ 6,2.33.I0-5Г-I; ПГВ 6,2.33.I0-5ПЦ-I; ПГВ 6,2.33.I0-7ПЦ-I		620			0,I8	0,023	3,89	250
ПГВ 7,2.33.I0-5Г-I; ПГВ 7,2.33.I0-5ПЦ-I; ПГВ 7,2.33.I0-7ПЦ-I		720			0,22	0,023	4,04	295
ПГВ 8,2.33.I0-5Г-I; ПГВ 8,2.33.I0-5ПЦ-I; ПГВ 8,2.33.I0-7ПЦ-I		820			0,25	0,024	4,I6	340
ПГВ 9,2.33.I0-5Г-I; ПГВ 9,2.33.I0-5ПЦ-I; ПГВ 9,2.33.I0-7ПЦ-I		920			0,28	0,025	4,28	380
ПГВ I3,2.33.I0-5Г-I; ПГВ I3,2.33.I0-5ПЦ-I; ПГВ I3,2.33.I0-7ПЦ-I		I320			0,3I	0,028	7,97	560
ПГВ I3,7.33.I0-5Г-I; ПГВ I3,7.33.I0-5ПЦ-I; ПГВ I3,7.33.I0-7ПЦ-I		I370			0,43	0,029	8,09	580
ПГВ I4,2.33.I0-5Г-I; ПГВ I4,2.33.I0-5ПЦ-I; ПГВ I4,2.33.I0-7ПЦ-I		I420			0,44	0,030	9,46	600
ПГВ I4,6.33.I0-5Г-I; ПГВ I4,6.33.I0-5ПЦ-I; ПГВ I4,6.33.I0-7ПЦ-I		I460			0,46	0,030	9,55	620
ПГВ I5,2.33.I0-5Г-I; ПГВ I5,2.33.I0-5ПЦ-I; ПГВ I5,2.33.I0-7ПЦ-I	2	I520	3330	I00	0,48	0,03I	9,70	645
ПГВ I5,6.33.I0-5Г-I; ПГВ I5,6.33.I0-5ПЦ-I; ПГВ I5,6.33.I0-7ПЦ-I		I560			0,49	0,03I	9,79	660
ПГВ I6,6.33.I0-5Г-I; ПГВ I6,6.33.I0-5ПЦ-I; ПГВ I6,6.33.I0-7ПЦ-I		I660			0,52	0,032	I0,03	705
ПГВ I7,8.33.I0-5Г-I; ПГВ I7,8.33.I0-5ПЦ-I; ПГВ I7,8.33.I0-7ПЦ-I		I780			0,56	0,033	I0,30	755
ПГВ I8,6.33.I0-5Г-I; ПГВ I8,6.33.I0-5ПЦ-I; ПГВ I8,6.33.I0-7ПЦ-I		I860			0,58	0,034	I0,48	790
ПГВ I9,8.33.I0-5Г-I; ПГВ I9,8.33.I0-5ПЦ-I; ПГВ I9,8.33.I0-7ПЦ-I		I980			0,62	0,035	I0,78	840
ПГВ 20,3.33.I0-5Г-I; ПГВ 20,3.33.I0-5ПЦ-I; ПГВ 20,3.33.I0-7ПЦ-I		2030			0,64	0,036	I0,90	860
ПГВ 22,9.33.I0-5Г-I; ПГВ 22,9.33.I0-5ПЦ-I; ПГВ 22,9.33.I0-7ПЦ-I		2290			0,73	0,038	I4,68	975
ПГВ 25,6.33.I0-5Г-I; ПГВ 25,6.33.I0-5ПЦ-I; ПГВ 25,6.33.I0-7ПЦ-I		2560			0,8I	0,04I	I5,34	I095
ПГВ 26,6.33.I0-5Г-I; ПГВ 26,6.33.I0-5ПЦ-I; ПГВ 26,6.33.I0-7ПЦ-I		2660			0,84	0,042	I5,58	II40
ПГВ 29,8.33.I0-5Г-I; ПГВ 29,8.33.I0-5ПЦ-I; ПГВ 29,8.33.I0-7ПЦ-I		2980			0,95	044	I6,63	I275
ПГВ I6,6.33.I0-5Г-2; ПГВ I6,6.33.I0-5ПЦ-2; ПГВ I6,6.33.I0-7ПЦ-2		I660			0,5I	033	I0,03	695
ПГВ I7,8.33.I0-5Г-2; ПГВ I7,8.33.I0-5ПЦ-2; ПГВ I7,8.33.I0-7ПЦ-2	3	I780			0,55	0,035	I0,30	745
ПГВ I8,6.33.I0-5Г-2; ПГВ I8,6.33.I0-5ПЦ-2; ПГВ I8,6.33.I0-7ПЦ-2		I860			0,57	0,036	I0,48	780

ПАНЕЛИ ПЕРЕГОРОДОК ГИПСОБЕТОННЫЕ	СТРОИТЕЛЬНЫЕ КОНСТРУКЦИИ И ИЗДЕЛИЯ Серия I.23I.9-7 Вып.2, Часть I и 2	Лист 5 Страница 9

Продолжение

Марка перегородки	Рис.	Размеры, мм			Расход материалов			Масса,
		l	h	b	Бетон, $м^3$	Древесина, $м^3$	Сталь, кг	кг
ПГВ I9,8.33.I0-5Г-2; ПГВ I9,8.33.I0-5ПЦ-2; ПГВ I9,8.33.I0-7ПЦ-2		I980			0,6I	0,036	I0,78	830
ПГВ 20,3.33.I0-5Г-2; ПГВ 20,3.33.I0-5ПЦ-2; ПГВ 20,3.33.I0-7ПЦ-2		2030			0,62	0,037	I0,90	850
ПГВ 22,9.33.I0-5Г-2; ПГВ 22,9.33.I0-5ПЦ-2; ПГВ 22,9.33.I0-7ПЦ	3	2290			0,7I	0,039	I4,68	965
ПГВ 25,6.33.I0-5Г-2; ПГВ 25,6.33.I0-5ПЦ-2; ПГВ 25,6.33.I0-7ПЦ-2		2560			0,80	0,04I	I5,34	I085
ПГВ 26,6.33.I0-5Г-2; ПГВ 26,6.33.I0-5ПЦ-2; ПГВ 26,6.33.I0-7ПЦ-2		2660			0,83	0,043	I5,58	II30
ПГВ 29,8.33.I0-5Г-2; ПГВ 29,8.33.I0-5ПЦ-2; ПГВ 29,8.33.I0-7ПЦ-2		2980			0,94	0,046	I6,63	I265
ПГВ I6,6.33.I0-5Г-3; ПГВ I6,6.33.I0-5ПЦ-3; ПГВ I6,6.33.I0-7ПЦ-3		I660			0,5I	0,033	I0,03	695
ПГВ I7,8.33.I0-5Г-3; ПГВ I7,8.33.I0-5ПЦ-3; ПГВ I7,8.33.I0-7ПЦ-3		I780			0,55	0,035	I0,30	745
ПГВ I8,6.33.I0-5Г-3; ПГВ I8,6.33.I0-5ПЦ-3; ПГВ I8,6.33.I0-7ПЦ-3		I860			0,57	0,036	I0,48	780
ПГВ I9,8.33.I0-5Г-3; ПГВ I9,8.33.I0-5ПЦ-3; ПГВ I9,8.33.I0-7ПЦ-3	4	I980	3330	I00	0,6I	0,036	I0,78	830
ПГВ 20,3.33.I0-5Г-3; ПГВ 20,3.33.I0-5ПЦ-3; ПГВ 20,3.33.I0-7ПЦ-3		2030			0,62	0,037	I0,90	850
ПГВ 22,9.33.I0-5Г-3; ПГВ 22,9.33.I0-5ПЦ-3; ПГВ 22,9.33.I0-7ПЦ-3		2290			0,7I	0,039	I4,68	965
ПГВ 25,6.33.I0-5Г-3; ПГВ 25,6.33.I0-5ПЦ-3; ПГВ 25,6.33.I0-7ПЦ-3		2560			0,80	0,04I	I5,34	I085
ПГВ 26,6.33.I0-5Г-3; ПГВ 26,6.33.I0-5ПЦ-3; ПГВ 26,6.33.I0-7ПЦ-3		2660			0,83	0,043	I5,58	II30
ПГВ 29,8.33.I0-5Г-3; ПГВ 29,8.33.I0-5ПЦ-3; ПГВ 29,8.33.I0-7ПЦ-3		2980			0,93	0,046	I6,63	I265
Панели-вставки над дверными проемами при высоте этажа 3,6 м								
ПГ 9,9.7.I0-5Г		990			0,06	0,0I0	0,38	80
ПГ II,9.7.I0-5Г		II90	660		0,07	0,0I2	0,38	95
ПГ I4,9.7.I0-5Г		I490			0,09	0,0I4	0,38	I20
ПГ 6,9.I0.I0-5Г; ПГ 6,9.I0.I0-5ПЦ; ПГ 6,9.I0.I0-7ПЦ		690			0,06	0,0II	0,5I	80
ПГ 7,9.I0.I0-5Г; ПГ 7,9.I0.I0-5ПЦ; ПГ 7,9.I0.I0-7ПЦ	8	790	960	I00	0,07	0,0II	0,5I	85
ПГ 8,9.I0.I0-5Г; ПГ 8,9.I0.I0-5ПЦ; ПГ 8,9.I0.I0-7ПЦ		890			0,08	0,0II	0,5I	I05
ПГ 9,9.I0.I0-5Г; ПГ 9,9.I0.I0-5ПЦ; ПГ 9,9.I0.I0-7ПЦ		990			0,08	0,0I9	0,5I	II5
ПГ II,9.I0.I0-5Г		II90			0,I0	0,0I3	I,02	I40
ПГ I2,9.I0.I0-5Г		I290			0,II	0,0I4	I,02	I55
Панели перегородок, устанавливаемые под плитами перекрытий при высоте этажа 4,2 м								
ПГ 4,7.39.I0-5Г; ПГ 4,7.39.I0-5ПЦ; ПГ 4,7.39.I0-7ПЦ		470			0,I6	0,025	4,08	230
ПГ 5,7.39.I0-5Г; ПГ 5,7.39.I0-5ПЦ; ПГ 5,7.39.I0-7ПЦ		570			0,I9	0,026	4,23	280
ПГ 6,2.39.I0-5Г; ПГ 6,2.39.I0-5ПЦ; ПГ 6,2.39.I0-7ПЦ	I	620	3930	I00	0,2I	0,027	4,29	305
ПГ 7,2.39.I0-5Г; ПГ 7,2.39.I0-5ПЦ; ПГ 7,2.39.I0-7ПЦ		720			0,25	0,028	4,44	360
ПГ 8,2.39.I0-5Г; ПГ 8,2.39.I0-5ПЦ; ПГ 8,2.39.I0-7ПЦ		820			0,29	0,029	4,56	4I0
ПГ 9,2.39.I0-5Г; ПГ 9,2.39.I0-5ПЦ; ПГ 9,2.39.I0-7ПЦ		920			0,33	0,030	4,68	460

Продолжение

Марка перегородки	Рис.	Размеры, мм			Расход материалов			Масса,
		l	h	b	Бетон, м³	Древесина, м³	Сталь, кг	кг
ПГ I3,2.39.I0-5Г; ПГ I3,2.39.I0-5ПЦ; ПГ I3,2.39.I0-7ПЦ		I320			0,48	0,034	8,60	665
ПГ I3,7.39.I0-5Г; ПГ I3,7.39.I0-5ПЦ; ПГ I3,7.39.I0-7ПЦ		I370			0,50	0,035	8,72	690
ПГ I4,2.39.I0-5Г; ПГ I4,2.39.I0-5ПЦ; ПГ I4,2.39.I0-7ПЦ		I420			0,53	0,032	I0,26	7I5
ПГ I4,6.39.I0-5Г; ПГ I4,6.39.I0-5ПЦ; ПГ I4,6.39.I0-7ПЦ		I460			0,54	0,033	I0,35	735
ПГ I5,2.39.I0-5Г; ПГ I5,2.39.I0-5ПЦ; ПГ I5,2.39.I0-7ПЦ		I520			0,56	0,033	I0,50	765
ПГ I5,6.39.I0-5Г; ПГ I5,6.39.I0-5ПЦ; ПГ I5,6.39.I0-7ПЦ		I560			0,58	0,034	I0,59	785
ПГ I6,6.39.I0-5Г; ПГ I6,6.39.I0-5ПЦ; ПГ I6,6.39.I0-7ПЦ		I660			0,62	0,035	I0,83	835
ПГ I7,8.39.I0-5Г; ПГ I7,8.39.I0-5ПЦ; ПГ I7,8.39.I0-7ПЦ	I	I780	3930	I00	0,66	0,036	II,I0	895
ПГ I8,6.39.I0-5Г; ПГ I8,6.39.I0-5ПЦ; ПГ I8,6.39.I0-7ПЦ		I860			0,70	0,036	I4,92	945
ПГ I9,8.39.I0-5Г; ПГ I9,8.39.I0-5ПЦ; ПГ I9,8.39.I0-7ПЦ		I980			0,74	0,037	I5,22	I005
ПГ 20,3.39.I0-5Г; ПГ 20,3.39.I0-5ПЦ; ПГ 20,3.39.I0-7ПЦ		2030			0,76	0,038	I5,34	I030
ПГ 22,9.39.I0-5Г; ПГ 22,9.39.I0-5ПЦ; ПГ 22,9.39.I0-7ПЦ		2290			0,86	0,04I	I5,94	II65
ПГ 25,6.39.I0-5Г; ПГ 25,6.39.I0-5ПЦ; ПГ 25,6.39.I0-7ПЦ		2560			0,96	0,043	I6,60	I290
ПГ 26,6.39.I0-5Г; ПГ 26,6.39.I0-5ПЦ; ПГ 26,6.39.I0-7ПЦ		2660			I,00	0,044	I6,84	I350
ПГ 29,8.39.I0-5Г; ПГ 29,8.39.I0-5ПЦ; ПГ 29,8.39.I0-7ПЦ		2980			I,I2	0,047	2I,79	I5I0
ПГ 4,7.37.I0-5Г; ПГ 4,7.37.I0-5ПЦ; ПГ 4,7.37.I0-7ПЦ		470			0,I5	0,023	3,74	2I5
ПГ 5,7.37.I0-5Г; ПГ 5,7.37.I0-5ПЦ; ПГ 5,7.37.I0-7ПЦ		570			0,I9	0,024	3,89	265
ПГ 6,2.37.I0-5Г; ПГ 6,2.37.I0-5ПЦ; ПГ 6,2.37.I0-7ПЦ		620			0,20	0,025	3,95	285
ПГ 7,2.37.I0-5Г; ПГ 7,2.37.I0-5ПЦ; ПГ 7,2.37.I0-7ПЦ		720			0,24	0,025	4,I0	335
ПГ 8,2.37.I0-5Г; ПГ 8,2.37.I0-5ПЦ; ПГ 8,2.37.I0-7ПЦ		820			0,28	0,026	4,22	385
ПГ 9,2.37.I0-5Г; ПГ 9,2.37.I0-5ПЦ; ПГ 9,2.37.I0-7ПЦ		920			0,3I	0,027	4,34	435
ПГ I3,2.37.I0-5Г; ПГ I3,2.37.I0-5ПЦ; ПГ I3,2.37.I0-7ПЦ		I320			0,46	0,030	6,05	625
ПГ I3,7.37.I0-5Г; ПГ I3,7.37.I0-5ПЦ; ПГ I3,7.37.I0-7ПЦ		I370			0,48	0,03I	6,I7	650
ПГ I4,2.37.I0-5Г; ПГ I4,2.37.I0-5ПЦ; ПГ I4,2.37.I0-7ПЦ	2	I420	3700	I00	0,49	0,03I	9,58	670
ПГ I4,6.37.I0-5Г; ПГ I4,6.37.I0-5ПЦ; ПГ I4,6.37.I0-7ПЦ		I460			0,5I	0,032	9,67	690
ПГ I5,2.37.I0-5Г; ПГ I5,2.37.I0-5ПЦ; ПГ I5,2.37.I0-7ПЦ		I520			0,53	0,032	9,82	720
ПГ I5,6.37.I0-5Г; ПГ I5,6.37.I0-5ПЦ; ПГ I5,6.37.I0-7ПЦ		I560			0,55	0,033	9,9I	740
ПГ I7,8.37.I0-5Г; ПГ I7,8.37.I0-5ПЦ; ПГ I7,8.37.I0-7ПЦ		I780			0,63	0,035	I0,42	845
ПГ I9,8.37.I0-5Г; ПГ I9,8.37.I0-5ПЦ; ПГ I9,8.37.I0-7ПЦ		I980			0,70	0,36	I4,I6	945
ПГ 20,3.37.I0-5Г; ПГ 20,3.37.I0-5ПЦ; ПГ 20,3.37.I0-7ПЦ		2030			0,7I	0,037	I4,28	970
ПГ I6,6.37.I0-5Г; ПГ I6,6.37.I0-5ПЦ; ПГ I6,6.37.I0-7ПЦ		I660			0,58	0,033	I0,I5	785

ПАНЕЛИ ПЕРЕГОРОДОК ГИПСОБЕТОННЫЕ	СТРОИТЕЛЬНЫЕ КОНСТРУКЦИИ И ИЗДЕЛИЯ Серия I.23I.9-7 Вып.2,Часть I и 2	Лист 6 Страница II

Продолжение

Марка перегородки	Рис.	Размеры, мм			Расход материалов			Масса,
		l	h	b	Бетон, м³	Древесина, м³	Сталь, кг	кг
ПГ 22,9.37.I0-5Г; ПГ 22,9.37.I0-5ГЦ; ПГ 22,9.37.I0-7ГЦ		2290			0,8I	0,039	I4,88	I095
ПГ 25,6.37.I0-5Г; ПГ 25,6.37.I0-5ГЦ; ПГ 25,6.37.I0-7ГЦ		2560			0,9I	0,04I	I5,54	I225
ПГ 26,6.37.I0-5Г; ПГ 26,6.37.I0-5ГЦ; ПГ 26,6.37.I0-7ГЦ	2	2660	3700	I00	0,94	0,042	I5,78	I275
ПГ 29,8.37.I0-5Г; ПГ 29,8.37.I0-5ГЦ; ПГ 29,8.37.I0-7ГЦ		2980			I,06	0,046	20,73	I425
Панели перегородок, устанавливаемые под плитами перекрытий, при высоте этажа 4,2 м в местах, где перегородка пересекается ригелем								
ПГВ 4,7.39.I0-5Г-I; ПГВ 4,7.39.I0-5ГЦ-I; ПГВ 4,7.39.I0-7ГЦ-I		470			0,I6	0,025	4,08	220
ПГВ 5,7.39.I0-5Г-I; ПГВ 5,7.39.I0-5ГЦ-I; ПГВ 5,7.39.I0-7ГЦ-I		570			0,I9	0,026	4,23	270
ПГВ 6,2.39.I0-5Г-I; ПГВ 6,2.39.I0-5ГЦ-I; ПГВ 6,2.39.I0-7ГЦ-I		620			0,2I	0,027	4,29	295
ПГВ 7,2.39.I0-5Г-I; ПГВ 7,2.39.I0-5ГЦ-I; ПГВ 7,2.39.I0-7ГЦ-I		720			0,25	0,028	4,44	350
ПГВ 8,2.39.I0-5Г-I; ПГВ 8,2.39.I0-5ГЦ-I; ПГВ 8,2.39.I0-7ГЦ-I		820			0,29	0,029	4,56	400
ПГВ 9,2.39.I0-5Г-I; ПГВ 9,2.39.I0-5ГЦ-I; ПГВ 9,2.39.I0-7ГЦ-I		920			0,33	0,030	4,68	450
ПГВ I3,2.39.I0-5Г-I;ПГВ I3,2.39.I0-5ГЦ-I; ПГВ I3,2.39.I0-7ГЦ-I		I320			0,48	0,034	8,07	655
ПГВ I3,7.39.I0-5Г-I;ПГВ I3,2.39.I0-5ГЦ-I; ПГВ I3,7.39.I0-7ГЦ-I		I370			0,50	0,035	8,I9	680
ПГВ I4,2.39.I0-5Г-I;ПГВ I4,2.39.I0-5ГЦ-I; ПГВ I4,2.39.I0-7ГЦ-I		I420			0,52	0,033	I0,26	7I0
ПГВ I4,6.39.I0-5Г-I;ПГВ I4,6.39.I0-5ГЦ-I; ПГВ I4,6.39.I0-7ГЦ-I	3	I460	3930	I00	0,54	0,033	I0,35	730
ПГВ I5,2.39.I0-5Г-I;ПГВ I5,2.39.I0-5ГЦ-I; ПГВ I5,2.39.I0-7ГЦ-I		I520			0,56	0,033	I0,50	760
ПГВ I5,6.39.I0-5Г-I;ПГВ I5,6.39.I0-5ГЦ-I; ПГВ I5,6.39.I0-7ГЦ-I		I560			0,57	0,034	I0,59	780
ПГВ I6,6.39.I0-5Г-I;ПГВ I6,6.39.I0-5ГЦ-I; ПГВ I6,6.39.I0-7ГЦ-I		I660			0,6I	0,035	I0,83	830
ПГВ I7,8.39.I0-5Г-I;ПГВ I7,8.39.I0-5ГЦ-I; ПГВ I7,8.39.I0-7ГЦ-I		I780			0,66	0,036	II,I0	890
ПГВ I8,6.39.I0-5Г-I;ПГВ I8,6.39.I0-5ГЦ-I; ПГВ I8,6.39.I0-7ГЦ-I		I860			0,69	0,036	I4,92	940
ПГВ I9,8.39.I0-5Г-I;ПГВ I9,8.39.I0-5ГЦ-I; ПГВ I9,8.39.I0-7ГЦ-I		I980			0,74	0,037	I5,22	I000
ПГВ 20,3.39.I0-5Г-I;ПГВ 20,3.39.I0-5ГЦ-I; ПГВ 20,3.39.I0-7ГЦ-I		2030			0,76	0,038	I5,34	I025
ПГВ 22,9.39.I0-5Г-I;ПГВ 22,9.39.I0-5ГЦ-I; ПГВ 22,9.39.I0-7ГЦ-I		2290			0,86	0,04I	I5,94	II60
ПГВ 25,6.39.I0-5Г-I;ПГВ 25,6.39.I0-5ГЦ-I; ПГВ 25,6.39.I0-7ГЦ-I		2560			0,95	0,043	I6,60	I285
ПГВ 26,6.39.I0-5Г-I;ПГВ 26,6.39.I0-5ГЦ-I; ПГВ 26,6.39.I0-7ГЦ-I		2660			I,00	0,044	I6,84	I345
ПГВ 29,8.39.I0-5Г-I;ПГВ 29,8.39.I0-5ГЦ-I; ПГВ 29,8.39.I0-7ГЦ-I		2980			I,07	0,047	2I,79	I505
ПГВ I6,6.39.I0-5Г-2;ПГВ I6,6.39.I0-5ГЦ-2; ПГВ I6,6.39.I0-7ГЦ-2		I660			0,60	0,036	I0,83	820
ПГВ I7,8.39.I0-5Г-2;ПГВ I7,8.39.I0-5ГЦ-2; ПГВ I7,8.39.I0-7ГЦ-2	4	I780			0,65	0,037	II,I0	880
ПГВ I8,6.39.I0-5Г-2;ПГВ I8,6.39.I0-5ГЦ-2; ПГВ I8,6.39.I0-7ГЦ-2		I860			0,68	0,038	I4,92	930

Продолжение

Марка перегородки	Рис.	Размеры, мм			Расход материалов			Масса,
		l	h	b	Бетон, м³	Древесина, м³	Сталь, кг	кг
ПГВ I9,8.39.I0-5Г-2; ПГВ I9,8.39.I0-5ПЦ-2; ПГВ I9,8.39.I0-7ПЦ-2		I980			0,73	0,039	I5,22	990
ПГВ 20,3.39.I0-5Г-2; ПГВ 20,3.39.I0-5ПЦ-2; ПГВ 20,3.39.I0-7ПЦ-2		2030			0,75	0,040	I5,34	I0I5
ПГВ 22,9.39.I0-5Г-2; ПГВ 22,9.39.I0-5ПЦ-2; ПГВ 22,9.39.I0-7ПЦ-2		2290			0,85	0,042	I5,94	II50
ПГВ 25,6.39.I0-5Г-2; ПГВ 25,6.39.I0-5ПЦ-2; ПГВ 25,6.39.I0-7Г2-2		2560			0,94	0,045	I6,60	I275
ПГВ 26,6.39.I0-5Г-2; ПГВ 26,6.39.I0-5ПЦ-2; ПГВ 26,6.39.I0-7ПЦ-2		2660			0,99	0,046	I6,84	I335
ПГВ 29,8.39.I0-5Г-2; ПГВ 29,8.39.I0-5ПЦ-2; ПГВ 29,8.39.I0-7ПЦ-2		2980			I,II	0,048	2I,74	I500
ПГВ I6,6.39.I0-5Г-3; ПГВ I6,6.39.I0-5ПЦ-3; ПГВ I6,6.39.I0-7ПЦ-3		I660			0,60	0,036	I0,83	820
ПГВ I7,8.39.I0-5Г-3; ПГВ I7,8.39.I0-5ПЦ-3; ПГВ I7,8.39.I0-7ПЦ-3	4	I780	3980	I00	0,65	0,037	II,I0	880
ПГВ I8,6.39.I0-5Г-3; ПГВ I8,6.39.I0-5ПЦ-3; ПГВ I8,6.39.I0-7ПЦ-3		I860			0,68	0,038	I4,92	930
ПГВ I9,8.39.I0-5Г-3; ПГВ I9,8.39.I0-5ПЦ-3; ПГВ I9,8.39.I0-7ПЦ-3		I980			0,73	0,039	I5,22	990
ПГВ 20,3.39.I0-5Г-3; ПГВ 20,3.39.I0-5ПЦ-3; ПГВ 20,3.39.I0-7ПЦ-3		2030			0,75	0,040	I5,34	I0I5
ПГВ 22,9.39.I0-5Г-3; ПГВ 22,9.39.I0-5ПЦ-3; ПГВ 22,9.39.I0-7ПЦ-3		2290			0,85	0,042	I5,94	II50
ПГВ 25,6.39.I0-5Г-3; ПГВ 25,6.39.I0-5ПЦ-3; ПГВ 25,6.39.I0-7ПЦ-3		2560			0,94	0,045	I6,60	I275
ПГВ 26,6.39.I0-5Г-3; ПГВ 26,6.39.I0-5ПЦ-3; ПГВ 26,6.39.I0-7ПЦ-3		2660			0,99	0,046	I6,84	I335
ПГВ 29,8.39.I0-5Г-3; ПГВ 29,8.39.I0-5ПЦ-3; ПГВ 29,8.39.I0-7ПЦ-3		2980			I,II	0,048	2I,79	I500
Панели-вставки над дверными проемами при высоте этажа 4,2 м								
ПГ 9,9.I3.I0-5Г		990			0,II	0,0I3	0,64	I55
ПГ II,9.I3.I0-5Г		II90	I260		0,I4	0,0I5	I,28	200
ПГ I4,9.I3.I0-5Г		I490			0,I7	0,0I7	I,28	240
ПГ 6,9.I6.I0-5Г; ПГ 6,9.I6.I0-5ПЦ; ПГ 6,9.I6.I0-7ПЦ		690			0,I0	0,0I3	0,78	I40
ПГ 7,9.I6.I0-5Г; ПГ 7,9.I6.I0-5ПЦ; ПГ 7,9.I6.I0-7ПЦ	8	790	I560	I00	0,II	0,0I3	0,78	I55
ПГ 8,9.I6.I0-5Г; ПГ 8,9.I6.I0-5ПЦ; ПГ 8,9.I6.I0-7ПЦ		890			0,I3	0,0I4	I,38	I80
ПГ 9,9.I6.I0-5Г; ПГ 9,9.I6.I0-5ПЦ; ПГ 9,9.I6.I0-7ПЦ		990			0,I4	0,0I5	I,38	I95
ПГ II,9.I6.I0-5Г		II90			0,I7	0,0I6	I,56	235
ПГ I2,9.I6.I0-5Г		I290			0,I9	0,0I7	I,56	255

С2ВА УКАЗАНИЯ ПО ПРИМЕНЕНИЮ

Гипсобетонные перегородки предназначены для устройства ненесущих перегородок в общественных зданиях, возводимых в конструкциях каркаса межвидового применения серии I.020-I в обычных условиях строительства, в I-IУ ветровых районах. Расчетная ветровая нагрузка принята равной 0,4 q_0 , где q_0 - скоростной напор ветра.

Перегородки, изготовляемые из бетона проектной марки по прочности на сжатие М50 предназначены для помещений с сухим и нормальным режимами помещений, марки М50 на гипсоцементнопуццолановом вяжущем - для помещений с влажным режимом и марки М75 на гипсоцементнопуццолановом вяжущем - для помещений с мокрым режимом и для вентиляционных коммуникаций.

J30B СКОРОСТНОЙ НАПОР ВЕТРА - 55 кгс/м2 / 0,54 кПа

G2EE ИНЖЕНЕРНО-ГЕОЛОГИЧЕСКИЕ УСЛОВИЯ - - обычные

С2BQ СТЕПЕНЬ АГРЕССИВНОСТИ СРЕДЫ - - неагрессивная

Д О П О Л Н И Т Е Л Ь Н Ы Е Д А Н Н Ы Е

Панели запроектированы двух типов: ПГ - без вырезов, устанавливаемые под плитами перекрытий или под ригелями вдоль их, а также панели-вставки, устанавливаемые над дверными проемами и ПГВ - с вырезами в углах для пропуска ригеля в направлении перпендикулярном перегородке.

Марка панели состоит из трех буквенно-цифровых групп. В первую группу входит обозначение типа перегородки - ПГ или ПГВ, габариты панели - длина и высота в дециметрах и толщина в сантиметрах; во вторую группу входят марка бетона по прочности на сжатие, обозначаемая целым числом десятков кгс/м2 и вид бетона, обозначаемый: бетон на гипсовом вяжущем - Г, бетон на гипсоцементнопуццолановом вяжущем - ПЦ; в третью группу входят цифры, характеризующие габариты выреза в углах панелей: цифры I,2 и 3 - вырезы габаритами соответственно 230х230; 230х500; 230х570 мм, расположенные с одной стороны панели; цифры 4,5 и 6 - вырезы, расположенные с двух сторон панели, при этом с одной стороны габарит выреза постоянной величины, с другой стороны - соответственно 230х230; 230х500 и 230х570. В третью группу входят также цифры и буквы, уточняющие индивидуальную характеристику панели (устройство каналов для электропроводки, отверстия для установки выключателей и т.д.) и назначаемые в конкретном проекте.

Пример условного обозначения панели длиной 4060 мм, высотой 3030 мм, толщиной 80 мм с вырезом 230х230 мм из бетона марки М50 на гипсовом вяжущем: ПГВ 40,6.30.8-5Г-I.

Номенклатура и рабочие чертежи панелей-вставок над дверными проемами в перегородках, устанавливаемых под панелями перекрытий, представлена в рабочих чертежах серии I.23I.9-7, выпуск I.

Настоящий выпуск разработан взамен выпуска I серии I.23I-I.

B7EA СОСТАВ ПРОЕКТНОЙ ДОКУМЕНТАЦИИ

Выпуск 2 Панели перегородок гипсобетонные для общественных зданий с высотами этажей 3,3; 3,6 и 4,2 м в конструкциях каркаса серии I.020-I/83.

Объем проектных материалов, приведенных к формату А4, - 494 форматки.

B7BA АВТОР ПРОЕКТА ЦНИИЭП учебных зданий, I27434, Москва, Дмитровское шоссе, 9.

B7HA УТВЕРЖДЕНИЕ утверждены Госгражданстроем, приказ от 29.03.84 №99 введены в действие с 01.05.84

B7KA ПОСТАВЩИК ЦИТП, I27878, ГСП, Москва, А-445, ул.Смольная, 22.

Главный инженер проекта Э.Л.Шахова

Главный инженер института А.К.Дяхович

Инв.№ I897I

Катал.л.№ 048633