ЧАСТЬ

3

Раздел I

Подгруппа

I.I65

**ПАНЕЛИ ПОКРЫТИЙ**

**ОДНОСЛОЙНЫЕ ЯЧЕИСТОБЕТОННЫЕ ДЛЯ БЕСЧЕРДАЧНЫХ КРЫШ ЖИЛЫХ И ОБЩЕСТВЕННЫХ ЗДАНИЙ С ШАГОМ НЕСУЩИХ СТЕН 4,2 - 7,2 м.**

ВЫПУСК I - ПАНЕЛИ ПЕРЕМЕННОЙ ТОЛЩИНЫ ПОД РАСЧЕТНУЮ НАГРУЗКУ 200 И 300 кгс/м$^2$ (БЕЗ УЧЕТА СОБСТВЕННОГО ВЕСА)

Область применения: для строительства в обычных условиях

ПАСПОРТ
ТИПОВЫЕ КОНСТРУКЦИИ
СЕРИЯ I.I65-9
ВЫПУСК 1.
УДК 69.024:691-413.408.8

Разработан ЛенЗНИИЭП жилых и общественных зданий
I9I065, Ленинград, Набережная реки Мойки, дом 45.

Утвержден и введен в действие Госгражданстроем с I5.07.80

Приказ № I55 от I9.06.80г

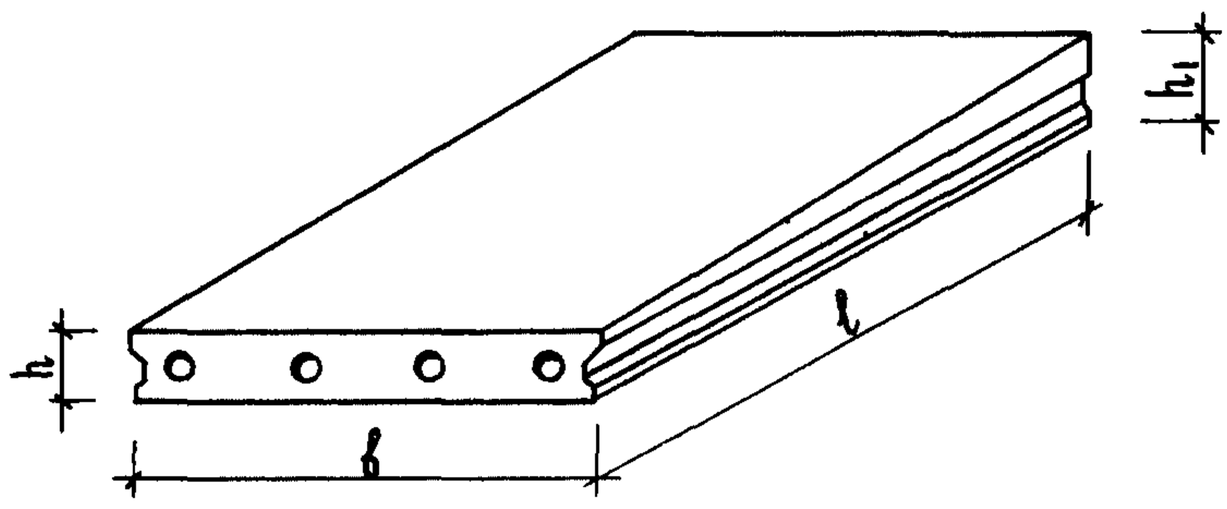


| МАРКА ИЗДЕЛИЯ | Габариты изделий, мм | | | | Марка бетона | Объем бетона м$^3$ | Расход стали, кг | | Масса изделия т |
|---|---|---|---|---|---|---|---|---|---|
| | Длина $l$ | Ширина $b$ | Толщина $h$ | Толщина $h_1$ | | | на изделие | на I м2 изделия | |
| ПНВ42.I8.25-2Я | 4I70 | I790 | 250 | 334 | 25 | 2,I4 | 25,99 | 3,44 | I,60 |
| ПНВ42.I5.25-2Я | 4I70 | I490 | 250 | 334 | 25 | I,78 | 2I,77 | 3,46 | I,33 |
| ПНВ42.I2.25-2Я | 4I70 | II90 | 250 | 334 | 25 | I,4I | I8,64 | 3,70 | I,05 |
| ПНВ42.6.25-2Я | 4I70 | 590 | 250 | 334 | 25 | 0,69 | 9,47 | 3,76 | 0,52 |
| ПНВ48.I8.25-2Я | 4770 | I790 | 250 | 346 | 25 | 2,50 | 33,73 | 3,90 | I,87 |
| ПНВ48.I5.25-2Я | 4770 | I490 | 250 | 346 | 25 | 2,07 | 27,90 | 3,87 | I,55 |
| ПНВ48.I2.25-2Я | 4770 | II90 | 250 | 346 | 25 | I,65 | 24,35 | 4,23 | I,23 |
| ПНВ48.6.25-2Я | 4770 | 590 | 250 | 346 | 25 | 0,80 | II,83 | 4,II | 0,60 |
| ПНВ54.I8.25-2Я | 5370 | I790 | 250 | 358 | 25 | 2,87 | 46,73 | 4,8I | 2,I5 |
| ПНВ54.I5.25-2Я | 5370 | I490 | 250 | 358 | 25 | 2,38 | 40,22 | 4,96 | I,78 |
| ПНВ54.I2.25-2Я | 5370 | II90 | 250 | 358 | 25 | I,89 | 34,3I | 5,29 | I,42 |
| ПНВ54.6.25-2Я | 5370 | 590 | 250 | 358 | 25 | 0,9I | I7,32 | 5,34 | 0,68 |
| ПНВ60.I8.25-2Я | 5970 | I790 | 250 | 370 | 25 | 3,26 | 67,24 | 6,22 | 2,44 |
| ПНВ60.I5.25-2Я | 5970 | I490 | 250 | 370 | 25 | 2,70 | 57,45 | 6,38 | 2,02 |
| ПНВ60.I2.25-2Я | 5970 | II90 | 250 | 370 | 25 | 2,I5 | 45,92 | 6,38 | I,6I |
| ПНВ60.6.25-2Я | 5970 | 590 | 250 | 370 | 25 | I,04 | 24,34 | 6,76 | 0,78 |
| ПНВ63.I8.25-2Я | 6270 | I790 | 250 | 376 | 25 | 3,45 | 80,93 | 7,I4 | 2,59 |
| ПНВ63.I5.25-2Я | 6270 | I490 | 250 | 376 | 25 | 2,86 | 67,52 | 7,I4 | 2,I4 |
| ПНВ63.I2.25-2Я | 6270 | II90 | 250 | 376 | 25 | 2,28 | 57,20 | 7,57 | I,7I |
| ПНВ63.6.25-2Я | 6270 | 590 | 250 | 376 | 25 | I,I0 | 26,86 | 7,I0 | 0,82 |
| ПНВ66.I8.25-2Я | 6570 | I790 | 250 | 382 | 25 | 3,65 | 84,44 | 7,II | 2,74 |
| ПНВ66.I5.25-2Я | 6570 | I490 | 250 | 382 | 25 | 3,03 | 70,47 | 7,I2 | 2,27 |
| ПНВ66.I2.25-2Я | 6570 | II90 | 250 | 382 | 25 | 2,4I | 59,69 | 7,54 | I,8I |

| Марка изделия | Габариты изделий мм | | | | Марка бетона | Объем бетона | Расход стали кг | | Масса изделия |
|---|---|---|---|---|---|---|---|---|---|
| | длина $\ell$ | ширина $b$ | толщина $h$ | $h_1$ | | $м^3$ | на изделие | на I $м^2$ изделия | т |
| ПНВ66.6.25-2Я | 6570 | 590 | 250 | 382 | 25 | I.I6 | 32,08 | 8,I0 | 0,87 |
| ПНВ72.I8.25-2Я | 7I70 | I790 | 250 | 394 | 25 | 4,06 | I07,I6 | 8,27 | 3,04 |
| ПНВ72.I5.25-2Я | 7I70 | I490 | 250 | 394 | 25 | 3,37 | 93,92 | 8,70 | 2,53 |
| ПНВ72.I2.25-2Я | 7I70 | II90 | 250 | 394 | 25 | 2,68 | 7I,56 | 8,28 | 2,0I |
| ПНВ72.6 .25-2Я | 7I70 | 590 | 250 | 394 | 25 | I,29 | 34,9I | 8,08 | 0,97 |
| ПНВ42.I8.30-3Я | 4I70 | I790 | 300 | 384 | 25 | 2,5I | 26,I9 | 3,46 | I,88 |
| ПНВ42.I5.30-3Я | 4I70 | I490 | 300 | 384 | 25 | 2,08 | 2I,93 | 3,48 | I,56 |
| ПНВ42.I2.30-3Я | 4I70 | II90 | 300 | 384 | 25 | I,65 | I8,80 | 3,73 | I,23 |
| ПНВ42.6 .30-3Я | 4I70 | 590 | 300 | 384 | 25 | 0,80 | 9,55 | 3,79 | 0,60 |
| ПНВ48.I8.30-3Я | 4770 | I790 | 300 | 396 | 25 | 2,92 | 33,93 | 3,93 | 2,I9 |
| ПНВ48.I5.30-3Я | 4770 | I490 | 300 | 396 | 25 | 2,42 | 28,06 | 3,90 | I,8I |
| ПНВ48.I2.30-3Я | 4770 | II90 | 300 | 396 | 25 | I,92 | 24,5I | 4,25 | I,44 |
| ПНВ48.6 .30-3Я | 4770 | 590 | 300 | 396 | 25 | 0,93 | II,9I | 4,I3 | 0,70 |
| ПНВ54.I8.30-3Я | 5370 | I790 | 300 | 408 | 25 | 3,35 | 46,98 | 4,83 | 2,5I |
| ПНВ54.I5.30-3Я | 5370 | I490 | 300 | 408 | 25 | 2,78 | 38,3I | 4,73 | 2,08 |
| ПНВ54.I2.30-3Я | 5370 | II90 | 300 | 408 | 25 | 2,2I | 32,33 | 5,00 | I,65 |
| ПНВ54.6 .30-3Я | 5370 | 590 | 300 | 408 | 25 | I,06 | I7,42 | 5,38 | 0,79 |
| ПНВ60.I8.30-3Я | 5970 | I790 | 300 | 420 | 25 | 3,78 | 60,49 | 5,60 | 2,83 |
| ПНВ60.I5.30-3Я | 5970 | I490 | 300 | 420 | 25 | 3,I4 | 50,64 | 5,63 | 2,35 |
| ПНВ60.I2.30-3Я | 5970 | II90 | 300 | 420 | 25 | 2,49 | 43,8I | 6,08 | I,87 |
| ПНВ60.6 .30-3Я | 5970 | 590 | 300 | 420 | 25 | I,20 | 22,II | 6,I4 | 0,90 |
| ПНВ63.I8.30-3Я | 6270 | I790 | 300 | 426 | 25 | 4,0I | 70,69 | 6,23 | 3,0I |
| ПНВ63.I5.30-3Я | 6270 | I490 | 300 | 426 | 25 | 3,32 | 60,40 | 6,39 | 2,49 |
| ПНВ63.I2.30-3Я | 6270 | II90 | 300 | 426 | 25 | 2,64 | 48,32 | 6,39 | I,98 |
| ПНВ63.6 .30-3Я | 6270 | 590 | 300 | 426 | 25 | I,27 | 25,6I | 6,77 | 0,95 |
| ПНВ66.I8.30-3Я | 6570 | I790 | 300 | 432 | 25 | 4,23 | 84,73 | 7,I3 | 3,I7 |
| ПНВ66.I5.30-3Я | 6570 | I490 | 300 | 432 | 25 | 3,5I | 70,67 | 7,I4 | 2,63 |
| ПНВ66.I2.30-3Я | 6570 | II90 | 300 | 432 | 25 | 2,79 | 59,93 | 7,57 | 2,09 |
| ПНВ66.6 .30-3Я | 6570 | 590 | 300 | 432 | 25 | I,35 | 32,20 | 8,I3 | I,0I |
| ПНВ72.I8.30-3Я | 7I70 | I790 | 300 | 444 | 25 | 4,69 | I00,95 | 7,79 | 3,52 |
| ПНВ72.I5.30-3Я | 7I70 | I490 | 300 | 444 | 25 | 3,89 | 8I,26 | 7,52 | 2,92 |
| ПНВ72.I2.30-3Я | 7I70 | II90 | 300 | 444 | 25 | 3,09 | 69,6I | 8,06 | 2,32 |
| ПНВ72.6 .30-3Я | 7I70 | 590 | 300 | 444 | 25 | I,49 | 35,03 | 8,II | I,I2 |
| ПНВ48.I8.30-2Я | 4I70 | I790 | 300 | 396 | 25 | 2,92 | 3I,82 | 4,2I | 2,I9 |
| ПНВ48.I5.30-2Я | 4I70 | I490 | 300 | 396 | 25 | 2,42 | 25,93 | 4,II | I,8I |
| ПНВ48.I2.30-2Я | 4I70 | II90 | 300 | 396 | 25 | I,92 | 22,40 | 4,40 | I,44 |
| ПНВ54.I8.30-2Я | 5370 | I790 | 300 | 408 | 25 | 3,35 | 37,95 | 3,90 | 2,5I |
| ПНВ54.I5.30-2Я | 5370 | I490 | 300 | 408 | 25 | 2,78 | 3I,35 | 3,87 | 2,08 |
| ПНВ54.I2.30-2Я | 5370 | II90 | 300 | 408 | 25 | 2,2I | 27,43 | 4,23 | I,65 |
| ПНВ54.6 .30-2Я | 5370 | 590 | 300 | 408 | 25 | I,06 | I3,34 | 4,I2 | 0,79 |
| ПНВ60.I8.30-2Я | 5970 | I790 | 300 | 420 | 25 | 3,78 | 53,44 | 4,95 | 2,83 |
| ПНВ60.I5.30-2Я | 5970 | I490 | 300 | 420 | 25 | 3,I4 | 43,59 | 4,84 | 2,35 |
| ПНВ60.I2.30-2Я | 5970 | II90 | 300 | 420 | 25 | 2,49 | 36,76 | 5,I0 | I,87 |
| ПНВ60.6 .30-2Я | 5970 | 590 | 300 | 420 | 25 | I,20 | I9,76 | 5,49 | 0,90 |
| ПНВ63.I8.30-2Я | 6270 | I790 | 300 | 426 | 25 | 4,0I | 63,28 | 5,58 | 3,0I |
| ПНВ63.I5.30-2Я | 6270 | I490 | 300 | 426 | 25 | 3,32 | 52,99 | 5,6I | 2,49 |
| ПНВ63.I2.30-2Я | 6270 | II90 | 300 | 426 | 25 | 2,64 | 45,85 | 6,06 | I,98 |
| ПНВ63.6 .30-2Я | 6270 | 590 | 300 | 426 | 25 | I,27 | 23,I4 | 6,I2 | 0,95 |
| ПНВ66.I8.30-2Я | 6570 | I790 | 300 | 432 | 25 | 4,23 | 84,73 | 7,I3 | 3,I7 |
| ПНВ66.I5.30-2Я | 6570 | I490 | 300 | 432 | 25 | 3,5I | 63,I0 | 6,37 | 2,63 |
| ПНВ66.I2-30-2Я | 6570 | II90 | 300 | 432 | 25 | 2,79 | 50,49 | 6,37 | 2,09 |

| | | | | |
|---|---|---|---|---|
| К 3 | ЛенЗНИИЭП | ПАНЕЛИ ПЕРЕМЕННОЙ ТОЛЩИНЫ ПОД РАСЧЕТНУЮ НАГРУЗКУ 200 И 300 кгс/м2 | ТИПОВЫЕ КОНСТРУКЦИИ СЕРИЯ I.165-9 ВЫПУСК I | ПАСПОРТ Лист 2 |

| МАРКА ИЗДЕЛИЯ | Габариты изделий, мм | | | | Марка бетона | Объем бетона $м^3$ | Расход стали кг | | Масса изделия Т |
|---|---|---|---|---|---|---|---|---|---|
| | длина $l$ | ширина $b$ | толщина $h$ | $h_1$ | | | на изделие | на 1м2 изделия | |
| ПНВ66.6 .30-2Я | 6570 | 590 | 300 | 432 | 25 | I,35 | 26,77 | 6,76 | I,0I |
| ПНВ72.I8.30-2Я | 7I70 | I790 | 300 | 444 | 25 | 4,69 | 92,I3 | 7,II | 3,52 |
| ПНВ72.I2.30-2Я | 7I70 | II90 | 300 | 444 | 25 | 3,09 | 65,I9 | 7,54 | 2,32 |

## ТЕХНИЧЕСКАЯ ХАРАКТЕРИСТИКА И УКАЗАНИЯ ПО ПРИМЕНЕНИЮ

Панели покрытий переменной толщины из ячеистого бетона предназначены для устройства совмещенных вентилируемых кровель домов с уклоном 2%. В панелях предусмотрена система осушающих каналов диаметром 50 мм.

Рабочие чертежи панелей покрытий разработаны на унифицированные нагрузки 200 и 300 кгс/м2 без учета собственного веса.

Панели покрытий запроектированы из автоклавного бетона марки 25 объемной массой в сухом состоянии 600 кг/м3. Для расчета массы изделий принята нормативная объемная масса 750 кг/м3.

Плиты запроектированы переменной толщины для создания наклонной кровли. Минимальная толщина панели $h$ назначена 250-300 мм, максимальная толщина зависит от длины панели и высчитывается с учетом уклона $i$ =0,02, в зависимости от минимальной $h$ панели. Толщина плит покрытий выбирается по теплотехническому расчету в зависимости от района строительства. При выборе учитывается $h$ ср.

Опирание панелей должно быть не менее I00 мм от торца по всей ширине панели.

В проекте должны быть указания о необходимости обязательного заполнения швов между панелями бетоном или цементным раствором, для обеспечения совместной работы смежных панелей и требований звукоизоляции. При заполнении швов между панелями покрытий вентиляционные отверстия не должны быть заполнены цементным раствором.

Панели покрытия маркируются по буквенно-цифровой системе. Например: ПНВ60.I2.30-3Я обозначает панель покрытия переменной толщины, вентилируемая с круглыми каналами, длиной 5980 мм, шириной II90 мм минимальной толщины 300 мм, рассчитанная на нагрузку 300 кгс/м2 (без учета собственного веса), изготовленная из ячеистого бетона.

Объем проектных материалов I42 форматки

Чертежи распространяет: Центральный институт типового проектирования
I25878, Москва, А-445, Смольная ул.22

Инв. № I666I
Пасп.№ 042387

Страница 3

Главный инженер проекта В.В.Коровкевич

Главный инженер института А.Т.Котлова