К100,200,300-9-92

| | | |
|---|---|---|
| **СК-3** | СТРОИТЕЛЬНЫЙ КАТАЛОГ<br>ЧАСТЬ 3<br>ТИПОВАЯ ДОКУМЕНТАЦИЯ НА КОНСТРУКЦИИ, ИЗДЕЛИЯ И УЗЛЫ ЗДАНИЙ И СООРУЖЕНИЙ | СТРОИТЕЛЬНЫЕ КОНСТРУКЦИИ И ИЗДЕЛИЯ<br>Серия I.090.I-9м<br>Выпуски I-I;2-I;2-4;6-I |
| **АПП ЦИТП**<br>СЕНТЯБРЬ<br>**1992** | СБОРНЫЕ ЖЕЛЕЗОБЕТОННЫЕ КОНСТРУКЦИИ МЕЖВИДОВОГО ПРИМЕНЕНИЯ ИЗ АВТОКЛАВНЫХ БЕТОНОВ ЯЧЕИСТОЙ И ПЛОТНОЙ СТРУКТУРЫ ДЛЯ КРУПНОПАНЕЛЬНЫХ ОБЩЕСТВЕННЫХ, АДМИНИСТРАТИВНЫХ И БЫТОВЫХ ЗДАНИЙ С ВЫСОТОЙ ЭТАЖА 3,3 м, СТРОЯЩИХСЯ НА ВЕЧНОМЕРЗЛЫХ ГРУНТАХ, ИСПОЛЬЗУЕМЫХ ПО ПРИНЦИПАМ I и II | На 8 листах<br>На I5 страницах<br>Страница I |

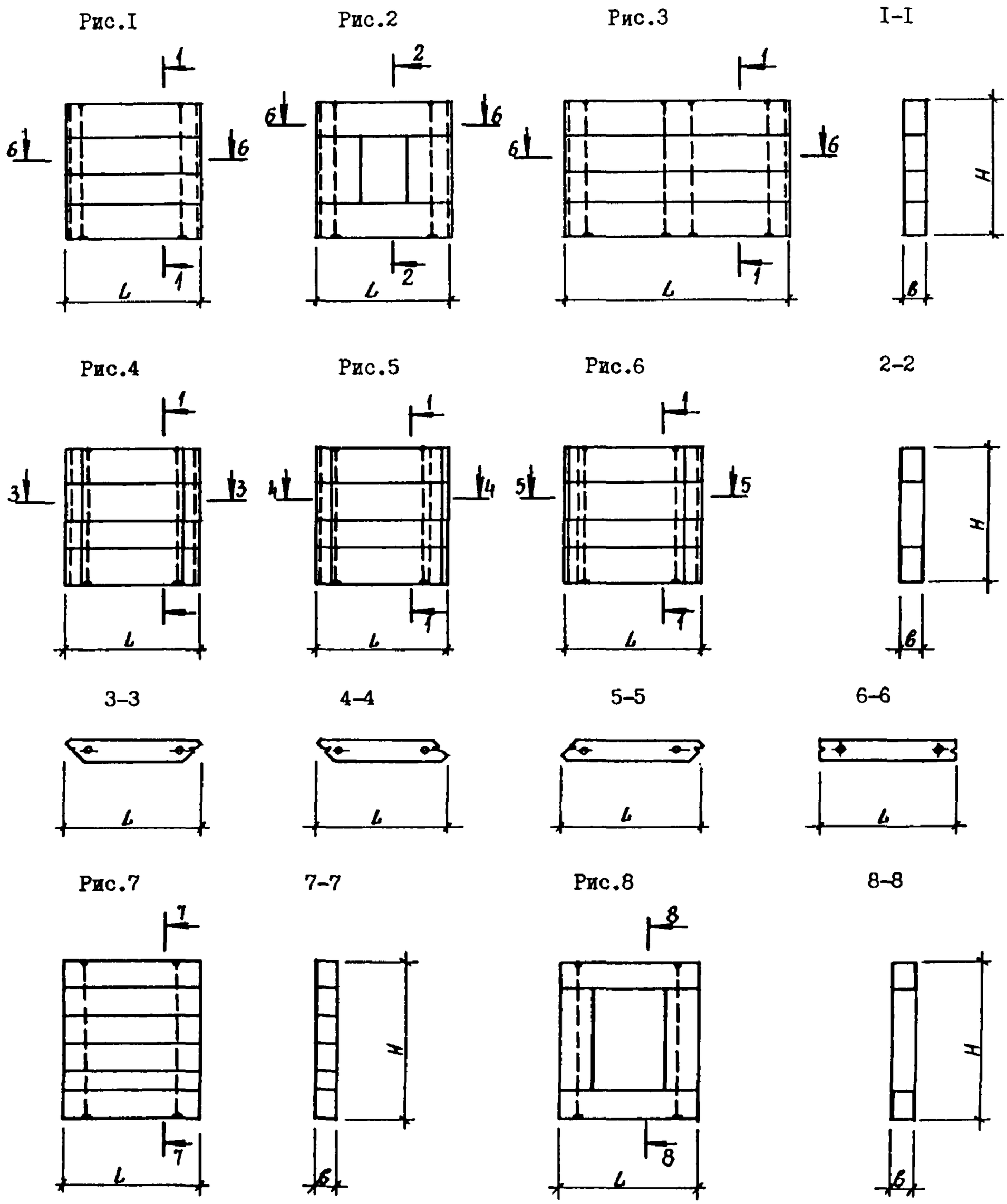

| СБОРНЫЕ ЖЕЛЕЗОБЕТОННЫЕ КОНСТРУКЦИИ МЕЖВИДОВОГО ПРИМЕНЕНИЯ ИЗ АВТОКЛАВНЫХ БЕТОНОВ ЯЧЕИСТОЙ И ПЛОТНОЙ СТРУКТУРЫ ДЛЯ КРУПНОПАНЕЛЬНЫХ ОБЩЕСТВЕННЫХ, АДМИНИСТРАТИВНЫХ И БЫТОВЫХ ЗДАНИЙ С ВЫСОТОЙ ЭТАЖА 3,3 м, СТРОЯЩИХСЯ НА ВЕЧНОМЕРЗЛЫХ ГРУНТАХ, ИСПОЛЬЗУЕМЫХ ПО ПРИНЦИПАМ I и II | СТРОИТЕЛЬНЫЕ КОНСТРУКЦИИ И ИЗДЕЛИЯ<br>Серия I.090.I-9м<br>Вып.I-I;2-I;2-4;6-I | Лист I<br>Страница |
|---|---|---|

Рис.9

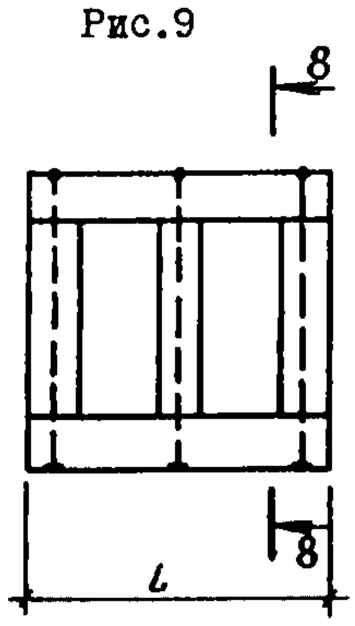


Рис.10

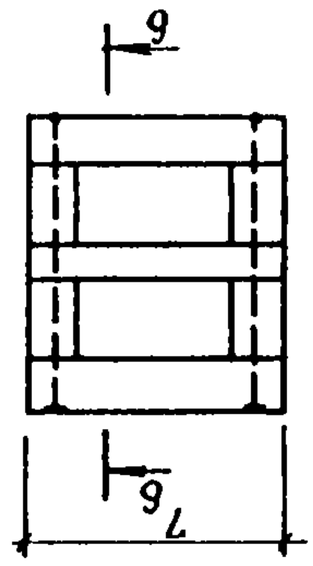


9-9

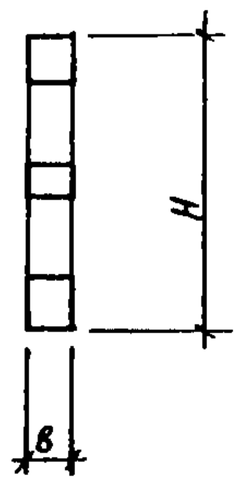


Рис.II

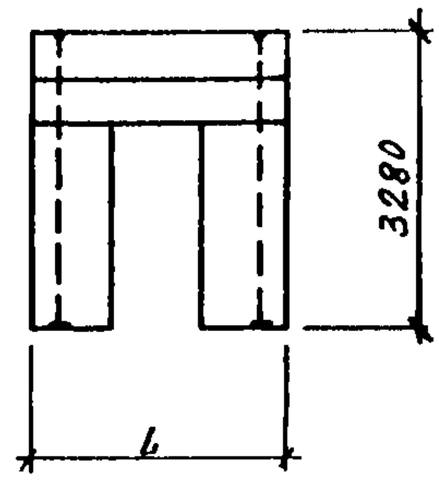


Рис.I2

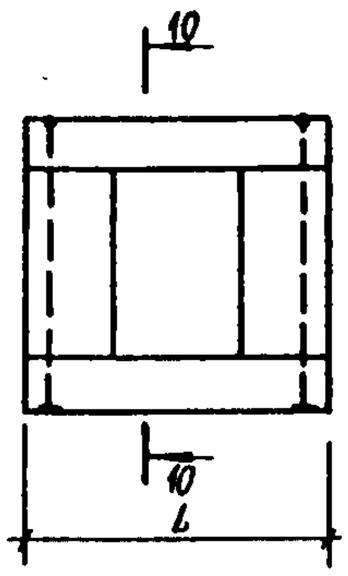


I0-I0

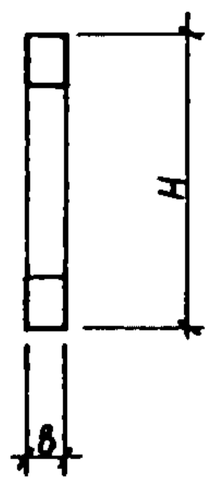


Рис.I3

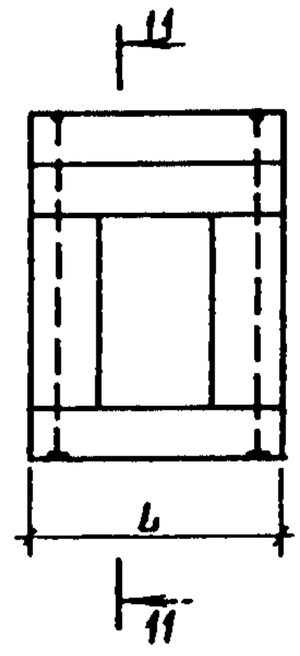


II-II

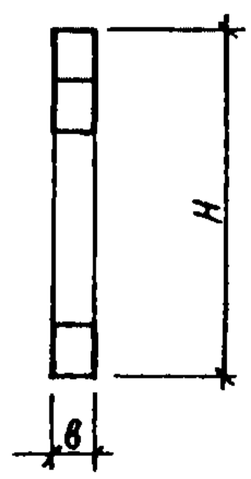


Рис.I4

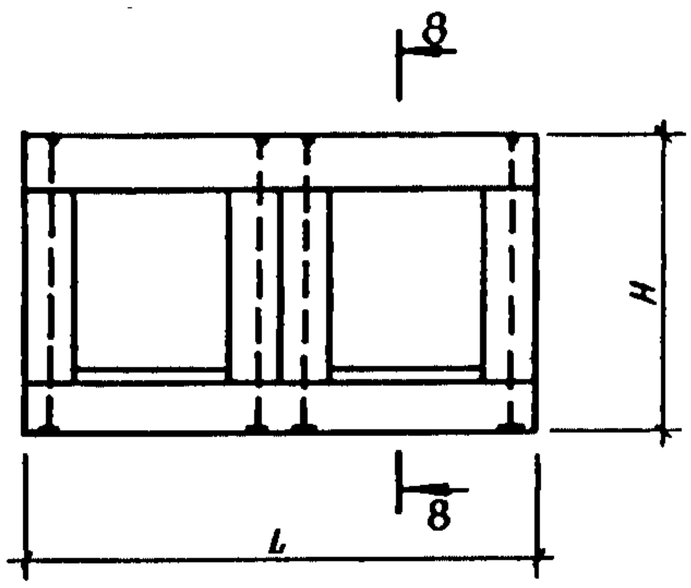


Рис.I5

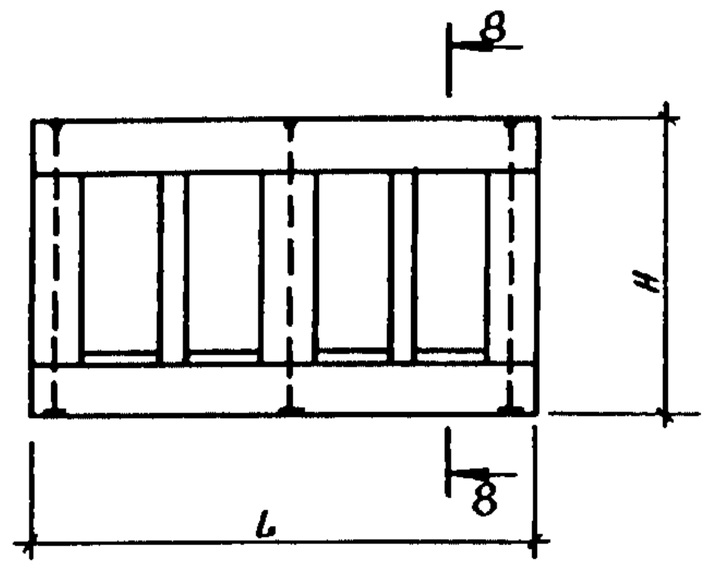


Рис.I6

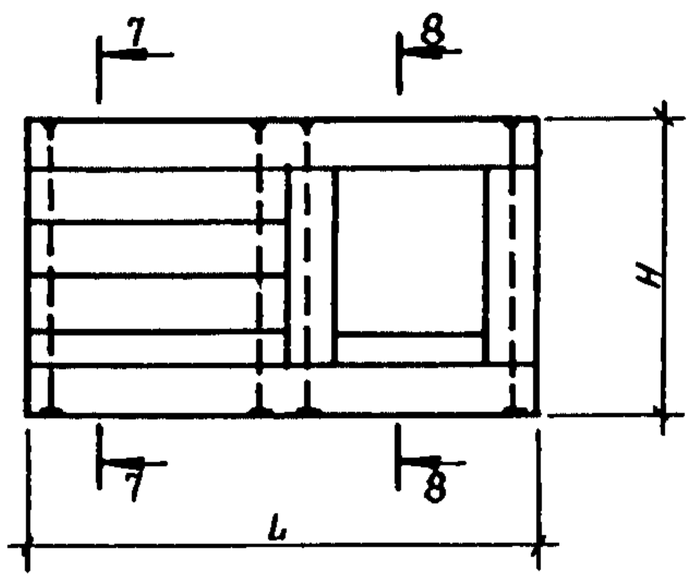


Рис.I7

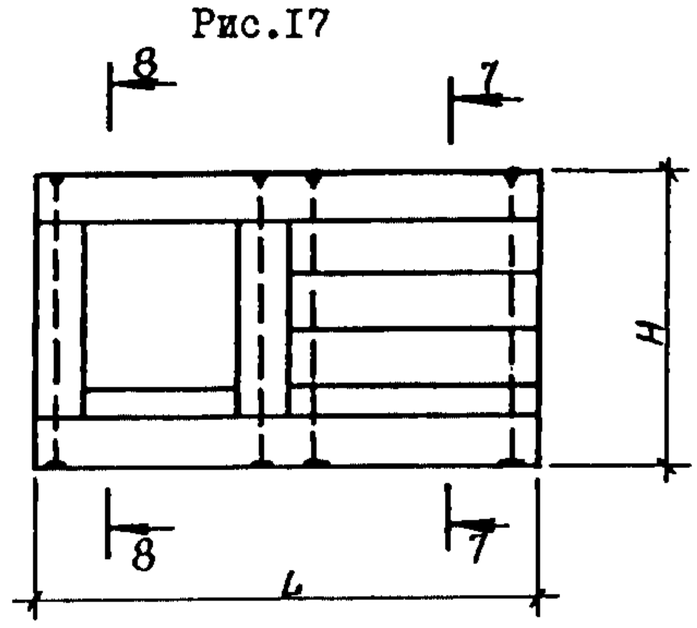

| СБОРНЫЕ ЖЕЛЕЗОБЕТОННЫЕ КОНСТРУКЦИИ МЕЖВИДОВОГО ПРИМЕНЕНИЯ ИЗ АВТОКЛАВНЫХ БЕТОНОВ ЯЧЕИСТОЙ И ПЛОТНОЙ СТРУКТУРЫ ДЛЯ КРУПНОПАНЕЛЬНЫХ ОБЩЕСТВЕННЫХ, АДМИНИСТРАТИВНЫХ И БЫТОВЫХ ЗДАНИЙ С ВЫСОТОЙ ЭТАЖА 3,3 м, СТРОЯЩИХСЯ НА ВЕЧНОМЕРЗЛЫХ ГРУНТАХ, ИСПОЛЬЗУЕМЫХ ПО ПРИНЦИПАМ I и II | СТРОИТЕЛЬНЫЕ КОНСТРУКЦИИ И ИЗДЕЛИЯ<br>Серия I.090.I-9м<br>Вып.I-I,2-I,2-4,6-I | Лист 2<br>Страница 3 |
|---|---|---|

Рис.I8

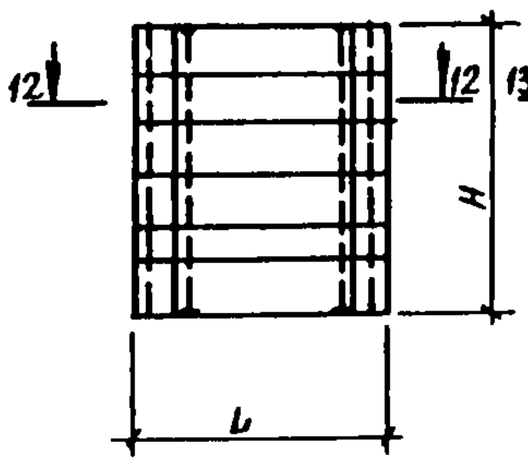


Рис.I9

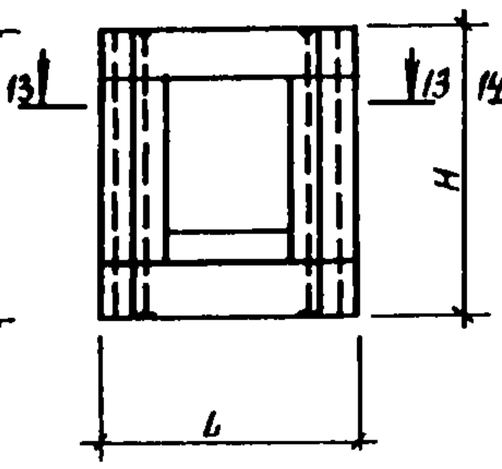


Рис.20

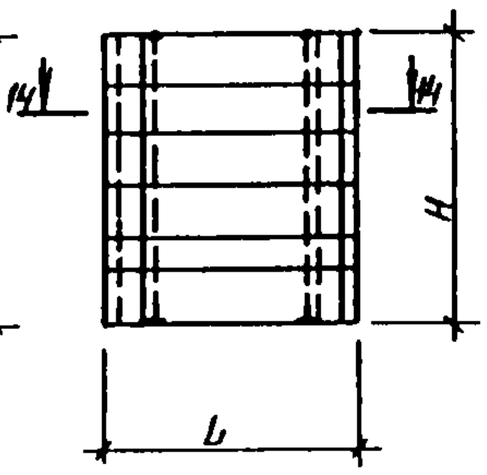


Рис.2I

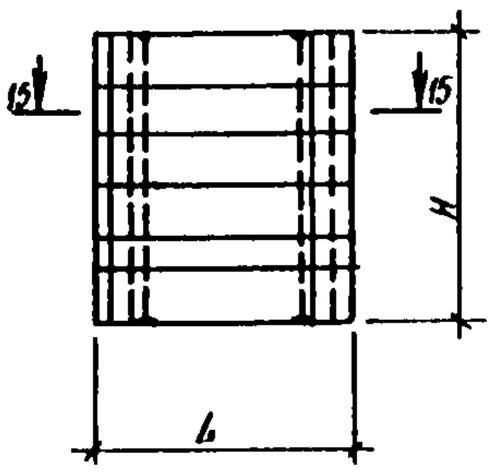


I2-I2

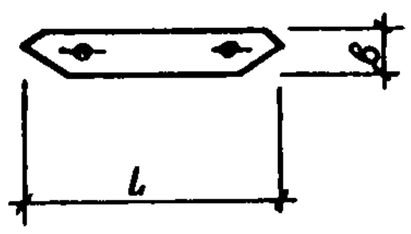


I3-I3

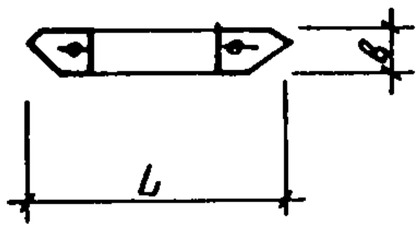


I4-I4

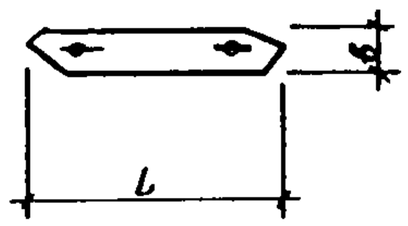


I5-I5

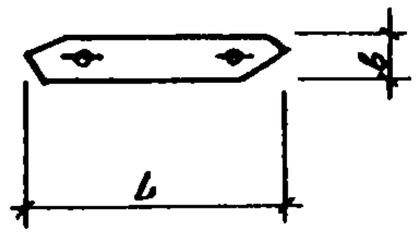


Рис.22

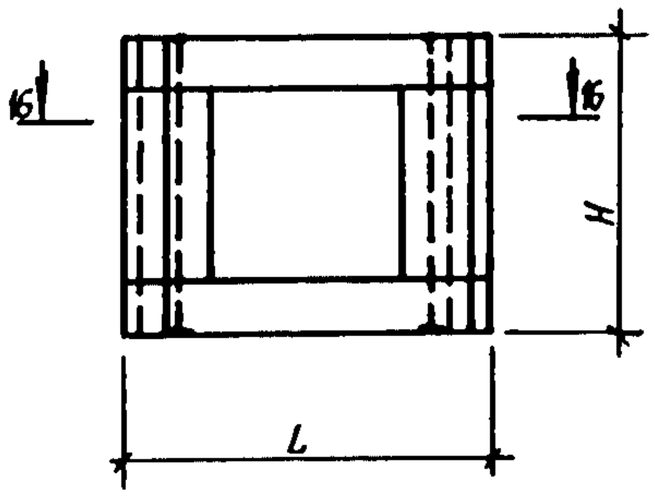


Рис.23

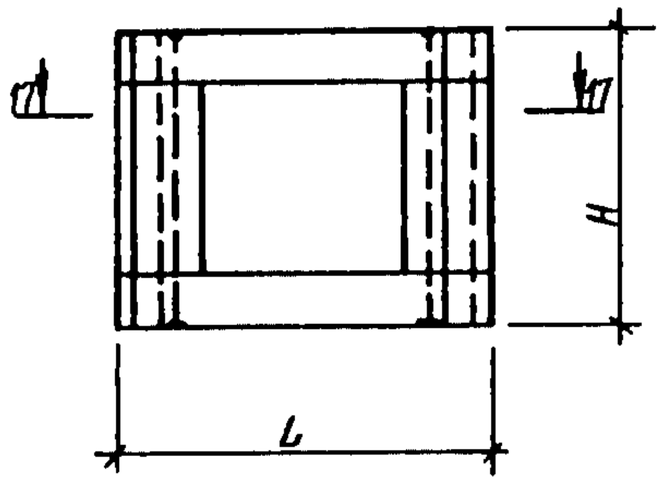


I6-I6

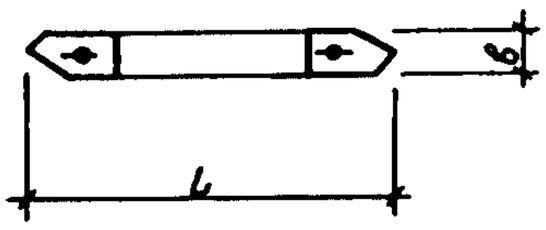


I7-I7

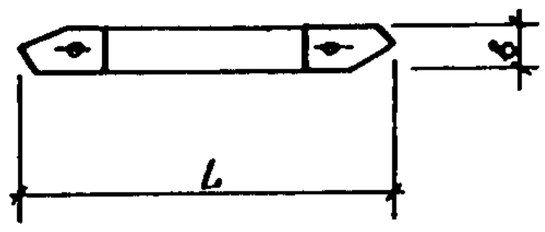


Рис.24

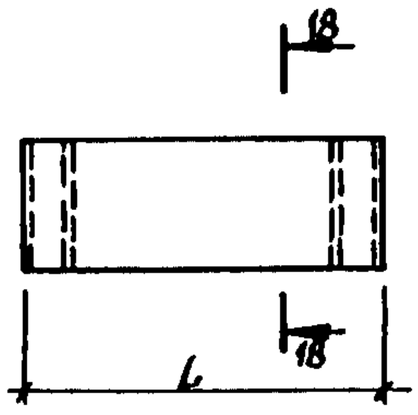


Рис.25

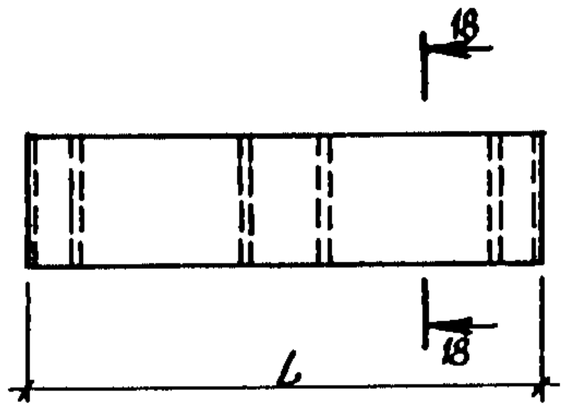


I8-I8

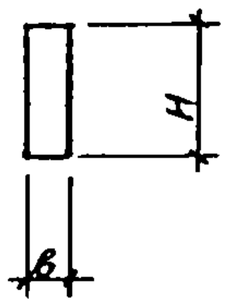

Рис.26

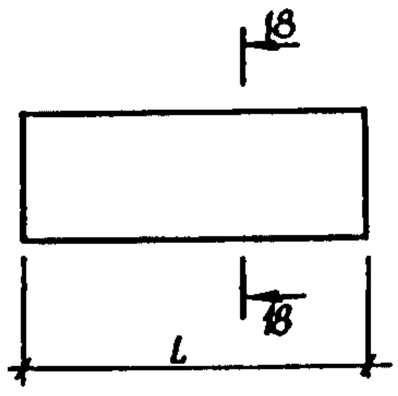


Рис.27

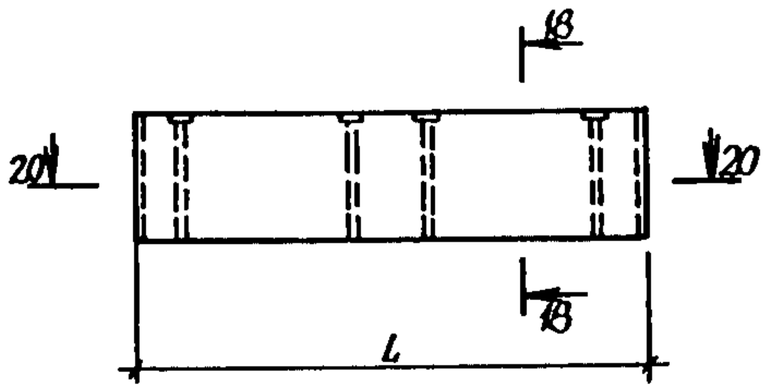


Рис.28

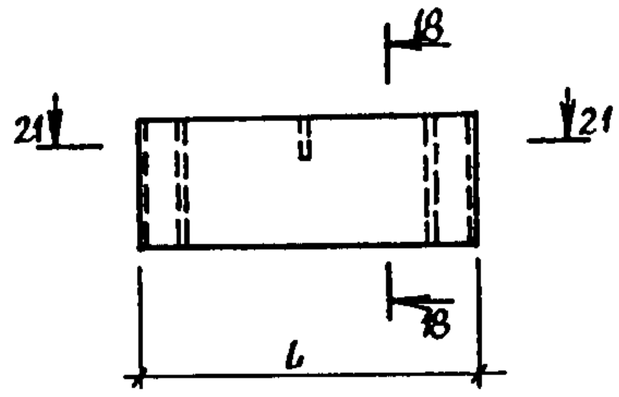


Рис.29

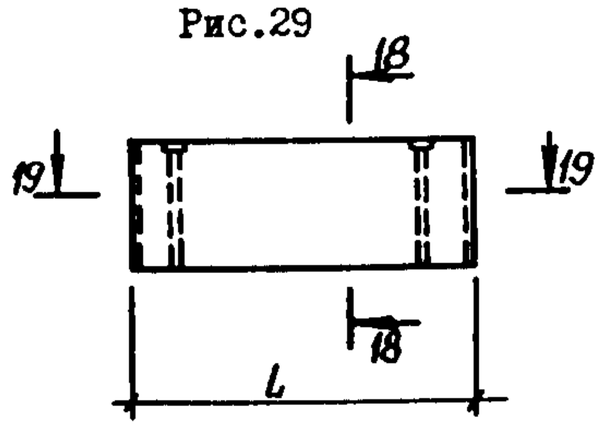


Рис.30

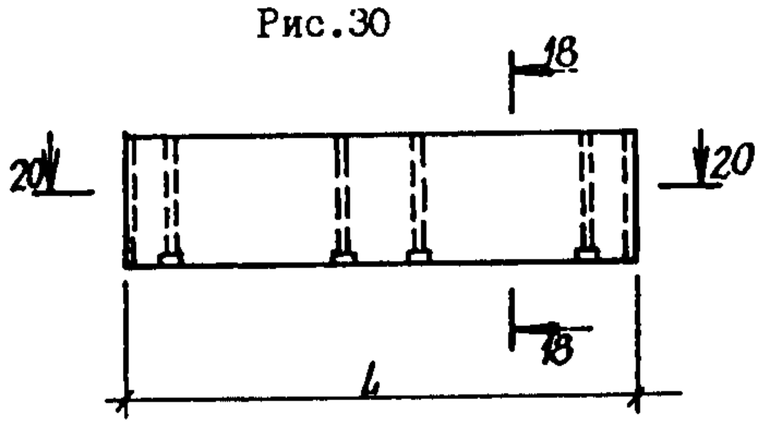


Рис.3I

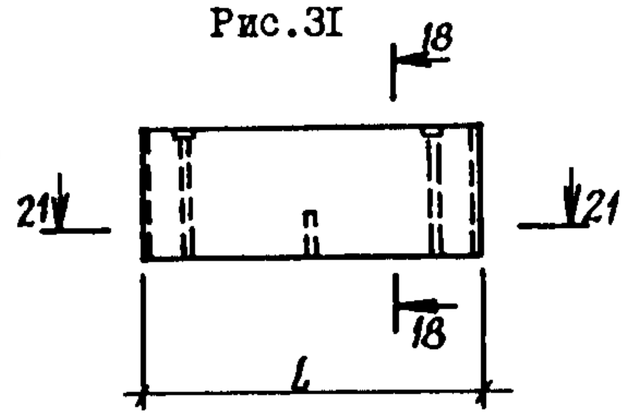


Рис.32

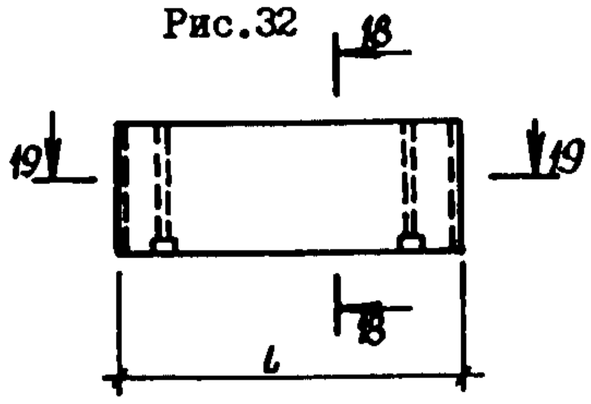


20-20

Рис.33

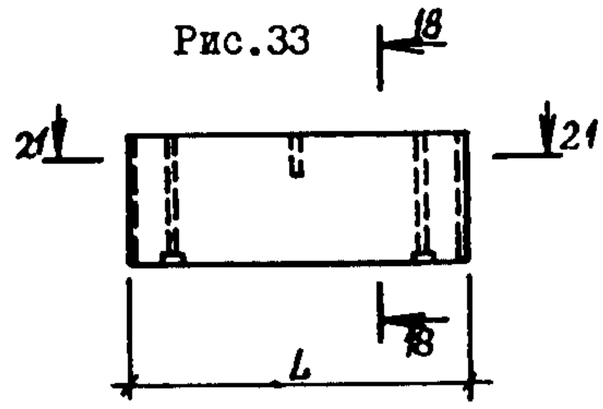


I9-I9

Рис.34

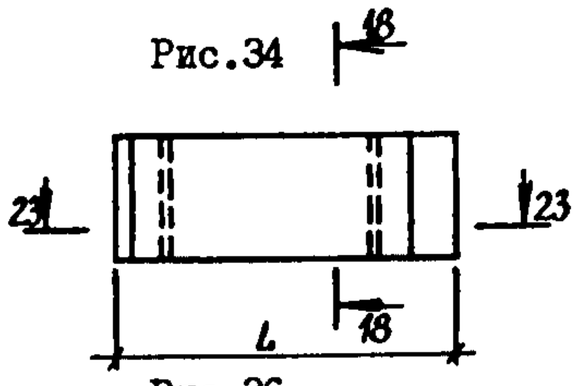


2I-2I

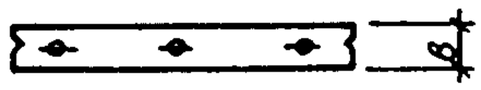


Рис.35

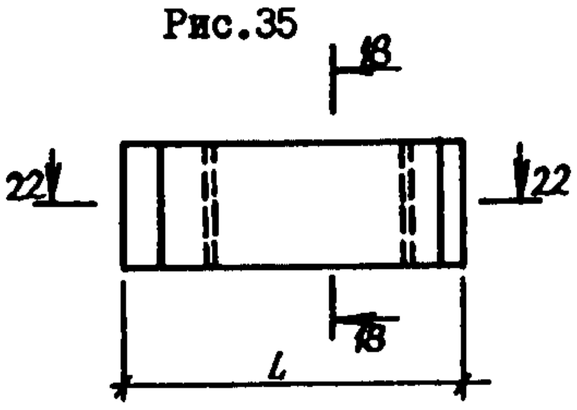


Рис.36

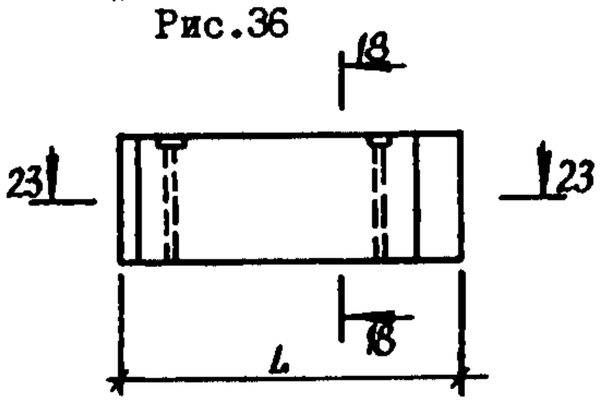


Рис.37

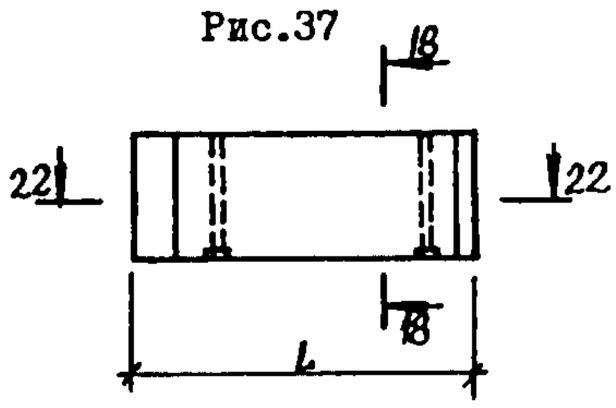


Рис.38

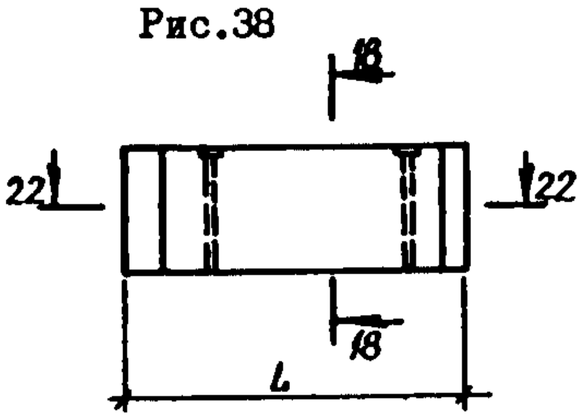


Рис.39

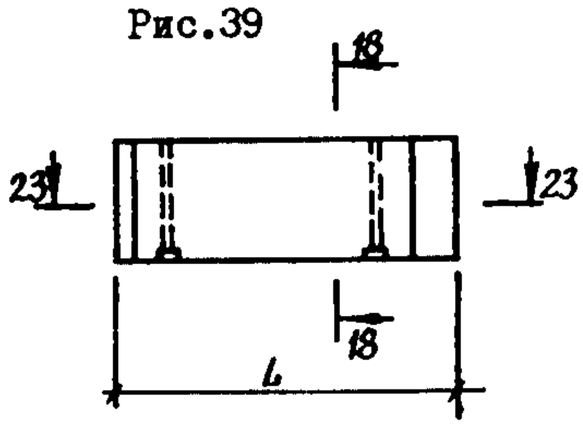


Рис.40

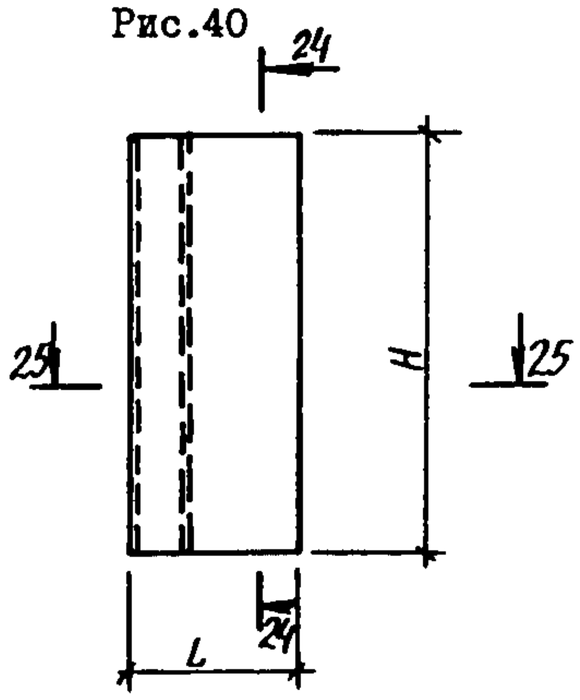


22-22

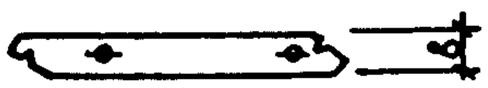


23-23

| СБОРНЫЕ ЖЕЛЕЗОБЕТОННЫЕ КОНСТРУКЦИИ МЕЖВИДОВОГО ПРИМЕНЕНИЯ ИЗ АВТОКЛАВНЫХ БЕТОНОВ ЯЧЕИСТОЙ И ПЛОТНОЙ СТРУКТУРЫ ДЛЯ КРУПНОПАНЕЛЬНЫХ ОБЩЕСТВЕННЫХ, АДМИНИСТРАТИВНЫХ И БЫТОВЫХ ЗДАНИЙ С ВЫСОТОЙ ЭТАЖА 3,3 м, СТРОЯЩИХСЯ НА ВЕЧНОМЕРЗЛЫХ ГРУНТАХ, ИСПОЛЬЗУЕМЫХ ПО ПРИНЦИПАМ I и II | СТРОИТЕЛЬНЫЕ КОНСТРУКЦИИ И ИЗДЕЛИЯ<br>Серия I.090.I-9м<br>Вып.I-I;2-I;2-4;6-I | Лист 3<br>Страница 5 |
|---|---|---|

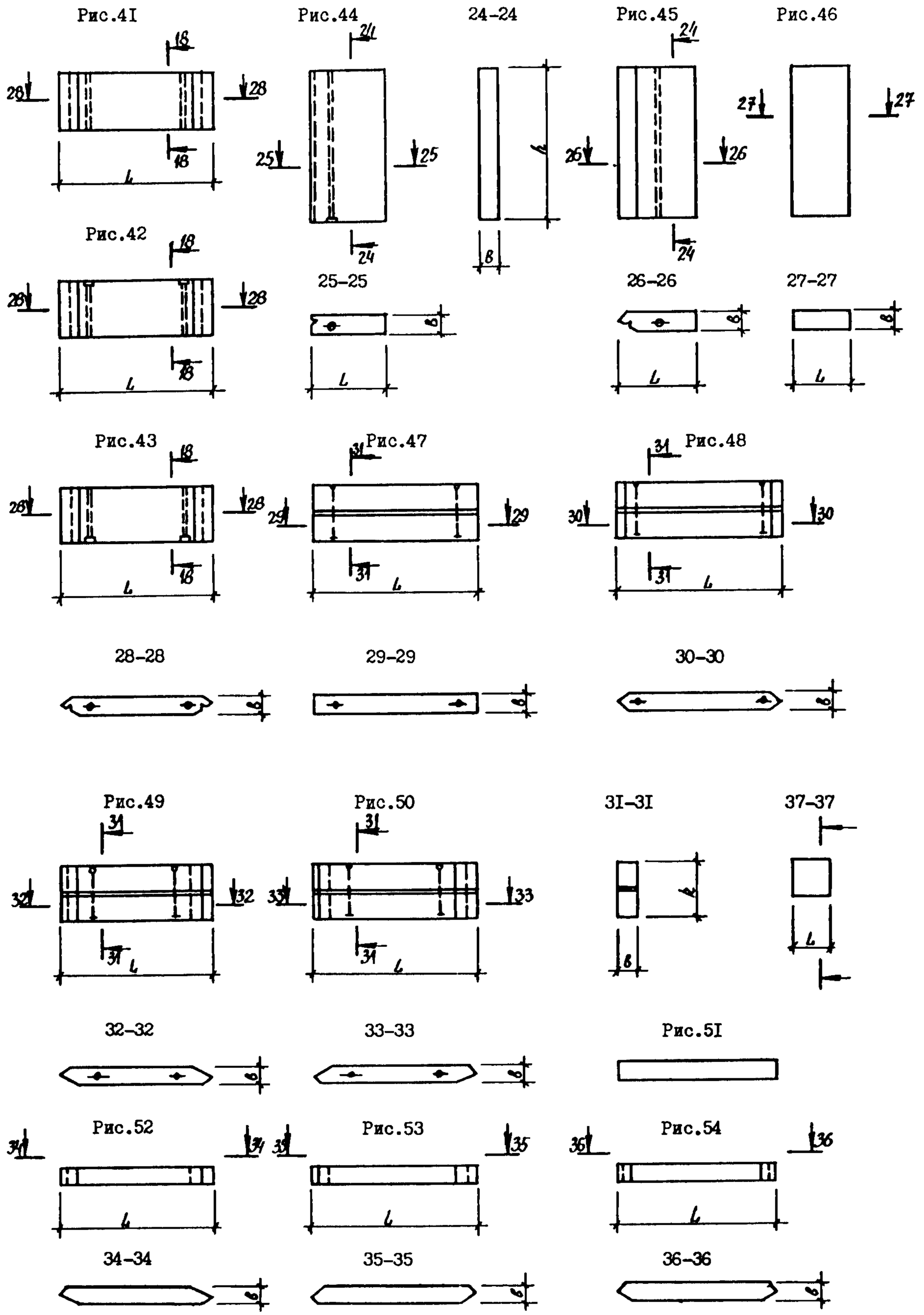

DIAA ТЕХНИЧЕСКАЯ ХАРАКТЕРИСТИКА

Панели - однослойные, собраны из отдельных блоков (исходных элементов стен), изготавливаемых по резательной технологии на машинах типа "Универсал-60".

Стеновые блоки из автоклавного ячеистого бетона класса В2,5 со средней плотностью 700 кг/м$^3$.

Марка ячеистого бетона в изделиях стен по морозостойкости должна быть не менее 50.

Армирование стеновых блоков предусмотрено пространственными арматурными блоками.

Арматура класса Вр-I по ГОСТ 6727-80*.

Тяжи и нагели из арматуры класса А-I по ГОСТ 5781-82*.

## НОМЕНКЛАТУРА

| Марка | Рис. | Размеры, мм | | | Расход материалов | | | | Масса изделия, кг |
|---|---|---|---|---|---|---|---|---|---|
| | | | | | Бетон | | Сталь, кг | | |
| | | L | б | H | Класс | Объем, м$^3$ | Натуральная | Приведенная к кл. А-I | |
| ПАНЕЛИ ТЕХНИЧЕСКОГО ЭТАЖА | | | | | | | | | |
| IНЦ I2.23.4-Я-I | I | II80 | 400 | 2350 | В2,5 | I,I0 | 23,74 | 26,83 | 845 |
| IНЦ 30.23.4-Я-I | | 2980 | | | | 2,80 | 32,78 | 40,I2 | 2I65 |
| IНЦ 3I.23.4-Я-I | | 3080 | | | | 2,88 | 33,66 | 4I,4I | 22I0 |
| IНЦ 33.23.4-Я-I | | 3280 | | | | 3,07 | 34,54 | 42,70 | 2360 |
| IНЦ 2I.23.4-Я-I | | 2I20 | | | | I,97 | 28,46 | 33,77 | I5I5 |
| IНЦ 26.23.4-Я-I | | 2550 | | | | 2,40 | 30,54 | 36,82 | I850 |
| IНЦ 30.23.4-Я-2 | 2 | 2980 | | | | 2,27 | 30,20 | 36,32 | I750 |
| IНЦ 5I.23.4-Я-I | 3 | 5I20 | | | | 4,8I | 60,60 | 72,64 | 3705 |
| IНЦ 60.23.4-Я-I | | 5980 | | | | 5,60 | 64,92 | 78,99 | 43I5 |
| IНЦ 66.23.4-Я-I | | 6580 | | | | 6,I8 | 67,72 | 83,II | 4760 |
| IНЦ 23.23.4-Я-I | 4 | 2270 | | | | I,86 | 29,82 | 35,77 | I500 |
| IНЦ 22.23.4-Я-I | 5 | 2I50 | | | | I,87 | 29,26 | 34,94 | I440 |
| IНЦ 37.23.4-Я-I | | 3690 | | | | 3,34 | 37,70 | 47,36 | 2575 |
| IНЦ 22.23.4-Я-Iл | 6 | 2I50 | | | | I,87 | 29,26 | 34,94 | I440 |
| IНЦ 37.23.4-Я-Iл | | 3690 | | | | 3,34 | 37,70 | 47,36 | 2575 |
| IНЦ 23.23.4-Я-I.I | | 23I0 | | | | I,98 | 29,90 | 35,88 | I525 |
| IНЦ 23.23.4-Я-I.Iл | 5 | 23I0 | | | | I,98 | 29,90 | 35,88 | I525 |
| ПАНЕЛИ ЭТАЖНЫЕ | | | | | | | | | |
| IНС I2.33.4-Я-I | 7 | II80 | 400 | 3280 | В2,5 | I,54 | 29,50 | 33,92 | II85 |
| IНС 2I.33.4-Я-I | | 2I20 | | | | 2,75 | 36,28 | 43,89 | 2II5 |
| IНС 26.33.4-Я-I | | 2550 | | | | 3,35 | 39,28 | 48,30 | 2580 |
| IНС 30.33.4-Я-I | | 2980 | | | | 3,90 | 45,52 | 53,02 | 3020 |

| СБОРНЫЕ ЖЕЛЕЗОБЕТОННЫЕ КОНСТРУКЦИИ МЕЖВИДОВОГО ПРИМЕНЕНИЯ ИЗ АВТОКЛАВНЫХ БЕТОНОВ ЯЧЕИСТОЙ И ПЛОТНОЙ СТРУКТУРЫ ДЛЯ КРУПНОПАНЕЛЬНЫХ ОБЩЕСТВЕННЫХ, АДМИНИСТРАТИВНЫХ И БЫТОВЫХ ЗДАНИЙ С ВЫСОТОЙ ЭТАЖА 3,3 м, СТРОЯЩИХСЯ НА ВЕЧНОМЕРЗЛЫХ ГРУНТАХ, ИСПОЛЬЗУЕМЫХ ПО ПРИНЦИПАМ I и II | СТРОИТЕЛЬНЫЕ КОНСТРУКЦИИ И ИЗДЕЛИЯ<br>Серия I.090.I-9м<br>Вып.I-I;2-I;2-4;6-I | Лист 4<br>Страница 7 |
|---|---|---|

Продолжение

| Марка | Рис. | Размеры, мм | | | Расход материалов | | | | Масса изделия, кг |
|---|---|---|---|---|---|---|---|---|---|
| | | L | в | H | Бетон | | Сталь, кг | | |
| | | | | | Класс | Объем, $м^3$ | Натуральная | Приведенная к кл. А-I | |
| IHC 3I.33.4-Я-I | 7 | 3080 | 400 | 3280 | B2,5 | 4,0I | 43,78 | 54,97 | 3080 |
| IHC 33.33.4-Я-I | | 3280 | | | | 4,29 | 45,04 | 56,76 | 3300 |
| IHC 60.33.4-Я-I | | 5980 | | | | 7,80 | 84,40 | I05,42 | 60I5 |
| IHC I2.4I.4-Я-I | | II80 | | 4090 | | I,94 | 34,02 | 39,36 | I490 |
| IHC 2I.4I.4-Я-I | | 2I20 | | | | 3,43 | 42,06 | 48,62 | 2640 |
| IHC 26.4I.4-Я-I | | 2550 | | | | 4,23 | 45,92 | 56,86 | 3260 |
| IHC 30.4I.4-Я-I | | 2980 | | | | 4,93 | 49,84 | 62,32 | 38I5 |
| IHC 3I.4I.4-Я-I | | 3080 | | | | 5,07 | 5I,38 | 64,88 | 3890 |
| IHC 33.4I.4-Я-I | | 3280 | | | | 5,34 | 52,58 | 64,09 | 4II0 |
| IHC 60.4I.4-Я-I | | 5980 | | | | 9,86 | 99,04 | I24,6I | 7600 |
| IHC 30.I7.4-Я-I | | 2980 | | I630 | | I,94 | 26,34 | 3I,72 | I500 |
| IHC 2I.I7.4-Я-I | | 2I20 | | | | I,37 | 23,I8 | 27,08 | I055 |
| IHC 2I.33.4-Я-6 | 8 | 2I20 | 400 | 3280 | B2,5 | I,44 | 32,02 | 37,I2 | I440 |
| IHC 26.33.4-Я-3 | | 2550 | | | | 2,23 | 33,06 | 38,65 | I7I5 |
| IHC 30.33.4-Я-2 | | 2980 | | | | 2,58 | 34,62 | 40,94 | 2000 |
| IHC 30.33.4-Я-4 | | 2980 | | | | 3,23 | 37,58 | 45,29 | 2490 |
| IHC 3I.33.4-Я-2 | | 3080 | | | | 2,70 | 35,06 | 4I,59 | 2080 |
| IHC 33.33.4-Я-2 | | 3280 | | | | 2,96 | 35,94 | 42,88 | 2280 |
| IHC 2I.4I.4-Я-6 | | 2I20 | | 4090 | | 2,56 | 37,92 | 44,59 | 2005 |
| IHC 26.4I.4-Я-3 | | 2550 | | | | 3,07 | 39,48 | 46,88 | 2365 |
| IHC 30.4I.4-Я-2 | | 2980 | | | | 3,54 | 4I,64 | 50,06 | 2735 |
| IHC 30.4I.4-Я-4 | | 2980 | | | | 4,20 | 44,88 | 54,82 | 3240 |
| IHC 3I.4I.4-Я-2 | | 3080 | | | | 3,68 | 42,30 | 5I,03 | 2835 |
| IHC 33.4I.4-Я-2 | | 3280 | | | | 4,03 | 43,44 | 52,70 | 3I05 |
| IHC 30.33.4-Я-4.I | 9 | 2980 | 400 | 3280 | B2,5 | 2,55 | 37,42 | 44,55 | I980 |
| IHC 33.33.4-Я-4.I | | 3280 | | | | 2,96 | 38,92 | 46,76 | 2275 |
| IHC 30.4I.4-Я-4.I | | 2980 | | 4090 | | 3,54 | 44,60 | 53,90 | 2735 |
| IHC 33.4I.4-Я-4.I | | 3280 | | | | 4,03 | 46,64 | 56,90 | 3I05 |
| IHC 30.33.4-Я-5 | I0 | 2980 | | 3280 | | 2,55 | 36,28 | 43,89 | I970 |
| IHC 2I.33.4-Я-5.I | | 2I20 | | | | I,86 | 32,80 | 38,77 | I425 |
| IHC 30.33.4-Я-7 | I2 | 2980 | | 3280 | | 2,80 | 35,62 | 42,92 | 2I65 |
| IHC 26.4I.4-Я-7.I | I3 | 2550 | | 4090 | | 3,0I | 39,96 | 47,59 | 2370 |
| IHC 30.4I.4-Я-7.I | | 2980 | | | | 3,77 | 43,92 | 53,4I | 2905 |
| IHC 30.4I.4-Я-8 | | 2980 | | | | 3,4I | 42,82 | 5I,79 | 2635 |
| IHC 30.33.4-Я-9 | II | 2980 | | 3280 | | 2,80 | 35,62 | 42,92 | 2I55 |
| IHC 60.33.4-Я-2.I | I4 | 5980 | 400 | 3280 | B2,5 | 5,I6 | 68,60 | 8I,25 | 3990 |

| СБОРНЫЕ ЖЕЛЕЗОБЕТОННЫЕ КОНСТРУКЦИИ МЕЖВИДОВОГО ПРИМЕНЕНИЯ ИЗ АВТОКЛАВНЫХ БЕТОНОВ ЯЧЕИСТОЙ И ПЛОТНОЙ СТРУКТУРЫ ДЛЯ КРУПНОПАНЕЛЬНЫХ ОБЩЕСТВЕННЫХ, АДМИНИСТРАТИВНЫХ И БЫТОВЫХ ЗДАНИЙ С ВЫСОТОЙ ЭТАЖА 3,3 м, СТРОЯЩИХСЯ НА ВЕЧНОМЕРЗЛЫХ ГРУНТАХ, ИСПОЛЬЗУЕМЫХ ПО ПРИНЦИПАМ I и II | СТРОИТЕЛЬНЫЕ КОНСТРУКЦИИ И ИЗДЕЛИЯ Серия I.090.I-9м Вып.I-I;2-I;2-4;6-I | Лист 4 Страница 8 |
|---|---|---|

Продолжение

| Марка | Рис. | Размеры, мм | | | Расход материалов | | | | Масса изделия, кг |
|---|---|---|---|---|---|---|---|---|---|
| | | | | | Бетон | | Сталь, кг | | |
| | | L | в | H | Класс | Объем, $м^3$ | Натуральная | Приведенная к кл.А-I | |
| IHC 5I.33.4-Я-3.I | I4 | 5I20 | 400 | 3280 | B2,5 | 4,48 | 68,56 | 8I,I9 | 3450 |
| IHC 5I.33.4-Я-6.I | | 5I20 | | | | 4,90 | 69,88 | 83,I3 | 3760 |
| IHC 60.4I.4-Я-2.I | | 5980 | | 4090 | | 7,08 | 82,64 | 99,49 | 5455 |
| IHC 5I.4I.4-Я-3.I | | 5I20 | | | | 6,I6 | 78,92 | 94,02 | 4740 |
| IHC 5I.4I.4-Я-6.I | | 5I20 | | | | 6,54 | 8I,20 | 97,37 | 5050 |
| IHC 60.33.4-Я-4.2 | I5 | 5980 | | 3280 | | 4,93 | 74,I2 | 88,35 | 3950 |
| IHC 60.4I.4-Я-4.2 | | 5980 | | 4090 | | 7,08 | 88,56 | II4,56 | 5455 |
| IHC 60.33.4-Я-2 | I6 | 5980 | | 3280 | | 6,48 | 76,50 | 93,37 | 50I0 |
| IHC 60.4I.4-Я-2 | | 5980 | | 4090 | | 8,40 | 90,54 | III,6I | 6480 |
| IHC 60.33.4-Я-2л | I7 | 5980 | | 3280 | | 6,48 | 76,50 | 93,37 | 50I0 |
| IHC 60.4I.4-Я-2л | | 5980 | | 4090 | | 8,40 | 90,54 | III,6I | 6480 |
| IHC 23.33.4-Я-I | I8 | 2270 | | 3280 | | 2,69 | 38,I4 | 46,62 | 2085 |
| IHC 23.4I.4-Я-I | | 2270 | | 4090 | | 3,37 | 44,66 | 55,00 | 2640 |
| IHC 23.33.4-Я-4 | I9 | 2270 | | 3280 | | I,8I | 36,I4 | 42,I0 | I400 |
| IHC 23.4I.4-Я-4 | | 2270 | | 4090 | | 2,46 | 42,72 | 5I,65 | I900 |
| IHC 22.33.4-Я-I | 20 | 2I50 | | 3280 | | 2,63 | 37,36 | 45,48 | 2030 |
| IHC 22.4I.4-Я-I | | 2I50 | | 4090 | | 3,3I | 43,68 | 53,56 | 2550 |
| IHC 22.33.4-Я-Iл | 2I | 2I50 | | 3280 | | 2,63 | 37,36 | 45,48 | 2030 |
| IHC 22.4I.4-Я-Iл | | 2I50 | | 4090 | | 3,3I | 43,68 | 53,56 | 2550 |
| IHC 22.33.4-Я-4 | 22 | 2I50 | | 3280 | | I,69 | 36,08 | 42,0I | I305 |
| IHC 37.33.4-Я-2 | | 3690 | | | | 3,I3 | 4I,70 | 50,27 | 24I5 |
| IHC 22.4I.4-Я-4 | | 2I50 | | 4090 | | 2,28 | 42,54 | 5I,38 | I755 |
| IHC 37.4I.4-Я-2 | | 3690 | | | | 4,23 | 50,39 | 62,92 | 3260 |
| IHC 22.33.4-Я-4л | 23 | 2I50 | | 3280 | | I,69 | 36,08 | 42,0I | I305 |
| IHC 37.33.4-Я-2л | | 3690 | | | | 3,I3 | 4I,70 | 50,27 | 24I5 |
| IHC 22.4I.4-Я-4л | | 2I50 | | 4090 | | 2,28 | 42,54 | 5I,38 | I755 |
| IHC 37.4I.4-Я-2л | | 3690 | | | | 4,23 | 50,39 | 62,92 | 3260 |
| IHC 23.33.4-Я-I.I | 2I | 23I0 | | 3280 | | 2,75 | 38,26 | 46,80 | 2II5 |
| IHC 23.4I.4-Я-I.I | | 23I0 | | 4090 | | 3,48 | 44,80 | 53,56 | 2680 |
| IHC 23.43.4-Я-I.Iл | 20 | 23I0 | | 3280 | | 2,75 | 38,26 | 46,80 | 2II5 |
| IHC 23.4I.4-Я-I.Iл | | 23I0 | | 4090 | | 3,48 | 44,80 | 53,56 | 2680 |
| ПАНЕЛИ ПАРАПЕТА | | | | | | | | | |
| IHП I2.I2.4-Я | 47 | II80 | 400 | II95 | B2,5 | 0,56 | I6,88 | I8,46 | 430 |
| IHП 26.I2.4-Я | | 2550 | | | | I,22 | 20,28 | 23,46 | 940 |
| IHП 30.I2.4-Я | | 2980 | | | | I,42 | 2I,40 | 25,II | II00 |
| IHП 3I.I2.4-Я | | 3080 | | | | I,46 | 2I,84 | 25,76 | II20 |

| СБОРНЫЕ ЖЕЛЕЗОБЕТОННЫЕ КОНСТРУКЦИИ МЕЖВИДОВОГО ПРИМЕНЕНИЯ ИЗ АВТОКЛАВНЫХ БЕТОНОВ ЯЧЕИСТОЙ И ПЛОТНОЙ СТРУКТУРЫ ДЛЯ КРУПНОПАНЕЛЬНЫХ ОБЩЕСТВЕННЫХ, АДМИНИСТРАТИВНЫХ И БЫТОВЫХ ЗДАНИЙ С ВЫСОТОЙ ЭТАЖА 3,3 м, СТРОЯЩИХСЯ НА ВЕЧНОМЕРЗЛЫХ ГРУНТАХ, ИСПОЛЬЗУЕМЫХ ПО ПРИНЦИПАМ I и II | СТРОИТЕЛЬНЫЕ КОНСТРУКЦИИ И ИЗДЕЛИЯ Серия I.090.I-9м Вып.I-I;2-I;2-4;6-I | Лист 5 Страница 9 |
|---|---|---|

Продолжение

| Марка | Рис. | Размеры, мм | | | Расход материалов | | | | Масса изделия, кг |
|---|---|---|---|---|---|---|---|---|---|
| | | | | | Бетон | | Сталь, кг | | |
| | | L | в | H | Класс | Объем, $м^3$ | Натуральная | Приведенная к кл. А-I | |
| IНП 33.I2.4-Я | 47 | 3280 | 400 | II95 | В2,5 | I,56 | 22,28 | 26,40 | I200 |
| IНП 2I.I2.4-Я | | 2I20 | | | | I,00 | I9,24 | 2I,93 | 770 |
| IНП 5I.I2.4-Я | | 5I20 | | | | 2,44 | 26,96 | 33,28 | I880 |
| IНП 60.I2.4-Я | | 5980 | | | | 2,84 | 29,I2 | 36,46 | 2I90 |
| IНП 23.I2.4-Я-I | 48 | 2270 | | II95 | | 0,98 | I9,96 | 22,99 | 760 |
| IНП 22.I2.4-Я | 49 | 2I50 | | | | 0,96 | I9,64 | 22,52 | 740 |
| IНП 22.I2.4-Я-л | 50 | 2I50 | | | | 0,96 | I9,64 | 22,52 | 740 |
| IНП 23.I2.4-Я | 50 | 23I0 | | | | I,00 | I9,92 | 22,93 | 770 |
| IНП 23.I2.4-Я-л | 49 | 23I0 | | | | I,00 | I9,92 | 22,93 | 770 |
| IНП 37.I2.4-Я | 49 | 3690 | | | | I,70 | 23,86 | 28,72 | I3I0 |
| IНП 37.I2.4-Я-л | 50 | 3690 | | | | I,70 | 23,86 | 28,72 | I3I0 |
| СБ I2.4.4-Я | 5I | II95 | 400 | 400 | В2,5 | 0,I9 | I,36 | 2,00 | I50 |
| СБ I2.3.6-Я | | II80 | 570 | 300 | | 0,20 | 2,46 | 3,32 | I55 |
| СБ 2I.3.6-Я | | 2I20 | | | | 0,36 | 3,72 | 5,I7 | 280 |
| СБ 26.3.6-Я | | 2550 | | | | 0,44 | 4,40 | 6,I7 | 340 |
| СБ 30.3.6-Я | | 2980 | | | | 0,5I | 4,98 | 7,02 | 395 |
| СБ 3I.3.6-Я | | 3080 | | | | 0,53 | 5,04 | 7,II | 4I0 |
| СБ 33.3.6-Я | | 3280 | | | | 0,56 | 5,38 | 7,6I | 430 |
| СБ 5I.3.6-Я | | 5I20 | | | | 0,88 | 7,90 | II,3I | 680 |
| СБ 60.3.6-Я | | 5980 | | | | I,02 | 9,I6 | I3,I6 | 785 |
| СБ 8.3.6-Я | | 800 | | | | 0,I4 | I,94 | 3,55 | II0 |
| СБ 24.3.6-Я | 52 | 2370 | 570 | 300 | В2,5 | 0,34 | 3,72 | 5,I7 | 265 |
| СБ 24.3.6-Я-л | 53 | 2370 | | | | 0,34 | 3,72 | 5,I7 | 265 |
| СБ 25.3.6-Я | 52 | 2480 | | | | 0,36 | 3,84 | 5,34 | 280 |
| СБ 25.3.6-Я-л | 53 | 2480 | | | | 0,36 | 3,84 | 5,34 | 280 |
| СБ 37.3.6-Я | 52 | 3730 | | | | 0,58 | 5,72 | 8,II | 450 |
| СБ 37.3.6-Я-л | 53 | 3730 | | | | 0,58 | 5,72 | 8,II | 450 |
| СБ 23.3.6-Я | 54 | 2270 | | | | 0,32 | 3,60 | 4,99 | 250 |
| СБ 8.2.6-Я | 5I | 800 | 570 | 200 | В2,5 | 0,09 | I,86 | 2,43 | 70 |
| СБ I2.2.6-Я | | II80 | | | | 0,I4 | 2,36 | 3,I7 | II0 |
| СБ 2I.2.6-Я | | 2I20 | | | | 0,24 | 3,56 | 4,93 | I85 |
| СБ 26.2.6-Я | | 2550 | | | | 0,29 | 4,20 | 5,87 | 225 |
| СБ 30.2.6-Я | | 2980 | | | | 0,34 | 4,76 | 6,70 | 265 |
| СБ 3I.2.6-Я | | 3080 | | | | 0,35 | 4,82 | 6,79 | 270 |
| СБ 33.2.6-Я | | 3280 | | | | 0,37 | 5,I4 | 7.26 | 285 |
| СБ 5I.2.6-Я | | 5I20 | | | | 0,58 | 7,54 | I0,78 | 450 |

| СБОРНЫЕ ЖЕЛЕЗОБЕТОННЫЕ КОНСТРУКЦИИ МЕЖВИДОВОГО ПРИМЕНЕНИЯ ИЗ АВТОКЛАВНЫХ БЕТОНОВ ЯЧЕИСТОЙ И ПЛОТНОЙ СТРУКТУРЫ ДЛЯ КРУПНОПАНЕЛЬНЫХ ОБЩЕСТВЕННЫХ, АДМИНИСТРАТИВНЫХ И БЫТОВЫХ ЗДАНИЙ С ВЫСОТОЙ ЭТАЖА 3,3 м, СТРОЯЩИХСЯ НА ВЕЧНОМЕРЗЛЫХ ГРУНТАХ, ИСПОЛЬЗУЕМЫХ ПО ПРИНЦИПАМ I и II | СТРОИТЕЛЬНЫЕ КОНСТРУКЦИИ И ИЗДЕЛИЯ Серия I.090.I-9м Вып.I-I;2-I;2-4;6-I | Лист 5 Страница10 |
|---|---|---|

Продолжение

| Марка | Рис. | Размеры, мм | | | Расход материалов | | | | Масса изделия, кг |
|---|---|---|---|---|---|---|---|---|---|
| | | | | | Бетон | | Сталь, кг | | |
| | | L | b | H | Класс | Объем, $м^3$ | Натуральная | Приведенная к кл. А-I | |
| СБ 60.2.6-Я | 51 | 5980 | 570 | 200 | В2,5 | 0,68 | 8,74 | I2,55 | 525 |
| СБ 24.2.6-Я | 52 | 2370 | | | | 0,23 | 3,56 | 4,93 | I80 |
| СБ 24.2.6-Я-л | 53 | 2370 | | | | 0,23 | 3,56 | 4,93 | I80 |
| СБ 25.2.6-Я | 52 | 2480 | | | | 0,24 | 3,68 | 5,II | I85 |
| СБ 25.2.6-Я-л | 53 | 2480 | | | | 0,24 | 3,68 | 5,II | I85 |
| СБ 37.2.6-Я | 52 | 3730 | | | | 0,39 | 5,46 | 7,73 | 300 |
| СБ 37.2.6-Я-л | 53 | 3730 | | | | 0,39 | 5,46 | 7,73 | 300 |
| СБ 23.2.6-Я | 54 | 2270 | | | | 0,2I | 3,46 | 4,79 | I65 |
| БЛОКИ ПАНЕЛЕЙ НАРУЖНЫХ СТЕН | | | | | | | | | |
| СБ I2.6.4-Я | 24 | II80 | 400 | 595 | В2,5 | 0,28 | I,60 | 2,35 | 2I5 |
| СБ 2I.6.4-Я | | 2I20 | | | | 0,50 | 2,78 | 4,09 | 385 |
| СБ 26.6.4-Я | | 2550 | | | | 0,6I | 3,30 | 4,85 | 470 |
| СБ 30.6.4-Я | | 2980 | | | | 0,7I | 3,86 | 5,67 | 550 |
| СБ 3I.6.4-Я | | 3080 | | | | 0,73 | 4,08 | 6,00 | 560 |
| СБ 33.6.4-Я | | 3280 | | | | 0,78 | 4,30 | 6,32 | 600 |
| СБ I2.5.4-Я | | II80 | | 560 | | 0,26 | I,60 | 2,35 | 200 |
| СБ 2I.5.4-Я | | 2I20 | | | | 0,47 | 2,78 | 4,09 | 360 |
| СБ 26.5.4-Я | | 2550 | | | | 0,57 | 3,30 | 4,85 | 440 |
| СБ 30.5.4-Я | | 2980 | | | | 0,67 | 3,86 | 5.67 | 5I5 |
| СБ 3I.5.4-Я | | 3080 | | | | 0,69 | 4,08 | 6,00 | 530 |
| СБ 33.5.4-Я | | 3280 | | | | 0,73 | 4,30 | 6,32 | 560 |
| СБ I2.5.4-Я.I | | II80 | | 505 | | 0,24 | I,48 | 2,I8 | I85 |
| СБ 2I.5.4-Я.I | | 2I20 | | | | 0,43 | 2,56 | 3,76 | 330 |
| СБ 26.5.4-Я.I | | 2550 | | | | 0,52 | 3,04 | 4,47 | 400 |
| СБ 30.5.4-Я.I | | 2980 | | | | 0,60 | 3,56 | 5,23 | 460 |
| СБ 3I.5.4-Я.I | | 3080 | | | | 0,62 | 3,76 | 5,53 | 480 |
| СБ 33.5.4-Я.I | | 3280 | | | | 0,66 | 3,96 | 5,82 | 5I0 |
| СБ 2I.4.4-Я | | 2I20 | | 435 | | 0,37 | 2,56 | 3,76 | 285 |
| СБ 30.4.4-Я | | 2980 | | | | 0,52 | 3,56 | 5,23 | 400 |
| СБ 2I.4.4-Я-I | | 2I20 | | 400 | | 0,34 | 2,56 | 3,76 | 260 |
| СБ 30.4.4-Я-I | | 2980 | | | | 0,48 | 3,56 | 5,23 | 370 |
| СБ I2.3.4-Я | | II80 | | 295 | | 0,I4 | I,24 | I,82 | II0 |
| СБ 2I.3.4-Я | | 2I20 | | | | 0,25 | 2,I2 | 3,I2 | I90 |
| СБ 26.3.4-Я | | 2550 | | | | 0,30 | 2,52 | 3,70 | 230 |
| СБ 30.3.4-Я | | 2980 | | | | 0,35 | 2,96 | 4,35 | 270 |

СБОРНЫЕ ЖЕЛЕЗОБЕТОННЫЕ КОНСТРУКЦИИ МЕЖВИДОВОГО ПРИМЕНЕНИЯ ИЗ АВТОКЛАВНЫХ БЕТОНОВ ЯЧЕИСТОЙ И ПЛОТНОЙ СТРУКТУРЫ ДЛЯ КРУПНОПАНЕЛЬНЫХ ОБЩЕСТВЕННЫХ, АДМИНИСТРАТИВНЫХ И БЫТОВЫХ ЗДАНИЙ С ВЫСОТОЙ ЭТАЖА 3,3 м, СТРОЯЩИХСЯ НА ВЕЧНОМЕРЗЛЫХ ГРУНТАХ, ИСПОЛЬЗУЕМЫХ ПО ПРИНЦИПАМ I и II

СТРОИТЕЛЬНЫЕ КОНСТРУКЦИИ И ИЗДЕЛИЯ
Серия I.090.I-9м
Вып.I-I;2-I;2-4;6-I



Продолжение

| Марка | Рис. | Размеры, мм | | | Расход материалов | | | | Масса изделия кг |
|---|---|---|---|---|---|---|---|---|---|
| | | | | | Бетон | | Сталь, кг | | |
| | | L | B | H | Класс | Объем, м3 | Натуральная | Приведенная к кл.А-I | |
| СБ 3I.3.4-Я | 24 | 3080 | 400 | 295 | В2,5 | 0,36 | 3,I2 | 4,59 | 280 |
| СБ 33.3.4-Я | | 3280 | | | | 0,39 | 3,28 | 4,82 | 300 |
| СБ I2.6.4-Я-I | 29 | II80 | | 595 | | 0,28 | 2,24 | 2,99 | 2I5 |
| СБ 2I.6.4-Я-I | | 2I20 | | | | 0,50 | 3,42 | 4,73 | 385 |
| СБ 26.6.4-Я-I | | 2550 | | | | 0,6I | 3,94 | 5,49 | 470 |
| СБ 30.6.4-Я-I | | 2980 | | | | 0,7I | 4,50 | 6,3I | 550 |
| СБ 3I.6.4-Я-I | | 3080 | | | | 0,73 | 4,72 | 6,64 | 560 |
| СБ 33.6.4-Я-I | | 3280 | | | | 0,78 | 4,94 | 6,96 | 600 |
| СБ 30.5.4-Я-I | | 2980 | | 560 | | 0,67 | 4,50 | 6,3I | 5I5 |
| СБ 30.3.4-Я-I | | 2980 | | 295 | | 0,35 | 3,60 | 4,99 | 270 |
| СБ I2.6.4-Я-2 | 32 | II80 | 400 | 595 | В2,5 | 0,28 | I,60 | 2,35 | 2I5 |
| СБ 2I.6.4-Я-2 | | 2I20 | | | | 0,50 | 2,78 | 4,09 | 385 |
| СБ 26.6.4-Я-2 | | 2550 | | | | 0,6I | 3,30 | 4,85 | 470 |
| СБ 30.6.4-Я-2 | | 2980 | | | | 0,7I | 3,86 | 5,67 | 550 |
| СБ 3I.6.4-Я-2 | | 3080 | | | | 0,73 | 4,08 | 6,00 | 560 |
| СБ 33.6.4-Я-2 | | 3280 | | | | 0,78 | 4,30 | 6,32 | 600 |
| СБ 2I.4.4-Я-2 | | 2I20 | | 400 | | 0,34 | 2,56 | 3,76 | 260 |
| СБ 30.4.4-Я-2 | | 2980 | | | | 0,48 | 3,56 | 5,23 | 370 |
| СБ 30.4.4-Я-2.I | | 2980 | | 440 | | 0,52 | 3,56 | 5,23 | 400 |
| СБ 5I.6.4-Я | 25 | 5I20 | | 595 | | I,22 | 6,64 | 9,76 | 940 |
| СБ 60.6.4-Я | | 5980 | | | | I,42 | 7,72 | II,35 | I095 |
| СБ 5I.5.4-Я | | 5I20 | | 560 | | I,I5 | 6,64 | 9,76 | 885 |
| СБ 60.5.4-Я | | 5980 | | | | I,34 | 7,72 | II,35 | I030 |
| СБ 60.5.4-Я.I | | 5980 | | 505 | | I,2I | 7,I2 | I0,47 | 930 |
| СБ 60.3.4-Я | | 5980 | | | | 0,70 | 5,92 | 8,70 | 540 |
| СБ 5I.6.4-Я-I | 27 | 5I20 | | 595 | | I,22 | 7,28 | I0,4 | 940 |
| СБ 60.6.4-Я-I | 27 | 5980 | | | | I,42 | 8,36 | II,99 | I095 |
| СБ 5I.6.4-Я-2 | 30 | 5I20 | | | | I,22 | 6,64 | 9,76 | 940 |
| СБ 60.6.4-Я-2 | | 5980 | | | | I,42 | 7,72 | II,35 | I095 |
| СБ 30.6.4-Я.I | 28 | 2980 | | | | 0,7I | 3,86 | 5,67 | 550 |
| СБ 33.6.4-Я.I | | 3280 | | | | 0,78 | 4,30 | 6,32 | 600 |
| СБ 30.6.4-Я-3 | 3I | 2980 | | | | 0,7I | 4,50 | 6,3I | 550 |
| СБ 33.6.4-Я-3 | | 3280 | | | | 0,78 | 4,94 | 6,96 | 600 |
| СБ 30.6.4-Я-4 | 33 | 2980 | | | | 0,7I | 3,86 | 5,67 | 550 |
| СБ 33.6.4-Я-4 | | 3280 | | | | 0,78 | 4,30 | 6,32 | 600 |
| СБ I8.5.4-Я-I | 26 | I805 | | 460 | | 0,33 | | | 255 |

| СБОРНЫЕ ЖЕЛЕЗОБЕТОННЫЕ КОНСТРУКЦИИ МЕЖВИДОВОГО ПРИМЕНЕНИЯ ИЗ АВТОКЛАВНЫХ БЕТОНОВ ЯЧЕИСТОЙ И ПЛОТНОЙ СТРУКТУРЫ ДЛЯ КРУПНОПАНЕЛЬНЫХ ОБЩЕСТВЕННЫХ, АДМИНИСТРАТИВНЫХ И БЫТОВЫХ ЗДАНИЙ С ВЫСОТОЙ ЭТАЖА 3,3 м, СТРОЯЩИХСЯ НА ВЕЧНОМЕРЗЛЫХ ГРУНТАХ, ИСПОЛЬЗУЕМЫХ ПО ПРИНЦИПАМ I и II | СТРОИТЕЛЬНЫЕ КОНСТРУКЦИИ И ИЗДЕЛИЯ Серия I.090.I-9м Вып.I-I;2-I;2-4;6-I | Лист 6 Страница I2 |
|---|---|---|

Продолжение

| Марка | Рис. | Размеры, мм | | | Расход материалов | | | | Масса изделия, кг |
|---|---|---|---|---|---|---|---|---|---|
| | | | | | Бетон | | Сталь, кг | | |
| | | L | в | H | Класс | Объем, $м^3$ | Натуральная | Приведенная к кл.А-I | |
| СБ I5.5.4-Я-I | 26 | I505 | 400 | 460 | В2,5 | 0,28 | | | 2I5 |
| СБ I2.5.4-Я-I | | I205 | | | | 0,22 | | | I70 |
| СБ 9.5.4-Я-I | | 905 | | | | 0,I7 | | | I30 |
| СБ I8.2.4-Я | | I805 | | 245 | | 0,I8 | | | I40 |
| СБ I5.2.4-Я | | I505 | | | | 0,I5 | | | II5 |
| СБ I2.2.4-Я | | I205 | | | | 0,I2 | | | 90 |
| СБ 9.2.4-Я | | 905 | | | | 0,09 | | | 70 |
| СБ I5.2.4-Я | | I5I5 | | 2I5 | | 0,I4 | | | II0 |
| СБ I3.2.4-Я | | I305 | | | | 0,I2 | | | 90 |
| СБ 22.6.4-Я | 35 | 2I50 | | 595 | | 0,48 | 2,98 | 4,38 | 370 |
| СБ 37.6.4-Я | | 3690 | | | | 0,85 | 5,09 | 7,48 | 655 |
| СБ 23.6.4-Я.Iл | | 23I0 | | | | 0,50 | 3,I4 | 4,62 | 385 |
| СБ 22.5.4-Я | 35 | 2I50 | 400 | 560 | В2,5 | 0,43 | 2,98 | 4,38 | 330 |
| СБ 37.5.4-Я | | 3690 | | | | 0,79 | 5,09 | 7,48 | 6I0 |
| СБ 23.5.4-Ял | | 23I0 | | | | 0,48 | 3,I4 | 4,62 | 370 |
| СБ 22.5.4-Я.л | | 2I50 | | 505 | | 0,39 | 2,72 | 4,00 | 300 |
| СБ 23.5.4-Я.Iл | | 23I0 | | | | 0,43 | 2,86 | 4,20 | 330 |
| СБ 22.3.4-Я | | 2I50 | | 295 | | 0,23 | 2,20 | 3,23 | I80 |
| СБ 23.3.4-Ял | | 23I0 | | | | 0,25 | 2,30 | 3,38 | I90 |
| СБ 22.6.4-Ял | 34 | 2I50 | | 595 | | 0,48 | 2,98 | 4,38 | 370 |
| СБ 37.6.4-Ял | | 3690 | | | | 0,85 | 5,09 | 7,48 | 655 |
| СБ 23.6.4-Я.I | | 23I0 | | | | 0,50 | 3,I4 | 4,62 | 385 |
| СБ 22.5.4-Ял | | 2I50 | | 560 | | 0,43 | 2,98 | 4,38 | 330 |
| СБ 37.5.4-Ял | | 3690 | | | | 0,79 | 5,09 | 7,48 | 6I0 |
| СБ 23.5.4-Я | | 23I0 | | | | 0,48 | 3,I4 | 4,62 | 370 |
| СБ 22.5.4-Я.Iл | 34 | 2I50 | | 505 | | 0,39 | 2,72 | 4,00 | 300 |
| СБ 23.5.4-Я.I | | 23I0 | | | | 0,43 | 3,I2 | 4,57 | 330 |
| СБ 22.3.4-Ял | | 2I50 | | 295 | | 0,23 | 2,20 | 3,23 | I80 |
| СБ 23.3.4-Я | | 23I0 | | | | 0,25 | 2,30 | 3,38 | I90 |
| СБ 22.6.4-Я-I | 38 | 2I50 | | 595 | | 0,48 | 3,62 | 5,02 | 370 |
| СБ 37.6.4-Я-I | | 3690 | | | | 0,85 | 5,73 | 8,I2 | 655 |
| СБ 23.6.4-Я-I.Iл | | 23I0 | | | | 0,50 | 3,78 | 5,26 | 385 |
| СБ 22.6.4-Я-Iл | 36 | 2I50 | | | | 0,48 | 3,62 | 5,02 | 370 |
| СБ 37.6.4-Я-Iл | | 3690 | | | | 0,85 | 5,73 | 8,I2 | 655 |
| СБ 23.6.4-Я-I.I | | 23I0 | | | | 0,50 | 3,78 | 5,26 | 385 |
| СБ 22.6.4-Я-2 | 37 | 2I50 | | | | 0,48 | 2,98 | 4,38 | 370 |

| СБОРНЫЕ ЖЕЛЕЗОБЕТОННЫЕ КОНСТРУКЦИИ МЕЖВИДОВОГО ПРИМЕНЕНИЯ ИЗ АВТОКЛАВНЫХ БЕТОНОВ ЯЧЕИСТОЙ И ПЛОТНОЙ СТРУКТУРЫ ДЛЯ КРУПНОПАНЕЛЬНЫХ ОБЩЕСТВЕННЫХ, АДМИНИСТРАТИВНЫХ И БЫТОВЫХ ЗДАНИЙ С ВЫСОТОЙ ЭТАЖА 3,3 м, СТРОЯЩИХСЯ НА ВЕЧНОМЕРЗЛЫХ ГРУНТАХ, ИСПОЛЬЗУЕМЫХ ПО ПРИНЦИПАМ I и II | СТРОИТЕЛЬНЫЕ КОНСТРУКЦИИ И ИЗДЕЛИЯ<br>Серия I.090.I-9м<br>Вып.I-I;2-I;2-4;6-I | Лист 7<br>Страница13 |
|---|---|---|

Продолжение

| Марка | Рис. | Размеры, мм | | | Расход материалов | | | | Масса изделия кг |
|---|---|---|---|---|---|---|---|---|---|
| | | | | | Бетон | | Сталь, кг | | |
| | | L | в | H | Класс | Объем, м³ | Натуральная | Приведенная к кл:А-I | |
| СБ 37.6.4-Я-2 | 37 | 3690 | 400 | 595 | В2,5 | 0,85 | 5,09 | 7,48 | 655 |
| СБ 23.6.4-Я-2.Iл | | 23I0 | | | | 0,50 | 3,I4 | 4,62 | 385 |
| СБ 22.6.4-Я-2л | 39 | 2I50 | | | | 0,48 | 2,98 | 4,38 | 370 |
| СБ 37.6.4-Я-2л | | 3690 | | | | 0,85 | 5,09 | 7,48 | 655 |
| СБ 23.6.4-Я-2.I | | 23I0 | | | | 0,50 | 3,I4 | 4,62 | 385 |
| СБ 23.6.4-Я | 4I | 2270 | | | | 0,49 | 3,I2 | 4,57 | 380 |
| СБ 23.5.4-Я.2 | | 2270 | | 560 | | 0,47 | 2,86 | 4,20 | 360 |
| СБ 23.5.4-Я.3 | | 2270 | | 505 | | 0,4I | 2,84 | 4,I7 | 3I5 |
| СБ 23.3.4-Я.I | | 2270 | | 295 | | 0,24 | 2,28 | 3,35 | I85 |
| СБ 23.6.4-Я-I | 42 | 2270 | | 595 | | 0,49 | 3,76 | 5,23 | 380 |
| СБ 23.6.4-Я-2 | 43 | 2270 | | 595 | | 0,49 | 3,I2 | 4,57 | 380 |
| СБ 4.2I.4-Я | 45 | 420 | | 2085 | | 0,I5 | 4,06 | 5,97 | II5 |
| СБ 4.23.4-Я | | 420 | | 2300 | | 0,I7 | 4,49 | 6,60 | I30 |
| СБ 7.2I.4-Я-I | 45 | 680 | 400 | 2085 | В2,5 | 0,37 | 4,28 | 6,29 | 285 |
| СБ.7.23.4-Я-I | | | | 2300 | | 0,4I | 4,73 | 6,95 | 3I5 |
| СБ 8.2I.4-Я-I | | 820 | | 2085 | | 0,49 | 4,72 | 6,94 | 380 |
| СБ 8.2I.4-Я-2 | | 790 | | | | 0,54 | 4,42 | 6,94 | 4I5 |
| СБ 8.23.4-Я-I | | 820 | | 2300 | | 0,50 | 5,2I | 7,66 | 385 |
| СБ 8.23.4-Я-2 | | 790 | | | | 0,56 | 4,88 | 7,I7 | 430 |
| СБ II.2I.4-Я | | I090 | | 2085 | | 0,7I | 5,76 | 8,47 | 550 |
| СБ II.23.4-Я | | I090 | | 2300 | | 0,79 | 6,35 | 9,33 | 6I0 |
| СБ 4.2I.4-Я-I | 40 | 365 | 400 | 2085 | В2,5 | 0,30 | 2,34 | 3,44 | 230 |
| СБ 4.23.4-Я-I | | | | 2300 | | 0,34 | 2,60 | 3,82 | 260 |
| СБ 5.2I.4-Я | | 455 | | 2085 | | 0,38 | 2,56 | 3,76 | 290 |
| СБ 5.23.4-Я | | | | 2300 | | 0,42 | 2,84 | 4,I7 | 325 |
| СБ 5.2I.4-Я-I | | 520 | | 2085 | | 0,43 | 2,56 | 3,76 | 330 |
| СБ 5.23.4-Я-I | | | | 2300 | | 0,48 | 2,84 | 4,I7 | 370 |
| СБ 5.9.4-Я | | 455 | | 940 | | 0,I7 | I,I6 | I,7I | I30 |
| СБ 6,9.4-Я | | 585 | | | | 0,22 | I,26 | I,85 | I70 |
| СБ 6.2I.4-Я | | | | 2085 | | 0,49 | 2,78 | 4,09 | 380 |
| СБ 6.23.4-Я | | | | 2300 | | 0,54 | 3,08 | 4,53 | 4I5 |
| СБ 6.2I.4-Я-I | | 635 | | 2085 | | 0,53 | 2,78 | 4,09 | 4I0 |
| СБ 6.23.4-Я-I | | | | 2300 | | 0,58 | 3,08 | 4,53 | 450 |
| СБ 6.23.4-Я-3 | | 620 | | 2345 | | 0,58 | 3,08 | 4,53 | 450 |
| СБ 7.2I.4-Я-I | | 680 | | 2085 | | 0,57 | 3,00 | 4,4I | 440 |
| СБ 7.23.4-Я-I | | | | 2300 | | 0,63 | 3,32 | 4,88 | 485 |

| СБОРНЫЕ ЖЕЛЕЗОБЕТОННЫЕ КОНСТРУКЦИИ МЕЖВИДОВОГО ПРИМЕНЕНИЯ ИЗ АВТОКЛАВНЫХ БЕТОНОВ ЯЧЕИСТОЙ И ПЛОТНОЙ СТРУКТУРЫ ДЛЯ КРУПНОПАНЕЛЬНЫХ ОБЩЕСТВЕННЫХ, АДМИНИСТРАТИВНЫХ И БЫТОВЫХ ЗДАНИЙ С ВЫСОТОЙ ЭТАЖА 3,3 м, СТРОЯЩИХСЯ НА ВЕЧНОМЕРЗЛЫХ ГРУНТАХ, ИСПОЛЬЗУЕМЫХ ПО ПРИНЦИПАМ I и II | СТРОИТЕЛЬНЫЕ КОНСТРУКЦИИ И ИЗДЕЛИЯ Серия I.090.I-9м Вып.I-I;2-I;2-4;6-I | Лист 7 Страница14 |
|---|---|---|

Продолжение

| Марка | Рис. | Размеры, мм | | | Расход материалов | | | | Масса изделия, кг |
|---|---|---|---|---|---|---|---|---|---|
| | | | | | Бетон | | Сталь, кг | | |
| | | L | в | H | Класс | Объем, $м^3$ | Натуральная | Приведенная к кл. А-I | |
| СБ 7.2I.4-Я-2 | 40 | 735 | 400 | 2085 | В2,5 | 0,6I | 3,00 | 4,4I | 470 |
| СБ 7.23.4-Я | | | | 2300 | | 0,68 | 3,32 | 4,88 | 525 |
| СБ 7.26.4-Я | | 730 | | 2645 | | 0,77 | 4,I2 | 6,06 | 595 |
| СБ 8.2I.4-Я | | 835 | | 2I20 | | 0,7I | 3,82 | 5,62 | 550 |
| СБ 8.23.4-Я | | 835 | | 2335 | | 0,78 | 4,22 | 6,20 | 600 |
| СБ 9.2I.4-Я-I | | 875 | | 2085 | | 0,73 | 3,82 | 5,62 | 560 |
| СБ 9.23.4-Я-I | | | | 2300 | | 0,80 | 4,22 | 6,20 | 620 |
| СБ I0.2I.4-Я | | I035 | | 2085 | | 0,86 | 4,26 | 6,26 | 660 |
| СБ I0.23.4-Я | | | | 2300 | | 0,95 | 4,70 | 6,9I | 730 |
| СБ I0.I3.4-Я | | 985 | | I3I0 | | 0,52 | 2,72 | 4,00 | 400 |
| СБ 8.2I.4-Я-3 | 44 | 835 | | 2I20 | | 0,7I | 3,82 | 5,62 | 545 |
| СБ 2.2I.4-Я | 46 | 250 | | 2085 | | 0,2I | 2,I2 | 3,I2 | I60 |
| СБ 2.23.4-Я | | | | 2300 | | 0,23 | 2,36 | 3,47 | I75 |
| СБ 6.2I.4-Я-2 | | 550 | | 2085 | | 0,46 | 2,78 | 4,09 | 355 |
| СБ 6.23.4-Я-2 | | | | 2300 | | 0,5I | 3,08 | 4,53 | 395 |
| СБ I2.4.4-Я | | II95 | | 400 | | 0,I9 | I,36 | 2,00 | I50 |
| СБ I6.4.4-Я | 46 | I630 | 400 | 400 | В2,5 | 0,26 | I,86 | 2,73 | 200 |
| СБ 24.4.4-Я | | 2350 | | | | 0,38 | 2,64 | 3,88 | 290 |
| СБ 33.4.4-Я | | 3280 | | | | 0,52 | 3,62 | 5,32 | 400 |
| СБ 4I.4.4-Я | | 4090 | | | | 0,65 | 4,50 | 6,62 | 500 |

C2BA УКАЗАНИЯ ПО ПРИМЕНЕНИЮ

Панели предназначены для проектирования и строительства крупнопанельных общественных, административных и бытовых зданий с высотой этажа 3,3 м, строящихся на вечномерзлых грунтах, используемых по принципам I и II с неравномерными осадками, не превышающими установленные СНиП 2.02.01-83 прил.4.

R2CO СТЕПЕНЬ ОГНЕСТОЙКОСТИ - предел огнестойкости панелей принят не менее 2 часов, согласно СНиП П-2-80

N1BD РАСЧЕТНАЯ ТЕМПЕРАТУРА НАРУЖНОГО ВОЗДУХА - минус 55°С

G2DD КЛИМАТИЧЕСКИЕ РАЙОНЫ И ПОДРАЙОНЫ - I климатический район, подрайоны IА, IБ, IГ, IД

G2BQ СТЕПЕНЬ АГРЕССИВНОСТИ СРЕДЫ - неагрессивная

ДОПОЛНИТЕЛЬНЫЕ ДАННЫЕ

Маркировка панелей и стеновых блоков принята в соответствии с ГОСТ 23009-78.*

Пример расшифровки марки IНЦ 30.23.4-Я-I

| I | НЦ | 30.23.4 | Я | I |
|---|---|---|---|---|
| однослойные панели | Наружные стеновые технического этажа | Габариты, дм, длина, высота, толщина | ячеистый бетон | панель глухая |

B7EA СОСТАВ ПРОЕКТНОЙ ДОКУМЕНТАЦИИ

Выпуск I-I - Панели стеновые из ячеистого бетона для технического этажа. Рабочие чертежи.

Выпуск 2-I - Панели стеновые наружные из ячеистого бетона. Рабочие чертежи.

Выпуск 2-4 - Панели парапета и карнизные блоки из ячеистого бетона. Рабочие чертежи.

Выпуск 6-I - Блоки панелей наружных стен из ячеистого бетона. Рабочие чертежи.

Объем проектных материалов, приведенных к формату А4 - 292 форматки

B7BA АВТОР ПРОЕКТА ЛенЗНИИЭП, I9I065, Санкт-Петербург, Д-65, наб.р.Мойки, 45

B7HA УТВЕРЖДЕНИЕ Утверждены Госкомархитектуры, приказ от I4.II.9I № I52. Введены в действие с 02.03.92 ЛенЗНИИЭП приказ от I3.03.92 № 37. Срок действия - I997г.

B7KA ПОСТАВЩИК ЛенЗНИИЭП, I9I065, Санкт-Петербург, Д-65, наб.р.Мойки, 45.

Инв. №

Катал.л. № 067464