К100,200,300-8-92

СК-3	СТРОИТЕЛЬНЫЙ КАТАЛОГ ЧАСТЬ 3 ТИПОВАЯ ДОКУМЕНТАЦИЯ НА КОНСТРУКЦИИ, ИЗДЕЛИЯ И УЗЛЫ ЗДАНИЙ И СООРУЖЕНИЙ	СТРОИТЕЛЬНЫЕ КОНСТРУКЦИИ И ИЗДЕЛИЯ Серия I.030.I-I/88 Выпуск I-2
АПП ЦИТП	СТЕНЫ НАРУЖНЫЕ ИЗ ОДНОСЛОЙНЫХ ПАНЕЛЕЙ ДЛЯ КАРКАСНЫХ ОБЩЕСТВЕННЫХ ЗДАНИЙ, ПРОИЗВОДСТВЕННЫХ И ВСПОМОГАТЕЛЬНЫХ ЗДАНИЙ ПРОМЫШЛЕННЫХ ПРЕДПРИЯТИЙ	
АВГУСТ 1992		На 6 листах На I2 страницах Страница I

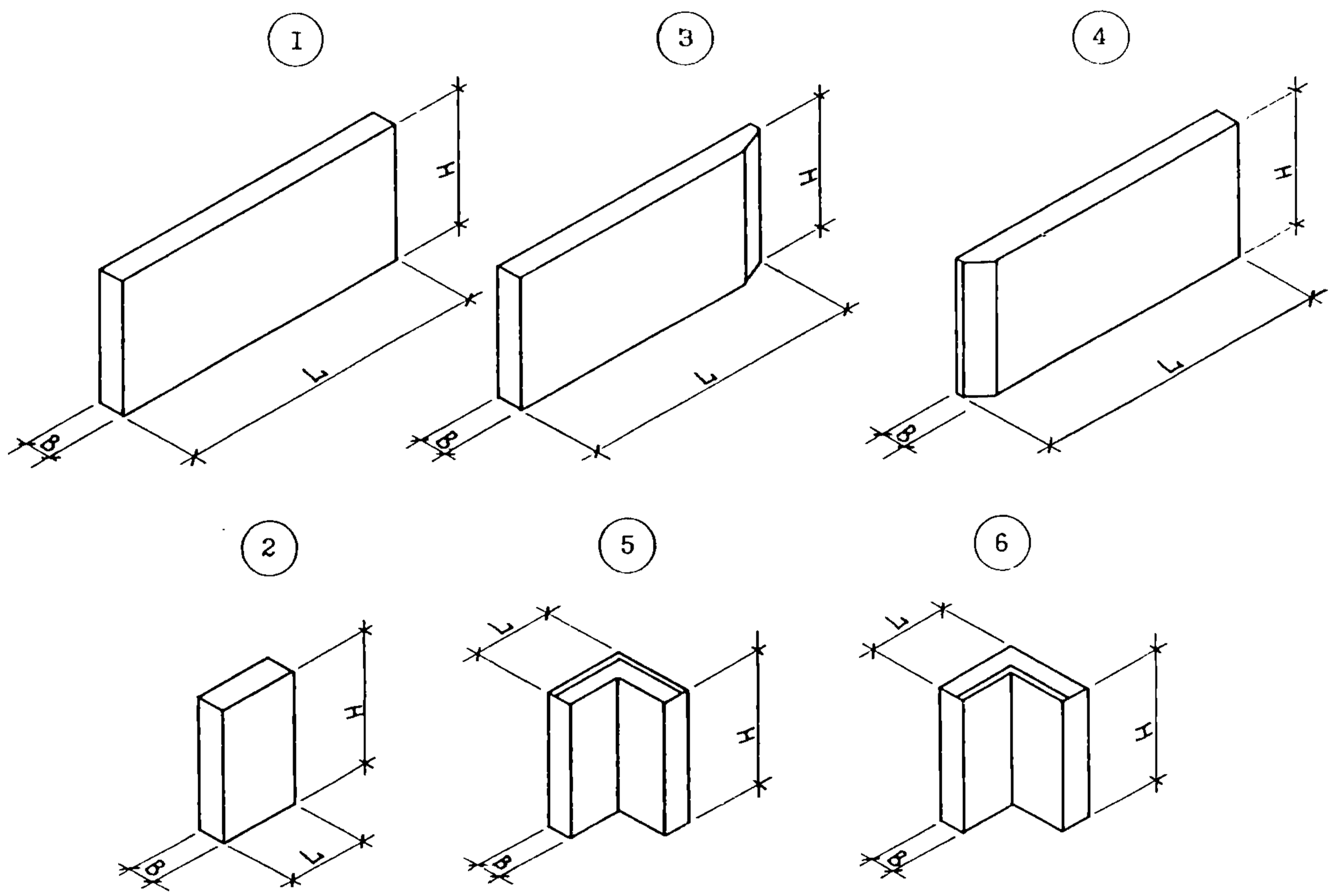

DIAA ТЕХНИЧЕСКАЯ ХАРАКТЕРИСТИКА

Панели представляют собой плоскую однослойную конструкцию, выполненную из легкого или ячеистого бетона, армированную пространственным каркасом.

Панели запроектированы из следующих видов бетона:

- легкий бетон на пористых заполнителях класса по прочности на сжатие В 3,5 с марками по среденей плотности D 900 ... D I200;
- ячеистый бетон класса по прочности на сжатие В 2,5 с марками по средней плотности D 600 ... D 800.

СТЕНЫ НАРУЖНЫЕ ИЗ ОДНОСЛОЙНЫХ ПАНЕЛЕЙ ДЛЯ КАРКАСНЫХ ОБЩЕСТВЕННЫХ ЗДАНИЙ, ПРОИЗВОДСТВЕННЫХ И ВСПОМОГАТЕЛЬНЫХ ЗДАНИЙ ПРОМЫШЛЕННЫХ ПРЕДПРИЯТИЙ	СТРОИТЕЛЬНЫЕ КОНСТРУКЦИИ И ИЗДЕЛИЯ Сер.I.030.I-I/88 Выпуск I-2	Лист I Страница 2

НОМЕНКЛАТУРА ПАНЕЛЕЙ ИЗ ЛЕГКОГО БЕТОНА

Эскиз	Марка изделия	Габаритные размеры, мм			Расход материалов			Масса изделия (при D 1200), т
		L	H	B	Бетон, $м^3$	Раствор, $м^3$	Сталь, кг	
I	ПС 30.6.2,5-Л	2980	585	250	0,375	0,061	12,12	0,65
	ПС 30.6.2,5-Л-I				0,375	0,061	14,52	0,65
	ПС 30.9.2,5-Л		885		0,567	0,092	12,48	0,97
	ПС 30.9.2,5-Л-I				0,567	0,092	14,88	0,97
	ПС 30.12.2,5-Л		1185		0,759	0,124	15,72	1,30
	ПС 30.12.2,5-Л-I				0,759	0,124	18,12	1,30
	ПС 30.15.2,5-Л		1485		0,951	0,155	17,92	1,62
	ПС 30.15.2,5-Л-I				0,951	0,155	20,32	1,62
	ПС 30.18.2,5-Л		1785		1,144	0,186	20,12	1,94
	ПС 30.18.2,5-Л-I				1,144	0,186	22,52	1,94
	ПС 30.21.2,5-Л		2085		1,336	0,217	23,49	2,26
	ПС 30.21.2,5-Л-I				1,336	0,217	25,89	2,26
	ПС 60.6.2,5-Л	5980	585	250	0,752	0,122	22,66	1,30
	ПС 60.6.2,5-Л-I				0,752	0,122	25,07	1,30
	ПС 60.9.2,5-Л		885		0,138	0,185	25,73	1,95
	ПС 60.9.2,5-Л-I				0,138	0,185	28,13	1,95
	ПС 60.12.2,5-Л		1185		1,524	0,248	31,62	2,59
	ПС 60.12.2,5-Л-I				1,524	0,248	34,02	2,59
	ПС 60.15.2,5-Л		1485		1,909	0,311	39,81	3,24
	ПС 60.15.2,5-Л-I				1,909	0,311	42,21	3,24
	ПС 60.18.2,5-Л		1785		2,295	0,374	47,08	3,88
	ПС 60.18.2,5-Л-I				2,295	0,374	49,48	3,88
	ПС 60.21.2,5-Л		2085		2,681	0,436	52,37	4,53
	ПС 60.21.2,5-Л-I				2,681	0,436	54,77	4,53
	ПС 72.9.2,5-Л	7180	885	250	1,366	0,222	38,03	2,34
	ПС 72.9.2,5-Л-I				1,366	0,222	40,43	2,34
	ПС 72.12.2,5-Л		1185		1,829	0,298	46,71	3,12
	ПС 72.12.2,5-Л-I				1,829	0,298	49,11	3,12
	ПС 72.15.2,5-Л		1485		2,292	0,373	57,23	3,88
	ПС 72.15.2,5-Л-I				2,292	0,373	59,63	3,88
	ПС 72.18.2,5-Л-		1785		2,756	0,449	72,48	4,68
	ПС 72.18.2,5-Л-I				2,756	0,449	74,88	4,68
	ПС 72.21.2,5-Л		2085		3,219	0,524	76,99	5,44
	ПС 72.21.2,5-Л-I				3,219	0,524	79,19	5,44
	ПС 90.12.2,5-Л	8980	1185	250	2,288	0,372	109,59	3,95
	ПС 90.12.2,5-Л-I				2,288	0,372	111,99	3,95
	ПС 90.15.2,5-Л		1485		2,867	0,467	125,45	4,93
	ПС 90.15.2,5-Л-I				2,867	0,467	127,85	4,93
	ПС 90.18.2,5-Л		1785		3,446	0,561	147,37	5,90
	ПС 90.18.2,5-Л-I				3,446	0,561	149,77	5,90

СТЕНЫ НАРУЖНЫЕ ИЗ ОДНОСЛОЙНЫХ ПАНЕЛЕЙ ДЛЯ КАРКАСНЫХ ОБЩЕСТВЕННЫХ ЗДАНИЙ, ПРОИЗВОДСТВЕННЫХ И ВСПОМОГАТЕЛЬНЫХ ЗДАНИЙ ПРОМЫШЛЕННЫХ ПРЕДПРИЯТИЙ	СТРОИТЕЛЬНЫЕ КОНСТРУКЦИИ И ИЗДЕЛИЯ Сер.I.030.I-I/88 Выпуск I-2	Лист 2 Страница 3

продолжение

Эскиз	Марка изделия	Габаритные размеры, мм			Расход материалов			Масса изделия (при D I200) т
		L	H	B	Бетон, $м^3$	Раствор, $м^3$	Сталь, кг	
I	ПС 90.2I.2,5-Л ПС 90.2I.2,5-Л-I	8980	2085	250	4,026 4,026	0,655 0,655	I54,66 I57,06	6,88 6,88
2	ПС 3.I2.2,5-Л ПС 3.I8.2,5-Л ПС 3.2I.2,5-Л	280	II85 I785 2085	250	0,07I 0,I07 0,I26	0,0I2 0,0I7 0,020	3,54 4,04 4,30	0,I2 0,I7 0,20
	ПС 6.I2.2,5-Л ПС 6.I8.2,5-Л ПС 6.2I.2,5-Л	580	II85 I785 2085	250	0,I48 0,I44 0,260	0,024 0,036 0,042	8,30 9,49 9,90	0,24 0,35 0,42
	ПС I2.I2.2,5-Л ПС I2.I8.2,5-Л ПС I2.2I.2,5-Л ПС I2.I2.2,5-Л-I ПС I2.I8.2,5-Л-I ПС I2.2I.2,5-Л-I	II80	II85 I785 2085 II85 I785 2085	250	0,30I 0,453 0,529 0,30I 0,453 0,529	0,049 0,074 0,086 0,49 0,074 0,086	9,58 II,39 I2,03 9,58 II,39 I2,03	0,48 0,70 0,84 0,48 0,70 0,84
3	I ПС 27.6.2,5-Л I ПС 27.6.2,5-Л-I	2700	585	250	0,33I 0,33I	0,053 0,053	II,59 I3,99	0,57 0,57
	I ПС 27.9.2,5-Л I ПС 27.9.2,5-Л-I		885		0,50I 0,50I	0,080 0,080	I2,02 I4,42	0,86 0,86
	I ПС 27.I2.2,5-Л I ПС 27.I2.2,5-Л-I		II85		0,670 0,670	0,I07 0,I07	I5,09 I7,49	I,I5 I,I5
	I ПС 27.I5.2,5-Л I ПС 27.I5.2,5-Л-I		I485		0,840 0,840	0,I35 0,I35	I7,II I9,5I	I,43 I,43
	I ПС 27.I8.2,5-Л I ПС 27.I8.2,5-Л-I		I785		I,0I0 I,0I0	0,I62 0,I62	I9,I4 2I,54	I,7I I,7I
	I ПС 27.2I.2,5-Л I ПС 27.2I.2,5-Л-I		2085		I,I79 I,I79	0,I86 0,I86	22,38 24,78	I,98 I,98
	I ПС 57.6.2,5-Л I ПС 57.6.2,5-Л-I	5700	585	250	0,708 0,708	0,II4 0,II4	22,00 24,40	I,22 I,22
	I ПС 57.9.2,5-Л I ПС 57.9.2,5-Л-I		885		I,07I I,07I	0,I73 0,I73	24,89 27,29	I,84 I,84
	I ПС 57.I2.2,5-Л I ПС 57.I2.2,5-Л-I		II85		I,435 I,435	0,232 0,232	30,62 33,02	2,44 2,44
	I ПС 57.I5.2,5-Л I ПС 57.I5.2,5-Л-I		I485		I,798 I,798	0,290 0,290	38,5I 40,9I	3,05 3,05
	I ПС 57.I8.2,5-Л I ПС 57.I8.2,5-Л-I		I785		2,I6I 2,I6I	0,349 0,349	45,6I 48,0I	3,65 3,65
	I ПС 57.2I.2,5-Л I ПС 57.2I.2,5-Л-I		2085		2,524 2,524	0,408 0,408	50,64 53,04	4,25 4,25

СТЕНЫ НАРУЖНЫЕ ИЗ ОДНОСЛОЙНЫХ ПАНЕЛЕЙ ДЛЯ КАРКАСНЫХ ОБЩЕСТВЕННЫХ ЗДАНИЙ, ПРОИЗВОДСТВЕННЫХ И ВСПОМОГАТЕЛЬНЫХ ЗДАНИЙ ПРОМЫШЛЕННЫХ ПРЕДПРИЯТИЙ	СТРОИТЕЛЬНЫЕ КОНСТРУКЦИИ И ИЗДЕЛИЯ Сер. I.030.I-I/88 Выпуск I-2	Лист 2 Страница 4

продолжение

Эскиз	Марка изделия	Габаритные размеры, мм			Расход материалов			Масса изделия (при D I200), т
		L	H	B	Бетон, $м^3$	Раствор, $м^3$	Сталь, кг	
4	2 ПС 27.6.2,5-Л	2700	585	250	0,33I	0,053	II,59	0,57
	2 ПС 27.6.2,5-Л-I				0,33I	0,053	I3,99	0,57
	2 ПС 27.9.2,5-Л		885		0,50I	0,080	I2,02	0,86
	2 ПС 27.9.2,5-Л-I				0,50I	0,080	I4,42	0,86
	2 ПС 27.I2.2,5-Л		II85		0,670	0,I07	I5,09	I,I5
	2 ПС 27.I2.2,5-Л-I				0,670	0,I07	I7,49	I,I5
	2 ПС 27.I5.2,5-Л		I485		0,840	0,I35	I7,II	I,43
	2 ПС 27.I5.2,5-Л-I				0,840	0,I35	I9,5I	I,43
	2 ПС 27.I8.2,5-Л		I785		I,0I0	0,I62	I9,I4	I,7I
	2 ПС 27.I8.2,5-Л-I				I,0I0	0,I62	2I,54	I,7I
	2 ПС 27.2I.2,5-Л		2085		I,I79	0,I89	22,38	I,99
	2 ПС 27.2I.2,5-Л-I				I,I79	0,I89	24,78	I,99
	2 ПС 57.6.2,5-Л	5700	585	250	0,708	0,II4	22,00	I,22
	2 ПС 57.6.2,5-Л-I				0,708	0,II4	24,40	I,22
	2 ПС 57.9.2,5-Л		885		I,07I	0,I73	24,89	I,84
	2 ПС 57.9.2,5-Л-I				I,07I	0,I73	27,29	I,84
	2 ПС 57.I2.2,5-Л		II85		I,435	0,232	30,62	2,44
	2 ПС 57.I2.2,5-Л-I				I,435	0,232	33,02	2,44
	2 ПС 57.I5.2,5-Л		I485		I,798	0,290	38,5I	3,05
	2 ПС 57.I5.2,5-Л-I				I,798	0,290	40,9I	3,05
	2 ПС 57.I8.2,5-Л		I785		2,I6I	0,349	45,6I	3,65
	2 ПС 57.I8.2,5-Л-I				2,I6I	0,349	48,0I	3,65
	2 ПС 57.2I.2,5-Л		2085		2,524	0,408	50,64	4,25
	2 ПС 57.2I.2,5-Л-I				2,524	0,408	53,04	4,25
5	3 ПС 46.60.2 5-Л	460	585	250	0,085	0,0II	4,23	0,I2
	3 ПС 46.90.2 5-Л		885		0,I30	0,0I6	4,57	0,I8
	3 ПС 46.I20.2 5-Л		II85		0,I75	0,02I	5,09	0,24
	3 ПС 46.I50.2 5-Л		I485		0,2I8	0,027	5,98	0,30
	3 ПС 46.I80.2 5-Л		I785		0,262	0,032	6,50	0,36
	3 ПС 46.2I0.2 5-Л		2085		0,308	0,036	7,02	0,4I
6	4 ПС 67.I20.25-Л	670	II85	250	0,280	0,044	5,38	0,50
	4 ПС 67.I80.25-Л		I785		0,420	0,066	7,33	0,69
	4 ПС 67.2I0.25-Л		2085		0,493	0,077	7,93	0,8I
I	ПСК 60.6.2,5-Л	5980	585	250	0,752	0,I22	90,I8	I,37
	ПСК 60.6.2,5-Л-I				0,752	0,I22	92,58	I,37
	ПСК 60.9.2,5-Л		885		I,I38	0,I85	43,44	I,97
	ПСК 60.9.2,5-Л-I				I,I38	0,I85	45,84	I,97
3	I ПСК 57.6.2,5-Л	5700	585	250	0,708	0,II5	84,75	I,29
	I ПСК 57.6.2,5-Л-I				0,708	0,II5	87,I5	I,29

СТЕНЫ НАРУЖНЫЕ ИЗ ОДНОСЛОЙНЫХ ПАНЕЛЕЙ ДЛЯ КАРКАСНЫХ ОБЩЕСТВЕННЫХ ЗДАНИЙ, ПРОИЗВОДСТВЕННЫХ И ВСПОМОГАТЕЛЬНЫХ ЗДАНИЙ ПРОМЫШЛЕННЫХ ПРЕДПРИЯТИЙ	СТРОИТЕЛЬНЫЕ КОНСТРУКЦИИ И ИЗДЕЛИЯ Сер.I.030.I-I/88 Выпуск I-2	Лист 3 Страница 5

продолжение

Эскиз	Марка изделия	Габаритные размеры, мм			Расход материалов			Масса изделия (при D I200) т
		L	H	B	Бетон, $м^3$	Раствор, $м^3$	Сталь, кг	
3	I ПСК 57.9.2,5-Л	5700	885	250	I,070	0,I74	4I,63	I,86
	I ПСК 57.9.2,5-Л-I				I,070	0,I74	44,03	I,86
4	2 ПСК 57.6.2,5-Л	5700	585	250	0,708	0,II5	84,75	I,29
	2 ПСК 57.6.2,5-Л-I				0,708	0,II5	87,I5	I,29
	2 ПСК 57.9.2,5-Л		885		I,070	0,I74	4I,63	I,86
	2 ПСК 57.9.2,5-Л-I				I,070	0,I74	44,03	I,86
3	I ПС 27,5.6.2,5-Л	2750	585	250	0,337	0,054	II,73	0,58
	I ПС 27,5.6.2,5-Л-I				0,337	0,054	I4,I3	0,58
	I ПС 27,5.9.2,5-Л		885		0,5II	0,082	I2,2I	0,87
	I ПС 27,5.9.2,5-Л-I				0,5II	0,082	I4,6I	0,87
	I ПС 27,5.I2.2,5-Л		II85		0,683	0,I09	I5,34	I,I7
	I ПС 27,5.I2.2,5-Л-I				0,683	0,I09	I7,74	I,I7
	I ПС 27,5.I5.2,5-Л		I485		0,856	0,I38	I7,42	I,46
	I ПС 27,5.I5.2,5-Л-I				0,856	0,I38	I9,82	I,46
	I ПС 27,5.I8.2,5-Л		I785		I,029	0,I65	I9,5I	I,74
	I ПС 27,5.I8.2,5-Л-I				I,029	0,I65	2I,9I	I,74
	I ПС 27,5.2I.2,5-Л		2085		I,20I	0,I93	22,8I	2,03
	I ПС 27,5.2I.2,5-Л-I				I,20I	0,I93	25,2I	2,03
	I ПС 57,5.6.2,5-Л	5750	585	250	0,7I4	0,II5	22,I8	I,23
	I ПС 57,5.6.2,5-Л-I				0,7I4	0,II5	24,58	I,23
	I ПС 57,5.9.2,5-Л		885		I,08I	0,I75	25,I3	I,85
	I ПС 57,5.9.2,5-Л-I				I,08I	0,I75	27,53	I,85
	I ПС 57,5.I2.2,5-Л		II85		I,448	0,234	30,92	2,46
	I ПС 57,5.I2.2,5-Л-I				I,448	0,234	33,32	2,46
	I ПС 57,5.I5.2,5-Л		I485		I,8I4	0,293	38,89	3,08
	I ПС 57,5.I5.2,5-Л-I				I,8I4	0,293	4I,29	3,08
	I ПС 57,5.I8.2,5-Л		I785		2,I8	0,352	46,05	3,68
	I ПС 57,5.I8.2,5-Л-I				2,I8	0,352	48,45	3,68
	I ПС 57,5.2I.2,5-Л		2085		2,546	0,4I2	5I,I6	4,30
	I ПС 57,5.2I.2,5-Л-I				2,546	0,4I2	53,56	4,30
4	2 ПС 27,5.6.2,5-Л	2750	585	250	0,337	0,054	II,73	0,58
	2 ПС 27,5.6.2,5-Л-I				0,337	0,054	I4,I3	0,58
	2 ПС 27,5.9.2,5-Л		885		0,5II	0,082	I2,2I	0,87
	2 ПС 27,5.9.2,5-Л-I				0,5II	0,082	I4,6I	0,87
	2 ПС 27,5.I2.2,5-Л		II85		0,683	0,I09	I5,34	I,I7
	2 ПС 27,5.I2.2,5-Л-I				0,683	0,I09	I7,74	I,I7
	2 ПС 27,5.I5.2,5-Л		I485		0,856	0,I38	I7,42	I,46
	2 ПС 27,5.I5.2,5-Л-I				0,856	0,I38	I9,82	I,46

СТЕНЫ НАРУЖНЫЕ ИЗ ОДНОСЛОЙНЫХ ПАНЕЛЕЙ ДЛЯ КАРКАСНЫХ ОБЩЕСТВЕННЫХ ЗДАНИЙ, ПРОИЗВОДСТВЕННЫХ И ВСПОМОГАТЕЛЬНЫХ ЗДАНИЙ ПРОМЫШЛЕННЫХ ПРЕДПРИЯТИЙ	СТРОИТЕЛЬНЫЕ КОНСТРУКЦИИ И ИЗДЕЛИЯ Сер.I.030.I-I/88 Выпуск I-2	Лист 3 Страница 6

продолжение

Эскиз	Марка изделия	Габаритные размеры, мм			Расход материалов			Масса изделия (при D I200)
		L	H	B	Бетон, $м^3$	Раствор, $м^3$	Сталь, кг	т
4	2 ПС 27,5.I8.2,5-Л	2750	I785	250	I,029	0,I65	I9,5I	I,74
	2 ПС 27,5.I8.2,5-Л-I				I,029	0,I65	2I,9I	I,74
	2 ПС 27,5.2I.2,5-Л		2085		I,20I	0,I93	22,8I	2,03
	2 ПС 27,5.2I.2,5-Л-I				I,20I	0,I93	25,2I	2,03
	2 ПС 57,5.6.2,5-Л	5750	585	250	0,7I4	0,II5	22,I8	I,23
	2 ПС 57,5.6.2,5-Л-I				0,7I4	0,II5	24,58	I,23
	2 ПС 57,5.9.2,5-Л		885		I,08I	0,I75	25,I3	I,85
	2 ПС 57,5.9.2,5-Л-I				I,08I	0,I75	27,53	I,85
	2 ПС 57,5.I2.2,5-Л		II85		I,448	0,234	30,92	2,46
	2 ПС 57,5.I2.2,5-Л-I				I,448	0,234	33,32	2,46
	2 ПС 57,5.I5.2,5-Л		I485		I,8I4	0,293	38,89	3,08
	2 ПС 57,5.I5.2,5-Л-I				I,8I4	0,293	4I,29	3,08
	2 ПС 57,5.I8.2,5-Л		I785		2,I8	0,352	46,05	3,68
	2 ПС 57,5.I8.2,5-Л-I				2,I8	0,352	48,45	3,68
	2 ПС 57,5.2I.2,5-Л		2085		2,546	0,4I2	5I,I6	4,30
	2 ПС 57,5.2I.2,5-Л-I				2,546	0,4I2	53,56	4,30
5	3 ПС 4I.60.25-Л	4I0	585	250	0,072	0,009	4,20	0,II
	3 ПС 4I.90.25-Л		885		0,III	0,0I3	4,53	0,I6
	3 ПС 4I.I20.25-Л		II85		0,I50	0,0I7	5,04	0,2I
	3 ПС 4I.I50.25-Л		I485		0,I86	0,022	5,92	0,27
	3 ПС 4I.I80.25-Л		I785		0,224	0,026	6,43	0,32
	3 ПС 4I.2I0.25-Л		2085		0,263	0,029	6,94	0,36
6	4 ПС 72.I20.25-Л	720	II85	250	0,30I	0,048	5,45	0,54
	4 ПС 72.I80.25-Л		I785		0,458	0,072	7,44	0,74
	4 ПС 72.2I0.25-Л		2085		0,538	0,084	8,06	0,87
3	I ПСК 57,5.6.2,5-Л	5750	585	250	0,7I4	0,II6	83,36	I,30
	I ПСК 57,5.6.2,5-Л-I				0,7I4	0,II6	87,76	I,30
	I ПСК 57,5.9.2,5-Л		885		I,080	0,I76	4I,88	I,87
	I ПСК 57,5.9.2,5-Л-I				I,080	0,I76	44,28	I,87
4	2 ПСК 57,5.6.2,5-Л	5750	585	250	0,7I4	0,II6	85,36	I,30
	2 ПСК 57,5.6.2,5-Л-I				0,7I4	0,II6	87,76	I,30
	2 ПСК 57,5.9.2,5-Л		885		I,080	0,I76	4I,88	I,87
	2 ПСК 57,5.9.2,5-Л-I				I,080	0.I76	44,28	I,87

НОМЕНКЛАТУРА ПАНЕЛЕЙ ИЗ ЯЧЕИСТОГО БЕТОНА

Эскиз	Марка изделия	Габаритные размеры, мм			Расход материалов		Масса изделия (при D 700), т
		L	H	B	Бетон, $м^3$	Сталь, кг	
I	ПС 30.6.2,5-Я	2980	585	250	0,436	II,38	0,40
	ПС 30.6.2,5-Я-I				0,436	I3,78	0,40
	ПС 30.9.2,5-Я		885		0,659	I2,48	0,59
	ПС 30.9.2,5-Я-I				0,659	I4,88	0,59
	ПС 30.I2.2,5-Я		II85		0,883	I4,68	0,80
	ПС 30.I2.2,5-Я-I				0,883	I7,08	0,80
	ПС 30.I5.2,5-Я		I485		I,I06	I6,88	I,00
	ПС 30.I5.2,5-Я-I				I,I06	I9,28	I,00
	ПС 30.I8.2,5-Я		I785		I,330	I9,08	I,20
	ПС 30.I8.2,5-Я-I				I,330	2I,48	I,20
	ПС 60.6.2,5-Я	5980	585	250	0,875	22,67	0,79
	ПС 60.6.2,5-Я-I				0,875	25,07	0,79
	ПС 60.9.2,5-Я		885		I,323	24,69	I,I7
	ПС 60.9.2,5-Я-I				I,323	27,09	I,I7
	ПС 60.I2.2,5-Я		II85		I,772	29,94	I,6I
	ПС 60.I2.2,5-Я-I				I,772	32,34	I,6I
	ПС 60.I5.2,5-Я		I485		2,220	36,23	2,0I
	ПС 60.I5.2,5-Я-I				2,220	38,63	2,0I
	ПС 60.I8.2,5-Я		I785		2,669	42,I4	2,42
	ПС 60.I8.2,5-Я-I				2,669	44,54	2,42
	ПС 72.9.2,5-Я	7I80	885	250	I,589	42,7I	I,46
	ПС 72.9.2,5-Я-I				I,589	45,II	I,46
	ПС 72.I2.2,5-Я		II85		2,I27	5I,I7	I,94
	ПС 72.I2.2,5-Я-I				2,I27	53,57	I,94
	ПС 72.I5.2,5-Я		I485		2,666	58,65	2,42
	ПС 72.I5.2,5-Я-I				2,666	6I,05	2,42
	ПС 72.I8.2,5-Я	7I80	I785	250	3,204	68,04	2,90
	ПС 72.I8.2,5-Я-I				3,204	70,44	2,90
2	ПС 6.I2.2,5-Я	580	II85	250	0,I72	8,30	0,I6
	ПС 6.I8.2,5-Я		I785		0,259	9,I2	0,24
	ПС 6.2I.2,5-Я		2085		0,302	9,90	0,28
	ПС I2.I2.2,5-Я	II80	II85	250	0,350	9,58	0,32
	ПС I2.I8.2,5-Я		I785		0,527	I0,87	0,47
	ПС I2.2I.2,5-Я		2085		0,6I5	II,5I	0,55
	ПС I2.I2.2,5-Я-I		II85		0,350	9,58	0,32
	ПС I2.I8.2,5-Я-I		I785		0,527	I0,87	0,47
	ПС I2.2I.2,5-Я-I		2085		0,6I5	II,5I	0,55

СТЕНЫ НАРУЖНЫЕ ИЗ ОДНОСЛОЙНЫХ ПАНЕЛЕЙ ДЛЯ КАРКАСНЫХ ОБЩЕСТВЕННЫХ ЗДАНИЙ, ПРОИЗВОДСТВЕННЫХ И ВСПОМОГАТЕЛЬНЫХ ЗДАНИЙ ПРОМЫШЛЕННЫХ ПРЕДПРИЯТИЙ	СТРОИТЕЛЬНЫЕ КОНСТРУКЦИИ И ИЗДЕЛИЯ Сер.I.030.I-I/88 Выпуск I-2	Лист 4 Страница 8

продолжение

Эскиз	Марка изделия	Габаритные размеры, мм			Расход материалов		Масса изделия (при D 700), т
		L	H	B	Бетон, $м^3$	Сталь, кг	
3	I ПС 27.6.2,5-Я	2700	585	250	0,384	I0,85	0,35
	I ПС 27.6.2,5-Я-I				0,384	I3,25	0,35
	I ПС 27.9.2,5-Я		885		0,58I	I2,02	0,52
	I ПС 27.9.2,5-Я-I				0,58I	I4,42	0,52
	I ПС 27.I2.2,5-Я		II85		0,778	I4,05	0.70
	I ПС 27.I2.2,5-Я-I				0,778	I6,45	0,70
	I ПС 27.I5.2,5-Я		I485		0,974	I6,07	0,87
	I ПС 27.I5.2,5-Я-I				0,974	I8,47	0,87
	I ПС 27.I8.2,5-Я		I785		I,I7I	I8,I0	I,04
	I ПС 27.I8.2,5-Я-I				I,I7I	20,50	I,04
	I ПС 57.6.2,5-Я	5700	585	250	0,823	22,00	0,74
	I ПС 57.6.2,5-Я-I				0,823	24,40	0,74
	I ПС 57.9.2,5-Я		885		I,244	23,85	I,II
	I ПС 57.9.2,5-Я-I				I,244	26,25	I,II
	I ПС 57.I2.2,5-Я		II85		I,666	28,94	I,49
	I ПС 57.I2.2,5-Я-I				I,666	3I,34	I,49
	I ПС 57.I5.2,5-Я		I485		2,088	34,93	I,87
	I ПС 57.I5.2,5-Я-I				2,088	37,33	I,87
	I ПС 57.I8.2,5-Я		I785		2,5I0	40,67	2,23
	I ПС 57.I8.2,5-Я-I				2,5I0	43,07	2,23
4	2 ПС 27.6.2,5-Я	2700	585	250	0,384	I0,85	0,35
	2 ПС 27.6.2,5-Я-I				0,384	I3,25	0,35
	2 ПС 27.9.2,5-Я		885		0,58I	I2,02	0,52
	2 ПС 27.9.2,5-Я-I				0,58I	I4,42	0,52
	2 ПС 27.I2.2,5-Я		II85		0,778	I4,05	0,70
	2 ПС 27.I2.2,5-Я-I				0,778	I6,45	0,70
	2 ПС 27.I5.2,5-Я		I485		0,974	I6,07	0,87
	2 ПС 27.I5.2,5-Я-I				0,974	I8,47	0,87
	2 ПС 27.I8.2,5-Я		I785		I,I7I	I8,I0	I,04
	2 ПС 27.I8.2,5-Я-I				I,I7I	20,50	I,04
	2 ПС 57.6.2,5-Я	5700	585	250	0,823	22,0	0,74
	2 ПС 57.6.2,5-Я-I				0,823	24,40	0,74
	2 ПС 57.9.2,5-Я		885		I,244	23,85	I,II
	2 ПС 57.9.2,5-Я-I				I,244	26,25	I,II
	2 ПС 57.I2.2,5-Я		II85		I,666	28,94	I,49
	2 ПС 57.I2.2,5-Я-I				I,666	3I,34	I,49
	2 ПС 57.I5.2,5-Я		I485		2,088	34,93	I,87
	2 ПС 57.I5.2,5-Я-I				2,088	37,33	I,87
	2 ПС 57.I8.2,5-Я		I785		2,5I0	40,67	2,23
	2 ПС 57.I8.2,5-Я-I				2,5I0	43,07	2,23

СТЕНЫ НАРУЖНЫЕ ИЗ ОДНОСЛОЙНЫХ ПАНЕЛЕЙ ДЛЯ КАРКАСНЫХ ОБЩЕСТВЕННЫХ ЗДАНИЙ, ПРОИЗВОДСТВЕННЫХ И ВСПОМОГАТЕЛЬНЫХ ЗДАНИЙ ПРОМЫШЛЕННЫХ ПРЕДПРИЯТИЙ	СТРОИТЕЛЬНЫЕ КОНСТРУКЦИИ И ИЗДЕЛИЯ Сер.I.030.I-I/88 Выпуск I-2	Лист 5 Страница 9

продолжение

Эскиз	Марка изделия	Габаритные размеры, мм			Расход материалов		Масса изделия (при D 700), т
		L	H	B	Бетон, $м^3$	Сталь, кг	
5	3 ПС 46.60.25-Я	460	585	250	0,096	4,23	0,09
	3 ПС 46.90.25-Я		885		0,146	4,57	0,13
	3 ПС 46.120.25-Я		1185		0,196	5,09	0,18
	3 ПС 46.150.25-Я		1485		0,245	5,61	0,20
	3 ПС 46.180.25-Я		1785		0,294	6,13	0,24
	3 ПС 46.210.25-Я		2085		0,344	7,02	0,28
6	4 ПС 67.120.25-Я	670	1185	250	0,324	5,38	0,29
	4 ПС 67.180.25-Я		1785		0,486	6,59	0,43
	4 ПС 67.210.25-Я		2085		0,570	7,19	0,50
3	1 ПС 27,5.6.2,5-Я 1 ПС 27,5.6.2,5-Я-1	2750	585	250	0,391	10,99 13,39	0,36
	1 ПС 27,5.9.2,5-Я 1 ПС 27,5.9.2,5-Я-1		885		0,592	12,21 14,69	0,54
	1 ПС 27,5.12.2,5-Я 1 ПС 27,5.12.2,5-Я-1		1185		0,793	14,30 16,70	0,71
	1 ПС 27,5.15.2,5-Я 1 ПС 27,5.15.2,5-Я-1		1485		1,011	16,38 18,78	0,98
	1 ПС 27,5.18.2,5-Я 1 ПС 27,5.18.2,5-Я-1		1785		1,193	18,47 20,87	1,07
3	1 ПС 57,5.6.2,5-Я 1 ПС 57,5.6.2,5-Я-1	5750	585	250	0,830	22,18 24,58	0,76
	1 ПС 57,5.9.2,5-Я 1 ПС 57,5.9.2,5-Я-1		885		1,255	24,09 26,49	1,12
	1 ПС 57,5.12.2,5-Я 1 ПС 57,5.12.2,5-Я-1		1185		1,681	29,24 31,64	1,50
	1 ПС 57,5.15.2,5-Я 1 ПС 57,5.15.2,5-Я-1		1485		2,107	35,31 37,71	1,88
	1 ПС 57,5.18.2,5-Я 1 ПС 57,5.18.2,5-Я-1		1785		2,532	41,11 43,51	2,24
4	2 ПС 27,5.6.2,5-Я 2 ПС 27,5.6.2,5-Я-1	2750	585	250	0,391	10,99 13,39	0,36
	2 ПС 27,5.9.2,5-Я 2 ПС 27,5.9.2,5-Я-1		885		0,592	12,21 14,69	0,54
	2 ПС 27,5.12.2,5-Я 2 ПС 27,5.12.2,5-Я-1		1185		0,793	14,30 16,70	0,71

СТЕНЫ НАРУЖНЫЕ ИЗ ОДНОСЛОЙНЫХ ПАНЕЛЕЙ ДЛЯ КАРКАСНЫХ ОБЩЕСТВЕННЫХ ЗДАНИЙ, ПРОИЗВОДСТВЕННЫХ И ВСПОМОГАТЕЛЬНЫХ ЗДАНИЙ ПРОМЫШЛЕННЫХ ПРЕДПРИЯТИЙ	СТРОИТЕЛЬНЫЕ КОНСТРУКЦИИ И ИЗДЕЛИЯ Сер.I.030.I-I/88 Выпуск I-2	Лист 5 Страница 10

продолжение

Эскиз	Марка изделия	Габаритные размеры, мм			Расход материалов		Масса изделия (при D 700), т
		L	H	B	Бетон, $м^3$	Сталь, кг	
4	2 ПС 27,5.I5.2,5-Я	2750	I485	250	I,0II	I6,38	0,98
	2 ПС 27,5.I5.2,5-Я-I					I8,78	
	2 ПС 27,5.I8.2,5-Я		2085		I,I93	I8,47	I,07
	2 ПС 27,5.I8.2,5-Я-I					20,87	
4	2 ПС 57,5.6.2,5-Я	5750	585	250	0,830	22,I8	0,76
	2 ПС 57,5.6.2,5-Я-I					24,58	
	2 ПС 57,5.9.2,5-Я		885		I,255	24,09	I,I2
	2 ПС 57,5.9.2,5-Я-I					26,49	
	2 ПС 57,5.I2.2,5-Я		II85		I,68I	29,24	I,50
	2 ПС 57,5.I2.2,5-Я-I					3I,64	
	2 ПС 57,5.I5.2,5-Я		I485		2,I07	35,3I	I,88
	2 ПС 57,5.I5.2,5-Я-I					37,7I	
	2 ПС 57,5.I8.2,5-Я		I785		2,532	4I,II	2,24
	2 ПС 57,5.I8.2,5-Я-I					43,5I	
5	3 ПС 4I.60.25-Я	4I0	585	250	0,08I	4,20	0,07
	3 ПС 4I.90.25-Я		885		0,I24	4,53	0,II
	3 ПС 4I.I20.25-Я		II85		0,I66	5,04	0,I6
	3 ПС 4I.I50.25-Я		I485		0,20I	5,55	0,I9
	3 ПС 4I.I80.25-Я		I785		0,249	6,06	0,22
	3 ПС 4I.2I0.25-Я		2085		0,292	6,94	0,28
6	4 ПС 72.I20.25-Я	720	II85	250	0,354	5,45	0,3I
	4 ПС 72.I80.25-Я		I785		0,53I	6,70	0,47
	4 ПС 72.2I0.25-Я		2085		0,622	7,32	0,55

C2BA УКАЗАНИЯ ПО ПРИМЕНЕНИЮ

Выпуск I-2 содержит рабочие чертежи однослойных панелей толщиной 250 мм. Панели предназначены для наружных стен каркасных зданий при строительстве в несейсмических районах.

Выбор варианта стен (самонесущего или навесного) осуществляется конкретно для каждого проекта с учетом этажности здания, решения фасадов и т.д.

Предел огнестойкости (по закладным изделиям):

- для самонесущих панелей – I час;
- для навесных панелей – 0,25 часа.

3OB НОРМАТИВНОЕ ВЕТРОВОЕ ДАВЛЕНИЕ – – 0,48 кПа

G2BQ СТЕПЕНЬ АГРЕССИВНОСТИ СРЕДЫ – – неагрессивная

NIBD РАСЧЕТНАЯ ТЕМПЕРАТУРА НАРУЖНОГО ВОЗДУХА - определяется в соответствии с указаниями выпуска 0-0. Часть I

G2EE ИНЖЕНЕРНО-ГЕОЛОГИЧЕСКИЕ УСЛОВИЯ - - обычные

Д О П О Л Н И Т Е Л Ь Н Ы Е Д А Н Н Ы Е

Расшифровка марок панелей: ПС 30.6.2,5-Л; 3 ПС 46.60.25 .

Марки панелей состоят из буквенно-цифровых индексов, образующих три группы обозначений. Группы разделяются между собой дефисом.

Первая группа содержит обозначение типа панели и ее габаритные размеры.

Для обозначения панелей использованы следующие буквенно-цифровые индексы:

ПС - панель стеновая рядовая или простеночная;

ПСК - панель стеновая подкарнизная;

I ПС - панель стеновая рядовая для внутреннего угла (прямая);

2 ПС - панель стеновая рядовая для внутреннего угла (зеркальная);

3 ПС - панель стеновая для наружного угла здания;

4 ПС - панель стеновая простеночная для внутреннего угла здания.

Габаритные размеры, обозначающие соответственно длину, высоту и толщину, даны в дециметрах (округленно до 0,I), а для панелей 3 ПС ... и 4 ПС ... - в сантиметрах.

Во вторую группу обозначений входит буквенный индекс вида бетона и имеет следующие обозначения:

Л - легкий бетон на пористых заполнителях;

Я - ячеистый бетон.

Третья группа содержит характеристики конструктивных особенностей панелей в зависимости от расположения закладных деталей и может состоять из двух подгрупп цифровых индексов, разделенных точкой, или одной подгруппы. Наличие цифрового индекса "I" в первой подгруппе всегда означает, что данные панели применяются для навесных стен. Исключение составляют только простеночные панели длиной II80 мм, в которых цифровой индекс "I" первой подгруппы означает, что данная панель устанавливается с привязкой к оси, равной I0 мм. Цифровой индекс второй подгруппы означает наличие дополнительных закладных деталей в панелях.

В панелях, предназначенных для самонесущих стен, в первой подгруппе ставится цифровой индекс "0" только в случае наличия второй цифровой подгруппы. При отсутствии в панелях для самонесущих стен дополнительных закладных деталей третья цифровая группа отсутствует совсем.

Настоящий выпуск рассматривать совместно с выпуском I-7 "Панели из легких и ячеистых бетонов для стен общественных зданий и вспомогательных зданий промышленных предприятий. Пространственные каркасы. Рабочие чертежи" и выпуском I-8 "Панели из легких и ячеистых бетонов. Арматурные и закладные изделия. Рабочие чертежи".

Общие указания по применению панелей приведены в выпуске 0-0 "Общие указания по применению. Номенклатура изделий. Часть I. Общественные здания и вспомогательные здания промышленных предприятий".

Указания по расчету панелей и компоновке стен из однослойных панелей приведены в выпуске 0-I "Материалы для проектирования стен многоэтажных зданий с высотами этажей 3,3; 3,6; 4,2 м.

B7EA СОСТАВ ПРОЕКТНОЙ ДОКУМЕНТАЦИИ

Выпуск I-2 - Панели из легких и ячеистых бетонов толщиной 250 мм для стен общественных зданий и вспомогательных зданий промышленных предприятий. Опалубка и армирование. Рабочие чертежи.

Объем проектных материалов, приведенных к формату А4, - 302 форматки.

B7BA АВТОР ПРОЕКТА АО "ИНРЕКОН"
(ЦНИИП реконструкции городов)
I2I0I9, Москва, Г-I9, ул.Воздвиженка, 5

B7HA УТВЕРЖДЕНИЕ Утверждены Госстроем СССР, протокол № АЧ-I0 от I7.03.89 г.
Введены в действие ЦНИИП реконструкции городов с 25 декабря I99I г.
Приказ от 04 декабря I99I г. № 2I. Срок действия 2000 г.

B7KA ПОСТАВЩИК АПП ЦИТП, I25878, ГСП, Москва, А-445, ул.Смольная, 22

Инв. № 24764
Катал.л. № 066I97

Главный инженер проекта С.Б.Шац

Директор института З.А.Лепский