ТИПОВЫЕ МАТЕРИАЛЫ ДЛЯ ПРОЕКТИРОВАНИЯ

904-02-38.88

АВТОМАТИЗАЦИЯ, УПРАВЛЕНИЕ И СИЛОВОЕ ЭЛЕКТРООБОРУДОВАНИЕ ПРИТОЧНО-РЕЦИРКУЛЯЦИОННЫХ АГРЕГАТОВ ТИПА АПР

АВТОМАТИЗАЦИЯ

АЛЬБОМ II

ЩИТЫ РЕГУЛИРОВАНИЯ ОБЩИЕ ВИДЫ

ЦЕНТРАЛЬНЫЙ ИНСТИТУТ ТИПОВОГО ПРОЕКТИРОВАНИЯ
ГОССТРОЯ СССР
КИЕВСКИЙ ФИЛИАЛ
г Киев-57 ул. Эжена Потье № 12
30/16
Заказ № 8388 Инв № 23606-03 Тираж 400
Сдано в печать 11/9 1989 Цена 3-34

ТИПОВЫЕ МАТЕРИАЛЫ ДЛЯ ПРОЕКТИРОВАНИЯ

904-02-38.88

АВТОМАТИЗАЦИЯ, УПРАВЛЕНИЕ И СИЛОВОЕ ЭЛЕКТРООБОРУДОВАНИЕ ПРИТОЧНО-РЕЦИРКУЛЯЦИОННЫХ АГРЕГАТОВ ТИПА АПР

АВТОМАТИЗАЦИЯ

АЛЬБОМ II

ПЕРЕЧЕНЬ АЛЬБОМОВ

АЛЬБОМ 0	Рекомендации по применению
АЛЬБОМ I	Схемы автоматизации. Схемы электрические принципиальные регулирования.
АЛЬБОМ II	Щиты регулирования. Общие виды

РАЗРАБОТАНЫ

ГПИ САНТЕХПРОЕКТ

УТВЕРЖДЕНЫ

ГЛАВНЫМ УПРАВЛЕНИЕМ ПРОЕКТИРОВАНИЯ

ГОССТРОЯ СССР

ПРОТОКОЛ N 64 ОТ 22.09.88г.

ИО ГЛАВНОГО ИНЖЕНЕРА ИНСТИТУТА С.М. ФИНКЕЛЬШТЕЙН

ГЛАВНЫЙ ИНЖЕНЕР ПРОЕКТА В.И. ФИНГЕР

© КФ ЦИТП ГОССТРОЯ СССР 1989г

СОДЕРЖАНИЕ АЛЬБОМА II

NN листов	Наименование листа	стр.
	Щит регулирования Щ2.1 (Щ3.1)	
	Общий вид	3,4
	Щит регулирования Щ4.1	
	Общий вид	5,6
	Щит регулирования Щ2.3 (Щ3.3)	
	Общий вид	7,8
	Щит регулирования Щ4.3	
	Общий вид	9,10
	Щит регулирования Щ2.5 (Щ3.5А)	
	Общий вид	11,12
	Щит регулирования Щ4.5А	
	Общий вид	13,14
	Щит регулирования Щ2.5Б (Щ3.5Б)	
	Общий вид	15,16
	Щит регулирования Щ4.5Б	
	Общий вид	17,18
	Щит регулирования Щ2.5 (Щ3.5)	
	Общий вид	19,20

Поз.	Обозначение	Наименование	К-во	Прим.
		СТАНДАРТНЫЕ ИЗДЕЛИЯ		
1		Шкаф щита ЩШМ 600×400×250	1	
		УХЛ4 ЈР30 ОСТ 36.13-76		
2		Уголь ник У3М 400 ТК3128-83	3	У5 ТМ3-26-85
3		Рейка Р3-1М-400 ТК3-265-85	1	У7 ТМ3-164-85
4		Уголь ник УР ТК3-245-83	1	У1 ТМ3-165-85
5		Перегородка для зажима ПАЖУ	1	У1 ТМ3-165-85
		ТУ16-526.498-81		
6		Скоба прижимная ПУ	2	У1 ТМ3-165-85
		ТУ16.526.492-81		

Поз.	Обозначение	Наименование	К-во	Прим.
		ПРОЧИЕ ИЗДЕЛИЯ		
7	РВ1	Регулятор температуры		в щите
		микроэлектронный ТМ8	1	Щ2.1
		или регулятор температуры		в щите
		электрический ТЭ2П3	1	Щ.3,1
8	SF1	Автомат ~ 220В Jн-0,6А	1	У350
		Отсечка 1,3Jн крепление на		ТМ3-13-83
		панели А63-МУ3		
9	К1, К1В	Реле ПЭ-37-44У3 ~ 220В	2	У540
		У3+УР		ТМ3-13-83
10		Зажим наборный ЗН23-УП25-Д/ДУ3	40	
11		Перемычка П	6	
12		Рамка РПМ 66×26	1	ОН4-347-65
13		Рамка РПМ 30×15	1	
		МАТЕРИАЛЫ		
14		Провод ПВ1 0,75 380	30	м
		ГОСТ 6323-79		
15		Провод ПВ3 1,5 380	5	м
		ГОСТ 6323-79		
16		Провод ПВ3 1,0 380	20	м
		ГОСТ 6323-79		
17		Провод НВЭ-0,75 II 380	3	м
		ГОСТ 17517-72		

904-02-38.88 Альбом 2

Взам. инв. № | Подп. и дата | Инв. № подл.

				904-02-38.88 АОВ
				Автоматизация приточно-рециркуляционных агрегатов типа АПР
Гл. инж. пр.	Фингер		06.88	
Н. контр.	Евтеева		06.88	Стадия: — Лист: 1 Листов: 6
Нач. отд.	Романов		06.88	
Гл. спец.	Бронштейн		06.88	Щит регулирования Щ2.1 (Щ3.1) Общий вид
Рук. гр.	Мендзержецкая		06.88	САНТЕХПРОЕКТ
Инж.	Печникова		06.88	

Взам. инв. № | Подп. и дата | Инв. № подл.

904-02-38.88 АОВ Лист 2

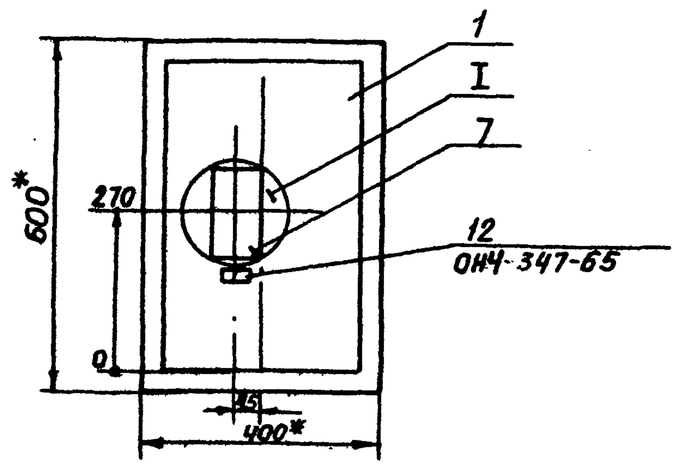

1. * Размеры для справок.
2. Покрытие - вариант 2 ОСТ 36.13-76

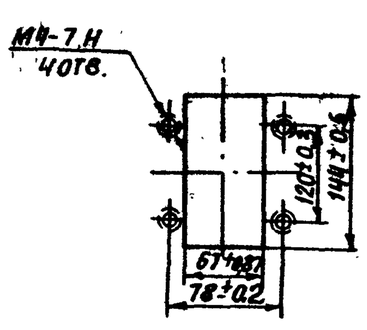

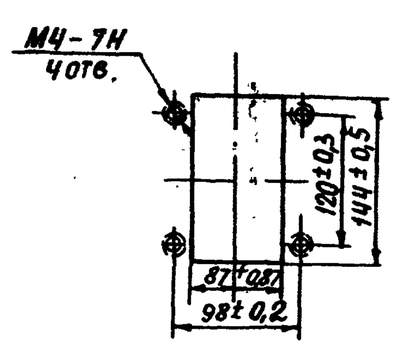

Инв. № подл. | Подп. и дата | Взам. инв. №

23606-03

904-02-38.88 АОВ Лист 3

Формат А3

904-02-38.88. Альбом 2

ВИД НА ВНУТРЕННИЕ ПЛОСКОСТИ (РАЗВЕРНУТО)

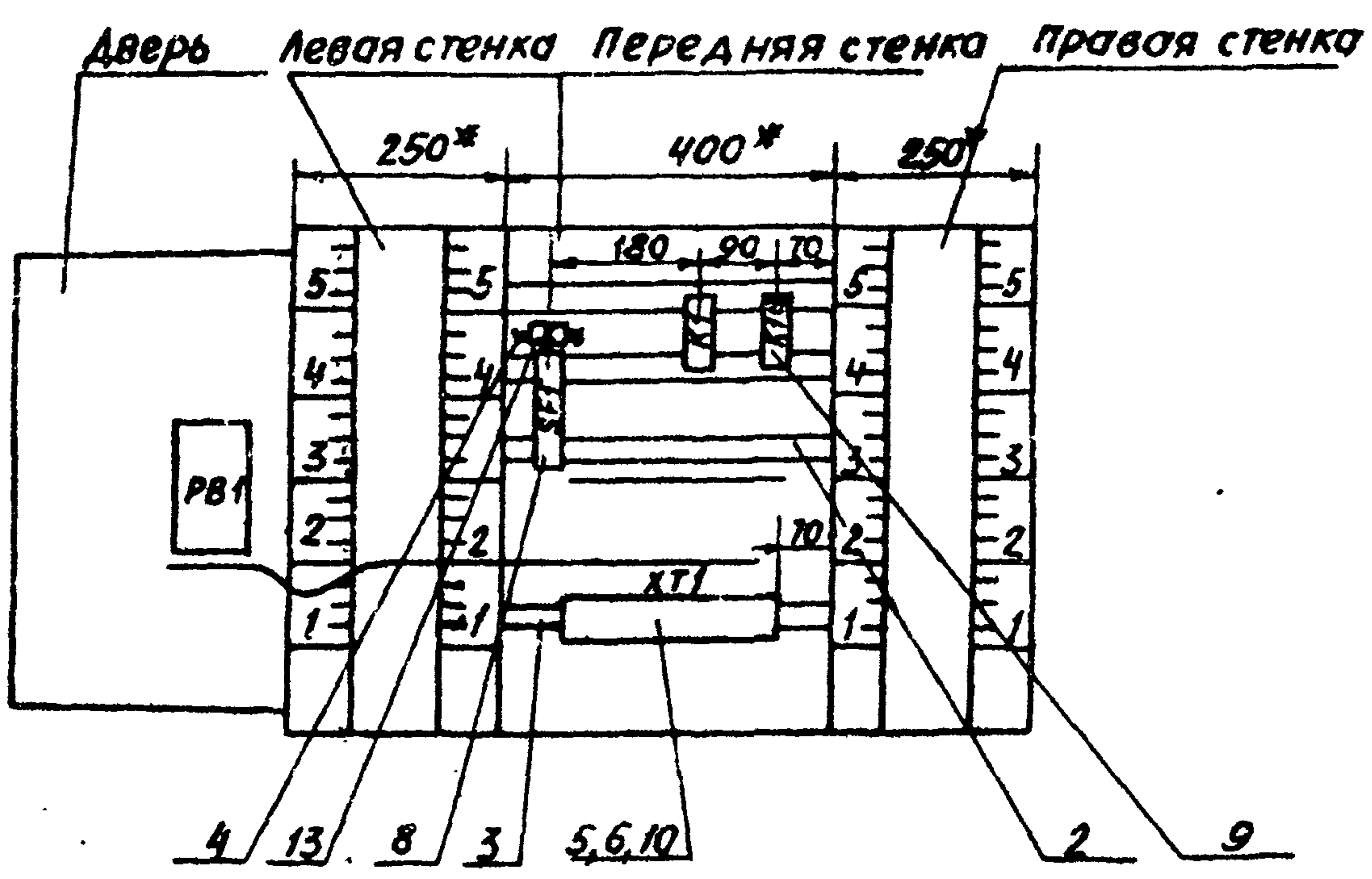

Инв. №подл. | Подп. и дата | Взам. инв. №

Надписи на табло и в рамках

№ надписи	Текст надписи	Кол.	№ надписи	Текст надписи	Кол.
	РАМКА 66х26				
1	Температура приточ-				
	ного воздуха	1			
	или температура				
	воздуха в помещении	1			
	РАМКА 30х15				
2	Ввод ~ 220В	1			

Инв. №подл. | Подп. и дата | Взам. инв. №

Поз.8
SF1

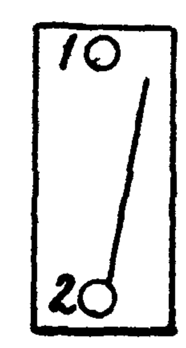

Инв. №подл. | Подп. и дата | Взам. инв. №

904-02-38.88 Альбом 2

Поз.	Обозначение	Наименование	К-во	Прим.
		СТАНДАРТНЫЕ ИЗДЕЛИЯ		
1		Шкаф щита ЩШМ600×400×250	1	
		УХЛ4ЈР30 ОСТ 36.13-76		
2		Угольник УЗМ 400 ТК3-128-83	4	У5 ТМ3-26-85
3		Угольник УФМ400 ТК3-129-83	2	У17 ТМ3-26-85
4		Рейка РЗ-1м-400 ТК3-265-85		У7 ТМ3-164-85
5		Угольник УР ТК3-245-83	1	У1 ТМ3-145-83
6		Перегородка для зажима ПА9У	1	У1 ТМ3-165-85
		ТУ16-526.498-81		
7		Скоба прижимная ПУ	2	У1 ТМ3-165-85
		ТУ16-526-492-81		

Поз.	Обозначение	Наименование	К-во	Прим.
		ПРОЧИЕ ИЗДЕЛИЯ		
8	РВ1	Регулятор температуры		
		электрический ТЭ4П3	1	
9	SA4	Переключатель универсальный		ТМ4-1215-83
		УП5311-С225	1	
10	SA5	Переключатель универсальный		ТК4-1215-83
		УП5311-А225	1	
11	SF1	Автомат ~220В Jн-0,6А отсечка		У350
		1,3Jн крепление на панели		ТМ3-13-83
		АБ3-МУ3	1	
12	KS1	Прерыватель импульсный сту-		У25
		пенчатый ~220В СИП-01УМ	1	ТМ3-16-83
13	К1, К1Q	Реле ПЭ-37-44У3 ~220В Уз+4Р	2	У540 ТМ3-13-83
14		Зажим наборный 3Н23-4П25-А/ДУ3	40	
15		Перемычка П	6	
16		Рамка РПМ 66×26	3	ОН4-347-65
17		Рамка РПМ30×15	1	
		МАТЕРИАЛЫ		
18		Провод ПВ1 0,75 380 ГОСТ6323-79	30	м
19		Провод ПВ3 1,5 380 ГОСТ6323-79	5	м
20		Провод ПВ3 1,0 380 ГОСТ6323-79	20	м
21		Провод НВЭ 0,75 II 380	3	м
		ГОСТ17517-72		

Инв. № подл. | Подп. и дата | Взам. инв. №

ГИП	Фингер		06.88
Н.контр.	Евтеева		06.88
Нач.отд.	Романов		06.88
Гл.спец.	Бронштейн		06.88
Рук.гр.	Мендзержецкая		06.88
Инж.	Печникова		06.88

904-02-38.88 АОВ

АВТОМАТИЗАЦИЯ ПРИТОЧНО-РЕЦИРКУЛЯЦИОННЫХ АГРЕГАТОВ ТИПА АПР

Стадия	Лист	Листов
	1	6

ЩИТ РЕГУЛИРОВАНИЯ ЩЧ1 ОБЩИЙ ВИД

САНТЕХПРОЕКТ

904-02-38.88 АОВ Лист 2

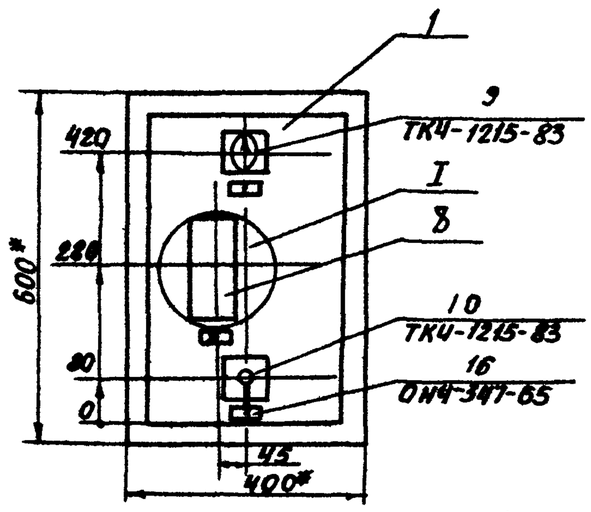

1.* РАЗМЕРЫ ДЛЯ СПРАВОК
2. ПОКРЫТИЕ- ВАРИАНТ 2 ОСТ36.13-76

I
М 1:5

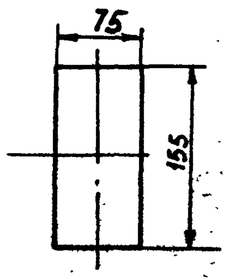

23606-03

904-02-38.88 АОВ Лист 3

Формат А3

Вид на внутренние плоскости (развернуто)

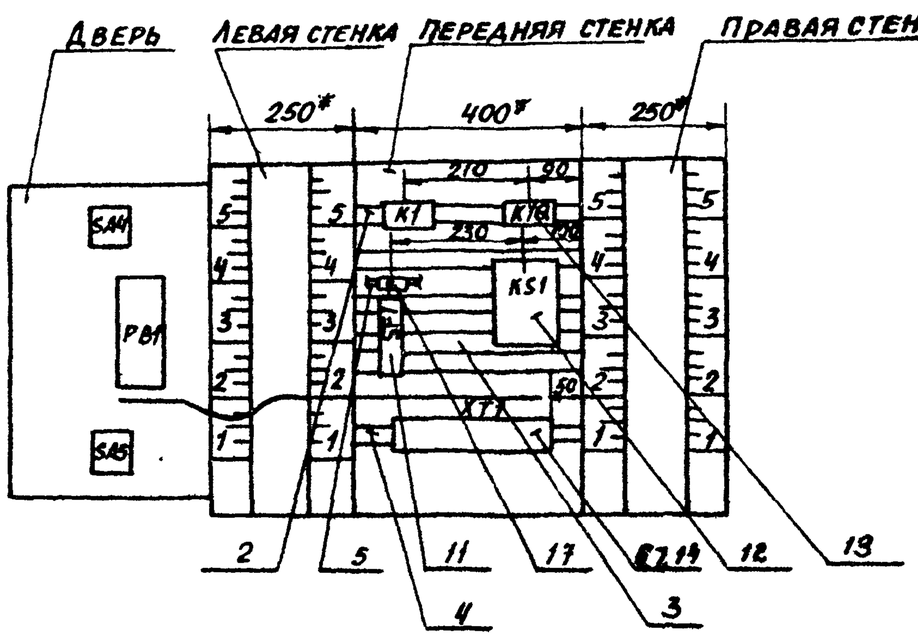

Надписи на табло и в рамках

№ надписи	Текст надписи	Кол.
	Рамка 66×26	
1	Регулирование	
	ручное - автоматическое	1
2	Температура приточно-	
	го воздуха	1
	или температура воз-	
	духа в помещении	1
3	Температура	
	понизить - повысить	1
	Рамка 30×15	
4	Ввод ~220В	1

Поз 12
KS1

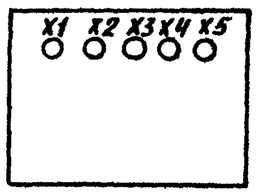

Поз. 9,10
SA4, SA5

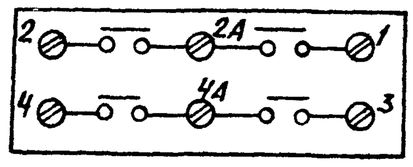

Поз.11
SF1

23606-03

Поз.	Обозначение	Наименование	К-во	Прим.
		Стандартные изделия		
1		Шкаф щита ЩИМ 600х400х250	1	
		УХЛ4 IP30 ОСТ 36.13-76		
2		Угольник У3М 400 ТК3 128-83	3	У5 ТМ3-26-85
3		Рейка Р3-1м-400 ТК3-265-85	1	У7 ТМ3-164-85
4		Угольник УР ТК3-245-83	1	У1 ТМ3-145-85
5		Перегородка для зажимов ПАУ4	1	У1 ТМ3-165-85
		ТУ16-526.498-81		
6		Скоба прижимная ПУ	2	У1 ТМ3-165-85
		ТУ16.526.492-81		

Альбом 2

904-02-38.88

Взам. инв.№ | Подп. и дата | Инв.№подл.

		904-02-38.88 АОВ	
		Автоматизация приточно-рециркуляционных агрегатов типа АПР	
ГИП	Фингер		Стадия / Лист / Листов
Н. контр.	Евтеева		/ 1 / 6
Нач. отд.	Романов		
Гл. спец.	Бронштейн		Щит регулирования Щ 2.3 (Щ 3.3) Общий вид
Рук. гр.	Мендзержецкая		САНТЕХПРОЕКТ
Инж.	Печникова		

Поз.	Обозначение	Наименование	К-во	Прим.
		Прочие изделия		
7	РВ1	Регулятор температуры		в щите
		микроэлектронный ТМ8	1	Щ 2.3
		или регулятор температуры		в щите
		электрический ТЭ2П3	1	Щ 3.3
8	SF1	Автомат ~220В Iн-0,6А	1	У350
		Отсечка 1,3Iн крепление на		ТМ3-13-85
		панели А63-МУ3		
9	К1..К3	Реле ПЭ-37-4Ч4З ~220В	3	У540
		4З+4Р		ТМ3-13-85
10		Зажим наборный ЗН23-4П25-А/ДУ3	40	
11		Перемычка П	6	
12		Рамка РПМ 66х26	1	ОНЧ-347-65
13		Рамка РПМ 30х15	1	
		Материалы		
14		Провод ПВ1 0,75 380	30	м
		ГОСТ 6323-79		
15		Провод ПВ3 1,5 380	5	м
		ГОСТ 6323-79		
16		Провод ПВ3 1,0 380	20	м
		ГОСТ 6323-79		
17		Провод НВЭ-0,75 II 380	3	м
		ГОСТ 17517-72		

Взам. инв.№ | Подп. и дата | Инв.№подл.

904-02-38.88 АОВ Лист 2

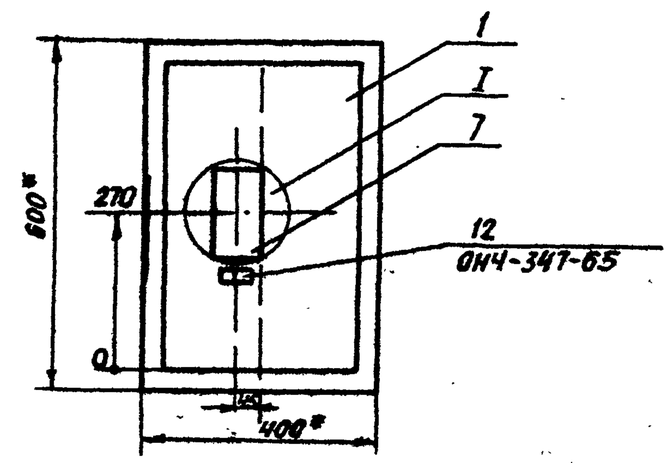

1. * Размеры для справок.
2. Покрытие - вариант 2 ОСТ 36.13-76

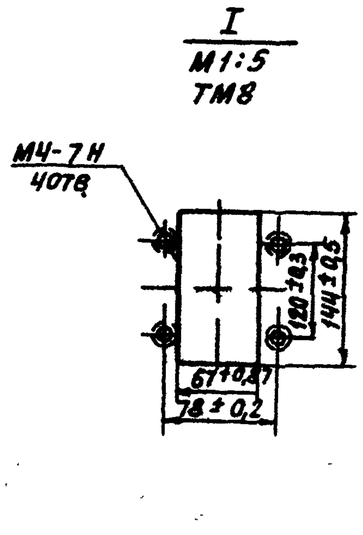

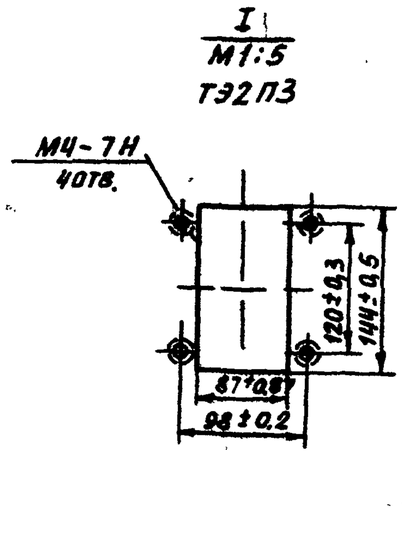

Взам. инв.№ | Подп. и дата | Инв.№подл.

23606-03

904-02-38.88 АОВ Лист 3

Формат А3

Вид на внутренние плоскости (развернуто)

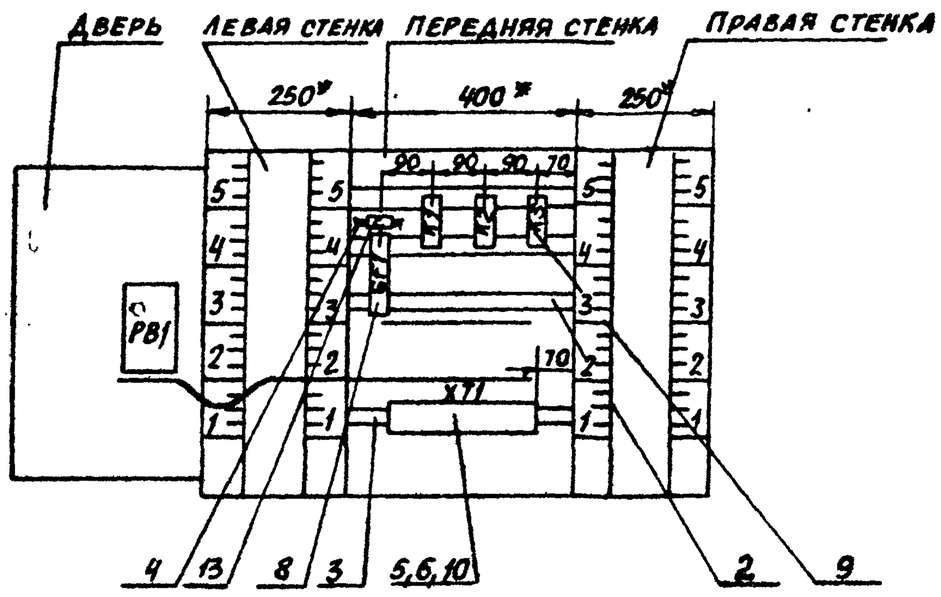

Надписи на табло и в рамках

№ надписи	Текст надписи	Кол.	№ надписи	Текст надписи	Кол.
	РАМКА 66х26				
1	Температура приточ-				
	ного воздуха	1			
	или температура				
	воздуха в помещении	1			
	РАМКА 30х15				
2	ВВОД ~ 220В	1			

Поз. 8
SF1

Поз.	Обозначение	Наименование	К-во	Прим.
		Стандартные изделия		
1		Шкаф щита ЩШМ 600х400х250	1	
		УХЛ4У3Р30 ОСТ 36.13-76		
2		Угольник У3М 400 ТК3-128-83	5	У5 ТМ3-26-85
3		Угольник УФМ 400 ТК3-129-83	2	У17 ТМ3-26-85
4		Рейка Р3-1М-400 ТК3-265-85		У7 ТМ3-184-85
5		Угольник УР ТК3-245-83	1	У1 ТМ3-145-83
6		Перегородка для зажима ПАУ	1	У1 ТМ3-165-85
		ТУ16-526.498-81		
7		Скоба прижимная ПУ	2	У1 ТМ3-165-85
		ТУ16-526-492-81		

Поз.	Обозначение	Наименование	К-во	Прим.
		Прочие изделия		
8	PB1	Регулятор температуры		
		электрический ТЭЧП3	1	
9	SA4	Переключатель универсальный		ТМ4-1215-83
		УП5311 - С225	1	
10	SA5	Переключатель универсальный		ТК4-1215-83
		УП5311- А225	1	
11	SF1	Автомат ~220В Iн-0,6А отсечка		У350
		1,3Iн крепление на панели		ТМ3-13-83
		А63-МУ3	1	
12	KS1	Прерыватель импульсный сту-		У25
		пенчатый ~220В СИП-01УМ	1	ТМ3-16-83
13	K1... K3	Реле ПЭ-37-44У3 ~220В 4з+4р	3	У540 ТМ3-13-83
14		Зажим наборный 3Н23-4П25-Я/ДУ3	40	
15		Перемычка П	7	
16		Рамка РПМ 66х26	3	ОН4-347-65
17		Рамка РПМ 30х15	1	
		Материалы		
18		Провод ПВ1 0,75 380 ГОСТ6323-79	30	м
19		Провод ПВ3 1,5 380 ГОСТ6323-79	5	м
20		Провод ПВ3 1,0 380 ГОСТ6323-79	20	м
21		Провод НВЭ 0,75 II 380	3	м
		ГОСТ17517-72		

Взам.инв.№ | Подпись и дата | Инв.№подл.

				904-02-38.88 АОВ	
				Автоматизация приточно-рециркуляционных агрегатов типа АПР	
Гл.инж.пр.	Фингер		06.88		Стадия / Лист / Листов
Н.контр.	Евтеева		06.88		
Нач.отд.	Романов		06.88		
Гл.спец.	Бронштейн		06.88	Щит регулирования Щ 4.3	САНТЕХПРОЕКТ
Рук.гр.	Менджерицкая		06.88	Общий вид	
Инж.	Лечникова		06.88		

904-02-38.88 АОВ

Инв.№подл. | Подпись и дата | Взам.инв.№

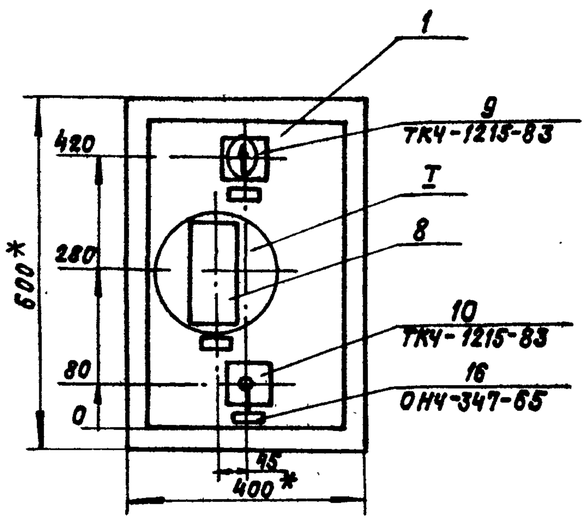

1.* Размеры для справок.
2. Покрытие вариант-2 ОСТ36.13-76

I
М1:5

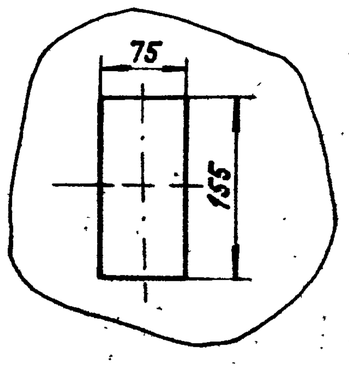

23606-03

904-02-38.88 АОВ

Лист

Копировал: Кранлина Формат: А3

Вид на внутренние плоскости (развернуто)

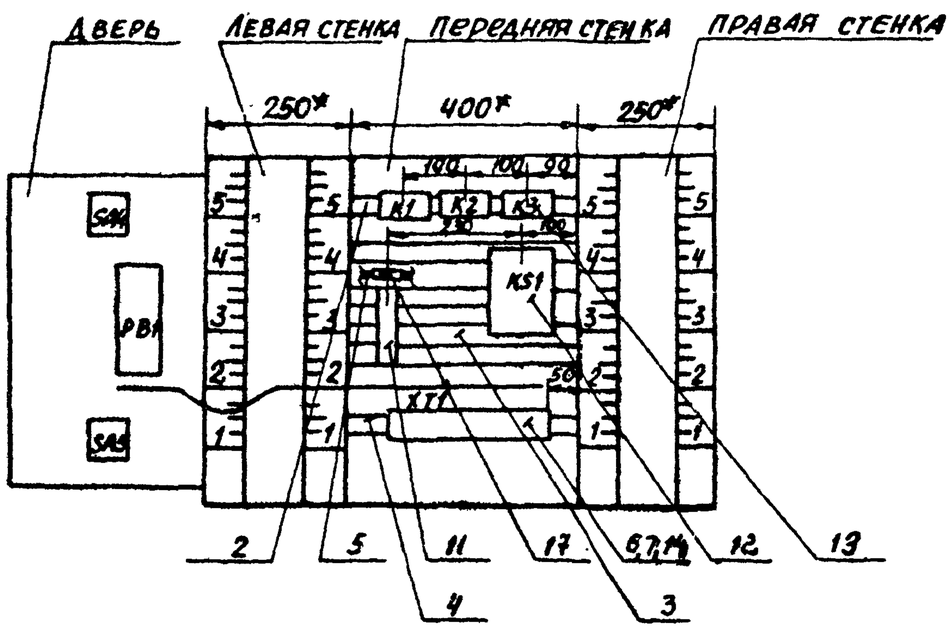

Надписи на табло и в рамках

№ надписи	Текст надписи	Кол.	№ надписи	Текст надписи	Кол.
	РАМКА 66х26				
1	РЕГУЛИРОВАНИЕ				
	РУЧНОЕ-АВТОМАТИЧЕСКОЕ	1			
2	Температура приточ-				
	ного воздуха	1			
	или температура				
	воздуха в помещении	1			
3	Температура				
	понизить-повысить	1			
	РАМКА 30х15				
4	ВВОД ~220В				

поз.12
KS1

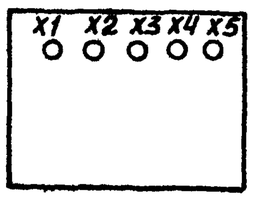

поз. 9, 10
SA4, SA5

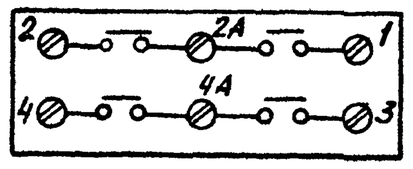

поз.11
SF1

Поз.	Обозначение	Наименование	К-во	Прим.
		Стандартные изделия		
1		Щкаф щита ЩШМ 600×400×250 УХЛ4ЈР3Б ОСТ 36.13-76	1	
2		Угольник У3М 400 ТК3128-83	3	У5 ТМ3-26-85
3		Рейка Р3-1м-400 ТК3-265-85	1	У7 ТМ3-164-85
4		Угольник УР ТК3-245-83	1	У1 ТМ3-145-83
5		Перегородка для зажима ЛА9У ТУ16-526.498-81	1	У1 ТМ3-165-85
6		Скоба прижимная ПУ ТУ16.526.492-81	2	У1 ТМ3-165-85

Поз.	Обозначение	Наименование	К-во	Прим.
		Прочие изделия		
7	PB1	Регулятор температуры		в щите
		микроэлектронный ТМ8	1	Щ2.5А
		или регулятор температуры		в щите
		электрический ТЭ2П3	1	Щ3.5А
8	SF1	Автомат ~220В Iн-0,6А	1	У350
		отсечка 1,3Iн крепление на		ТМ3-13-83
		панели А63-МУ3		
9	K1, K1Q, K2	Реле ПЭ-37-44У3 ~220В	3	У540
		Ч3+Ч Р		ТМ3-13-83
10		Зажим наборный ЗН23-4П25-А/АУ3	40	
11		Перемычка П	7	
12		Рамка РПМ 66×26	1	ОНЧ-347-65
13		Рамка РПМ 30×15	1	
		Материалы		
14		Провод ПВ1 0,75 380 ГОСТ 6323-79	30	м
15		Провод ПВ3 1,5 380 ГОСТ 6323-79	5	м
16		Провод ПВ3 1,0 380 ГОСТ 6323-79	20	м
17		Провод НВЭ-0,75 II 380 ГОСТ 17517-72	3	м

Взам. инв.№ | Подп. и дата | Инв.№подл.

				904-02-38.88 АОВ
				Автоматизация приточно-рециркуляционных агрегатов типа АПР
Гл. инж. пр.	Фингер		06.88	
Н. контр.	Евтеева		06.88	Стадия: — Лист: 1 Листов: 6
Нач. отд.	Романов		06.88	
Гл. спец.	Бронштейн		06.88	Щит регулирования Щ2.5А (Щ3.5А) Общий вид
Рук. гр.	Мендзержецкая		06.88	САНТЕХПРОЕКТ
Инж.	Печникова		06.88	

Взам. инв.№ | Подп. и дата | Инв.№подл.

904-02-38.88 АОВ 2

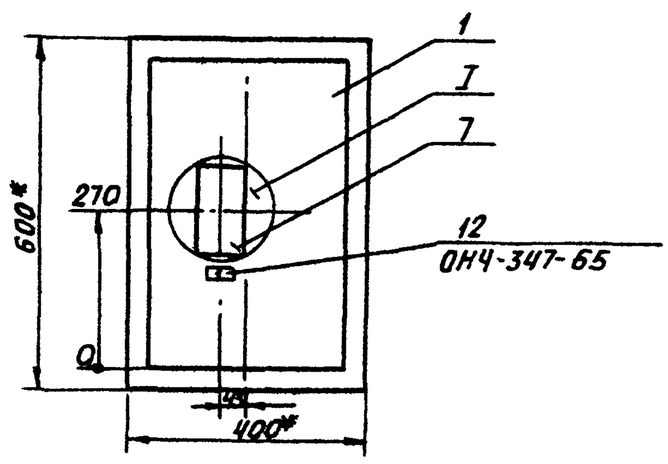

1.* Размеры для справок
2. Покрытие- вариант 2 ОСТ 36.13-76

I
М1:5
ТМ8

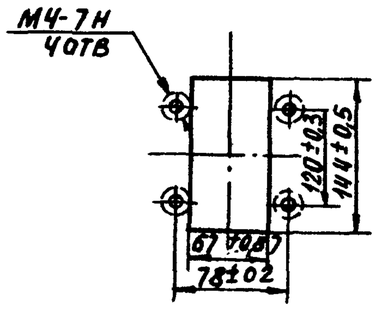

I
М1:5
ТЭ2П3

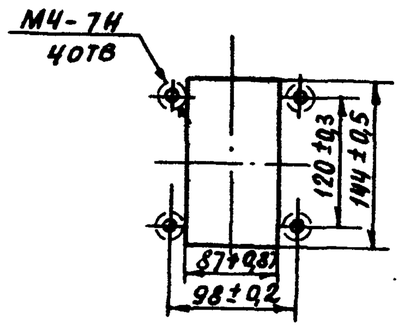

Взам. инв.№ | Подп. и дата | Инв.№подл.

23606-03

904-02-38.88 АОВ Лист 3

Формат А3

ВИД НА ВНУТРЕННИЕ ПЛОСКОСТИ (РАЗВЕРНУТО)

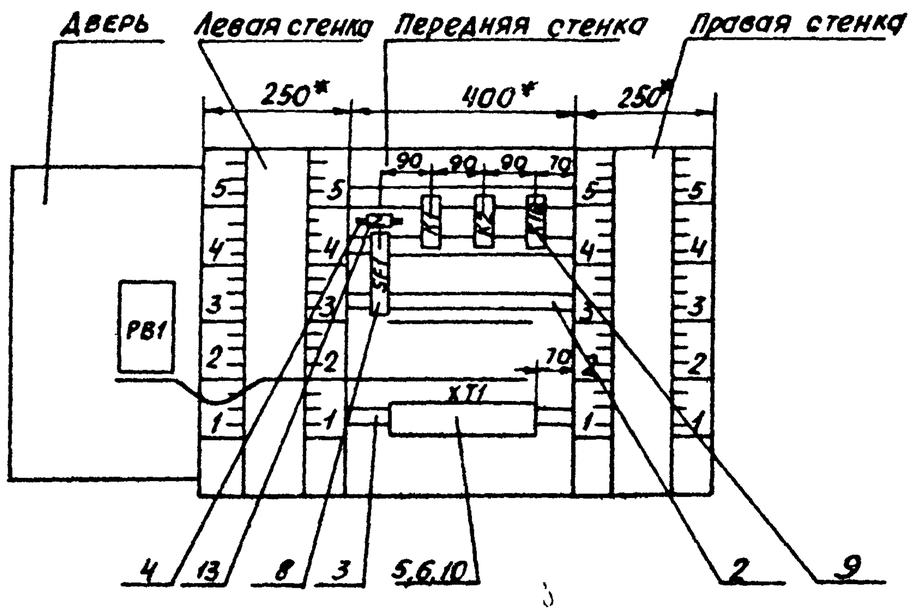

Надписи на табло и в рамках

№ надписи	Текст надписи	Кол.	№ надписи	Текст надписи	Кол.
	РАМКА 66х26				
1	Температура воздуха				
	в помещении	1			
	РАМКА 30х15				
2	Ввод ~ 220В	1			

Поз.8
SF1

Поз.	Обозначение	Наименование	К-во	Прим.
		СТАНДАРТНЫЕ ИЗДЕЛИЯ		
1		Шкаф щита ЩШМ 600х400х260 УХЛ4 IP30 ОСТ 36.13-76	1	
2		Угольник УЗМ 400 ТК3-128-83	5	У5 ТМ3-26-85
3		Угольник УФМ 400 ТК3-129-83	2	У11 ТМ3-26-85
4		Рейка Р3-1м-400 ТК3-265-85	1	У7 ТМ3-164-85
5		Угольник УР ТК3-245-83	1	У1 ТМ3-145-83
6		Перегородка для зажима ПАЗУ ТУ16-526-498-81	1	У1 ТМ3-165-85
7		Скоба прижимная ПУ ТУ16-526-492-81	2	У1 ТМ3-165-85

				904-02-38.88 АОВ	
				Автоматизация приточно-рециркуляционных агрегатов типа АПР	
Гл. инж. п.	Фингер		06.88		
Н. контр.	Евтеева		06.88		Стадия: — Лист: 1 Листов: 6
Нач. отд.	Романов		06.88		
Гл. спец.	Брокштейн		06.88	Щит регулирования ЩЧ.5А	САНТЕХПРОЕКТ
Рук. гр.	Мендзержецкая		11.88	Общий вид	
Инж.	Печникова		06.88		

Инв. № подл. | Подп. и дата | Взам. инв. №

Поз.	Обозначение	Наименование	К-во	Прим.
		Прочие изделия		
9	РВ1	Регулятор температуры электрический ТЭЧПЗ	1	ТМ4-1215-83
		Переключатель универсальный УП5311-С225	1	
10	SA5	Переключатель универсальный УП5311-А225	1	ТК4-1215-83
11	SF1	Автомат ~220В Iн-0,6А отсечка 1,3Iн крепление на панелу А63-МУ3	1	У350 ТМ3-13-83
12	KS1	Прерыватель импульсный ступенчатый ~220В СИП-01УМ	1	У25 ТМ3-16-83
13	К1, К2, К1Ф	Реле ПЭ-37-44У3 ~220В У3+ЧР	3	У540 ТМ3-13-83
14		Зажим наборный 3Н23-4П25-А/АУ3	40	
15		Перемычка П	7	
16		Рамка РПМ 66х26	3	ОНЧ-347-65
17		Рамка РПМ 30х15	1	
		Материалы		
18		Провод ПВ1 0,75 380 ГОСТ 6323-79	30	м
19		Провод ПВ3 1,5 380 ГОСТ 6323-79	5	м
20		Провод ПВ3 1,0 380 ГОСТ 6323-79	20	м
21		Провод НВЭ 0,75 II 380 ГОСТ 17517-72	3	м

Инв. № подл. | Подп. и дата | Взам. инв. №

904-02-38.88 АОВ Лист 2

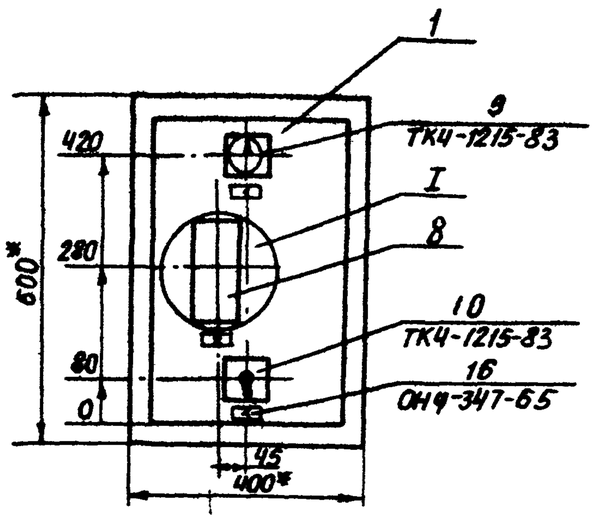

1. * Размеры для справок
2. Покрытие вариант 2 ОСТ36.13-76

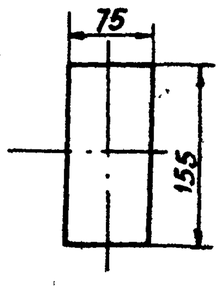

Инв. № подл. | Подп. и дата | Взам. инв. №

23606-03

904-02-38.88 АОВ Лист 3

Формат А3

ВИД НА ВНУТРЕННИЕ ПЛОСКОСТИ (РАЗВЕРНУТО)

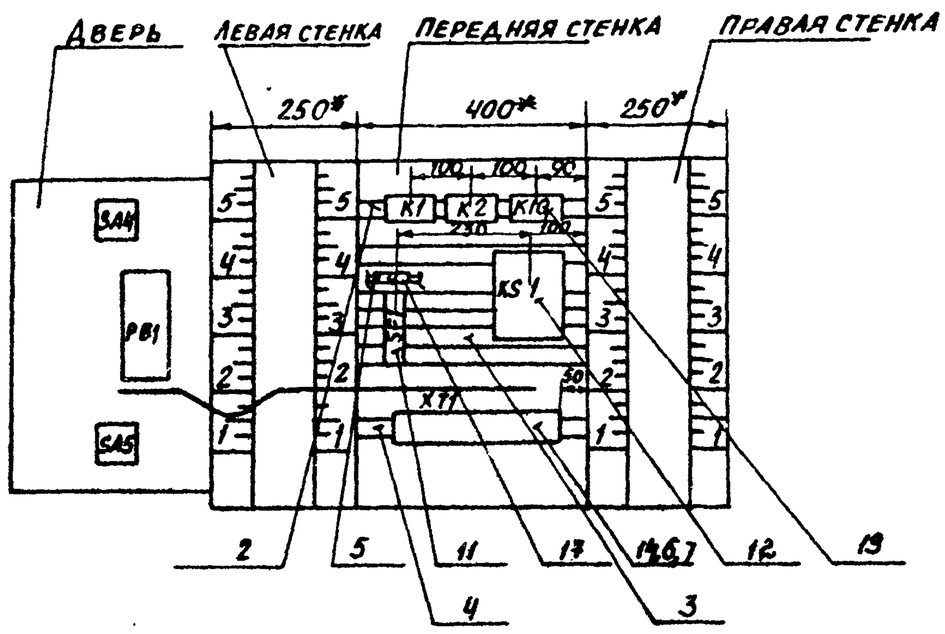

Инв. № подл. | Подп. и дата | Взам. инв. №

Формат А3

Надписи на табло и в рамках

№ надписи	Текст надписи	Кол	№ надписи	Текст надписи	Кол.
	РАМКА 66×26				
1	Регулирование				
	ручное - автоматическое	1			
2	Температура воздуха				
	в помещении	1			
3	температура				
	понизить - повысить	1			
	РАМКА 30×15				
4	ВВОД ~ 220В	1			

Инв. № подл. | Подп. и дата | Взам. инв. №

Формат А4

Поз. 12
KS1

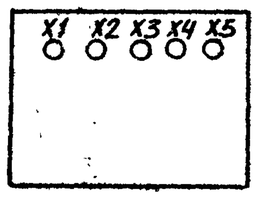

Поз. 9.10
SA4, SA5

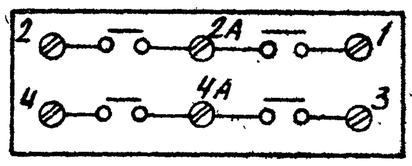

Поз. 11
SF1

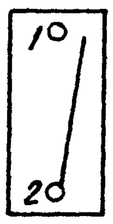

Инв. № подл. | Подп. и дата | Взам. инв. №

23606-03

Формат А4

Поз.	Обозначение	Наименование	К-во	Прим.
		СТАНДАРТНЫЕ ИЗДЕЛИЯ		
1		Шкаф щита ЩШМ 1000х600х350	1	
		УХЛ4 Т2О ОСТ36.13-76		
2		Угольник У3М600 ТК3-128-83	5	У6 ТМ3-26-85
3		Рейка Р3-1М-600 ТК3-265-85	1	У9 ТМ3-164-85
4		Угольник УР ТК3-245-83	1	У1 ТМ3-165-83
5		Перегородка для зажима ПАУУ	1	У1 ТМ3-165-85
		ТУ16-526.498-81		
6		Скоба прижимная ПУ	2	У1 ТМ3-165-83
		ТУ 16. 526.492-81		

Поз.	Обозначение	Наименование	К-во	Прим.
		ПРОЧИЕ ИЗДЕЛИЯ		
7	РВ1	Регулятор температуры		В щите
		микроэлектронный ТМ8	1	Щ2.5Б
		или регулятор температуры		В щите
		электрический ТЭ2П3	1	Щ3.5Б
8	КВ1	Балансное реле БРЭ-1	1	У319
		~220В		ТМ3-13-83
9	SF1	Автомат ~220В Ун-2А	1	У350
		отсечка 1,3Ун крепление на		ТМ3-13-83
		панели А63-МУ3		
10	К1, К2, К10	Реле ПЭ-37-44У3 ~ 220В	3	У540
		4З+4Р		ТМ3-13-83
11	R1	Резистор ПЭВР-20 2000м ±10%	1	У5 ТМ3-19-83
12		Зажим наборный ЗН23-4П25А/4У	10	
13		Перемычка П	9	
14		Рамка РПМ 66х26	1	ОНУ-347-65
15		Рамка РПМ 30х15	1	
		МАТЕРИАЛЫ		
16		Провод ПВ1 0,75 380 ГОСТ6323-79	80	м
17		Провод ПВ3 1,5 380 ГОСТ6323-79	5	м
18		Провод ПВ3 1,0 380 ГОСТ6323-79	40	м
19		Провод НВЭ 0,75 Ц 380	3	м
		ГОСТ 17517-72		

Инв.№ подл. | Подп. и дата | Взам. инв.№

				904-02-38.88 АОВ		
				Автоматизация приточно-рециркуляционных агрегатов типа АПР		
ГИП	Фингер		06.88		Стадия	Лист	Листов
Н.контр.	Евтеева		06.88			1	6
Нач.отд.	Романов		06.88				
Гл. спец	Бронштейн		06.88	Щит регулирования Щ2.5Б (Щ3.5Б) Общий вид	САНТЕХПРОЕКТ	
Рук. гр.	Мендзержецкая		06.88			
Инж	Печникова		06.88			

Инв.№ подл. | Подпись и дата | Взам. инв.№

904-02-38.88 АОВ	Лист 2

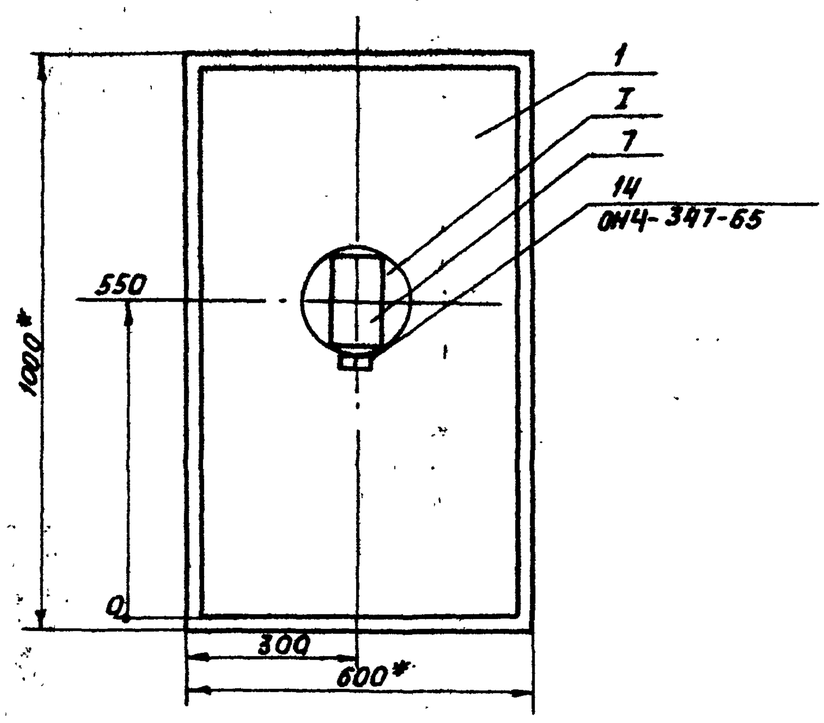

I
М 1:5
ТЭМ8

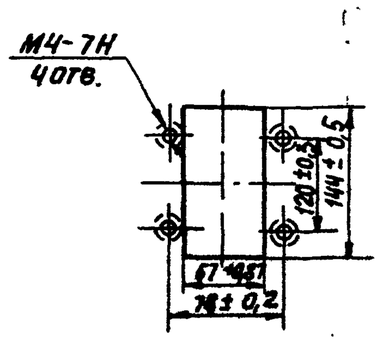

I
М 1:5
ТЭ2 П3

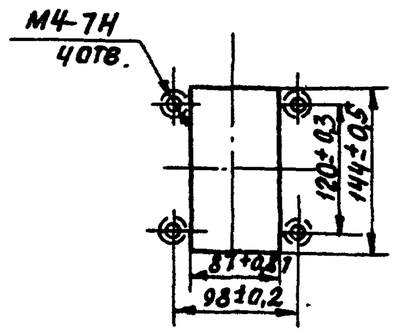

1.* Размеры для справок
2. Покрытие - вариант 2 ОСТ36.13-76

Инв.№ подл. | Подп. и дата | Взам. инв.№

236-06-03

904-02-38.88 АОВ	Лист 3

Копировал Бочкарева Формат А3

Вид на внутренние плоскости (развернуто)

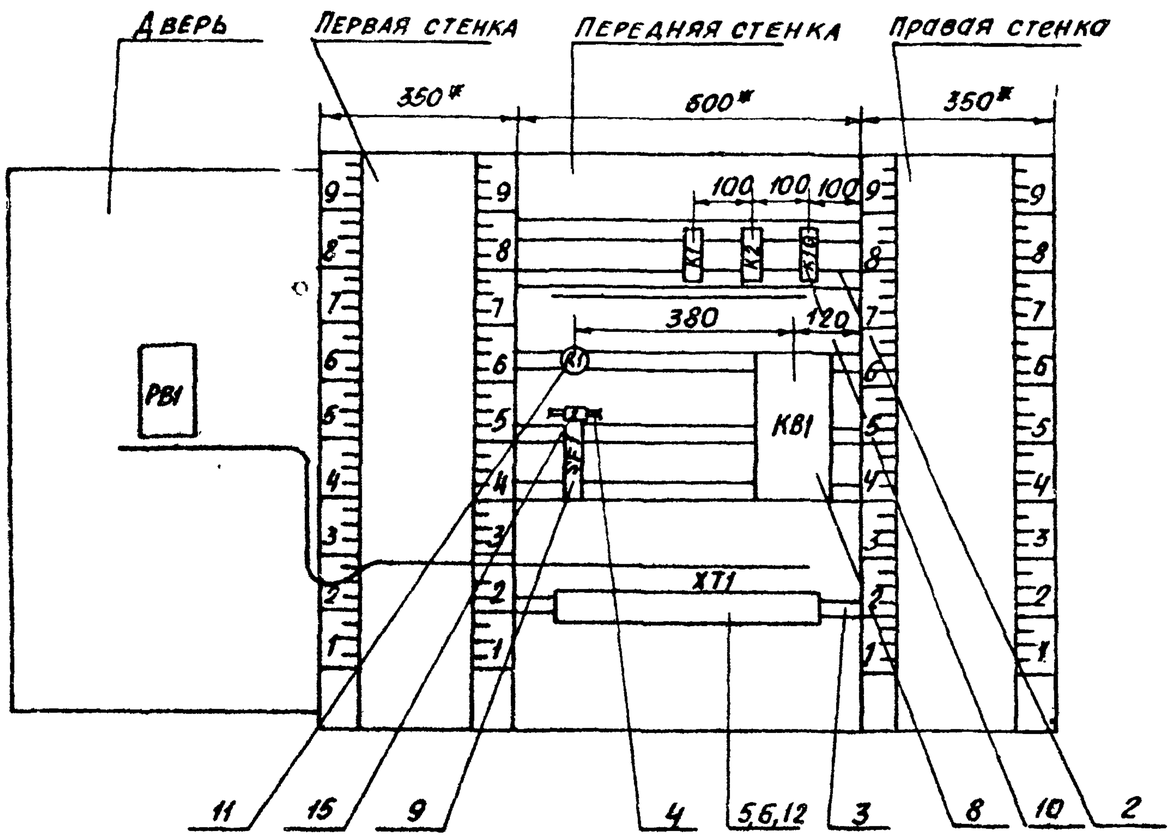

Надписи на табло и в рамках

№ надписи	Текст надписи	Кол	№ надписи	Текст надписи	Кол.
	Рамка 66х26				
1	Температура воздуха				
	в помещении	1			
	Рамка 30х15				
2	Ввод ~ 220В	1			

Поз. 9
SF1

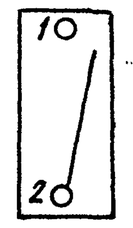

Поз. 11
R1

Поз.	Обозначение	Наименование	К-во	Прим.
		СТАНДАРТНЫЕ ИЗДЕЛИЯ		
1		Шкаф щита ЩШМ 1000х600х350	1	
		УХЛ4У3Р30 ОСТ36.13-76		
2		Угольник УЗМ 600 ТК3-128-83	5	У6 ТМ3-26-83
3		Угольник УФ 600 ТК3-129-83	2	У8 ТМ3-26-85
4		Рейка Р3-1М-600 ТК3-265-85	1	У9 ТМ3-164-85
5		Угольник УР ТК3-245-83	1	У1 ТМ3-145-83
6		Перегородка для зажима ПА9У	1	У1 ТМ3-165-85
		ТУ16-526.498-81		
7		Скоба прижимная ПУ	2	У1 ТМ3-165-85
		ТУ16 526-492-81		

Поз.	Обозначение	Наименование	К-во	Прим.
		ПРОЧИЕ ИЗДЕЛИЯ		
8	PB1	Регулятор температуры		
		электрический ТЭ4П3	1	
9	KB1	Балансное реле БРЭ-1~220В	1	У319 ТМ3-13-83
10	SA4	Переключатель универсальный		
		УП5311-С225	1	ТК4-1215-83
11	SA5	Переключатель универсальный		
		УП5311-А225	1	ТК4-1215-83
12	SF1	Автомат ~220В Iн-2А отсечка		У350
		1,3Iн крепление на панели ПБ3-МУ3	1	ТМ3-13-83
13	KS1	Прерыватель импульсный сту-		У25
		пенчатый ~220В СИП-01УМ	1	ТМ3-16-83
14	K1, K2, K10	Реле ПЭ-37-4У3 ~220В Ч3+Ч2	3	У540 ТМ3-13-83
15	R1	Резистор ПЭВР-20 200Ом±10%	1	У5 ТМ3-19-83
16		Зажим наборный 3Н23-4П25-А/АУ3	10	
17		перемычка П	9	
18		Рамка РПМ 66х26	3	ОН4-347-65
19		Рамка РПМ 30х15	1	
		МАТЕРИАЛЫ		
20		Провод ПВ1 0,75 380 ГОСТ6323-79	80	м
21		Провод ПВ3 1,5 380 ГОСТ6323-79	5	м
22		Провод ПВ3 1,0 380 ГОСТ6323-79	40	м
23		Провод НВЭ 0,75 II 380	3	м
		ГОСТ 17 517-72		

904-02-38.88 АОВ

Гл. инж	Фингер		06.88
Н. контр	Евтеева		06.88
Нач. отд	Романов		06.88
Гл. спец	Бронштейн		06.88
Рук. гр	Мендзержецкая		06.88
Инж.	Печникова		06.88

АВТОМАТИЗАЦИЯ ПРИТОЧНО-РЕЦИРКУЛЯЦИОННЫХ АГРЕГАТОВ ТИПА АЛР

Стадия	Лист	Листов
	1	6

ЩИТ РЕГУЛИРОВАНИЯ ЩУ.5Б
ОБЩИЙ ВИД

САНТЕХПРОЕКТ

Формат А4

Инв. № подл. | Подп. и дата | Взам. инв. №

904-02-38.88 АОВ Лист 2

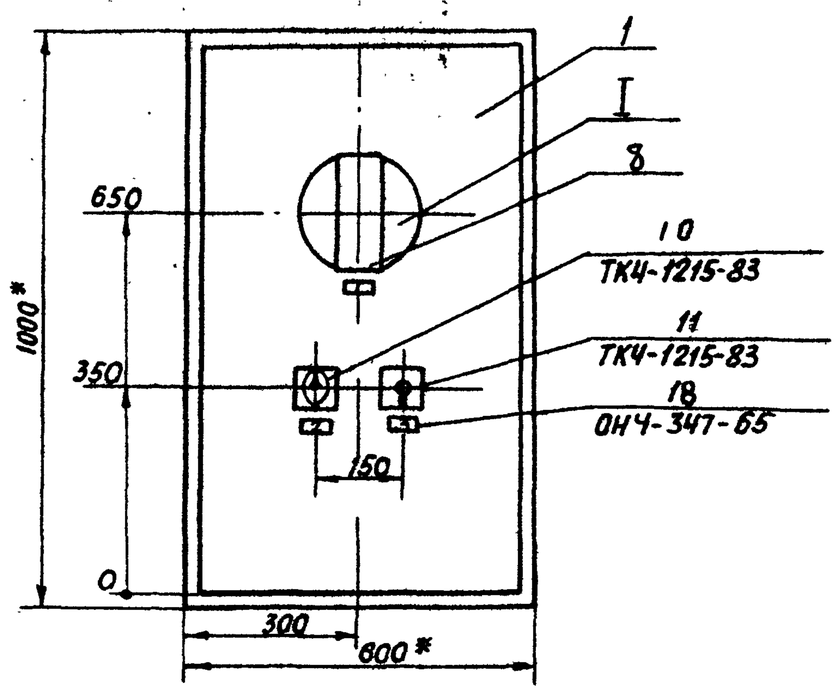

I
М1:5

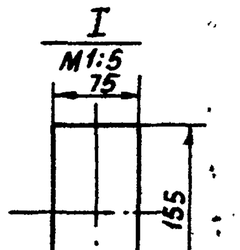

1. * Размеры для справок
2. Покрытие-вариант-2 ОСТ 36.13-76

Инв. № подл. | Подп. и дата | Взам. инв. №

23606-03

904-02-38.88 АОВ Лист 3

Формат А3

ВИД НА ВНУТРЕННИЕ ПЛОСКОСТИ (РАЗВЕРНУТО)

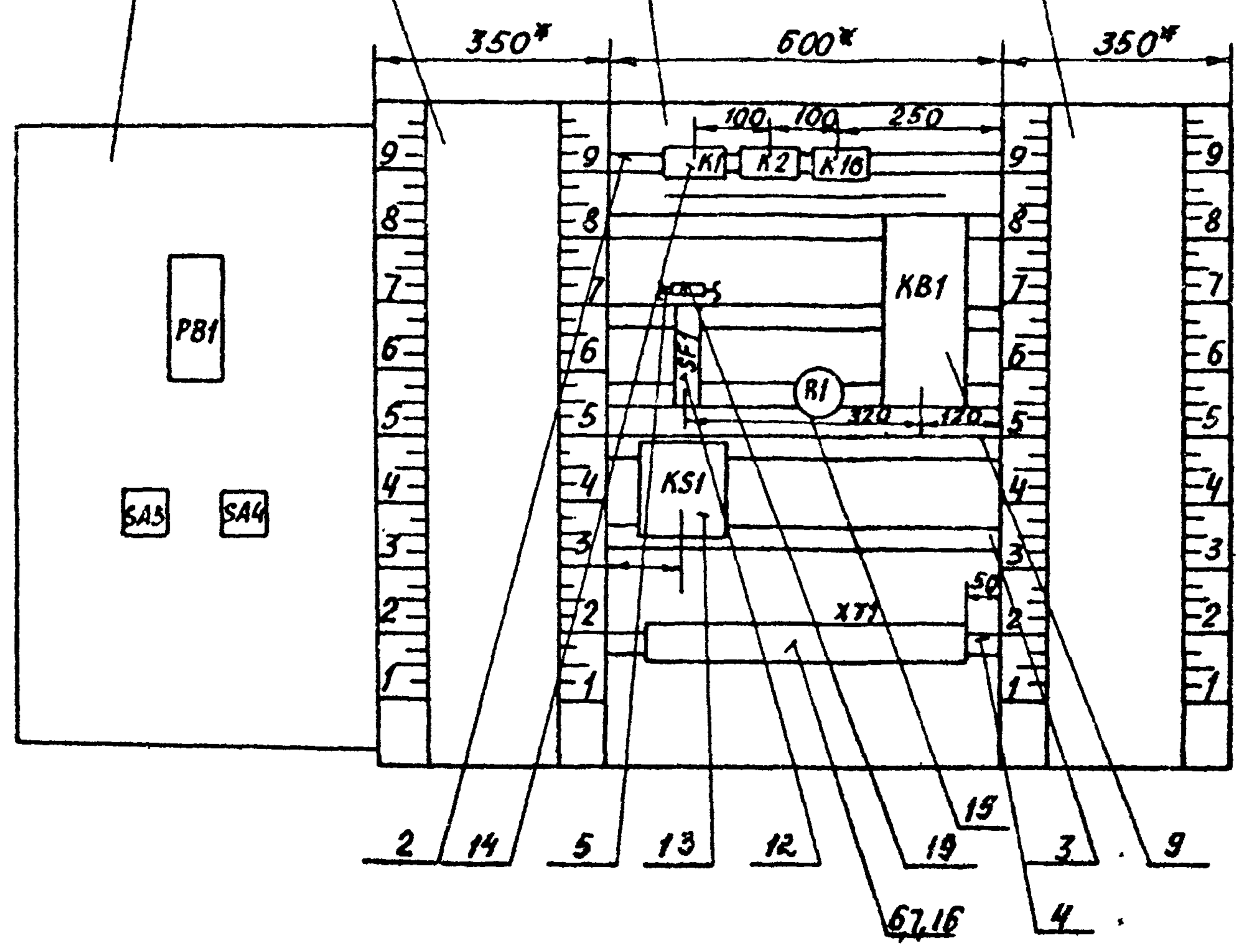

Инв. № подл. | Подп. и дата | Взам. инв. №

904-02-38.88 АОВ — Лист 4

Формат А3

Надписи на табло и в рамках

№ надписи	Текст надписи	Кол	№ надписи	Текст надписи	Кол
	РАМКА 66х26				
1	Температура воздуха				
	в помещении	1			
2	Регулирование				
	ручное - автоматическое	1			
3	Температура				
	понизить - повысить	1			
	РАМКА 30х15				
4	ВВОД ~ 220В	1			

Инв. № подл. | Подп. и дата | Взам. инв. №

904-02-38.88 АОВ — Лист 5

Формат А4.

Поз. 13
KS1

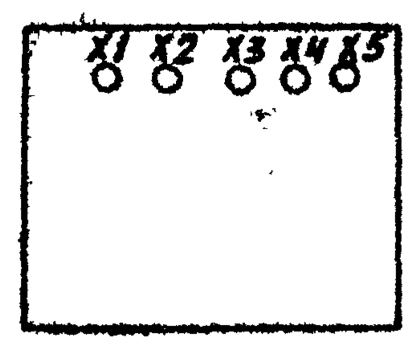

Поз. 12
SF1

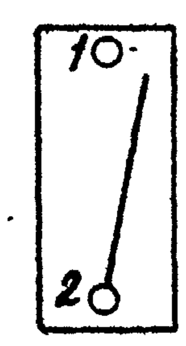

Поз. 10, 11
SA4, SA5

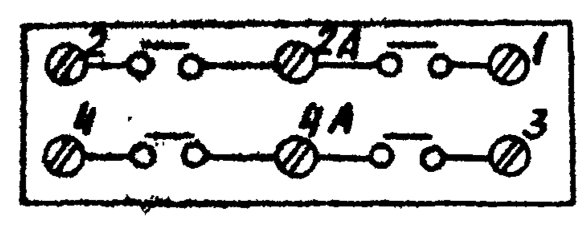

Поз. 15
R1

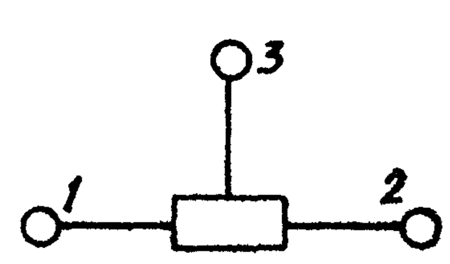

Инв. № подл. | Подп. и дата | Взам. инв. №

23606-03

904-02-38.88 АОВ — Лист 6

Формат А4

Поз.	Обозначение	Наименование	К-во	Прим.
		СТАНДАРТНЫЕ ИЗДЕЛИЯ		
1		ШКАФ ЩИТА ЩШМ 1000х600х350 УХЛ4У2З0 ОСТ36.13-76	1	
2		Угольник У3М600 ТК3-128-83	5	У6 ТМ3-26-85
3		Рейка РЭ-1М-600 ТК3-265-85	1	У9 ТМ3-164-83
4		Угольник УР ТК3-245-83	1	У1 ТМ3-145-83
5		Перегородка для зажима ПАУ ТУ16-526.498-81	1	У1 ТМ3-165-85
6		Скоба прижимная ПУ ТУ 16.526.492-81	2	У1 ТМ3-165-85

Поз.	Обозначение	Наименование	К-во	Прим
		ПРОЧИЕ ИЗДЕЛИЯ		
7	РВ1	регулятор температуры микроэлектронный ТМ8	1	в щите Щ 2.5
		или регулятор температуры электрический ТЭ2П3	1	в щите Щ 3.5
8	КВ1	Балансное реле БРЭ-1 ~ 220В	1	У319 ТМ3-13-83
9	SF1	Автомат ~ 220В Jн-2А отсечка 1,3Jн крепление на панели А63-МУ3	1	У350 ТМ3-13-83
10	К1...К3, К10	Реле ПЭ-37-44У3 ~ 220В 4З+4Р	4	У540 ТМ3-13-83
11	R1	Резистор ПЭВР-20 200Ом±10%	1	У5 ТМ3-19-83
12		Зажим наборный ЗН23-4П25-А/4У3	10	
13		Перемычка П	9	
14		Рамка РПМ 66х26	1	ОН4-347-65
15		Рамка РПМ 30х15	1	
		МАТЕРИАЛЫ		
16		Провод ПВ1 0,75 380 ГОСТ6323-79	80	м
17		Провод ПВ3 1,5 380 ГОСТ6323-79	5	м
18		Провод ПВ3 1,0 380 ГОСТ6323-79	40	м
19		Провод НВЭ 0,75 II 380 ГОСТ 17517-72	3	м

904-02-38.88 АОВ

Альбом 2

Взам. инв. № | Подп. и дата | Инв. № подл.

Гип	Фингер		06.88
Н.контр	Евтеева		06.88
Нач.отд	Романов		06.88
Гл.спец	Бронштейн		06.88
Рук.гр.	Мендзержецкая		06.88
Инж.	Печникова		06.88

904-02-38.88 АОВ

АВТОМАТИЗАЦИЯ ПРИТОЧНО-РЕЦИРКУЛЯЦИОННЫХ АГРЕГАТОВ ТИПА АПР

Стадия	Лист	Листов
	1	6

ЩИТ РЕГУЛИРОВАНИЯ Щ2.5(Щ3.5) Общий вид

САНТЕХПРОЕКТ

Формат А4

904-02-38.88 АОВ Лист 2

Формат А4

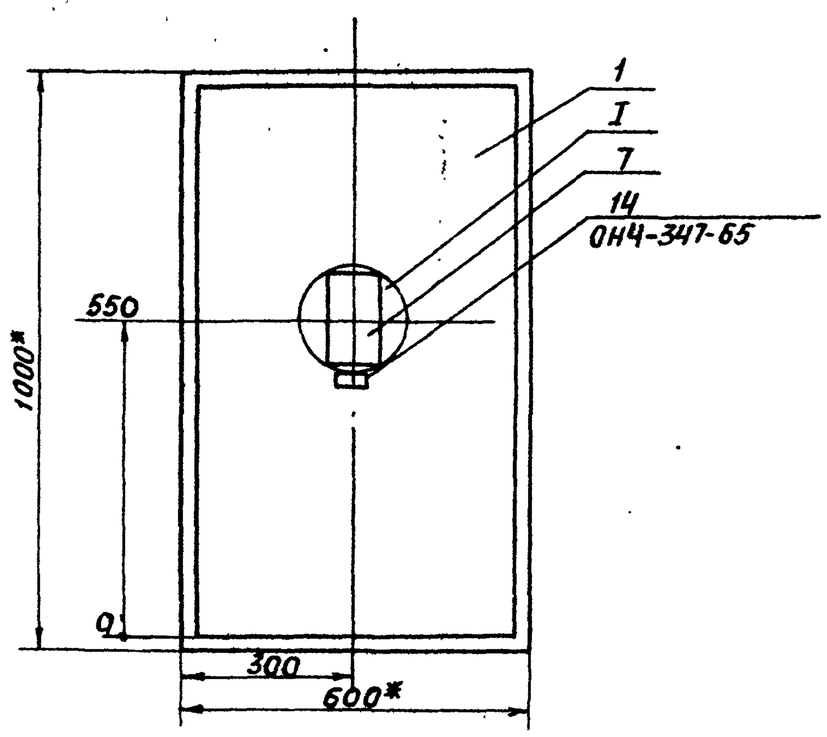

I
М 1:5
ТМ8

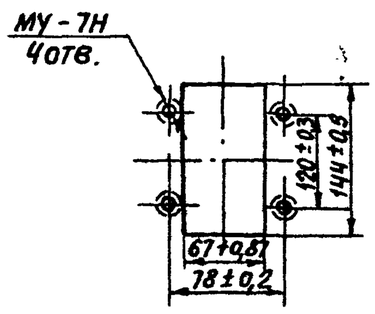

I
М 1:5
ТЭ2П3

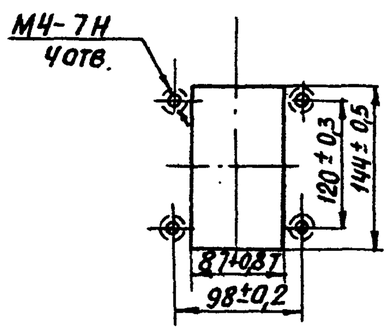

Инв. № подл. | Подп. и дата | Взам. инв. №

Z3606-03

904-02-38.88 АОВ Лист 3

Копировал Бочкарева

Формат А3

Вид на внутренние плоскости (развернуто)

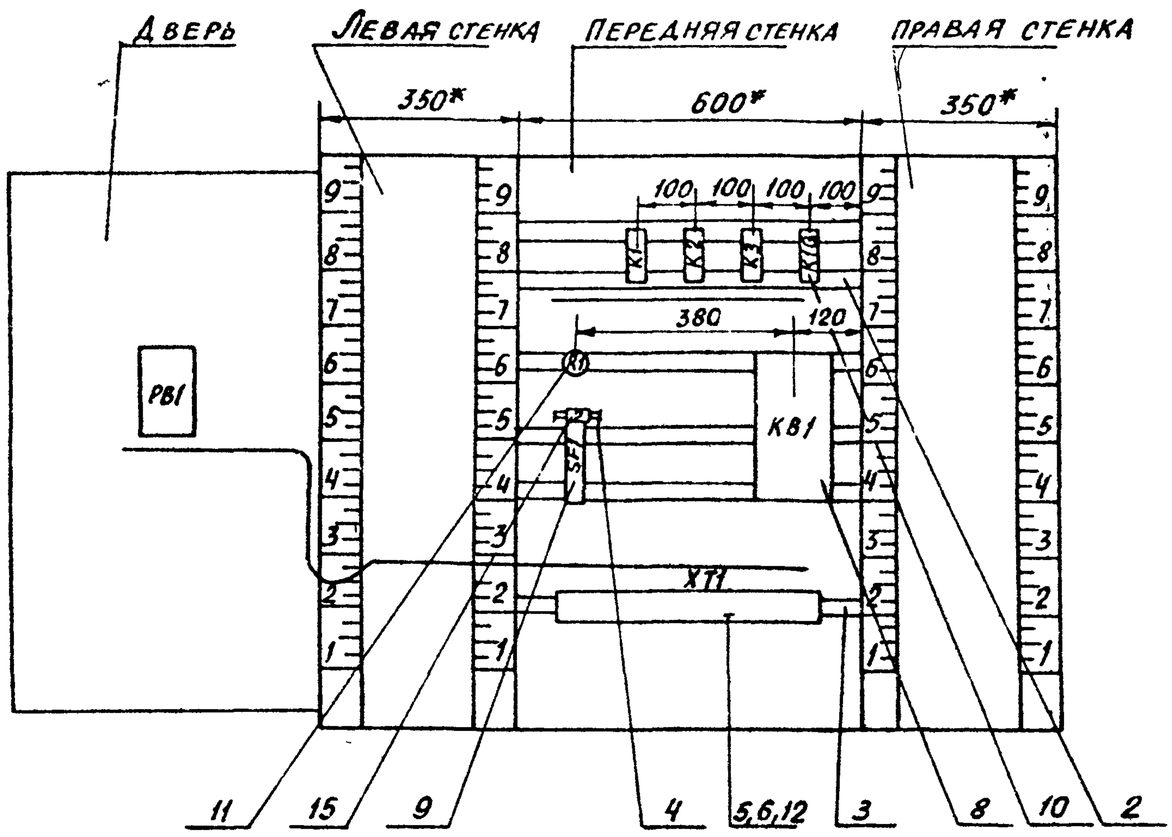

Надписи на табло в рамках

№ надписи	Текст надписи	Кол.	№ надписи	Текст надписи	Кол.
	РАМКА 66х26				
1	Температура воздуха				
	в помещении	1			
	РАМКА 30х15				
2	Ввод ~ 220В	1			

Поз. 9
SF1

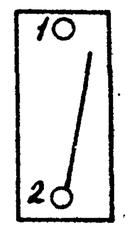

Поз. 11
K1

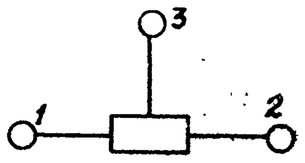

25606-03