ТИПОВОЙ ПРОЕКТ
212-2-41/75
ДЕТСКИЕ ЯСЛИ-САД НА 140 МЕСТ УНИВЕРСАЛЬНОГО НАЗНАЧЕНИЯ

СОСТАВ ПРОЕКТА

АЛЬБОМ-О МАТЕРИАЛЫ ДЛЯ ПРИВЯЗКИ И ЧЕРТЕЖИ НУЛЕВОГО ЦИКЛА РАБОТ
АЛЬБОМ-I АРХИТЕКТУРНО-СТРОИТЕЛЬНЫЕ И ТЕХНОЛОГИЧЕСКИЕ ЧЕРТЕЖИ
АЛЬБОМ-II САНИТАРНО-ТЕХНИЧЕСКИЕ ЧЕРТЕЖИ
АЛЬБОМ-III ЭЛЕКТРОТЕХНИЧЕСКИЕ ЧЕРТЕЖИ
АЛЬБОМ-IV ИЗДЕЛИЯ ЗАВОДСКОГО ИЗГОТОВЛЕНИЯ
АЛЬБОМ-V ЧЕРТЕЖИ ЗАДАНИЯ ЗАВОДУ-ИЗГОТОВИТЕЛЮ
АЛЬБОМ-VI ЗАКАЗНЫЕ СПЕЦИФИКАЦИИ
АЛЬБОМ-VII СМЕТЫ

ОТКОРРЕКТИРОВАН НА ОСНОВАНИИ ЗАДАНИЯ УТВЕРЖДЕННОГО ГОСГРАЖДАНСТРОЕМ 6 МАЯ 1977 г
ВНЕСЕНЫ ИЗМЕНЕНИЯ В ЛИСТЫ: 1и; ИЖ-1и; ИЖ-2и; ИЖ-8и
ГЛ. АРХ. ПР. /Ю. ИВАНОВ/ 19·XII·1977г

ПРИМЕНЕННЫЕ МАТЕРИАЛЫ:
ТИПОВОЙ ПРОЕКТ 21-0-1 "ТИПОВАЯ МЕБЕЛЬ ДЕТСКИХ ЯСЛЕЙ-САДОВ" ЧАСТИ 1, 2
ТИПОВОЙ ПРОЕКТ 2004-6/67 "ДЕТСКИЕ ЯСЛИ-САД НА 280 МЕСТ С ДНЕВНЫМ ПРЕБЫВАНИЕМ ДЕТЕЙ" АЛЬБОМ V – ВСТРОЕННОЕ ОБОРУДОВАНИЕ

УТВЕРЖДЕН ГОСГРАЖДАНСТРОЕМ НА СТАДИИ ТЕХНИЧЕСКОГО ПРОЕКТА ПРИКАЗОМ N 125 ОТ 20.VII.1971г.

АЛЬБОМ IV

РАЗРАБОТАН И ВВЕДЕН В ДЕЙСТВИЕ ЦНИИЭП УЧЕБНЫХ ЗДАНИЙ ПРИКАЗОМ № 83 С 10.VII.1975г.

13.344-05 ф 59,5 к

	Наименование листа	Лист рабочего проекта	Стр. альбома
1	2	3	4
	Содержание альбома	1и	2
	Железобетонные изделия:		
КСК-333-23-1Упр. КСК-333-23-1Улев. КСР-333-23-1 КСР-333-23-2А	Колонны: КСК-333-23-1Упр; КСК-333-23-1Улев; КСР-333-23-1; КСР-333-23-2А; Опалубочный чертеж	ИЖ-1и	3
КСК-333-23-1 КВР-366-14-1А КВР-366-14-1Б	Колонны: КСК-333-23-1; КВР-366-14-1А; КВР-366-14-1Б Опалубочный чертеж	ИЖ-2и	4
КВК-366-14-7Упр. КВК-366-14-7Улев.	Колонны: КВК-366-14-7Упр; КВК-366-14-7Улев. Опалубочный чертеж	ИЖ-3	5
КВК-366-14-4Упр. КВК-366-14-4Улев. КВР-366-14-4	Колонны: КВК-366-14-4 У.пр; КВК-366-14-4 У. лев; КВР-366-14-4 Опалубочный чертеж	ИЖ-4	6
КЗР-33/20/-5 КЗР-33/20/-6 КЗР-33/20/-7	Колонны: КВР-33/20/-5; КЗР-33/20/-6; КЗР-33/20/-7; Опалубочный чертеж	ИЖ-5	7
КР-366-11-1А,Б ИКК-366-11У лев. ИКК-366-11У пр.	Колонны: КР-366-11-1А,Б; ИКК-366-11 У. лев: ИКК-366-11 У. пр. Опалубочный чертеж	ИЖ-6	8
ИКК-366-11-4А ИКК-366-11-4Б КВК-366-14-4А КВК-366-14-4Б	Колонны: ИКК-366-11-4А; ИКК-366-11-4Б; КВК-366-14-4А; КВК-366-14-4Б; Опалубочный чертеж	ИЖ-7	9
КЗР-33/20/-4 КЗР-33/20/-4А КЗР-33/20/-17А КЗР-33/20/-16А	Колонны: КЗР-33/20/-4; КЗР-33/20/-4А; КЗР-33/20/-17А; КЗР-33/20/-16А; Опалубочный чертеж	ИЖ-8и	10
КР-366-11-4 КР-366-11-4А КР-366-11-1А КР-366-11-1Б	Колонны: КР-366-11-4; КР-366-11-14А; КР-366-11-1А; КР-366-11-1Б; Опалубочный чертеж	ИЖ-9	11
КЗР-33/20/-1А КЗР-33/20/-1Б ИКК-366-11-1У.пр. ИКК-366-11-1У.лев.	Колонны: КЗР-33/20/-1А; КЗР-33/20/-1Б; ИКК-366-11-1 У.пр; ИКК-366-11-1 У. лев. Опалубочный чертеж	ИЖ-10	12
ИКК-366-11-4У.пр ИКК-366-11-4У.лев	Колонны: ИКК-366-11-4 У.пр; ИКК-366-11-4 У. лев. Опалубочный чертеж	ИЖ-11	13
ИАФ 5-4	Фризовый камень ИАФ 5-4	ИЖ-12	14
ВБ-1	Вентиляционный блок ВБ-1 Опалубочный чертеж	ИЖ-13	15
ВБ-2	Вентиляционный блок ВБ-2 Опалубочный чертеж	ИЖ-14	16
ВБ-1 ВБ-2	Вентиляционные блоки ВБ-1; ВБ-2 Арматурные изделия С-1; С-2; К-1; К-2; П-1; П-2; П-3;	ИЖ-15	17
ПЖ	Плита жесткости ПЖ. Армирование	ИЖ-16	18
ПЖ	Плита жесткости ПЖ Арматурные изделия ИС-1; ИК-1; ИК-2	ИЖ-17	19
ВБ-1; ВБ-2 ПЖ	Вентиляционные блоки; плита жесткости. Узлы 1-4	ИЖ-18	20
ВБ-1; ВБ-2, ПЖ	Вентиляционные блоки ВБ-1; ВБ-2; плита жесткости ПЖ. Закладные детали ЗД-1; ЗД-2; ЗД-3; ЗД-4;	ИЖ-19	21
ИЦ-60-6; ИЦ-30-6 ИЦ-58-6Л; ИЦ-58-6пр ИЦ-28-6Л; ИЦ-28-6пр.	Цокольные панели; ИЦ-60-6; ИЦ-30-6; ИЦ-58-6Л; ИЦ-58-6пр; ИЦ-28-6Л; ИЦ-28-6пр. Опалубочный чертеж	ИЖ-20	22
ИЦУ-1-6	Цокольная панель ИЦУ 1-6 Опалубочный чертеж и армирование	ИЖ-21	23
ИЦ-60-21	Цокольная панель ИЦ-60-21. Опалубочный чертеж и армирование	ИЖ-22	24
ИЦПК3-20; ИЦПК3-25; ИЦПК3-30	Пространственные каркасы; ИЦПК3-20; ИЦПК3-25; ИЦПК3-30	ИЖ-23	29
ИР-40-57-1 ИР-40-57-2 ИР-40-27-1	Ригели: ИР-40-57-1; ИР-40-57-2; ИР-40-27-1 Опалубочный чертеж	ИЖ-24	26
ИР2-52-57 ИР2-72-27 ИР-40-27	Ригели: ИР2-52-57; ИР2-72-27; ИР-40-27 Опалубочный чертеж	ИЖ-25	27
ПР8-58-15СА	Панель; ПР8-58-15СА. Опалубочный чертеж	ИЖ-26	28
ПР8-58-15СА	Панель; ПР8-58-15СА Арматурные изделия	ИЖ-27	29
ИСШ-1 ИПС-1	Стакан ИСШ-1. Подстаканник ИПС-1 Армирование	ИЖ-28	30
П-1 л/п П-2 л/п	Отопительные панели П-1 л/п; П-2 л/п Армирование	ИЖ-29	31
П-1 л/п П-2 л/п	Отопительная панель. Арматура. Закладная деталь М-3. Закладная деталь М-4	ИЖ-30	32
П-1 л/п П-2 л/п	Регистры отопительных панелей П-1 л/п П-2 л/п	ИЖ-31	33
П-1 л/п П-2 л/п	Регистры отопительных панелей П-1 л/п; П-2 л/п. Пробка, муфта, прокладка, шайба.	ИЖ-32	34
ИКК-366-11У лев/пр. ИКК-366-11-1У лев/пр ИКК-366-11-4У лев/пр ИКК-366-11-4А/Б	Армирование колонн; ИКК-366-11У лев/пр ИКК-366-11-1У лев/пр; ИКК-366-11-4У лев./пр ИКК-366-11-4А; ИКК-366-11-4Б	ИЖ-33	35
	Металлические изделия:		
МР-7; МР-8	Закладные детали МР-7; МР-8	ИМ-1	36
ИМЛ 1÷5	Ограждения лестниц	ИМ-2	37
ИМЛ 1÷5	Ограждения лестниц. Узлы.	ИМ-3	38
ИОК-53 ИК-28	Объемный каркас ИОК 53 Плоский каркас ИК-28	ИМ-4	39
	Деревянные изделия:		
ИЭС-1	Экран для санузлов ИЭС-1	ИД-1	40
ИДВ-1	Блок внутренней двери с раздаточным окном ИДВ-1	ИД-2	41

Изменения внесены Декабрь 1977г

Гл. инж. проекта /Б. Павлов/

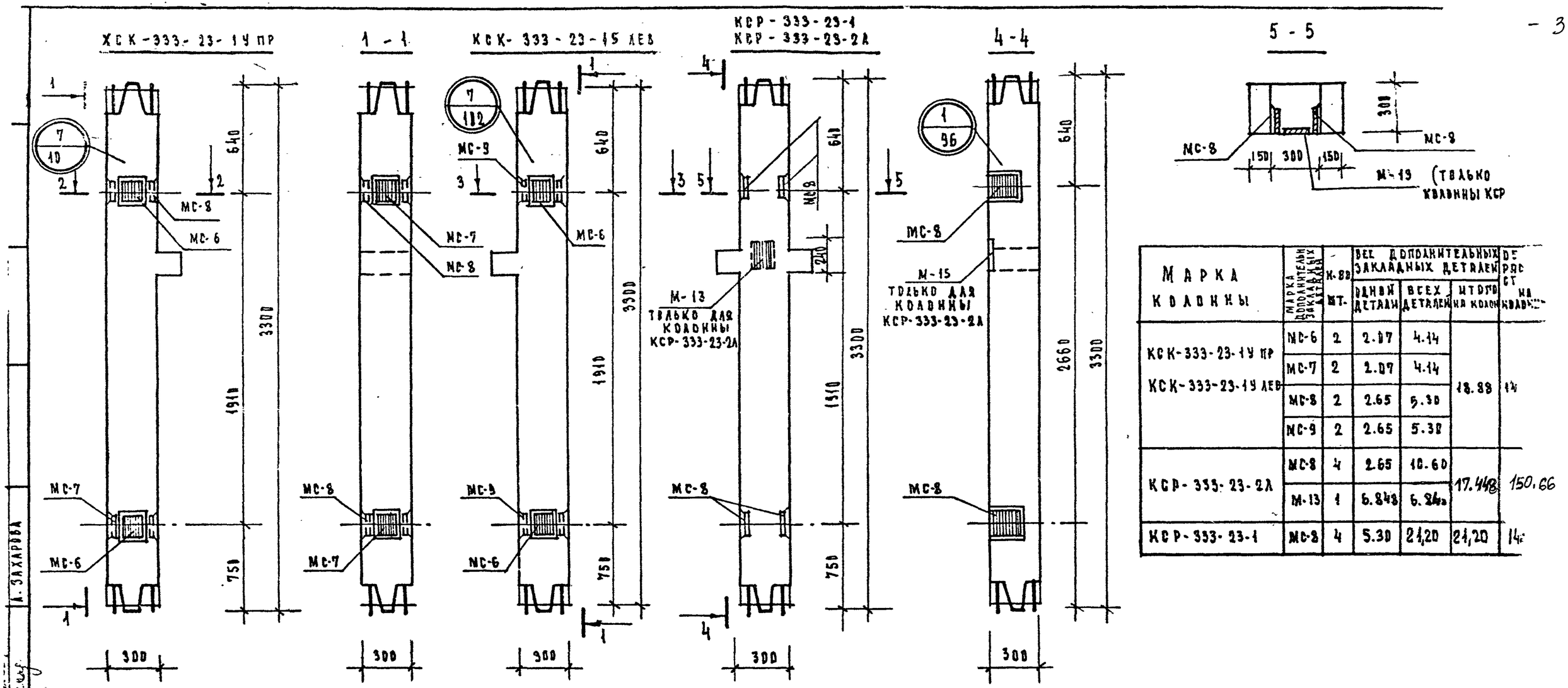

МАРКА КОЛОННЫ	МАРКА ДОПОЛНИТЕЛЬНЫХ ЗАКЛАДНЫХ ДЕТАЛЕЙ	К-ВО ШТ.	ВЕС ДОПОЛНИТЕЛЬНЫХ ЗАКЛАДНЫХ ДЕТАЛЕЙ: ОДНОЙ ДЕТАЛИ	ВСЕХ ДЕТАЛЕЙ	ИТОГО НА КОЛОННУ	ОБРАЗ СТ НА КОЛОННУ
КСК-333-23-14 ПР КСК-333-23-14 ЛЕВ	МС-6	2	2.07	4.14	18.88	14
	МС-7	2	2.07	4.14		
	МС-8	2	2.65	5.30		
	МС-9	2	2.65	5.30		
КСР-333-23-2А	МС-8	4	2.65	10.60	17.448	150,66
	М-13	1	6.843	6.848		
КСР-333-23-1	МС-8	4	5.30	21,20	21,20	14

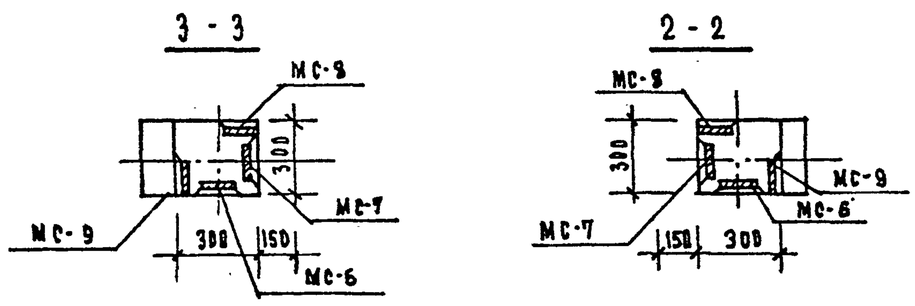

ПРИМЕЧАНИЯ:

1. КОЛОННЫ КСК-333-23-14 ПР; КСК-333-23-14 ЛЕВ КСР-333-23-1; КСР-333-23-2А; ОТЛИЧАЮТСЯ ОТ КОЛОННЫ КСК-333-25 /СЕРИЯ ИИ-04-02 в.7/ НАЛИЧИЕМ ДОПОЛНИТЕЛЬНЫХ ЗАКЛАДНЫХ ДЕТАЛЕЙ.
2. УЗЛЫ, ЗАМАРКИРОВАННЫЕ НА ДАННОМ ЛИСТЕ СМ. СЕРИЮ ИИ-04-2 ВЫП. 7
3. ЗАКЛАДНУЮ ДЕТАЛЬ М-13 СМОТРИТЕ СЕРИЮ ИИ-04-2, ВЫП. 10 ЧАСТЬ

ИЗМЕНЕНИЯ ВНЕСЕНЫ ДЕКАБРЬ 1977 г
Гл. инж. пр-та /Б. ПАВЛОВ/

1977	ДЕТСКИЕ ЯСЛИ-САД НА 140 МЕСТ УНИВЕРСАЛЬНОГО НАЗНАЧЕНИЯ	КОЛОННЫ: КСК-333-23-14 ПР; КСК-333-23-14 ЛЕВ; КСР-330 -23-1; КСР-333-23-2А ОПАЛУБОЧНЫЙ ЧЕРТЕЖ.	ТИПОВОЙ ПРОЕКТ 212-2-41/75	АЛЬБОМ IV	ЛЧСИ ИЖ-1И

Гл. инженер проекта Ст. инженер Г. Москва Л. Захарова

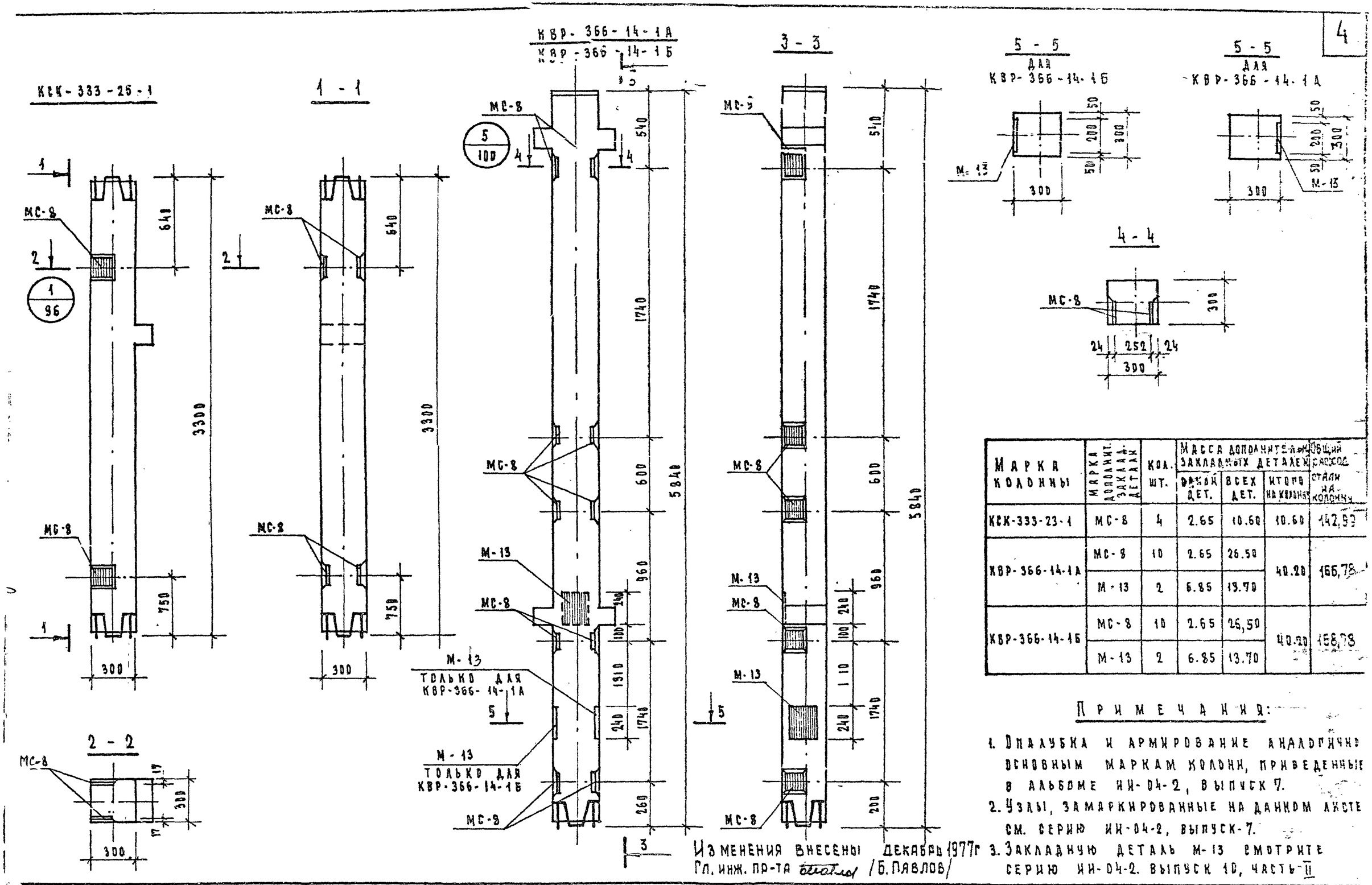

Марка колонны	Марка дополнит. закладн. деталей	Кол. шт.	Масса дополнительных закладных деталей: одной дет.	всех дет.	итого на колонну	Общий расход стали на колонну
КСК-333-23-1	МС-8	4	2.65	10.60	10.60	142,93
КВР-366-14-1А	МС-8	10	2.65	26.50	40.20	166,78
	М-13	2	6.85	13.70		
КВР-366-14-1Б	МС-8	10	2.65	26,50	40.20	158,78
	М-13	2	6.85	13.70		

Примечания:

1. Опалубка и армирование аналогично основным маркам колонн, приведенные в альбоме ИИ-04-2, выпуск 7.
2. Узлы, замаркированные на данном листе см. серию ИИ-04-2, выпуск-7.
3. Закладную деталь М-13 смотрите серию ИИ-04-2. выпуск 10, часть-II

Изменения внесены декабрь 1977г
Гл. инж. пр-та /Б. Павлов/

1977	Детские ясли-сад на 140 мест универсального назначения	Колонны: КСК-333-25-1; КВР-366-14-1А; КВР-366-14-1Б опалубочный чертеж	Типовой проект 212-2-41/75	Альбом IV	Лист НЖ-2и

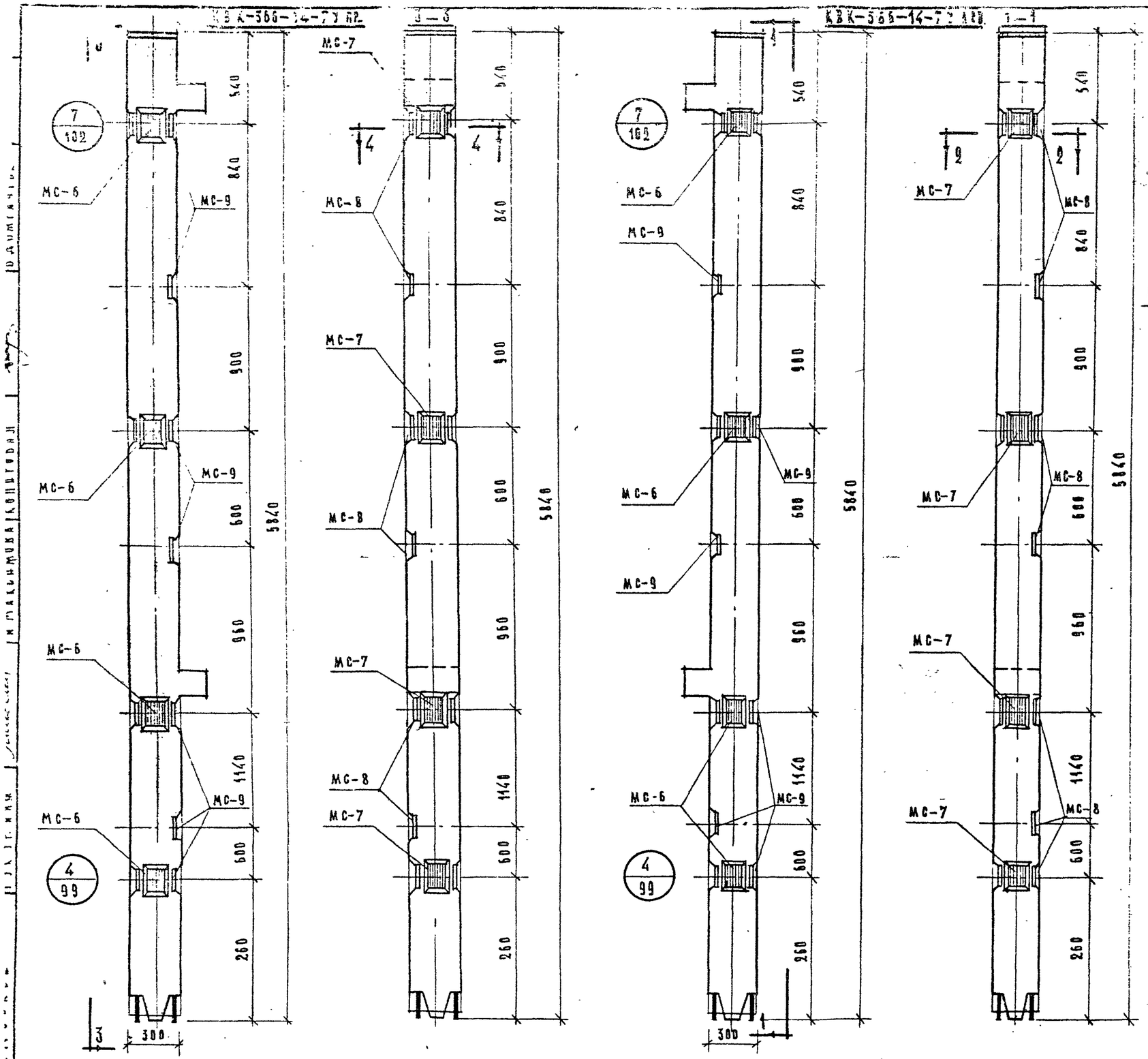

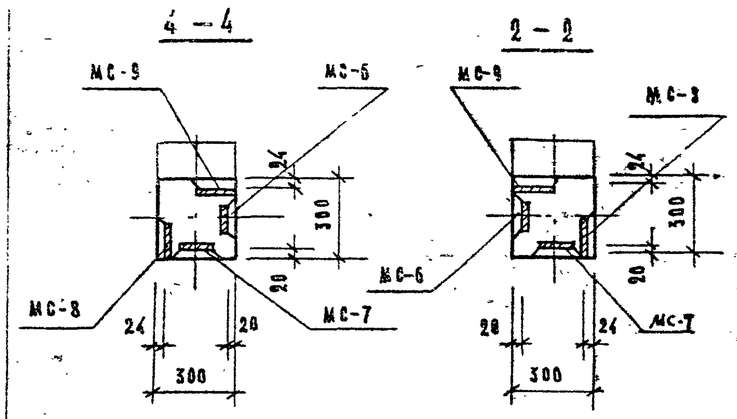

Марка колонны	Марка дополнит. закладн. деталей	Кол. шт.	Масса дополнит. закладных деталей, кг. одной дет.	всех дет.	итого на колонну	Общий расход стали на колонну
КВК-366-14-7У пр. / КВК-366-14-7У лев.	МС-6	4	2.07	8.28	53.66	177.94
	МС-7	4	2.07	8.28		
	МС-8	7	2.65	18.55		
	МС-9	7	2.65	18.55		

Примечания:

1. Колонны КВК-366-14-7У пр. и лев. отличаются от колонны КВК-366-14 (см. серию ИИ-04-2, вып. 7) наличием дополнительных закладных деталей.
2. Узлы, замаркированные на данном см. серии ИИ-04-2. вып. 7.

1974 г.	Детские ясли-сад на 140 мест универсального назначения.	Колонны: КВК-366-14-7У пр. КВК-366-14-7У лев. опалубочный чертеж	Типовой проект 212-2-41/75	Альбом IV	Лист ИИ-2

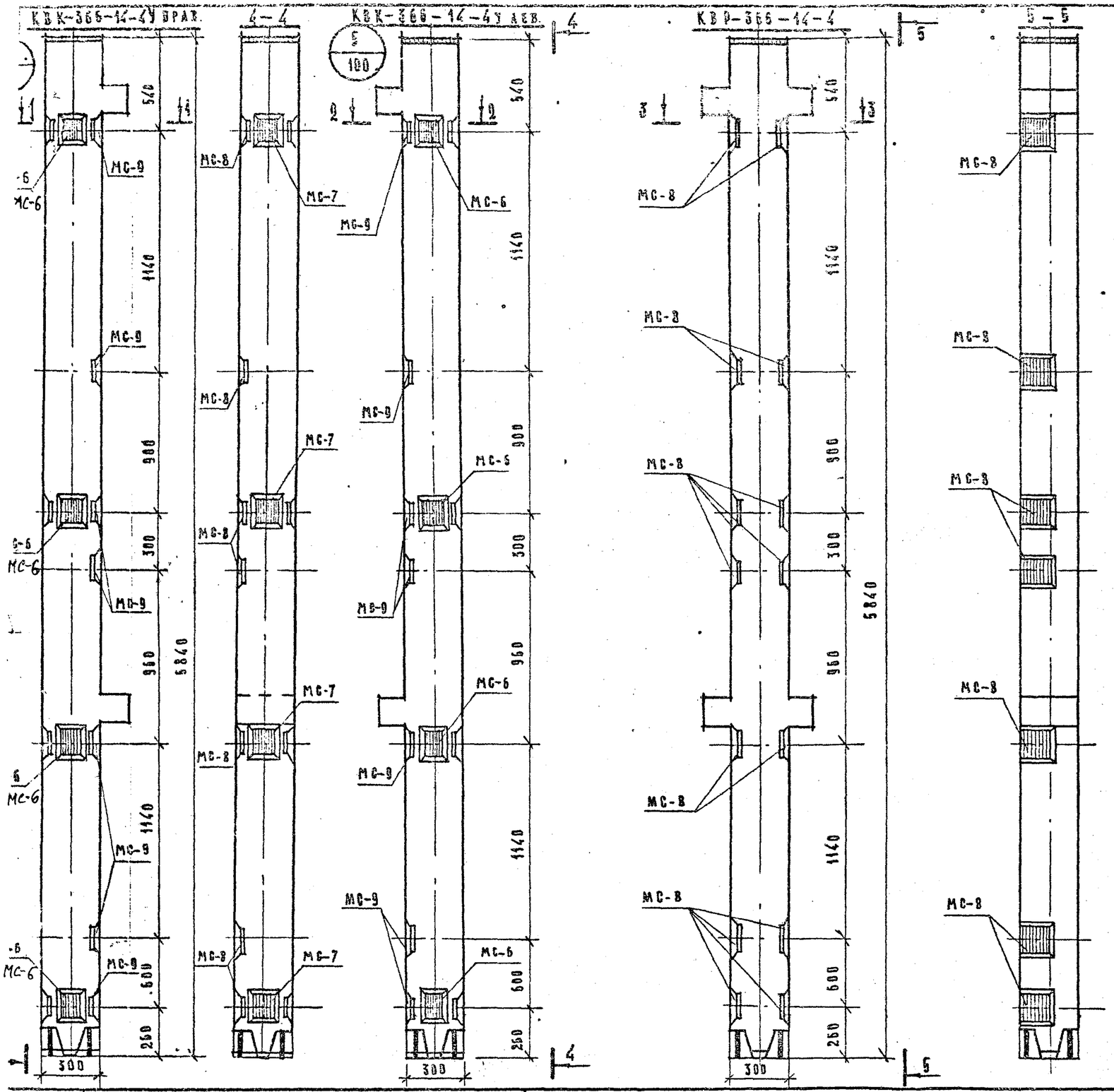

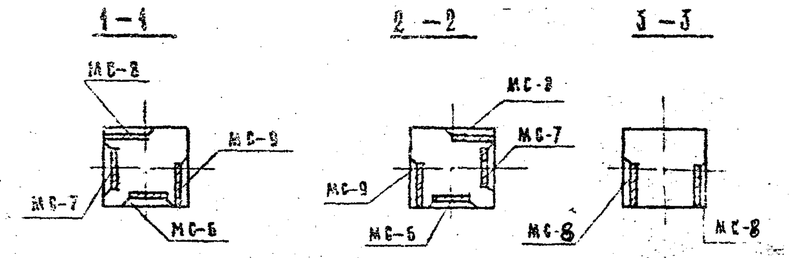

Марка колонны	Марка дополнительной закладной детали	Кол. шт.	Масса дополнительных закладн. деталей, кг: одной детали	всех деталей	итого на колонну	Общий расход стали на колонну
КВК-366-14-4У лев., прав.	МС-6	4	2.07	8.28	53.66	177.94
	МС-7	4	2.07	8.28		
	МС-8	7	2.65	18.55		
	МС-9	7	2.65	18.55		
КВР-366-14-4	МС-8	14	2.65	37.10	37.10	163,68

Примечания:

1. Колонны КВК-366-14-4У лев, КВК-366-14-4У прав, и КВР-366-14-4 отличаются от колонн КВК-366-14 и КВР-366-14 наличием дополнительных закладных деталей.
2. Узлы, замаркированные на данном листе см. серию ИИ-04-2 вып. 7.

1974 г.	Детские ясли-сад на 140 мест универсального назначения.	Колонны: КВК-366-14-4У прав.; КВК-366-14-4У лев.; КВР-366-14-4. Опалубочный чертеж	Типовой проект 212-2-41/75	Альбом IV	Лист ИИ-4

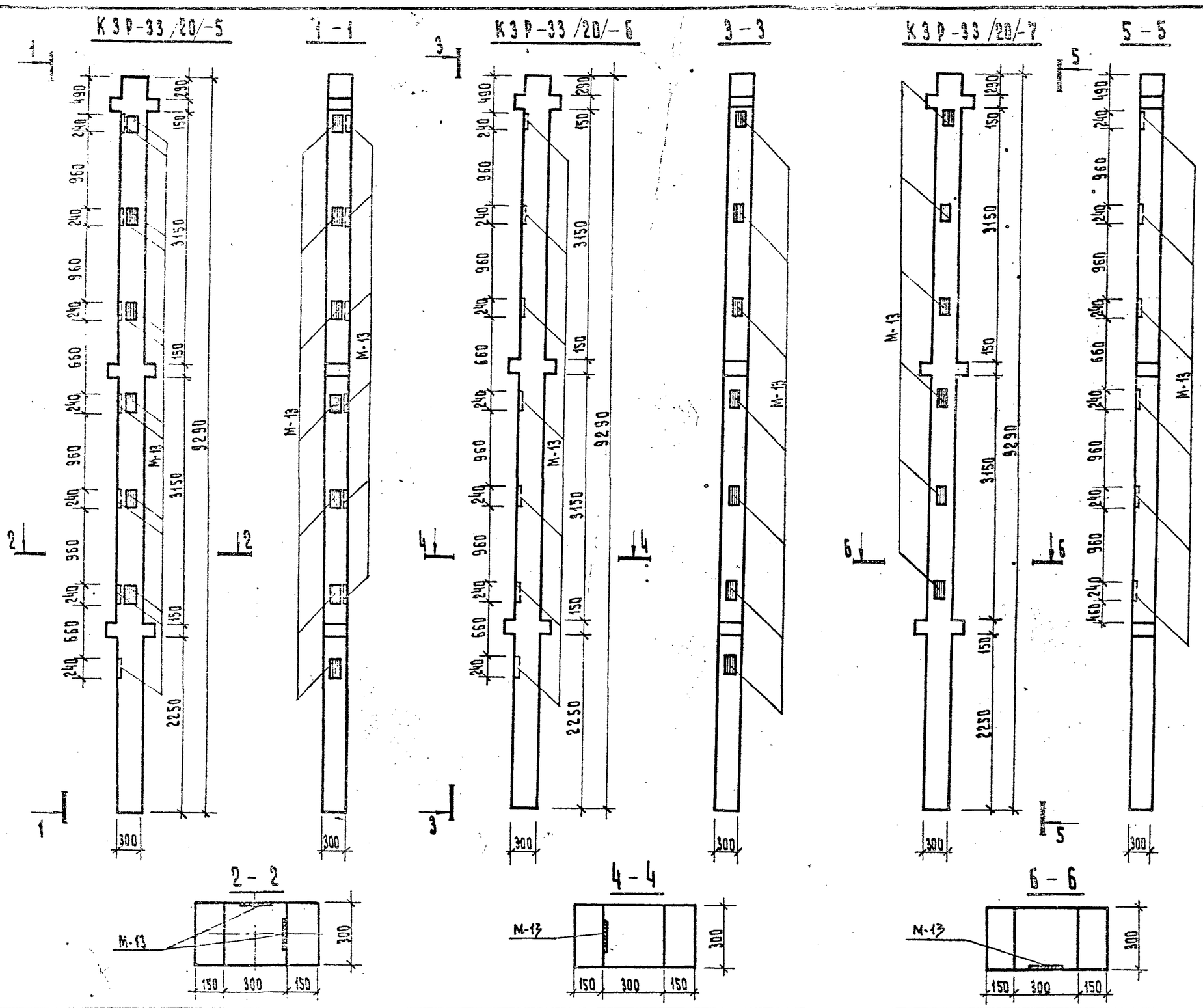

Марка колонны	Марка дополн. закладн. детали	Кол-во штук	Масса дополнительной закладн. детали, кг.			Общ. ст.
			одной детали	всех деталей	итого на колонну	кг.
КЗР-33/20/-5	М-13	13	6,848	89,02	89,02	
КЗР-33/20/-6	М-13	7	6,848	48	48	
КЗР-33/20/-7	М-13	6	6,848	41,1	41,1	

Примечания:

1. Колонны КЗР-33/20/-5; КЗР-33/20/-6; КЗР-33/20/-7 отличаются от колонны КЗР-33/20/ см. серию ИИ-04-2. вып. 13 наличием дополнительных закладных деталей.
2. Закладную деталь М-13 см. серию ИИ-04-2 вып. 10 ч. II.
3. Узлы, замаркированные на данном листе, см. серию ИИ-04-2. вып. 7.

1974	Детские ясли-сад на 140 мест универсального назначения	Колонны: КЗР-33/20/-5; КЗР-33/20/-6; КЗР-33/20/-7. Опалубочный чертеж.	Типовой проект 212-2-41/75	Альбом IV	Лист ИЖ-5

г. Москва | Рук. гр. | Инж. | Н. Максимова | Капитонова | Константинова

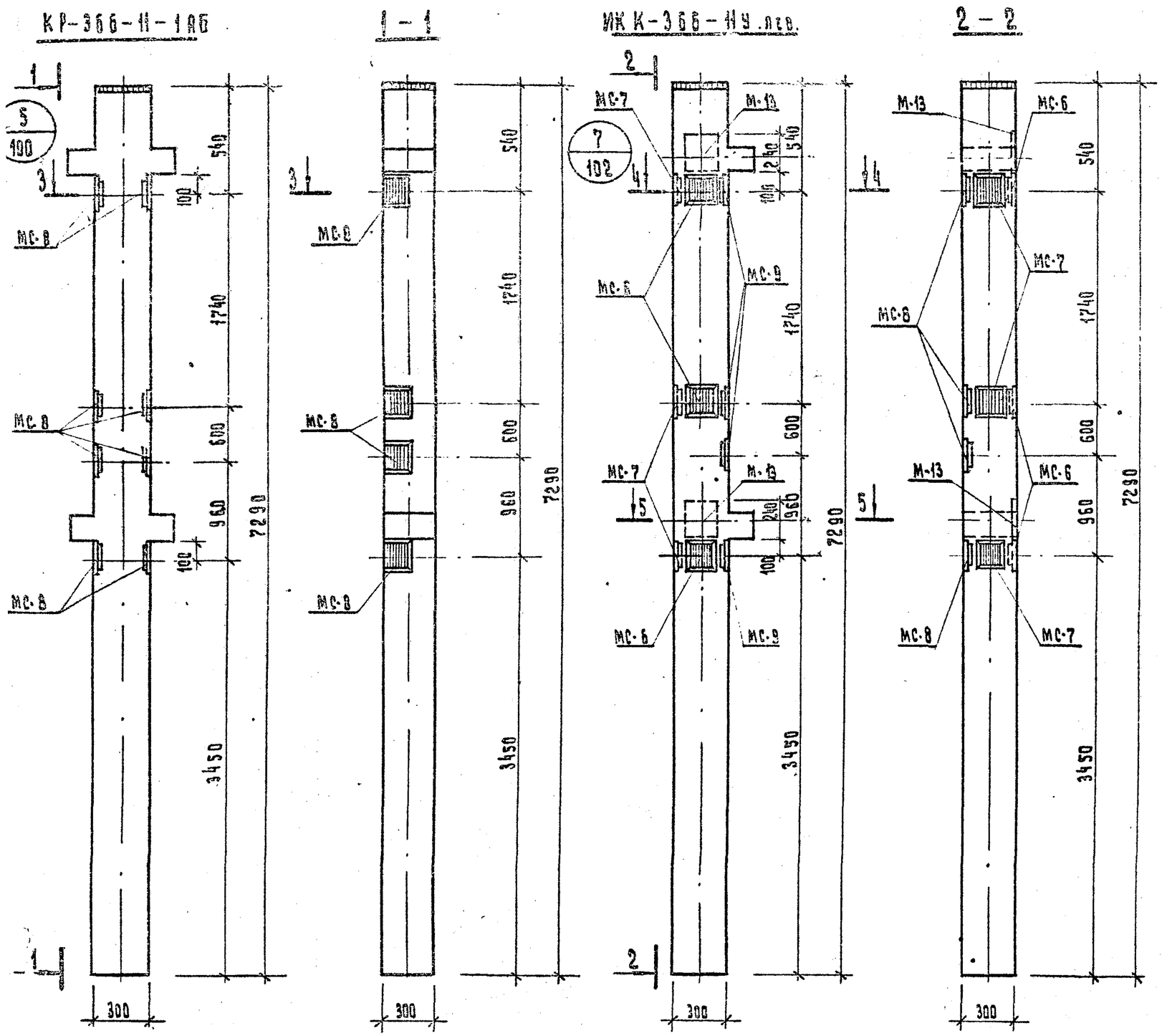

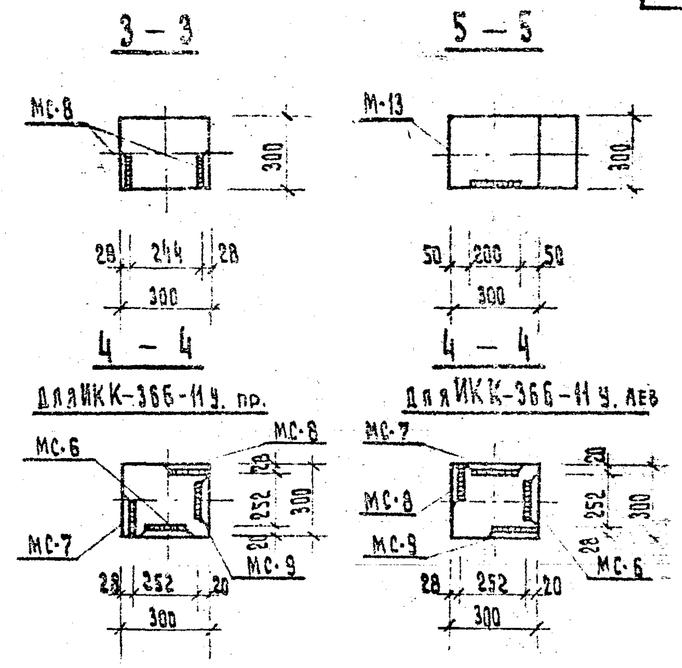

Марка колонны	Марка дополнит. закладн. дет.	Кол. шт.	Масса дополнит. закладн. дет. кг: одной дет.	всех дет.	Итого на колонну	Общий расход стали на колонну
КР-366-11-1АБ	МС-8	8	2.65	21.20	21.20	114.98
ИКК-366-11У лев. | прав.	МС-6	3	2.07	6.21	47.30	190.10
	МС-7	3	2.07	6.21		
	МС-8	4	2.65	10.60		
	МС-9	4	2.65	10.60		
	М-13	2	6.85	13.70		

Примечания:

1. Опалубка и армирование аналогичны основной марке колонны, приведенной в альбоме ИИ-04-2, выпуск 7, кроме ИКК-366-11у лев/пр
2. Узлы, замаркированные на данном листе смотрите серию ИИ-04-2, выпуск 7.
3. Закладную деталь М-13 смотрите серию ИИ-04-2, выпуск 10, часть II.
4. Армирование ИКК-366-11У лев, прав. см. лист ИИ-32

74	Детские ясли-сад на 140 мест универсального назначения.	Колонны: КР-366-11-1АБ; ИКК-366-11У лев.; ИКК-366-11У прав. Опалубочный чертеж	Типовой проект 212-2-41/75	Альбом IV	Лист ИИ-6

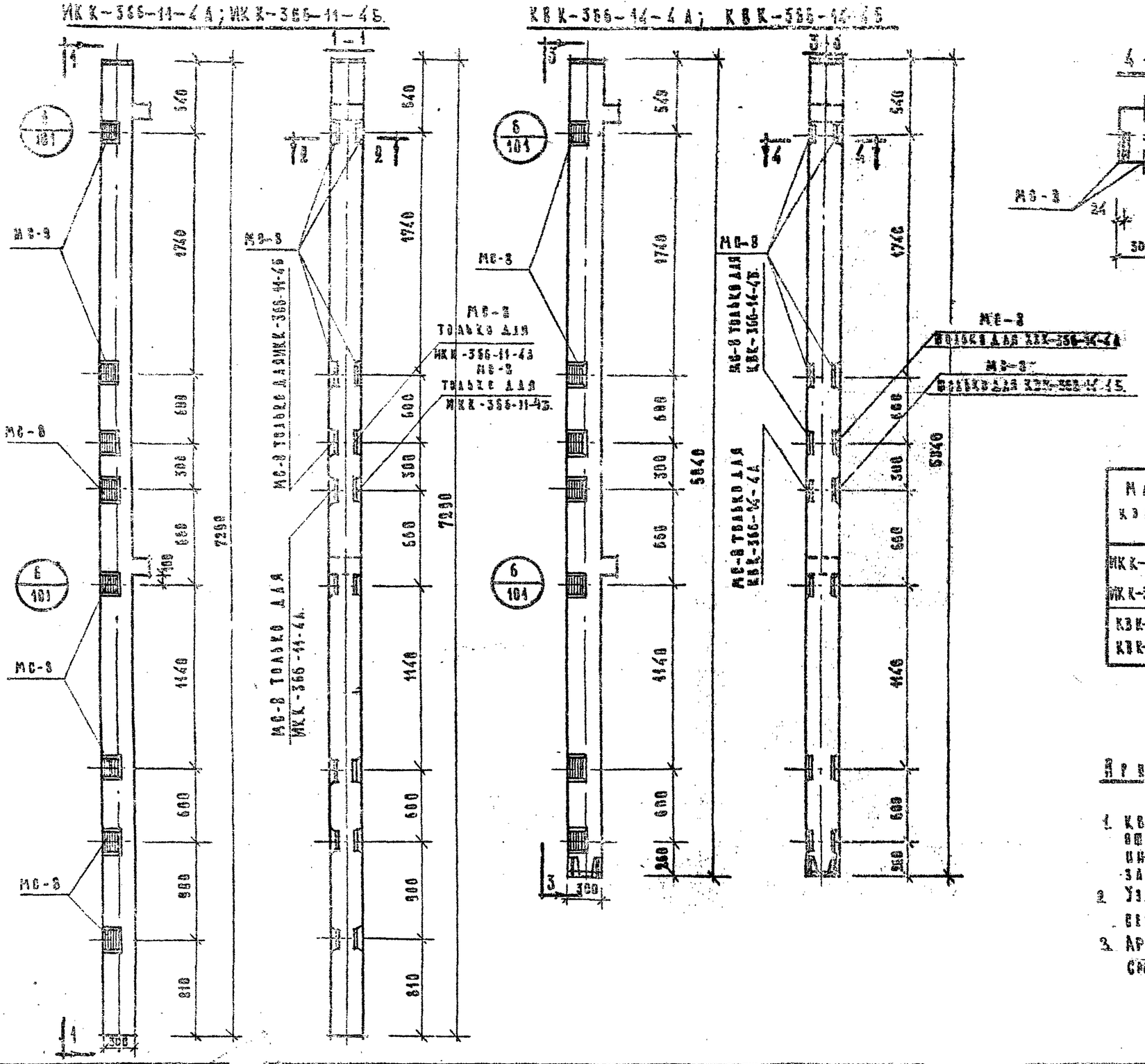

Марка колонны	Марка анкерных деталей	Кол. шт.	Масса анкерных деталей, кг: одной детали	всех деталей	всего на колонну	Расход стали на колонну
ИКК-366-11-4А ИКК-366-11-4Б	МС-8	14	2,5	35,4	35,4	179,28
КВК-366-14-4А КВК-366-14-4Б	МС-8	12	2,65	31,8	31,8	156,08

Примечания:

1. КВК-366-14-4А и КВК-366-14-4Б отличаются от колонны КВК-366-14 (см. серию ИИ-04-2, вып. 7). наличием дополнительных закладных деталей.
2. Узлы, замаркированные на данном листе см. серию ИИ-04-2. вып. 7.
3. Армирование колонн ИКК-366-11-4А и ИКК-366-11-4Б смотрите лист ИИ-32

1974г.	Детский сад-ясли на 140 мест. Выпуск первого назначения.	Колонны: ИКК-366-11-4А, ИКК-366-11-4Б; КВК-366-14-4А, КВК-366-14-4Б. полуразочный чертеж	Типовой проект 212-2-41/75	Альбом IV.	Лист ИИ-7

г. Москва. Рук. гр. инж. Якиев

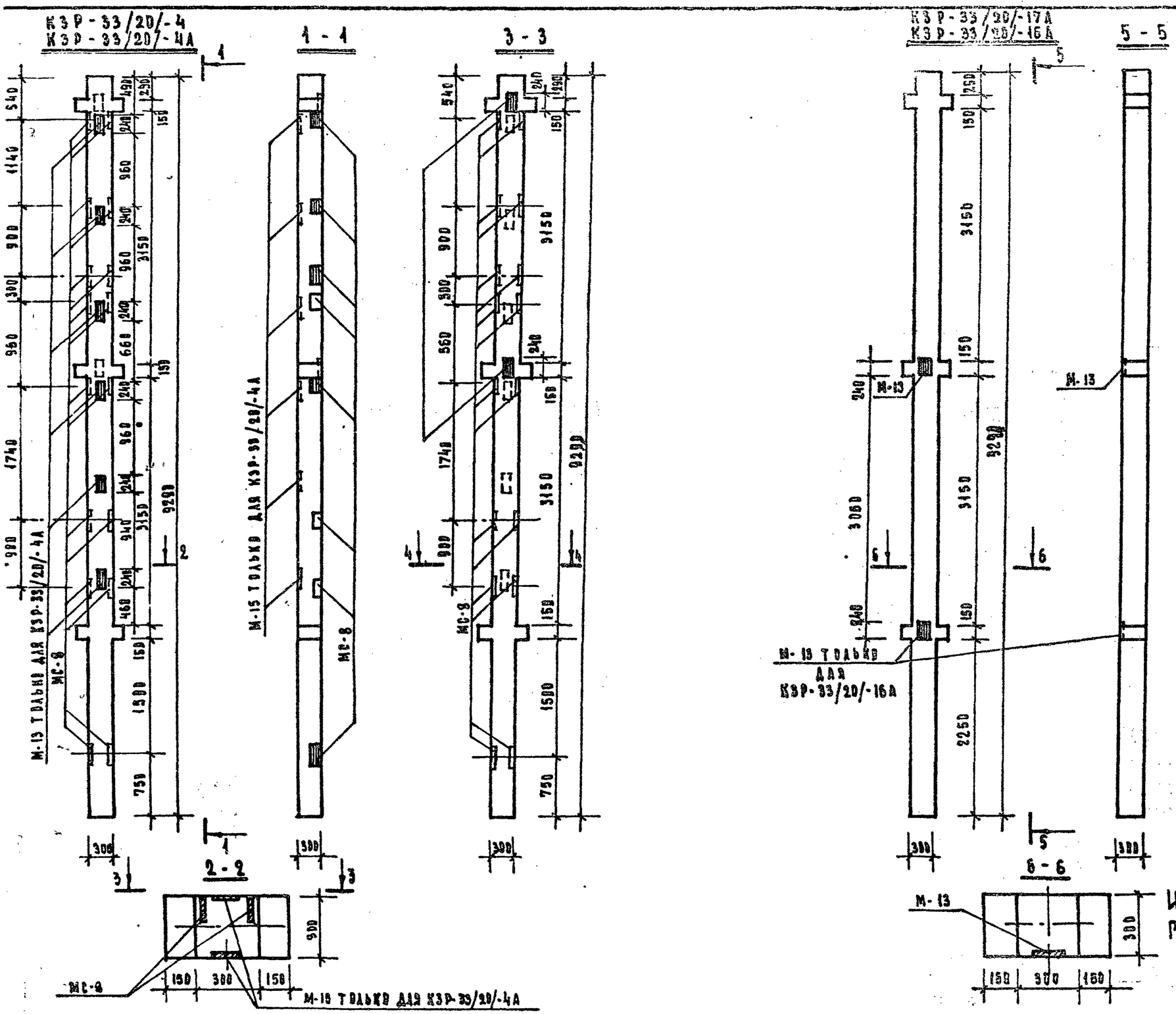

Марка колонны	Марка дополн. закл. детал.	К-во шт	Масса допол. закл. деталей кг: одной дет.	всех дет.	итого на колонну	Общий расход
КЭР-33/20/4	МС-8	16	2.65	42.50	42.50	204,66
КЭР-33/20/-4А	МС-8	16	2.65	42.50	98.30	260,46
	М-15	8	6.848	55.80		
КЭР-33/20/-17А	М-15	1	6.848	6.848	6.848	169.00
КЭР-33/20/16А	М-13	2	6.848	13.70	13.70	175.00

Примечания

1. Колонны КЭР-33/20/-4, КЭР-33/20/-4А, КЭР-33/2, КЭР-33/20/-16А. отличаются от колонны КЭР-33(20) см. серию / ИИ-04-2 вып. 13/ наличием дополнительных закладных деталей.
2. Закладную деталь М-13 см. ИИ-04-2 вып. 18 ч. II.
3. Узлы, замаркированные на данном листе см. серию ИИ-04-2 выпуск 7.
4. Спецификацию, учитывающую расход стали на дополнительные закладные детали приведены на листе.

Изменения внесены Декабрь 1977
Гл. инж. пр-та /Б. Павлов/

977	Детские ясли-сад на 140 мест универсального назначения.	Колонны КЭР-33/20/-4; КЭР-33/20/-4А; КЭР-33/20/-17А, КЭР-33/20/-16А. Опалубочный чертеж	Типовой проект 212-2-41/75	Альбом IV	Лист ИЖ-8н

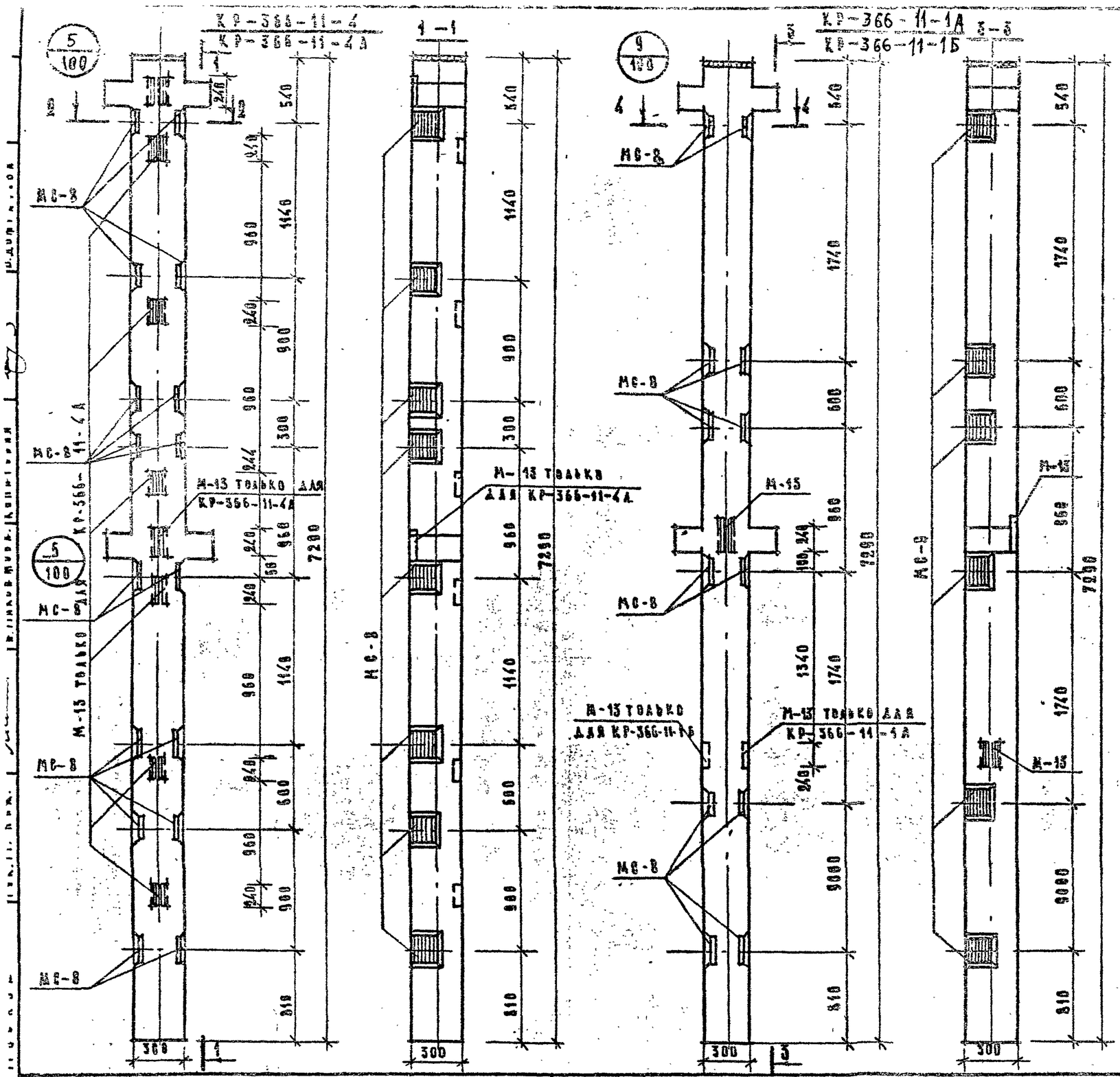

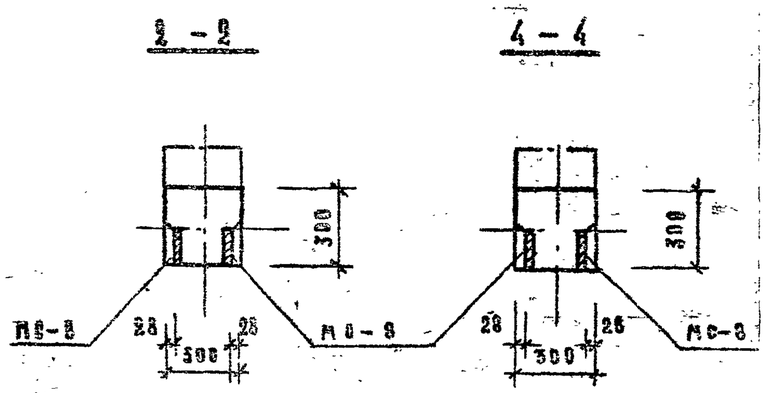

Марка колонны	Марка дополнительных закладных деталей	Кол. шт.	Масса дополн. закладн. деталей, кг. одной дет.	всех дет.	итого на колонну	Общий расход стали на колонну
КР-366-11-4А	МС-8	16	2.65	42.40	42.40	190,964
	МС-13	8	6.848	54.784	54.784	
КР-366-11-1А КР-366-11-1Б	МС-8	12	2.65	31.80	31.80	139,376
	МС-13	2	6.848	13.796	13.796	
КР-366-11-4	МС-8	16	2.65	42.40	42.40	136.18

Примечания:

1. Колонны КР-366-11-4; КР-366-11-4А; КР-366-11-1А и КР-366-11-1Б. отличаются от колонн КР-366-11 (серия ИИ-04-2 выпуск 7) наличием дополнительных закладных деталей.
2. Узлы замаркированные на данном листе см. серию ИИ-04-2 выпуск 7.
3. Закладную деталь М-13 смотрите серию ИИ-04-2, выпуск 10, часть II

1974г.	Детские ясли-сад на 140 мест универсального назначения.	Колонны: КР-366-11-4; КР-366-11-4А; КР-366-11-1А; КР-366-11-1Б. Опалубочный чертеж	Типовой проект 212-2-41/79	Альбом IV	Лист ИЖ-9

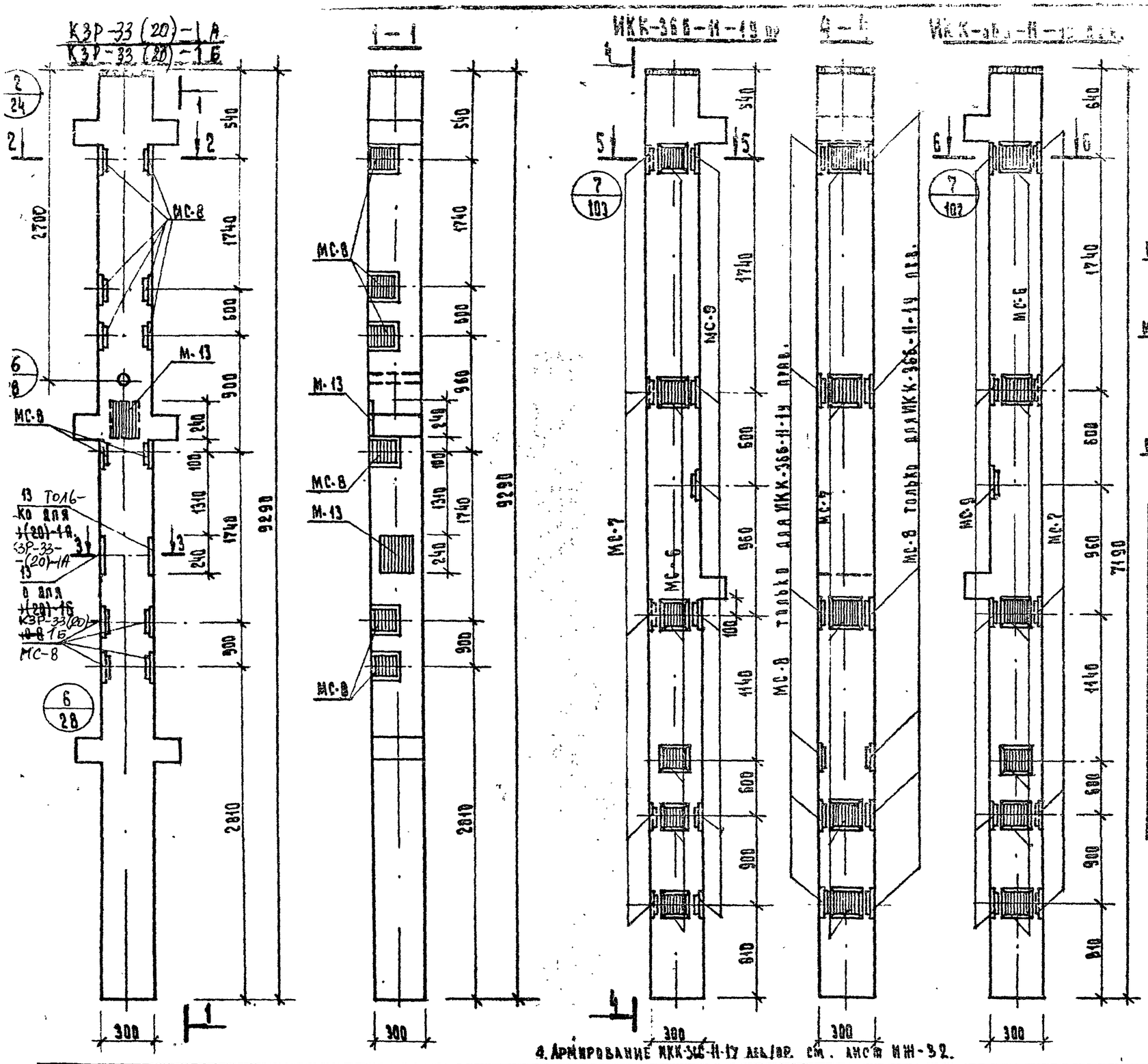

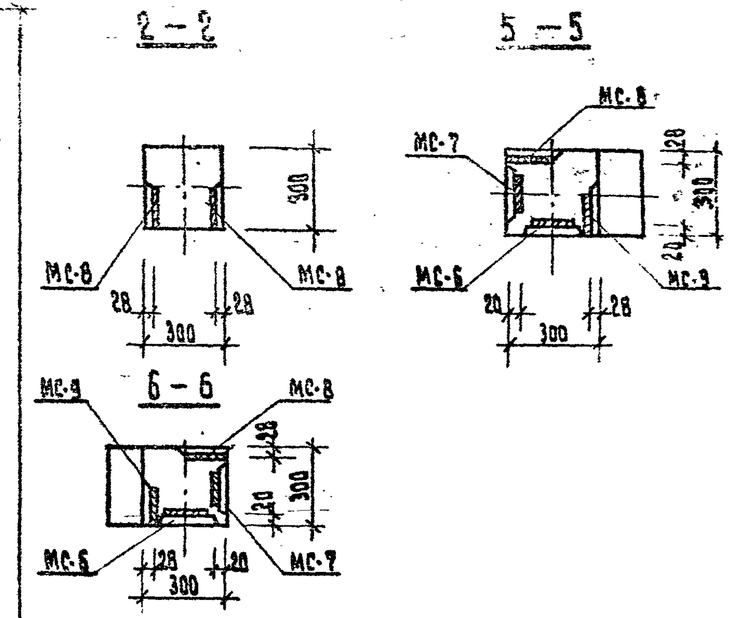

Марка колонны	Марка доплан. закл. д. детал.	Кол. шт.	Масса доплант. закл. д. детал. Кг: одной дет.	всех дет.	итого на колонну	Общий расход стали на колонну
ИКК-366-И-19 пр. ИКК-366-И-19 лев	МС-6	5	2,07	10,35	55,15	197,95
	МС-7	5	2,07	10,35		
	МС-8	7	2,65	18,55		
	МС-9	6	2,65	15,90		
КЗР-33 (20)-1А	М-13	2	6,848	13,696	45,50	207,66
КЗР-33 (20)-1Б	МС-8	12	2,65	31,80		

ПРИМЕЧАНИЯ:

1. Узлы замаркированные на данном листе смотрите серию ИИ-04-2, выпуск 7.
2. Доплавка и армирование КЗР-33(20) 1А,Б по основной марке колонны, приведенной в альбоме ИИ-04-2; выпуск 13.
3. Закладную деталь М-13 см. с.ИИ-04-2, в.10, ч. II
4. Армирование ИКК-366-И-19 лев./пр. см. лист ИЖ-32.

Детские ясли-сад на 140 мест универсального назначения.	Колонны: КЗР-33 (20)-1А; КЗР-33 (20)-1Б. ИКК-366-И-19 пр; ИКК-366-И-19 лев. Опалубочный чертеж	Типовой проект 212-2-41/79	Альбом IV	Лист ИЖ-10

ИКК-366-II-49 пр. 1-1

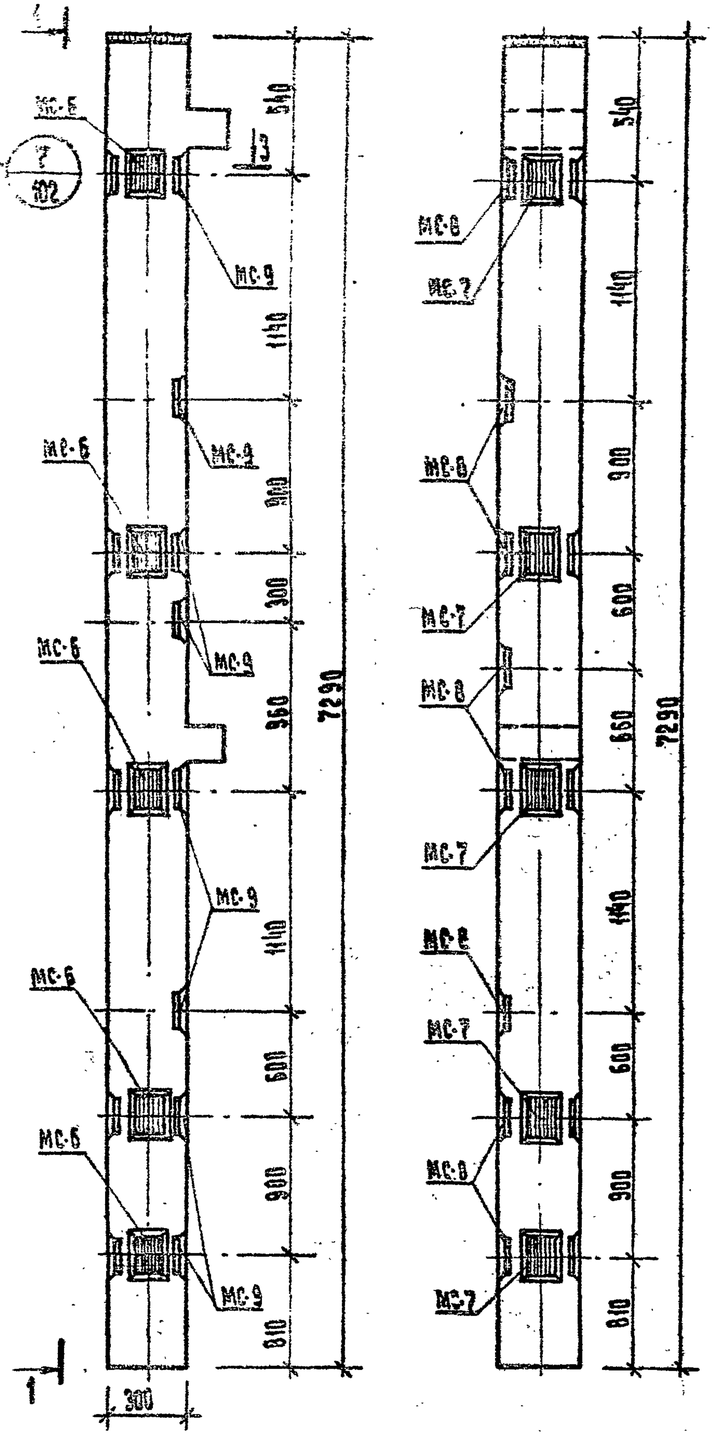

ИКК-366-II-49 лев. 2-2

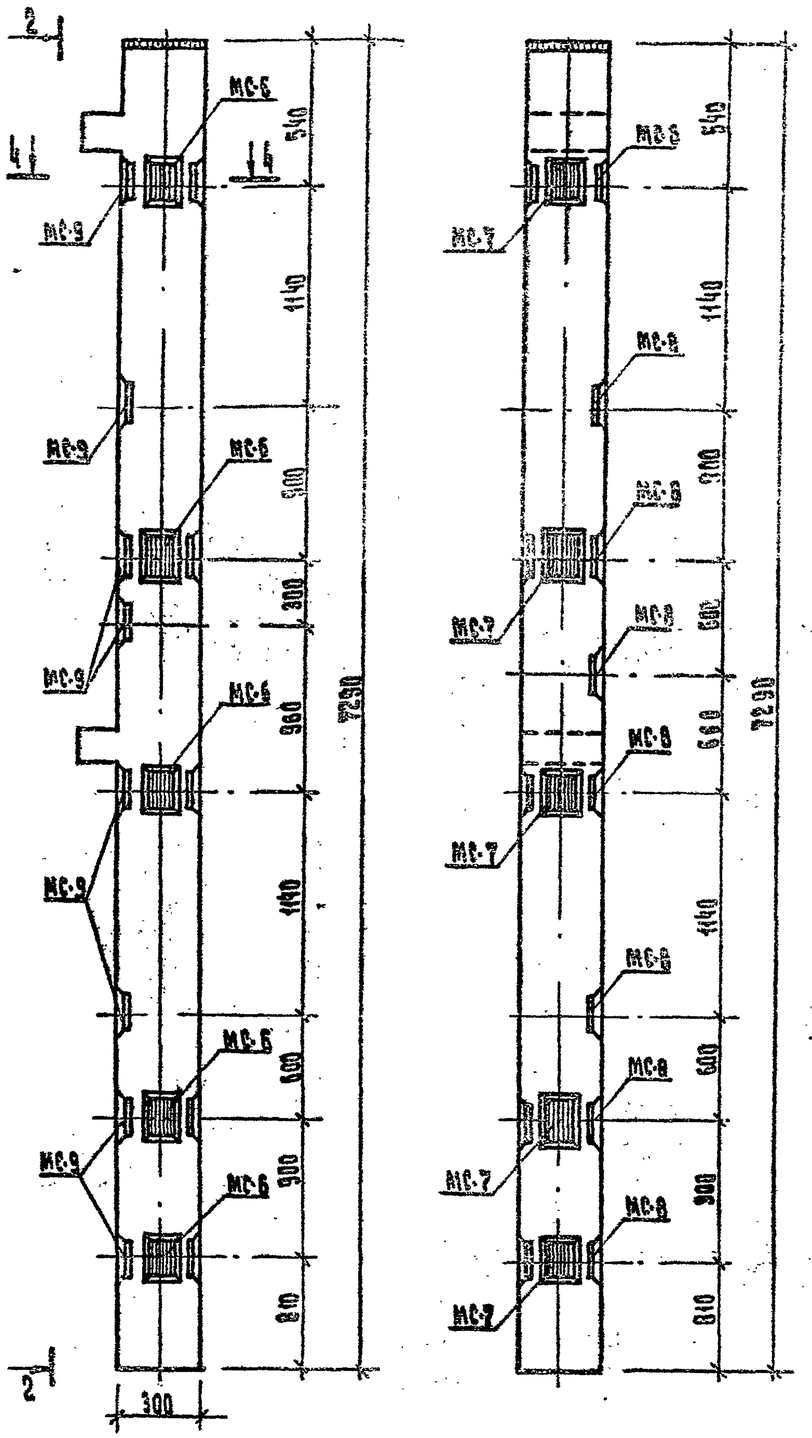

3 – 3

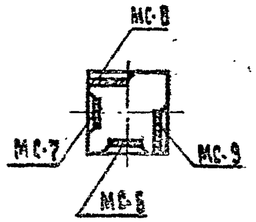

4 – 4

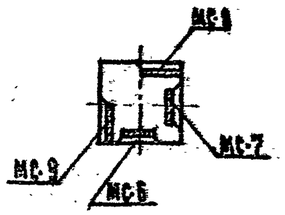

Марка колонны	Марка элемент. закладн. детал.	Кол. шт.	Масса по дит. закладн. деталей, кг.			Объем бетона
			одной детали	всех дет.	итого на колонну	стали на колонну
ИКК-366-II-49 прав., лев.	МС-6	5	2,07	10,35	63,10	2,85
	МС-7	5	2,07	10,35		
	МС-8	8	2,65	21,20		
	МС-9	8	2,65	21,20		

Примечания:

1. Армирование колонн ИКК-366-II-4У лев. и ИКК-366-II-4У прав. смотрите лист ИН-32.
2. Узлы, замаркированные на данном листе см. альбом серии ИИ-04-2 выпуск 2.

1974	Детские ясли-сад на 140 мест универсального назначения	Колонны: ИКК-366-II-49 пр.; ИКК-366-II-49 лев. Опалубочный чертеж	Типовой проект 212-2-41/75	Альбом IV	Лист ИН-11

г. Москва | ИПК гр. ИН-ж. | Н. Максимов | Копирова | Константинов

Опалубочный чертеж ИАФ 5-4

План

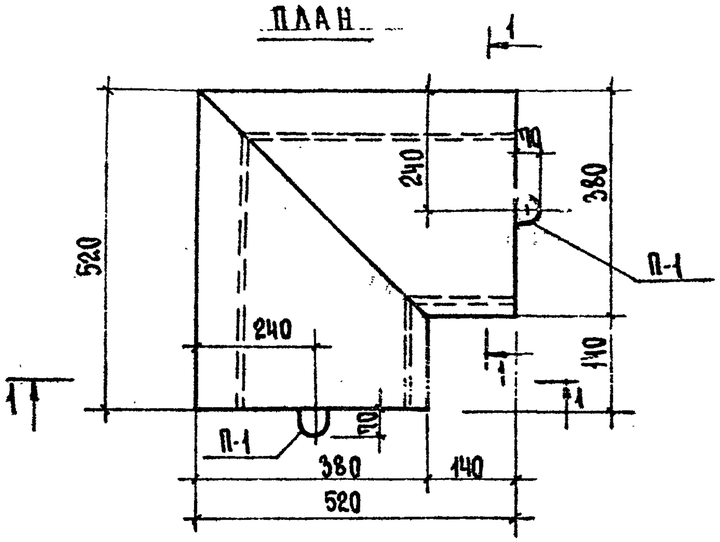

1-1

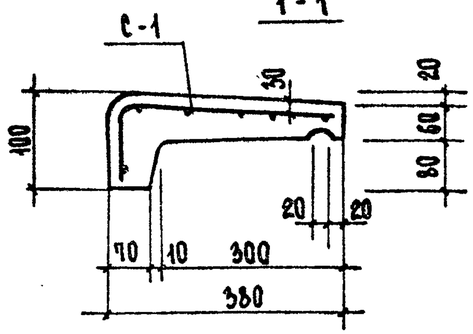

С-1

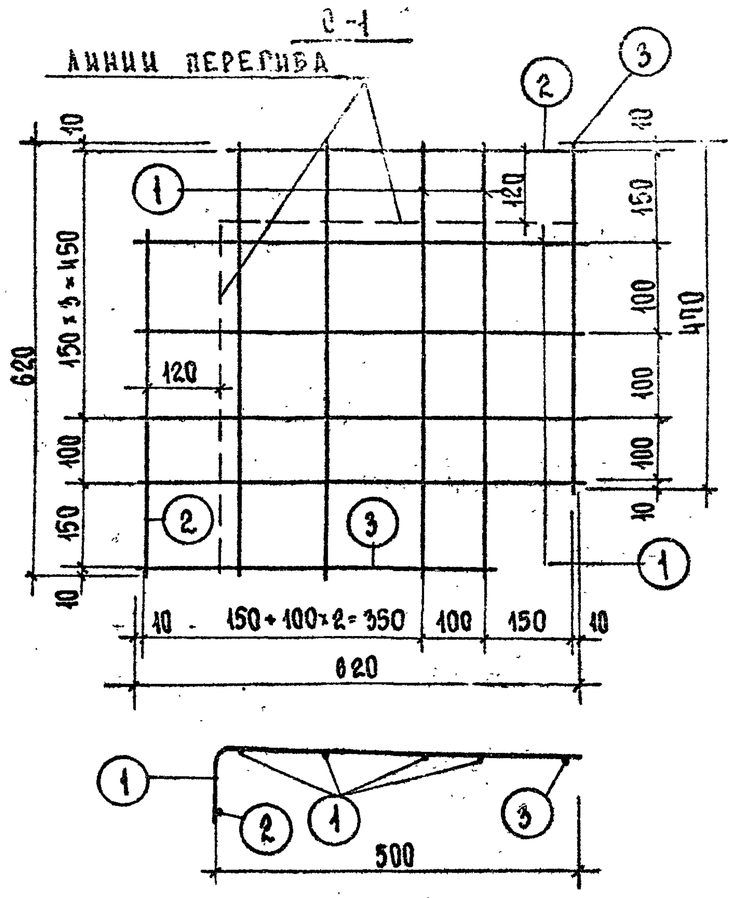

П-1

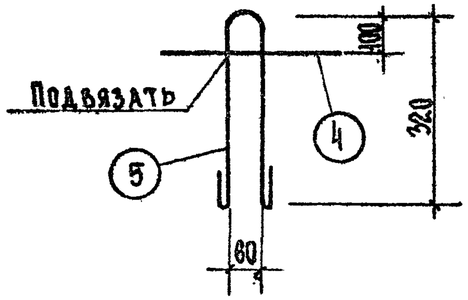

Примечания

1. Изделие разработано в соответствии со СНиП II-В. 1-62.
2. Сетку изготовить при помощи контактной точечной сварки в соответствии с ВСН 38-57 / МСП МХП-МОЭС и ГОСТ 10922-64.

Характеристика изделия		
Марка	-	ИАФ 5-4
Масса	т	0,093
Объем бетона	м³	0,029
Масса стали	кг	1,68
Расход стали на 1 м³ бетона	кг	57,94
Марка бетона	-	200

Выборка арматурных элементов на изделие

Марка элемента	Кол. шт.	Масса, кг: элемента	Масса, кг: всех элементов
С-1	1	0,80	0,80
П-1	2	0,44	0,88
		Итого:	1,68

Спецификация металла на элемент

Марка элемента	NN поз.	Сечение мм	Кол. шт.	Длина: поз. мм	Длина: общая м	Масса, кг: поз	Масса, кг: эл-та
С-1	1	4В-I	8	620	4,96	0,57	0,80
	2	4В-I	2	470	0,34	0,11	
	3	4В-I	2	620	1,04	0,12	
П-1	4	8А-I	1	300	0,30	0,12	0,44
	5	8А-I	1	800	0,80	0,32	

Выборка металла на изделие

Сечение мм	ф 8	ф 4
Длина, м	2,20	8,14
Масса, кг	0,88	0,80
Класс или марка стали и ГОСТ	А-I	В-I
	5781-61	6727-53
Расч. сопротивл. R_a кг/см²	2100	3150

14 г.	Детские ясли-сад на 140 мест универсального назначения	Фризовый камень ИАФ 5-4	Типовой проект 212-2-41/75	Альбом IV	Лист ИЖ-12

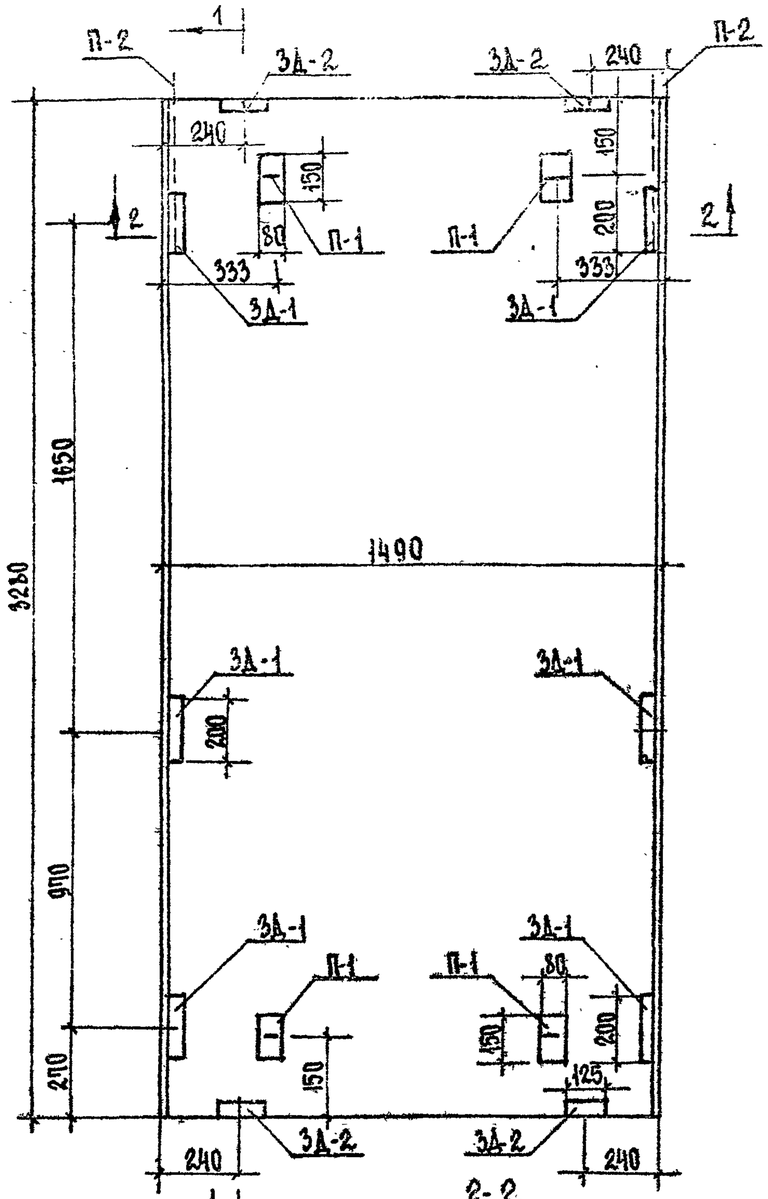

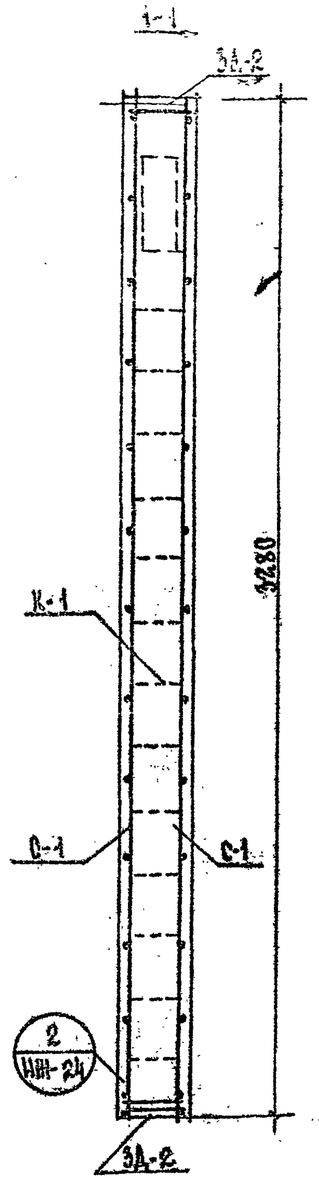

ХАРАКТЕРИСТИКА ИЗДЕЛИЯ		
МАССА	кг	1,73
ОБ'ЕМ БЕТОНА	$м^3$	0,642
МАРКА СТАЛИ	кг	70,28
РАСХОД СТАЛИ НА 1 $м^3$ БЕТОНА	кг	109,5
МАРКА БЕТОНА	$кг/см^2$	200
КУБИКОВАЯ ПРОЧНОСТЬ БЕТОНА К МОМЕНТУ ОТПУСКА ИЗДЕЛИЯ С ЗАВОДА	$кг/м^2$	140

ВЫБОРКА АРМАТУРНЫХ ЭЛЕМЕНТОВ НА ИЗД.				
НАИМЕНОВАНИЕ	МАРКА	КОЛ-ВО ШТ.	МАССА, кг	
			ЭЛЕМЕНТА	ВСЕХ ЭЛЕМЕНТОВ
СЕТКА	С1	2	13,06	26,12
КАРКАС	К1	2	3,30	6,64
КАРКАС	К2	3	3,10	9,30
ПЕТЛЯ	П1	4	0,68	2,72
ПЕТЛЯ	П2	2	0,81	1,62
ЗАКЛ. ДЕТАЛЬ	ЗД-1	6	2,60	15,60
ЗАКЛ. ДЕТАЛЬ	ЗД-2	4	2,07	8,28

ВЫБОРКА МЕТАЛЛА НА ИЗДЕЛИЕ				
Ф мм	ДЛИНА м	МАССА кг	№№ ГОСТ'А	Ra $кг/см^2$
Ф 10 А-I	14,20	8,78	5781-61	2100
Ф 8 А-I	104,22	39,66		
Ф 12 А-II	3,08	2,80		2100
Ф 5 В-I	15,62	2,40	6727-53*	3150
- 50 × 8	2,70	7,58	103-57*	2100
- 40 × 8	0,99	2,48		
- 60 × 6	0,8	3,00		
- 25 × 8	2,04	3,6		

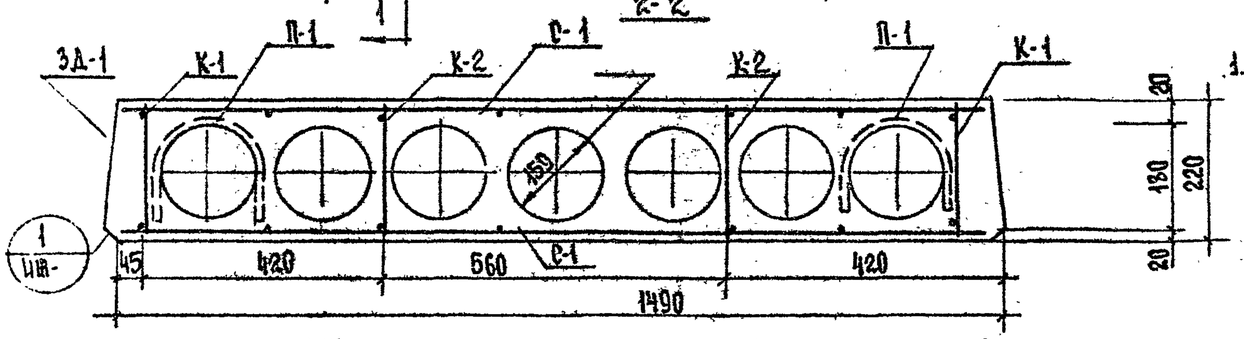

ПРИМЕЧАНИЯ:

1. ЗАКЛАДНЫЕ ДЕТАЛИ СМ. ЛИСТ ИИ-19.

1974 г.	ДЕТСКИЕ ЯСЛИ-САД НА 140 МЕСТ УНИВЕРСАЛЬНОГО НАЗНАЧЕНИЯ	ВЕНТИЛЯЦИОННЫЙ БЛОК ВБ-1 ОПАЛУБОЧНЫЙ ЧЕРТЕЖ	ТИПОВОЙ ПРОЕКТ 212-2-41/75	АЛЬБОМ IV	ЛИСТ ИИ-13

Г. МОСКВА
РУК. ГР. АРХИТ. Ш. Сельдин
ГР. ГОЛЫШКО

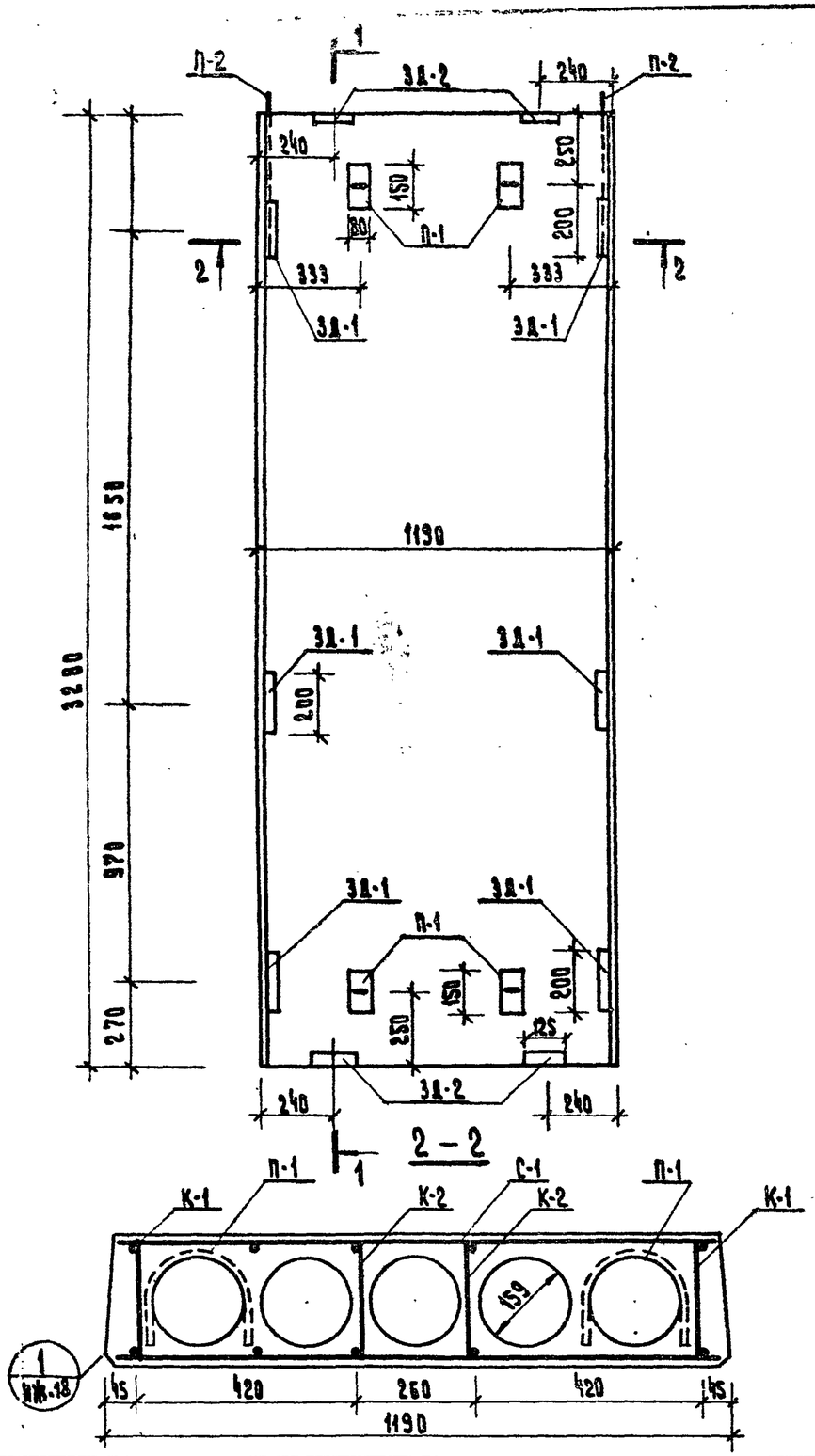

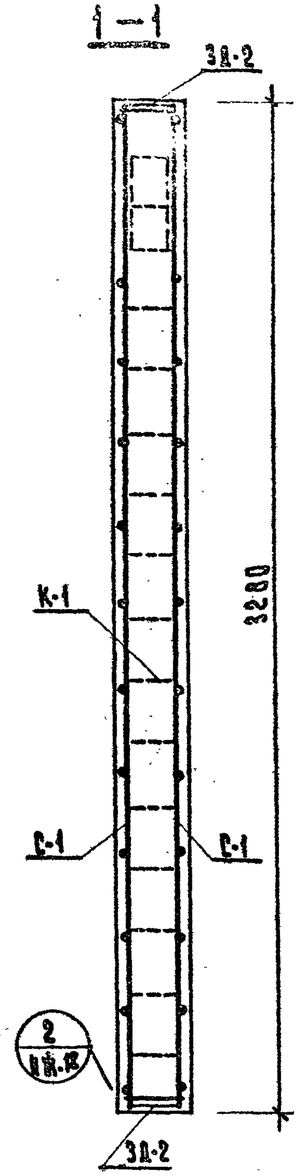

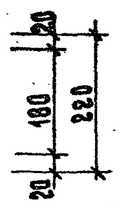

Характеристика изделия		
Масса	кг	1291
Объем бетона	$м^3$	0,513
Масса стали	кг	63,06
Расход стали на $1м^3$ бет.	кг	122,7
Марка бетона	$кг/см^2$	200
Кубиковая прочность бетона к моменту отпуска изделия с завода	$кг/см^2$	140

Выборка арматурных элементов на изд.				
Наименован.	Марка	Кол-во шт.	Масса, кг	
			Элемента	Всех элементов
Сетка	С-2	2	11,0	22,0
Каркас	К-1	2	3,32	6,64
Каркас	К-2	2	3,10	6,20
Петля	П-1	4	0,68	2,72
Петля	П-2	2	0,81	1,62
Закл. деталь	ЗД-1	6	2,60	15,60
Закл. деталь	ЗД-2	4	2,07	8,28

Выборка металла на изделие.				
ф мм.	Длина м.	Масса кг.	№ ГОСТ, п	Ra $кг/см^2$
ф 10 А-I	14,20	8,78	5781-61	2100
ф 8 А-I	93,80	32,94		
ф 12 А-II	3,08	2,80		2700
ф 5 В-I	12,22	1,88	6727-53	3150
– 50 × 8	2,70	7,58	103-57*	2100
– 40 × 8	0,99	2,48		
– 60 × 6	0,8	3,00		
– 25 × 8	2,04	3,6		

Примечание:

1. Закладные детали см. лист НЖ-19.

974	Детские ясли-сад на 140 мест универсального назначения.	Вентиляционный блок ВБ-2. Опалубочный чертеж.	Типовой проект 212-2-41/75	Альбом IV	Лист НЖ-14

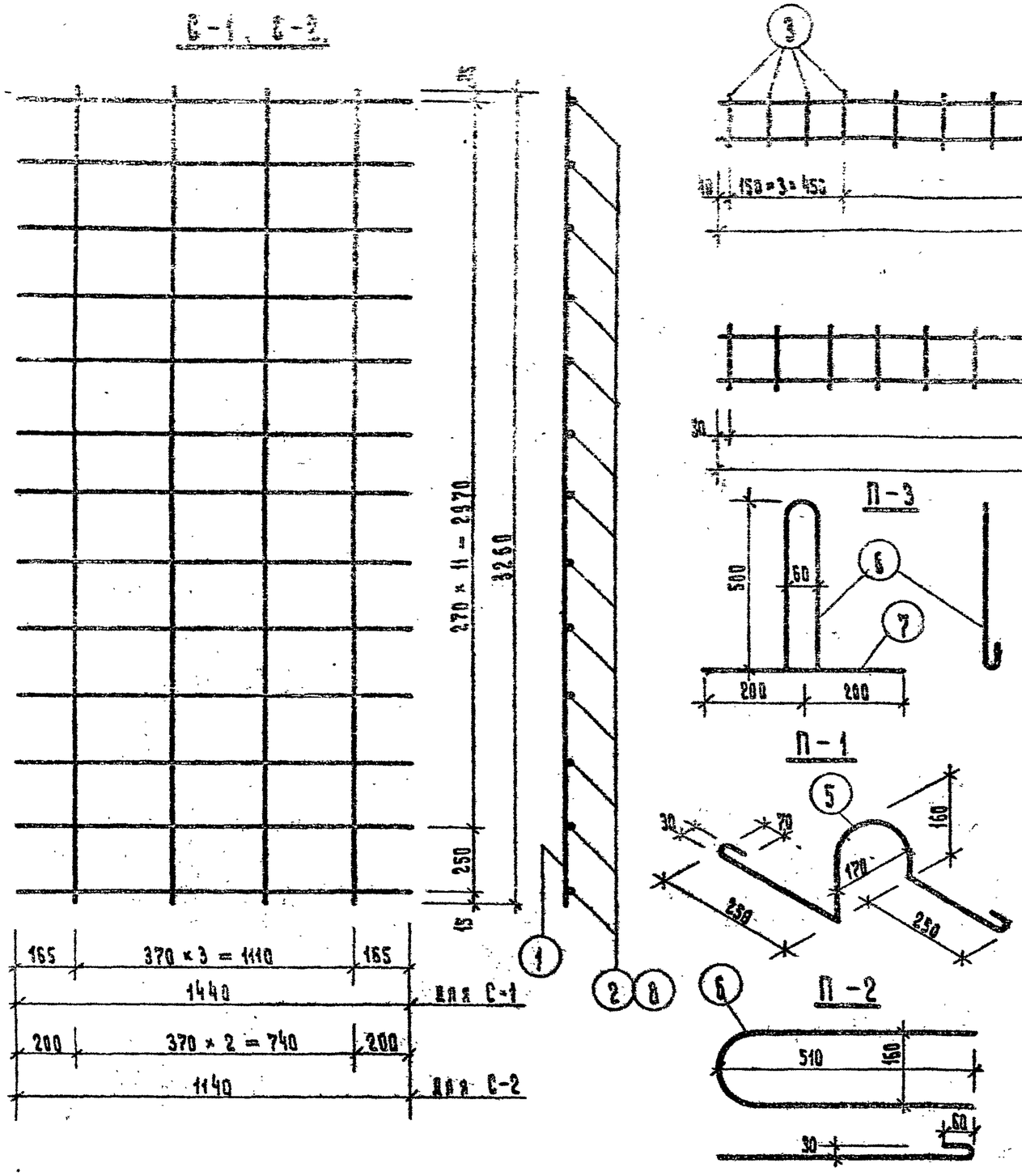

Спецификация металла на элемент.							
Марка эл-та	№ поз	Сечение мм.	Кол шт.	Длина позиции мм.	Длина общая м	Масса, кг позиция	Масса, кг элемента
С-1	1	ф 8 А-I	4	3260	13,04	5,15	12,55
	2	ф 8 А-I	13	1440	18,72	7,40	
К-1	1	ф 8 А-I	2	3260	6,52	2,58	3,32
	3	ф 8 А-I	4	200	0,80	0,32	
	4	ф 5 В-I	14	200	2,80	0,42	
К-2	1	ф 8 А-I	2	3260	6,52	2,58	3,10
	4	ф 5 В-I	17	200	3,40	0,52	
П-1	5	ф 10 А-I	1	1100	1,10	0,68	0,68
П-2	6	ф 10 А-I	1	1300	1,30	0,81	0,81
П-3	6	ф 10 А-I	1	1300	1,30	0,81	1,06
	7	ф 10 А-I	1	400	0,4	0,25	
С-2	1	ф 8 А-I	4	3260	13,04	5,15	11,00
	8	ф 8 А-I	13	1140	14,82	5,85	

Примечание:

1. Сварку сеток и каркасов выполнять в соответствии с ВСН-38-57. МСПМХП-МСЭС и ГОСТ 10922-64.

г. Москва

Инв. №	Подпись	Дата	Инв. № подл.

1974	Детский ясли-сад на 140 мест универсального назначения.	Арматурные изделия С-1, С-2, К-1, К-2, П-1, П-2, П-3. Вентиляционные блоки ВБ-1 и ВБ-2.	Типовой проект 212-2-41/75	Альбом IV	Лист НЖ-15

Общий вид

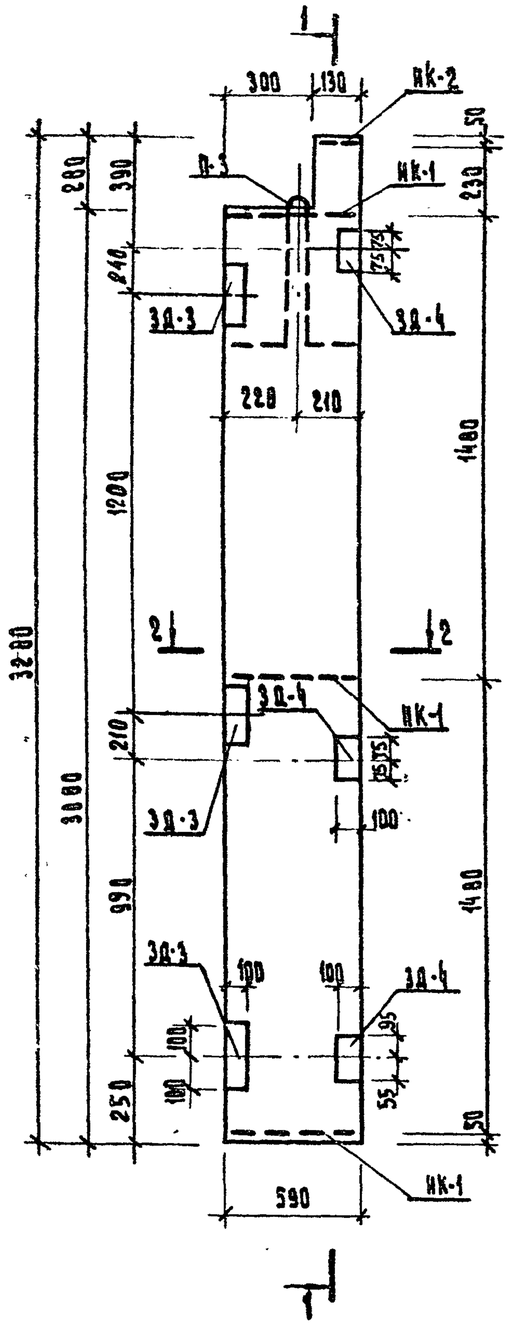

1 – 1

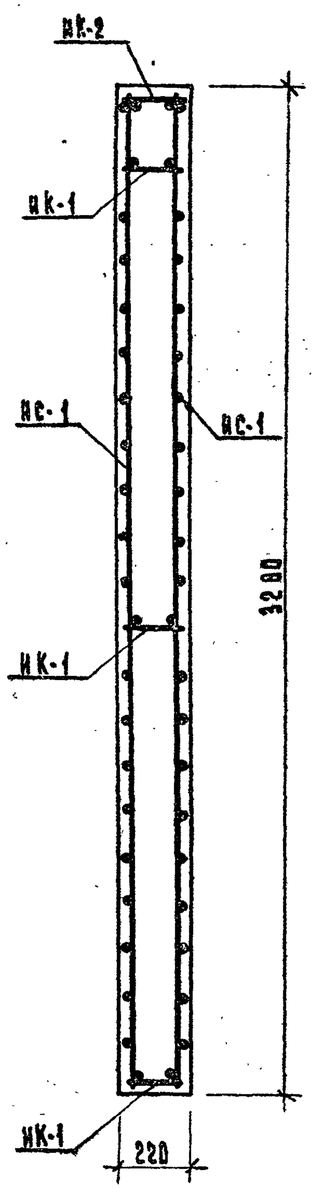

2 – 2

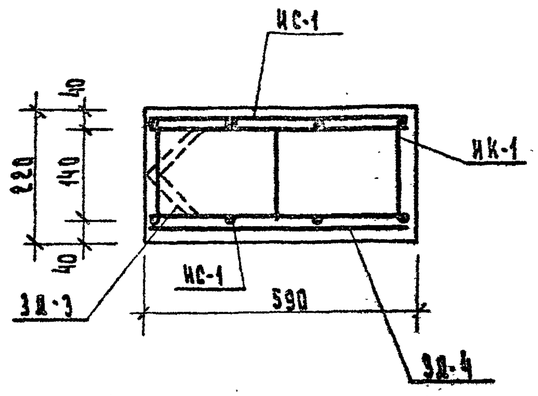

Примечания:

1. Настоящий лист смотреть совместно с листом ИЖ-17.
2. Сварку сеток производить в соответствии с ВСН-3В-57 МСП-МХТ-МСЭС. и ГОСТ 10922-64.
3. Закладные детали см. лист ИЖ-19.
4. Арматурные изделия см. лист ИЖ-17.

Характеристика изделия

Масса	т	0,74
Объем бетона	$м^3$	0,296
Расход металла	кг	54,39
Расход металла на $1 м^3$ бетона	кг	184,00
Расход металла на $1 м^2$ изделия	кг	38,50
Марка бетона	$кг/см^2$	200

Спецификация металла

№№ п./п.	Марка детали	Кол. шт.	Масса, кг: на деталь	Масса, кг: на все детали	Масса, кг: Итого	№№ листов
1	НС-1	2	8.51	17.02	53,34	ИЖ-17
2	НК-1	3	0,13	0.39		ИЖ-17
3	НК-2	1	0,05	0,05		ИЖ-17
4	П-3	1	1.05	1.05		ИЖ-15
5	ЗД-3	3	5.81	17,43		ИЖ-19
6	ЗД-4	3	5.80	17.40		ИЖ-19

Выборка металла

Сечение мм	ф 20	ф 10	ф 8	ф 4	L100×8	-130×8	-100×8
Длина м.	4.62	3.40	43.84	4.52	0.60	2.70	0.330
Масса кг	11.40	2.10	17.02	8.44	7.35	4.38	11.70 — 54,39
Класс стали ГОСТ	А-II ГОСТ 5781-61	А-I ГОСТ 5781-61		В-I ГОСТ 6727-53	Вст.3Кп ГОСТ 8509-72	Вст 3 Кп ГОСТ 103-57*	
Расчетное сопротивление стали R $кг/см^2$	2700	2100		3150	2100		

74	Детские ясли-сад на 140 мест. универсального назначения	Плита жесткости ПЖ. Армирование.	Типовой проект 212-2-41/75	Альбом IV	Лист ИЖ-16

Марка детали	Эскиз	НС-1								
		НК-1								
		НК-2								
№ поз.	Сечен. мм	Длина мм	Кол-во шт.	Общая длина м.	Общая масса кг	Масса детали кг.				
1	ф8АI	3260	2	6,52	2,58	10,96				
2	ф8АI	3030	3	9,09	3,60					
3	ф8АI	570	24	14,97	4,73					
4	ф8АI	120	1	0,12	0,05					
5	ф4ВI	570	2	1,14	0,11	0,16				
6	ф4ВI	160	3	0,48	0,05					
6	ф4ВI	160	2	0,32	0,03	0,05				
7	ф4АI	120	2	0,24	0,02					

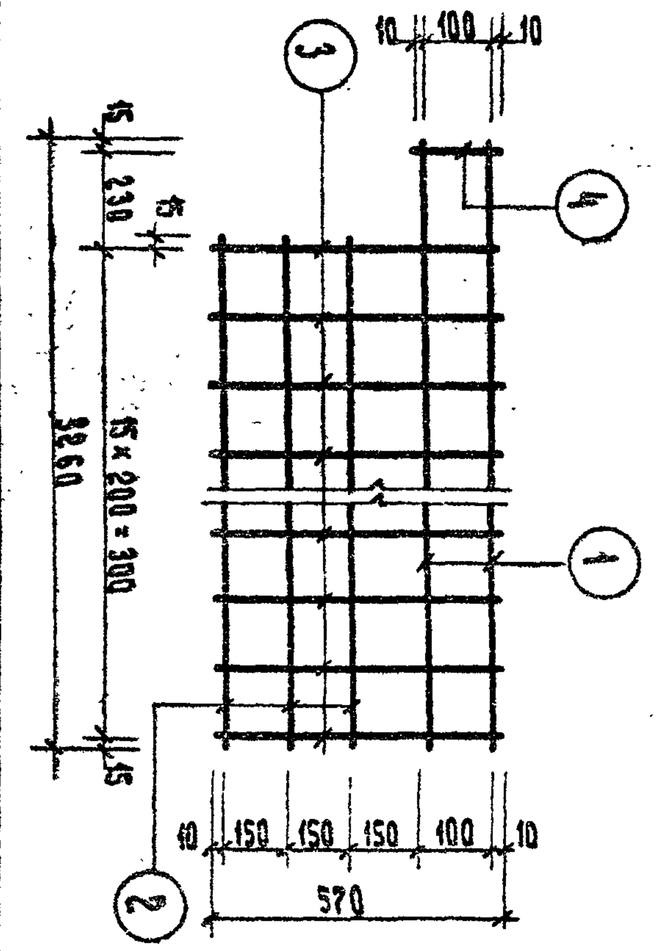

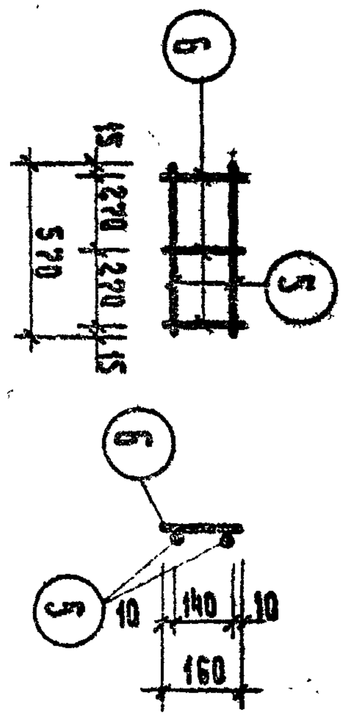

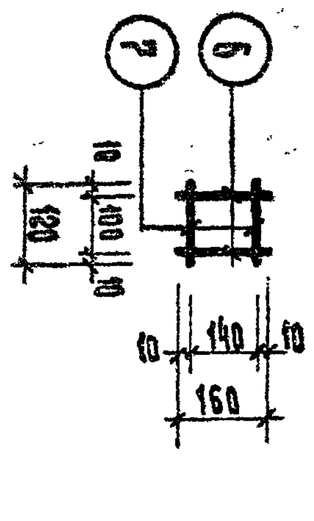

Детские ясли-сад на 140 мест
Внутреннее назначение

Опалубка железобетонных изделий ИС-1, НК-1, НК-2.
Арматурные изделия

Типовой проект 212-2-41/75 | Альбом IV | Лист НЖ-17

1974

Гл. инженер проекта | Рук. гр. арх. | Р. Голышко | Конструктивная

1

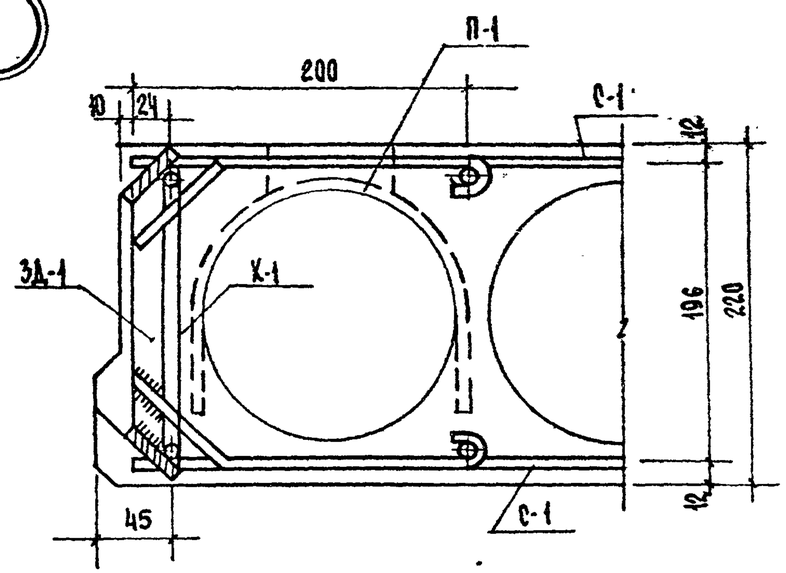

2

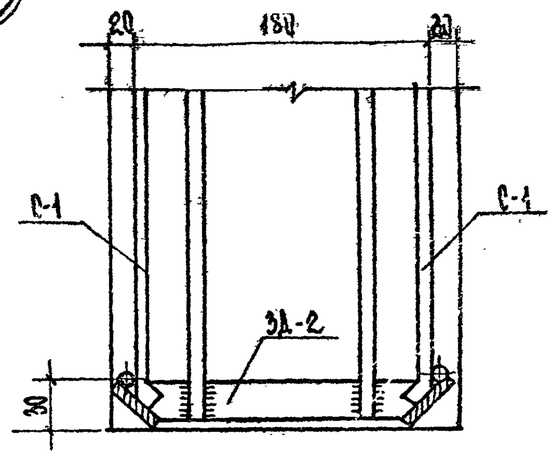

3

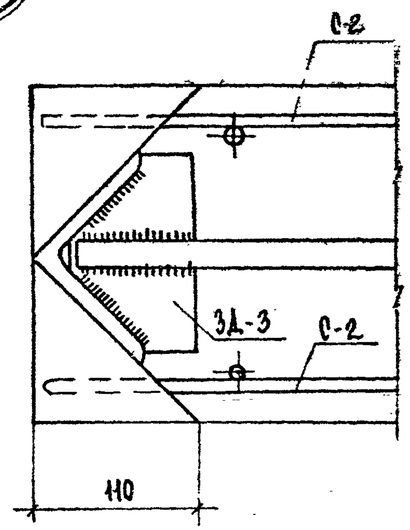

4

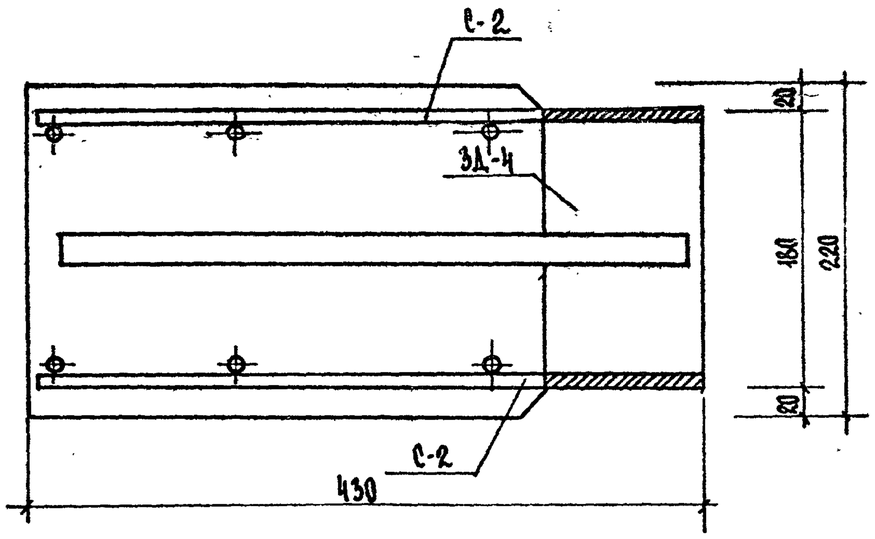

ПРИМЕЧАНИЯ:

1. ЗАКЛАДНЫЕ ДЕТАЛИ ЗД-1, ЗД-2, ЗД-3, ЗД-4 СМ. ЛИСТ ИЖ-19.
2. ВЕНТБЛОКИ ИЗГОТОВЛЯТЬ В ФОРМАХ ПАНЕЛЕЙ ПЕРЕКРЫТИЙ С КРУГЛЫМИ ПУСТОТАМИ.
3. СВАРНЫЕ СЕТКИ И КАРКАСЫ, СПЕЦИФИКАЦИЮ АРМАТУРЫ СМ. ЛИСТ ИЖ-15.

	ДЕТСКИЕ ЯСЛИ-САД НА 140 МЕСТ УНИВЕРСАЛЬНОГО НАЗНАЧЕНИЯ	ВЕНТИЛЯЦИОННЫЕ БЛОКИ, ПЛИТЫ ЖЕСТКОСТИ. УЗЛЫ 1-4	Типовой проект 212-2-41/75	Альбом IV	Лист ИЖ-18

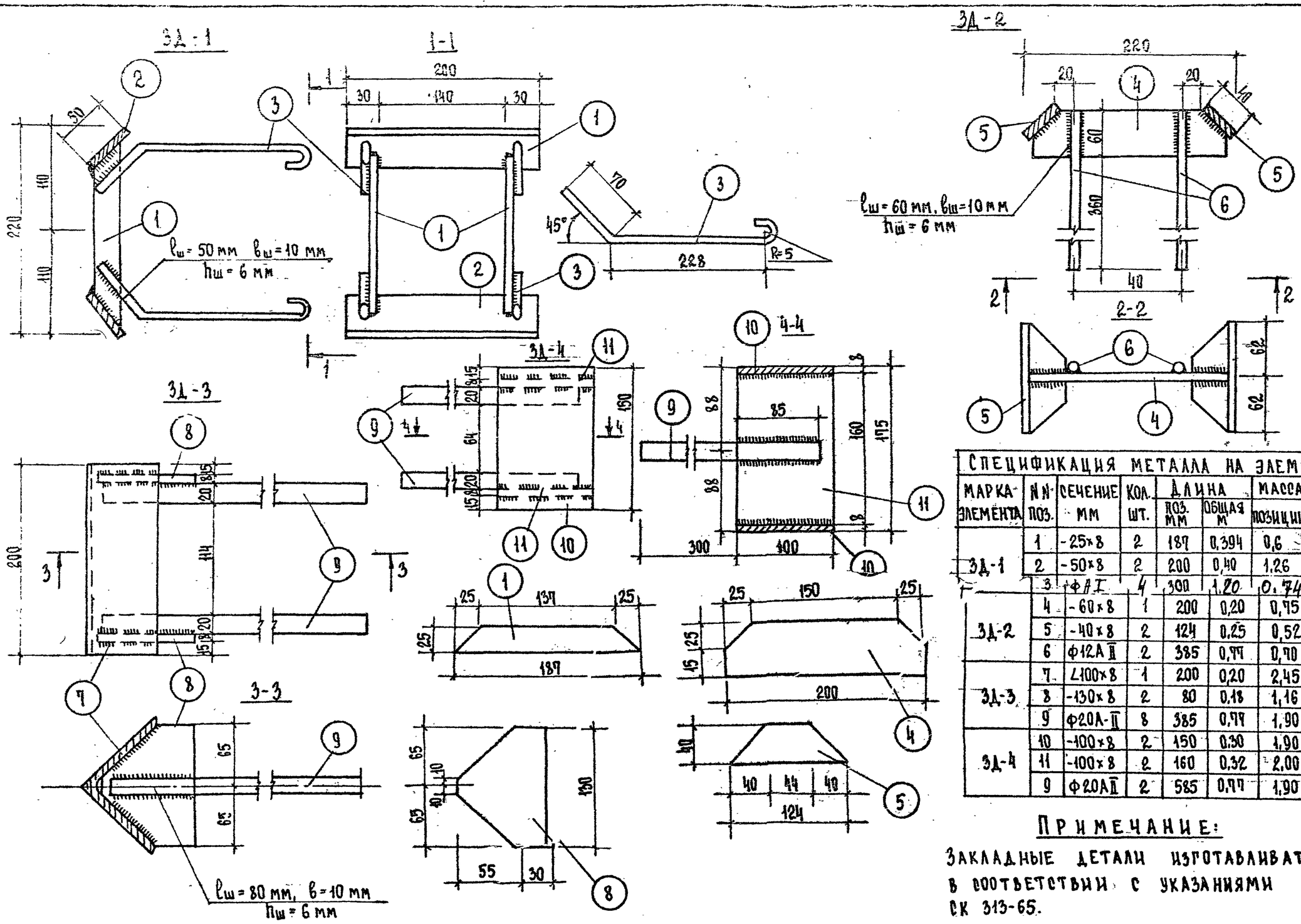

СПЕЦИФИКАЦИЯ МЕТАЛЛА НА ЭЛЕМЕНТ							
МАРКА ЭЛЕМЕНТА	N N ПОЗ.	СЕЧЕНИЕ ММ	КОЛ. ШТ.	ДЛИНА ПОЗ. ММ	ДЛИНА ОБЩАЯ М	МАССА КГ ПОЗИЦИЙ	МАССА КГ ЭЛЕМЕНТ
ЗД-1	1	-25×8	2	187	0,394	0,6	2,60
	2	-50×8	2	200	0,40	1,26	
	3	ФАI	4	300	1,20	0,74	
ЗД-2	4	-60×8	1	200	0,20	0,95	2,07
	5	-40×8	2	124	0,25	0,52	
	6	Ф12АII	2	385	0,77	0,70	
ЗД-3	7	∠100×8	1	200	0,20	2,45	5,51
	8	-130×8	2	80	0,16	1,16	
	9	Ф20А-II	8	385	0,77	1,90	
ЗД-4	10	-100×8	2	150	0,30	1,90	5,80
	11	-100×8	2	160	0,32	2,00	
	9	Ф20АII	2	585	0,77	1,90	

ПРИМЕЧАНИЕ:

ЗАКЛАДНЫЕ ДЕТАЛИ ИЗГОТАВЛИВАТЬ В СООТВЕТСТВИИ С УКАЗАНИЯМИ СК 313-65.

1974г.	ДЕТСКИЕ ЯСЛИ-САД НА 140 МЕСТ УНИВЕРСАЛЬНОГО НАЗНАЧЕНИЯ	ЗАКЛАДНЫЕ ДЕТАЛИ ЗД-1, ЗД-2, ЗД-3, ЗД-4 ВЕНТИЛЯЦИОННЫЕ БЛОКИ ВБ-2. ПЛИТА ЖЕСТКОСТИ ПЖ	Типовой проект 212-2-41/75	Альбом IV	Лист ИЖ-19

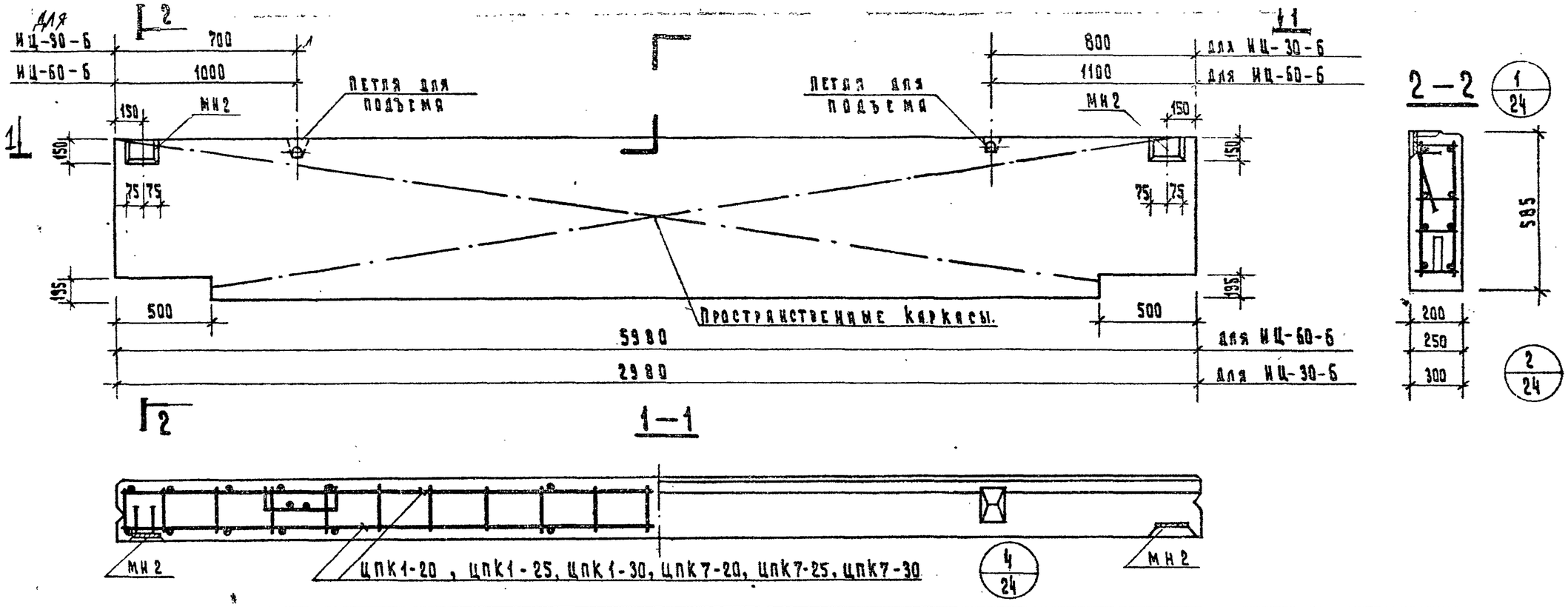

Характеристика панели

Марка панели			ИЦ-60-6			ИЦ-30-6		
			200	250	300	200	250	300
Масса панели		т.	0,89 / 1,00	1,06 / 1,14	1,27 / 1,37	0,46 / 0,49	0,53 / 0,57	0,63 / 0,68
Объм панели		м³	0,68	0,84	1,02	0,33	0,41	0,50
Расход материалов	легкого бетона	м³	0,54	0,71	0,89	0,26	0,34	0,44
	отделочного слоя	м³	0,14	0,13	0,13	0,07	0,07	0,06
	Стали: Всего	кг.	36,25	37,46	38,12	23,59	24,65	25,16
	Стали: на 1 м² издел.	кг.	10,40	11,10	10,70	13,50	15,27	14,44
	Стали: на 1 м³ издел.	кг.	47,50	44,5	37,30	71,5	60,0	50,32

Проектная марка легкого бетона	кг/см²	75
Отпускная прочность легкого бетона	кг/см²	60
Объмная масса легкого бетона	кг/м³	1000 / 1100
Проекная марка отделочного слоя	кг/см²	100 / 75
Объемная масса отделочного слоя	кг/м³	1800

Спецификация арматурных изделий на панель

Марка панели	Толщина панели	Наименование изделия	Марка изделия	К-во шт.	Масса, кг	Выпуск лист
ИЦ-60-6	200	Пространственный каркас	ЦПК1-20	1	27,81	Вып. 14. л. 1
		Закладная деталь	МН 2-20	2	6,46	Вып. 14. л. 60
		Итого:			40,73	
	250	Пространственный каркас	ЦПК1-25	1	28,54	Вып. 14. л. 1
		Закладная деталь	МН 2	2	6,70	Вып. 14 л. 48
		Итого:			41,94	
	300	Пространственный каркас	ЦПК1-30	1	28,96	Вып. 14 л. 1
		Закладная деталь.	МН 2	2	6,70	Вып. 14 л. 48
		Итого:			42,36	

Марка панели	Толщина панели	Наименование изделия	Марка изделия	Кол-во шт.	Масса, кг	Выпуск лист
ИЦ-30-6	200	Пространственный каркас	ЦПК7-20	1	15,15	Вып. 14 л. 5
		Закладная деталь	МН-2-20	2	6,46	Вып. 14 л. 60
		Итого:			28,07	
	250	Пространственный каркас	ЦПК7-25	1	15,73	Вып. 14. л. 5
		Закладная деталь	МН-2	2	6,70	Вып. 14. л. 48
		Итого:			29,13	
	300	Пространственный каркас	ЦПК7-30	1	16,00	Вып. 14 л. 5
		Закладная деталь.	МН-2	2	6,70	Вып. 14. л. 48
		Итого:			29,40	

Примечания:

1. Цокольные панели ИЦ-60-6; ИЦ-30-6 отличаются соответственно от панелей Ц-60-6; Ц-30-6 серии ИИ-04-5 вып. 11, 12, 13 высотой уступа опорных частей и отсутствием закладных деталей МН1-20; МН1-25; МН1-30.
2. Армирование см. серию ИИ-04-5. вып. 14.
3. Узлы, замаркированные на данном листе см. серию ИИ-04-5, вып. 11, 12, 13.

ИЦУ 1-Б

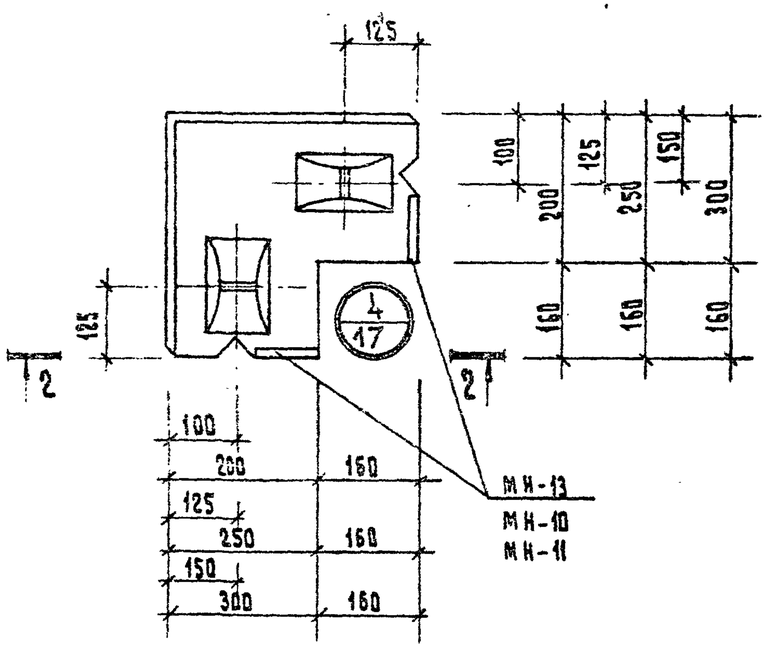

2 - 2

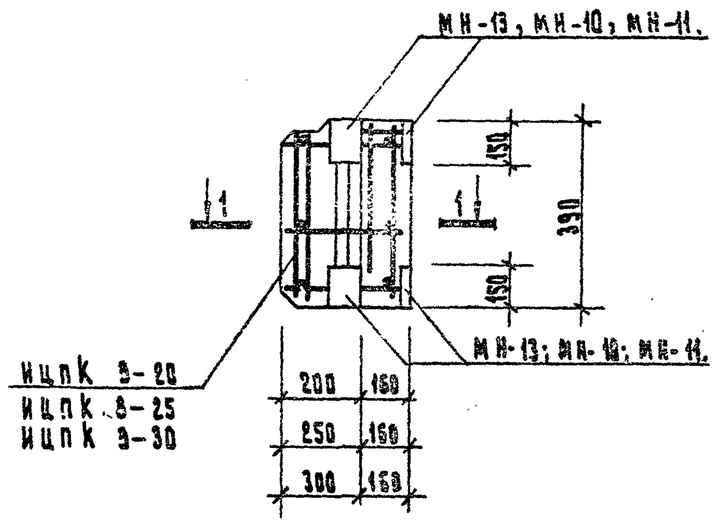

1 - 1

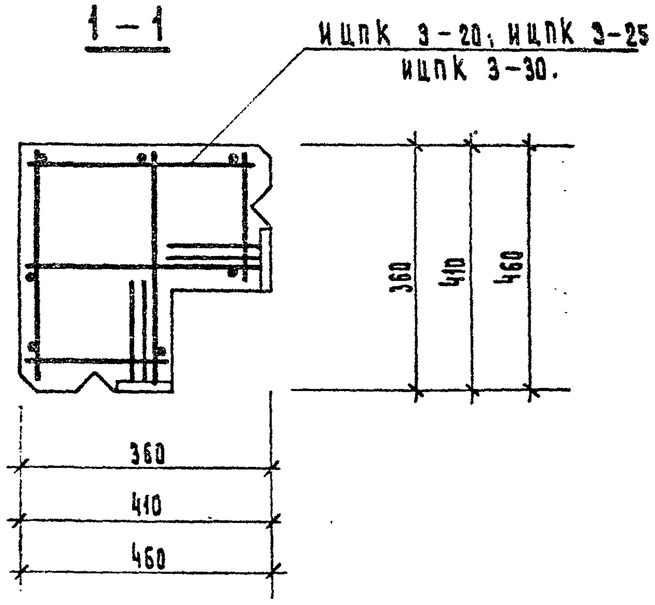

Характеристика панели				ИЦУ 1-Б	
Марка панели				200	250
Масса панели			т	0,088 / 0,097	0,105 / 0,114
Объем панели			м³	0,062	0,079
Расход материалов	Легкого бетона		м³	0,053	0,070
	Отделочного слоя		м³	0,009	0,009
	Стали	Всего	кг.	9,17	11,04
		На 1 м² изделия	кг.	29,6	35,0
		На 1 м³ изделия	кг.	147,0	180,0
Проектная марка легкого бетона			кг/см³	75	
Отпускная прочность легкого бетона			кг/см³	60	
Объемная масса легкого бетона			кг/м³	1000 / 1100	
Проектная марка отделочного слоя			кг/см²	100 / 75	
Объемная масса отделочного слоя				1800	

Спецификация арматурных изделий на панель.

Марка панели		Наименование изделия	Марка изделия	К-во шт.	Масса кг.	Вып. лист
ИЦУ 1-Б	200	Пространственный каркас	ИЦПК3-20	1	9.17	ИЖ-23
		Итого:			9.17	
	250	Пространственный каркас	ИЦПК3-25	1	11,04	ИЖ-23
		Итого:			11,04	
	300	Пространственный каркас	ИЦПК3-30	1	10.98	ИЖ-23
		Итого:			10,98	

Примечания:

1. Рекомендации и примечания см. серию ИИ-04-5, вып. 10÷14.
2. Пространственные каркасы ИЦПК 3-20; ИЦПК 3-25; ИЦПК 3-30 см. лист ИЖ-23.
3. Узлы, замаркированные на данном листе, см. серию ИИ-04-5 вып. 11, 12, 13.

1974	Детские ясли-сад на 140 мест универсального назначения.	Цокольная панель ИЦУ 1-Б. Опалубочный чертеж и армирование.	Типовой проект 212-2-41/75	Альбом IV	Лист ИЖ-24

Инж. Максимова | Конт. Кулешова | Гл. инж. проекта Кузнецова

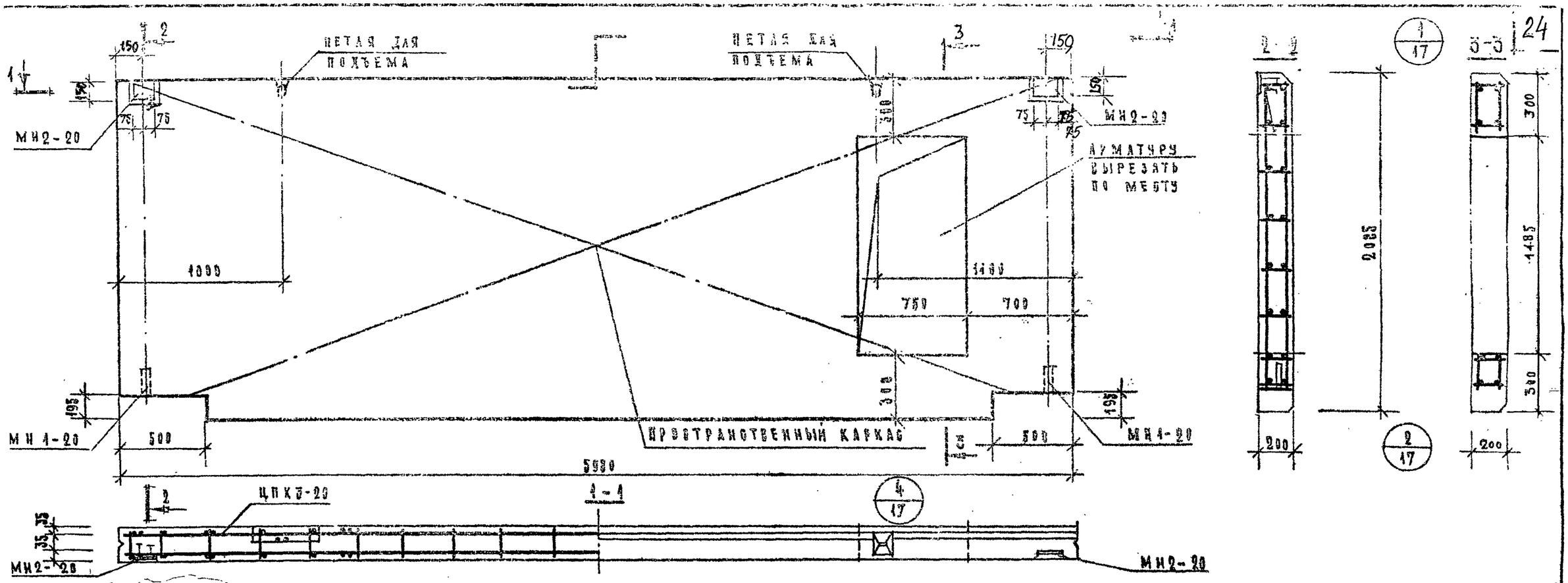

ХАРАКТЕРИСТИКА ПАНЕЛИ

				200	250	300
МАРКА ПАНЕЛИ ИЦ-20-21						
МАССА ПАНЕЛИ			Т	3.40 / 3.64	3.95 / 4.25	4.66 / 5.01
ОБЪЕМ ПАНЕЛИ				2.24	2.82	3.71
РАСХОД МАТЕРИАЛОВ	ЛЕГКОГО БЕТОНА		$м^3$	1.74	2.33	3.22
	ОТДЕЛОЧНОГО СЛОЯ			0.50	0.49	0.49
	СТАЛИ	ВСЕГО	КГ	159.47	245,76	168,04
		НА 1 $м^2$ ИЗДЕЛ.		14.0	19.75	13.60
		НА 1 $м^3$ ИЗДЕЛ.		65.4	83.2	45.30
ПРОЕКТНАЯ МАРКА ЛЕГКОГО БЕТОНА			$кг/см^2$	75		
ОТПУСКНАЯ ПРОЧНОСТЬ ЛЕГКОГО БЕТОНА				60		
ОБЪЕМНАЯ МАССА ЛЕГКОГО БЕТОНА			$кг/м^3$	1000 / 1400		
ПРОЕКТНАЯ МАРКА ОТДЕЛОЧНОГО СЛОЯ			$кг/см^2$	100 / 75		
ОБЪЕМНАЯ МАССА ОТДЕЛОЧНОГО СЛОЯ			$кг/м^3$	1800		

СПЕЦИФИКАЦИЯ АРМАТУРНЫХ ИЗДЕЛИЙ НА ПАНЕЛЬ

МАРКА ПАНЕЛИ		НАИМЕНОВАНИЕ ИЗДЕЛИЯ	МАРКА ИЗДЕЛИЯ	КОЛ. ШТ	МАССА, КГ	ВЫПУСК ЛИСТ
ИЦ-60-21	200	ПРОСТРАНСТВЕНН. КАРКАС	ЦПК 3-20	1	151.04	ВЫП.14 ЛИСТ 2
		ЗАКЛАДНАЯ ДЕТАЛЬ	МН 1-20	2	1.98	ВЫП. ЛИСТ 60
		"	МН 2-20	2	6.46	"
			ИТОГО		159.47	
	250	ПРОСТРАНСТВЕН. КАРКАС	ЦПК 3-25	1	236.88	ВЫП. 14 Л. 2
		ЗАКЛАДНАЯ ДЕТАЛЬ	МН 1-25	2	2.22	ВЫП. 14 Л. 43
		"	МН 2	2	6.70	"
			ИТОГО		245.76	
	300	ПРОСТРАНСТВЕНН. КАРКАС	ЦПК3-30	1	159.85	ВЫП. 14 Л. 2
		ЗАКЛАДНАЯ ДЕТАЛЬ	МН 1-30	2	2.46	ВЫП. 14 Л. 48
		"	МН 2	2	6.70	"
			ИТОГО		168.04	

ПРИМЕЧАНИЯ:

1. ЦОКОЛЬНАЯ ПАНЕЛЬ ИЦ 60-21 ОТЛИЧАЕТСЯ СООТВЕТСТВЕННО ОТ ПАНЕЛИ Ц 60-21 СЕРИИ ИИ-04-5 ВЫП. 11,12,13 ВЫСОТОЙ УСТУПА ОПОРНЫХ ЧАСТЕЙ И НАЛИЧИЕМ ОТВЕРСТИЯ.
2. АРМИРОВАНИЕ СМ. СЕРИЮ ИИ-04-5 В. 14.
3. УЗЛЫ ЗАМАРКИРОВАННЫЕ НА ДАННОМ ЛИСТЕ СМ. СЕРИЮ ИИ-04-5 ВЫП. 11,12,13.
4. ПО БОКОВЫМ СТОРОНАМ ОТВЕРСТИЯ ЗАЛОЖИТЬ ДЕРЕВЯННЫЕ ПРОБКИ ДЛЯ КРЕПЛЕНИЯ ДВЕРНОГО БЛОКА ПО 2 ШТУКИ С КАЖДОЙ СТОРОНЫ.

974	ДЕТСКИЕ ЯСЛИ-САД НА 140 МЕСТ УНИВЕРСАЛЬНОГО НАЗНАЧЕНИЯ	ЦОКОЛЬНАЯ ПАНЕЛЬ ИЦ-60-21. ОПАЛУБОЧНЫЙ ЧЕРТЕЖ. АРМИРОВАНИЕ.	ТИПОВОЙ ПРОЕКТ 212-2-41/75	АЛЬБОМ IV	ЛИСТ ИЖ-22

ИЦПК 3-20

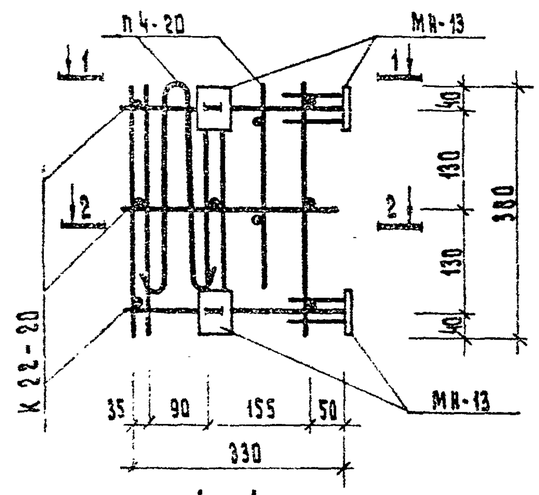

1 – 1

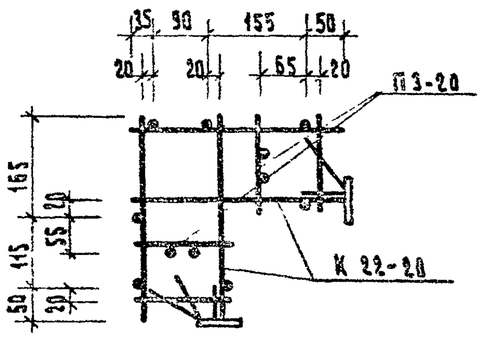

4 – 4

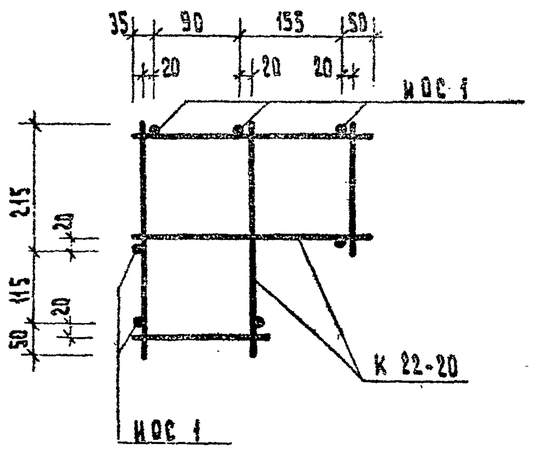

ИЦПК 3-25

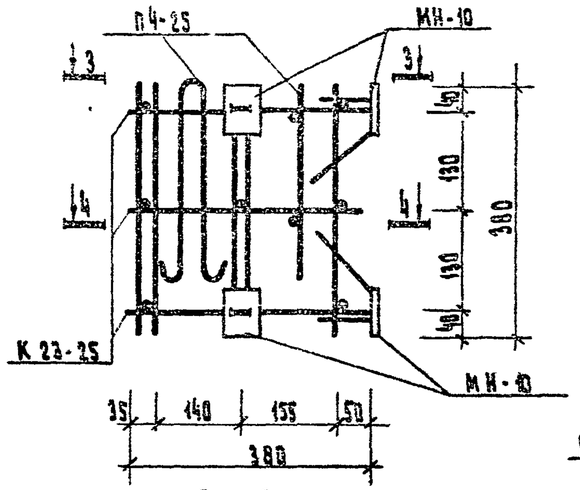

2 – 2

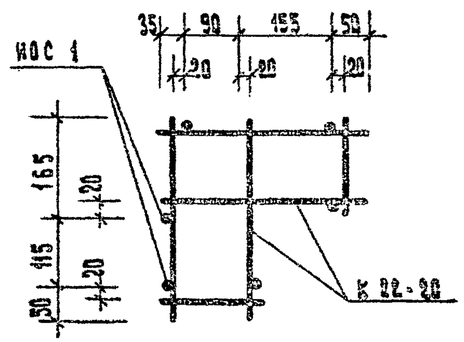

5 – 5

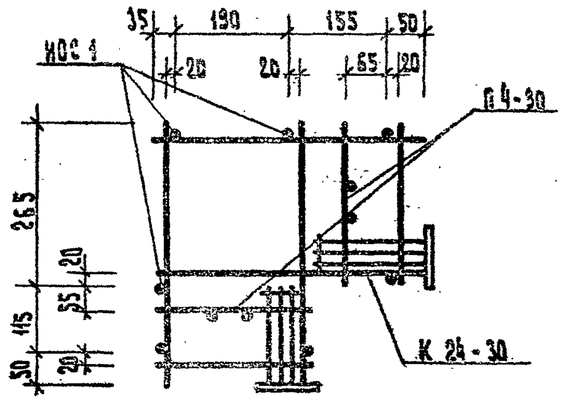

ИЦПК 3-30

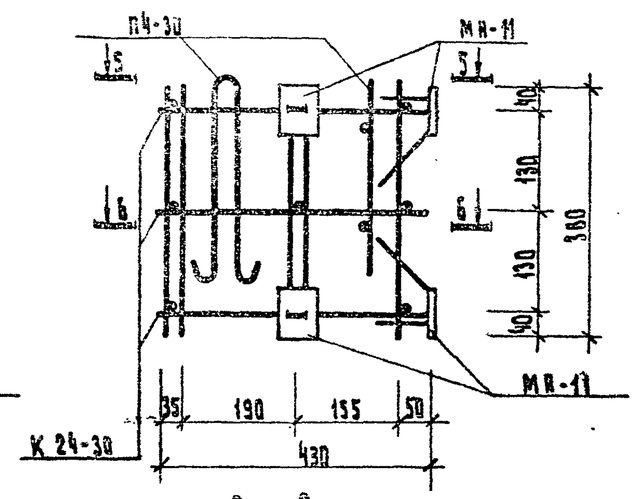

3 – 3

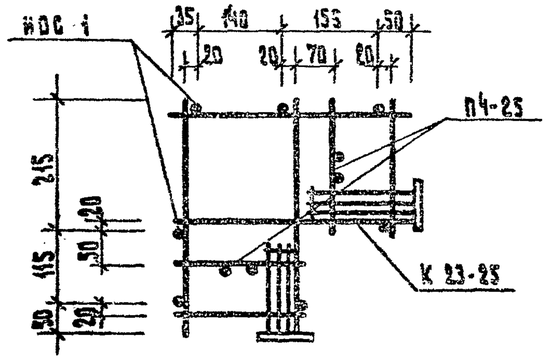

6 – 6

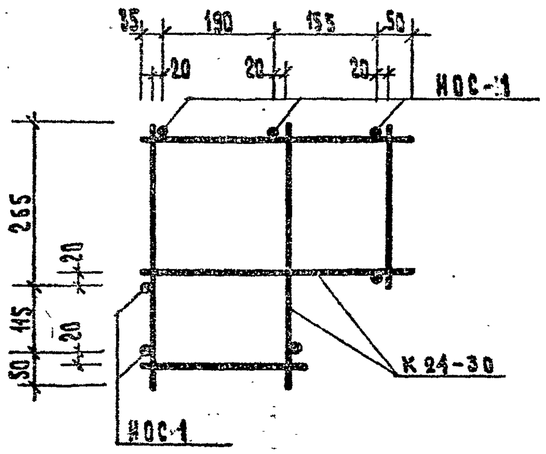

ИОС 1.

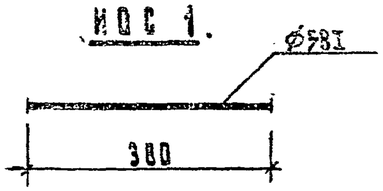

Спецификация арматурных изделий на пространственный каркас.

Марка простран. каркаса	Марка арматурн. изделий	К-во шт.	Масса, кг. Одного изд.	Масса, кг. Всех изд.	Общ
1	2	3	4	5	6
ИЦПК3-20	К 22-20	3	0,25	0,75	9,
	ИОС 1	7	0,057	0,40	
	МН-13	4	1,30	5,20	
	П4-20	2	1,41	2,82	
ИЦПК3-25	К 23-25	3	0,30	0,90	11,
	ИОС 1	7	0,057	0,40	
	МН-10	4	1,89	7,56	
	П4-25	2	1,09	2,18	
ИЦПК3-30	К 24-30	3	0,36	1,08	10,
	ИОС 1	7	0,057	0,40	
	МН-11	4	1,80	7,20	
	П4-30	2	1,15	2,30	

Примечание:

1. Указания по сварке, общие примечания, каркасы К22-20, К23-25, К24-30, монтажные петли П4-20, П4-25, П4-30, закладные детали МН-10, МН-11, МН-13 см. серию ИИ-04-5 вып. 14.

1974	Детские ясли-сад на 140 мест универсального назначения	Пространственные каркасы ИЦПК 3-20; ИЦПК3-25; ИЦПК3-30.	Типовой проект 212-2-41/75	Альбом IV	Лист ИЖ-25

Гипрогор. Москва. Инж. Кузнецов. Гл. инж. проекта Максимов. Рук. гр. Колодина

ИР-40-57-1

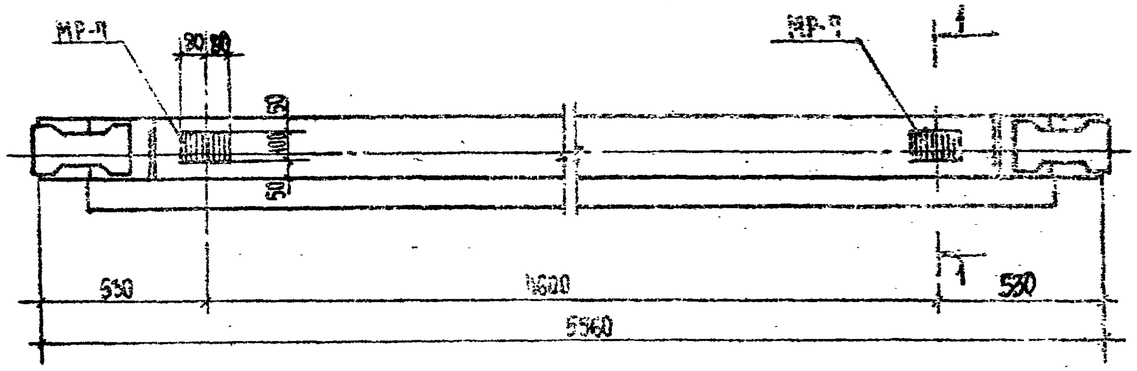

ИР-40-27-1

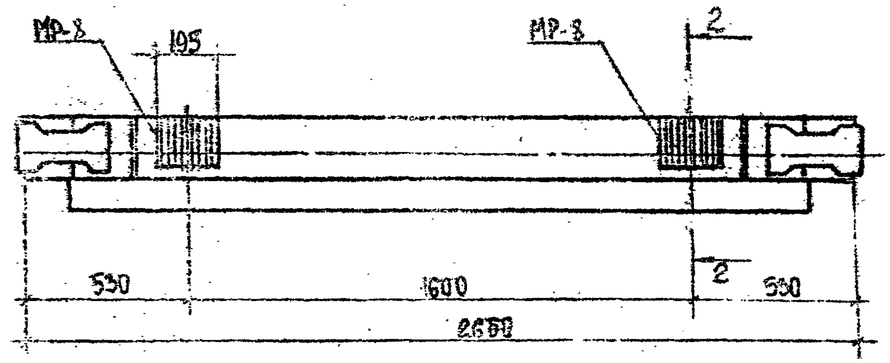

ИР-40-57-2

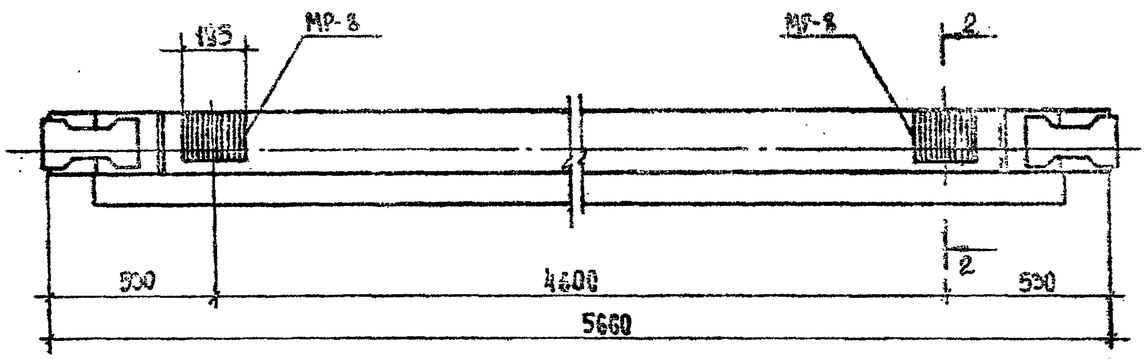

1-1

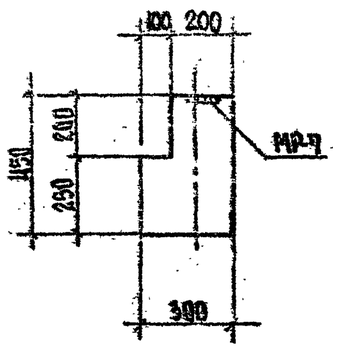

2-2

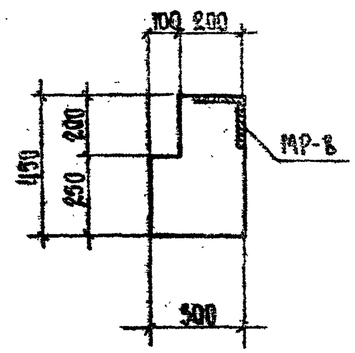

Марка ригеля	Марка дополнит. закладн. деталей	Кол. шт.	Масса дополнительной закладной детали кг: одной детали	всех деталей	Итого на ригеля	Общий расход стали на ригель	№ заготов. черт. закладн. деталей
ИР-40-57-1	МР-7	2	2.63	5.26	5.26	105.47	ИМ-1
ИР-40-57-2	МР-8	2	8.79	17.58	17.58	117.15	ИМ-2
ИР-40-27-1	МР-8	2	8.79	17.58	17.58	71.56	ИМ-1

Примечания

1. Ригели ИР-40-57-1; ИР-40-57-2; ИР-40-27-1 отличаются от ригелей Р-40-57, Р-40-27 (серия ИИ-04-3, вып. 1, часть I) наличием дополнительных закладных деталей.

М 1:20

14с	Детские ясли-сад на 140 мест универсального назначения	Ригели ИР-40-57-1; ИР-40-57-2; ИР-40-27-1 Опалубочный чертеж	Типовой проект 212-2-41/75	Альбом IV	Лист ИМ-24

ИР2-52-57

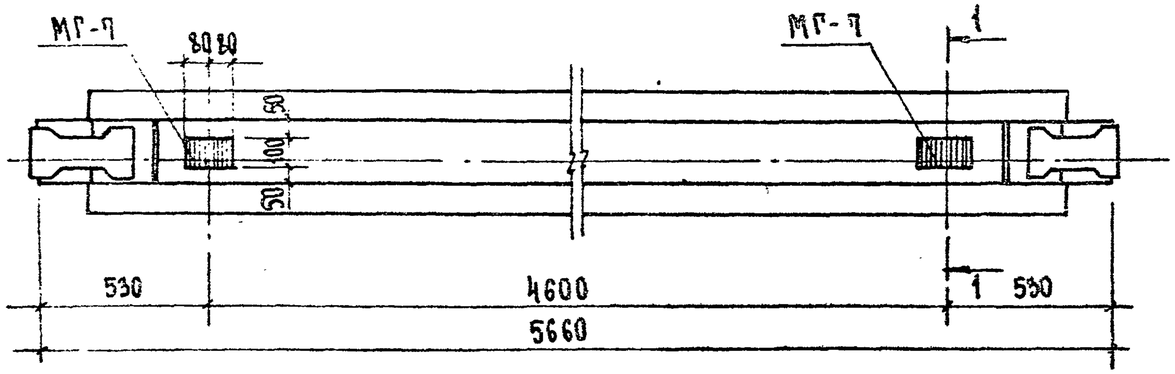

ИР-40-27

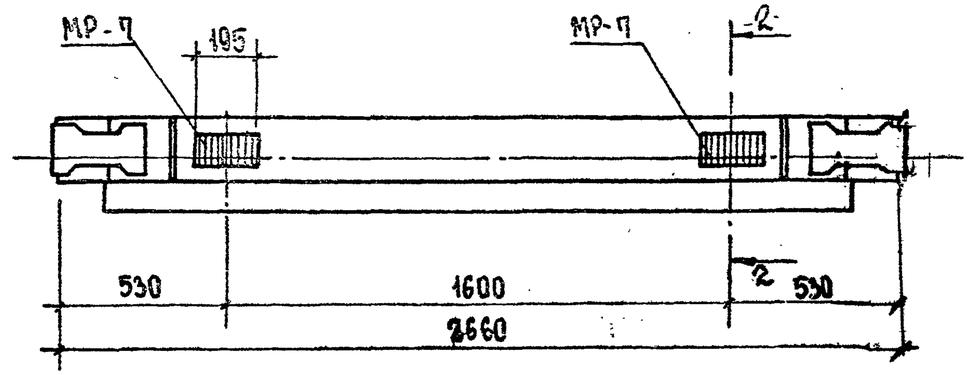

ИР2-72-27

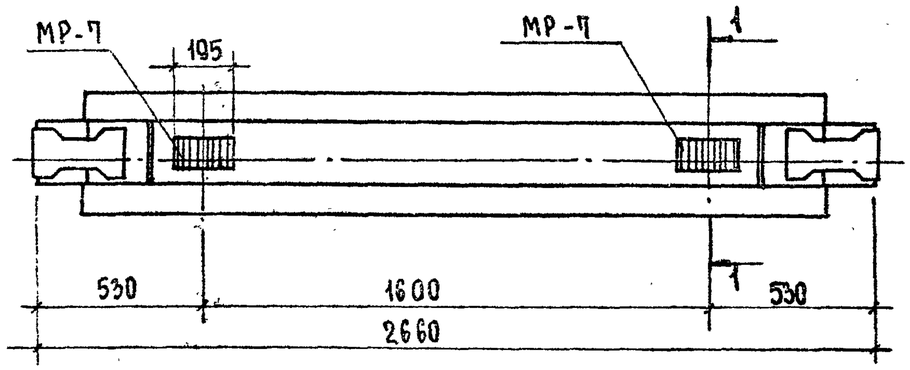

1-1

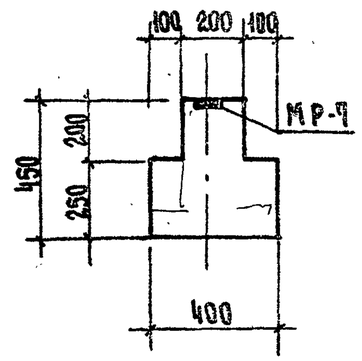

2-2

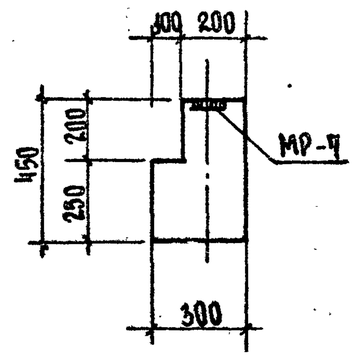

Марка ригеля	Марка дополн. закладн. деталей	Кол. штук	Масса дополнительн. закладной детали, кг			Общий расход стали на ригель	№ заготов. чертежа закладн. деталей
ИР2-52-57	МР-7	2	2.63	5.26	5.26	137,27	ИМ-1
ИР-40-27	МР-7	2	2.63	5.26	5.26	59.26	ИМ-1
ИР2-72-27	МР-7	2	2.63	5.26	5.26	64,72	ИМ-1

Примечания:

1. Ригели ИР2-52-57; ИР-40-27; ИР2-72-27 отличаются от ригелей 12-52-57; Р-40-27 /серия ИИ-04-3, вып. 4 часть 1/ наличием дополнительных закладных деталей.
2. Дополнительные закладные детали МР-7, МР-8, см. лист ИМ-1

М 1:20

974 г.	Детские ясли-сад на 140 мест универсального назначения	Ригели ИР2-52-57; ИР 40-27; ИР2-72-27. Опалубочный чертеж	Типовой проект 212-2-41/75	Альбом IV	Лист ИЖ-25

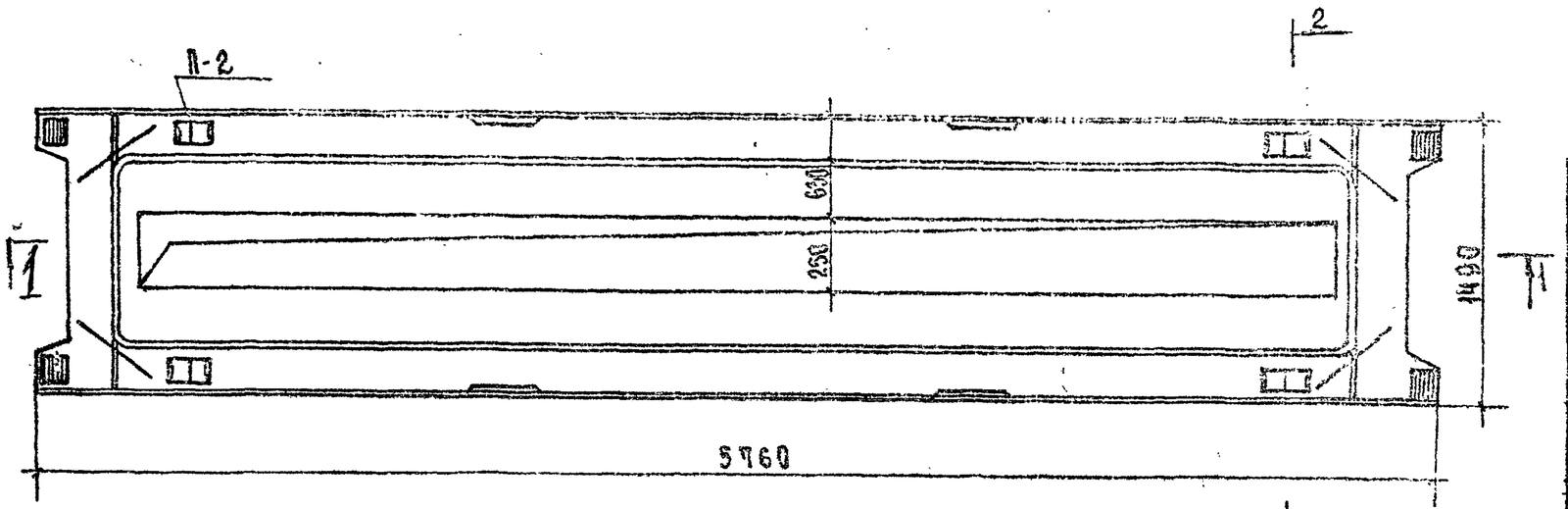

1-1

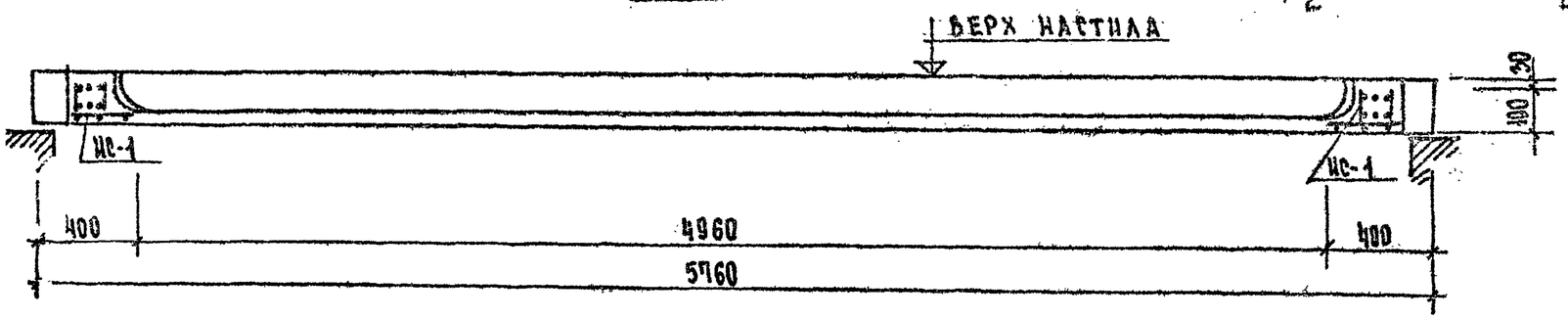

2-2

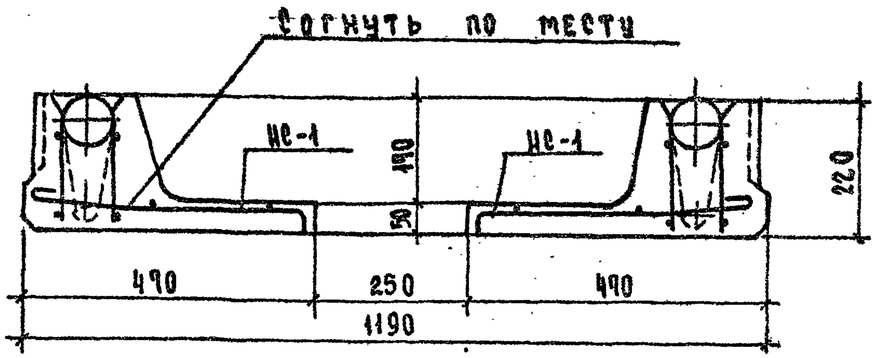

Характеристика изделия		
Масса	т	2.625
Объем бетона	м³	1,045
Приведенная толщина бетона	см	12,63
Расход металла	кг	
Расход металла на 1м³ бетона	кг	
Марка бетона	–	300
Кубиковая прочность бетона к моменту отпуска натяжения не менее	кг/см²	210

Примечания

1. Плита перекрытия ПР 8-58-15СА отличается от плиты перекрытия ПР8-58-15С (серии ИИ-04-4 вып. 17) наличием отверстия.
2. Опалубку и армирование ребер ПР 8-58-15СА выполнять по рабочим чертежам плиты ПР-8-58-15С серии ИИ-04-4 (вып. 17 лист 17).
3. Арматуру сетки марки НС-1 см. лист ИИ-26

Детские ясли-сад на 140 мест универсального назначения	Плита перекрытия ПР8-58-15СА Опалубочный чертеж.	Типовой проект 212-2-41/75	Альбом IV	Лист ИИ-26

Сетка ис-1

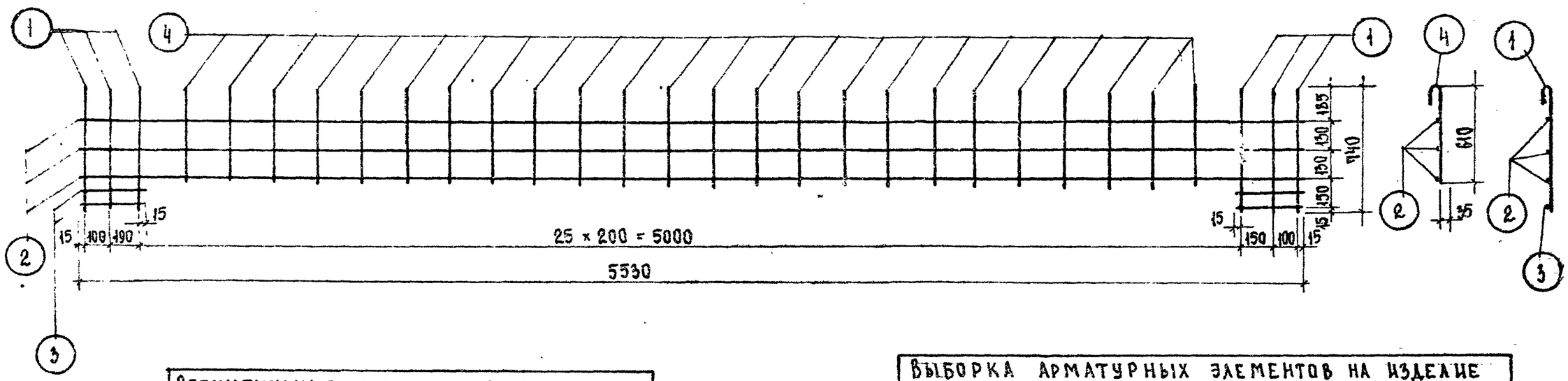

Спецификация металла на элемент							
Марка элемента	№ поз.	Сеч. мм	Кол. шт.	Длина позиции мм	Длина общая м	Масса, кг позиции	Масса, кг эл-та
ис-1	1	5в-I	6	630	3,78	0,68	4,45
	2	4в-I	3	5530	16,59	1,64	
	3	4в-I	4	280	1,12	0,12	
	4	5в-I	24	570	13,68	2,11	

Выборка арматурных элементов на изделие				
Марка элемента	Кол. шт.	Масса, кг элемента	Масса, кг всех эл-тов	Итого
К-5	2	13,86	27,72	82,66
К-7	4	0,43	1,72	
ис-1	2	4,45	8,90	
ос-11	2	17,20	34,40	
со-13	8	0,37	2,96	
сп-1	4	0,25	1,00	
П-2	4	0,54	2,16	
П-3	4	0,95	3,80	

Выборка металла на изделие							
Сечение мм	ф22	ф10	ф5	ф4	ф12	ф10	-100×8
Длина м	11,52	32,40	92,60	45,46	2,14	3,48	0,48
Масса кг	34,40	200	14,44	4,84	1,90	2,16	3,02
Класс стали	А-II	А-II	в-I		А-I в ст.3	вк ст.3 в ст.3	ст.3
ГОСТ	5781-61	5781-61	6727-53		5781-61		103-57
Расчетное сопротивление стали R_a кг/см²	5100	2900	3150		2100		2100

Примечания

1. Настоящий лист смотреть совместно с листом ИМ-25
2. Сварку сеток производить в соответствии с ВСН 38-57 / МСП МХП-МС 36 и ГОСТ 10922-64.
3. Арматуру см. лист 29,30 серии ИИ-04-4 вып. 17

1974 г.	Детские ясли-сад на 140 мест универсального назначения	Плита перекрытия ПР 3-58-15СА Арматурные изделия	Типовой проект 212-2-41/75	Альбом IV

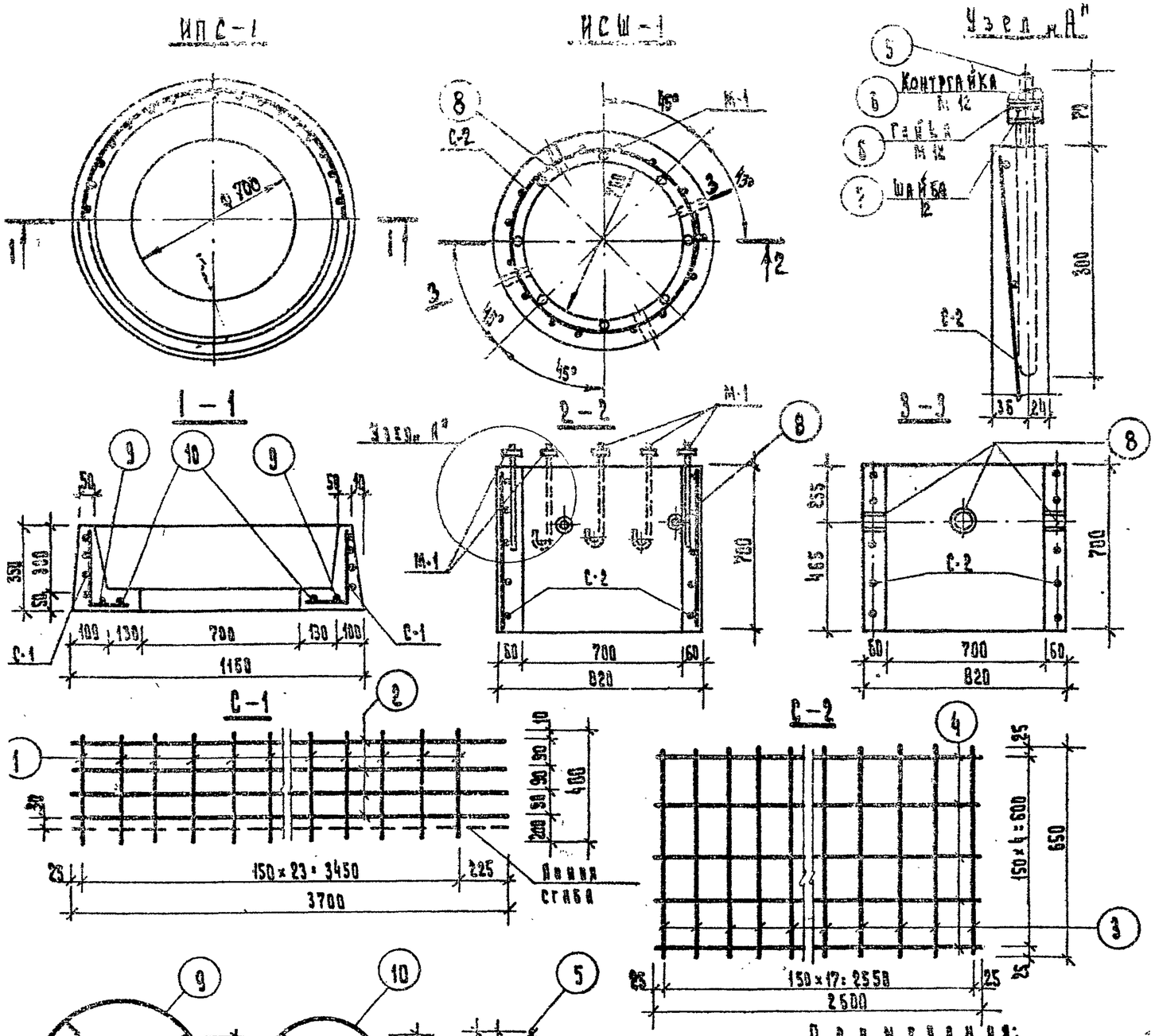

Характеристика изделия

Марка		ИПС-1	ИСШ-1
Масса	кг	275	275
Объем бетона	м³	0,11	0,11
Масса стали	кг	5,01	10,78
Расход стали на 1м³ бет.	кг	45,0	98,00
Марка бетона	кг/см²	200	200

Выборка арматурных элементов на изделие

Наименование	Марка	Кол-во шт.	Общая масса кг.
ИПС-1	С-1	1	4,05
	Отдельные стержни	1	0,52
		1	0,44
ИСШ-1	С-2	1	3,80
	М-1	8	6,40
	Труба газовая	4	0,58

Спецификация металла на элемент

Марка элемента	№ поз.	Сечение мм.	Кол-во шт.	Длина поз. мм	Длина общая п.м.	Масса, кг позиция	Масса, кг элемента
С-1	1	5 В-I	24	480	11,52	1,78	4,96
	2	5 В-I	4	3700	14,80	2,28	
С-2	3	5 В-I	18	650	11,70	1,80	3,80
	4	5 В-I	5	2600	13,00	2,00	
М-1	5	ф 12 А-I	1	510	0,510	0,45	8,80
	6	Гайка М 12	2	—	—	0,03	
	7	Шайба М 12	2	—	—	0,32	
Труба газовая	8	d=1"	1	60	0,06	0,145	0,145
Отдельн. стержни	9	5 В-I	1	3380	3,38	0,52	0,52
	10	5 В-I	1	2850	2,85	0,44	0,44

Выборка металла на изделия

Марка изделия		ГОСТ 2590-57* ф 12 А-I	ГОСТ 2590-57* ф 5 В I	ГОСТ 3262-62 Труба газовая	ГОСТ 5915-61 Гайка	ГОСТ 6958-54 Шайба
ИПС-1	Длина, м.	—	32,55	—	—	—
	Масса, кг	—	5,01	—	—	—
ИСШ-1	Длина, м.	4,08	24,70	0,24	—	—
	Масса, кг	3,60	3,80	0,58	0,24	2,56

Отопительная панель П-1 л/п

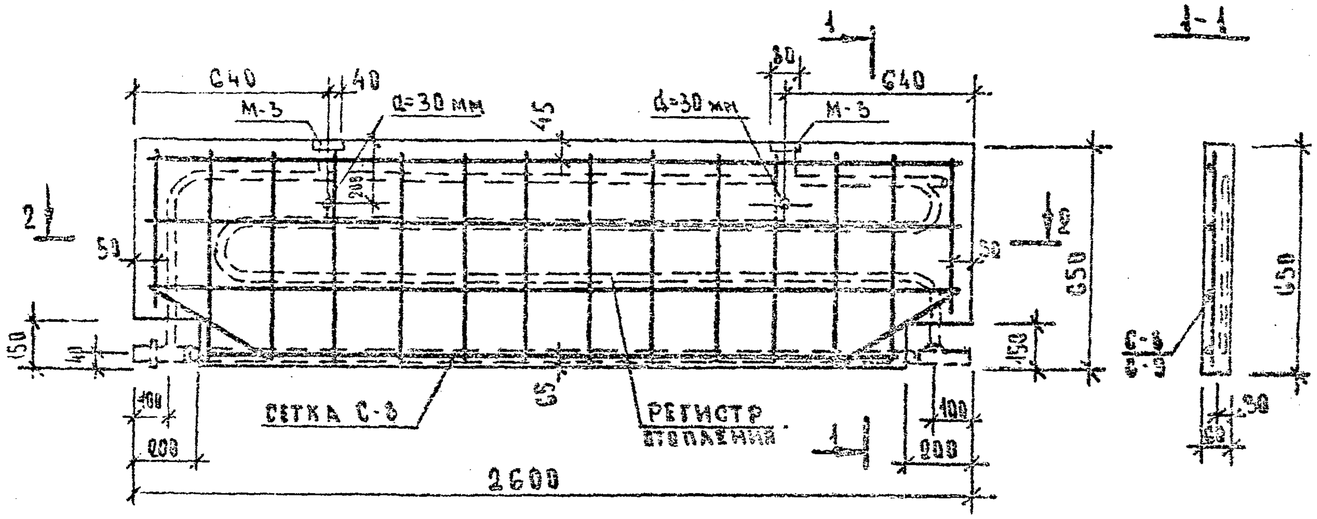

Отопительная панель П-2 л/п

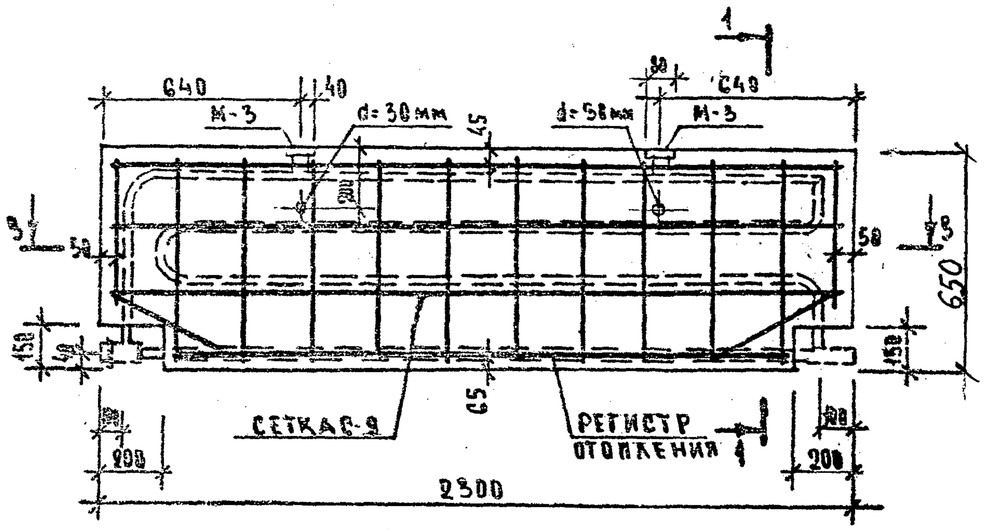

2-2

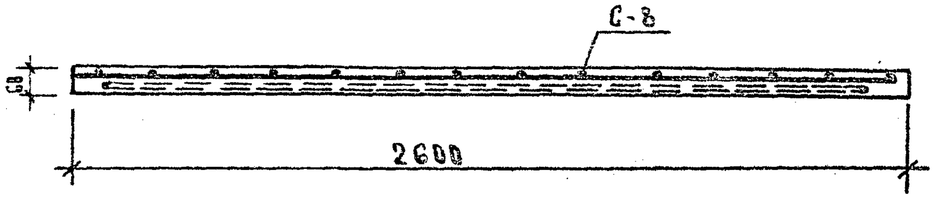

3-3

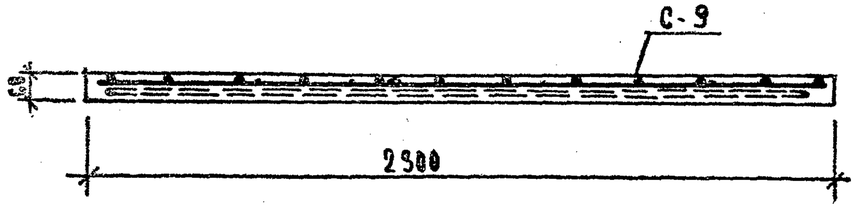

Характеристика изделий

Марка панели		П-1 л/п	П-2 л/п
Масса	т	0.28	0.23
Объем	$м^3$	0.11	0.09
Масса стали	кг	4.02	3.65
Масса регистра	кг	18.64	16.53
Расход стали на 1 $м^3$ бетона	кг	37.0	40.0
Марка бетона	кг/см²	200	200
Кубиковая прочность бетона к моменту отпуска изделия с завода	кг/см²	140	140

Выборка металла

Марка изделия	Сечение	Длина м	Масса кг	ГОСТ
П-1 л/п	⌀ 5В-I	19.22	2.96	
	⌀ 8А-I	1.16	0.46	5781-61
	-80х8	0.12	0.60	ВМ Ст 3кп ЗВО-71*
П-2 л/п	⌀ 5В-I	16.80	2.59	
	⌀ 8А-I	1.16	0.46	5781-61
	-80х8	0.12	0.60	ВМ Ст 3кп ЗВО-71*

Спецификация металла

Марка изделия	Марка эл-та	Кол. шт.	Масса, кг: эл-та	Масса, кг: эл-та на изделие	Масса, кг: общий	Лист
П-1 л/п	С-8	1	2.96	2.96	4.02	
	ЗД-1	2	0.53	1.06		
П-2 л/п	С-9	1	2.59	2.59	3.65	
	ЗД-1	2	0.53	1.06		

Примечания:

1. При бетонировании отопительных панелей шпиндель крана двойной регулировки и пробку воздушного крана вывернуть и отверстия закрыть инвентарными пробками.
2. Сварные сетки выполнять согласно ГОСТ 10922-64.
3. Бетон отопительной панели марки „200" состава 1:1, С:4; В 67; предельная крупность заполнения до 20 мм. Гранулометрический состав щебня 20 мм ≈ 48%; 10 мм ≈ 25%; 5 мм ≈ 27%.
4. При изготовлении панели руководствоваться „Указаниями по применению и усовершенствованию санитарно-технических устройств в крупноэлементных домах" М.И.И.СТ. Москва 1963 г.
5. Сварные регистры изготовляются согласно СНиП III-Г.1-62 „Санитарно-техническое оборудование зданий и сооружений" и „Инструкции по производству сварки трубопроводов внутренних санитарно-технических систем (СН-128-60).
6. Регистр подвергается испытанию гидравлическим давлением 10 кг/см² в течение 10 мин. За время испытания падение давления по манометру не допускается.
7. Открытые концы труб регистра закрыть стальными пластинами из стали Ст.3 ⌀31 мм и приварить сваркой.
8. Арматурные изделия и регистры см. листы ИИ-30, ИИ-3

1974	Детские ясли-сад на 140 мест универсального назначения.	Отопительные панели П-1 л/п, П-2 л/п. Армирование	Типовой проект 212-2-41/75	Альбом IV	Лист ИИ-29

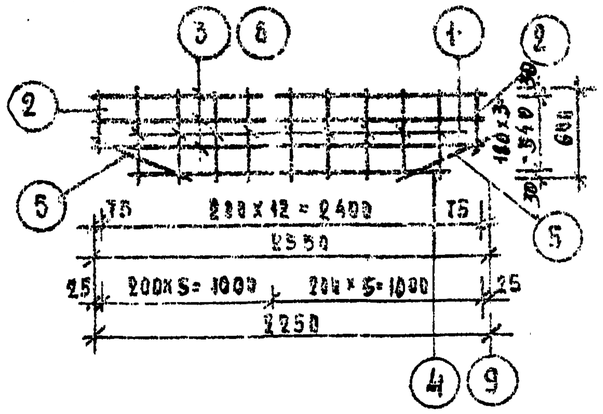

1. Сетки сварывать контактной точечной сваркой
2. Сварку производить в соответствии с ГОСТ 10922-64

Спецификация арматуры на элемент							
Марка элемента	N поз.	Сечение	Кол. шт.	Длина позиции мм	Длина детали м	Масса детали	Масса элемента
С-8	1	ф5В-I	12	600	0.72	0.44	2.90
	2	ф5В-I	2	420	0.84	0.46	
	3	ф5В-I	5	2550	2.55	1.57	
	4	ф5В-I	1	2150	2.15	0.35	
	5	ф5В-I	2	500	1.0	0.15	
С-9	1	ф5В-I	10	600	6.0	0.92	2.59
	2	ф5В-I	2	420	0.84	0.13	
	5	ф5В-I	2	500	1.0	0.15	
	8	ф5В-I	3	2250	7.05	1.09	
	9	ф5В-I	1	1930	1.93	0.30	

Сетки С-8, С-9

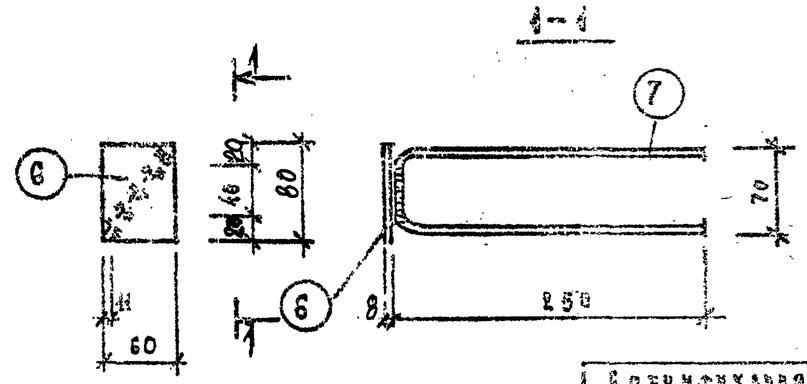

Анкер привариваать к пластине электродами Э42А

Спецификация металла на элемент							
Марка элемента	N поз.	Сечение	Кол. шт.	Длина позиции мм	Длина детали м	Масса детали	Масса элемента
М-3	6	-80х8	1	60	0.06	0.30	0.53
	7	ф10АII	1	580	0.58	0.23	

Закладная деталь М-3

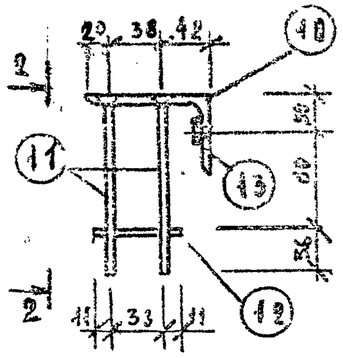

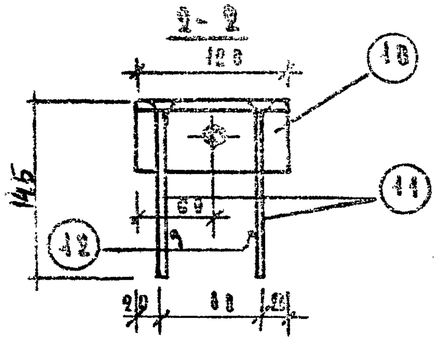

Спецификация арматуры на элемент							
Марка элемента	N поз.	Сечение	Кол. шт.	Длина позиции мм	Длина детали м	Масса детали кг	Масса элемента
М-4	10	L100х63х8	1	120	0.12	1.18	1.61
	11	ф10АII	4	146	0.58	0.36	
	12	ф10АII	2	69	0.12	0.07	
	13	Гайка М14	1	—	—	—	

Закладная деталь М-4

974	Детские ясли-сад на 140 мест универсального назначения.	Отопительная панель. Арматура. Закладная деталь М-3 козырек входа ИПБ 20-СА. Закладная деталь М-4	Типовой проект 212-2-41/75	Альбом IV	Лист ИН-30

РЕГИСТР ОТОПИТЕЛЬНОЙ ПАНЕЛИ П-1А/П

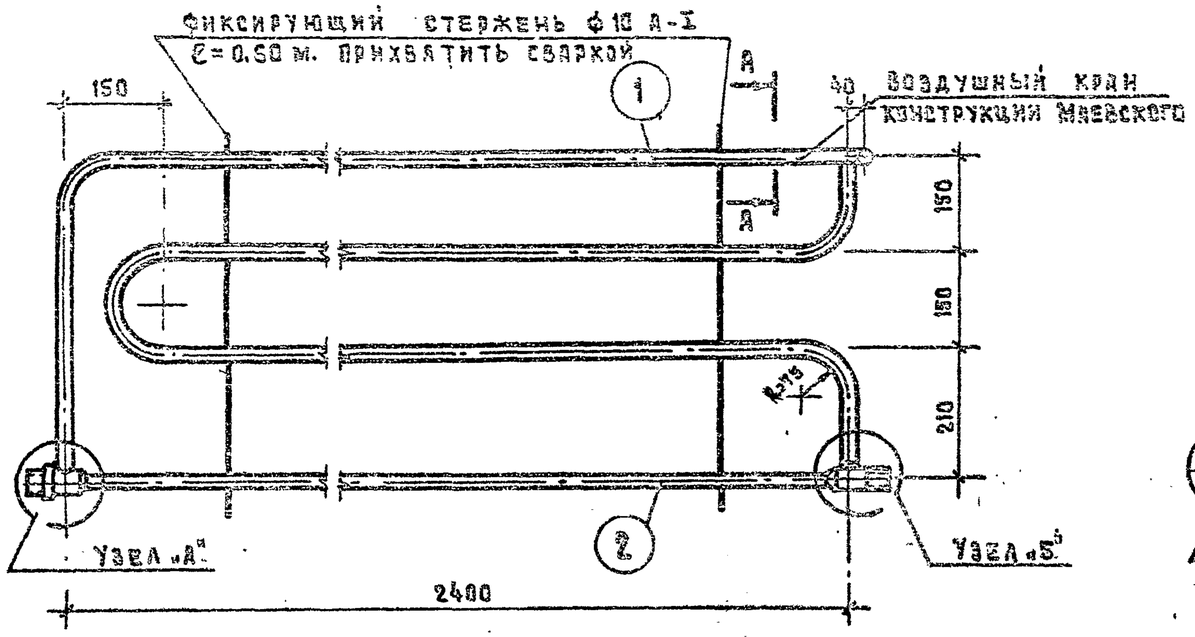

РЕГИСТР ОТОПИТЕЛЬНОЙ ПАНЕЛИ П-2А/П

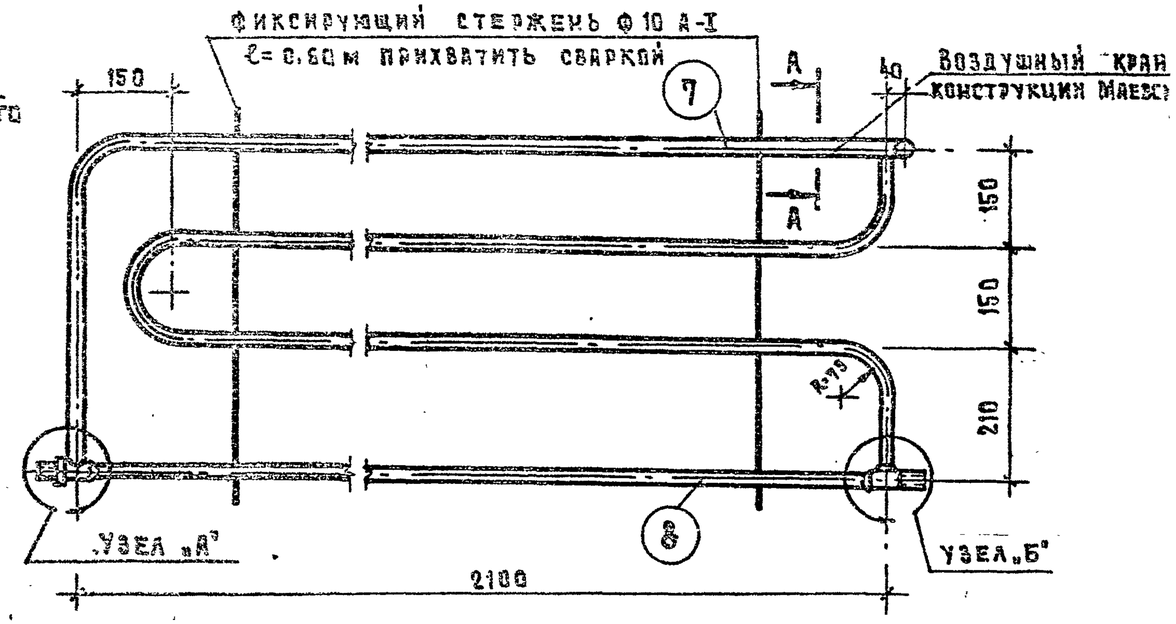

УЗЕЛ „А"

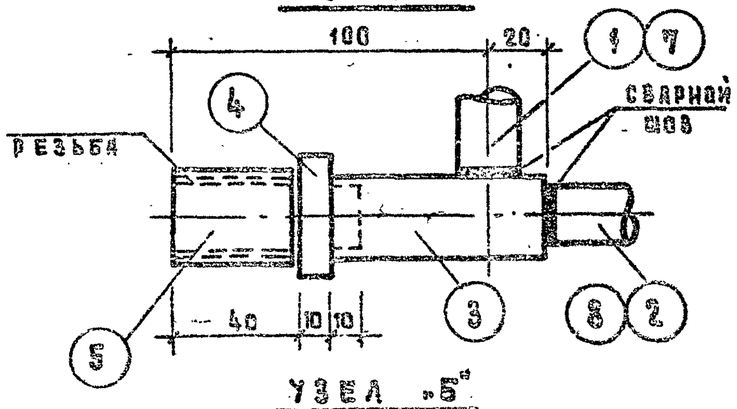

УЗЕЛ „Б"

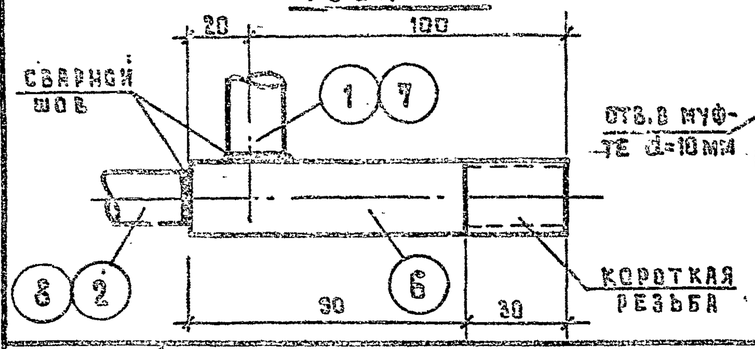

ПО А-А

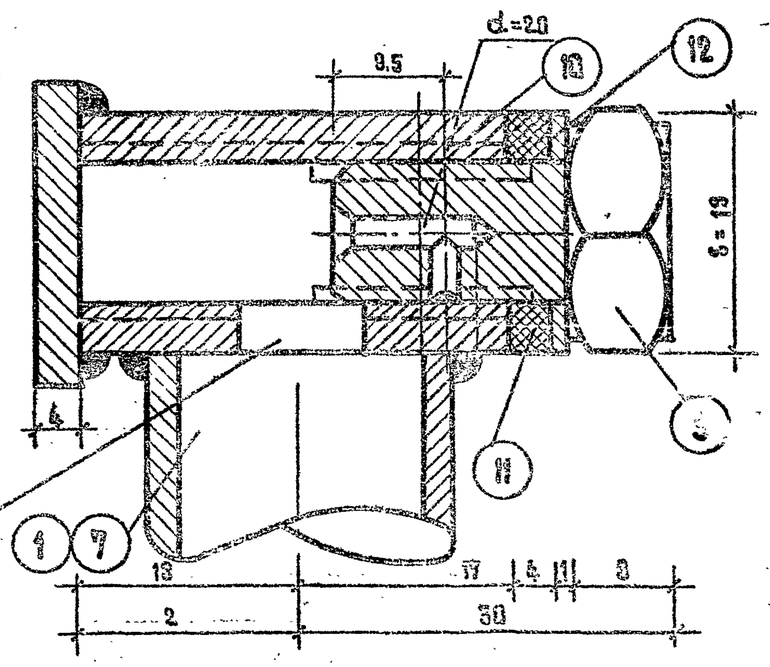

СПЕЦИФИКАЦИЯ СТАЛИ НА 1 ИЗДЕЛИЕ РЕГИСТ

МАРКА ЭЛ-ТА	№ поз.	НАИМЕНОВАНИЕ	ЕД. ИЗМ.	КОЛ-ВО	МАССА, В КГ ЕД. ИЗМ.	МАССА, В КГ ОБЩИЙ	МАССА, В КГ МАРКИ	Г
РЕГИСТР ОТОПИТЕЛЬНОЙ ПАНЕЛИ П-1А/П.	1	ТРУБА СТАЛЬНАЯ ВОДОГАЗОПРОВОДНАЯ d=20	П.М.	8.20	1.63	13.40	18.64	32
	2	—"—	П.М.	2.45	1.63	4.0		
	3	СОЕДИНИТЕЛЬНАЯ ГИЛЬЗА ТР. СТ. dу=25; ℓ=0.06 м	ШТ.	1	0.15	0.15		
	4	КОНТРГАЙКА d=25	ШТ.	1	0.22	0.22		
	5	МУФТА СТ. 3	ШТ.	1	0.04	0.04		
		ФИКСИРУЮЩИЕ СТЕРЖНИ Ф10 А-I	П.М.	4.20	0.617	0.74		25
	6	ПРОБКА СТ. 3	ШТ.	1	0.04	0.04		
	10	МУФТА СТ. 3	ШТ.	1	0.03	0.03		
	11	ПРОКЛАДКА ПАРОНИТОВАЯ	ШТ.	1	—	—		
	12	ШАЙБА СТ. 3	ШТ.	1	0.015	0.015		
РЕГИСТР ОТОПИТЕЛЬНОЙ ПАНЕЛИ П-2А/П	7	ТРУБА СТАЛЬНАЯ ВОДОГАЗОПРОВОДНАЯ d=20	П.М.	7.30	1.63	11.90	16.53	30
	8	—"—	П.М.	2.15	1.63	3.50		
	6	СОЕДИНИТЕЛЬНАЯ ГИЛЬЗА ТР. СТ. dу=25; ℓ=0.12 м	ШТ.	1	0.30	0.30		
		ФИКСИРУЮЩИЕ СТЕРЖНИ Ф10 А-I	П.М.	1.20	0.617	0.74		25
	9	ПРОБКА СТ-3	ШТ.	1	0.04	0.04		
	10	МУФТА СТ.3	ШТ.	1	0.03	0.03		
	11	ПРОКЛАДКА ПАРОНИТОВАЯ	ШТ	1	—	—		
	12	ШАЙБА СТ.3	ШТ.	1	0.015	0.015		

ПРИМЕЧАНИЕ

ОБЩИЕ ПРИМЕЧАНИЯ СМ. ЛИСТ ИН-29.

Н. МАКСИМОВА | Рук. гр. инж. | г. МОСКВА

1974 г.	ДЕТСКИЕ ЯСЛИ-САД НА 140 МЕСТ УНИВЕРСАЛЬНОГО НАЗНАЧЕНИЯ	РЕГИСТРЫ ОТОПИТЕЛЬНЫХ ПАНЕЛЕЙ П-1А/П, П-2А/П.	ТИПОВОЙ ПРОЕКТ 212-2-41/75	АЛЬБОМ IV	ЛИСТ ИН-31

ПРОБКА ПОЗ.9

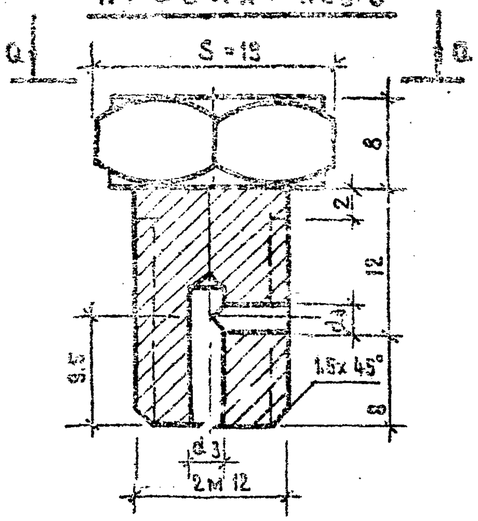

ПО а-а

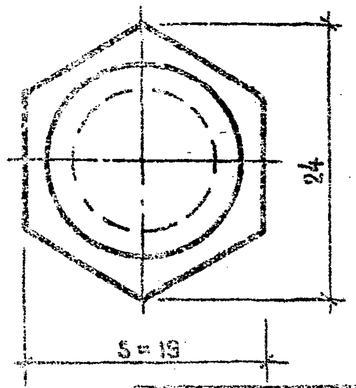

СПЕЦИФИКАЦИЯ МЕТАЛЛА НА ЭЛЕМЕНТ					
НАИМЕНОВАНИЕ	N ПОЗ.	ЕД. ИЗМ.	КОЛ.	МАССА, КГ	
				ЕД. ИЗМ.	ОБЩИЙ
ПРОБКА Ст.3	9	ШТ.	1	0.04	0.04

МУФТА ПОЗ.10

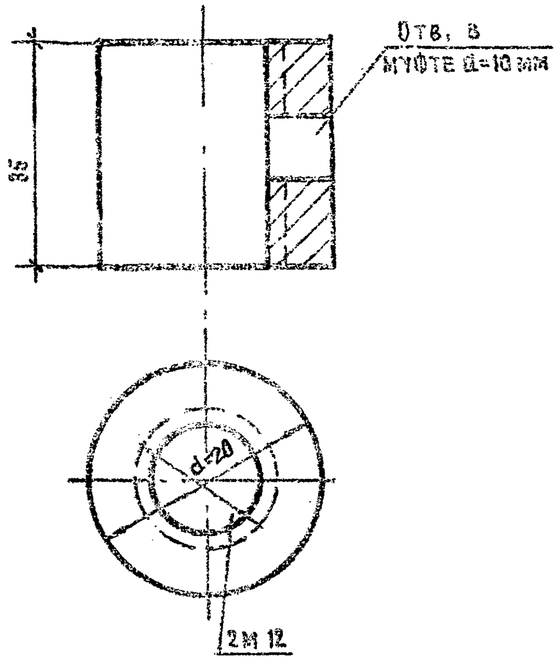

СПЕЦИФИКАЦИЯ МЕТАЛЛА НА ЭЛЕМЕНТ					
НАИМЕНОВАН.	N ПОЗ.	ЕД. ИЗМ.	КОЛ.	МАССА, КГ	
				ЕД. ИЗМ.	ОБЩИЙ
МУФТА	10	ШТ.	1	0.03	0.03

ПРОКЛАДКА ПОЗ.11

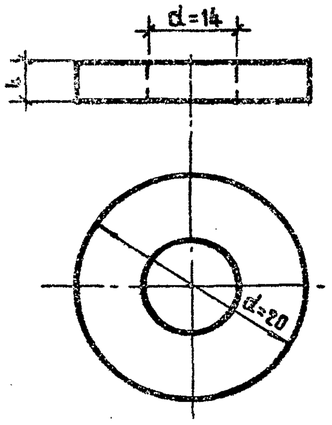

ШАЙБА ПОЗ.12

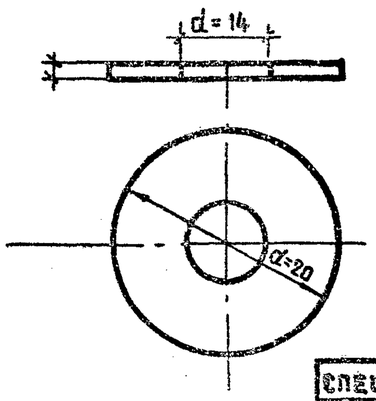

СПЕЦИФИКАЦИЯ МЕТАЛЛА НА ЭЛЕМЕНТ					
НАИМЕНОВАНИЕ	N ПОЗ	ЕД. ИЗМ.	КОЛ-ВО	МАССА, КГ	
				ЕД. ИЗМ.	ОБЩИЙ
ПРОКЛАДКА ПАРОНИТОВАЯ	11	ШТ.	1		
ШАЙБА Ст.3	12	ШТ.	1	0.015	0.015

ПРОКЛАДКА ШАЙБА

1974 г.	Детские ясли-сад на 140 мест универсального назначения	Регистры отопительных панелей П-1А/П, П-2А/П. Пробка, муфта, прокладка, шайба.	Типовой проект 212-2-41/75	Альбом IV	Лист ИИ-32

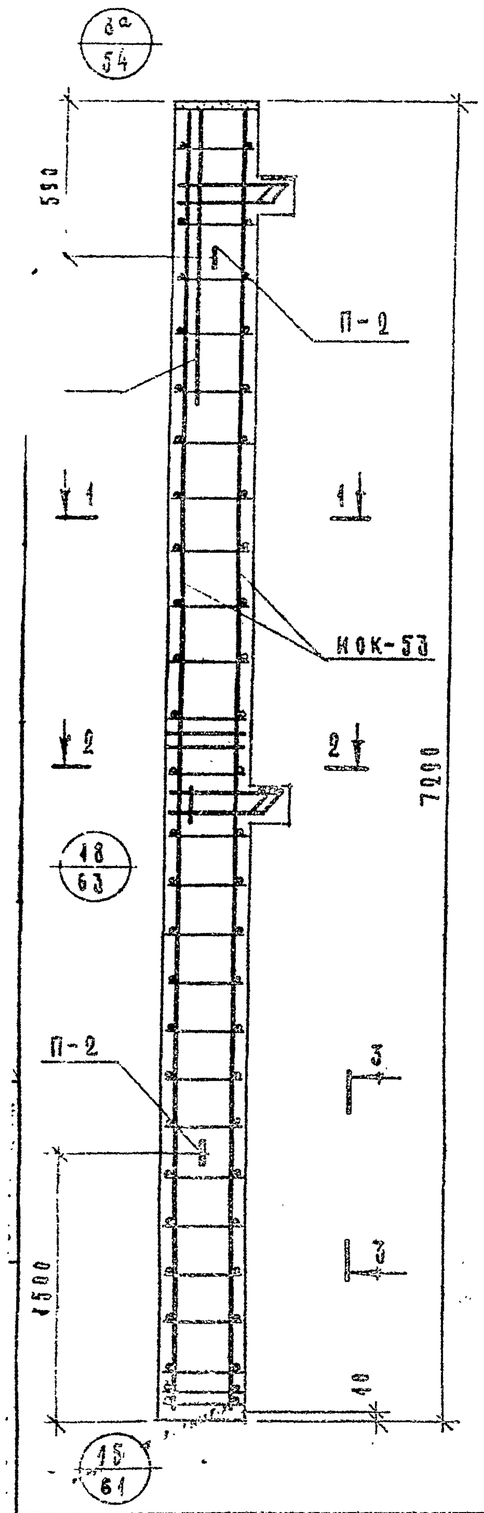

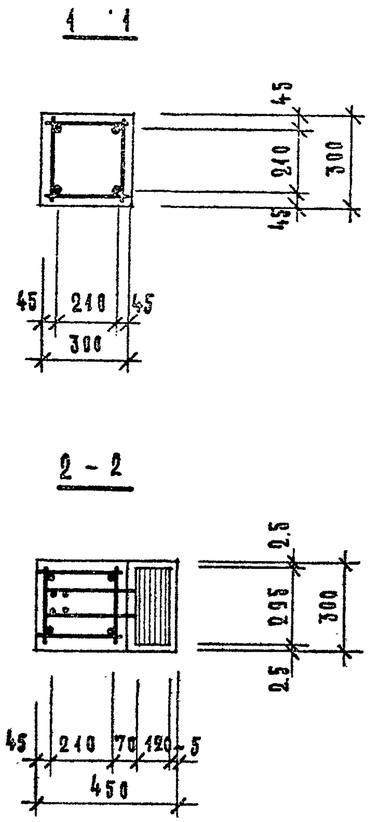

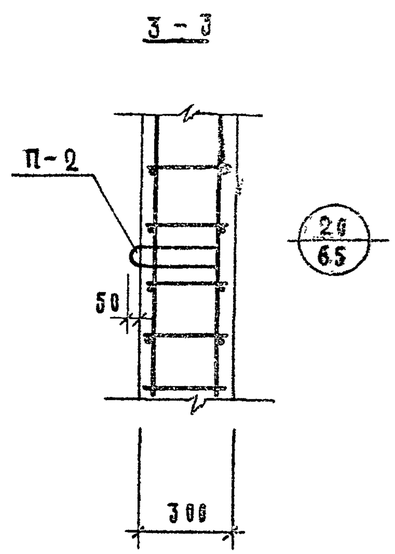

СПЕЦИФИКАЦИЯ МАРОК АРМАТУРНЫХ ИЗДЕЛИЙ НА ОДНУ КОЛОННУ

МАРКА КОЛОННЫ	МАРКА ИЗДЕЛИЯ	КОЛ-ВО ШТ.	МАССА, КГ ИЗДЕЛИЯ	МАССА, КГ ВСЕХ	№ СЕРИИ ВЫПУСК, ЛИСТ ИЛИ ЛИСТ ПРОЕКТА
ИКК-366-44 У А/П ИКК-366-44-4У А/П ИКК-366-44-4УА/ПР ИКК-366-44-4 А ИКК-366-44-4Б	ИОК-53	1	138.00	138.00	АЛЬБОМ IV ЛИСТ ИЖ-4
	П-2	2	2.00	4.00	ИИ-04-2 ВЫПУСК 10 ЧАСТЬ II ЛИСТ 18
	С-6	4	0.20	0.80	
			ИТОГО	142.80	

ВЫБОРКА СТАЛИ НА ОДНУ КОЛОННУ, КГ

МАРКА КОЛОННЫ	ГОРЯЧЕКАТАНАЯ АРМАТУРНАЯ СТАЛЬ ГОСТ 5781-61*								ПРОКАТ В СТ3 ПО ГОСТ 380-71					СТАЛЬ В-I ГОСТ 6727-53*		ВСЕГО
	A III					A I										
	⌀ мм				ИТОГО	⌀ мм		ИТОГО	δ мм				ИТОГО	⌀	ИТОГО	
	25	22	20	10		16	6		10	12	14	16		4		
ИКК-366-44 У А/пр. ИКК-366-44-4У А/пр. ИКК-366-44-4У А/пр. ИКК-366-44-4 А ИКК-366-44-4Б	17.32	9.44	76.03	0.9	103.74	4.0	3.52	12.52	5.56	8.5	4.28	7.4	25.74	0.8	0.8	142.8

ПРИМЕЧАНИЯ

1. СПАЛУБОЧНЫЕ ЧЕРТЕЖИ КОЛОНН СМ. ЛИСТЫ ИЖ-6, ИЖ-7, ИЖ-10, ИЖ-11.
2. УКАЗАНИЯ ПО АРМИРОВАНИЮ СМ. СЕРИЮ ИИ-04-2, ВЫПУСК 7.
3. СЕТКИ С-6 В КОНСОЛИ УСЛОВНО НЕ ПОКАЗАНЫ. (СМ. УЗЕЛ 18, ЛИСТ 63 ИИ-04-2, ВЫПУСК 7.)

1974	ДЕТСКИЕ ЯСЛИ-САД НА 140 МЕСТ УНИВЕРСАЛЬНОГО НАЗНАЧЕНИЯ	АРМИРОВАНИЕ КОЛОННЫ ИКК-366-11 У ЛЕВ/ПРАВ; ИКК-366-11-1У ЛЕВ./ПР; ИКК-366-11-4У ЛЕВ./ПР; ИКК-366-11-4 А, ИКК-366-11-4Б.	ТИПОВОЙ ПРОЕКТ 212-2-11/75	АЛЬБОМ IV	ЛИСТ ИЖ-33

МР-7

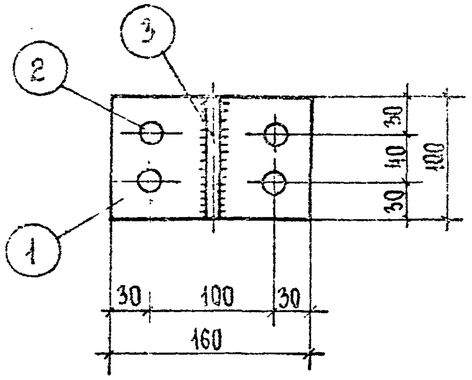

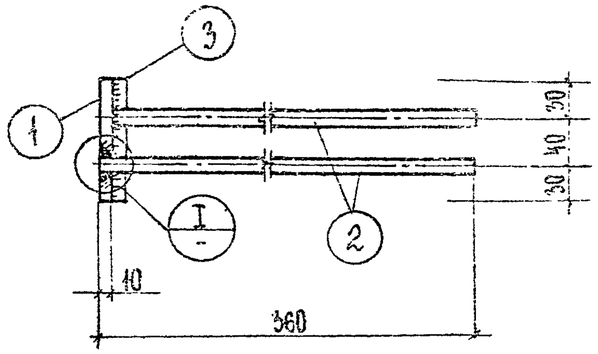

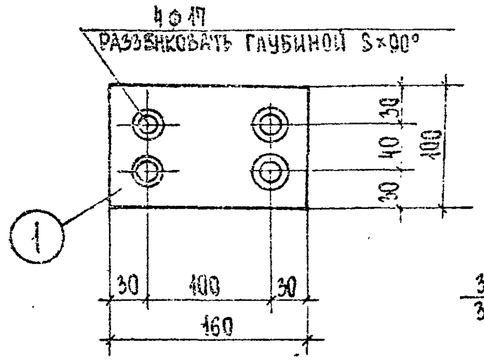

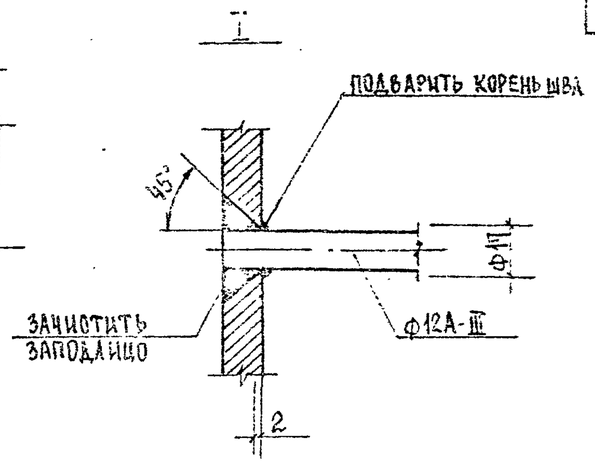

МР-8

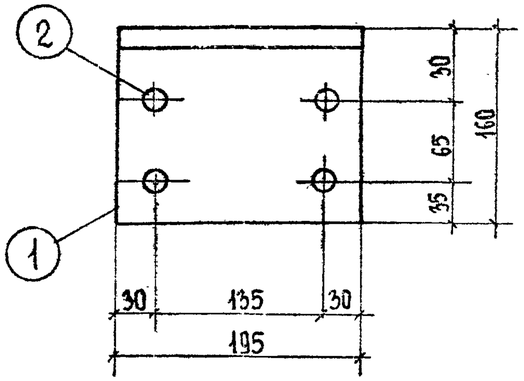

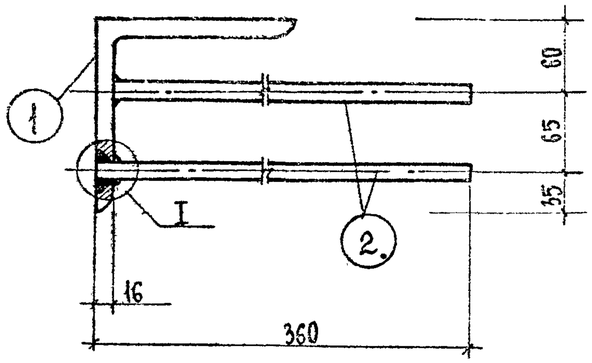

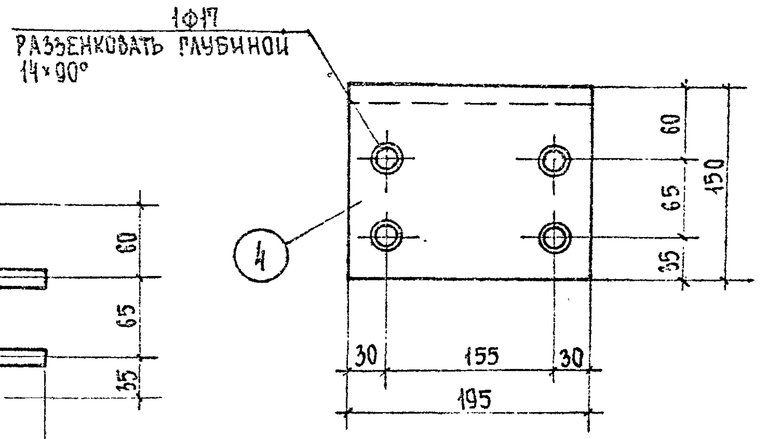

Примечание

1. Указания по изготовлению и установке закладных деталей МР-7, МР-8, см. серию ИИ-04-2 вып. 10, часть II, лист 1.

Спецификация металла на лист										
Марка детали	NN поз.	Сечение	Класс, марка стали	ГОСТ	Расчетное сопротивл. арматуры R_a кг/см²	Кол. шт.	Длина позиции мм	Длина надеталь	Масса, кг позиции	Масса, кг детали
МР-7		-100×10	ВСт.3	103-57	2100	1	160	0,16	1,26	2,63
	2	Ф 12	А-III, 35ГС	5781-61	3400	4	560	1,44	1,28	
	3	Ф 12	А-III, 35ГС	5781-61	3400	1	100	0,1	0,09	
МР-8	4	L 160×16	ВСт3	8509-71	2100	1	195	0,1	7,51	8,74
	2	Ф 12	А-III, 35ГС	5781-61	3400	4	360	1,44	1,28	

М 1:2

74 г.	Детские ясли-сад на 140 мест универсального назначения	Закладные детали МР-7, МР-8	Типовой проект 412-2-41/75	Альбом IV	Лист ИМ-1

ИМЛ-1

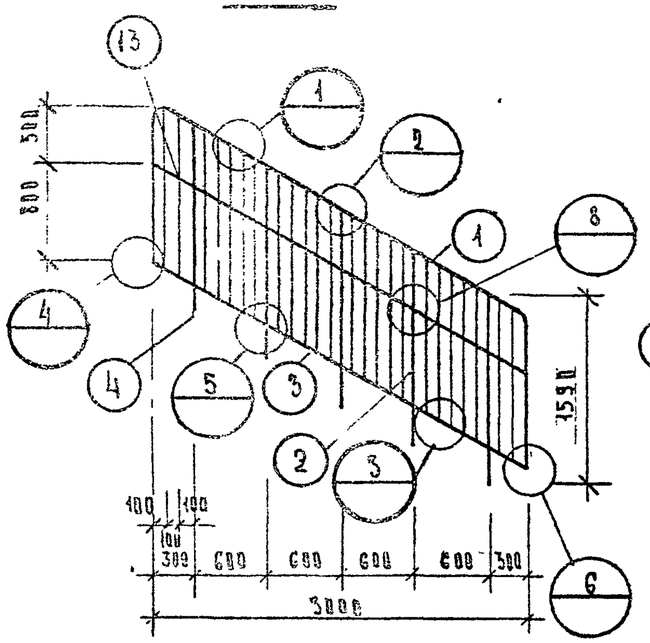

ИМЛ-4

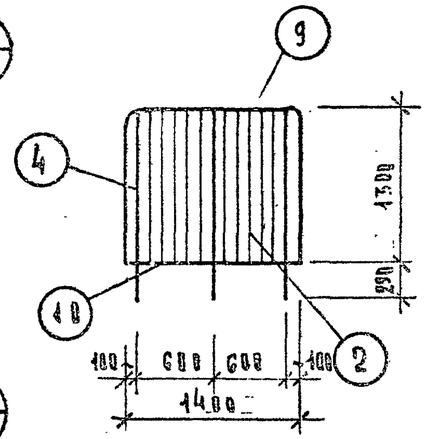

ИМЛ-2

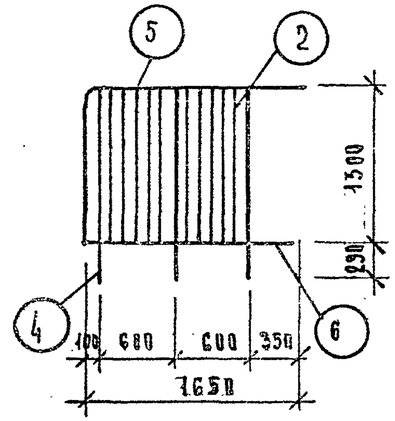

ИМЛ-3

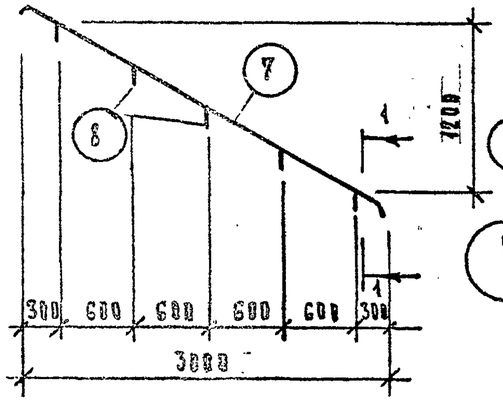

1-1

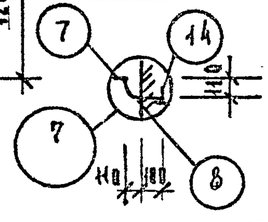

ИМЛ-5

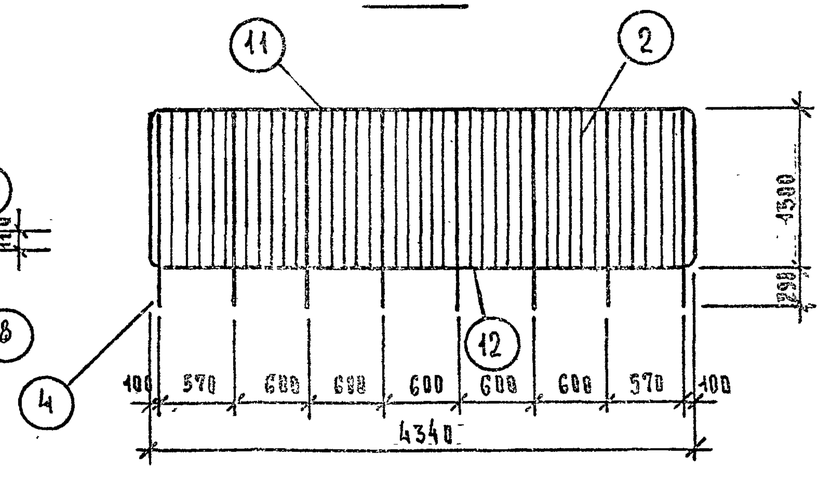

Спецификация металла

Марка изделия	N поз.	Сечение	Кол. шт.	Длина позиц. мм	Длина всего м	Масса, кг позиц.	Масса, кг всех
ИМЛ-1	1	-40x4	1	5954	5,95	7.5	7.5
	2	-25x4	24	1300	1.30	1.03	24.7
	3	-25x4	2	3354	3.35	2.65	5.30
	4	□25x25	5	1590	1.59	7.80	39.0
	13	□25x25	5	280	1.40	1.37	6.85
	Масса изделия						83.3
ИМЛ-2	2	-25x4	10	1300	1.30	1.03	10.3
	4	□25x25	3	1590	1.59	7.80	23.4
	5	-40x4	1	2930	2.95	5.70	5.71
	6	-25x4	2	1650	1.65	1.30	2.61
	Масса изделия						40.0
ИМЛ-3	7	-40x4	1	3354	3.35	2.65	2.65
	8	□25x25	5	270	0.290	1.42	7.10
	14	L50x5	5	100	0.50	0.375	1.88
	Масса изделия						11,63
ИМЛ-4	2	-25x4	10	1300	1.30	1.03	10.3
	4	□25x25	3	1590	1.59	7.80	23.4
	9	-40x4	1	4000	4.0	5.0	5.0
	10	-25x4	2	1400	1.4	1.1	2.2
	Масса изделия						40.5
ИМЛ-5	2	-25x4	35	1300	1.30	1.03	36.
	4	□25x25	8	1590	1.59	7.80	62.
	11	-40x4	1	6940	6.94	8.80	8.8
	12	-25x4	2	4340	4.34	3.44	6.9
	Масса изделия						113.

Примечание

1. Сварку ограждений производить электродами типа Э-42 ГОСТ 9467-60 с последующей запиркой швов. Высота швов 6 мм.

1974г.	Детские ясли-сад на 140 мест универсального назначения	Ограждение лестниц	Типовой проект 212-2-41/75	Альбом IV	Лист ИМ-2

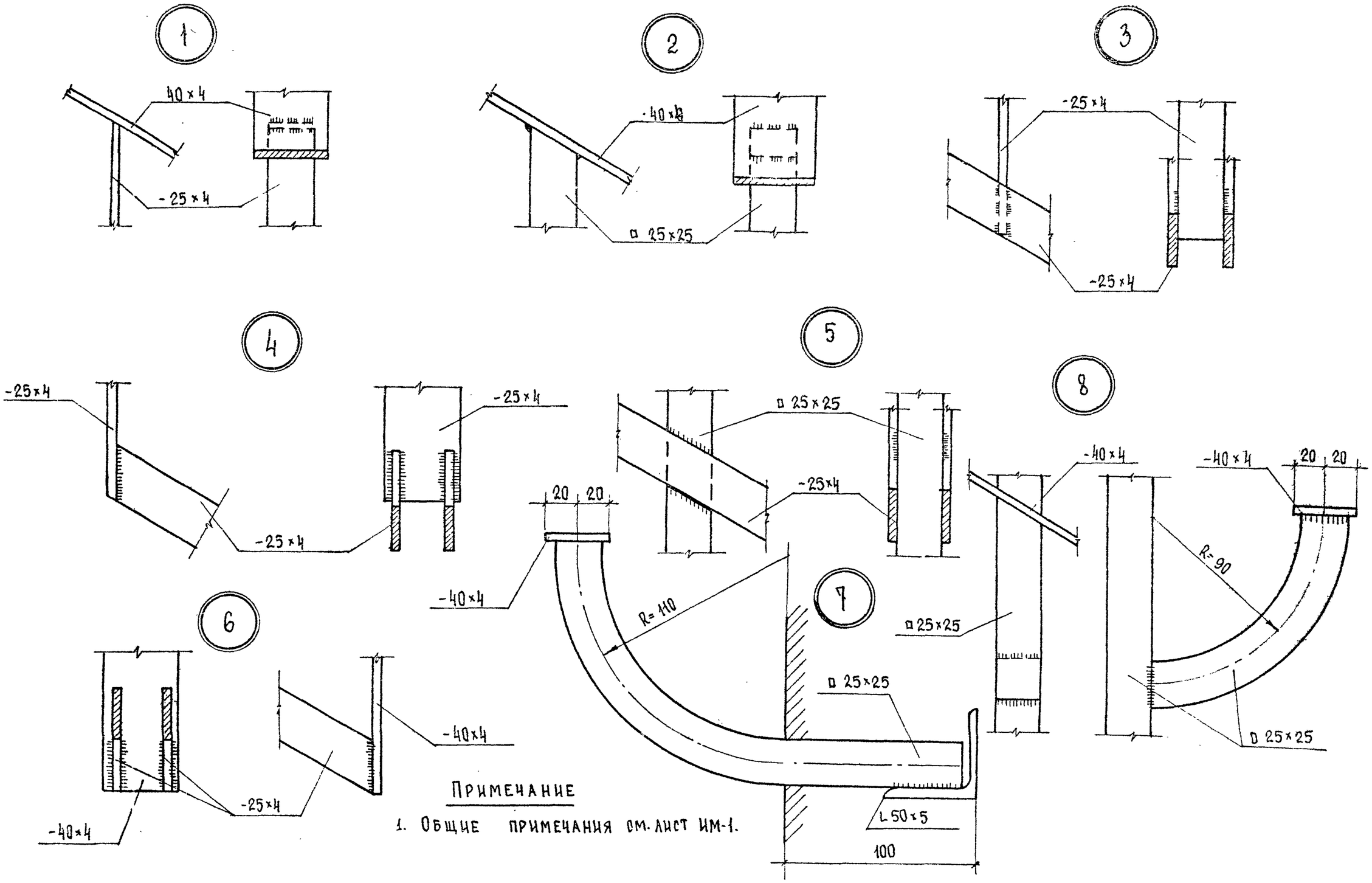

Примечание

1. Общие примечания см. лист ИМ-1.

74 г.	Детские ясли-сад на 140 мест универсального назначения	Ограждение лестниц. Узлы.	Типовой проект 212-2-41/75	Альбом N	Лист ИМ-3

ИОК-53

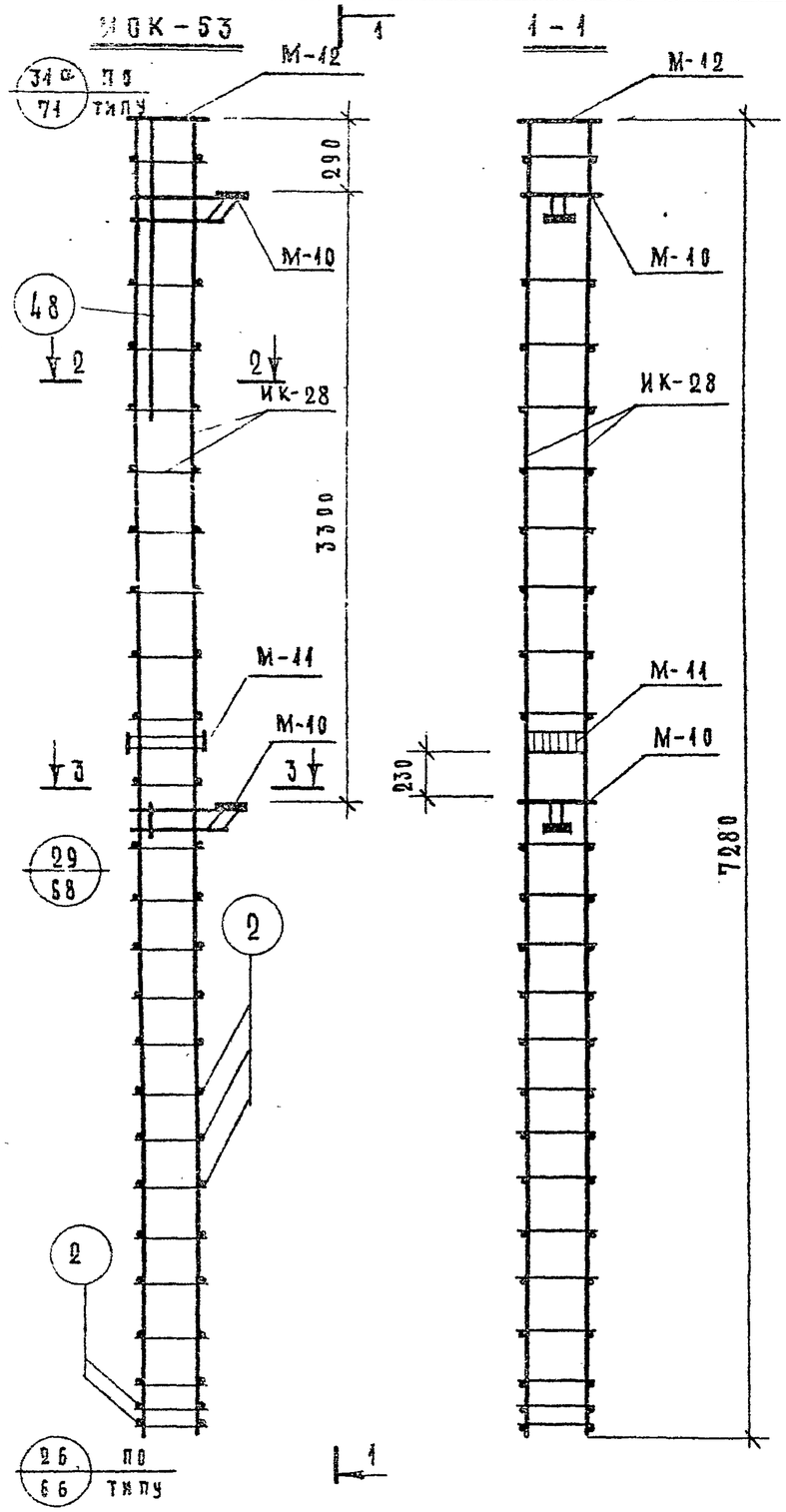

ИК-28

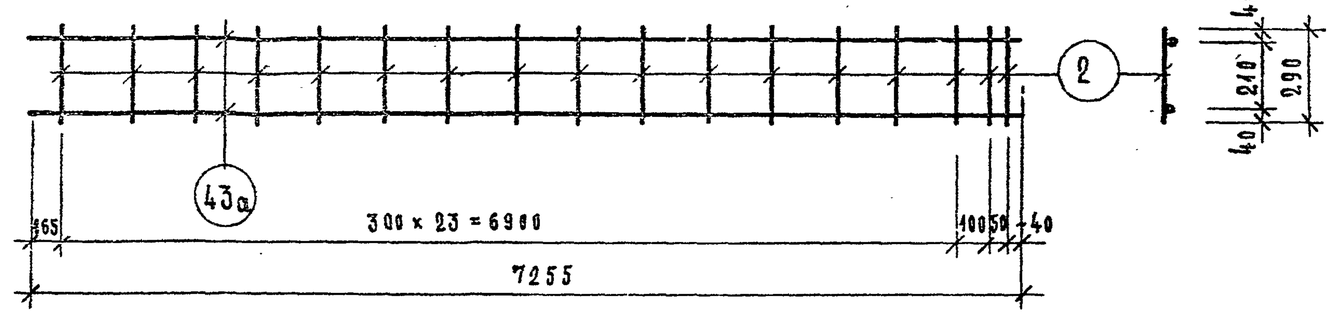

2-2

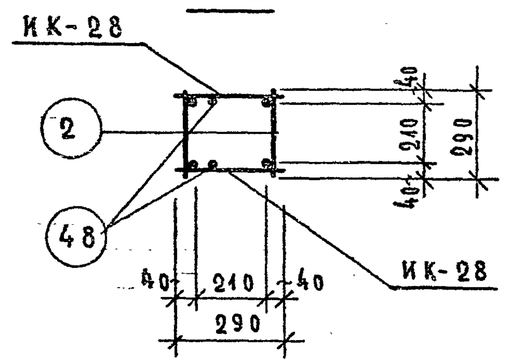

3-3

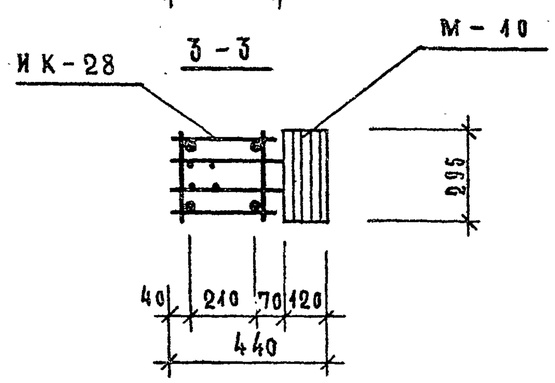

СПЕЦИФИКАЦИЯ АРМАТУРЫ НА ПЛОСКИЙ КАРКАС							
МАРКА КАРКАСА	NN ПОЗ.	СЕЧЕНИЕ ММ	ДЛИНА ММ	КОЛ. ШТ.	МАССА, КГ		
					ПОЗ.	ВСЕХ	ИЗДЕЛИЯ
ИК-28	2	6 АI	290	26	0.066	1,72	38,4
	43а	20 А III	7255	2	18,32	36,64	

СПЕЦИФИКАЦИЯ АРМАТУРНЫХ ИЗДЕЛИЙ НА ОБЪЕМНЫЙ КАРКАС					
МАРКА ОБ'ЕМН. КАРКАСА	МАРКА АРМАТУР. ИЗДЕЛИЯ	КОЛ. ШТ.	МАССА, КГ		N СЕРИИ ВЫПУСК ЛИСТ, ИЛИ ЛИСТ ПРО
			ОДНОГО ИЗДЕЛИЯ	ВСЕХ ИЗДЕЛИЙ	
ИОК-53	ИК-28	2	38.40	76.80	ДАННЫЕ ЛИСТ
	М-10	2	10.09	20.18	ИИ-04-В.10, ч.I ЛИСТ 20
	М-11	1	10.20	10.20	ИИ-04-В.10. ч.II ЛИСТ 21
	М-12	1	12.34	12.34	ИИ-04-В.10. ч.II ЛИСТ 22
	ПОЗ. 2	52	0.1	5.0	ИИ-04-В.10.ч. ЛИСТ 4
	ПОЗ. 48	2	6.74	13.48	
	ИТОГО			138.00	

ПРИМЕЧАНИЯ:

1. Указания по изготовлению каркасов см. серию ИИ-04-2, выпуск 10, части I, II.
2. Армирование колонн выполнено из пространственных каркасов, собираемых из отдельных плоских каркасов с применением контактной сварки в соответствии с СН-393-69 и ГОСТ 14098-68.

1974 г.	Детские ясли-сад на 140 мест универсального назначения	Объемный каркас ИОК-53. Плоский каркас ИК-28.	Типовой проект 212-2-41/79	Альбом IV	Лист ИМ-4

Гл. инж. проекта Маркиулов
Рук. гр. инж. Алексеев
г. Москва

Экран для санузла.

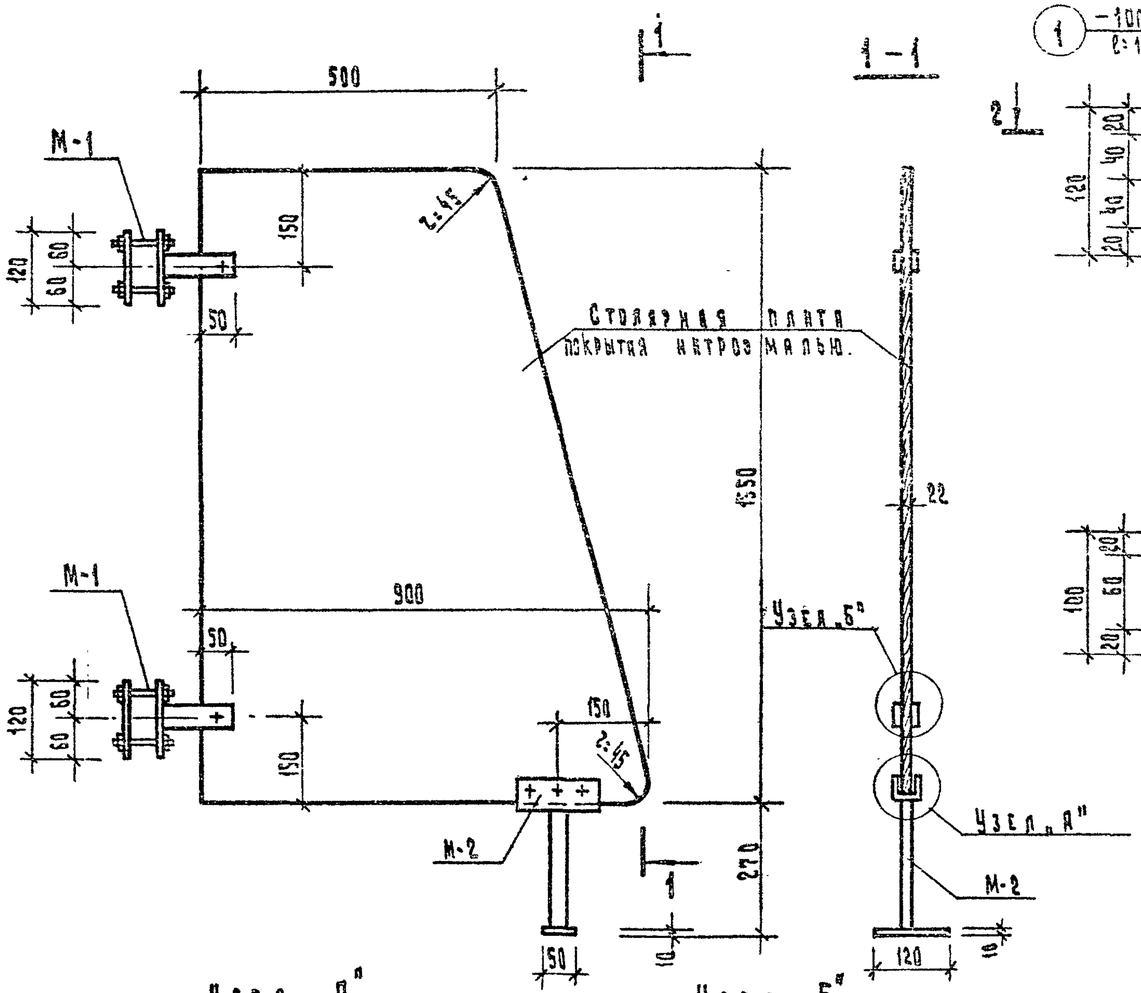

М-1

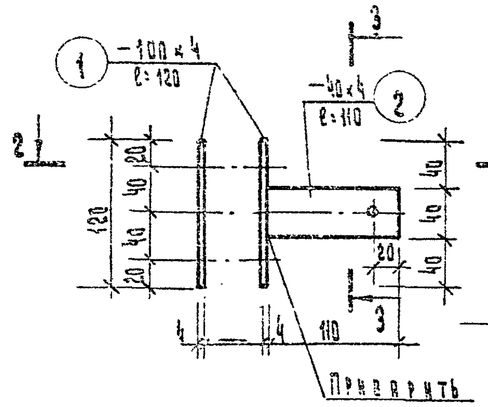

3 – 3

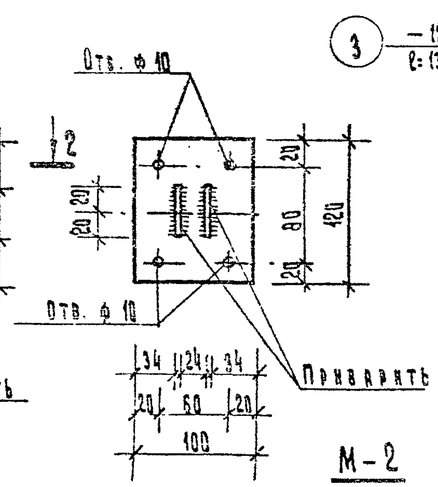

Развертка позиции 3.

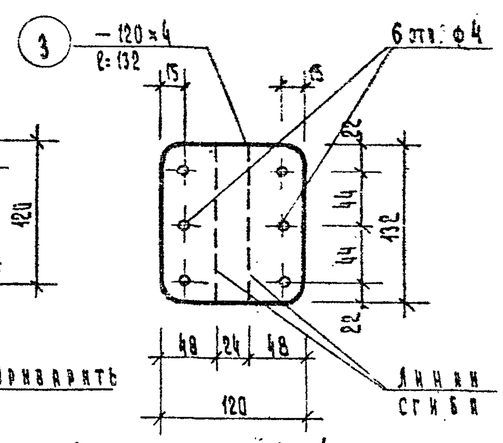

2 – 2

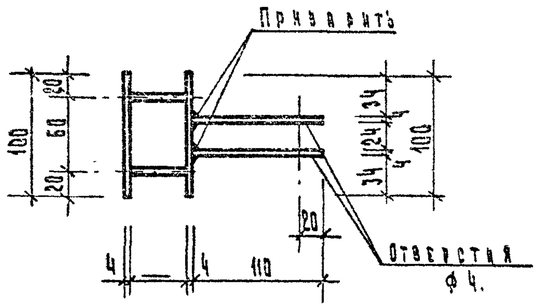

М-2

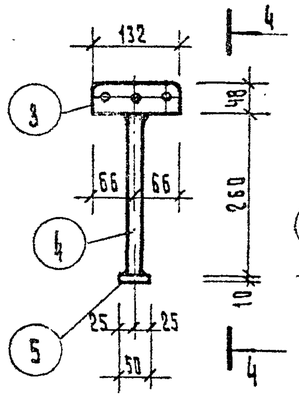

4 – 4

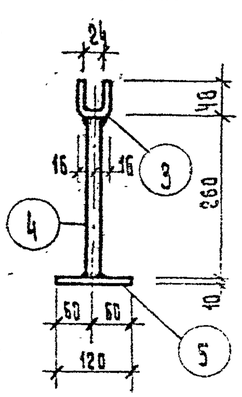

Узел „А".

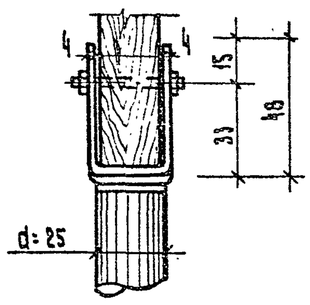

Узел „Б".

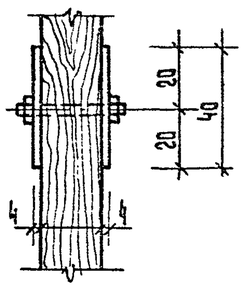

Спецификация металлических изделий

Марки и кол-во	№№ поз.	Наименование	Сечение мм.	Длина мм.	Кол. шт.	Общ. длина м.	Масса, кг. Позиц.	Всех	Марка	Всех марок
М-1 2 шт.	1	Полосовая сталь.	– 100×4	120	2	0.24	0.38	0.76	1.04	2.08
	2	Полосовая сталь	– 40×4	110	2	0.22	0.14	0.28		
М-2 1 шт.	3	Полосовая сталь	– 120×4	132	1	0.132	0.50	0.50	1.78	1.78
	4	Газовая трубка	ф 25	210	1	0.210	0.81	0.81		
	5	Полосовая сталь	– 50×10	120	1	0.120	0.47	0.47		

ИДВ-1

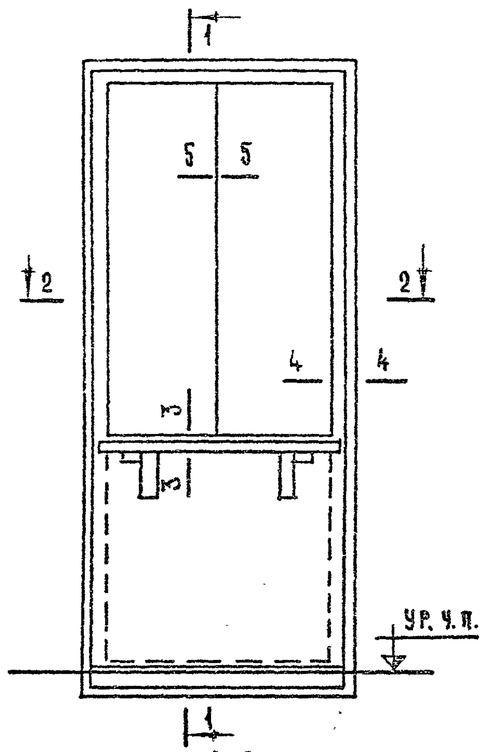

1-1

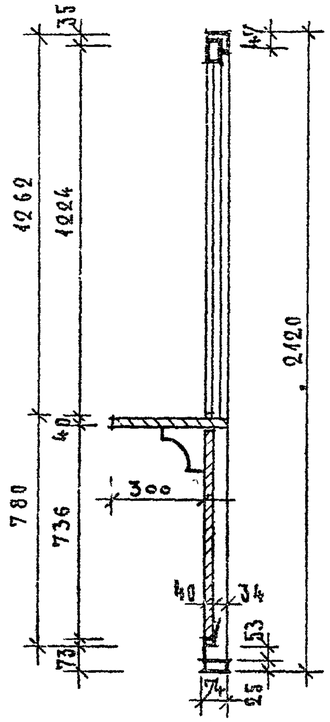

3-3

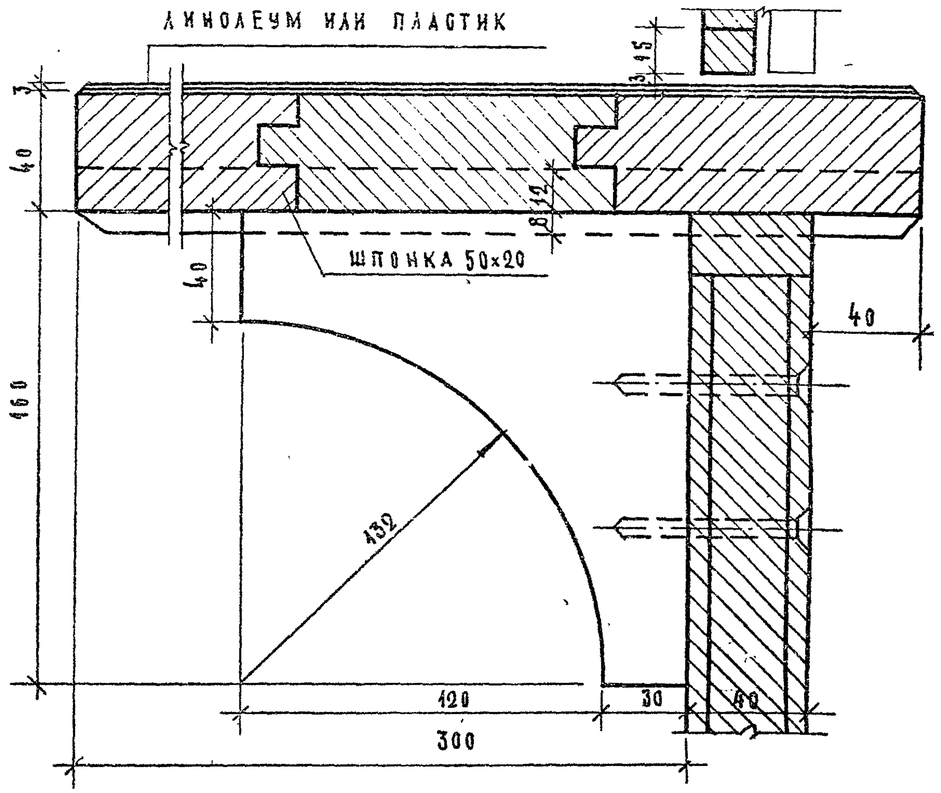

2-2

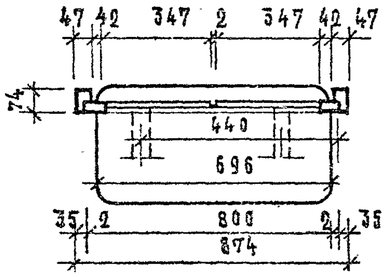

Спецификация на 1 изделие

1. Древесина коробки	$м^3$	0.0258
2. Древесина полотна	$м^3$	0.0573
3 Петли дверные полушарнирные правые, левые А100 ГОСТ 5088-65	шт.	2
Петли форточн. А50 ГОСТ 5088-65	шт.	4
4. Замки фалевые 45 мм А45 ГОСТ 5089-65	шт.	1
5. Ручки фалевые Г-образные на квадрате с ключевиками А90 ГОСТ 5087-65.	шт.	2
6. Задвижка АП ГОСТ 5090-65	шт.	1
7. Остановы дверные 65 ОД ГОСТ 5094-65*	шт.	1

4-4

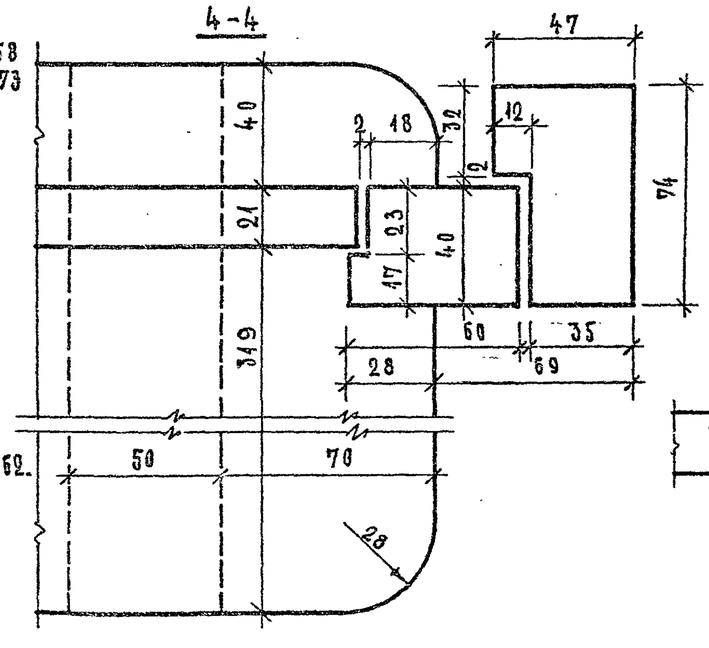

5-5

ОБКЛАДКА

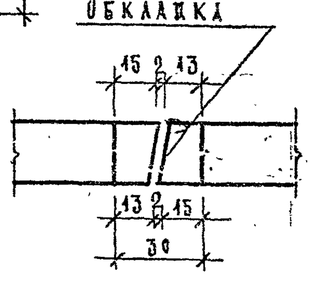

Примечания:

1. Изготовление, приемку, хранение и транспортирование выполнять по ГОСТ 475-62.
2. Расход древесины определен по ченовым заготовкам.
3. Навеску двери / петли левые и правые / выполнять согласно указанию в заказе.
4. Размеры в миллиметрах.
5. Линолеум или пластик приклеиваются казеиновым клеем.

1974 г	Детские ясли-сад на 140 мест универсального назначения	Блок внутренней двери с раздаточным окном ИДВ-1	Типовой проект 212-2-41/75	Альбом IV	Лист ИД-2

Инв. № подл. | Подпись и дата | Взам. инв. №

Рук. гр. инж. | Инженер

г. Москва