С-8646

Типовой проект
903-1-277.90

КОТЕЛЬНАЯ
с тремя котлами КВ-ГМ-35-150 и тремя котлами ДЕ-25-14ГМ
ЗАКРЫТАЯ СИСТЕМА ТЕПЛОСНАБЖЕНИЯ ТОПЛИВО - ГАЗ И МАЗУТ

Альбом 10

24342-11
Цена 10-34

ТИПОВОЙ ПРОЕКТ 903-1-277.90
КОТЕЛЬНАЯ С ТРЕМЯ КОТЛАМИ КВ-ГМ-35-150 И ТРЕМЯ КОТЛАМИ ДЕ-25-14ГМ
ЗАКРЫТАЯ СИСТЕМА ТЕПЛОСНАБЖЕНИЯ
ТОПЛИВО - ГАЗ И МАЗУТ
АЛЬБОМ 10
СОСТАВ ПРОЕКТА

АЛЬБОМ 1	ПЗ	Пояснительная записка
АЛЬБОМ 2	ТМ1	Тепломеханические решения. ГСВ1. Газоснабжение. ВП. Станция водоподготовки.
АЛЬБОМ 3	ТМ2	Блоки тепломеханического оборудования.
АЛЬБОМ 4		Строительно-технологическая блок-секция котлоагрегата КВ-ГМ-35-150. ТМ3 Тепломеханические решения. ГСВ3 Газоснабжение КЖ1. Конструкции железобетонные. АТМ1. Автоматизация.
АЛЬБОМ 5		Строительно-технологическая блок-секция котлоагрегата ДЕ-25-14ГМ. ТМ4 Тепломеханические решения. ГСВ2 Газоснабжение. КЖ2 Конструкции железобетонные. АТМ2 Автоматизация.
АЛЬБОМ 6		Строительно-технологическая блок-секция котлоагрегата КВ-ГМ-35-150 - газовоздухопроводы
АЛЬБОМ 7 часть 1,2		Строительно-технологическая блок-секция котлоагрегата ДЕ-25-14ГМ - газовоздухопроводы и вспомогательное оборудование
АЛЬБОМ 8	АР	Решения архитектурные. КЖ3 Конструкции железобетонные. КМ Конструкции металлические. АЗ Антикоррозийная защита конструкций
АЛЬБОМ 9		Строительные изделия.
АЛЬБОМ 10	АТМ3	Автоматизация. АП Пожарная сигнализация
АЛЬБОМ 11 часть 1,2		Щиты автоматики и КИП. Задание заводу-изготовителю
АЛЬБОМ 12	ЭМ1.1	Силовое электрооборудование. ЭО Электрическое освещение. СС1 Связь и сигнализация.
АЛЬБОМ 13	ЭМ1.2	Схемы электрические принципиальные управления
АЛЬБОМ 14		Задание заводу-изготовителю на низковольтные комплектные устройства
АЛЬБОМ 15	ОВ	Отопление и вентиляция. ВК Внутренние водопровод и канализация. ТС2 Тепловые сети
АЛЬБОМ 16	ГП	Генеральный план. НВК Наружные сети водоснабжения и канализации. ЭК Кабельные линии. ЭН Электрическое освещение территории. СС2 Связь и сигнализация. ТС1 Тепловые сети. КЖ4 Конструкции железобетонные
АЛЬБОМ 17 часть 1,2	СО	Спецификации оборудования
АЛЬБОМ 18	СО	Спецификации оборудования. Строительно-технологическая блок-секция котлоагрегата КВ-ГМ-35-150
АЛЬБОМ 19	СО	Спецификации оборудования. Строительно-технологическая блок-секция котлоагрегата ДЕ-25-14ГМ
АЛЬБОМ 20	ВМ	Ведомости потребности в материалах
АЛЬБОМ 21	ВМ	Ведомости потребности в материалах Строительно-технологическая блок-секция котлоагрегата КВ-ГМ-35-150
АЛЬБОМ 22	ВМ	Ведомости потребности в материалах. Строительно-технологическая блок-секция котлоагрегата ДЕ-25-14ГМ
АЛЬБОМ 23 кн. 1÷7	С	Сметы Котельная

ПРИМЕНЕННЫЕ ТИПОВЫЕ МАТЕРИАЛЫ

Типовой проект 907-2-241	Труба дымовая железобетонная $H=90$м $Д_0=3{,}6$м с надземным примыканием газоходов для котельных установок (Распространяет Ленинградское отделение ВНИПИ „Теплопроект")
Типовое проектное решение 907-02-222 Ал.1.5	Световое ограждение высотных дымовых труб (Распространяет ВНИПИ „Теплопроект" г. Москва)
Типовой проект 903-2-20.84	Установка мазутоснабжения $Q=6{,}5/13$ м³/ч с металлическими резервуарами 2×2000 м³ (Распространяет Казахский филиал ЦИТП, г Алма-Ата)

Разработан проектным институтом
ЛАТГИПРОПРОМ
Главный инженер института В. Архипов
Главный инженер проекта Я. Нидбальский

Утверждён ГПКНИИ „Сантехниипроект"
протокол N 3 от 30 апреля 1990г.

© ЦИТП Госстроя СССР, 1990

Альбом 10

Типовой проект 903-1-277.90

Инв. № подл. | Подпись и дата | Взам. инв. №

Содержание альбома

Лист	Наименование	Примечание (стр)
	Содержание альбома.	2
АТМ3 лист1	Общие данные /начало/.	3
АТМ3 лист2	Общие данные /окончание/.	4
АТМ3 лист3	Вспомогательное оборудование водогрейной части. Схема автоматизации.	5
АТМ3 лист4	Вспомогательное оборудование водогрейной части. Схема электрическая принципиальная питания щитов КИП.	6
АТМ3 лист5	Вспомогательное оборудование. Схема электрическая принципиальная питания /начало/.	7
АТМ3 лист6	Вспомогательное оборудование. Схема электрическая принципиальная питания /продолжение/.	8
АТМ3 лист 7	Вспомогательное оборудование. Схема электрическая принципиальная питания /окончание/.	9
АТМ3 лист8	Вспомогательное оборудование водогрейной части. Схема электрическая принципиальная технологической сигнализации /начало/.	10
АТМ3 лист 9	Вспомогательное оборудование водогрейной части. Схема электрическая принципиальная технологической сигнализации /продолжение/.	11
АТМ3 лист10	Вспомогательное оборудование водогрейной части. Схема электрическая принципиальная технологической сигнализации /окончание/.	12
АТМ3 лист11	Вспомогательное оборудование водогрейной части. Схема электрическая принципиальная регулятора температуры.	13
АТМ3 лист12	Вспомогательное оборудование водогрейной части. Схема электрическая принципиальная регулятора уровня.	14
АТМ3 лист13	Вспомогательное оборудование водогрейной части. Схема электрическая принципиальная регулятора давления.	15
АТМ3 лист14	Вспомогательное оборудование водогрейной части. Схема соединений внешних проводок /начало/.	16
АТМ3 лист15	Вспомогательное оборудование водогрейной части Схема соединений внешних проводок. /продолжение/.	17
АТМ3 лист16	Вспомогательное оборудование водогрейной части. Схема соединений внешних проводок /продолжение/.	18
АТМ3 лист 17	Вспомогательное оборудование водогрейной части. Схема соединений внешних проводок /окончание/.	19
АТМ3 лист18	Вспомогательное оборудование. Схема подключения внешних проводок /начало/.	20
АТМ3 лист19	Вспомогательное оборудование. Схема подключения внешних проводок /продолжение/.	21
АТМ3 лист20	Вспомогательное оборудование. Схема подключения внешних проводок. /продолжение/	22
АТМ3 лист21	Вспомогательное оборудование. Схема подключения внешних проводок /продолжение/.	23
АТМ3 лист22	Вспомогательное оборудование. Схема подключения внешних проводок /продолжение/.	24
АТМ3 лист23	Вспомогательное оборудование. Схема подключения внешних проводок /окончание/.	25
АТМ3 лист24	Вспомогательное оборудование паровой части. Схема автоматизации.	26
АТМ3 лист25	Вспомогательное оборудование паровой части. Схема электрическая принципиальная регулятора давления.	27
АТМ3 лист26	Вспомогательное оборудование паровой части. Схема соединений внешних проводок /начало/.	28
АТМ3 лист27	Вспомогательное оборудование паровой части. Схема соединений внешних проводок /продолжение/	29
АТМ3 лист28	Вспомогательное оборудование паровой части. Схема соединений внешних проводок /окончание/.	30
АТМ3 лист29	КТАНы. Схемы автоматизации.	31
АТМ3 лист30	КТАНы. Схемы соединений внешних проводок.	32
АТМ3 лист31	Утилизация тепла. Схемы автоматизации и соединений внешних проводок.	33
АТМ3 лист32	Общие газомазутопроводы. Схема автоматизации.	34
АТМ3 лист33	Общие газомазутопроводы. Схема соединений внешних проводок /начало/.	35
АТМ3 лист34	Общие газомазутопроводы. Схема соединений внешних проводок /окончание/.	36
АТМ3 лист35	ГРУ. Схемы автоматизации и соединений внешних проводок.	37
АТМ3 лист36	Приточная установка ПУ1. Схемы автоматизации и соединений внешних проводок.	38
АТМ3 лист37	Приточная установка ПУ1. Схема электрическая принципиальная управления.	39
АТМ3 лист38	ВПУ. Схема автоматизации	40
АТМ3 лист39	ВПУ. Схема электрическая принципиальная питания и технологической сигнализации.	41
АТМ3 лист40	ВПУ. Схема соединений внешних проводок.	42
АТМ3 лист41	ВПУ. Схема соединений и подключения внешних проводок	43
АТМ3 лист42	План расположения /начало/.	44
АТМ3 лист43	План расположения /продолжение/.	45
АТМ3 лист44	План расположения /продолжение/.	46
АТМ3 лист45	План расположения /окончание/.	47
АТМ3 лист46	Вспомогательное оборудование. Установка МЭО-100/25-0,25у к клапану 25с48нж на трубопроводе сетевой воды /перепуск/ /начало/.	48
АТМ3 лист47	Вспомогательное оборудование. Установка МЭО-100/25-0,25у к клапану 25с48нж на трубопроводе сетевой воды /перепуск/ /продолжение/.	49
АТМ3 лист48	Вспомогательное оборудование. Установка МЭО-100/25-0,25у к клапану 25с48нж на трубопроводе сетевой воды /перепуск/ /окончание/.	50
АТМ3 лист49	Вспомогательное оборудование. Установка МЭО-250/25-0,25у к клапану 6с-9-2 на трубопроводе сетевой воды /подпитка/.	51
АТМ3 лист50	Вспомогательное оборудование. Установка МЭО-100/25-0,25у к клапану на трубопроводе сетевой воды /рециркуляция/ /начало/.	52
АТМ3 лист51	Вспомогательное оборудование. Установка МЭО-100/25-0,25у к клапану на трубопроводе сетевой воды /рециркуляция/ /продолжение/.	53
АТМ3 лист52	Вспомогательное оборудование. Установка МЭО-100/25-0,25у к клапану на трубопроводе сетевой воды /рециркуляция/ /окончание/.	54
АТМ3 лист53	Вспомогательное оборудование. Установка МЭО-250/25-0,25у к клапану 6с-9-2 на трубопроводе пара к деаэратору ДА-50.	55
АТМ3 лист54	Вспомогательное оборудование. Установка МЭО-250/25-0,25у к клапану 6с-9-1 на трубопроводе ХОВ к деаэратору ДА-50.	56
АТМ3 лист55	Вспомогательное оборудование. Установка МЭО-250/25-0,25у к клапану 6с-9-3 на паропроводе к деаэратору ДА-100.	57
АТМ3 лист56	Вспомогательное оборудование. Установка МЭО-250/25-0,25у к клапану 6с-9-2 на трубопроводе ХОВ к деаэратору ДА-100	58
АТМ3 лист57	Вспомогательное оборудование. Установка МЭО-250/25-0,25у к клапану Т-33б на линии разгрузки питательных насосов.	59
АТМ3 лист58	Вспомогательное оборудование. Установка МЭО-100/25-0,25у к клапану 9с-4-2 на обратном мазутопроводе паровых котлов.	60
АТМ3 лист59	Вспомогательное оборудование. Установка МЭО-100/25-0,25у к клапану 9с-3-3-3 на обратном мазутопроводе водогрейных котлов.	61
	Пожарная сигнализация	
АП-1	Общие данные.	62
АП-2	Пожарная сигнализация. Схема электрическая принципиальная.	63
АП-3	Пожарная сигнализация. Схема внешних проводок.	64
АП-4	Пожарная сигнализация. План расположения на отм. 0.000.	65
АП-5	Пожарная сигнализация. План расположения на отм. 2.800.	66

Альбом 10

Таблица 1

Ведомость чертежей основного комплекта АТМ3

Лист	Наименование	Примечание
1	Общие данные (начало).	
2	Общие данные (окончание).	
3	Вспомогательное оборудование водогрейной части. Схема автоматизации.	
4	Вспомогательное оборудование водогрейной части. Схема электрическая принципиальная питания щитов КИП.	
5	Вспомогательное оборудование. Схема электрическая принципиальная питания (начало).	
6	Вспомогательное оборудование. Схема электрическая принципиальная питания (продолжение).	
7	Вспомогательное оборудование. Схема электрическая принципиальная питания (окончание).	
8	Вспомогательное оборудование водогрейной части. Схема электрическая принципиальная технологической сигнализации (начало).	
9	Вспомогательное оборудование водогрейной части. Схема электрическая принципиальная технологической сигнализации (продолжение).	
10	Вспомогательное оборудование водогрейной части. Схема электрическая принципиальная технологической сигнализации (окончание).	
11	Вспомогательное оборудование водогрейной части. Схема электрическая принципиальная регулятора температуры.	
12	Вспомогательное оборудование водогрейной части. Схема электрическая принципиальная регулятора уровня.	
13	Вспомогательное оборудование водогрейной части. Схема электрическая принципиальная регулятора давления.	
14	Вспомогательное оборудование водогрейной части. Схема соединений внешних проводок (начало).	
15	Вспомогательное оборудование водогрейной части. Схема соединений внешних проводок (продолжение)	
16	Вспомогательное оборудование водогрейной части. Схема соединений внешних проводок (продолжение)	
17	Вспомогательное оборудование водогрейной части	

Продолжение табл. 1

Лист	Наименование	Примечание
	Схема соединений внешних проводок (окончание).	
18	Вспомогательное оборудование водогрейной части.	
	Схема подключения внешних проводок (начало).	
19	Вспомогательное оборудование водогрейной части.	
	Схема подключения внешних проводок (продолжение).	
20	Вспомогательное оборудование водогрейной части.	
	Схема подключения внешних проводок (продолжение).	
21	Вспомогательное оборудование водогрейной части.	
	Схема подключения внешних проводок (продолжение).	
22	Вспомогательное оборудование водогрейной части.	
	Схема подключения внешних проводок (продолжение).	
23	Вспомогательное оборудование водогрейной части.	
	Схема подключения внешних проводок (окончание)	
24	Вспомогательное оборудование паровой части.	
	Схема автоматизации.	
25	Вспомогательное оборудование паровой части.	
	Схема электрическая принципиальная регулятора давления.	
26	Вспомогательное оборудование паровой части.	
	Схема соединений внешних проводок (начало).	
27	Вспомогательное оборудование паровой части.	
	Схема соединений внешних проводок (продолжение).	
28	Вспомогательное оборудование паровой части.	
	Схема соединений внешних проводок (окончание).	
29	КТАНы. Схема автоматизации.	
30	КТАНы. Схема соединений внешних проводок.	
31	Утилизация тепла. Схемы автоматизации и соединений внешних проводок.	
32	Общие газомазутопроводы Схема автоматизации.	
33	Общие газомазутопроводы. Схема соединений внешних проводок (начало).	
34	Общие газомазутопроводы. Схема соединений внешних проводок (окончание).	
35	ГРУ. Схемы автоматизации и соединений внешних проводок.	
36	Приточная установка П1. Схемы автоматизации и соединений внешних проводок.	
37	Приточная установка П1. Схема электрическая принципиальная управления.	
38	ВПУ. Схема автоматизации.	
39	ВПУ. Схема электрическая принципиальная питания и технологической сигнализации.	
40	ВПУ. Схема соединений внешних проводок.	

Продолжение табл. 1

Лист	Наименование	Примечание
41	ВПУ. Схема соединений и подключения внешних проводок.	
42	План расположения (начало).	
43	План расположения (продолжение).	
44	План расположения (продолжение).	
45	План расположения (окончание).	
46	Вспомогательное оборудование. Установка МЭО-100/25-0,25У к клапану 25с48нж на трубопроводе сетевой воды (перепуск) (начало).	
47	Вспомогательное оборудование. Установка МЭО-100/25-0,25У к клапану 25с48нж на трубопроводе сетевой воды (перепуск) (продолжение).	
48	Вспомогательное оборудование Установка МЭО-100/25-0,25У к клапану 25с48нж на трубопроводе сетевой воды (перепуск) (окончание).	
49	Вспомогательное оборудование Установка МЭО-250/25-0,25У к клапану 6с-9-2 на трубопроводе сетевой воды (подпитка)	
50	Вспомогательное оборудование. Установка МЭО-100/25-0,25У к клапану на трубопроводе сетевой воды (рециркуляция) (начало)	
51	Вспомогательное оборудование. Установка МЭО-100/25-0,25У к клапану на трубопроводе сетевой воды (рециркуляция) (продолжение).	
52	Вспомогательное оборудование. Установка МЭО-100/25-0,25У к клапану на трубопроводе сетевой воды (рециркуляция) (окончание).	
53	Вспомогательное оборудование. Установка МЭО-250/25-0,25У к клапану 6с-9-2 на трубопроводе пара к деаэратору ДА-50.	
54	Вспомогательное оборудование. Установка МЭО-250/25-0,25У к клапану 6с-9-1 на трубопроводе ХОВ к деаэратору ДА-50.	

Типовой проект разработан в соответствии с действующими нормами и правилами и предусматривает мероприятия, обеспечивающие взрывную, взрывопожарную и пожарную безопасность при эксплуатации здания.

Главный инженер проекта /Нидбальский/

Инв. № подл. | Подп. и дата | Взам. инв. №

Привязан

Инв. №

ТП 903-1-277.90 АТМ3

ГИП	Нидбальский	Котельная с 3 котлами КВ-ГМ-35-150 и 3 котлами ДЕ-25-14ГМ Закрытая система теплоснабжения.	Стадия: Р; Лист: 1; Листов: 59
Нач. отд.	Мейман		
Н. контр.	Фрис		
Гл. спец.	Дружинина		
Вед. инж.	Индане	Общие данные (начало).	ЛАТГИПРОПРОМ
Инж.	Пукинскова		

Копировал [illegible] 24342-11 4 Формат А2

Альбом 10

Продолжение табл. 1

Лист	Наименование	Примечание
55	Вспомогательное оборудование. Установка МЭО-250/25-0,25У к клапану 6с-9-3 на паропроводе к деаэратору ДА-100.	
56	Вспомогательное оборудование. Установка МЭО-250/25-0,25У к клапану 6с-9-2 на трубопроводе ХОВ к деаэратору ДА-100.	
57	Вспомогательное оборудование. Установка МЭО-250/25-0,25У к клапану Т-33б на линии разгрузки питательных насосов.	
58	Вспомогательное оборудование. Установка МЭО-100/25-0,25У к клапану 9с-4-2 на обратном мазутопроводе паровых котлов.	
59	Вспомогательное оборудование. Установка МЭО-100/25-0,25У к клапану 9с-3-3 на обратном мазутопроводе водогрейных котлов.	

Таблица 2

Ведомость ссылочных и прилагаемых документов

Обозначение	Наименование	Примечание
	Прилагаемые документы	
АТМ3.С01	Спецификация оборудования.	Ал.17
АТМ3.ВМ	Ведомость потребности материалов.	Ал.20
	Задание заводу-изготовителю щитов.	Ал.11 ч.1; ч.2
	Ссылочные документы	
ВСН281-75 Минприбор СССР	Временные указания по проектированию систем автоматизации технологических процессов.	
ОСТ36.13-76	Щиты и пульты системы автоматизации технологических процессов. Общие технические условия.	
РМ4-107-82	Системы автоматизации технологических процессов. Требования к выполнению проектной документации на щиты и пульты.	
РМ4-59-78	Системы автоматизации технологических процессов. Оформление и комплектование документации проектов.	

Продолжение табл. 2

Обозначение	Наименование	Примечание
РМ3-82-83	Щиты и пульты систем автоматизации технологических процессов. Конструкция, особенности применения.	
ТМ3-13-83	Аппаратура коммутационная. Установка на угольнике, скобе.	
ТМ3-16-83	Аппаратура питания. Установка на угольнике, скобе.	
ТМ3-18-83	Аппаратура вспомогательная. Установка на угольнике, скобе.	
ТМ3-19-84	Аппаратура вспомогательная. Установка на угольнике, скобе.	
ТМ3-141-83	Прибор. Одиночная установка на каркасе щита.	
ТМ3-151-83	Держатель вставки плавкой, ДВП4-2В, ДВП4-3В. Установка на угольнике, скобе, рейке.	
ТМ3-155-83	Предохранитель ПР-2. Установка на угольнике, скобе.	
ТМ3-158-83	Патрон потолочный Е27. Установка на кронштейне.	
ТМ3-165-85	Зажимы наборные, блоки зажимов. Установка на рейке, скобе, угольнике.	
ТМ4-122-74	Датчик сигнализатора уровня. Установка на резервуаре.	
ТМ4-142-87	Термометр стеклянный технический в оправе. Установка на трубопроводе Д>76мм или металлической стенке.	
ТМ4-143-87	Термометр стеклянный технический в оправе. Установка на трубопроводе Д45; 57 мм.	
ТМ4-144-87	Термометр стеклянный технический в оправе. Установка на трубопроводе Д14...38мм.	
ТМ4-147-87	Термопреобразователь сопротивления; преобразователь термоэлектрический. Установка на трубопроводе Д>76мм или металлической стенке.	
ТМ4-171-87	Термометр манометрический. Установка термобаллона на трубопроводе Д45...76мм.	
ТМ4-172-87	Термометр манометрический. Установка на трубопроводе Д>76мм или металлической стенке.	
ТМ4-226-76	Отборное устройство для	

Продолжение табл. 2

Обозначение	Наименование	Примечание
	измерения давления Установка на трубопроводе.	
ТМ4-1107-83	Арматура серии АСКМ. Установка на панели.	
ТМ4-1117-83	Арматура сигнальная типа АС220. Установка на панели.	
ТМ4-1123-83	Табло световое типа ТСМ. Установка на панели.	
ТМ4-1124-83	Табло световое типа ТСБ. Установка на панели.	
ТМ4-1148-83	Выключатель кнопочный типа КЕ. Установка на панели.	
ТМ4-1206-83	Переключатель серии ПМО. Установка на панели.	
ТМ4-1212-73	Переключатель типа „Тумблер" ТВ1-1, ТВ1-1Т, ТВ1-2, ТВ1-2Т, ТВ1-4, ТВ1-4Т. Установка на панели.	
ТМ4-1215-83	Переключатель универсальный серии УП5300. Установка на панели.	
ТК4-3136-70	Манометры в корпусе диаметром до 250мм с радиальным штуцером М20х1,5. Установка на трубопроводе (горизонтальном) Ру до 16кгс/см², Т до 80°С	
ТК4-3138-70	Манометры в корпусе диаметром до 250мм с радиальным штуцером М20х1,5. Установка на трубопроводе (горизонтальном) Ру до 16кгс/см², Т до 225°С	
ТК4-3149-70	Отборное устройство для измерения давления. Установка на трубопроводе (горизонтальном) Ру до 100кгс/см², Т до 425°С	
ТК4-3152-70	Отборное устройство измерения давления. Установка на трубопроводе Ру10кгс/см², Т до 80°С.	

Привязан

Инв. №

ГИП	Кибальский		
Нач.отд.	Мейман		
Н.контр.	Юрис		
Гл.спец.	Дружинина		
Вед.инж.	Индане		

ТП903-1-277.90 АТМ3

Котельная с 3 котлами КВ-ГМ-35-150 и 3 котлами ДЕ-25-14ГМ. Закрытая система теплоснабжения.

Стадия	Лист	Листов
Р	2	

Общие данные (окончание).

ЛАТГИПРОПРОМ

Копировал Дубкова 24342-11 5 формат А2

Инв. № подл. | Подпись и дата | Взам. инв. №

Альбом 10

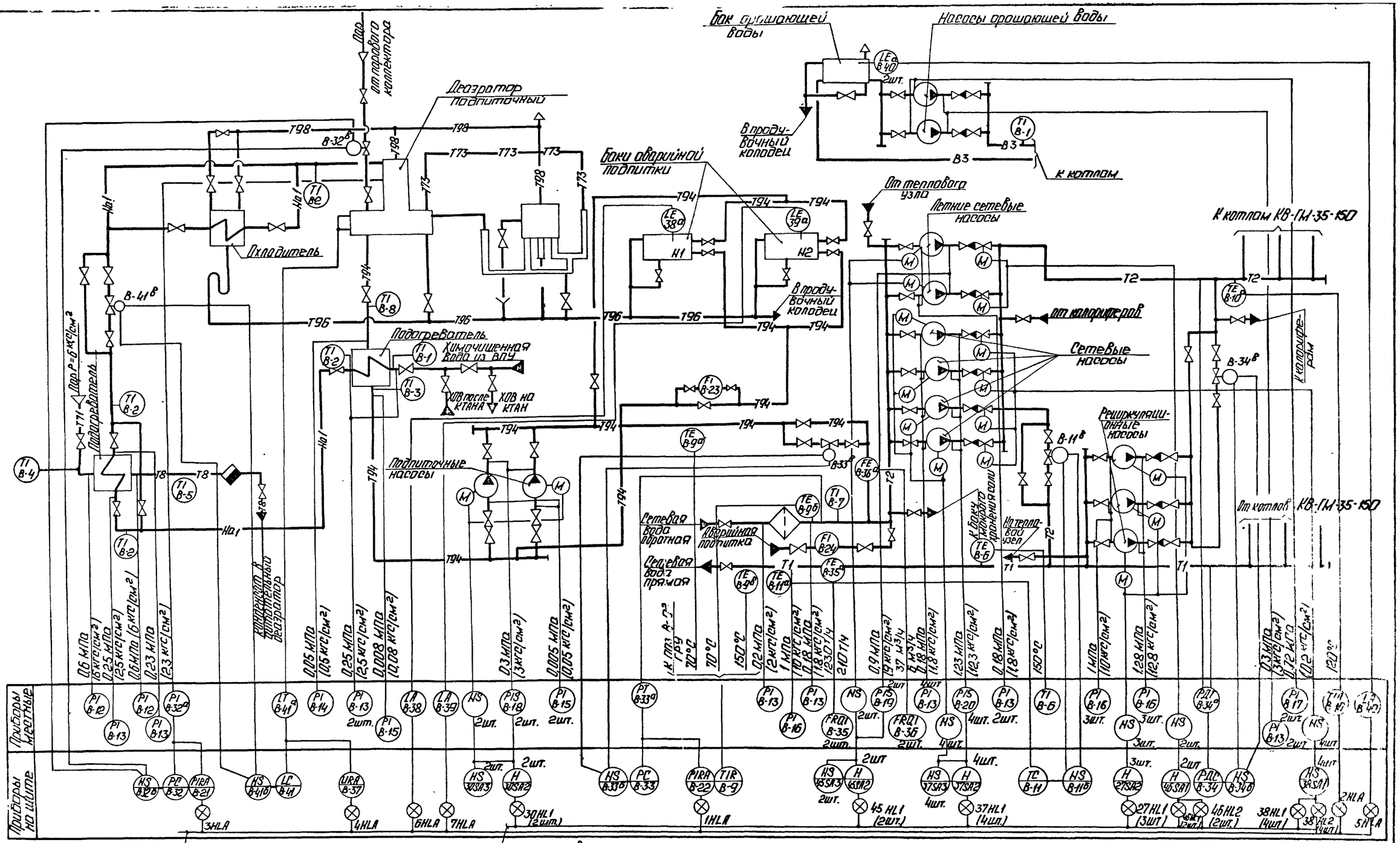

В схему технологической сигнализации (см. черт. АТМ3 л.8,9,10)

В схему аварийной сигнализации (см. чертеж ЭМ л.25; л.26, л.27 ол.13)

Счетчики поз. В-23, В-24 заказаны в ТМ части проекта.

ТП 903-1-277.90				АТМ3	
Привязан	ГИП	Надбальский	Котельная с 3 котлами КВ-ГМ-35-150 и 3 котлами ДЕ-25-14 ГМ. Закрытая система теплоснабжения.	Стадия	Лист	Листов
	Нач отд	Мейман		Р	3	
	Н. контр.	Юрис				
	Гл. спец.	Дружинина	Вспомогательное оборудование водогрейной части. Схема автоматизации.	ЛАТГИПРОПРОМ		
Инв. №	Вед. инж.	Индоне				
	Инжен.	Мирченко				

Копировал: 24342-11 6 Формат А2

Согласовано: Отдел ТМ Шифтак

Взам. инв. № | Подп. и дата | Инв. № подл.

Альбом 10

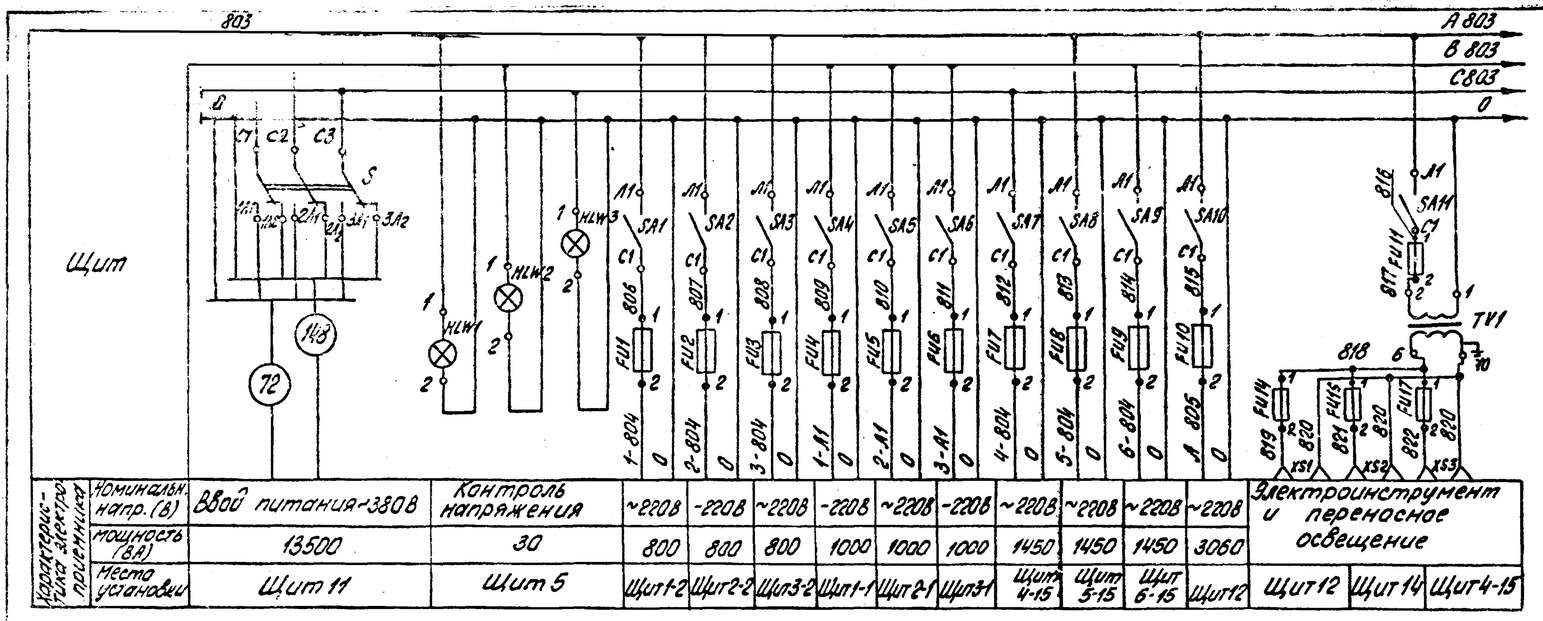

Характеристика электроприемника															
	Номинальн. напр. (В)	Ввод питания ~380В	Контроль напряжения	~220В	~220В	~220В	~220В	~220В	~220В	~220В	~220В	~220В	~220В	Электроинструмент и переносное освещение	
	мощность (ВА)	13500	30	800	800	800	1000	1000	1000	1450	1450	1450	3060		
	Места установки	Щит 11	Щит 5	Щит 1-2	Щит 2-2	Щит 3-2	Щит 1-1	Щит 2-1	Щит 3-1	Щит 4-15	Щит 5-15	Щит 6-15	Щит 12	Щит 12	Щит 14	Щит 4-15

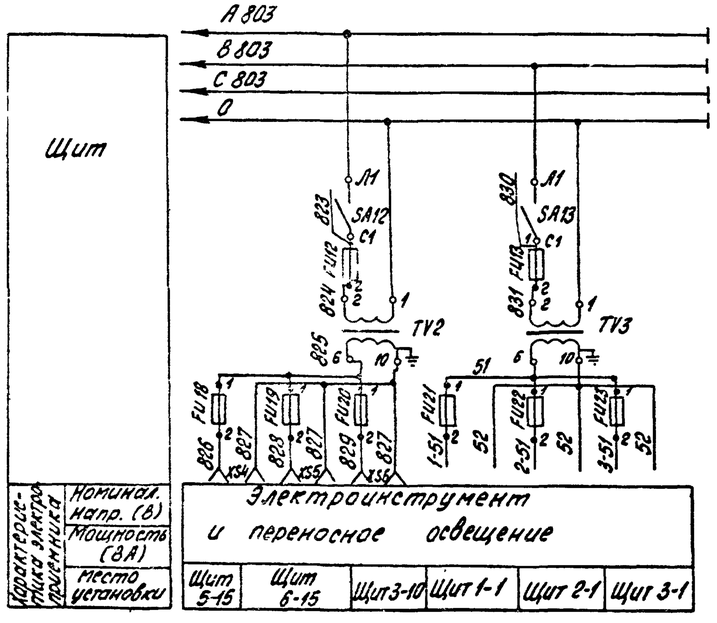

Характеристика электроприемника	
Номинал. напр. (В)	
Мощность (ВА)	
Место установки	

Поз. обознач.	Наименование	Кол.	Примечание
	Щит 11		
S	Переключатель пакетный трехпозиционный	1	
	ПП3-60/Н2 ОСТ 16.0.526.001-77		
	Выключатель пакетный ОСТ 16.0526.001-77		
SA1÷SA9	ПВ1-10 Iн=10А	12	
SA11÷SA13			
SA10	ПВ2-25 Iн=25А	1	
TV1; TV2;	Трансформатор ОСМ1-0,16 ~220/-24В	3	
TV3	ТУ 16. 717. 137-83		
—	Держатель вставки плавкой		
	ДВП 4-28 АГО. 481. 301 ТУ	15	
	Вставка плавкая АГО 481. 304. ТУ ВП 26-1		
FU1÷FU6 FU21÷FU23	6,3А	9	
FU11÷FU13	1А	3	
FU7÷FU9	10А	3	
FU10	Предохранитель ПРС с плавкой		
	вставкой 15А ТУ 16. 522. 091-72	1	
	Щит 5		
HLW1÷HLW3	Арматура сигнальная молочного цвета		
	АС-220 ТУ 16. 535. 476-73	3	
—	Лампа Ц-220-10 ГОСТ 5011-83	3	
	Щит 12 (14; 4-15; 5-15; 6-15. 3-10)		
	Держатель вставки плавкой ДВП 4-28		
	АГО. 481. 301 ТУ	1	
FU14÷FU18 FU19÷FU20	Вставка плавкая ВП 26-1; 6,3А	1	
	АГО 481. 304 ТУ		
XS1÷	Розетка штепсельная РШ-К-2-С-02-6/10/220	1	
XS6	ТУ 16. 536. 152-75		

Инв. № подл. | Подпись и дата | Взам. инв. №

Привязан

Инв. №

ГИП	Кибальчик		
Нач. отд.	Мейман		
Н. контр.	Юрше		
Гл. спец.	Аружинкина		
Вед. инж.	Индане		
Инж.	Лукимцова		

ТП 903-1-277.90 АТМ3

Котельная с 3 котлами КВ-ГМ-35-150 и 3 котлами ДЕ-25-14ГМ. Закрытая система теплоснабжения.

Вспомогательное оборудование водогрейной части. Схема электрическая принцип. питания щитов КИП.

Стадия	Лист	Листов
Р	4	

ЛАТГИПРОПРОМ

Копировал 24342-11 7 Формат А2

Альбом 10

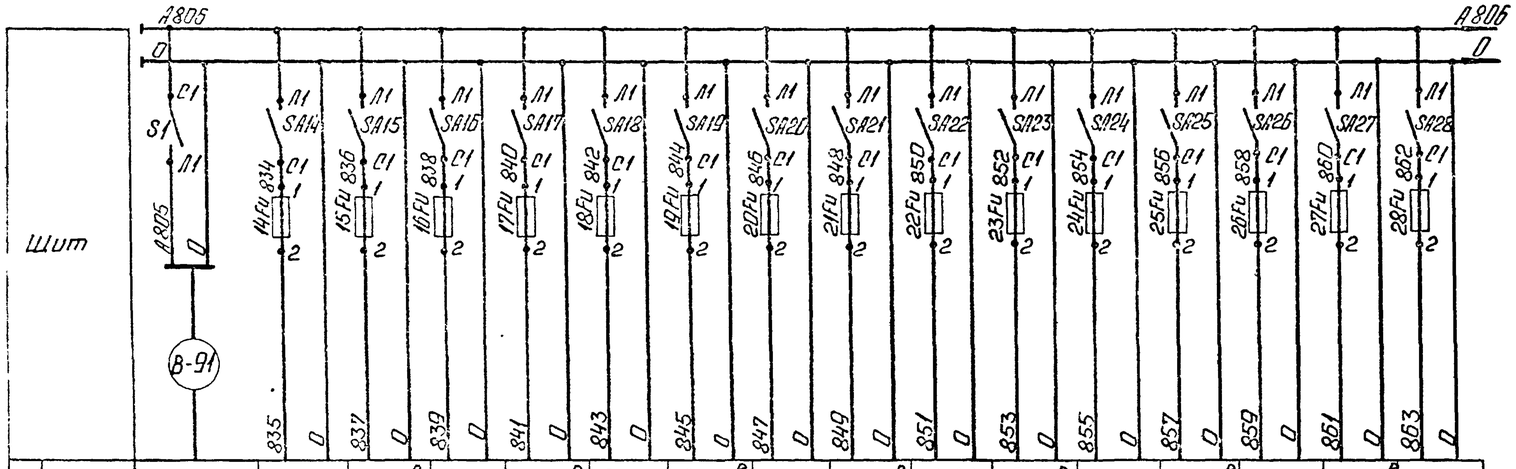

Характеристика электроинструмента																
Поз.	Ввод ~220В	В-11	В-11в	В-32	В-32в	В-33	В-33в	В-34	В-34в	В-41	В-41в	К-24	К-24в	К-26	К-26в	К-36
Тип		РС29.2.12	МЭО-100/25 0,25	РС29.1.12	МЭО-250/25 0,25	РС29.1.12	МЭО-250/25 0,25	РС29.1.12	МЭО-100/25 0,25	РС29.1.12	МЭО-250/25 0,25	РС29.1.12	МЭО-250/25 0,25	РС29.1.12	МЭО-250/25 0,25	РС29.1.12
Номин. напр. В		~220	~220	~220	~220	~220	~220	~220	~220	~220	~220	~220	~220	~220	~220	~220
Мощн. ВА	Р=3060ВА	18	60	18	80	18	80	18	60	18	80	18	80	18	60	18
Место установки	Щит 12	Щит 3	Трубопровод сетевой воды	Щит 3	Трубопровод к деаэратору	Щит 3	Трубопровод подпитки	Щит 3	Трубопровод рециркуляции	Щит 3	Трубопровод к подогревателю	Щит 3	Трубопровод питательной воды	Щит 3	Паропровод	Щит 3

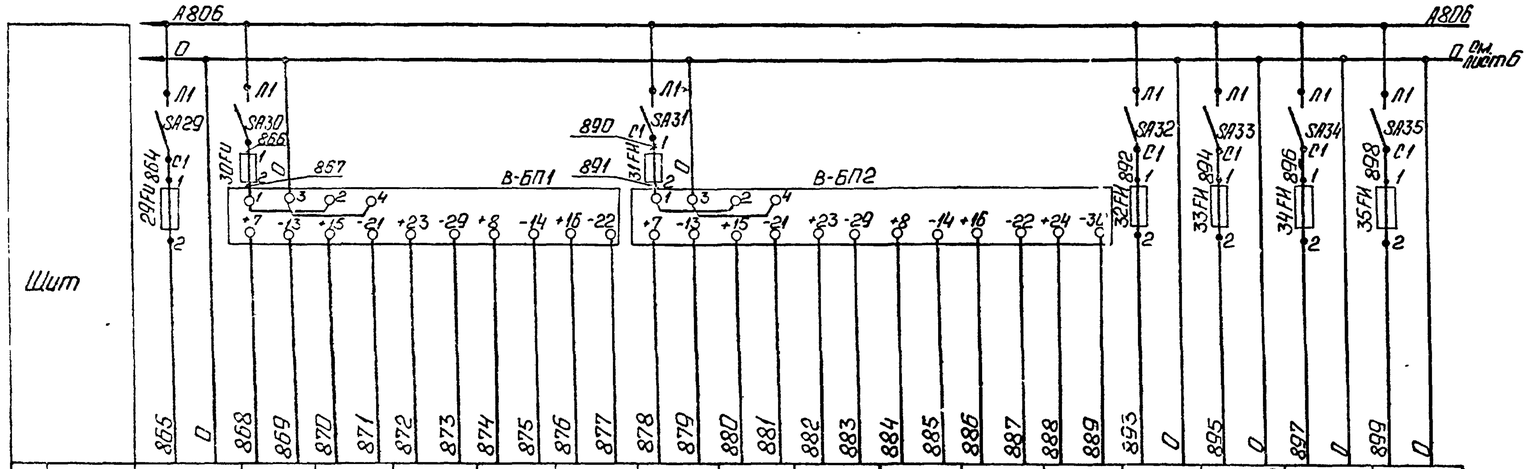

Характеристика электроинструмента																
Поз	К-36в	В-32а	В-33а	В-41а	К-26а	К-36а	В-34а	К-24а	М-8а	М-9а	К-23а	К-25а	М-8	М-8в	М-9	М-9в
Тип	МЭО-250/25 0,25	Сапфир-22											РС29.1.12	МЭО-100/25 0,25	РС29.1.12	МЭО-100/25 0,25
Номин. напр. В	~220	~36											~220	~220	~220	~220
Мощн. ВА	80	20					20						18	60	18	60
Место установки	Трубопровод химочищенной воды	В котельной											Щит 3	Трубопровод обратного мазута	Щит 3	Трубопровод обратного мазута

Поз. обознач.	Наименование	Кол	Примечание
	Щит 12		
S1	Выключатель пакетный двухполюсный ПВ2-25 ОСТ 16 0526 001-77	1	
SA14÷SA92	Выключатель пакетный ОСТ 16 0526 001-77 ПВ1-10 Jн=10А	79	
—	Держатель вставки плавкой ДВП 4-2В АГО 481.301 ТУ	79	
	Вставка плавкая АГО 481 304 ТУ ВП2Б-1		
14Fu,16,18,20,22,24,25,27,29,32,34,36,38,59-63Fu,69-92Fu	0,25А	63	
15Fu,17,19,21,23,25,27,29,33,35,64,65Fu	0,5А	12	
57Fu;58Fu	0,8А	2	
67Fu	2,5А	1	
68Fu	6,3А	1	
	Щит 3		
В-БП2	Блок питания 22БП-36 исп. 2 ТУ 25.02.720159-81	1	
	Щит 4		
В-БП1	Блок питания 22БП-36 исп. 2 ТУ 25.02.720159-81	1	
	Щит 6		
10XS;13XS	Розетка штепсельная РШ-К-2-С-02-6/10-220 ТУ 16.536.162-75	2	

Привязан

Инв. №

ГИП	Надбальский		
Нач.отд.	Мейман		
Н.контр.	Юрис		
Гл.спец.	Дружинина		
Вед.инж.	Индане		
Инж.II к.	Мирченко		

ТП 903-1-277.90 АТМЗ

Котельная с 3 котлами КВ-ТМ-35-150 и 3 котлами ДЕ-25-14ГМ. Закрытая система теплоснабжения

Вспомогательное оборудование. Схема электрическая принципиальная питания (начало).

Стадия	Лист	Листов
Р	5	

ЛАТГИПРОПРОМ

Инв. № подл. | Подп. и дата | Взам. инв. №

Копировал: 24342-11 8 Формат А2

Альбом 10

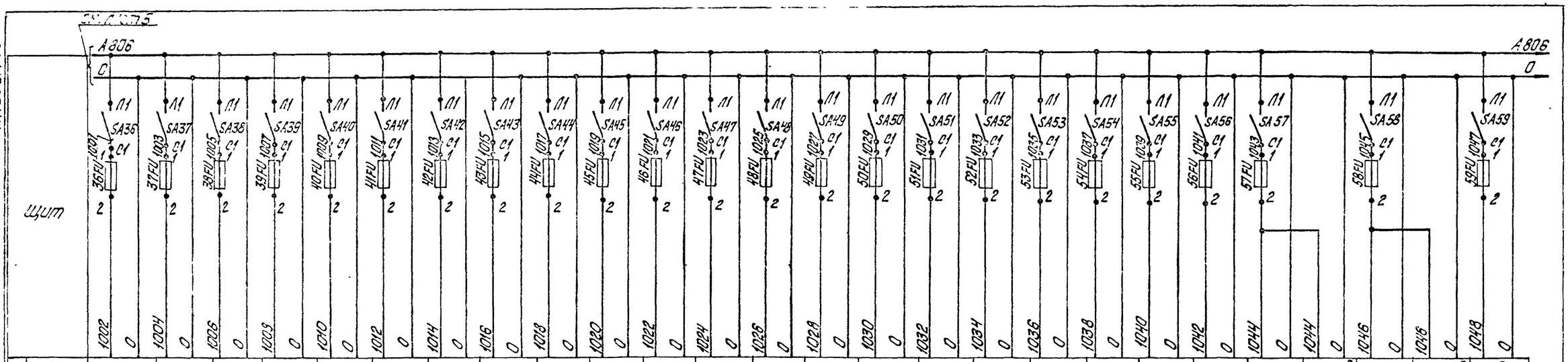

Характеристика электроприемника																									
Поз.	В-9	В-21	В-22	В-35$_{1,2}$	В-36$_{1,2}$	В-37	В-38	В-40	В-39	К-27	К-35	К-31	К-20	К-30	К-7	К-8	К-16	К-18	К-19	К-28	К-29	К-23	К-23^{В}	К-25	К-25^{В}	5
Тип	КСМ2-022	КСУ1-004	КСУ1-004	ДСС-711Ин	ДСС-711Ин	КСУ1-004	ЭРСУ-4	ЭРСУ-4	ЭРСУ-4	ДСС-711Ин	БКС-2,2	ЭРСУ-4	КСУ1-004	КСУ1-004	ТГС-711		МТС-711	КСУ1-004		ДСС-711Ин	ДСС-711Ин	РС29.1.12	МЭО-100/25-0,25	РС29.1.12	МЭО-100/25-0,25	ЭРСУ-4
Номин. напр., В	~220	~220	~220	~220	~220	~220	~220	~220	~220	~220	~220	~220	~220	~220	~220	~220	~220	~220	~220	~220	~220	~220	~220	~220	~220	~220
Мощн., ВА	30	16	16	10	10	16	15	15	15	10	7	15	16	16	10	10	10	16	16	10	10	18	60	18	60	15
Место установки	Щит 5	Щит 4	Щит 4	В котельной		Щит 4	В котельной						Щит 4	Щит 4	В котельной			Щит 5		В котельной		Щит 3	Паропровод к РУ №1	Щит 3	Паропровод к РУ №2	В котельной

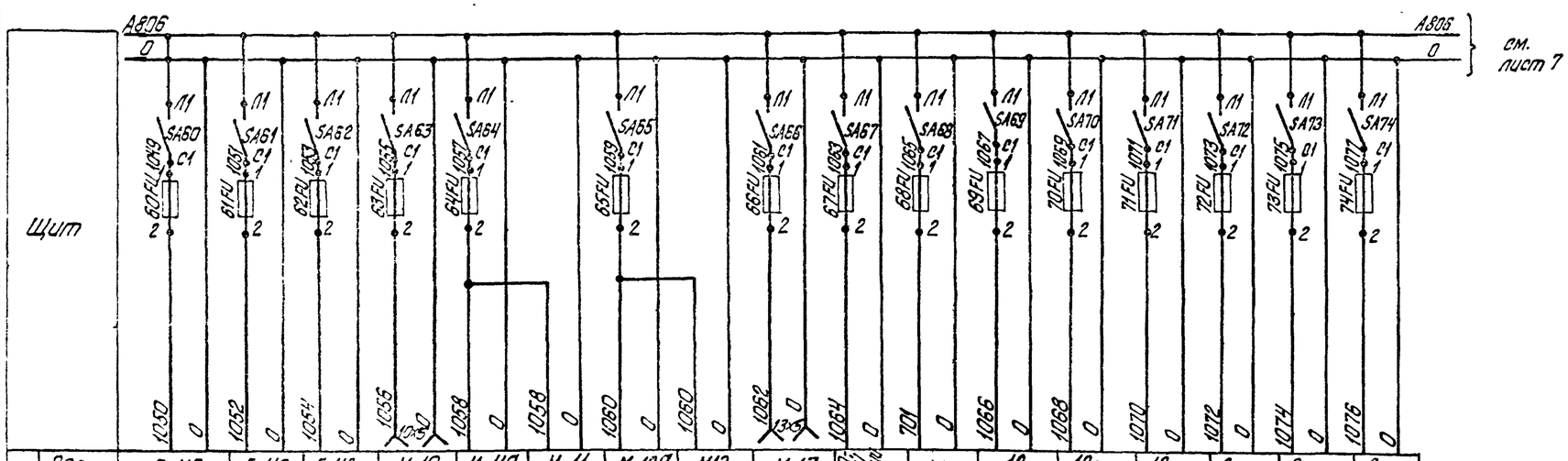

Характеристика электроприемника																	
Поз.	Г-115	Г-116	Г-118	М-10	М-11^{а}	М-11	М-12^{а}	М12	М-13	Схема технологической сигнализации Р=350ВА	Схема аварийной сигнализации Р=900ВА	12$_1$	12$_2$	12$_3$	8$_4$	8$_5$	8$_6$
Тип	МТС-711	ВТС-711	ДСС-711Ин-2с	ПИ	ПН	КСУ1-001	ПН	КСУ1-001	ПИ			ТГ2С-711	ТГ2С-711	ТГ2С-711	ТГ2С-711	ТГ2С-711	ТГ2С-711
Номин. напр. (В)	~220	~220	~220	~220	~220	~220	~220	~220	~220			~220В	~220В	~220В	~220В	~220В	~220В
Мощность (ВА)	10	10	10	25	25	16	25	16	25			10	10	10	10	10	10
Место установки	В котельной			Щит 6						Щит 4	Щит 5	В котельной					

Привязан

Инв. №

ТП903-1-277.90 АТМ3

ГИП	Нидальский		Котельная с 3 котлами КВ-ГМ-35-150 и 3 котлами ДЕ-25-14ГМ. Закрытая система теплоснабжения.	Стадия	Лист	Листов
Нач.отд.	Мейман			Р	6	
Н.контр.	Юрис		Вспомогательное оборудование. Схема электрическая принципиальная (продолжение).	ЛАТГИПРОПРОМ		
Гл.спец.	Дружинина					
Вед.инж.	Индане					

Копировал Дубкова 24342-11 9 формат А2

Альбом 10

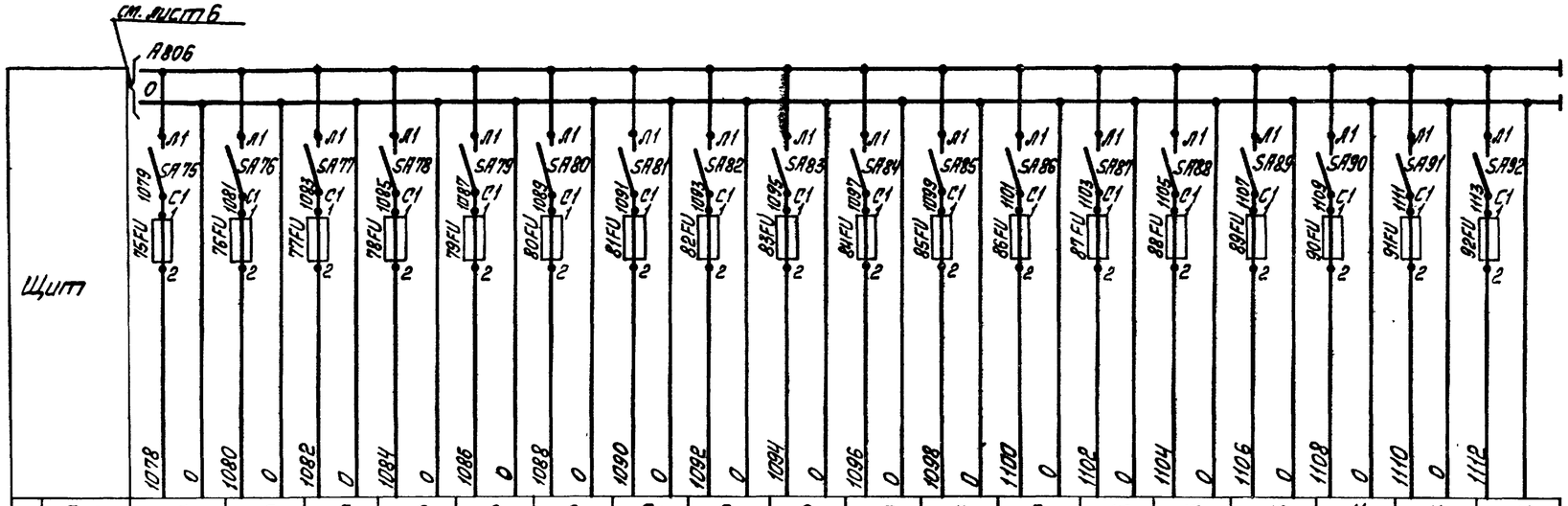

Характеристика электроприемника																		
Поз.	5_1	5_2	5_3	9_4	9_5	9_6	6_1	6_2	6_3	7_1	7_2	7_3	10_4	10_5	10_6	11_4	11_5	11_6
Тип	ТГ2С-711	ТГ2С-711	ТГ2С-711	ТГ2С-711	ТГ2С-711	ТГ2С-711	Ш4541	Ш4541	Ш4541	Ш4541	Ш4541	Ш4541	Ш4541	Ш4541	Ш4541	Ш4541	Ш4541	Ш4541
Номин. напр. (В)	~220 В	~220 В	~220 В	~220 В	~220 В	~220 В	~220 В	~220 В	~220 В	~220 В	~220 В	~220 В	~220 В	~220 В	~220 В	~220 В	~220 В	~220 В
Мощность (ВА)	10 ВА	10 ВА	10 ВА	10 ВА	10 ВА	10 ВА	10 ВА	10 ВА	10 ВА	10 ВА	10 ВА	10 ВА	10 ВА	10 ВА	10 ВА	10 ВА	10 ВА	10 ВА
Место установки	В котельной						Щит 7											

Привязан

Инв. №

ТП 903-1-277.90 АТМ3

ГИП	Кидбальский	
Нач. отд.	Мейман	
Н. контр.	Юрис	
Гл. спец.	Дружинина	
Вед. инж.	Индане	
Инж.	Лукинцова	

Котельная с 3 котлами КВ-ГМ 35-150 и 3 котлами ДЕ-25-14ГМ Закрытая система теплоснабжения.

Вспомогательное оборудование. Схема электрическая принципиальная питания (окончание)

Стадия	Лист	Листов
Р	7	

ЛАТГИПРОПРОМ

Копировал 24342-11 10 Формат А2

Инв. № подл. | Подп. и дата | Взам. инв. №

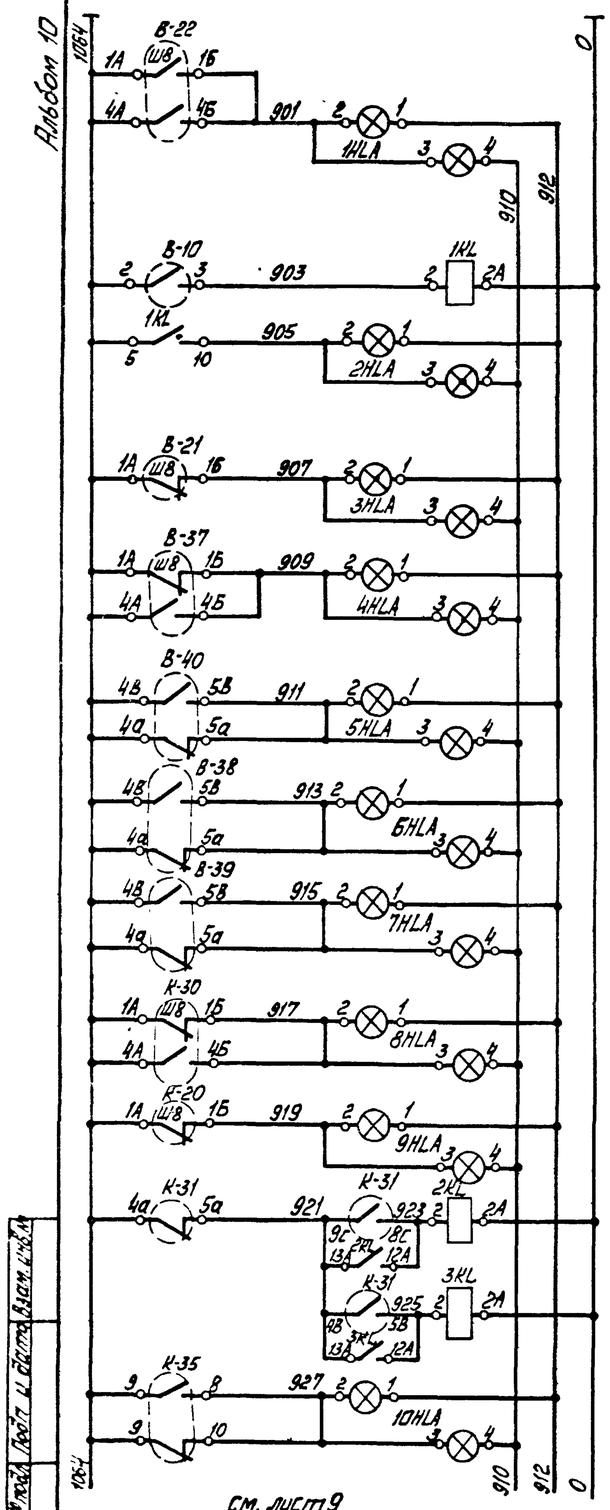

Питание ~220В см. листы 5; 6; 7

Вспомогательное оборудование котлов КВ-ГМ-35-150

Отклонение давления обратной сетевой воды	
Понижение температуры воды к котлам	
Понижение давления в деаэраторе	
Отклонение уровня в деаэраторе	
Отклонение уровня в баке ороша-ющей воды	
Отклонение уровня в баке аварий-ной подпитки №1	
Отклонение уровня в баке аварий-ной подпитки №2	
Отклонение уровня в деаэраторе	
Понижение давления в деаэраторе	
Промежуточный бак конденсата	Рабочий насос
	Резервный насос
Отклонение уровня в баке сбора отстоявшегося мазута	

Вспомогательное оборудование котлов ДЕ-25-14ГМ

Автоматическое управление сетевыми насосами

Поз. обознач.	Наименование	Кол.	Примечание
	Щит 4-9 (5-9; 6-9)		
4-11HLA (5-11HLA, 6-11HLA)	Табло световое ТСБ ~220В	1	Лампа Ц-220-10
	ТУ 16.535.424-79		ГОСТ 5011-83
	Щит 13		
KA	Реле тока РТД12-02 ТУ16.523.601-81	1	
	Реле промежуточное ~220В		
	ТУ 16.523.331-78		
1KL; 4KL÷19KL; 21KL	РПУ2-56220 3У3 2з; 2р	18	
2KL; 3KL 20KL	РПУ2-56420 3У3 4з; 2р	3	
	Аппаратура по месту		
HA	Звонок МЗ-1 ТУ25.05.1045-76	1	
М-3; М-4	Манометр электроконтактный	4	
К-10; К-11	ЭКМ-1У ТУ 25.02.31-75		
В-10	Термометр манометрический	3	
М-1, М-2	ТГП-100ЭК ТУ25-02.100 375-84		
Г-1, Г-2	Датчик реле напора ДН-40-11	3	
Г-2₂	ТУ 25.02.160217-83		
В-38÷В-40; К-31; 5	Сигнализатор уровня ЭРСУ-4 ТУ25-2408.0201-86	5	
К-35	Блок контроля сопротивления	1	
	БКС-2 ТУ16-656.024-84		
Г-1₂	Датчик реле давления	1	
	ДД-0,25 ТУ 25.02.160217-83	1	

Поз. обознач.	Наименование	Кол.	Примечание
	Щит 4		
1HLA÷10HLA	Табло световое ТСБ ~220В	18	Лампа Ц220-10
13HLA÷20HLA	ТУ 16.535.424-79		ГОСТ 5011-83
К-20; В-21; К-30; В-37	Контакты прибора КСУ1-004 ГОСТ 7164-78	5	
В-22			
SAC	Переключатель ПМОВ-111222/II-Д54	1	
	ТУ 16.526.128-75		
SBT	Кнопка КЕ-011 исп.4 ТУ16.642.015-84	1	
R	Резистор ПЭ-7,5; 2кОМ ОЖ0.467.574 ТУ	1	
	Щит 5		
21HLA; 22HLA	Табло световое ТСБ ~220В	2	Лампа Ц-220-10
	ТУ 16.535.424-79		ГОСТ 5011-83
	Щит 7		
23HLA÷ 34HLA	Табло световое ТСБ ~220В	12	Лампа Ц220-10
	ТУ 16.535.424-79		ГОСТ 5011-83
6₁÷6₃	Контакты милливольтметра	12	
7₁÷7₃	Ш 4541 ТУ 25-0432.058-86		
10₄÷10₆			
11₄÷11₆			

Привязан

Инв.№

ГИП	Жабальский		
Начотд	Мейман		
Н.контр.	Юрис		
Гл.спец.	Дожжинина		
Вед.инж.	Ипатаме		
Инж.пр.	Мирченко		

ТП 903-1-277.90 АТМ3

Котельная с 3 котлами КВ-ГМ-35-150 и 3 котлами ДЕ-25-14ГМ закрытая система теплоснабжения.

Вспомогательное оборудование водогрейной части. Схема электрическая принципиальная. Технологической сигнализации (начало)

Стадия	Лист	Листов
Р	8	

АТГИПРОПРОМ

Копировал 24342-11 11 Формат А2

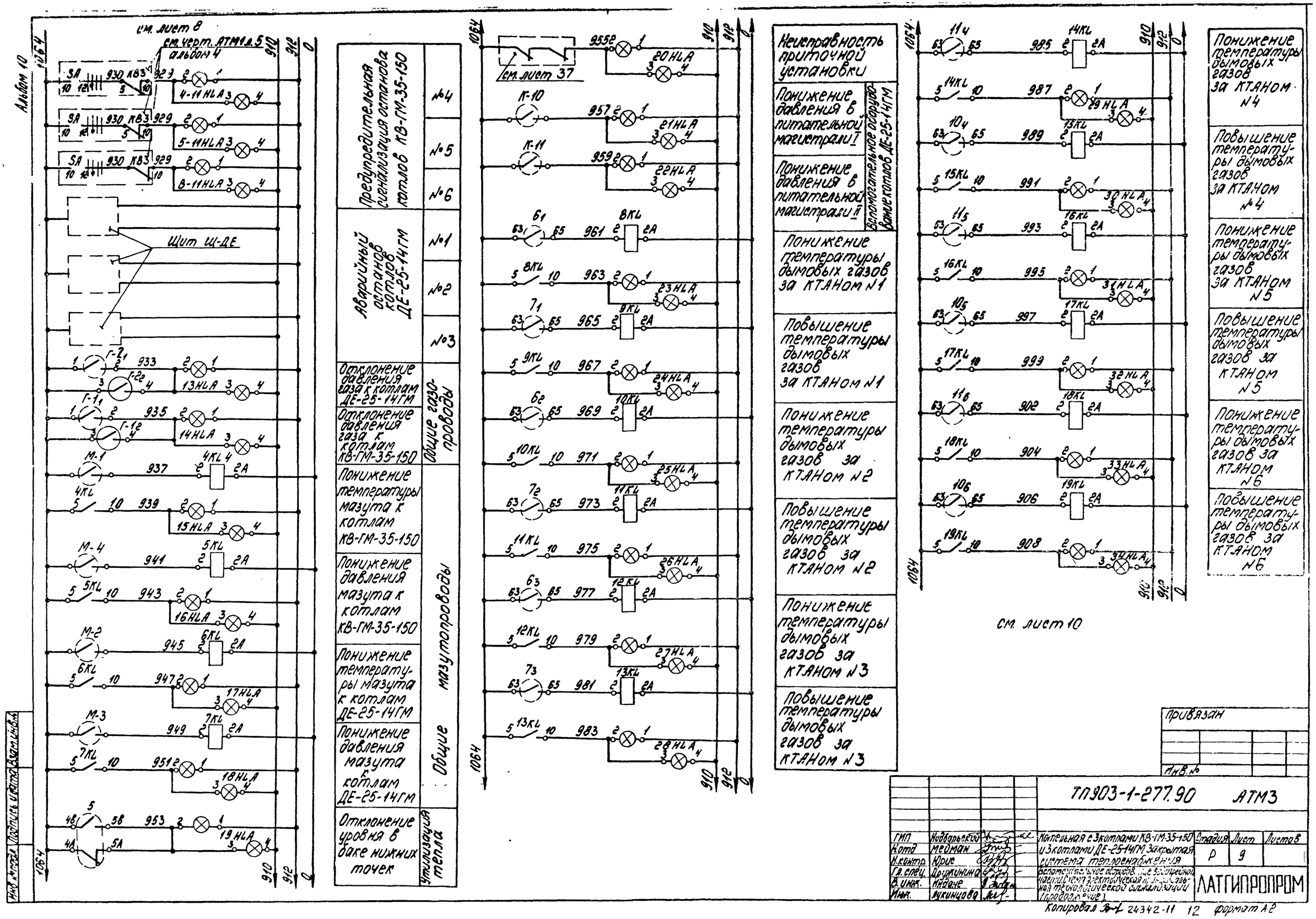

Альбом 10
см. лист 8
см. черт. АТМ1л.5 альбом 4
Щит Щ-ДЕ
см. лист 37
см. лист 10
Предупредительная сигнализация останова котлов КВ-ГМ-35-150
№4
№5
№6
Аварийный останов котлов ДЕ-25-14ГМ
№1
№2
№3
Отклонение давления газа к котлам ДЕ-25-14ГМ
Отклонение давления газа к котлам КВ-ГМ-35-150
Общие газопроводы
Понижение температуры мазута к котлам КВ-ГМ-35-150
Понижение давления мазута к котлам КВ-ГМ-35-150
Понижение температуры мазута к котлам ДЕ-25-14ГМ
Понижение давления мазута к котлам ДЕ-25-14ГМ
Общие мазутопроводы
Отклонение уровня в баке нижних точек
Утилизация тепла
Неисправность приточной установки
Понижение давления в питательной магистрали I
Понижение давления в питательной магистрали II
Вспомогательное оборудование котлов ДЕ-25-14ГМ
Понижение температуры дымовых газов за КТАНом №1
Повышение температуры дымовых газов за КТАНом №1
Понижение температуры дымовых газов за КТАНом №2
Повышение температуры дымовых газов за КТАНом №2
Понижение температуры дымовых газов за КТАНом №3
Повышение температуры дымовых газов за КТАНом №3
Понижение температуры дымовых газов за КТАНом №4
Повышение температуры дымовых газов за КТАНом №4
Понижение температуры дымовых газов за КТАНом №5
Повышение температуры дымовых газов за КТАНом №5
Понижение температуры дымовых газов за КТАНом №6
Повышение температуры дымовых газов за КТАНом №6
Привязан
Инв. №
ТП903-1-277.90 АТМ3
ГИП Нидбальский
Н.отд. Мейман
Н.контр. Юрис
Гл.спец. Дружинина
В.инж. Индаче
Инж. Лукинцова
Котельная с 3 котлами КВ-ГМ-35-150 и 3 котлами ДЕ-25-14ГМ. Закрытая система теплоснабжения
Вспомогательное оборудование. Водоприемный частный. Схема электрическая принципиальная технологической сигнализации (продолжение)
Стадия Р
Лист 9
Листов
ЛАТГИПРОПРОМ
Копировал 24342-11 12 формат А2

Альбом 10

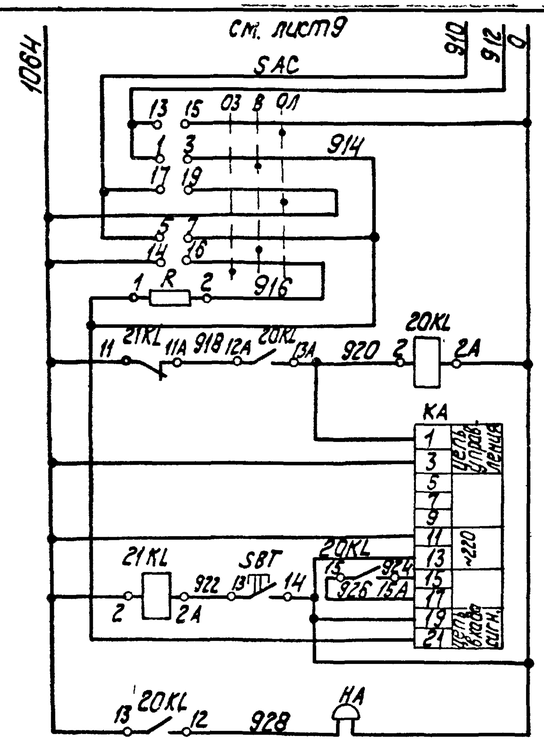

Переключатель опробования

Промежуточное реле

Двустабильное реле тока

Съем звукового сигнала

Звонок

Диаграмма работы переключателя опробования SAC

ПМОВ-111222/II-Д54

Вид фланца и схема пакетов спереди в положении „включено"		2 1 4 3	6 5 8 7	10 9 12 11	14 13 16 15	18 17 20 19	22 21 24 23
Тип пакетов	—	1	1	1	2	2	2
Положение / № контактов	—	1-3 2-4	5-7 6-8	9-11 10-12	13-15 14-16	17-19 18-20	21-23 22-24
Включено		X –	– –	X –	– –	– –	– –
Опробование звука		– –	– –	– –	– X	– X	– X
Опробование ламп		– –	– –	– –	X –	X –	X –

Контакты используемые в других схемах

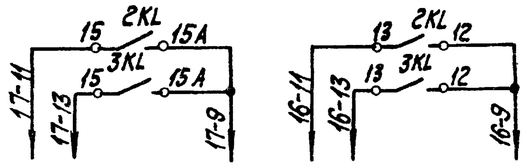

в схему управления конденсатными насосами (см. черт. ЭМ1.2 л. 18 ал. 13).

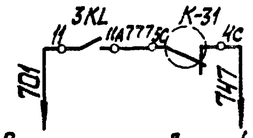

в схему аварийной сигнализации (см. черт. ЭМ1.2 л. 27 ал. 13).

ТГП-100ЭК

Контакты	Мин.	Норма	Макс.
1/2			
1/3			

КСУ1

Контакты	Нижний уровень	Верхний уровень
1А 1Б		
4А 4Б		

ДН сборки 11

Контакты	Мин.	Норма	Макс.
1 2			
1 4			

ЭРСУ-4

1103	Контакты	Мин.	Норма	Авар. верх.
	4а-5а			
	4в-5в			
	9с-8с			
	4в-5в			
	4с-5с			
	4а-5а			

ЭКМ-1У

Контакты	Мин.	Норма	Макс.
2 1			
2 1			

Инв. № подл. | Подп. и дата | Взам. инв. №

Привязан

Инв. №

ТП 903-1-277.90 АТМ3

ГИП	Жибальский		Котельная с 3 котлами КВ-ГМ-35-150 и 3 котлами ДЕ-25-14ГМ. Закрытая система теплоснабжения	Стадия	Лист	Листов
Нач. отд.	Мейман			Р	10	
Н. контр.	Юрис		Вспомогательное оборудование водогрейной части. Схемы технологической принципиальная технологической сигнализации (окончание)	ЛАТГИПРОПРОМ		
Гл. спец.	Дружинин					
Ведущ. инж.	Инсанг					
Инж.	Лукинцова					

Копировал КЗ-24342-11 13 Формат А2

Альбом 10

Коммутационное поле регулятора (ЛК)

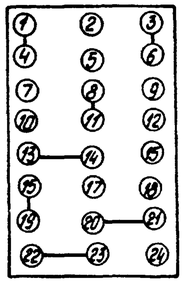

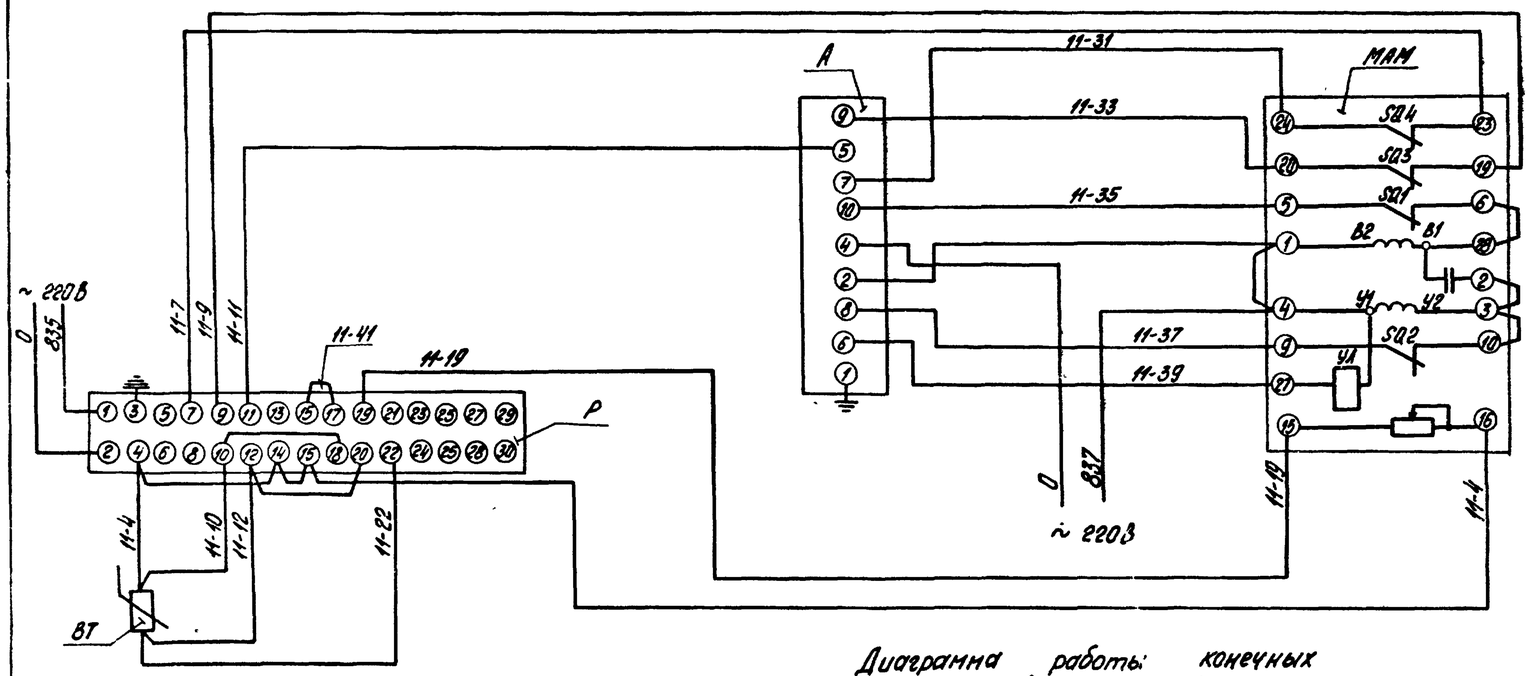

Поз. обознач.	Наименование	Кол	Примечание
	Щит 3		
Р	Прибор регулирующий		
	РС 29.2.12 ТУ 25 05.138-85.	1	
А	Усилитель трехпозиционный		
	У 29.3 ТУ 25.05.138-85.	1	
	Аппаратура по месту		
МАМ	Механизм электрический		
	однооборотный контактный		
	МЭО-100/25-0,25У		
	ГОСТ 7192-80.	1	
ВТ	Термопреобразователь ТСМ-0879		
	гр. 50М ТУ 25-02.79 2288-80.	1	

Диаграмма работы конечных выключателей

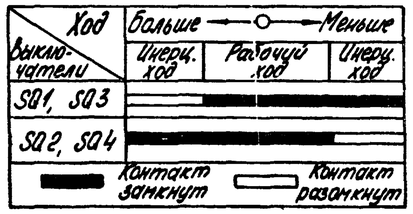

Схему электрического питания см. черт. АТМ3 л. 5,6,7.

Инв.№ подл. | Подпись и дата | Взам. инв.№

				ТП 903-1-277.90	АТМ3
Привязан	ГИП	Жидбинский		Котельная с 3 котлами КВ-ГМ-35-150 и 3 котлами ДЕ-25-14ГМ. Закрытие. Система теплоснабжения. Вспомогательное оборудование водогрейной части. Схема электрическая принципиальная регулятора температуры.	Стадия: Р; Лист: 11; Листов:
	Нач. отд.	Нейман			
	Н. контр.	Юрис			
	Гл. спец.	Дружинина			
	Вед. инж.	Индане			
Инв.№	Инж.	Мирченко			ЛАТГИПРОПРОМ

Копировал 24342-11 14 Формат А2

Альбом 10

Коммутационное поле регулятора (ПК)

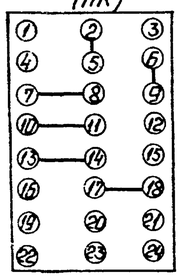

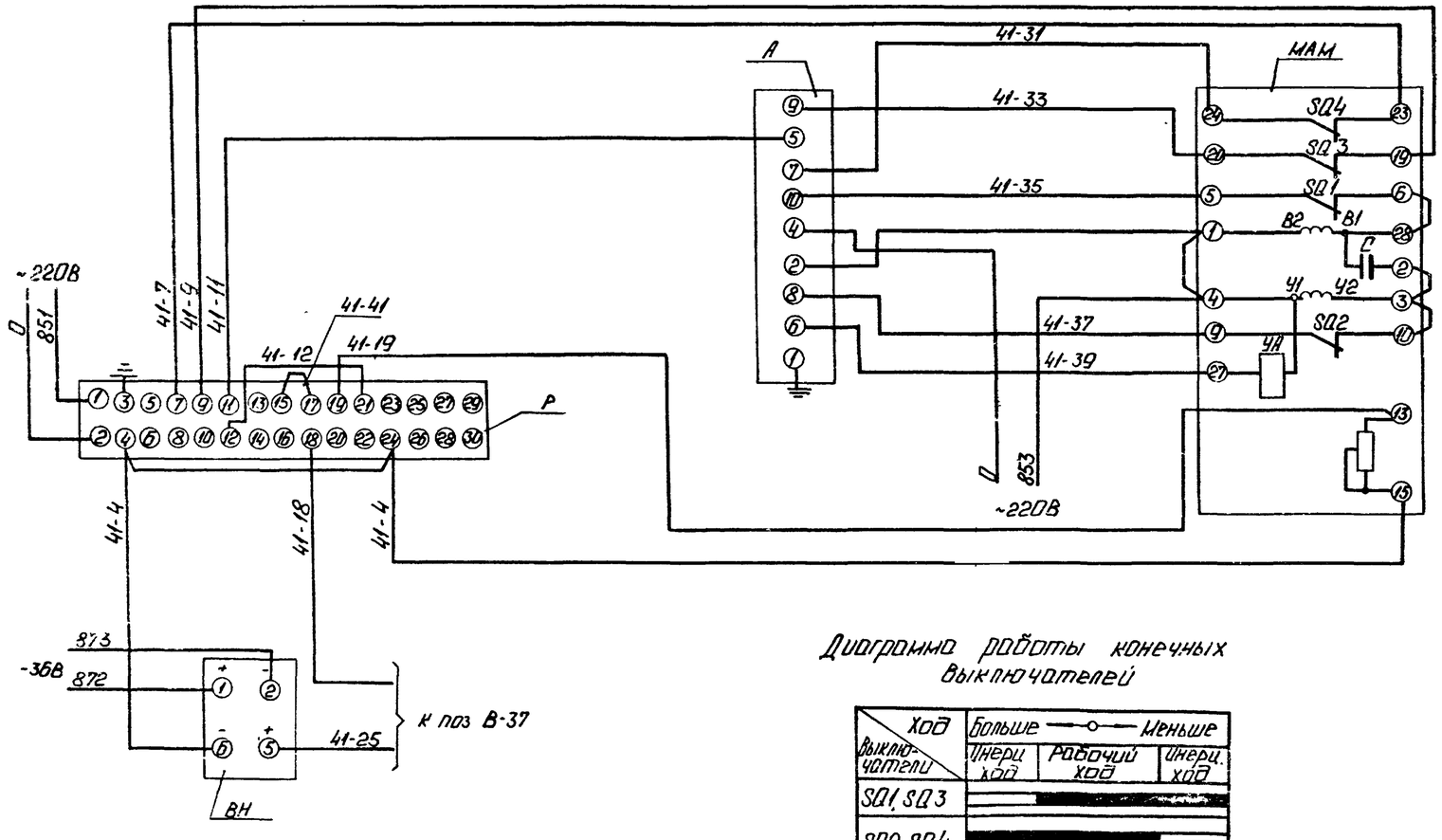

Поз. обознач.	Наименование	Кол.	Примечание
	Щит 3		
Р	Прибор регулирующий РС 29.1.12 ТУ 2505.139-85	1	
А	Усилитель трехпозиционный У 29.3 ТУ 25.05.139-85	1	
	Аппаратура по месту		
МАМ	Механизм электрический однооборотный контактный МЭО-250/25-0.25У ГОСТ 7192-80	1	
ВН	Преобразователь измерительный САПФИР-22 ТУ25.02.730136-83 Выходной сигнал 0÷5МА	1	

1. Схему электрического питания см. черт. АТМ3 л.5,6,7.
2. Данный чертеж разработан для регулятора уровня поз. В-41 и применяется для регулятора уровня поз. К-36 согласно таблицы применимости.

Диаграмма работы конечных выключателей

Ход / Выключатели	Больше — Меньше: Инерц. ход	Рабочий ход	Инерц. ход
SQ1, SQ3			
SQ2, SQ4			

Контакт замкнут — Контакт разомкнут

Таблица применимости

Регулятор	Питание: МЭО	РС29	Сапфир-22	
Регулятор уровня К-36	865	863	876	877

ТП903-1-277.90 АТМ3

ГИП	Нидбальский		
Нач отд	Мейман		
Н контр.	Юрис		
Гл спец	Дружинина		
Вед инж	Индане		
Инж	Мирченко		

Привязан

Инв. №

Котельная с 3 котлами КВ ГМ 35 150 и 3 котлами ДЕ-25-14ГМ закрытая система теплоснабжения.

Вспомогательное оборудование водогрейной части. Схема электрическая принципиальная регулятора уровня.

Стадия	Лист	Листов
Р	12	

ЛАТГИПРОПРОМ

Копировал: 24342-11 15 Формат А2

Альбом 10

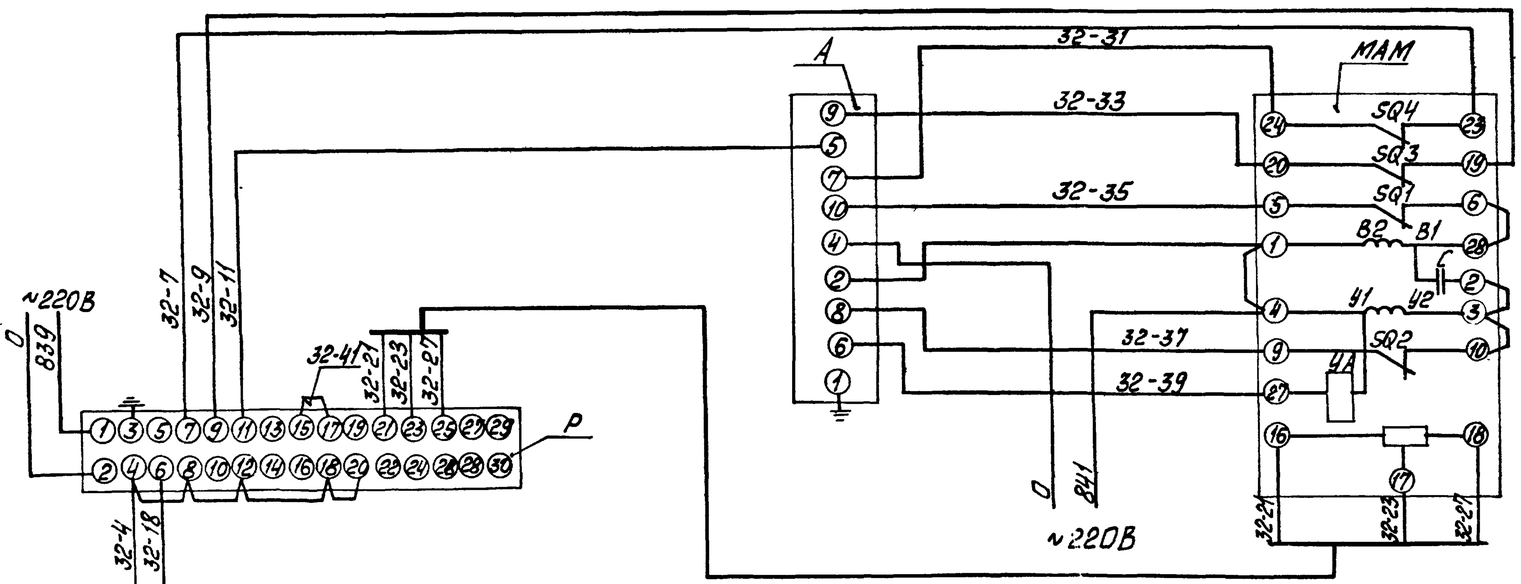

Поз. обозначение	Наименование	Кол	Примечание
	Щит 3		
Р	Прибор регулирующий	1	
	РС 29.1.12 ТУ 25.0205.138-85		
А	Усилитель трёхпозиционный	1	
	У 29.3 ТУ 25.0205.138-85		
	Аппаратура по месту		
МАМ	Механизм электрический	1	
	однооборотный контактный		
	МЭО-250/25-0,25У		
	ГОСТ 7192-80		
ВР	Преобразователь измерительный	1	
	Сапфир-22 ТУ 25.02.730136-83		
	Выходной сигнал 0÷5 мА		

1. Схему электрического питания см. черт. АТМ3 л. 5, 6, 7.
2. Данный чертёж разработан для регуляторов давления поз. В-32 и применяется для регуляторов подпитки В-33, давления поз. К-24, К-26, М-8, М-9, рециркуляции поз. В-34 согласно таблицы применимости.

Таблица применимости

Регуляторы	питание			
	МЭО	РС29	Сапфир-22	
Регулятор подпитки В-33	845	843	870	871
Регулятор рециркуляции В-34	849	847	878	879
Регулятор давления К-24	857	855	880	881
Регулятор давления К-26	861	859	874	875
Регулятор давления М-8	895	893	882	883
Регулятор давления М-9	899	897	884	885

Диаграмма работы конечных выключателей

Выключатели \ Ход	Больше ← меньше		
	инерц. ход	рабочий ход	инерц. ход
SQ1, SQ3			
SQ2, SQ4			

контакт замкнут — контакт разомкнут

Привязан

Инв. №

Инв. № подл. | Подпись и дата | Взам. инв. №

ГИП	Нюбальский		
Нач. отд.	Мейман		
Н. конт.	Юрис		
Гл. спец.	Тумпьянов		
Вед. инж.	Цыдапе		
Инж.	Мирошенко		

ТП 903-1-277.90 АТМ3

Котельная с 3 котлами КВГМ-35-150 и 3 котлами ДЕ-25-14ГМ. Закрытая система теплоснабжения. Вспомогательное оборудование водогрейной части. Схема электрическая принципиальная регулятора давления.

Стадия	Лист	Листов
Р	13	

ЛАТГИПРОПРОМ

Копировал 24342-11 16 формат А2

Альбом 10

Наименование параметра и место отбора импульса	Сетевая вода										
	Температура		Давление			Расход	Температура		Давление		
	Трубопровод в теплосеть			Всасывающие и напорные патрубки рециркуляционных насосов		Трубопровод в теплосеть	Трубопровод из теплосети		Трубопроводы до и после грязевика		Трубопровод из теплосети
Категория трубной проводки	—	—	IV	IV		IV	—	—	V		V
Обозначение чертежа установки	ТМ4-112-87	ТМ4-147-87	ТК4-3138-70		ТК4-3139-70	—	ТМ4-142-87	ТМ4-147-87	ТК4-3152-70		ТМ4-226-76
Позиция	В-6	В-9б	В-16	В-16	В-16	В-35а	В-7	В-9б	В-13	В-13	В-33а

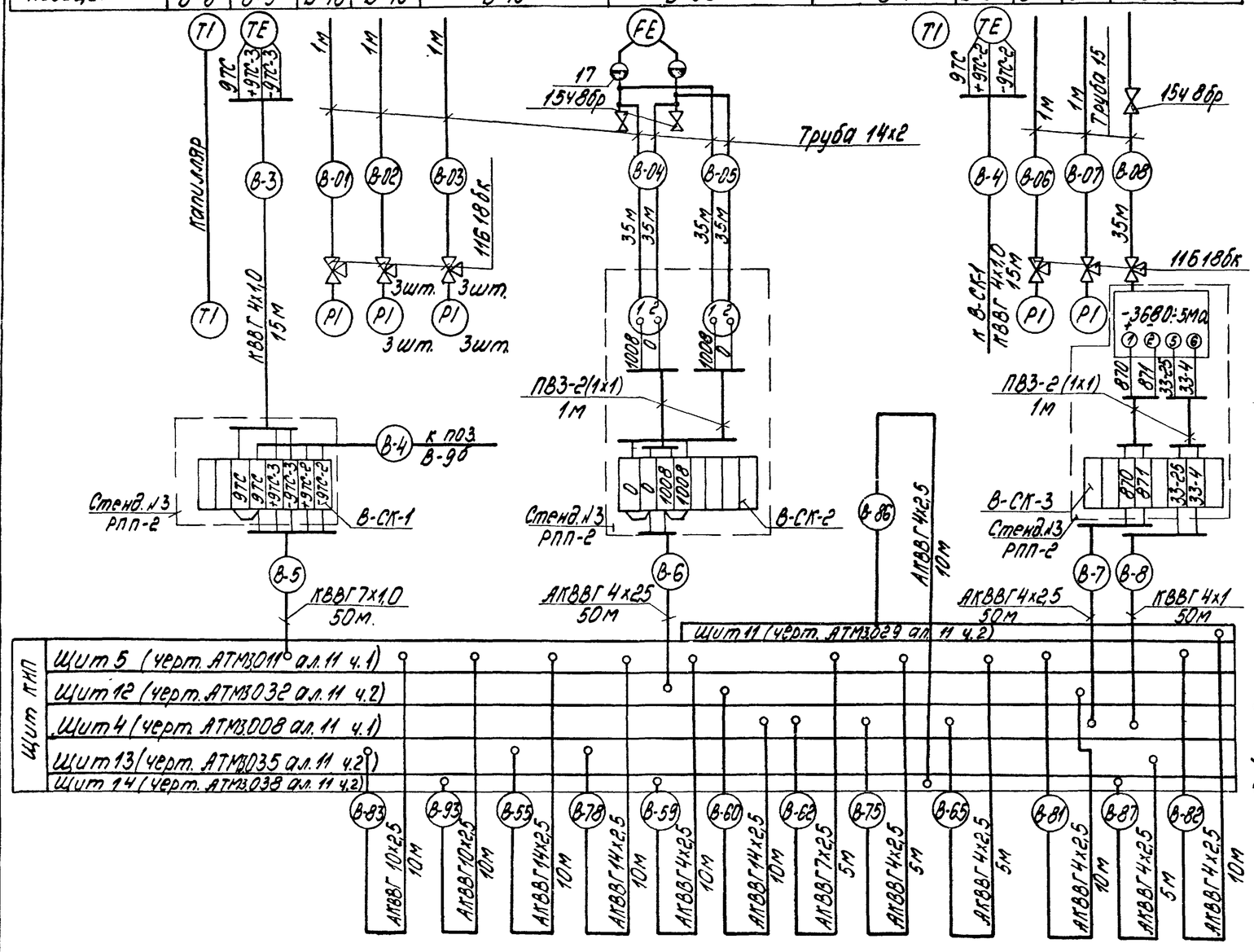

Позиц. обозначение	Наименование	Кол.	Примечание
1	Вентиль 15ч8бр; Ру16, Ду15	18	
	ГОСТ 18722-73		
2	Кран 11Б 18бк Ру16, Ду15	39	
	ТУ26.07.1061-73		
3	Металлорукав РЗ-Ц-ХФ25		
	ТУ 22.3988-77	60	м
	Коробка соединительная ТУ36.1763-75		
4	КС-10	13	
5	КС-20	4	
6	Кабель ГОСТ 1508-78 АКВВГ19х2,5	10	м
7	КВВГ 4х1,0	480	То же
8	КВВГ 7х1,0	50	"
9	АКВВГ 4х2,5	565	"
10	АКВВГ 7х2,5	110	"
11	АКВВГ 10х2,5	220	"
12	АКВВГ 14х2,5	150	"
13	Провод ГОСТ 6323-79 ПВЗ сеч. 1мм²	210	"
14	Труба 15 ГОСТ 3262-75	130	"
15	Труба 14х2 ГОСТ 8734-75	230	"
16	Труба 25х2 ГОСТ 10704-76	150	"
17	Сосуд уравнительный ОСТ25116-84	3	

1. Позиции приборов и аппаратуры указаны согласно спецификации на оборудование АТМ3.С01 Альбом 17
2. Щит, местные электрические приборы и соединительные коробки заземлить.
3. Провод ПВЗ проложить в металлорукаве РЗ-Ц-ХФ25.
4. Схема выполнена на 4 листах.

Привязан

Инв. №

ТП 903-1-277.90 АТМ3

ГИП	Кибальский		Котельная с 3 котлами КВ-ГМ-35-150 и 3 котлами ДЕ-25-14гм. Закрытая система теплоснабжения.
Нач отд.	Мейман		
Н контр	Юрис		
Гл спец	Дружинина		Вспомогательное оборудование водогрейной части. Схема соединений внешних проводок (начало)
Вед инж	Индане		
Инжен	Марченко		

Стадия	Лист	Листов
Р	14	

ЛАТГИПРОПРОМ

Копировал В-4 24342-11 17 Формат А2

Альбом 10

Наименование параметра и место отбора импульса	Сетевая вода									Подпиточная вода													Химочищенная вода						Орошающая вода
	Температура	Давление								Расход	Температура	Давление									Температура				Давление			Температура
	Трубопровод к котлам	Напорные патрубки сетевых насосов				Всасывающие патрубки сетевых насосов	Всасывающие патрубки летних сетевых насосов	Напорные патрубки летних сетевых насосов		Трубопроводы подпиточной воды		Всасывающие и напорные патрубки подпиточных насосов				Трубопроводы до и после подогревателей												Трубопровод к котлам
Категория трубной проводки	—	V								V	—	V	V								—				V			—
Обозначение чертежа установки	ТМ4-172-87	ТМ4-226-76				ТК4-3137-70	ТКУ-3136-70	ТМ4-226-76		—	ТМ4-147-87	ТКУ-3138-70	ТМ4-226-76			ТК4-3139-70		ТМ4-142-87					ТК4-3136-70				ТМ4-143-87
Позиция	В-10	В-20	В-20	В-20	В-20	В-13	В-13	В-19	В-19	В-36а	В-9а	В-15	В-18	В-18	В-14	В-15	В-3	В-8	В-1	В-2	В-13	В-13	В-1						

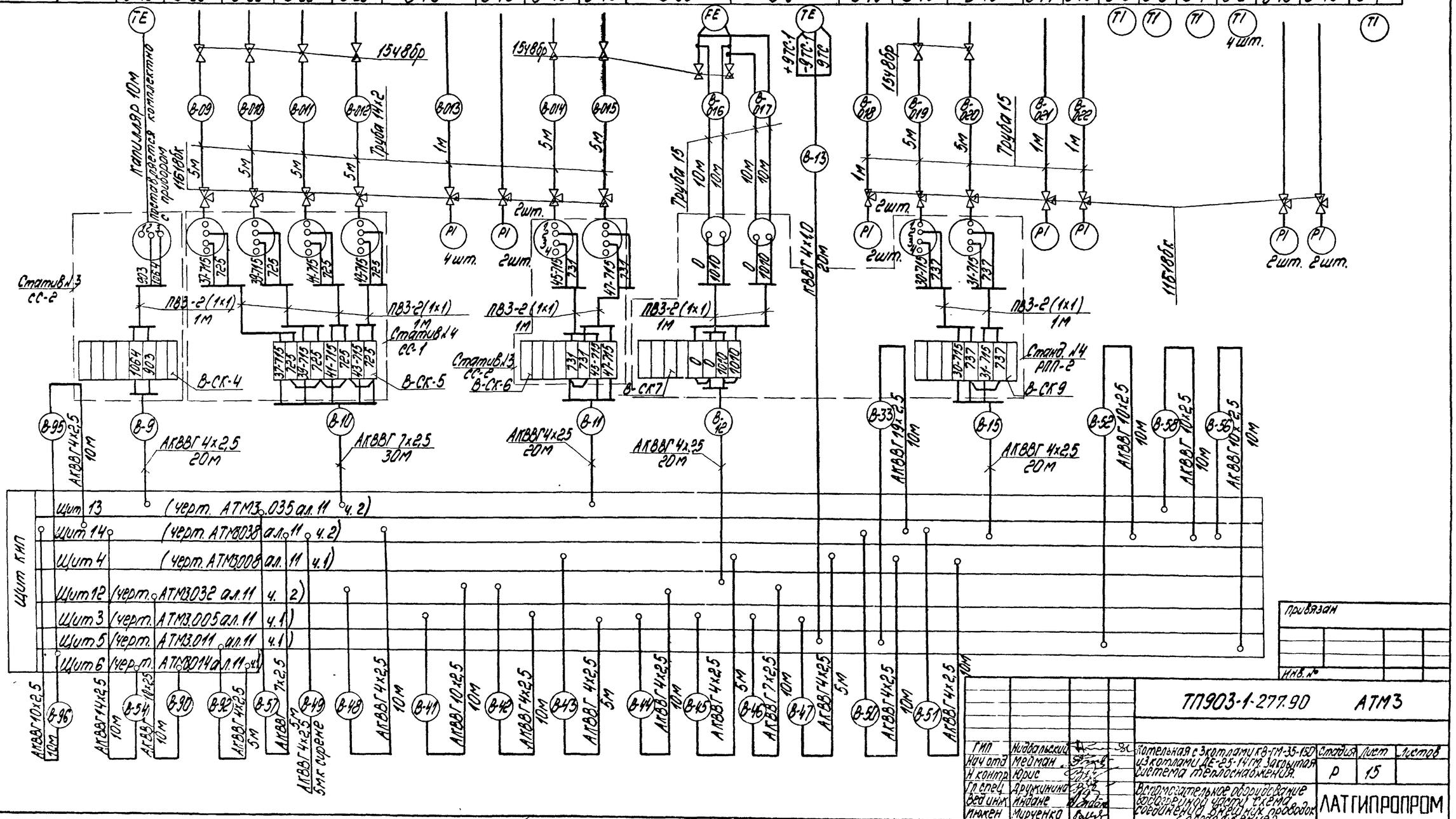

Привязан

Инв. №

ГИП	Нидбальский		
Нач отд	Мейман		
Н контр	Юрис		
Гл спец	Дружинина		
Вед инж	Индане		
Инжен	Мирченко		

ТП903-1-277.90 АТМ3

Котельная с 3 котлами КВ-ГМ-35-150 и 3 котлами ДЕ-25-14 ГМ. Закрытая система теплоснабжения.

Вспомогательное оборудование водогрейной части схема соединений внешних проводок (продолжение).

Стадия	Лист	Листов
Р	15	

ЛАТГИПРОПРОМ

Копировал 24342-11 18 Формат А2

Инв. № подл. | Подпись и дата | Взам инв. №

Альбом 10

Наименование параметра и место отбора импульса	Орошающая вода			Пар		Конденсат	Паровоздушная смесь	Питательная вода	Подпиточная вода	Подпиточная вода	
	Уровень	Давление			Температура		Давление	Уровень	Регулятор подпитки (см. лист 13)	Уровень	
	Бак орошающей воды	Всасывающие и напорные патрубки орошающих насосов		Трубопроводы до и после подогревателей			Головка деаэратора	Бак деаэратора	У регулирующего клапана на трубопроводе подпитки	Бак аварийной подпитки №1	Бак аварийной подпитки №2
Категория трудной проводки	—	IV			—		IV		—	—	
Обозначение чертежа установки	ТМЧ-122-74	ТКЧ-3136-70	ТКЧ-3137-70	ТКЧ-3139-70	ТМЧ-143-87	ТМЧ-144-87	ТКЧ-3139-70	ТМЧ-22Б-76	—	—	ТМЧ-122-74	
Позиция	В-40	В-17	В-13	В-12	В-4	В-5	В-12	В-32а	В-41а	В-33в	В-38	В-39

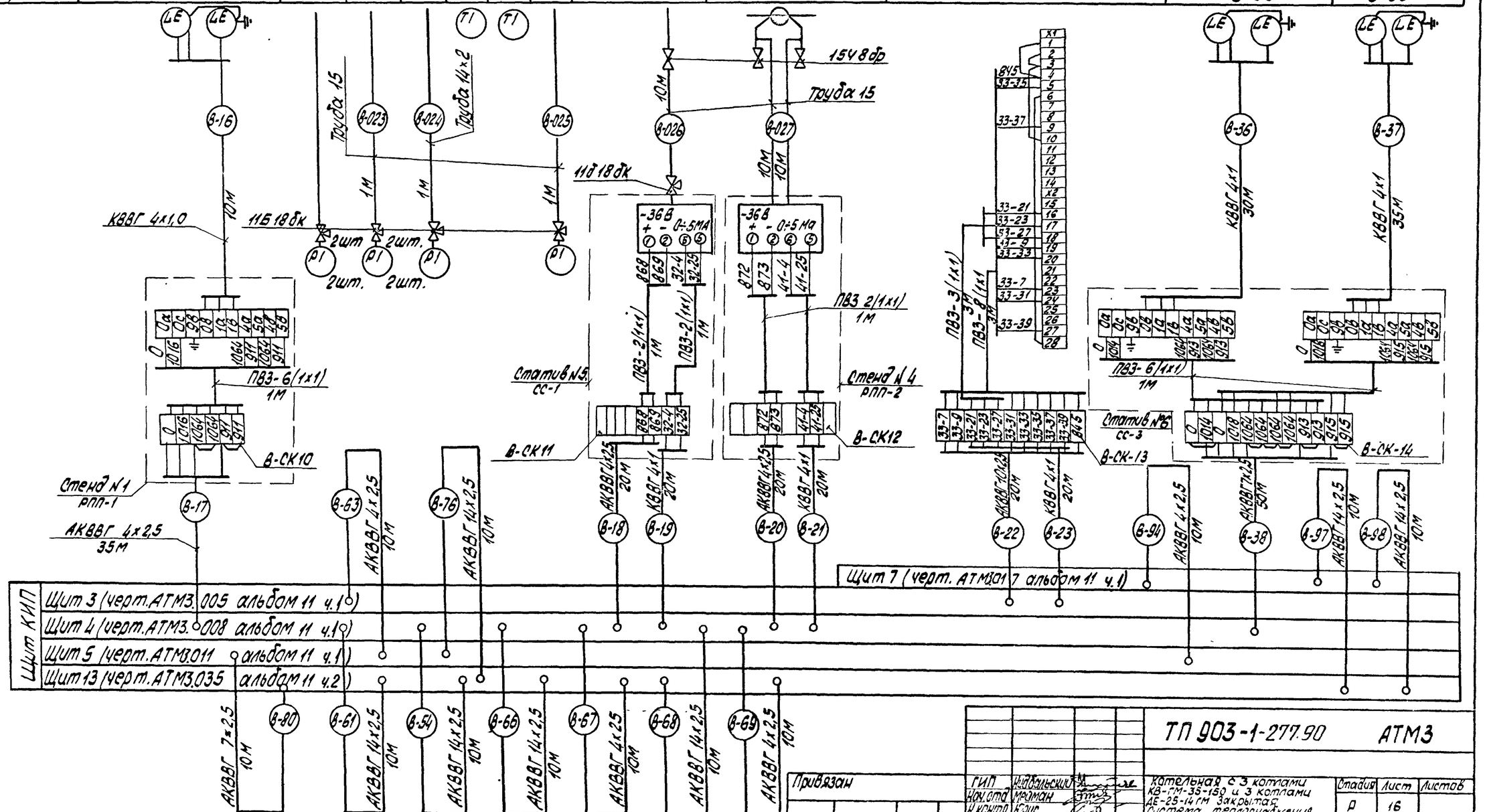

Привязан	ГИП	Нидбальский		ТП 903-1-277.90 АТМ3	
	Нач. отд.	Мейман		Котельная с 3 котлами КВ-ГМ-35-150 и 3 котлами ДЕ-25-14 ГМ закрытая. Система теплоснабжения.	Стадия: Р; Лист: 16; Листов:
	Н. контр.	Юрис			
	Гл. спец.	Дружинина		Вспомогательное оборудование водогрейной части. Схема соединений внешних проводок (продолжение).	ЛАТГИПРОПРОМ
Инв. №	Вед. инж.	Индане			
	Инж.	Мирченко			

Копировал: Лол 24342-11 19 Формат А2

Альбом 10

Наименование параметра и место отбора импульса	Сетевая вода		Пар	Химочищенная вода	Сетевая вода	
	Регулятор температуры прямой сетевой воды (см. лист 11)		Регулятор давления в деаэраторе (см. лист 13)	Регулятор уровня в деаэраторе (см. лист 12)	Регулятор рециркуляции (см. лист 13)	
	Трубопровод в теплосеть	У регулирующего клапана на трубопроводе перепуска	У регулирующего клапана на трубопроводе к деаэратору	У регулирующего клапана на трубопроводе за подогревателем химочищенной воды	Коллекторы к котлам и от котлов	У регулирующего клапана на сетевой воде
Категория трубной проводки	—				V	—
Обозначение чертежа установки	ТМ4-147-87	—		—	ТМ4-226-76	—
Позиция	В-11а	В-11в	В-32в	В-41в	В-34а	В-34в

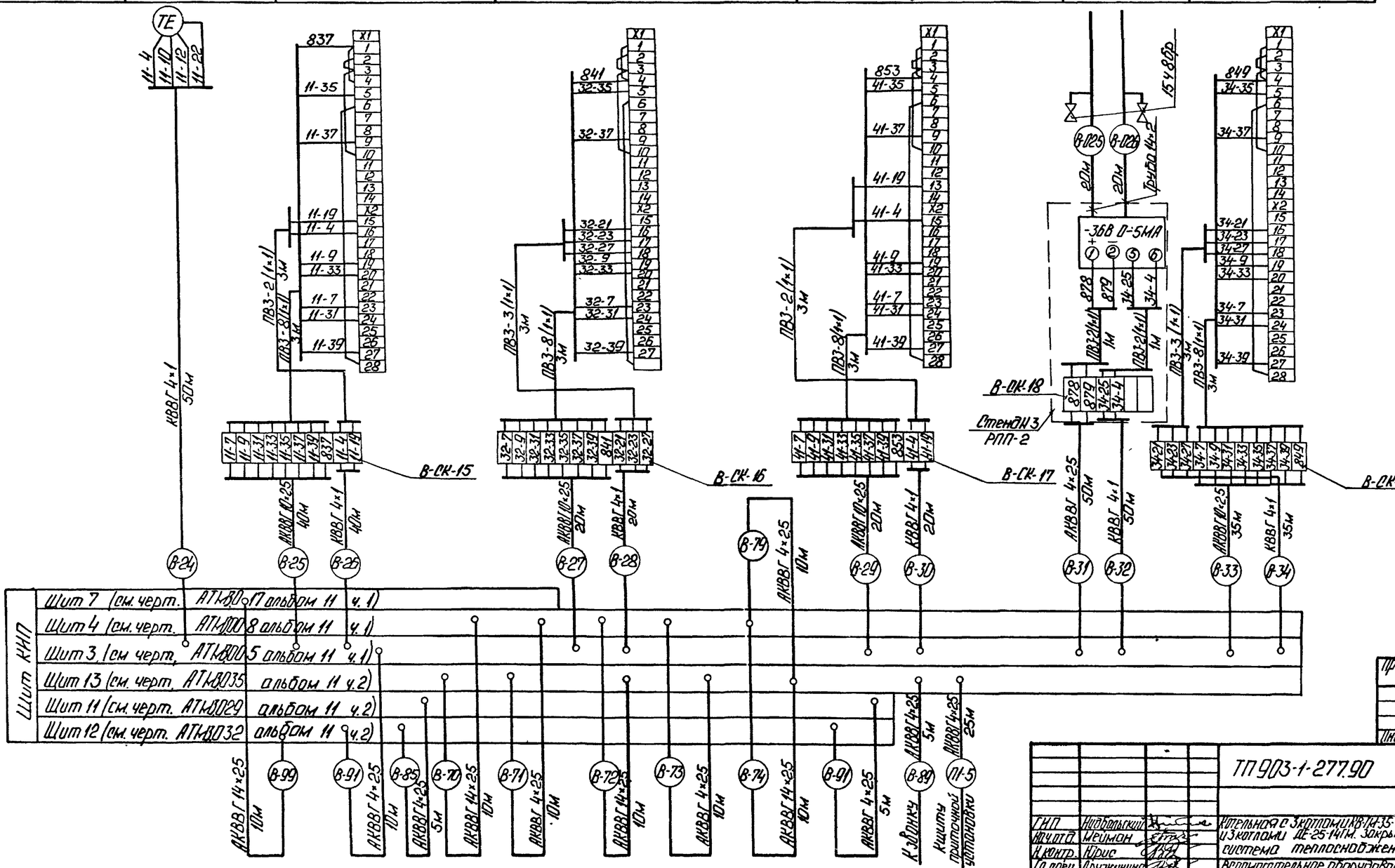

Инв. № подл. | Подп. и дата | Взам. инв. №

Привязан

Инв. №

ГИП	Нидбольский		
Нач. отд.	Мейман		
Н. контр.	Юрис		
Гл. спец.	Дружинина		
Вед. инж.	Индане		
Инж.	Мирченко		

ТП 903-1-277.90 АТМ3

Котельная с 3 котлами КВ-ТМ-35-150 и 3 котлами ДЕ-25-14ГМ. Закрытая система теплоснабжения.

Вспомогательное оборудование водогрейной части. Схема соединений внешних проводок (окончание)

Стадия	Лист	Листов
Р	17	

ЛАТГИПРОПРОМ

Копировал 24342-11 20 Формат А2

Альбом 10

Щит 3

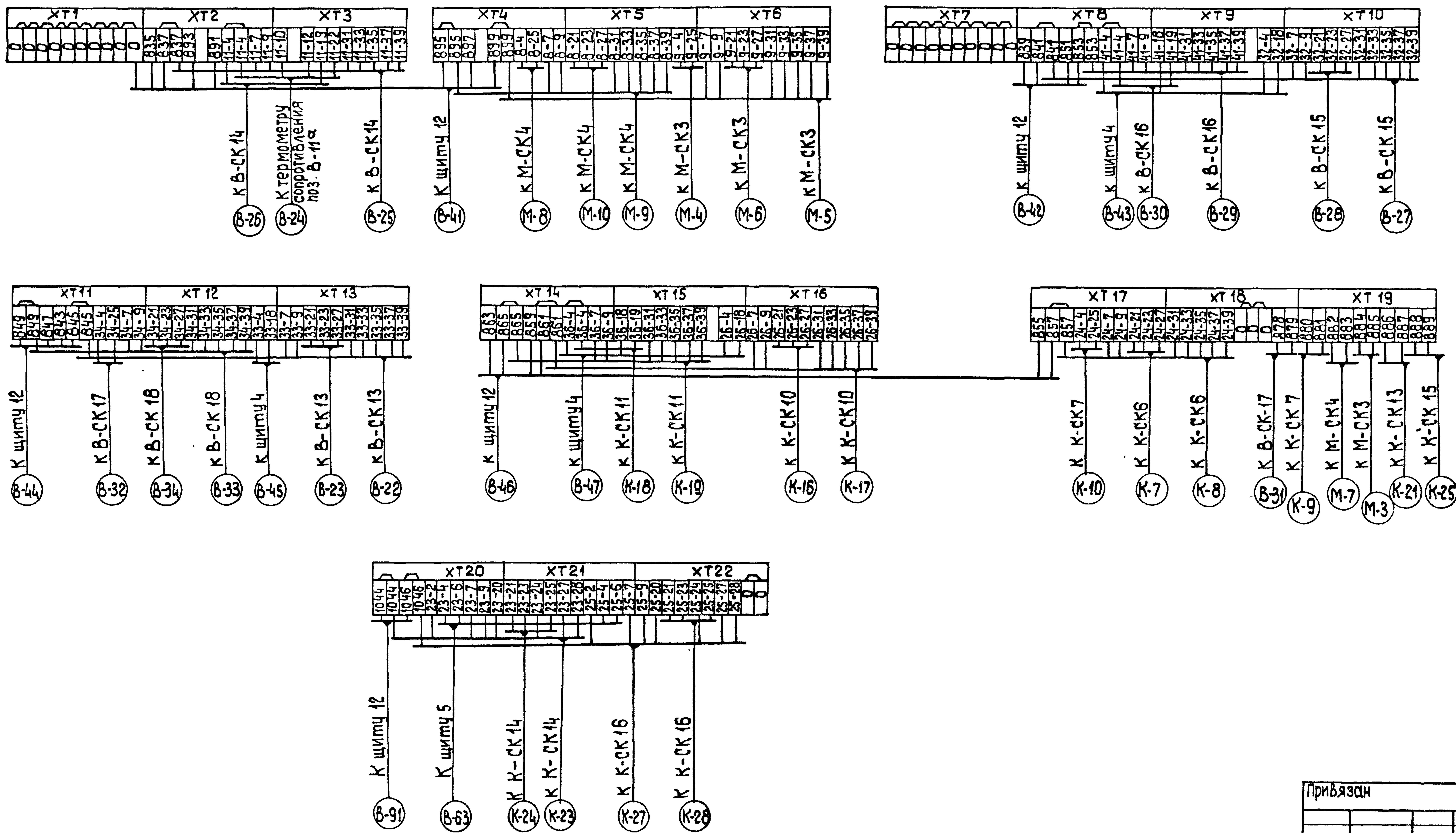

Привязан			
Инв. №			

ГИП	Нибальский	ТП 903-1-277.90	АТМ3
Нач. отд.	Мейман	Котельная с 3 котлами КВ-ГМ-35-150 и 3 котлами ДЕ-25-14ГМ. Закрытая система теплоснабжения.	Стадия Р, Лист 18, Листов
Н. контр.	Юрис	Вспомогательное оборудование водогрейной части. Схема подключения проводок (начало).	ЛАТГИПРОПРОМ
Гл. спец.	Дружинина		
Вед. инж.	Индане		

Инв. № подл. | Подп. и дата | Взам. инв. №

Копировал ЗЯ 24342-11 21 Формат А2

Альбом 10

Шифт 4

Инв.№ подл.	Подп. и дата	Взам.инв.№

Копировал Формат А2

24342-11 22

ТП 903-1-277.90 АТМ3

Котельная 3 х ротационных КВ-ГМ-35-150 с котлами ДЕ 25-14ГМ с закрытой системой теплоснабжения.

Схема принципиальная электрическая внешних проводок

Стадия Р | Лист 19 | Листов

ЛАТГИПРОПРОМ

Привязан

Инв.№

Взам.инв.№

Подп. и дата

Инв.№ подл.

ХТ1 — ХТ28, ХТ2Х, ХТ3Х, ХТ4Х, ХТ5Х, ХТ6Х, ХТ7Х, ХТ8Х, ХТ9Х, ХТ10Х, ХТ11Х, ХТ12Х, ХТ13Х, ХТ14Х, ХТ15Х, ХТ16Х, ХТ17Х

К шкафу 13 (В-71)
К шкафу 14 (В-15)
К шкафу 3-1 (В-42)
К шкафу 2-1 (В-44)
К шкафу 1-1 (В-43)
К шкафу 6-9 (В-41)
К шкафу 5-9 (В-62)
К шкафу 5 (В-19)
К шкафу 4-9 (В-61)
К шкафу 13 (В-5)
К Г-СК-1 (Г-3)
К шкафу 12 (В-60)
К ПОЗ. К-35 (Н-15)
К К-СК9 (Н-12)
К В-СК14 (В-38)
К В-СК10 (В-17)
К ОК1 (1)
К шкафу горячего водоснабжения (Н-14)
К шкафу 3 (В-21)
К В-СК12 (В-43)
К В-СК11 (В-19)
К шкафу 3 (В-45)
К В-СК3 (В-8)
К шкафу 14 (В-59)
К шкафу 13 (В-67)
4 ш/п.3 (315)
К шкафу 13 (В-68)
4 ш/п.1 (309)
К СК3 (Н-3)
К В-СК12 (В-20)
К В-СК3 (В-7)
К В-СК11 (В-18)
К шкафу 13 (В-70)
4 ш/п.4 (316)
К шкафу 13 (В-64)
К шкафу 5 (В-63)
3 ш/п.2 (301)
К шкафу 13 (В-66)
К шкафу 5 (В-65)
К К-СК3 (Н-4)
К шкафу 3 (В-4)
К шкафу 5 (В-13)
К шкафу 13 (В-14)
3 ш/п.1 (308)
К шкафу 13 (В-72)
3 ш/п.4 (307)
К шкафу 13 (В-6)
К шкафу 13 (В-73)

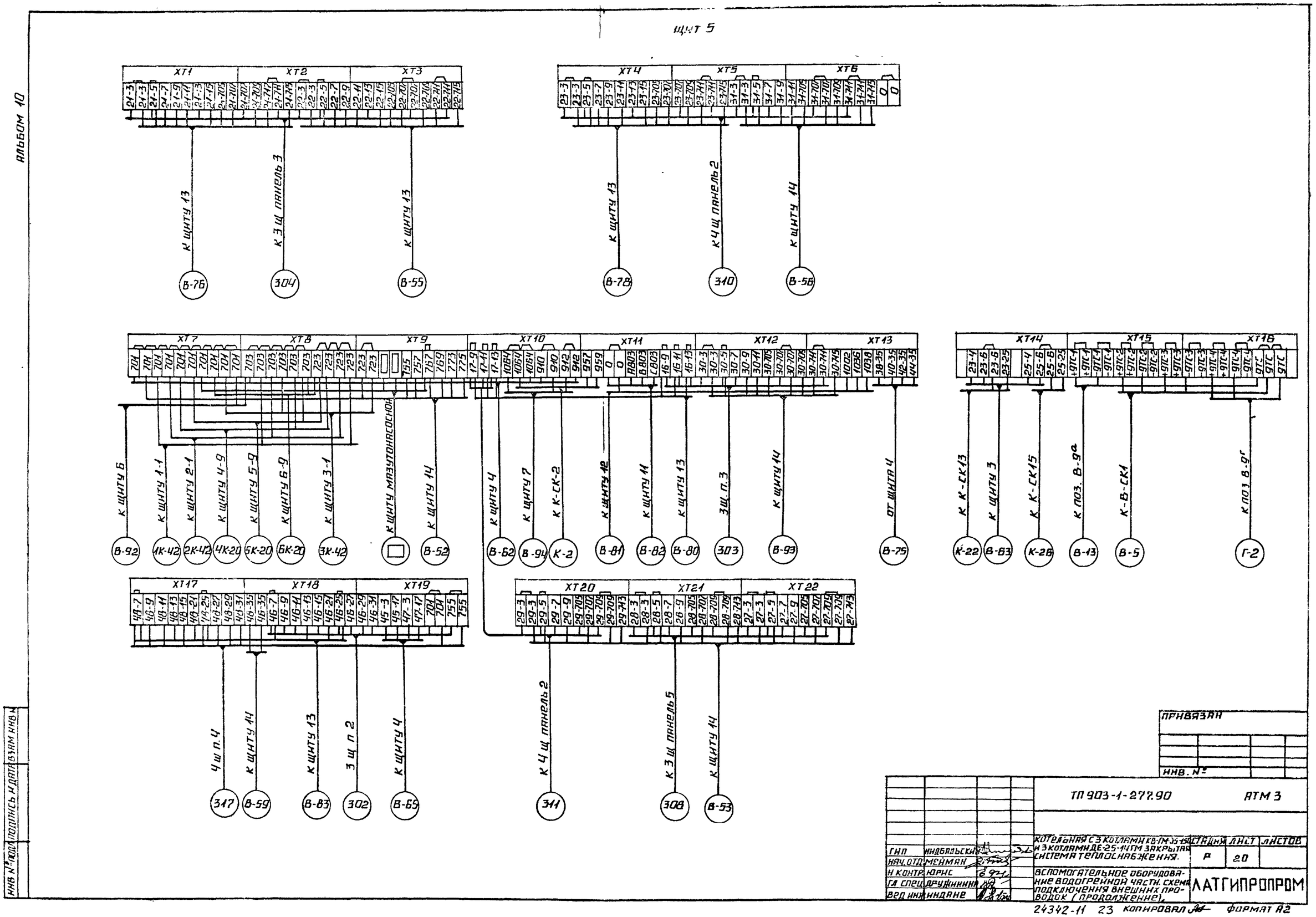

АЛЬБОМ 10
ЩИТ 5
XT1
XT2
XT3
XT4
XT5
XT6
К ЩИТУ 13
К 3 Щ ПАНЕЛЬ 3
К ЩИТУ 13
К ЩИТУ 13
К 4 Щ ПАНЕЛЬ 2
К ЩИТУ 14
В-76
304
В-55
В-78
310
В-56
XT7
XT8
XT9
XT10
XT11
XT12
XT13
XT14
XT15
XT16
К ЩИТУ 6
К ЩИТУ 1-1
К ЩИТУ 2-1
К ЩИТУ 4-9
К ЩИТУ 5-9
К ЩИТУ 6-9
К ЩИТУ 3-1
К ЩИТУ МАЗУТОНАСОСНОЙ
К ЩИТУ 14
К ЩИТУ 4
К ЩИТУ 7
К К-СК-2
К ЩИТУ 12
К ЩИТУ 11
К ЩИТУ 13
3Щ. П.3
К ЩИТУ 14
ОТ ЩИТА 4
К К-СК13
К ЩИТУ 3
К К-СК15
К ПОЗ. В-9а
К-В-СК1
К ПОЗ. В-9г
В-92
1К-42
2К-42
4К-20
5К-20
6К-20
3К-42
В-52
В-62
В-94
К-2
В-81
В-82
В-80
303
В-93
В-75
К-22
В-63
К-26
В-13
В-5
Г-2
XT17
XT18
XT19
XT20
XT21
XT22
4 Ш П.4
К ЩИТУ 14
К ЩИТУ 13
3 Щ П 2
К ЩИТУ 4
К 4 Щ ПАНЕЛЬ 2
К 3 Щ ПАНЕЛЬ 5
К ЩИТУ 14
317
В-59
В-83
302
В-65
311
308
В-53
ПРИВЯЗАН
ИНВ. №
ТП 903-1-277.90
АТМ 3
ГИП
НАЧ. ОТД.
Н КОНТР.
ГЛ СПЕЦ
ВЕД ИНЖ
ИНДБАЛЬСКИЙ
МЕЙМАН
ЮРИС
ДРУЖИНИНА
ИНДАНЕ
КОТЕЛЬНАЯ С 3 КОТЛАМИ КВ-ГМ-35-150 И 3 КОТЛАМИ ДЕ-25-14ГМ ЗАКРЫТАЯ СИСТЕМА ТЕПЛОСНАБЖЕНИЯ.
СТАДИЯ
ЛИСТ
ЛИСТОВ
Р
20
ВСПОМОГАТЕЛЬНОЕ ОБОРУДОВАНИЕ ВОДОГРЕЙНОЙ ЧАСТИ. СХЕМА ПОДКЛЮЧЕНИЯ ВНЕШНИХ ПРОВОДОК (ПРОДОЛЖЕНИЕ).
ЛАТГИПРОПРОМ
24342-11 23 КОПИРОВАЛ
ФОРМАТ А2
ИНВ № ПОДЛ
ПОДПИСЬ И ДАТА
ВЗАМ ИНВ №

Альбом 10

ЩИТ 6

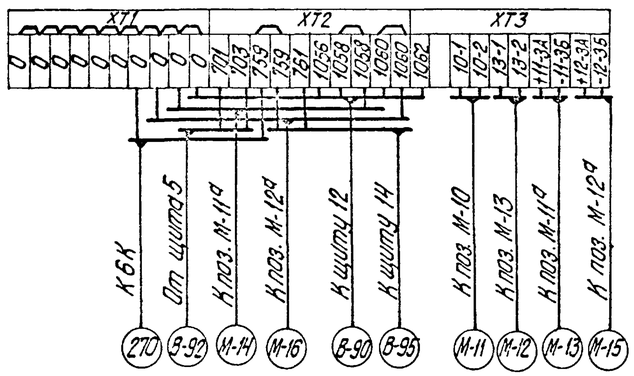

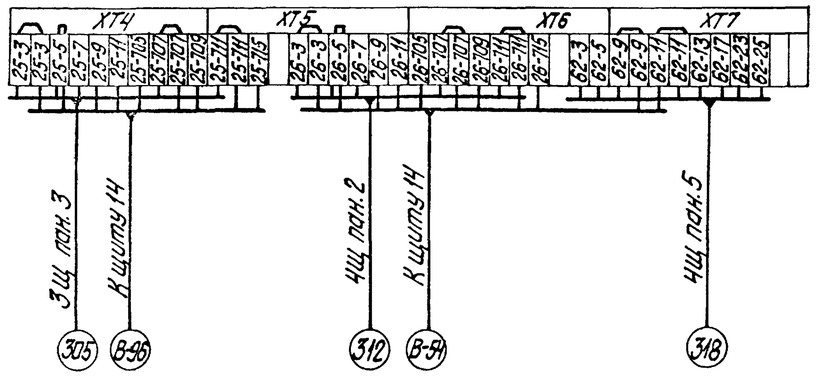

ЩИТ 7

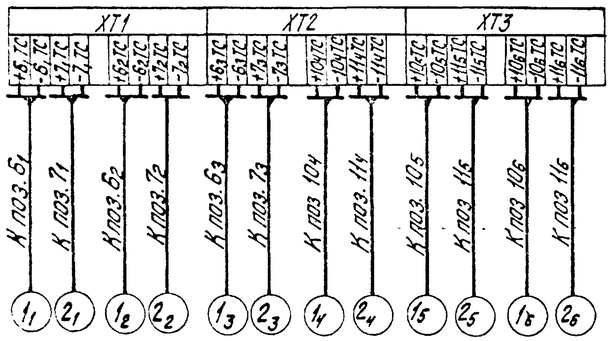

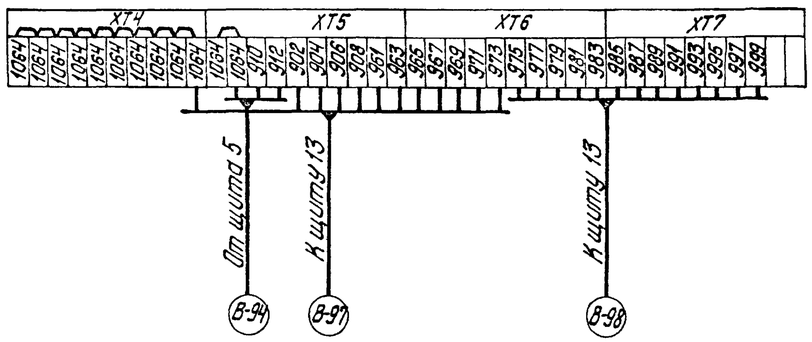

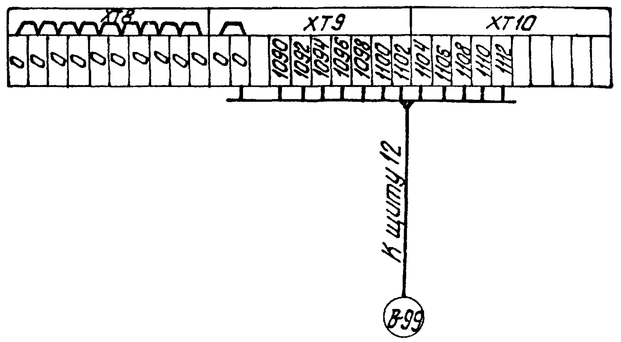

ЩИТ 11

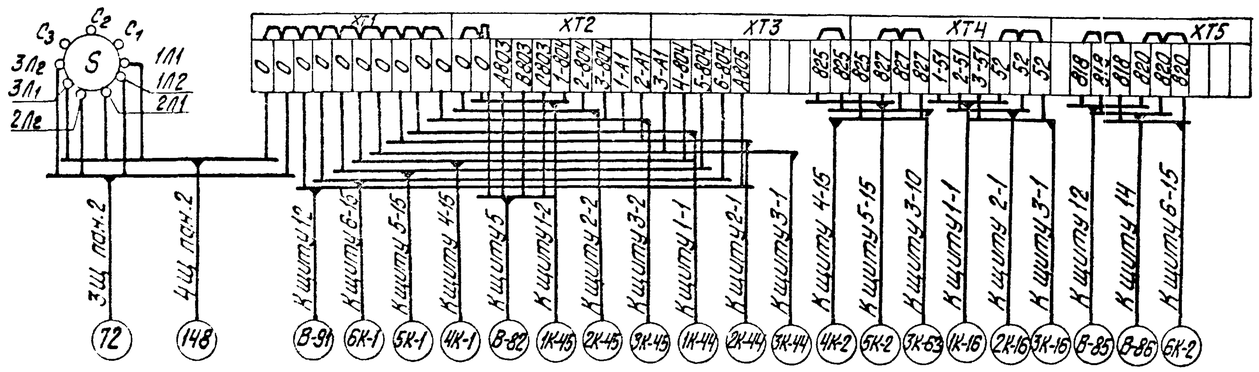

Привязан

Инв. №

			ТП 903-1-277.90 АТМ3		
ГИП	Жабельский		Котельная с 3 котлами КВ-ГМ-35-150 и 3 котлами ДЕ-25-14ГМ. Закрытая система теплоснабжения. Вспомогательное оборудование. Схема подключения внешних проводок (продолжение).	Стадия	Лист	Листов
Нач. отд.	Мейман			Р	21	
Н. контр.	Юрис					
Гл. спец.	Дружинина			ЛАТГИПРОПРОМ		
Нед. инж.	Индане					

Копировал Дубкова 24342-11 24 формат А2

Альбом 10

ЩИТ12

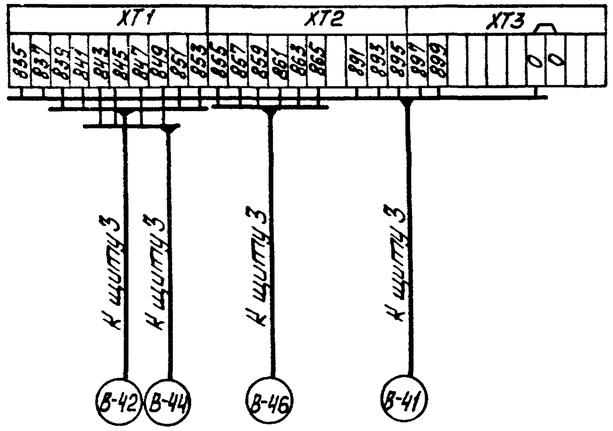

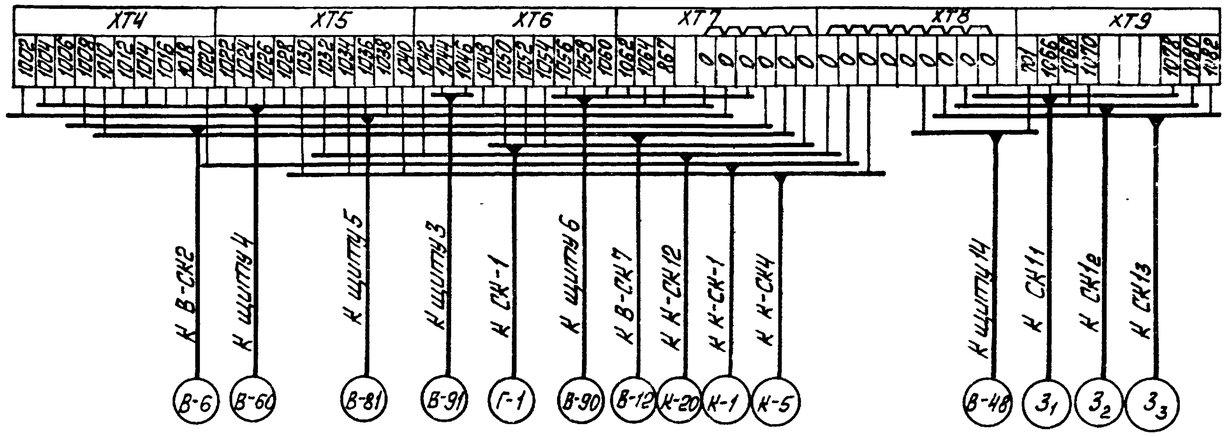

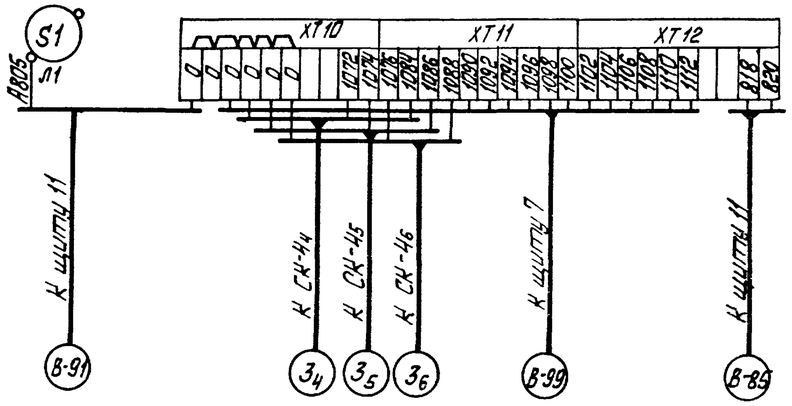

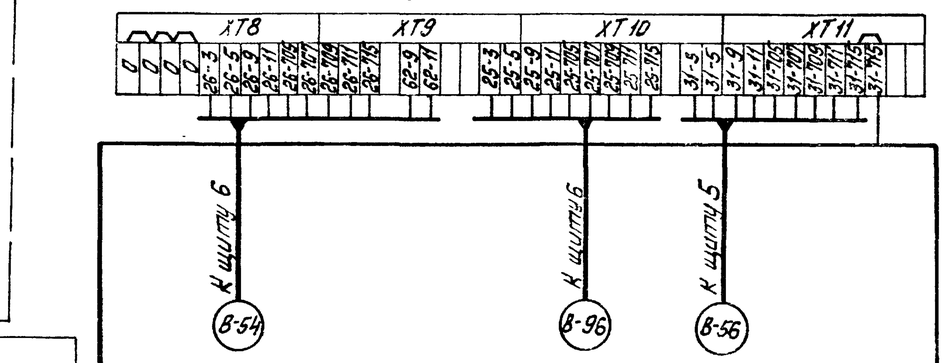

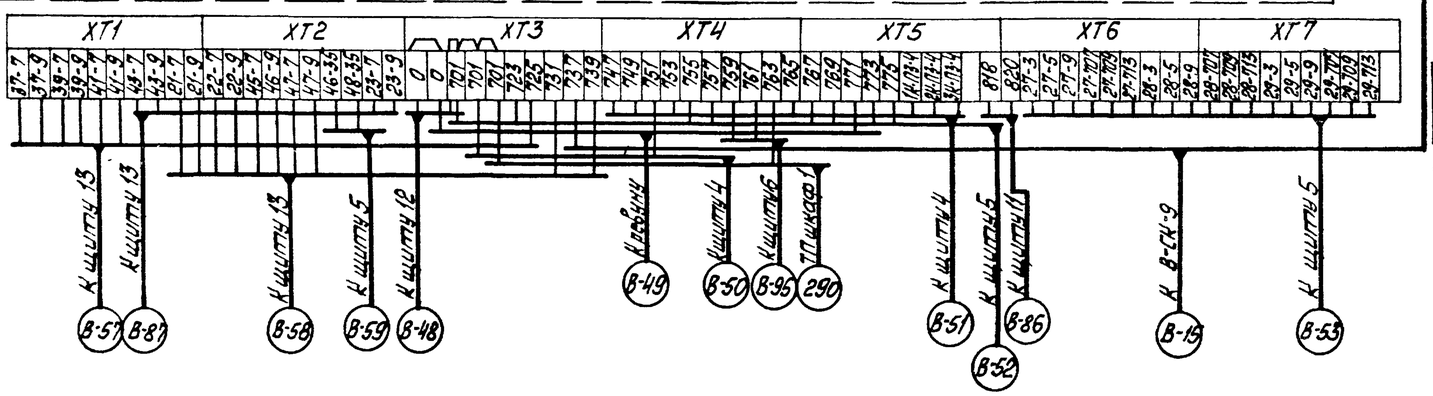

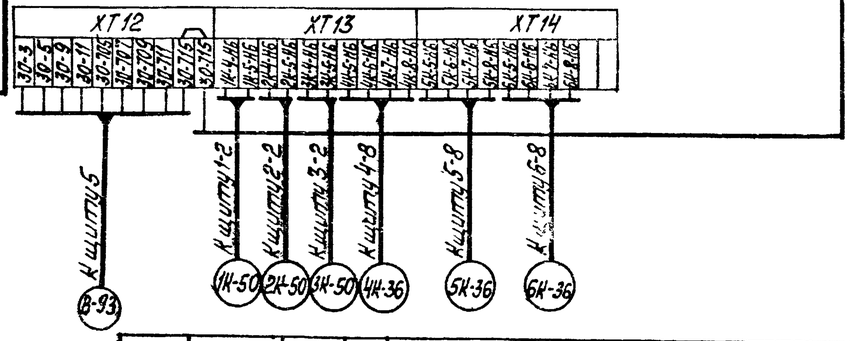

Взам. инв. № | Подп. и дата | Инв. № подл.

				ТП 903-1-277.90	АТМ3
Привязан					
	ГИП	Кобальский		Котельная с 3 котлами КВ-ГМ-35-150 и 3 котлами ДЕ-25-14ГМ. Закрытая система теплоснабжения. Вспомогательное оборудование. Схема подключения внешних проводок (проводящие).	Стадия: Р; Лист: 22; Листов:
	Нач. отд	Нейман			
	Н. контр	Юрис			
Инв. №	Гл. спец.	Докучина			ЛАТГИПРОПРОМ
	Ред. инж.	Иванова			

Копировал Ивак 24342-11 25 Формат А2

ЩИТ13

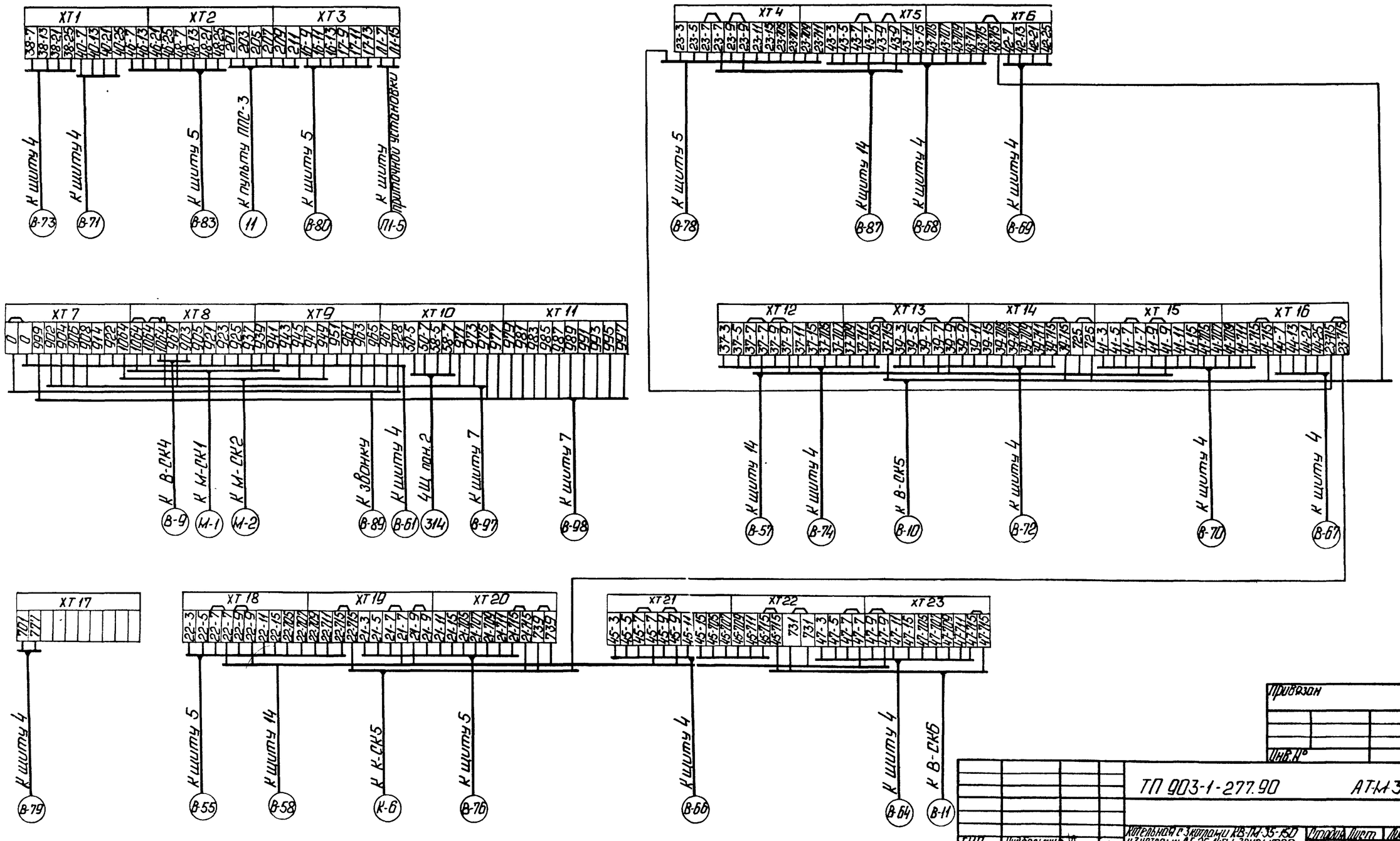

Альбом 10

Инв. № подл. | Подп. и дата | Взам. инв. №

Привязан

Инв. №

ТП 903-1-277.90 АТ-М3

ГИП	Ниддальский	Котельная с 3 котлами КВ-ТМ-35-150 и 3 котлами ДЕ-25-14ГМ. Закрытая система теплоснабжения.	Стадия	Лист	Листов
Нач.отд.	Мейман		Р	23	
Н.контр.	Юрис	Вспомогательное оборудование. Схема подключения внешних проводок (окончание).	ЛАТГИПРОПРОМ		
Гл.спец.	Дружинина				
Вед.инж.	Индане				

Копировал: 24342-11 26 Формат А2

Альбом 10

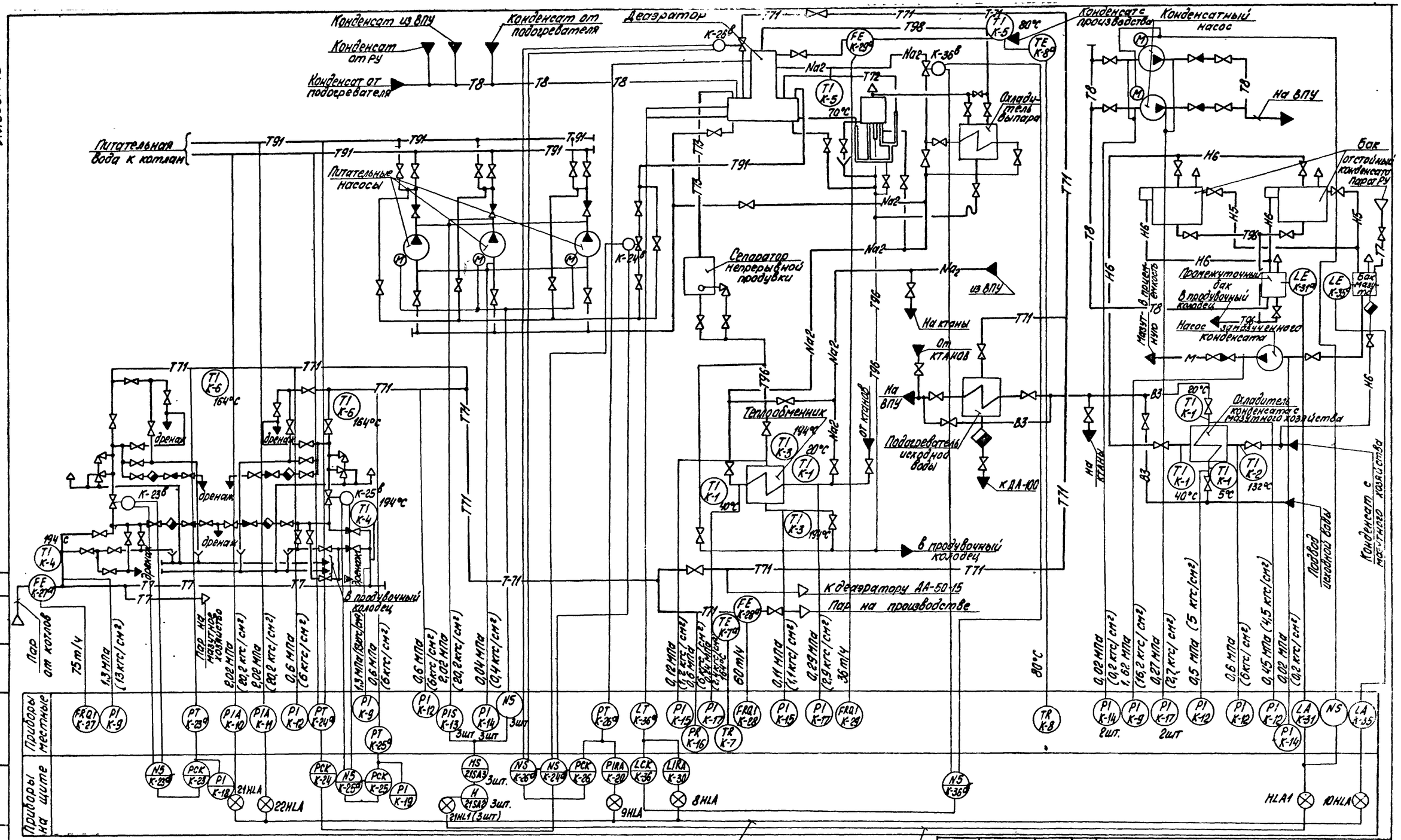

Согласовано

Отдел ТМ Шостак

Взам. инв. №

Инв. № подл. | Подпись и дата

Гл. инж. пр.	Нидбальский		
Нач. отд.	Мейман		
Н. контр.	Юрис		
Гл. спец.	Дружинина		
Вед. инж.	Индане		

Привязан

Инв. №

ТП 903-1-277.90 АТМ3

Котельная с 3 котлами КВ-ГМ-35 и 3 котлами ДЕ-25-14ГМ. Закрытая система теплоснабжения.

Вспомогательное оборудование паровой части. Схема автоматизации.

Стадия	Лист	Листов
Р	24	

ЛАТГИПРОПРОМ

Копировал 24342-11 27 Формат А2

Альбом 10

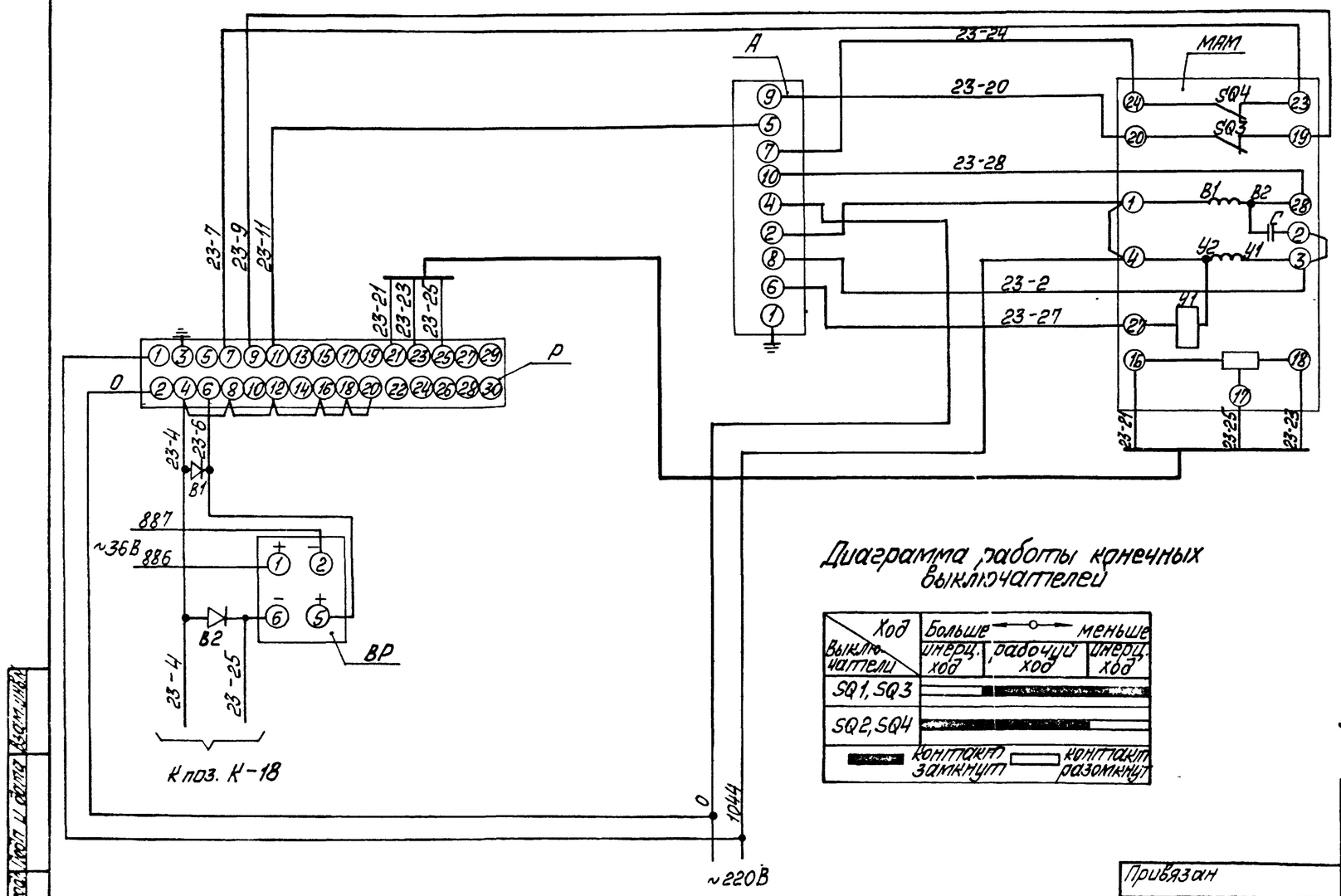

Поз. обозначение	Наименование	Кол.	Примечание
	Щит 3		
Р	Прибор регулирующий РС 29.1.12 ТУ25.0205.139-85	1	
А	Усилитель трёхпозиционный У29.3 ТУ 25.0205.139-85	1	
	Щит 5		
В1; В2	Диод 0,4÷0,6В КД-102А	2	
	Аппаратура по месту		
МАМ	Механизм электрический однооборотный контактный МЭО-100/25-0,25У ГОСТ 7192-80	1	
ВР	Преобразователь измерительный Сапфир-22 ТУ 25.02.73013 6-83 Выходной сигнал 0÷5 мА	1	

Диаграмма работы конечных выключателей

Ход / Выключатели	Больше ← → меньше: инерц. ход	рабочий ход	инерц. ход
SQ1, SQ3			
SQ2, SQ4			

контакт замкнут; контакт разомкнут

Регуляторы		Питание			
		МЭО	РС29	Сапфир-22	
Регулятор давления	К-25	1046	1046	888	889

1. Схему электрического питания см черт. АТМ3 л 5,6,7
2. Данный чертёж разработан для регулятора давления РУ №1 поз. К-23 и применяется для регулятора давления РУ №2 поз. К-25 согласно таблицы применимости.
3. Маркировка соответствует маркировке на чертежах автоматизации блока БРУ-40.

ТП 903-1-277.90 АТМ3

Привязан

Инв. №

ГИП	Нудбальский	
Нач отд	Мейман	
Н контр	Юрис	
Гл спец	Дружинина	
Вед инж	Индане	

Котельная с 3 котлами КВ-ГМ-35-150 и 3 котлами ДЕ-25-14ГМ Закрытая система теплоснабжения. Вспомогательное оборудование паровой части схема электрическая принципиальная регулятора давления.

Стадия	Лист	Листов
Р	25	

ЛАТГИПРОПРОМ

Копировал 24342-11 28 Формат А2

Альбом 10

Наименование параметра и место отбора импульса	Пар	Питательная вода		Паровоздушная смесь	Питательная вода	Химочищенная вода	Дренаж	Конденсат	Исходная вода	Пар		Конденсат		Исход вода
	Расход	Давление		Давление	Уровень	Температура		Давление			Температура	температура		
	Паропровод за котлами	Трубопроводы к котлам ДЕ-25-14ГМ		Головка деаэратора	Бак деаэратора	Трубопровод до и после теплообменника		Трубопровод до охладителя конденсата	Трубопровод до и после охладителя конденсата	Паропровод на производство		Трубопроводы до и после охладителя конденсата		
Категория трубной проводки	IV	IV				—		V	V	IV	—	—		—
Обозначение чертежа установки	—	ТКЧ-3149-70		ТМЧ-226-76	—	ТМЧ-142-87	ТМЧ-143-87	ТКУ-3138-70	ТКУ-3137-70	ТКУ-3149-70	ТМЧ-172-87	ТМЧ-143-87		ТМУ-142-87
Позиция	К-27	К-11	К-10	К-26а	К-36а	К-1	К-3	К-12	К-12	К-16	К-7	К-1	К-2	К-1

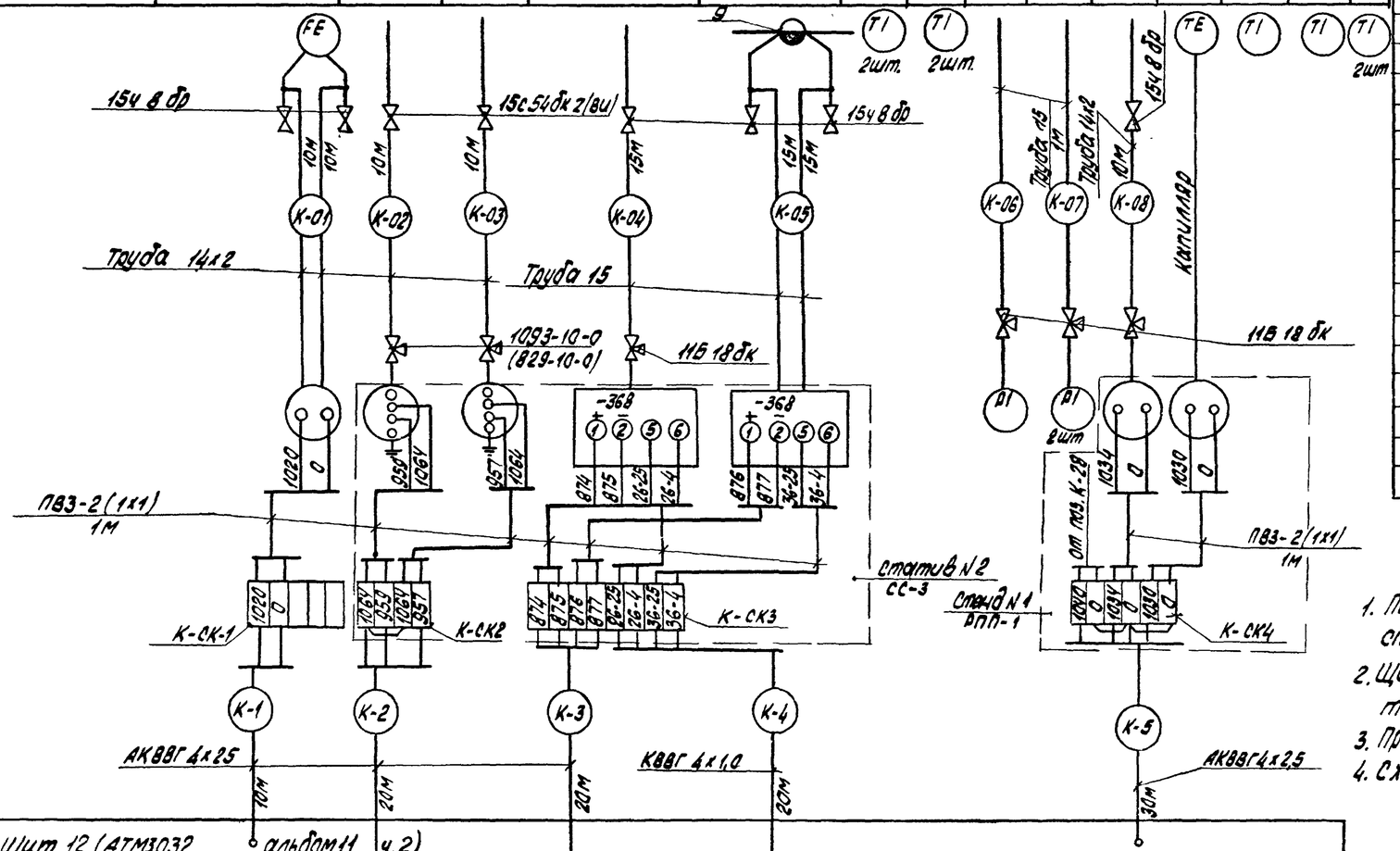

Поз. обозн.	Наименование	Кол.	Примечание
1	Кран натяжной Ру 16 Ду 15		
	11Б 18 бк ТУ26-07-1061-84	23	
2	Вентиль запорный		
	Ру 16 Ду 15 15Г 8 бр ГОСТ 18722-73	12	
	Коробка соединительная		
	ТУ 36.1763-78		
3	КС-10	10	
4	КС-20	5	
5	Металлорукав РЗ-Ц-Х-Ф 25		
	ТУ 22-3988-77	55	М
	Кабель ГОСТ 1508-78		
6	АКВВГ 4х2,5	380	То же
7	АКВВГ 10х2,5	240	"
8	КВВГ 4х1	340	"
9	Сосуд уравнительный ОСТ 25116-84	1	"
10	Провод ПВ3 сеч. 1мм² ГОСТ 6323-79	220	"
13	Труба 15 ГОСТ 3262-75	90	"
12	Труба 14х2 ГОСТ 8734-76	100	"
13	Вентиль муфтовый	7	
	Ру160 Ду15 15с54бк2(ви) ГОСТ 23230-78		
14	Вентиль трехходовой	8	
	Ру140 Ду10 1093-10-0 (829-10-0)		

1. Позиции приборов и аппаратуры указаны согласно спецификации на оборудование АТМ3.С01 Альбом 17.
2. Щит, местные электрические приборы и соединительные коробки заземлить.
3. Провод ПВ3 проложить в металлорукаве РЗ-Ц-Х-Ф25.
4. Схема выполнена на 3 листах.

Щит КИП			
	Щит 12 (АТМ3.032	альбом 11	ч.2)
	Щит 4 (АТМ3.008	альбом 11	ч.1)
	Щит 5 (АТМ3.011	альбом 11	ч.1)

Инв.№ подл. | Подп. и дата | Взам.инв.№

Привязан

Инв.№

ГИП	Жабальский		
Нач.отд.	Мейман		
Н.контр.	Юрис		
Н.сект.	Дружинина		
Вед.инж.	Иванов		
Инженер	Чурченко		

ТП 903-1-277.90 АТМ3

Котельная с 3 котлами КВ-ГМ-35-150 и 3 котлами ДЕ-25-14ГМ закрытая система теплоснабжения.

Вспомогательное оборудование паровой части. Схема соединений внешних проводок (начало).

Стадия	Лист	Листов
Р	26	

ЛАТГИПРОПРОМ

Копировал: Лом-24342-11 29 Формат А2

Альбом 10

Наименование параметра и место отбора импульса	Дренаж	Питательная вода				Конденсат			Питательная вода		Химочищенная вода	Пар	Конденсат	Замазученный конденсат	Пар	Химочищенная вода
	Давление								Регулятор давления (см. л. 13)	Давление		Расход	Уровень		Регулятор давления в деаэраторе (см. лист 13)	Регулятор уровня в деаэраторе (см. лист 12)
	Трубопровод до и после теплообменника	Трубопроводы до и после питательных насосов				Трубопроводы до и после конденсатных насосов			Трубопровод к котлам ДЕ-25-14ГМ		Трубопровод до и после теплообменника	Паропровод на производство	Промежуточный бак конденсата	Бак сбора отстоявшегося мазута	Паропровод к деаэратору	Трубопровод химочищенной воды
Категория трубной проводки	IV				IV				—	IV			—		—	—
Обозначение чертежа установки	ТК4-3137-70		ТК4-3150-70			ТК4-3137-70			—	ТК4-3149-70	ТК4-3139-70	—	ТК4-122-74	—	—	—
Позиция	К-15	К-14	К-13₁	К-13₂	К-13₃	К-14	К-17	К-17	К-24 в	К-24 а	К-17	К-28	К-31 а	К-35 а	К-26 в	К-36 в

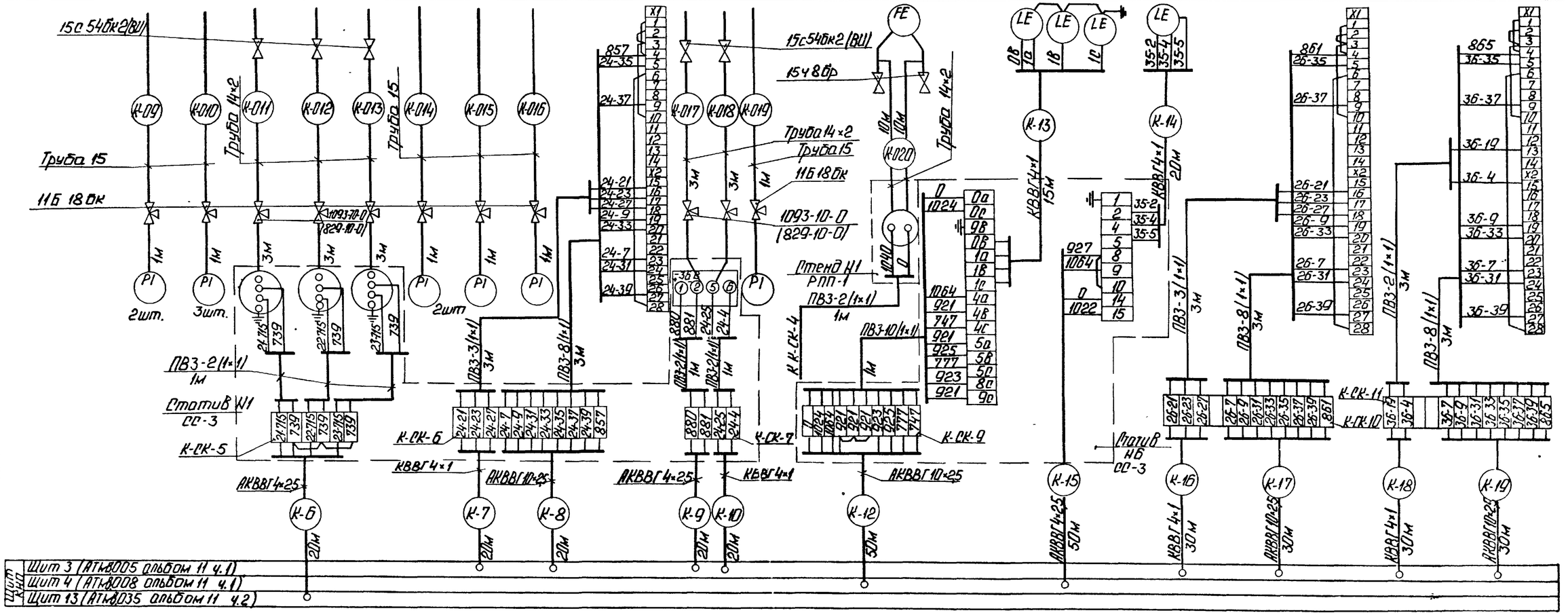

Привязан

Инв. №

ТП	Нидбальский		
Нач. отд.	Мейман		
Н. контр.	Юрис		
Гл. спец.	Дружинина		
В. инж.	Индане		
Инж.	Мирченко		

ТП 903-1-277.90 АТМ3

Котельная с 3 котлами КВ ТМ 15-150 и 3 котлами ДЕ-25-14ГМ. Закрытая система теплоснабжения.

Вспомогательное оборудование паровой части. Схема соединений внешних проводок (продолжение).

Стадия	Лист	Листов
Р	27	

ЛАТГИПРОПРОМ

Инв. № подл. | Подп. и дата | Взам. инв. №

Копировал: Ф. 24342-11 30 Формат А2

Альбом 10

Наименование параметра и место отбора импульса	Пар				Замазученный конденсат		Пар		Пар	Конденсат			Хомочищенная вода	Пар	Пар	Пар	Пар
	Давление	Температура	Давление	Температура	Давление		Температура		Давление	Расход	Температура			Давление	Регулятор давления пара РУ №1 (см. л.25)	Давление	Регулятор давления пара РУ №2 (см. л.25)
	Паропровод к РУ1		Паропровод к РУ2		Напорный и всасывающий патрубки насоса замазученного конденсата		Паропровод от РУ1	Паропровод от РУ2	Паропровод от РУ1 и РУ2	Конденсатопровод с производства			Трубопровод к деаэратору	Паропровод за РУ №1	Паропровод к РУ №1	Паропровод за РУ №2	Паропровод к РУ №2
Категория трубной проводки	IV	—	IV	—	IV		—		IV	IV	—			IV	—	IV	—
Обозначение чертежа установок	ТКЧ-3138-70	ТМЧ-142-87	ТКЧ-3138-70	ТМЧ-142-87	ТКЧ-3142-70	ТКЧ-3152-70	ТМ4-142-87		ТКЧ-3138-70	—	ТМЧ-172-87	ТМЧ-142-87	ТМ4-142-87	ТКЧ-3149-70	—	ТКЧ-3149-70	—
Позиция	К-9	К-4	К-9	К-4	К-9	К-14	К-6	К-6	К-12	К-29а	К-8	К-5	К-5	К-23а	К-23в	К-25а	К-25в

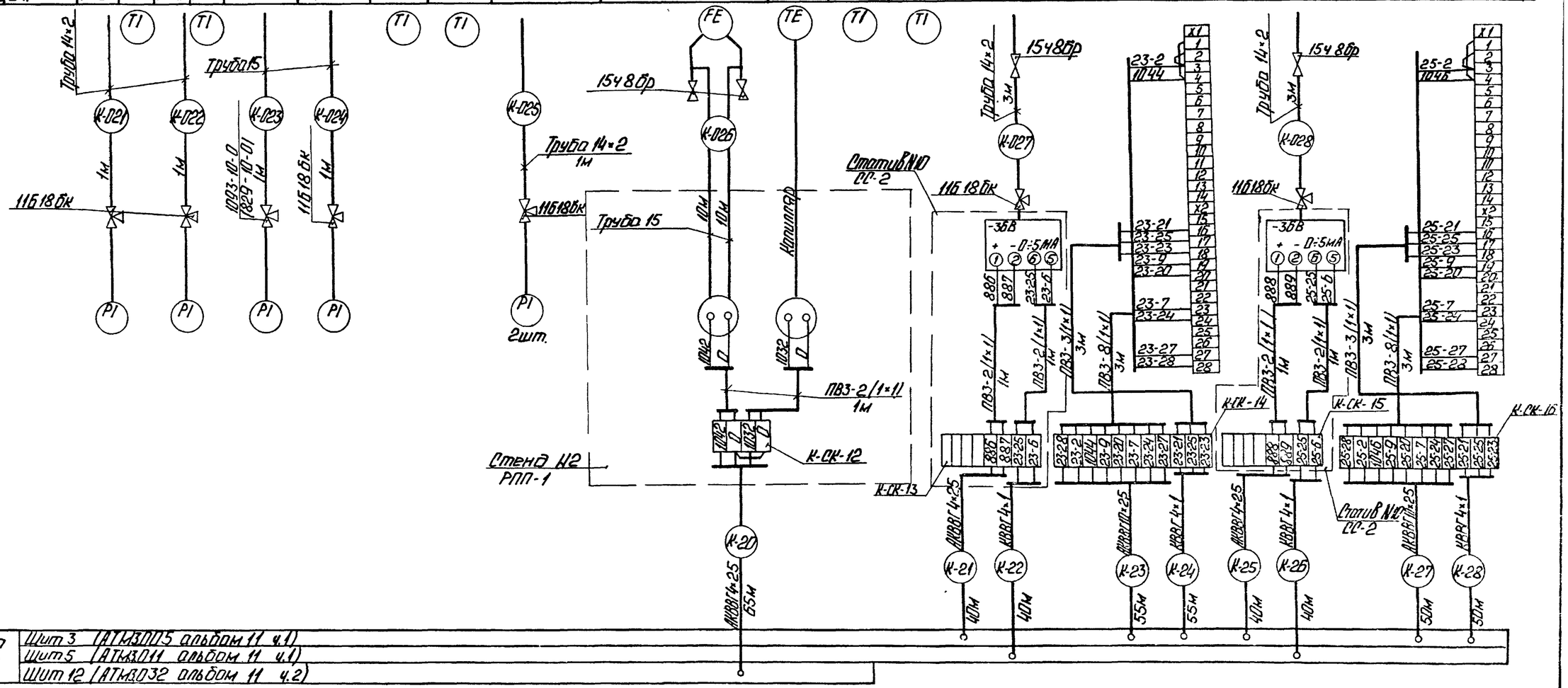

Шит КИП	
	Шит 3 (АТМ3.005 альбом 11 ч.1)
	Шит 5 (АТМ3.011 альбом 11 ч.1)
	Шит 12 (АТМ3.032 альбом 11 ч.2)

Привязан	ГИП	Нидбольский	ТП 903-1-277.90 АТМ3		
	Нач.отд.	Мейман	Котельная с 3 котлами КВ-ГМ-35150 и 3 котлами ДЕ-25-14ГМ. Закрытая система теплоснабжения	Стадия	Лист	Листов
	Н.контр.	Юрис		Р	28	
	Гл.спец.	Дружинин	Вспомогательное оборудование паровой части. Схема соединений внешних проводок. (окончание)	ЛАТГИПРОПРОМ		
Инв.№	Ведущ.	Индане				
	Инж.	Мирченко				

24342-11 31 Копировал 24342-11 31 Формат А2

Инв.№ подл. | Подп. и дата | Взам.инв.№

Альбом 10

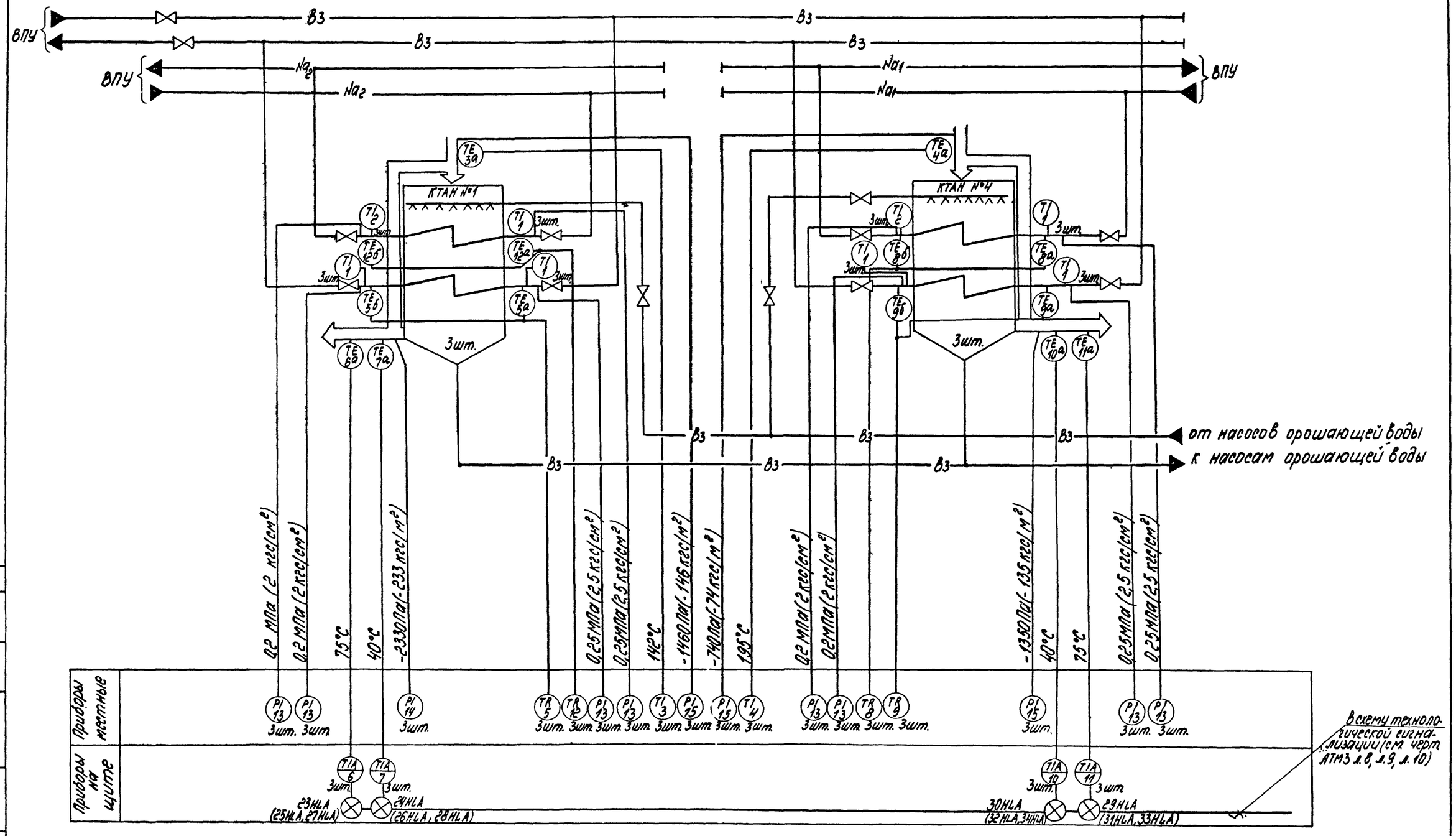

Согласовано
Отдел тм монтаж

Инв.№ подл. | Подпись и дата | Взам.инв.№

Привязан

Инв.№

ГИП	Нибальский		
Нач.отд.	Мейман		
Н.контр.	Юрие		
Гл.спец.	Дружинина		
Вед.инж.	Нибане		
Инж.	Лукинцова		

ТП 903-1-277.90 АТМ3

Котельная с 3 котлами КВ-ГМ-35-150 и 3 котлами ДЕ-25-14ГМ закрытой системы теплоснабжения

Стадия	Лист	Листов
Р	29	

КТАНы. Схема автоматизации.

ЛАТГИПРОПРОМ

24342-11 32

Копировал

Формат А2

Альбом 10

Наименование параметра и место отбора импульса	Исходная вода	Дымовые газы			Химочищенная вода		Исходная вода		Хим. очищенная вода	Исходная вода		Химочищенная вода	Дымовые газы		Химочищенная вода	
	Температура								Давление						Температура	
	Трубопровод	Газоход			Трубопровод				Трубопровод				Газоход		Трубопровод	
	До и после КТАНа №1	к КТАНу N1	от КТАНа N1		к КТАНу N1	от КТАНа N1	к КТАНу N1	от КТАНа N1	к КТАНу N1	к КТАНу N1	от КТАНа N1	от КТАНа N1	от КТАНа N1	к КТАНу N1	к КТАНу №1	от КТАНа №1
Категория трубной проводки	—								V				IV		—	
N установочного чертежа	ТМЧ-142-87	ТМЧ-172-87	ТМЧ 147-87		ТМЧ-172-87				ТКЧ-3136-70				ТКЧ-127-70		ТМЧ-142-87	
Позиция	1	3	6	7	12а	12б	5а	5б	13	13	13	13	14	15	1	2

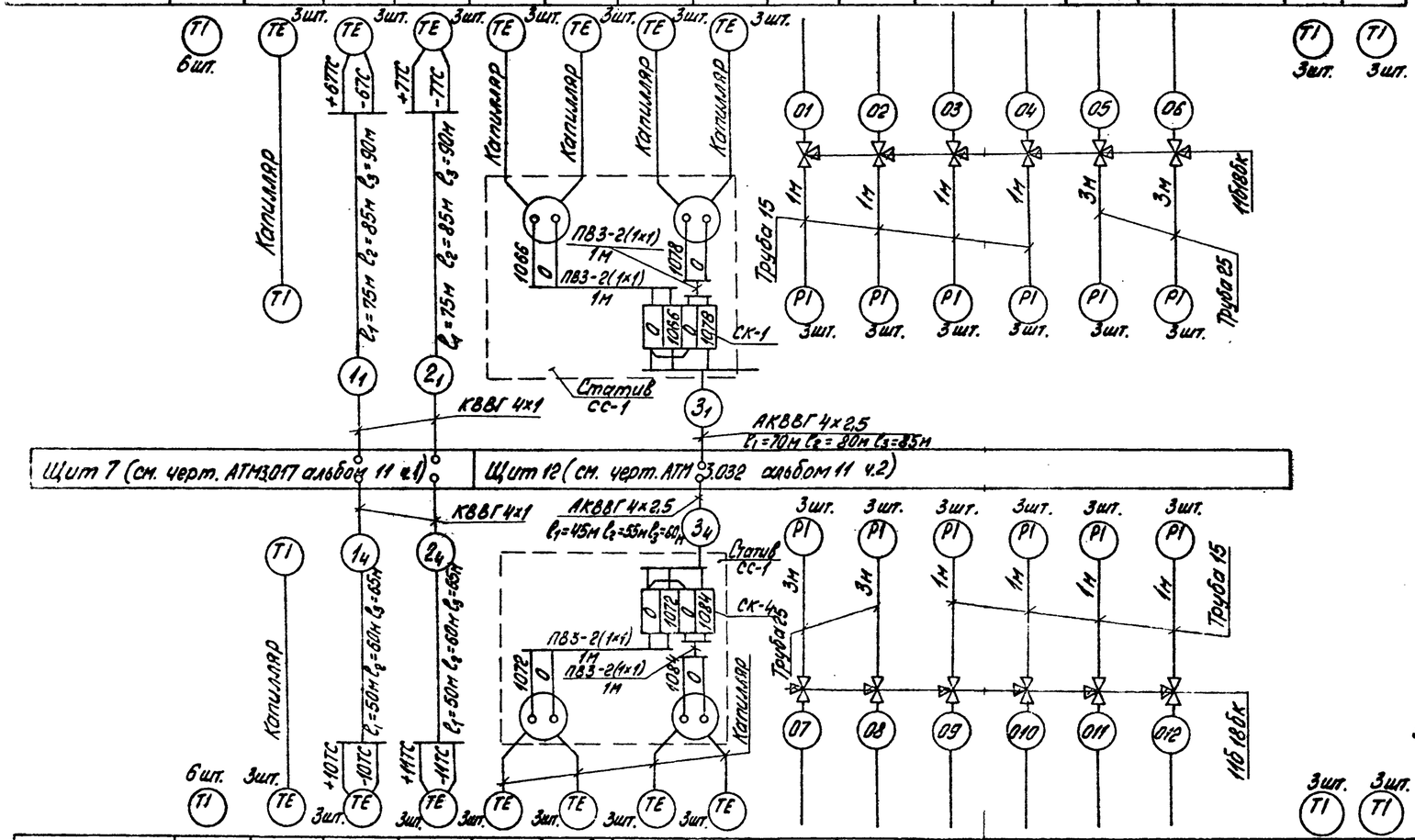

Поз. обозначение	Наименование	Кол.	Примечание
1	Кран натяжной муфтовый 11Б18бк		
	Ру 16 Ду 15 ТУ 26.07-1061-84	36	
2	Коробка соединительная КС-10		
	ТУ 36.1763-78	6	
	Кабель ГОСТ 1508-78		
3	АКВВГ 4х2,5	400	м
4	КВВГ 4х1	860	тоже
5	Провод ПВЗ сеч. 1мм² ГОСТ 6323-79	25	"
6	Труба 25 ГОСТ 3262-75	40	"
7	Труба 15 ГОСТ 3262-75	30	"
8	Металлорукав РЗ-Ц-Х-Ф 25	15	"
	ТУ 22.3988-77		

1. Позиции приборов и аппаратуры указаны согласно спецификации на оборудование АТМЗ.С01 Альбом 17.
2. Щит, местные электрические приборы и соединительные коробки заземлить.
3. Провод ПВЗ проложить в металлорукаве РЗ-Ц-Х-Ф 25.

Позиция	1	4	10	11	8а	8б	9а	9б	15	15	13	13	13	13	1	2
N установочного чертежа	ТМЧ-142-87	ТМЧ 172-87	ТМЧ-147-87		ТМЧ-172-87				ТКЧ-127-70		ТКЧ-3136-70				ТМЧ-142-87	
Категория трубной проводки	—								IV		V				—	
Наименование параметра и место отбора импульса	До и после КТАНа №4	к КТАНу N4	от КТАНа N4		к КТАНу N4	от КТАНа N4	к КТАНу N4	от КТАНа N4	к КТАНу N4	от КТАНа N4	к КТАНу N4	к КТАНу N4	от КТАНа N4	от КТАНа N4	к КТАНу №4	от КТАНа №4
	Трубопровод	Газоход			Трубопровод				Газоход		Трубопровод				Трубопровод	
	Температура								Давление						Температура	
	Исходная вода	Дымовые газы			Химочищенная вода		Исходная вода		Дымовые газы		Химоч. вода	Исходная вода		Химочищенная вода	Химочищенная вода	

Привязан

Инв. №

ГИП	Нидбальский		
Нач. отд.	Мейман		
Н. контр.	Юрис		
Гл. спец.	Дружинина		
Вед. инж.	Индане		
Инж.	Лукинцова		

ТП 903-1-277.90 АТМЗ

Котельная с 3 котлами КВ-ГМ-35-150 и 3 котлами ДЕ-25-14ГМ. Закрытая система теплоснабжения.

КТАНы. Схема соединений внешних проводок.

Стадия	Лист	Листов
Р	30	

ЛАТГИПРОПРОМ

Копировал 24342-11 33 Формат А2

Альбом 10

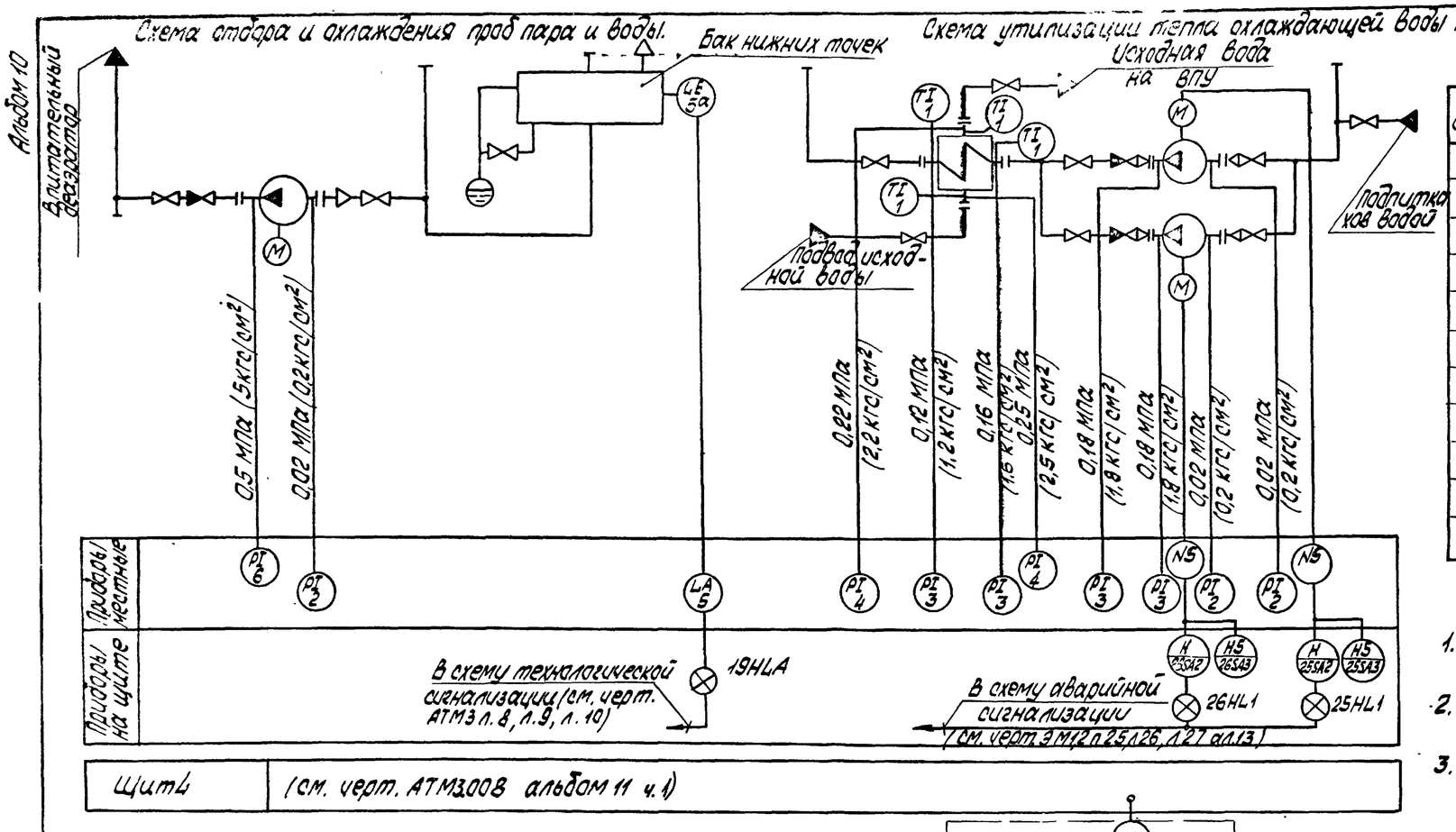

Щит4	(см. черт. АТМ3.008 альбом 11 ч. 1)

Поз. обозн.	Наименование	Кол.	Примечание
1	Кран 11Б18бк, Ру 16, Ду 15	10	
	ТУ 26.07.1061-73		
2	Коробка соединительная	1	
	КС-10 ТУ 36.1763-78		
	Кабель ГОСТ 1508-78		
3	АКВВГ 4 х 2,5	20	м
4	КВВГ 4 х 1	15	то же
5	Провод ГОСТ 6323-79		
	ПВЗ сеч. 1 мм²	6	"
6	Труба 15 ГОСТ 3262-75	10	"
7	Металлорукав РЗ-Ц-Х ф 25 ТУ 22.3988-77	1	"

1. Позиции приборов и аппаратуры указаны согласно спецификации на оборудование АТМ3.С01 Альбом 17.
2. Щит, местные электрические приборы и соединительную коробку заземлить.
3. Провод ПВЗ проложить в металлорукаве РЗ-Ц-Х-Ф25.

Схема соединений внешних проводок.

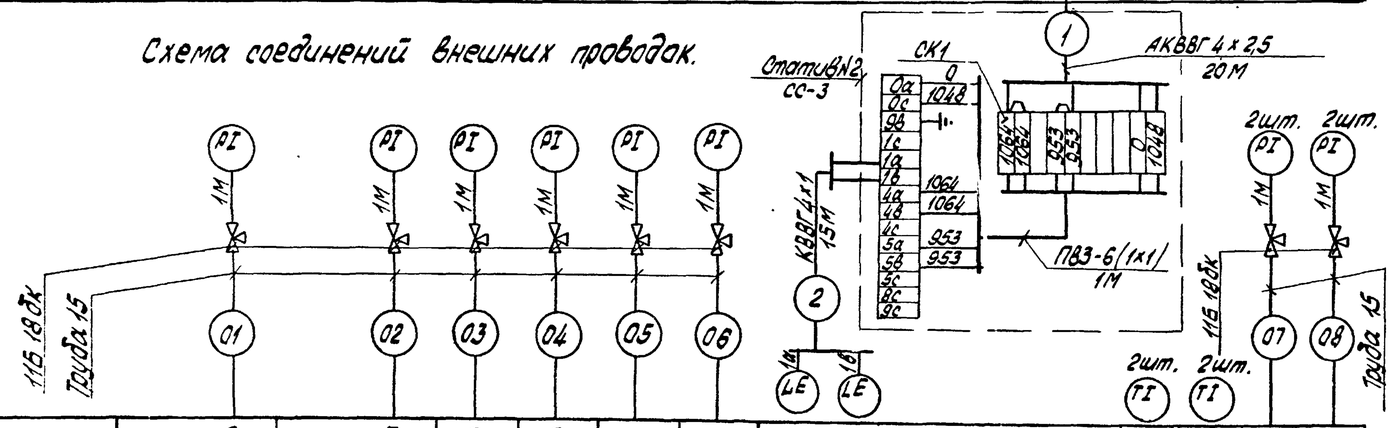

Позиция	2	3	2	2	3	3	5	1	1	3	4
Обозначение чертежа установки	ТКЧ 3137-70						ТМ4-122-74	ТМ4-142-87		ТК4-3136-70	
Категория трубной проволоки	V						—	—		V	
Наименование параметра и место отбора импульса	Трубопровод до и после насоса контура отбора проб		Трубопроводы до и после насосов контура охлаждения				Бак нижних точек	Трубопроводы до и после водоводяного теплообменника			
	Давление						Уровень	Температура		Давление	
	Сбросные воды		Химочищенная вода				Сбросные воды	Исх. вода	Химочищ. вода	Исходн. вода	

Согласовано
Отдел ТМ
Инв. № подл. | Подпись и дата | Взам. инв. №

Привязан

Инв. №

Гл. инж. пр.	Нидбальский		
Нач. отд.	Мейман		
Н. контр.	Юрис		
Гл. спец.	Дружинина		
Вед. инж.	Индане		

ТП 903-1-277.90 АТМ3

Котельная с 3 котлами КВ-ГМ-35-150 и 3 котлами ДЕ-25-14 ГМ. Закрытая система теплоснабжения.

Стадия	Лист	Листов
Р	31	

Утилизация тепла. Схемы автоматизации и соединений внешних проводок.

ЛАТГИПРОПРОМ

Копировал: 24342-11 34 Формат А2

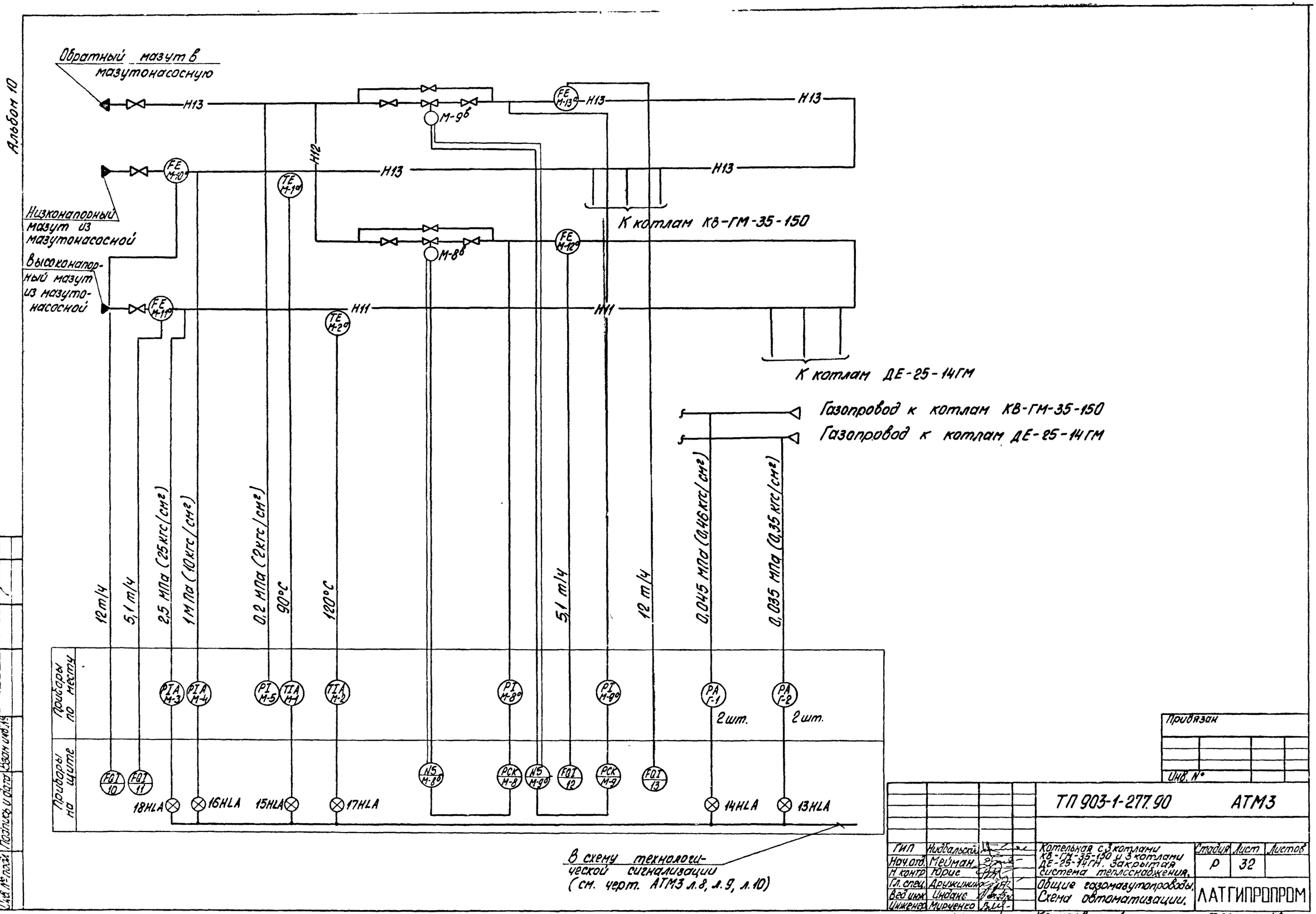

Альбом 10
Обратный мазут в мазутонасосную
Низконапорный мазут из мазутонасосной
Высоконапорный мазут из мазутонасосной
H13
H12
H11
M-9в
M-8в
FE M-13а
FE M-10а
FE M-11а
FE M-12а
TE M-1а
TE M-2а
К котлам КВ-ГМ-35-150
К котлам ДЕ-25-14ГМ
Газопровод к котлам КВ-ГМ-35-150
Газопровод к котлам ДЕ-25-14ГМ
12 т/ч
5,1 т/ч
2,5 МПа (25 кгс/см²)
1 МПа (10 кгс/см²)
0,2 МПа (2 кгс/см²)
90°С
120°С
5,1 т/ч
12 т/ч
0,045 МПа (0,46 кгс/см²)
0,035 МПа (0,35 кгс/см²)
Приборы по месту
Приборы на щите
PIA M-3
PIA M-4
PI M-5
TIA M-1
TIA M-2
PI M-8а
PI M-9а
PA Г-1
PA Г-2
2 шт.
2 шт.
FQI 10
FQI 11
N5 M-8а
PCK M-8
N5 M-9а
FQI 12
PCK M-9
FQI 13
18HLA
16HLA
15HLA
17HLA
14HLA
13HLA
В схему технологической сигнализации (см. черт. АТМ3 л.8, л.9, л.10)
Согласовано
Отдел ТМ
Шостак
Взам инв.№
Подпись и дата
Инв.№ подл.
Привязан
Инв. №
ТП 903-1-277.90
АТМ3
ГИП Нидбальский
Нач.отд. Мейман
Н.контр. Юрис
Гл.спец. Дружинин
Вед.инж. Индане
Инженер Мирченко
Котельная с 3 котлами КВ-ГМ-35-150 и 3 котлами ДЕ-25-14ГМ. Закрытая система теплоснабжения.
Общие газомазутопроводы. Схема автоматизации.
Стадия Р
Лист 32
Листов
ЛАТГИПРОПРОМ
24342-11 35
Копировал
Формат А2

Альбом 10

Наименование параметра и места отбора импульса	Низконапорный прямой мазут		Низконап. обратн. мазут	Высоконапорный прямой мазут		Низконапорный обратный мазут		Низконапорный обратный мазут	
	Температура	Давление		Температура	Давление	регулятор давления (см. черт. АТМ3 л. 13)		регулятор давления (см. черт. АТМ3 л. 13)	
	Трубопровод к котлам КВ-ГМ-35-150		Трубопровод после регулирующего клапана	Трубопровод к котлам ДЕ-25-14 ГМ		Трубопровод до регулирующего клапана	Трубопровод за котлами КВ-ГМ-35-150	Трубопровод до регулирующего клапана	Трубопровод за котлами ДЕ-25-14 ГМ
Категория трубопроводки	—	IV		—	IV		—	IV	—
Обозначение чертежа установки	ТМ4-172-87	ТМ4-226-76	ТК4-3152-70	ТМ4-171-87	ТМ4-226-76	ТК4-3152-70	—	ТК4-3152-70	—
Позиция	М-1а	М-4	М-5	М-2а	М-3	М-9а	М-9в	М-8а	М-8в

Поз. обозначение	Наименование	Кол.	Примечание
1	Вентиль 15кч18п Ду15мм, Ру16кгс/см² ГОСТ 5761-74	5	
2	Вентиль 15нж66к1 Ду15мм, Ру25кгс/см² ТУ26.07.27480	5	
3	Вентиль 15Б50р3м Ду10мм, Ру25кгс/см² ГОСТ 22728-77	4	
4	Труба электросварная 10х1,2 ГОСТ 10704-76	40	м
5	Труба 14х2 ГОСТ 8734-76	41	То же
	Коробка ТУ36.1763-78		
6	КС-10	3	
7	КС-20	2	
8	Металлорукав Р3-Ц-ХФ25 ТУ22.3988-77	25	м
9	Сосуд разделительный ОСТ 25.1160-84	5	
10	Кабель ГОСТ 1508-78 КВВГ 4х1,0	400	м
11	АКВВГ 4х2,5	300	То же
12	АКВВГ 10х2,5	100	"
13	Провод ГОСТ 6323-79 ПВ3 сеч. 1 мм²	90	"

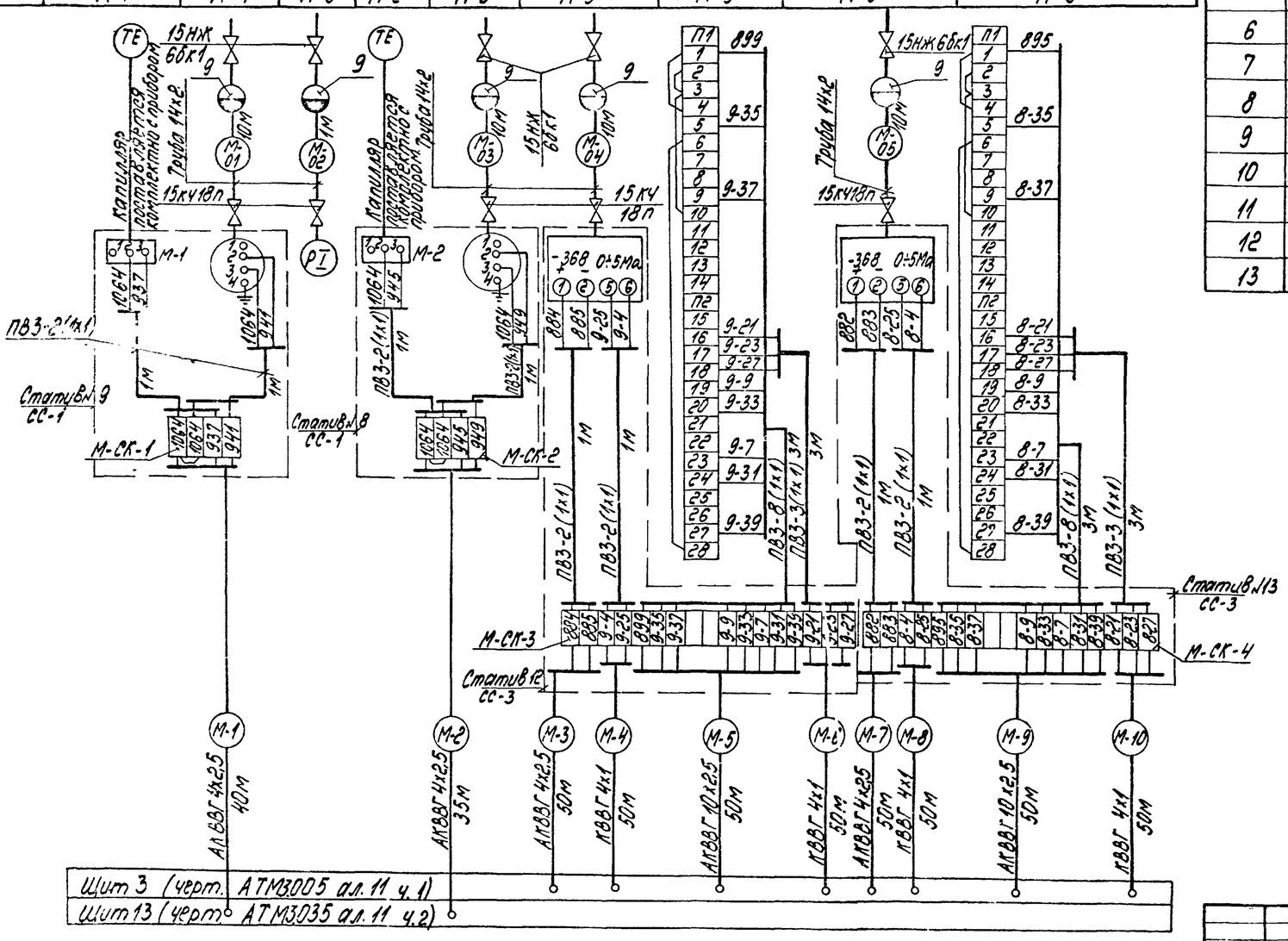

1. Позиции приборов и аппаратуры указаны согласно спецификации АТМ3.С01 ал. 17.
2. Щиты, местные электрические приборы и соединительные коробки заземлить.
3. Провод ПВ3 проложить в металлорукаве Р3-Ц-ХФ25.

Привязан

Инв. №

ТП 903-1-277.90 АТМ3

ГИП	Нидзельский		
Нач. отд.	Мейман		
Н. контр.	Юрис		
Гл. спец.	Дружинина		
Вед. инж.	Индане		
Инж. ПК	Мирченко		

Котельная с 3 котлами КВ-ГМ-35-150 и 3 котлами ДЕ-25-14 ГМ. Закрытая система теплоснабжения.

Стадия	Лист	Листов
Р	33	

Общие газомазутопроводы. Схема соединений внешних проводок (начало).

ЛАТГИПРОПРОМ

Копировал А-1-24342-11 36 Формат А2

Альбом 10

Наименование параметра и место отбора импульса	Газ		Низконапорный прямой мазут	Низконапорный обратный мазут	Высоконапорный прямой мазут	Высоконапорный обратный мазут
	Давление		Расход			
	Газопроводы к котлам		Трубопровод к котлам КВ-ГМ-35-150	Трубопровод до регулирующего клапана	Трубопровод к котлам ДЕ-25-14 ГМ	Трубопровод до регулирующего клапана
Категория трубной проводки	IV		—			
Обозначение чертежа установки	ТКЧ-3151-70		—			
Позиция	Г-1	Г-2	М-10а	М-13а	М-11а	М-12а

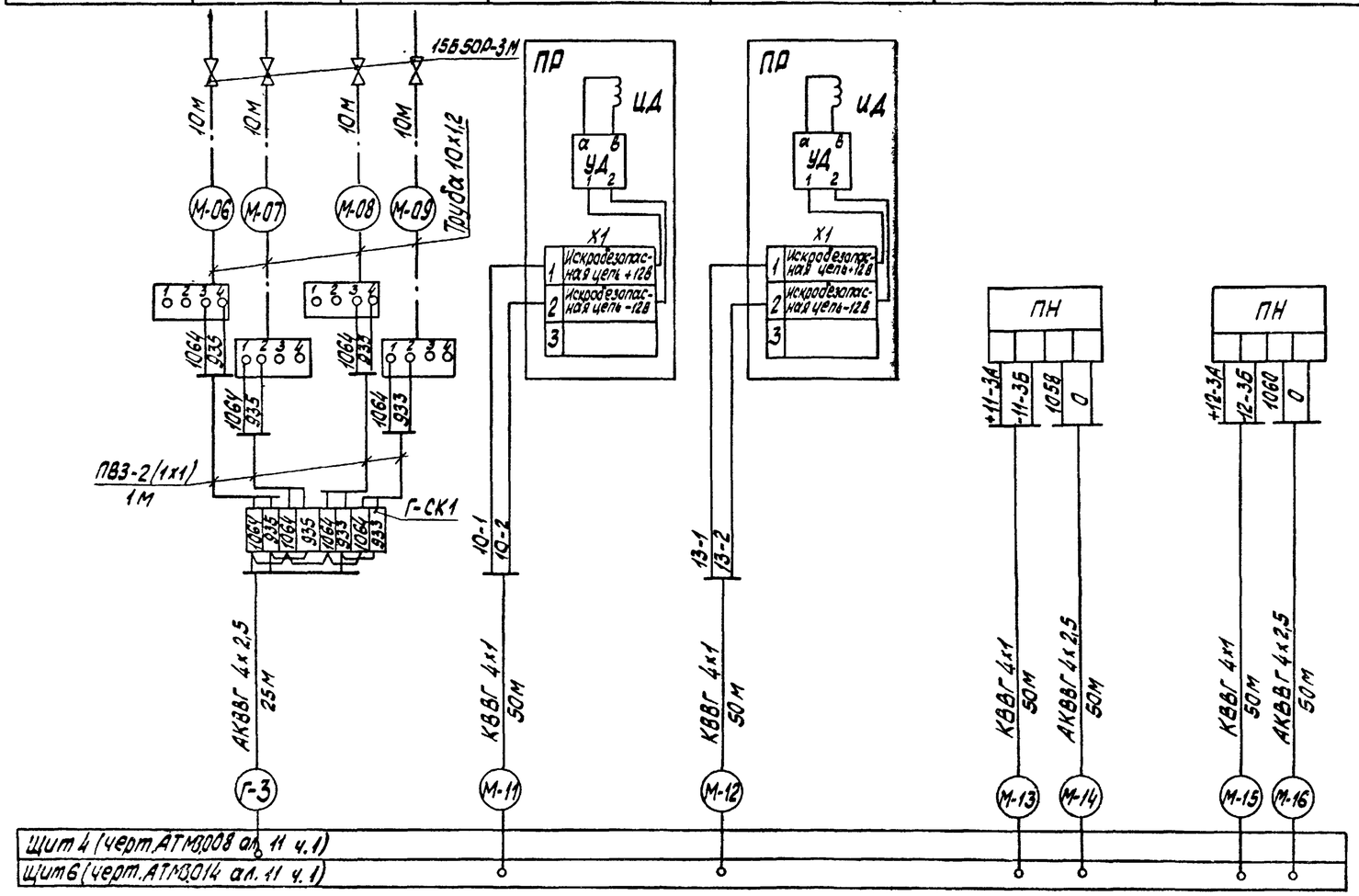

Инв. № подл. | Подп. и дата | Взам. инв. №

Привязан

Инв. №

ТП 903-1-277.90 АТМ3

ГИП	Нидбальский	
Нач. отд.	Мейман	
Н. контр.	Кушель	
Гл. спец.	Дружинина	
В. инж.	Ивдане	
Инж.	Чирченко	

Котельная с тремя котлами КВ-ГМ-35-150 и 3 котлами ДЕ-25-14ГМ. Закрытая система теплоснабжения.

Общие газомазутопроводы. Схема соединений внешних проводок (окончание).

Стадия	Лист	Листов
Р	34	

ЛАТГИПРОПРОМ

Копировал: Пол- 24342-11 37 Формат А2

Альбом 10

Схема автоматизации

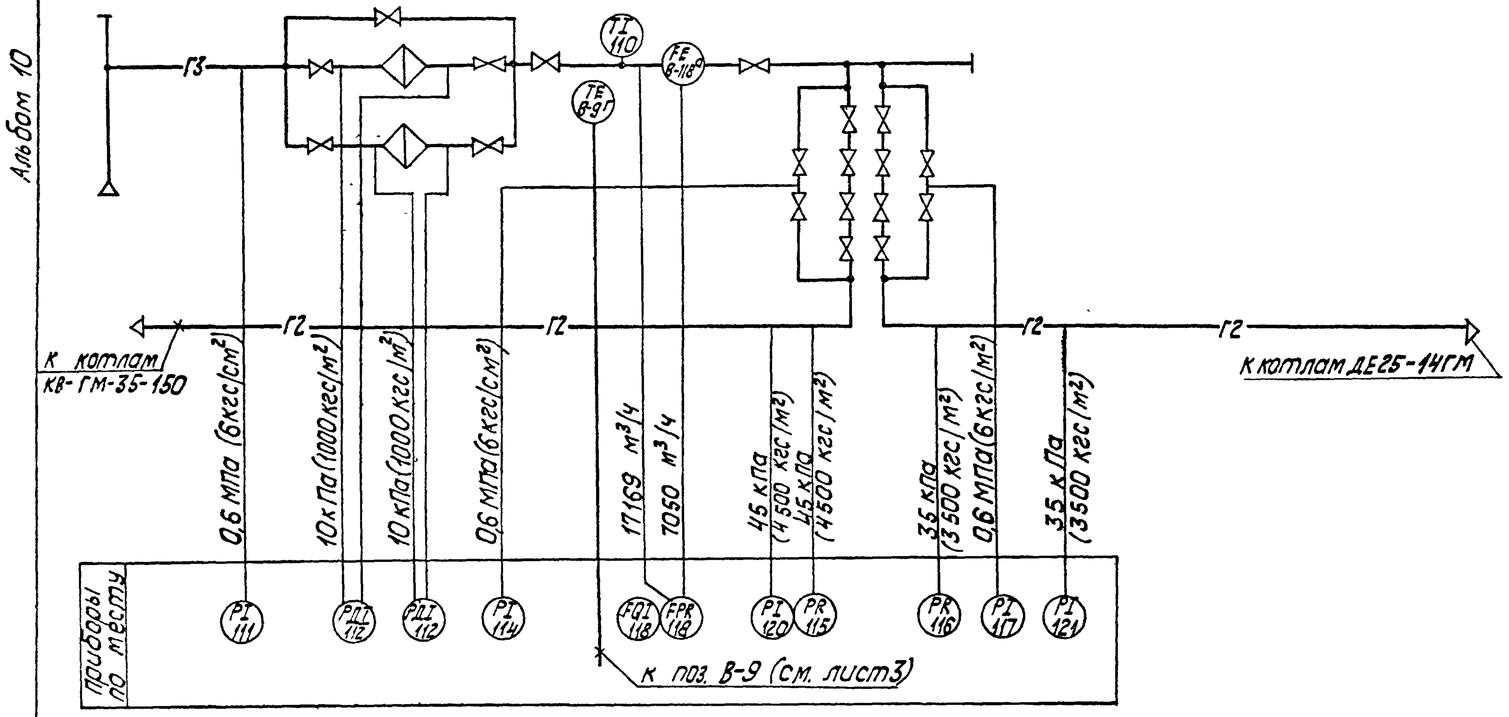

Поз. обозн.	Наименование	Кол.	Примечание
1	Кран 11Б6бк Ду15мм Ру10кгс/см² ГОСТ19193-73	10	
2	Вентиль 15Б50Р3м Ду10мм Ру2,5кгс/см² ГОСТ22728-77	4	
3	Коробка соединительная КС-10		
	ТУ 36.1763-78	1	
4	Металлорукав Р3-Ц-Х-Ф25		
	ТУ 22.3988-77	5	м
5	Кабель АКВВГ 4×2,5 ГОСТ 1508-78	20	то же
6	Провод ПВЗ 380 ГОСТ6323-79	6	"
7	Труба электросварная 10×1,2 ГОСТ 10704-76	70	"
8	КВВГ 4×1,0 ГОСТ 1508-78	30	"

1. Позиции приборов и аппаратуры указаны согласно спецификации на оборудование АТМ3.С01Ал17.
2. Щит, местные электрические приборы и соединительные коробки заземлить.
3. Провод ПВЗ от датчиков к соединительной коробке прокладывается в металлорукаве Р3-Ц-Х-Ф25.

Схема соединений внешних проводок.

Наименование параметра и место отбора импульса	топливный газ						—			топливный газ	
	температура	давление	перепад давления	расход	давление		давление		температура	давление	
	газопровод к ГРУ		газопровод до и после фильтра	газопровод после фильтра	газопровод к котлам ДЕ-25-14ГМ	газопровод к котлам КВ-ГМ-35-150	байбас		газопровод к ГРУ	газопровод к котлам КВ-ГМ-35	ДЕ-25-14ГМ
категория трубной проводки	—	IV	IV	IV			—			IV	
обозначение чертежа установки	ТМ4-142-87	ТМ4-226-76	—	—	ТК4-3151-70		ТМ4-226-76		ТМ4-147-87	ТМ4-226-76	
позиция	110	111	112	118а	115	116	114	117	В-9г	120	121

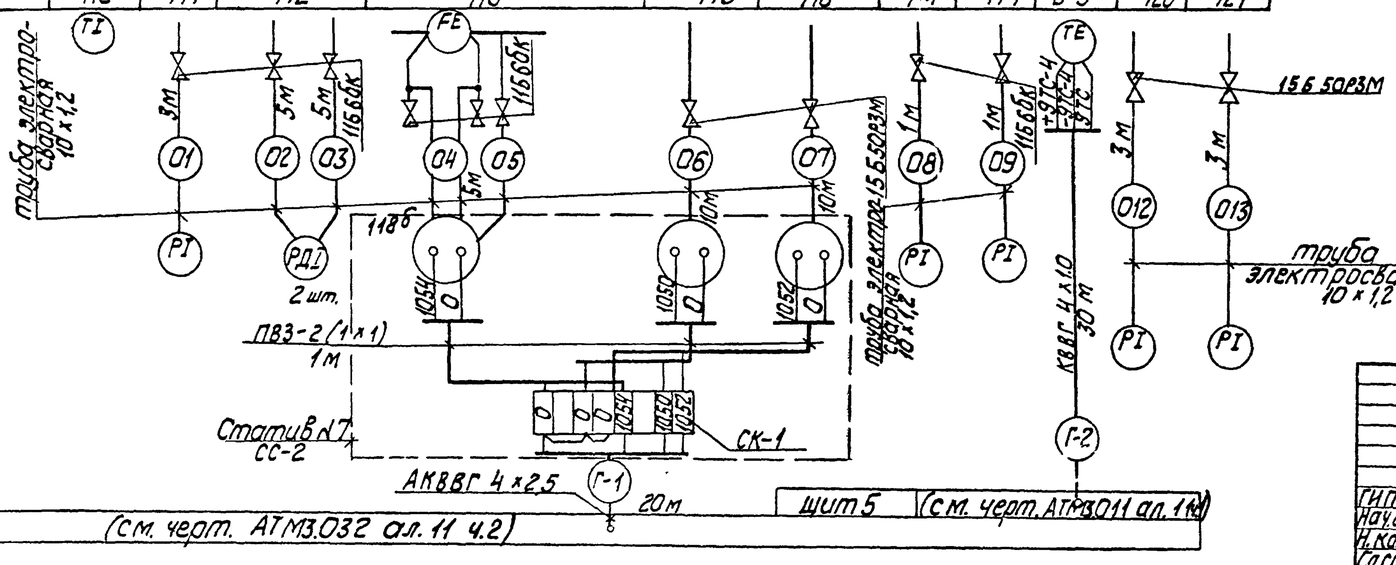

щит 12 (см. черт. АТМ3.032 ал. 11 ч.2)

щит 5 (см. черт. АТМ3.011 ал. 11)

Согласовано

Отдел ГМ

Инв. № подл. | Подп. и дата | Взам. инв. №

Привязан

Инв. №

ГИП	Нидбальский		
Нач. отд.	Мейман		
Н. контр.	Юрис		
Гл. спец.	Дружинина		
Вед. инж.	Индане		

ТП903-1-277.90 АТМ3

Котельная с 3 котлами КВ-ГМ-35-150 и 3 котлами ДЕ-25-14ГМ. Закрытая система теплоснабжения

Стадия	Лист	Листов
Р	35	

ГРУ. Схемы автоматизации и соединений внешних проводок

ЛАТГИПРОПРОМ

24342-11 38 Копировал

формат А2

Альбом 10

Схема автоматизации

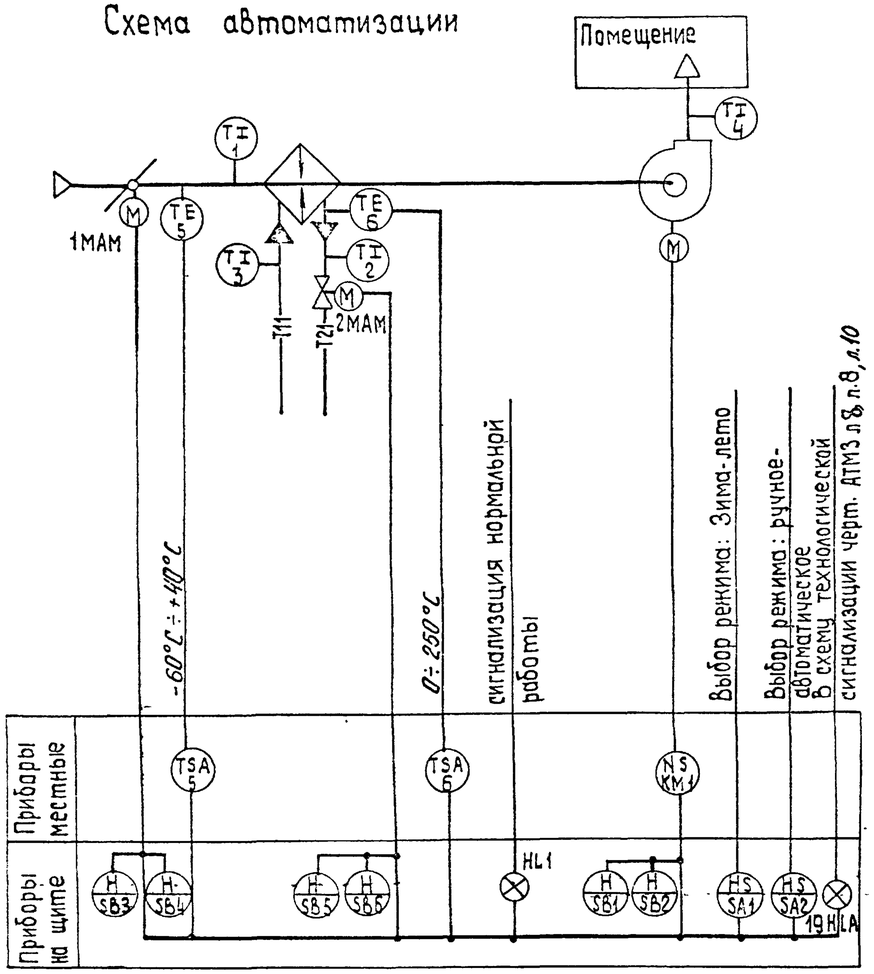

Схема внешних проводок

Наименование параметра и место отбора импульса	Воздух		Горячая вода				Воздух
	Температура						Температура
	Промежуточная камера до калорифера		Трубопровод до калорифера	Трубопровод после калорифера	Вентиль на теплоносителе	Клапан наружного воздуха	Воздуховод
№№ установочного чертежа	ТМ4-142-87	ТМ4-147-87	ТМ4-143-87	ТМ4-147-87	—	—	ТМ4-142-87

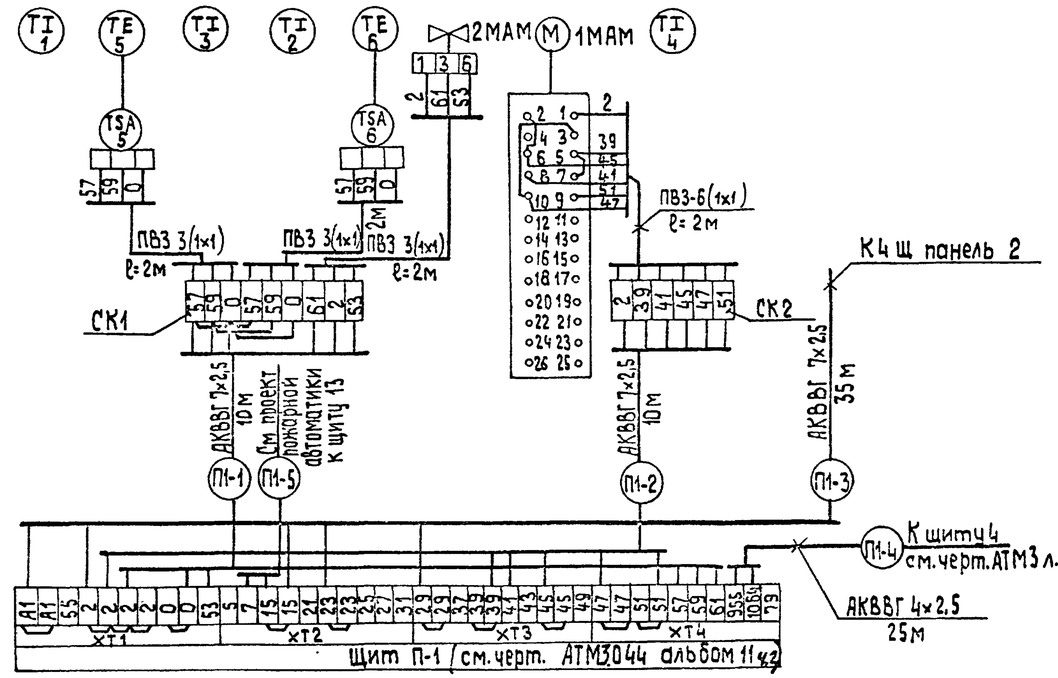

1. Местные электрические приборы, щит и соединительные коробки заземлить.
2. Провод ПВЗ проложить в металлорукаве РЗ-Ц-Х-ф25.

Поз. обознач.	Наименование	Кол.	Примечания
	Перечень элементов схемы внешних проводок		
1	Провод ПВЗ сеч. 1,0 мм² ГОСТ 8323-79	30	м
2	Металлорукав РЗ-Ц-Х-ф25 ТУ-22-3988-77	8	То же
	Кабель ГОСТ 1508-78		
3	АКВВГ 7x2,5	55	"
4	АКВВГ 4x2,5	25	"
5	Коробка КС-10 ТУ 36.1763-78	2	

Согласовано
Отд. ОВ Ушилло
Отд. 3 Викманис
Взамен №
Подп. и дата
Инв. № подл.

Привязан
Инв. №

ГИП	Нидбальский	
Нач отд.	Мейман	
Н контр.	Юрис	
Гл. спец.	Дружинина	
Вед инж.	Индане	

ТП 903-1-277.90 АТМ3

Котельная с 3 котлами КВ-ГМ-35-150 и 3 котлами ДЕ-25-14ГМ. Закрытая система теплоснабжения.

Стадия	Лист	Листов
Р	36	

Приточная установка П1. Схемы автоматизации и соединений внешних проводок.

ЛАТГИПРОПРОМ

Копировал 24342-11 39 формат А2

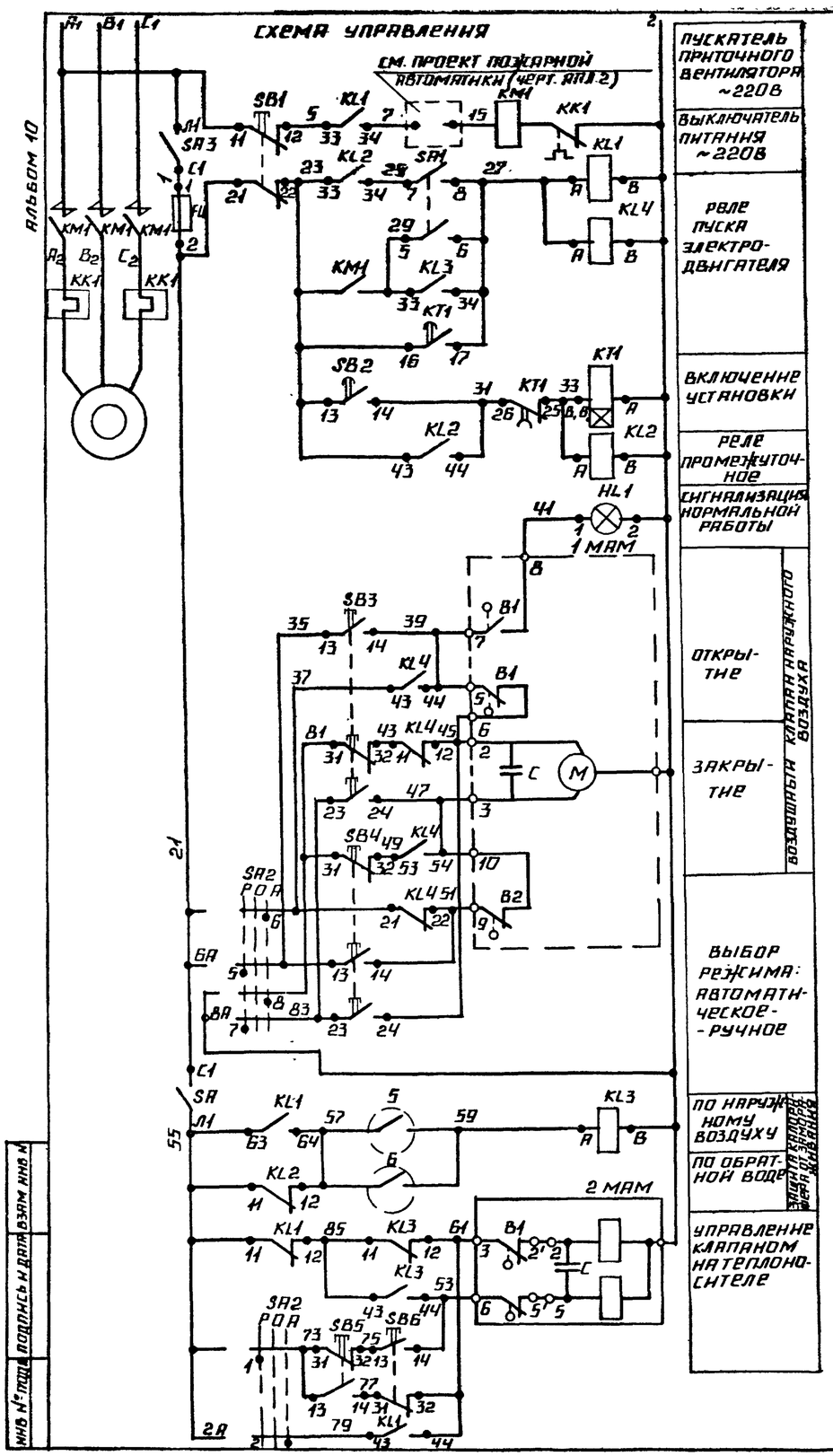

АВАРИЙНАЯ СИГНАЛИЗАЦИЯ

В СХЕМУ ТЕХН. СИГНАЛИЗАЦИИ (Л.8; Л.9; Л10)

ДИАГРАММЫ РАБОТЫ КОНТАКТОВ

РЕГУЛЯТОРА ТЕМПЕРАТУРЫ 5

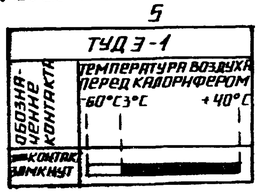

РЕГУЛЯТОРА ТЕМПЕРАТУРЫ 6

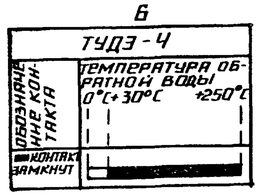

ИСПОЛНИТЕЛЬНОГО МЕХАНИЗМА МАМ

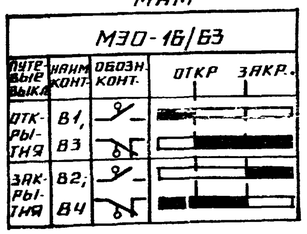

ПЕРЕКЛЮЧАТЕЛЯ УП5312-С86 SA2

РЕЛЕ ВРЕМЕНИ КТ1

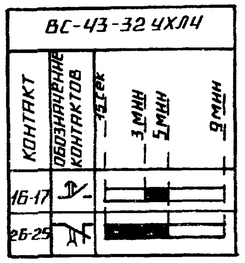

ПОЗ. ОБОЗНАЧЕНИЕ	НАИМЕНОВАНИЕ	КОЛ.	ПРИМЕЧАНИЕ
	ЩИТ		
SA2	УНИВЕРСАЛЬНЫЙ ПЕРЕКЛЮЧАТЕЛЬ		
	УП5312-С86~500В ТУ16.625.074-75	1	
SA1	ТУМБЛЕР ТВ1-2 ~220В, 5А		
	УСО.360.049 ТУ	1	
КТ1	РЕЛЕ ВРЕМЕНИ ВС-43-32-УХЛ4, ~220В		
	ТУ16-647.026-85	1	
	РЕЛЕ ПРОМЕЖУТОЧНОЕ ~220В		
	ТУ16-523.622-82		
KL1	ПЭ-36-162У3 6з.2р.	1	
KL2÷KL4	ПЭ-36-122У3 2з.2р.	3	
SA3	ВЫКЛЮЧАТЕЛЬ ПАКЕТНЫЙ ПВ2-10 1Р00		
SA	ИСП III ТУ16.0526 001-77	2	
	КНОПКА КЕ 011 ТУ16-642 015-84		
SB2	ИСП.2 С ЧЕРНЫМ ТОЛКАТЕЛЕМ	1	
SB1	ИСП.3 С КРАСНЫМ ТОЛКАТЕЛЕМ	1	
	КНОПКА КЕ012 ТУ16-642.015-84		
SB3;SB5	ИСП.3 С ЧЕРНЫМ ТОЛКАТЕЛЕМ	2	
SB4;SB6	ИСП.3 С КРАСНЫМ ТОЛКАТЕЛЕМ	2	
HL1	ТАБЛО МАЛОГАБАРИТНОЕ ТСМ ~220В		
	ТУ16.535.424-79	1	
–	ДЕРЖАТЕЛЬ ВСТАВКИ ПЛАВКОЙ ДВПЧ-28		
	АГО.481.301 ТУ	1	
FU	ВСТАВКА ПЛАВКАЯ 1,6А ВП2Б-1 АГО.481304ТУ	1	
	ПО МЕСТУ		
5	ТЕРМОРЕГУЛЯТОР ТУДЭ-1-2П1В2; 60°÷+40°С	1	
	ТУ25-02.281074-78		
6	ТЕРМОРЕГУЛЯТОР ТУДЭ-4-П1В2; 0÷250°С	1	
	ТУ25-02.281074-78		
2МАМ	ИСПОЛНИТЕЛЬНЫЙ МЕХАНИЗМ МЭО-063	1	СМ ПРОЕКТ ОВ
1МАМ	ИСПОЛНИТЕЛЬНЫЙ МЕХАНИЗМ МЭО-16/63	1	СМ. ПРОЕКТ ОВ
КК1	ТЕПЛОВОЕ РЕЛЕ	1	СМ. ПРОЕКТ ЭО
КМ1	МАГНИТНЫЙ ПУСКАТЕЛЬ	1	— " —

ТП 903-1-277.90 АТМ 3

ПРИВЯЗАН

ИНВ №

ГИП	НИДБАЛЬСКИЙ	
НАЧ. ОТД.	МЕЙМАН	
Н. КОНТР.	ЮРИС	
ГЛ. СПЕЦ.	ДРУЖИНИНА	
ВЕД. ИНЖ.	ИНДАНЕ	

КОТЕЛЬНАЯ С 3 КОТЛАМИ КВ-ГМ-35 150 И 3 КОТЛАМИ ДЕ-25-14ГМ ЗАКРЫТАЯ СИСТЕМА ТЕПЛОСНАБЖЕНИЯ

СТАДИЯ	ЛИСТ	ЛИСТОВ
Р	37	

ПРИТОЧНАЯ УСТАНОВКА П1. СХЕМА ЭЛЕКТРИЧЕСКАЯ ПРИНЦИПИАЛЬНАЯ.

ЛАТГИПРОПРОМ

24342-11 40 КОПИРОВАЛ ФОРМАТ А2

ИНВ № ПОДЛ. | ПОДПИСЬ И ДАТА | ВЗАМ. ИНВ №

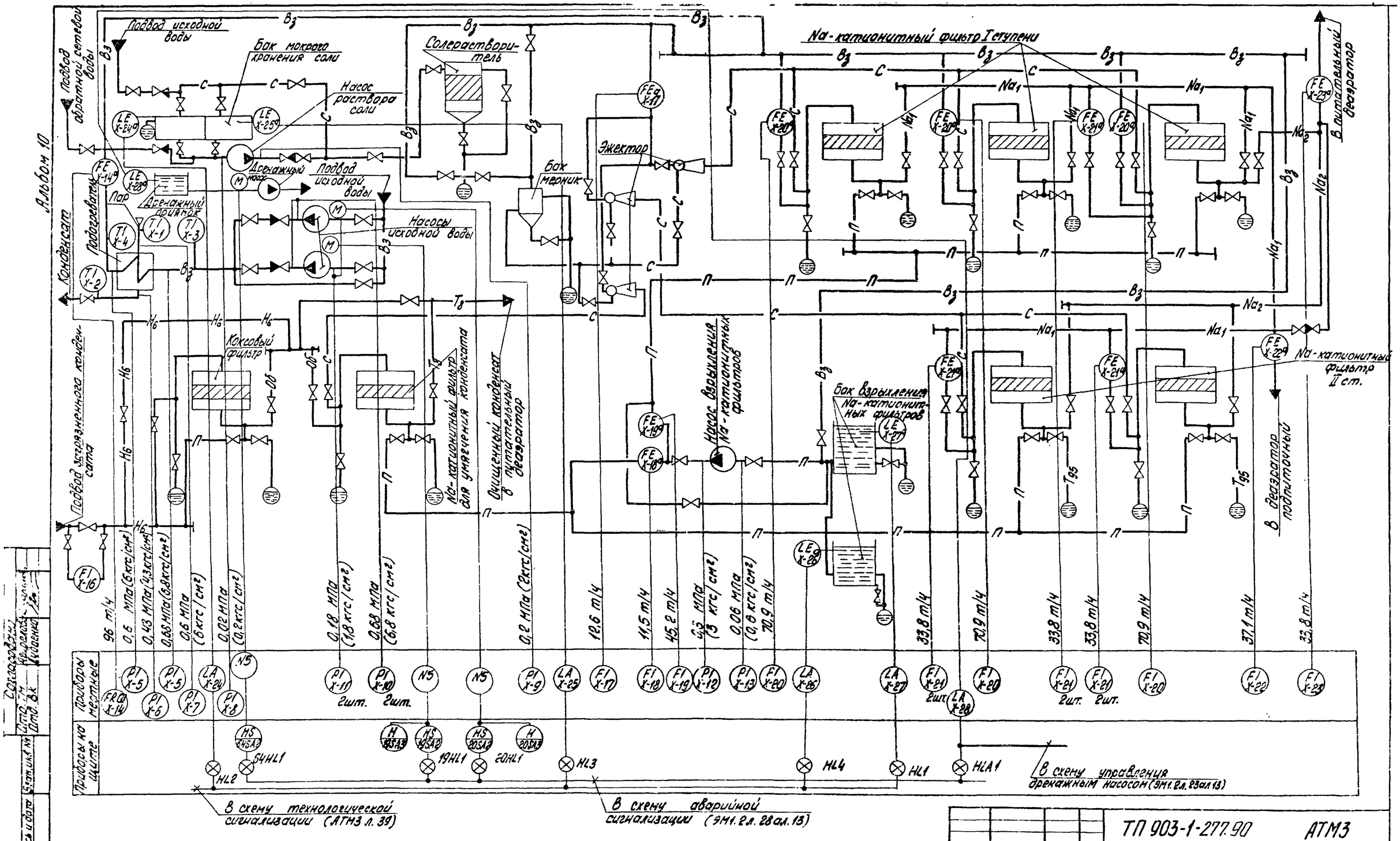

Привязан					
Инв. №					

Гл. инж. пр.	Нидбальский		
Нач. отд.	Мейман		
Н. контр.	Юрис		
Гл. спец.	Дружинина		
Вед. инж.	Индане		

ТП 903-1-277.90 АТМЗ

Котельная с 3 котлами КВ-ГМ-35-150 и 3 котлами ДЕ-25-14ГМ. Закрытая система теплоснабжения.

ВПУ. Схема автоматизации.

Стадия	Лист	Листов
Р	38	

ЛАТГИПРОПРОМ

Копировал Л-24342-11 41 Формат А2

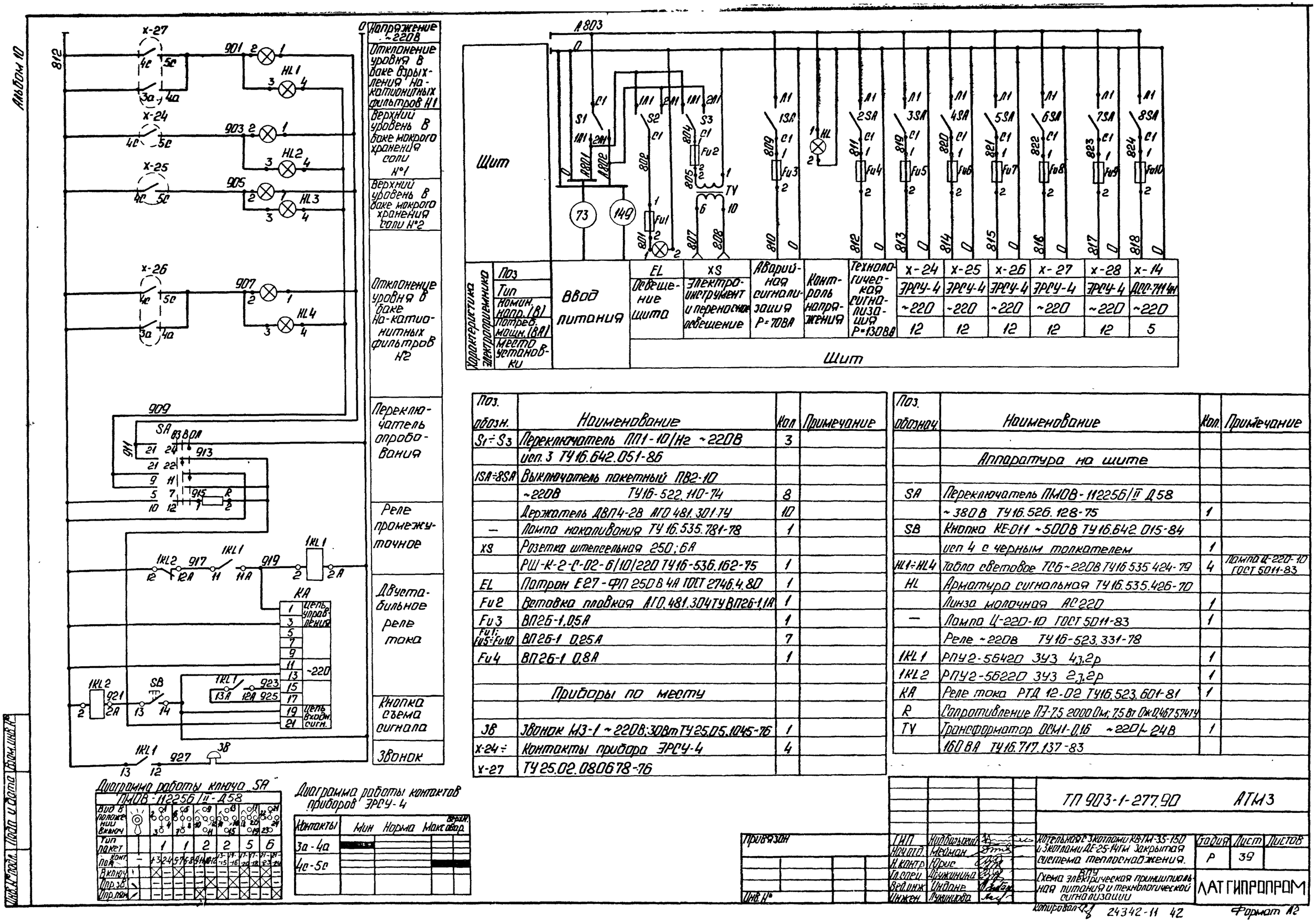

Поз. обозн.	Наименование	Кол	Примечание
S1÷S3	Переключатель ПП1-10/Н2 ~220В	3	
	исп. 3 ТУ16.642.051-86		
1SA÷8SA	Выключатель пакетный ПВ2-10		
	~220В ТУ16-522.110-74	8	
	Держатель ДВП4-2В АГО 481.301 ТУ	10	
—	Лампа накаливания ТУ 16.535.781-78	1	
XS	Розетка штепсельная 250; 6А		
	РШ-К-2-С-02-6/10/220 ТУ16-536.162-75	1	
EL	Патрон Е27-ФП 250В 4А ГОСТ 2746.4.80	1	
Fu2	Вставка плавкая АГО.481.304ТУ ВП26-1,1А	1	
Fu3	ВП26-1,0,5А	1	
Fu1; Fu5÷Fu10	ВП26-1 0,25А	7	
Fu4	ВП26-1 0,8А	1	
	Приборы по месту		
ЗВ	Звонок МЗ-1 ~220В; 30Вт ТУ25.05.1045-76	1	
x-24÷	Контакты прибора ЭРСУ-4	4	
x-27	ТУ25.02.080678-76		

Поз. обознач.	Наименование	Кол.	Примечание
	Аппаратура на щите		
SA	Переключатель ПМОВ-112256/II Д58		
	~380В ТУ16.526.128-75	1	
SB	Кнопка КЕ-011 ~500В ТУ16.642.015-84		
	исп 4 с черным толкателем	1	
HL1÷HL4	Табло световое ТСБ ~220В ТУ16 535 424-79	4	Лампа Ц-220-10 ГОСТ 5011-83
HL	Арматура сигнальная ТУ16.535.426-70		
	Линза молочная АС220	1	
—	Лампа Ц-220-10 ГОСТ 5011-83	1	
	Реле ~220В ТУ16-523.331-78		
1KL1	РПУ2-56420 ЗУЗ 4з,2р	1	
1KL2	РПУ2-56220 ЗУЗ 2з,2р	1	
KA	Реле тока РТД 12-02 ТУ16.523.601-81	1	
R	Сопротивление ПЭ-7,5 2000 Ом; 7,5 Вт Ож 0,467 574ТУ		
TV	Трансформатор ОСМ1-0,16 ~220/~24В	1	
	160 ВА ТУ16.717.137-83		

ТП 903-1-277.90 АТМ3

Привязан

Инв. №

ГИП	Нидбальский	
Нач.отд.	Мейман	
Н.контр.	Юрис	
Гл.спец.	Дружинина	
Вед.инж.	Индане	
Инжен.	Лукинова	

Котельная с 3 котлами КВ-ТМ-35-150 и 3 котлами ДЕ-25-14ГМ Закрытая система теплоснабжения.

ВПУ

Схема электрическая принципиальная питания и технологической сигнализации

Стадия	Лист	Листов
Р	39	

ЛАТГИПРОПРОМ

Копировал 24342-11 42

Формат А2

Инв. № подл. | Подп. и дата | Взам. инв. №

Альбом 10

Наименование параметра и место отбора импульса	Исходная вода		Пар	Конденсат	Исходная вода		Конденсат	Пар	Раствор соли		Исходная вода		Промывочная вода	
	Температура				Давление.									
	Трубопровод до и после пароводяного подогревателя								Всасывающий и напорный патрубок насоса раствора соли		Всасывающие и напорные патрубки насосов исходной воды		Всасывающий и напорный патрубок насоса взрыхления Na-катионитных фильтров	
Категория трубной проводки	—				V			IV	V					
Обозначение чертежа устан.	ТМЧ-142-87			ТМЧ-144-87	ТКЧ-3137-70			ТКЧ-3139-70	ТКЧ-3137-70					
Позиция	Х-4	Х-3	Х-1	Х-2	Х-5	Х-5	Х-6	Х-7	Х-8	Х-9	Х-10	Х-11	Х-12	Х-13

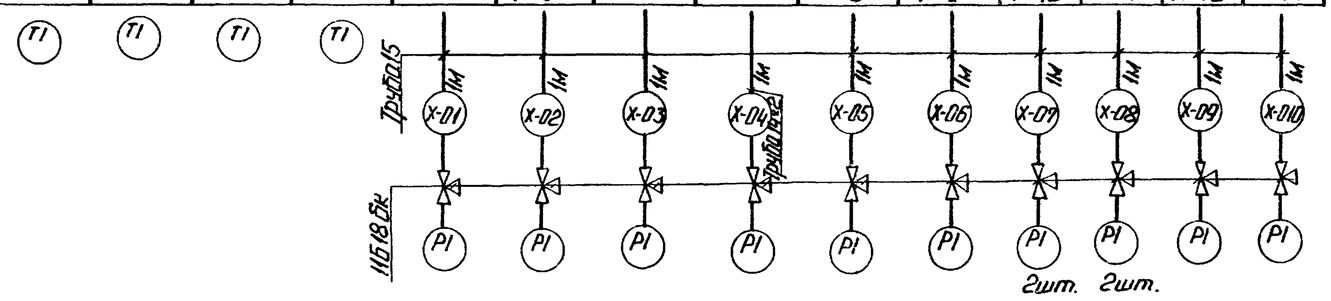

Поз.	Наименование	Кол.	Примечание
1	Вентиль 15ч8бр Ру16 Ду15 ГОСТ 18722-73	24	
2	Кран 11Б18бк Ру16 Ду15 ГОСТ 21345-78	12	
3	Труба 15 ГОСТ 3262-75	260	м
4	Труба 14×2 ГОСТ 8734-76	1	То же
5	Кабель ГОСТ 1508-78 КВВГ 4×1	50	"
6	АКВВГ 4×2,5	70	"
7	АКВВГ 7×2,5	70	"
8	Коробка КС-10 ТУ16.1763-78	5	
9	Металлорукав РЗ-Ц-ХФ25 ТУ22-3988-77	10	м
10	Провод ПВЗ сеч. 1мм² ГОСТ 6323-79	30	То же

1. Позиции приборов и аппаратуры указаны согласно спецификации на оборудование АТМЗ.СО1 ал.17.
2. Щит, местные электрические приборы и соединительные коробки заземлить.
3. Провод ПВЗ от датчиков к соединительным коробкам прокладывается в металлорукаве РЗ-Ц-ХФ25.

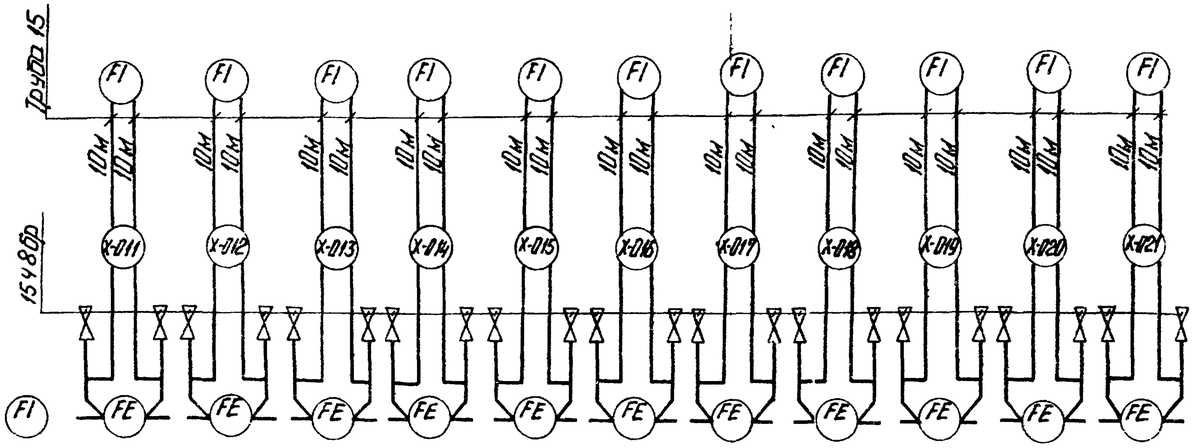

Позиция	Х-16	Х-17	Х-18	Х-19	Х-20	Х-21	Х-20	Х-21	Х-21	Х-20	Х-22	Х-23
Обозначение чертежа установки	—											
Категория трубной проводки	V											
Наименование параметра и место отбора импульса	Загрязненный конденсат	Трубопровод к эжектору	Промывочная вода к Na-катионитному фильтру								Трубопровод в подпиточный деаэратор	Трубопровод в питательный деаэратор
			2 ступени	1 ступени	2 ступени	1 ступени	2 ступени	1 ступени				
	Расход											
	Загрязненный конденсат	Исходная вода	Промывочная вода		Исходная вода	Вода Na-катионирован.	Исходная вода	Вода Na-катионированная		Исходная вода	Na-катионированная вода	

Инв. № подл. | Подп. и дата | Взам. инв. №

Привязан

Инв. №

ТП 903-1-277.90		АТМЗ	
Котельная с 3 котлами КВ-ТМ-35-150 и 3 котлами ДЕ-25-14ГМ, закрытая система теплоснабжения.	Стадия: Р	Лист: 40	Листов:
ВПУ. Схема соединений внешних проводок.	ЛАТГИПРОПРОМ		

ГИП	Нидбальский	
Нач.отд.	Мейман	
Н.контр.	Юрис	
Гл.спец.	Дружинина	
В.инж.	Индане	
Инж.	Лукинцова	

Копировал 24342-11 43 Формат А2

Альбом 10

Наименование параметра и место отбора импульса	Раствор соли	Исходная вода	Раствор соли	Исходная вода
	Уровень			Расход
	Бак мокрого хранения соли	Бак взрыхления Na-катионитных фильтров	Дренажный приямок	Трубопровод к подогревателю
Категория трубной проводки	—			V
Обозначение чертежа установ	ТМ4-122-74			—
Позиция	Х-24 / Х-25	Х-26 / Х-27	Х-28	Х-14

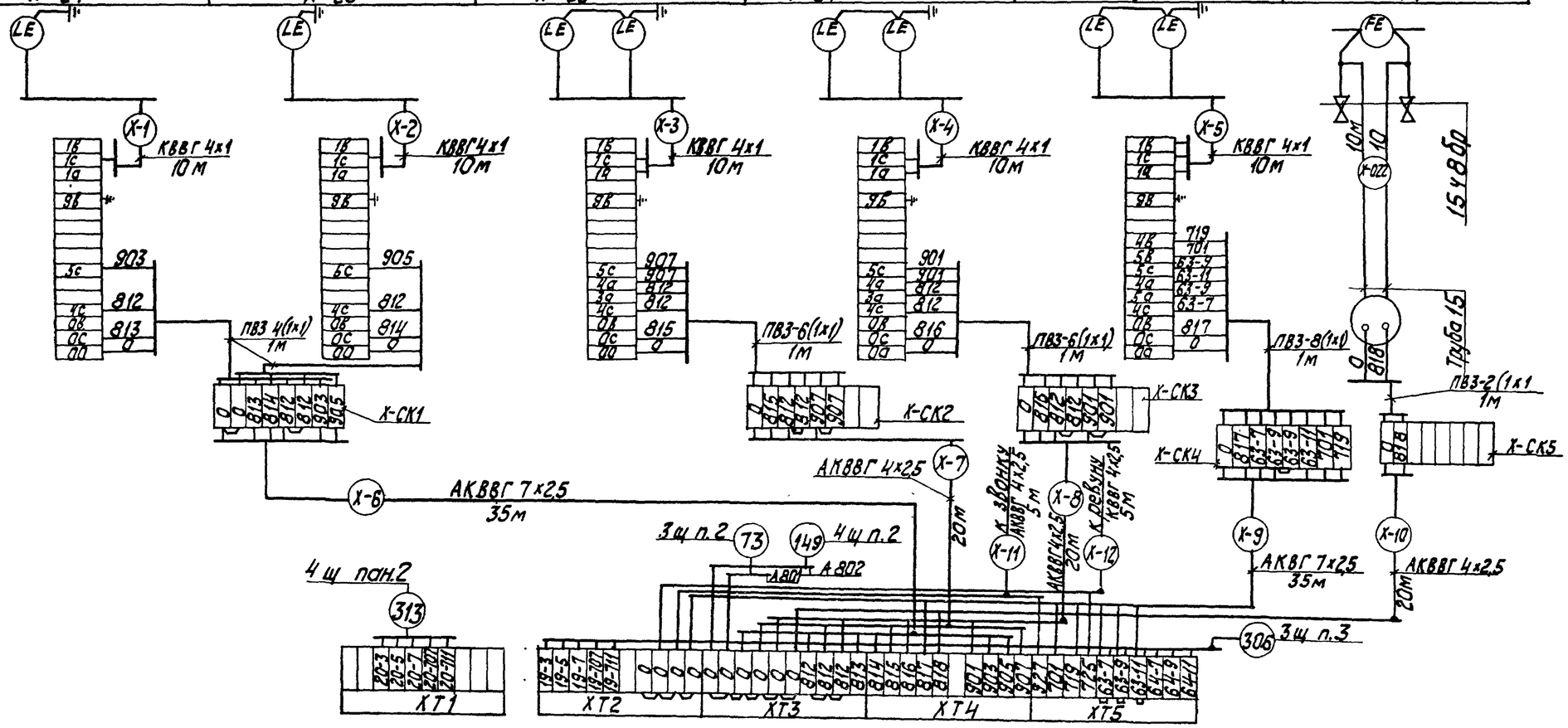

Инв.№ подл. | Подп. и дата | Взам.инв.№

Привязан

Инв.№

ТП 903-1-277.90 АТМ3					
Гл.инж.пр.	Нижальский		Котельная с 3 котлами КВ-ГМ-35-150 и 3 котлами ДЕ-25-14ГМ. Закрытая система теплоснабжения. ВПУ. Схема соединений и подключения внешних проводок	Стадия	Лист	Листов
Н.отд.	Меуман			Р	41	
Н.контр.	Юрис					
Гл.спец.	Дружинина					
Вед.инж.	Сидоне					
Инж.	Лукинцова			ЛАТГИПРОПРОМ		

Копировал К/ч-24342-11 44 Формат А2

АЛЬБОМ 10

РАЗВОДКА КАБЕЛЕЙ ПОД ЩИТАМИ

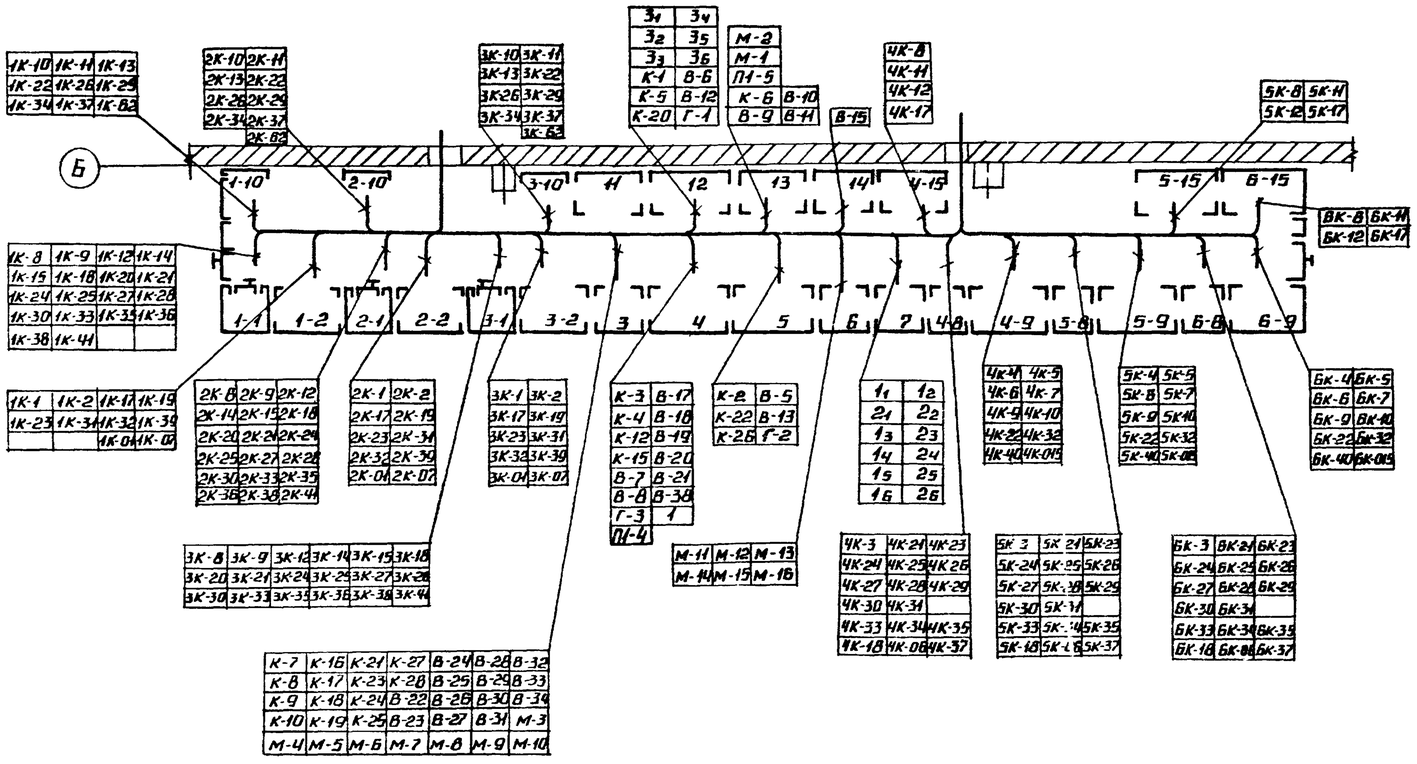

1. СХЕМЫ ВНЕШНИХ ПРОВОДОК СМ. ЛИСТЫ 14,15,16,17, 26,27,28,30,31, 33, 34.
2. КАБЕЛИ С ИЗМЕРИТЕЛЬНЫМИ ЦЕПЯМИ К-4, К-7, К-10, К-16, К-18, К-22, К-24, К-26, К-28, В-5, В-8, В-19, В-21, В-23, В-24, В-26, В-28, В-30, В-32, В-34, Г-2, М-11, М-12, М-13, М-15, М-4, М-6, М-8, М-10 ПРОЛОЖИТЬ ОТДЕЛЬНО ОТ КАБЕЛЕЙ ПИТАНИЯ И СИГНАЛИЗАЦИИ.

ПОЗ.	ОБОЗНАЧЕНИЕ	НАИМЕНОВАНИЕ	КОЛ.	ПРИМЕЧАНИЕ
1	ПГ 100	КОРОБ ТУ36.1109-77	40	
2	ПГ 200	КОРОБ ТУ 36.1109-77	10	
3	УГ 100	УГОЛЬНИК ТУ36.1109-77	5	
4	УГ 200	УГОЛЬНИК ТУ36.1109-77	5	
5	ТГ 100	ТРОЙНИК ТУ36.1109-77	5	
6	ТГ 200	ТРОЙНИК ТУ36.1109-77	3	
7	П100-150	ПЕРЕХОДНИК ТКЧ-2943-74	5	
8	ПГ 150	КОРОБ ТУ36.1109-77	20	
9	УГ 150	УГОЛЬНИК ТУ36.1109-77	4	
10	ТГ 150	ТРОЙНИК ТУ36.1109-77	4	
11	ТВ-50	ТРУБА ВИНИПЛАСТОВАЯ		
		ТУ6.05-1573-72	25	
12	П150-200	ПЕРЕХОДНИК ТКЧ-2943-74	3	
13	СС-1	СТАТИВ	4	
14	СС-2	СТАТИВ	4	
15	СС-3	СТАТИВ	5	
16	РПП-1	СТЕНД	2	
17	РПП-2	СТЕНД	2	

ОБОЗНАЧЕНИЕ	НАИМЕНОВАНИЕ
	ДАТЧИК, ПРИБОР
	ИСПОЛНИТЕЛЬНЫЙ МЕХАНИЗМ
	СОЕДИНИТЕЛЬНАЯ КОРОБКА

ПРИВЯЗАН

ИНВ. №

ТП 903-1-277.90 АТМ 3

ГИП	ИНДЕЙЛЬСКИЙ		КОТЕЛЬНАЯ С 3 КОТЛАМИ КВ ГМ-35-150 И 3 КОТЛАМИ ДЕ-25-14 ГМ ЗАКРЫТАЯ СИСТЕМА ТЕПЛОСНАБЖЕНИЯ	СТАДИЯ	ЛИСТ	ЛИСТОВ
НАЧ. ОТД.	МЕНИАН			Р	42	
Н. КОНТР.	НАРНС					
ГЛ. СПЕЦ.	ДРУЖИНИНА		ПЛАН РАСПОЛОЖЕНИЯ (НАЧАЛО).	ЛАТГИПРОПРОМ		
ВЕД. ИНЖ.	ЧИДАНЕ					
ИНЖ.	ЕФИМОВА					

ИНВ. № ПОДЛ. | ПОДП. И ДАТА | ВЗАМ. ИНВ. №

24342-11 45 КОПИРОВАЛ А2 ФОРМАТ А2

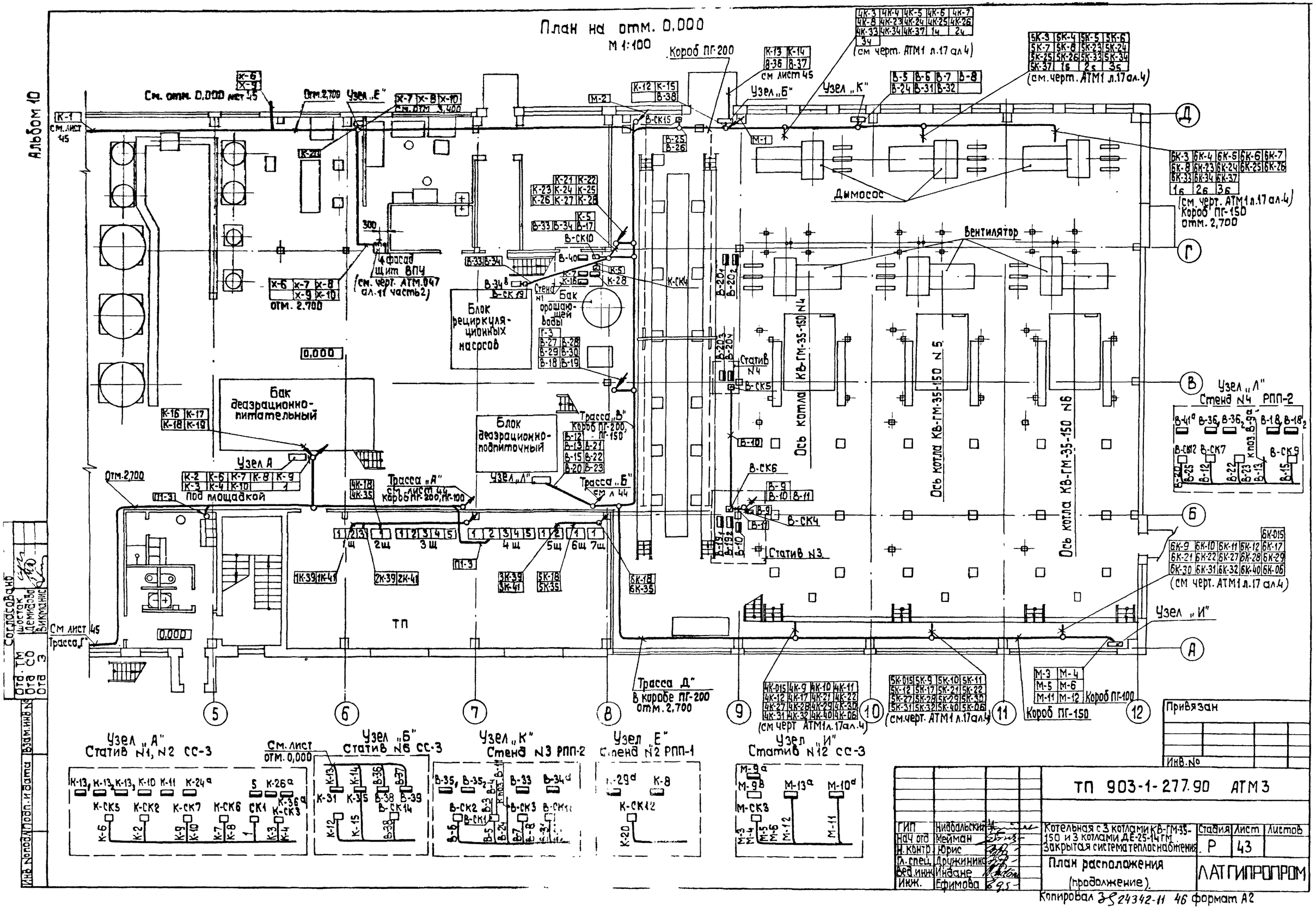

План на отм. 0,000
М 1:100
Альбом 10
Короб ПГ-200
Узел „Б"
Узел „К"
Узел „Е"
Узел „И"
Узел „Л"
Дымосос
Вентилятор
Ось котла КВ-ГМ-35-150 N4
Ось котла КВ-ГМ-35-150 N5
Ось котла КВ-ГМ-35-150 N6
Бак деаэрационно-питательный
Блок рециркуляционных насосов
Блок деаэрационно-подпиточный
Бак орошающей воды
Стенд N1
Стенд N4 РПП-2
Статив N4
Статив N3
Трасса „А"
Трасса „Б"
Трасса „В"
Трасса „Г"
Трасса „Д"
Под площадкой
ТП
Узел „А" Статив N1, N2 СС-3
Узел „Б" Статив N6 СС-3
Узел „К" Стенд N3 РПП-2
Узел „Е" Стенд N2 РПП-1
Узел „И" Статив N12 СС-3
Привязан
Инв. №
ТП 903-1-277.90 АТМ3
Котельная с 3 котлами КВ-ГМ-35-150 и 3 котлами ДЕ-25-14 ГМ. Закрытая система теплоснабжения
План расположения (продолжение).
Стадия Р
Лист 43
Листов
ЛАТГИПРОПРОМ
ГИП Нидбальский
Нач отд Мейман
Н. контр. Юрис
Гл. спец. Дружинина
Вед. инж. Индане
Инж. Ефимова
Согласовано
Отд. ТМ Шостак
Отд. СО Демидова
Отд. 3 Викманис
Инв. № подл. Подп. и дата Взам. инв. №
Копировал 24342-11 46 формат А2

Альбом 10

План на отм. 3,400; 4,200; 4,600
М 1:100

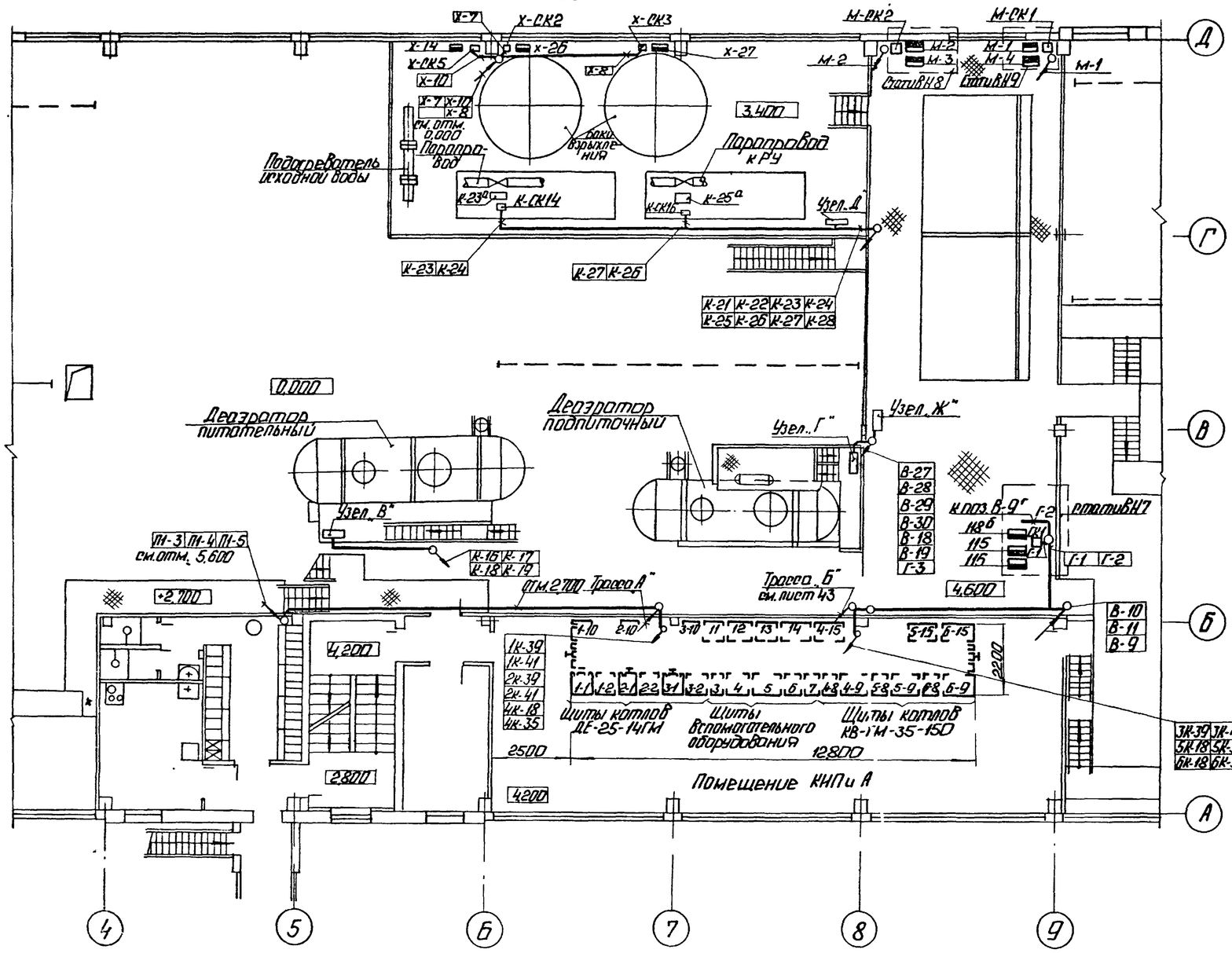

План на отм. 5,600
М 1:200

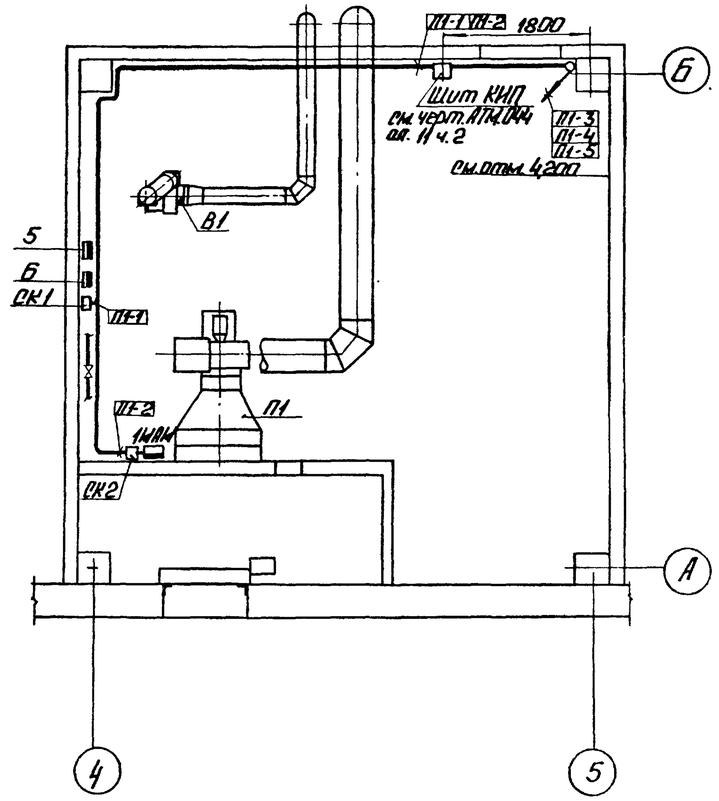

Трасса "Б"

К-1	К-5	К-12	К-15	К-20	К-21	К-22	К-23	К-24	К-25	К-26	К-27	К-28	В-5	В-6
В-7	В-8	В-12	В-13	В-15	В-17	В-18	В-19	В-20	В-21	В-22	В-23	В-24	В-25	В-26
В-27	В-28	В-29	В-30	В-31	В-32	В-33	В-34	В-38	4К-3	4К-4	4К-5	4К-6	4К-7	4К-8
4К-9	4К-10	4К-11	4К-12	4К-17	4К-21	4К-22	4К-23	4К-24	4К-25	4К-26	4К-27	4К-28	4К-29	4К-30
4К-31	4К-32	4К-33	4К-34	4К-37	4К-40	4К-106	4К-115	5К-3	5К-4	5К-5	5К-6	5К-7	5К-8	5К-9
5К-10	5К-11	5К-12	5К-17	5К-21	5К-22	5К-23	5К-24	5К-25	5К-26	5К-27	5К-28	5К-29	5К-30	5К-37
5К-32	5К-33	5К-34	5К-37	5К-40	5К-106	5К-115	6К-3	6К-4	6К-5	6К-6	6К-7	6К-8	6К-9	6К-10
6К-11	6К-12	6К-17	6К-21	6К-22	6К-23	6К-24	6К-25	6К-26	6К-27	6К-28	6К-29	6К-30	6К-31	6К-32
6К-33	6К-34	6К-37	6К-40	6К-106	4К-18	4К-35	2д	3д	1б	2б	3б	1г	2г	3г
М-1	М-2	М-3	М-4	М-5	М-6	М-11	М-12	Г-3						

Трасса "Д"

М-3	М-4	М-5	М-6	М-11	М-12	4К-5	4К-10	4К-11
4К-12	4К-17	4К-21	4К-22	4К-27	4К-28	4К-29	4К-30	4К-31
4К-32	4К-40	4К-1	5К-115	5К-9	5К-10	5К-11	5К-12	5К-17
5К-21	5К-22	5К-27	5К-28	5К-29	5К-30	5К-37	5К-32	5К-40
5К-106	5К-115	6К-9	6К-10	6К-11	6К-12	6К-17	6К-27	6К-22
6К-27	6К-28	6К-29	6К-30	6К-31	6К-32	6К-40	6К-106	6К-115

Трасса "А"

К-2	К-3	К-4	К-6	К-7	К-8	К-9	К-10	1			
К-16	К-17	К-18	К-19	М-7	М-8	М-9	М-10	М-13	М-14	М-15	
М-16	1К-1	1К-2	1К-8	1К-9	1К-10	1К-11	1К-12	1К-13	1К-14	1К-15	
1К-17	1К-18	1К-19	1К-20	1К-21	1К-22	1К-23	1К-24	1К-25	1К-26	1К-27	
1К-28	1К-29	1К-30	1К-31	1К-32	1К-33	1К-34	1К-35	1К-36	1К-37	1К-38	
1К-62	1К-104	1К-111	1₁	2₁	3₁	1₂	2₂	3₂	2К-101	2К-107	
2К-1	2К-2	2К-8	2К-9	2К-10	2К-11	2К-12	2К-13	2К-14	2К-15	2К-17	
2К-18	2К-19	2К-20	2К-21	2К-22	2К-23	2К-24	2К-25	2К-26	2К-27	2К-28	
2К-29	2К-30	2К-31	2К-32	2К-33	2К-34	2К-35	2К-36	2К-37	2К-38	2К-62	
3К-1	3К-2	3К-8	3К-9	3К-10	3К-11	3К-12	3К-13	3К-14	3К-15	3К-17	
3К-18	3К-19	3К-20	3К-21	3К-22	3К-23	3К-24	3К-25	3К-26	3К-27	3К-28	
3К-29	3К-30	3К-31	3К-32	3К-33	3К-34	3К-35	3К-36	3К-37	3К-38	3К-62	
						3К-111	3К-104	1₃	2₃	3₃	

Узел "В"

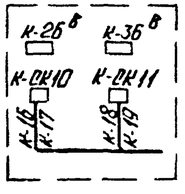

Узел "Г" Статив Н5 сс-1

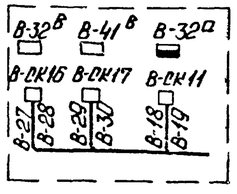

Узел "Д" Статив Н10 сс-2

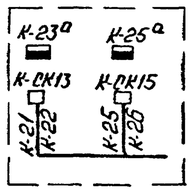

Узел "Ж" Статив Н11 сс-2

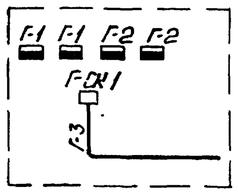

Согласовано:
Отдел ГМ Шитков
Отдел ОВ Ашмарин
Отдел ЭО Асташов

Инв. № подл. | Подп. и дата | Взам. инв. №

Привязан

Инв. №

ГИП	Кабольцев		
Нач. отд.	Кремнин		
Н. контр.	Нурис		
Гл. спец.	Прокшинин		
Вед. инж.	Липпане		
Инж.	Ефимова		

ТП 903-1-277.90 АТМ3

Котельная с 3 котлами КВ-ГМ-35-150 и 3 котлами ДЕ-25-14ГМ. Закрытая система теплоснабжения.

Стадия	Лист	Листов
Р	44	

План расположения (продолжение).

ЛАГГИПРОПРОМ

Копировал: 24342-11 47 Формат А2

Альбом 10

План на отм. 0,000

м 1:100

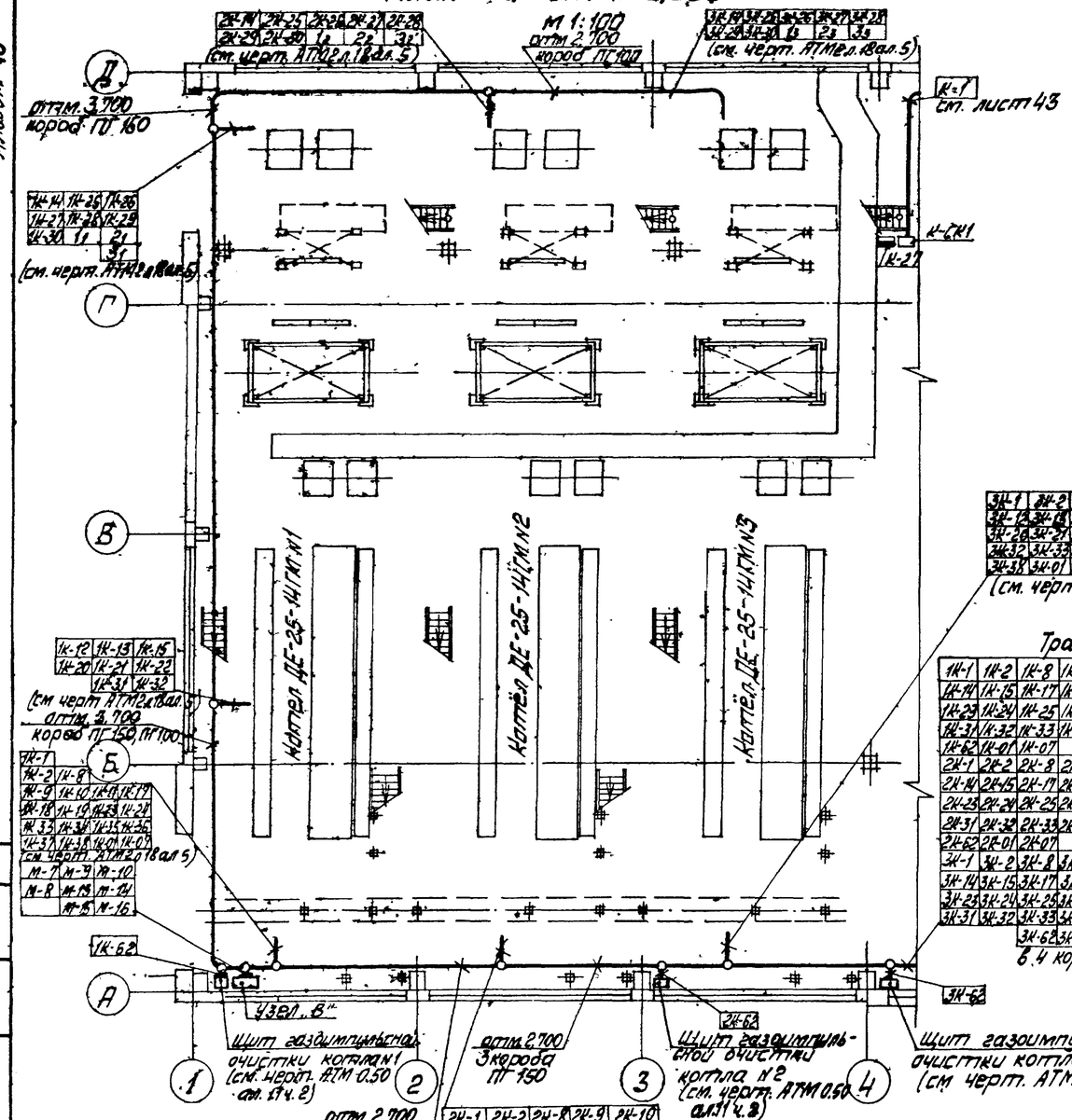

Трасса „Г"

1Н-1	1Н-2	1Н-8	1Н-9	1Н-10	1Н-11	1Н-12	1Н-13																	
1Н-14	1Н-15	1Н-17	1Н-18	1Н-19	1Н-20	1Н-21	1Н-22																	
1Н-23	1Н-24	1Н-25	1Н-26	1Н-27	1Н-28	1Н-29	1Н-30																	
1Н-31	1Н-32	1Н-33	1Н-34	1Н-35	1Н-36	1Н-37	1Н-38																	
1Н-62	1Н-01	1Н-07	1₁	2₁	3₁																			
2Н-1	2Н-2	2Н-8	2Н-9	2Н-10	2Н-11	2Н-12	2Н-13																	
2Н-14	2Н-15	2Н-17	2Н-18	2Н-19	2Н-20	2Н-21	2Н-22																	
2Н-23	2Н-24	2Н-25	2Н-26	2Н-27	2Н-28	2Н-29	2Н-30	М-7																
2Н-31	2Н-32	2Н-33	2Н-34	2Н-35	2Н-36	2Н-37	2Н-38	М-8																
2Н-62	2Н-01	2Н-07	1₂	2₂	3₂			М-9																
3Н-1	3Н-2	3Н-8	3Н-9	3Н-10	3Н-11	3Н-12	3Н-13	М-10																
3Н-14	3Н-15	3Н-17	3Н-18	3Н-19	3Н-20	3Н-21	3Н-22	М-13																
3Н-25	3Н-24	3Н-25	3Н-26	3Н-27	3Н-28	3Н-29	3Н-30	М-14																
3Н-37	3Н-32	3Н-33	3Н-34	3Н-35	3Н-36	3Н-37	1Н-38	М-15																
3Н-62	3Н-01	3Н-07	1₃	2₃	3₃	М-16																		

Трасса „В"

К-1	К-5	К-12	К-15	К-20	К-21	К-22	К-23	К-24	К-25	К-26														
К-27	К-28	В-5	В-6	В-7	В-8	В-17	В-18	В-19	В-24	В-25														
В-26	В-27	В-28	В-29	В-30	В-31	В-32	В-33	В-34	В-35	14														
2ц	3ц	4К-3	4К-4	4К-5	4К-6	4К-7	4К-8	4К-23	4К-24	4К-25														
4К-26	4К-33	4К-34	4К-37	1₅	2₅	3₅	5К-3	5К-4	5К-5	5К-6														
5К-7	5К-8	5К-23	5К-24	5К-25	5К-26	5К-33	5К-34	5К-37	1₆	2₆														
3₆	6К-3	6К-4	6К-5	6К-6	6К-7	6К-8	6К-23	6К-24	6К-25	6К-26														
6К-33	6К-34	6К-37	М-1	М-2	Г-3																			

План на отм. 0,000

м 1:200

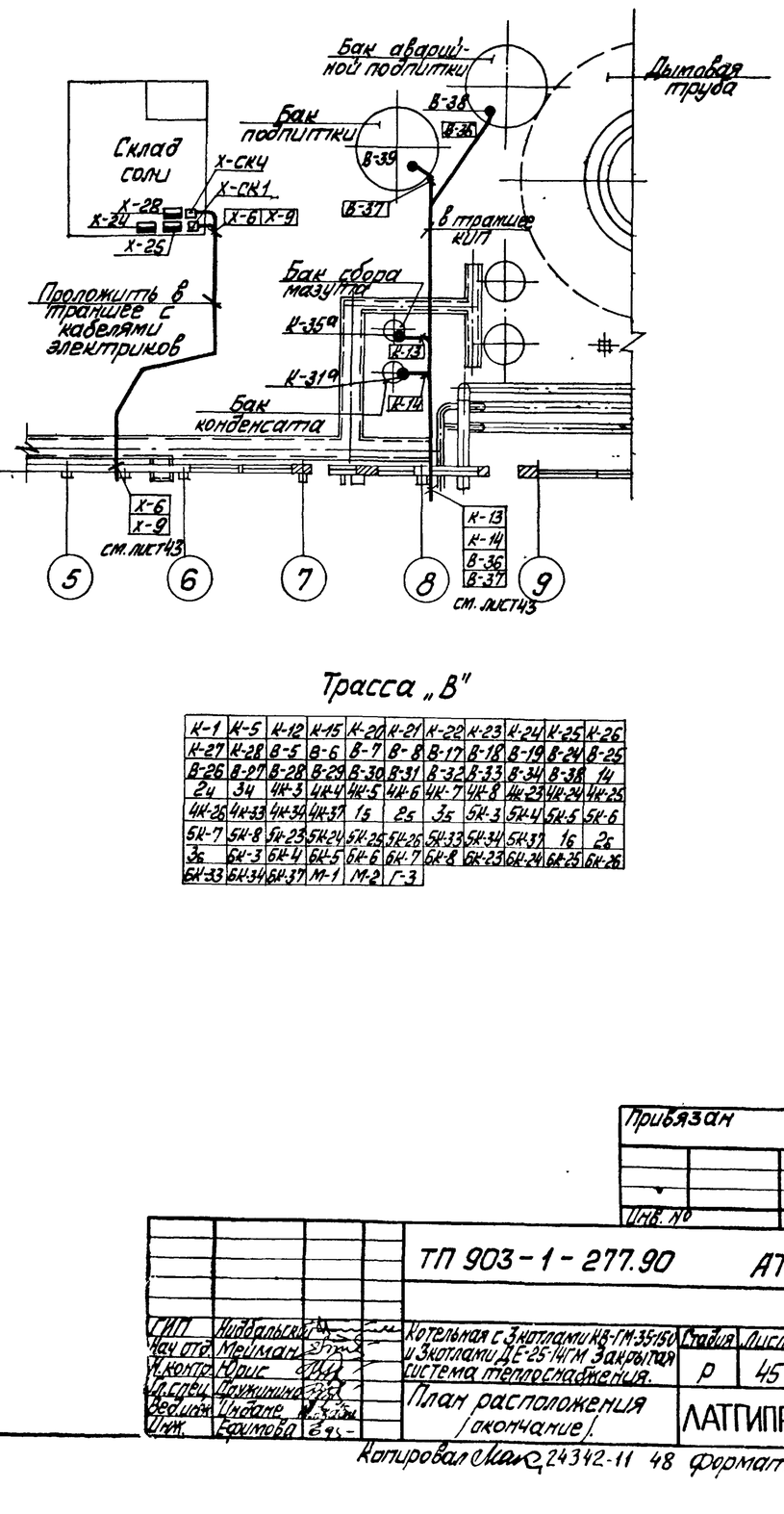

Узел „3"

Статив № 13 СС-3

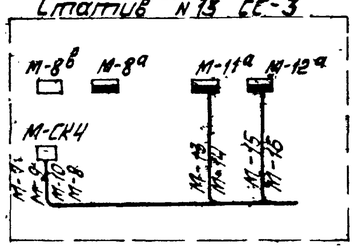

Привязан

Инв. №

				ТП 903-1-277.90 АТМ3	
ГИП	Нийдальский				
Нач. отд.	Мейлман			Котельная с 3 котлами КВ-ГМ-35-150 и 3 котлами ДЕ-25-14ГМ. Закрытая система теплоснабжения.	Стадия: Р; Лист: 45; Листов:
Н. контр.	Юрис				
Гл. спец.	Сажинина			План расположения (окончание)	ЛАТГИПРОПРОМ
Ведущ.	Индаре				
Инж.	Ефимова				

Копировал Формат А2 24342-11 48

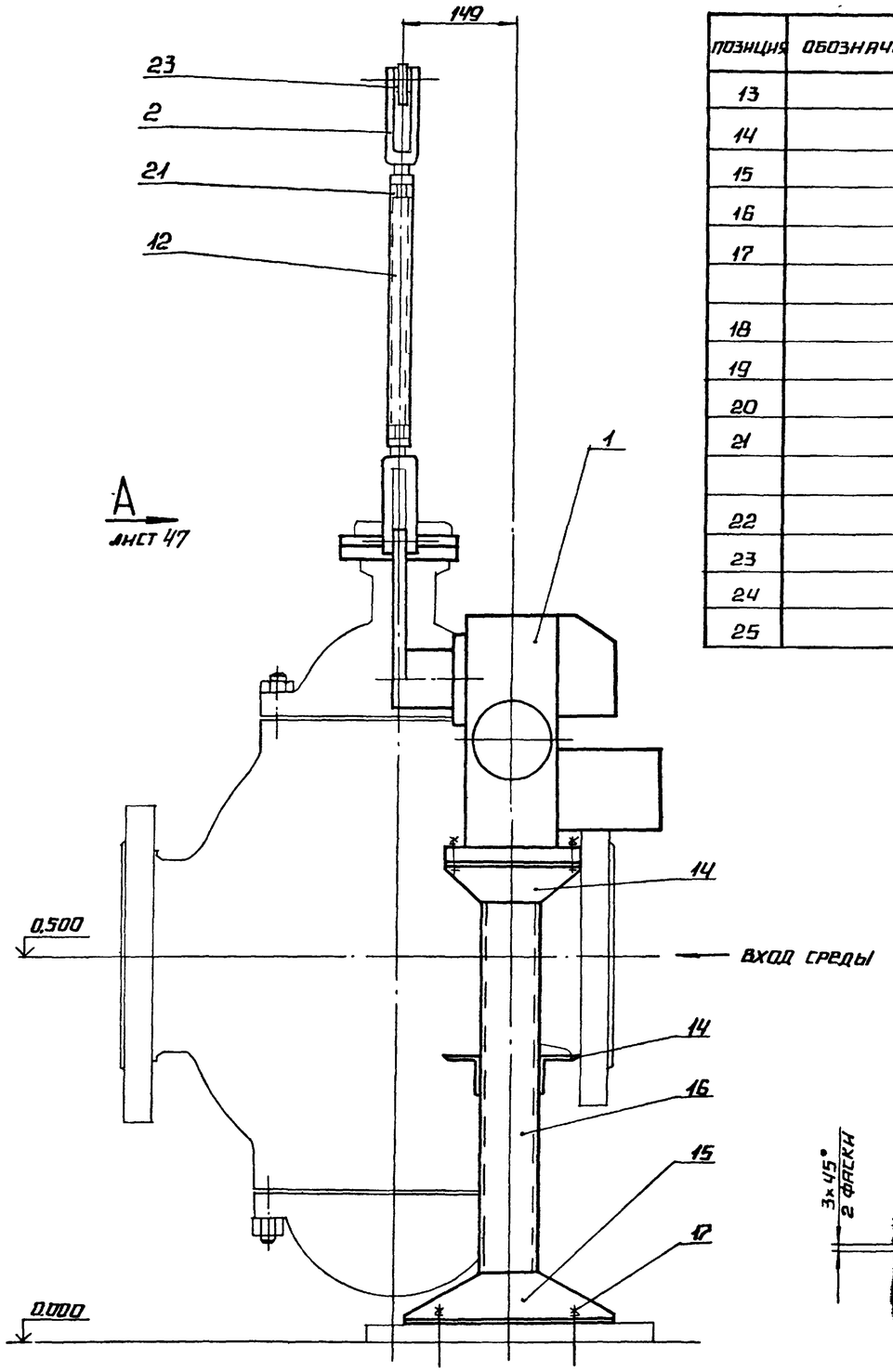

позиция	обозначение	наименование	кол	примеч
13		уголок 20×20×3-Б-ГОСТ 8509-86 / ВСТ3СПГОСТ 535-79	0,3	м
14		уголок 50×50×5-Б-ГОСТ 8509-86 / ВСТ3СП-ГОСТ 535-79	1,0	м
15		уголок 100×63×7-Б-ГОСТ 8510-86 / ВСТ3СП-ГОСТ 535-79	0,9	м
16		швеллер 8-П-ГОСТ 8240-72 / ВСТ3СП-ГОСТ 535-79	1,2	м
17		болт 1.1. М12×300 ВСТ3 ПС2		
		ГОСТ 24379 1-80	4	
18		винт М4-6g×16.58.016ГОСТ1491-80	2	
19		гайка М4.5.016 ГОСТ 3032-76	2	
20		гайка М16.5.016ГОСТ5931-70	1	
21		гайка М16.5.016 ГОСТ 5915-70	6	
		шайбы ГОСТ 11371-78		
22		4.02.016	2	
23		12.02.016	8	
24		шайба 16.65Г.016 ГОСТ6402-70	1	
25		шплинт 3.2×22-016ГОСТ397-79	4	

позиция	обозначение	наименование	кол	примеч
1	МЭО-100/25-0,25У	исполнительный механизм	1	поз В-11в спецАТМ3С01
				ал. 17
2		вилка 5пл. 257.023-01	3	по „Пром-прибор"
				г.Чебоксары
3		круг 15-В-ГОСТ 2590-71 / ВСТ3СП ГОСТ 535-79	0,12	кг
4		лист Б-ПН-3ГОСТ 19903-74 / 4-IV-ВСТ3СПГОСТ16523-70	0,03	кг
5		лист Б-ПН-3 ГОСТ 19903-74 / 4-IV-В СТ3СП ГОСТ 16523-70	0,1	кг
6		лист Б-ПН-4ГОСТ19903-74 / ВСТ3СП ГОСТ 14637-79	0,14	кг
7		лист Б-ПН-8ГОСТ19903-74 / ВСТ3СПГОСТ14637-79	1,0	кг
8		лист Б-ПН-8ГОСТ19903-74 / ВСТ3СП ГОСТ14637-79	1,5	кг
9		лист Б-ПН-10ГОСТ19903-74 / ВСТ3СПГОСТ 14637-79	0,2	кг
10		лист Б-ПН-10ГОСТ19903-74 / ВСТ3 СП ГОСТ 14637-79	2,3	кг
11		лист Б-ПН-22 ГОСТ19903-74 / ВСТ3СП ГОСТ14637-79	0,6	кг
12		труба 32×3 ГОСТ 8734-75 / В20 ГОСТ 8733-74	0,35	м

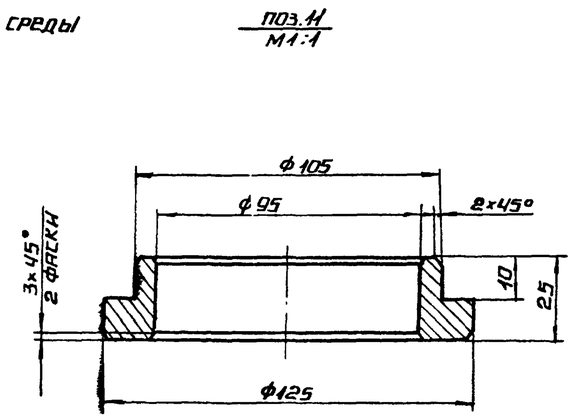

1. Сварные швы - монтажные по ГОСТ 5264-80. Сварку производить швом Т1-Δ5, кроме мест, указанных на чертеже.
2. Данный лист читать совместно с листами 47; 48

Альбом 10

Инв. № подл. | Подпись и дата | Взам. инв. №

Привязан

Инв. №

ТП 903-1-277.90 АТМ 3

ГИП	Индбальская		
Нач отд	Мейман		
Н контр	Кушель		
Вед инж	Индане		
Вед инж	Улмане		
Инж Тк	Пащенкова		

Котельная с 3 котлами КВ-ГМ-35-150 и 3 котлами ДЕ-25-14 ГМ закрытая система теплоснабжения

Вспомогательное оборудование установка МЭО-100/25-0,25У к клапану 25С48 нж на трубопроводе сетевой воды (перепуск)

Стадия	Лист	Листов
Р	46	

ЛАТГИПРОПРОМ

24342-11 49 копировал фармат Н2

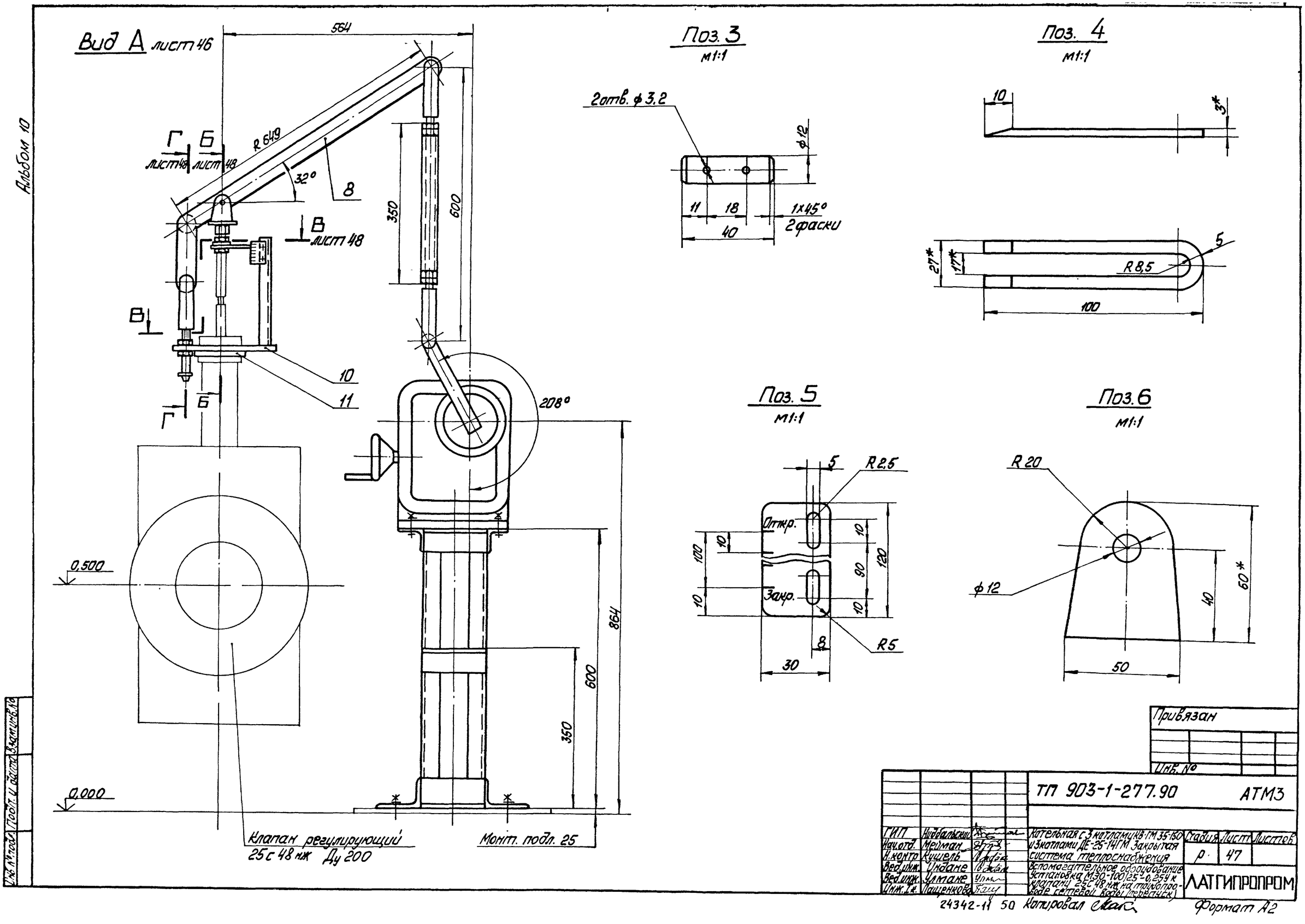
Вид А лист 46
564
R 649
Г лист 48
Б лист 48
32°
8
В лист 48
350
600
10
11
208°
0,500
0,000
864
600
350
Клапан регулирующий 25с 48нж Ду 200
Монт. подл. 25
Поз. 3
м1:1
2отв. ф 3,2
ф12
11
18
40
1х45° 2фаски
Поз. 4
м1:1
10
3*
27*
17*
R 8,5
5
100
Поз. 5
м1:1
5
R 2,5
Откр.
Закр.
100
10
90
120
8
R5
30
Поз. 6
м1:1
R 20
ф 12
40
60*
50
Альбом 10
Инв. № подл.
Подп. и дата
Взам. инв. №
Привязан
Инв. №
ТП 903-1-277.90
АТМ3
ГИП Нидбальский
Нач.отд. Мейман
Н.контр. Кушель
Вед.инж. Ундане
Вед.инж. Улмане
Инж.I к. Пащенкова
Котельная с 3 котлами КВ-ГМ 35-150 и 3 котлами ДЕ-25-14ГМ Закрытая система теплоснабжения
Вспомогательное оборудование Установка М30-100/25-0,25У к клапану 25С 48нж на трубопроводе сетевой воды (перепуск)
Стадия Р
Лист 47
Листов
ЛАТГИПРОПРОМ
24342-11 50 Копировал
Формат А2

Альбом 10

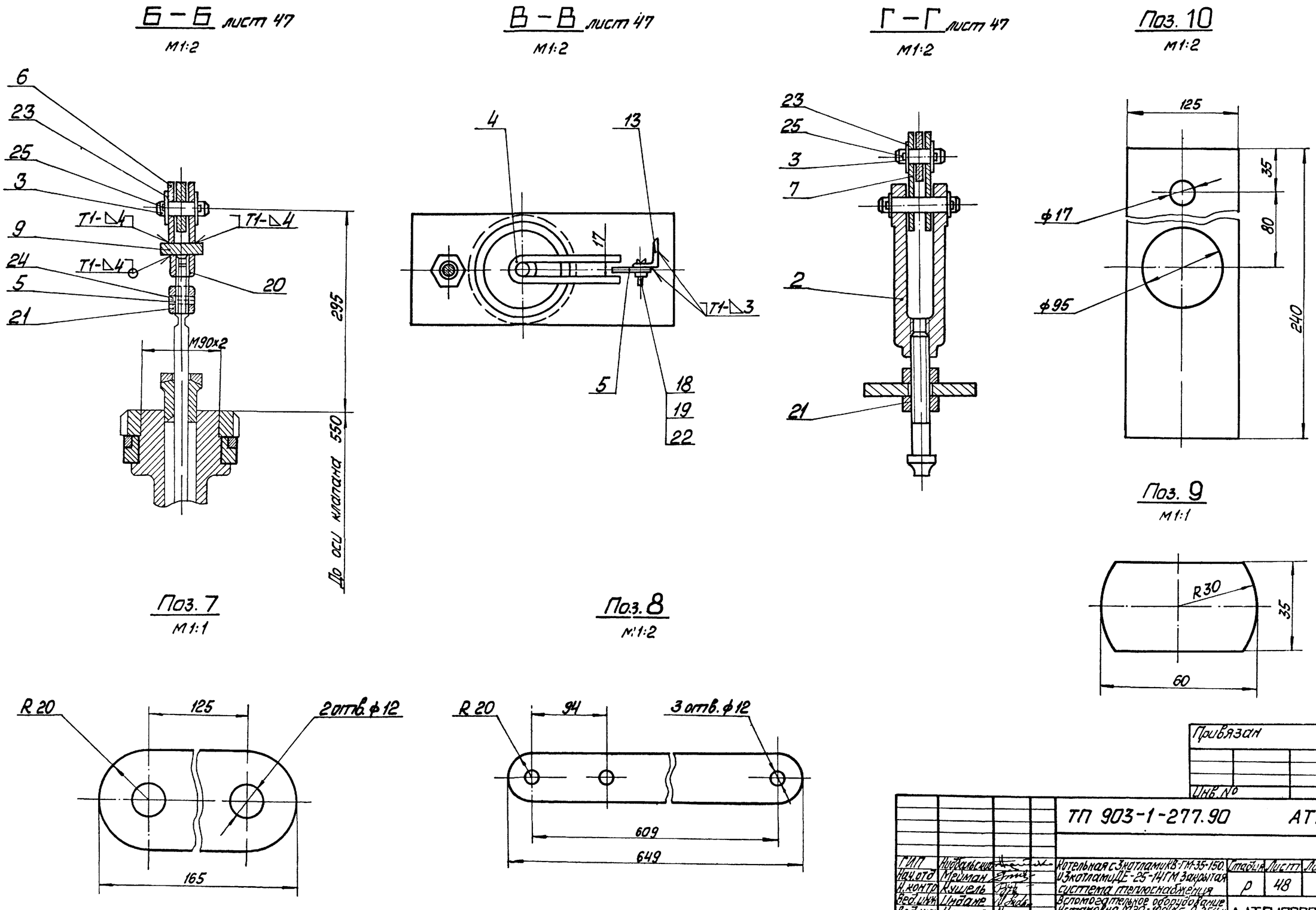

Привязан

Инв. №

ТП 903-1-277.90 АТМ3

ГИП	Нидбальский		Котельная с 3 котлами КВ-ГМ-35-150. и 3 котлами ДЕ-25-14ГМ Закрытая система теплоснабжения	Стадия	Лист	Листов
Нач.отд	Мейман			Р	48	
Н.контр	Кушель					
Вед.инж	Индане		Вспомогательное оборудование Установка МЭО-100/25-0,25у к клапану 25с 48 нж на трубопроводе сетевой воды (перепуск)	ЛАТГИПРОПРОМ		
Вед.инж	Улмане					
Инж.I к.	Пащенкова					

24342-11 51 Копировал

Формат А2

Альбом 10

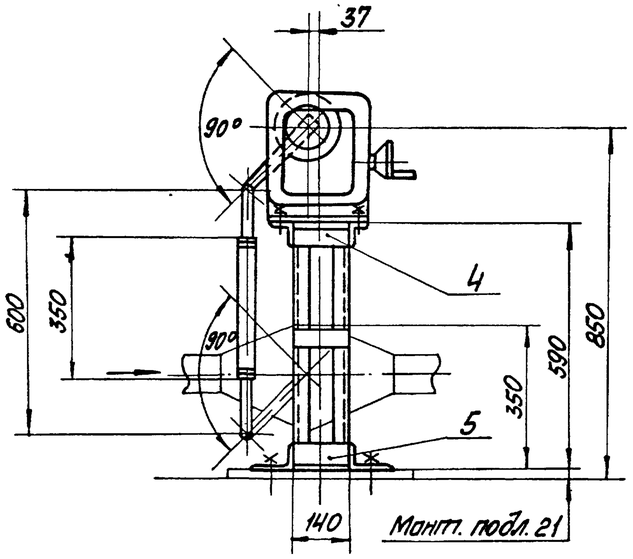

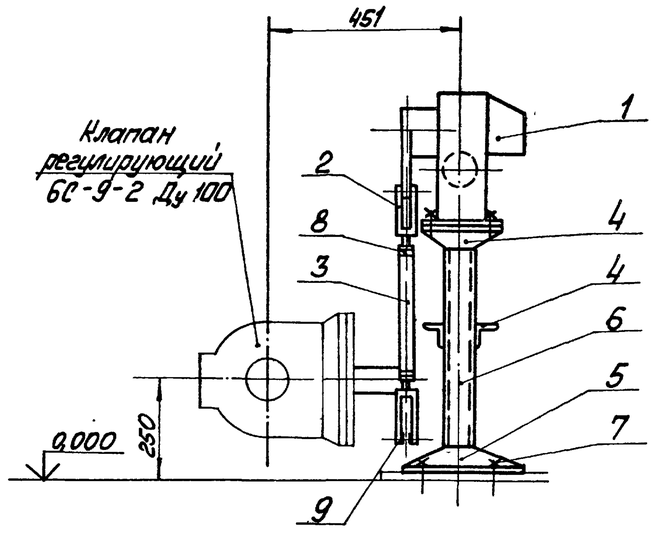

Позиция	Обозначение	Наименование	Кол.	Примечание
1	МЭО-250/25-0,25У	Исполнительный механизм	1	Поз. В-33б спец. АТМ3С01
				ал. 17
2		Вилка 5ПЛ. 257.023-01	2	по „Промприбор"
				г. Чебоксары
3		Труба 32×3 ГОСТ 8734-75 / В20 ГОСТ 8733-87	0,35	м
4		Уголок 50×50×5-Б-ГОСТ 8509-86 / ВСт3сп-ГОСТ 535-79	1,0	м
5		Уголок 100×63×7-Б-ГОСТ 8510-86 / ВСт3сп-ГОСТ 535-79	0,9	м
6		Швеллер 8-П-ГОСТ 8240-72 / ВСт3сп-ГОСТ 535-79	1,2	м
7		Болт 1.1. М12×300 ВСт3пс2		
		ГОСТ 24379.1-80	4	
8		Гайка М16.5.016		
		ГОСТ 5915-70	2	
9		Шайба 12.02.016		
		ГОСТ 11371-78	2	

Сварные швы – монтажные по ГОСТ 5264-80.
Сварку производить швом Т1-⊿5

Привязан

Инв. №

ТП 903-1-277.90 АТМ3

ГИП	Нидбальский		
Нач.отд.	Мейман		
Н.контр.	Кушель		
Вед.инж.	Индане		
Вед.инж.	Улмане		
Инж.I к.	Пащенкова		

Котельная с 3 котлами КВ-ГМ-35-150 и 3 котлами ДЕ-25-14ГМ. Закрытая система теплоснабжения

Вспомогательное оборудование. Установка МЭО-250/25-0,25У к клапану 6С-9-2 на трубопроводе сетевой воды (подпитка)

Стадия	Лист	Листов
Р	49	

ЛАТГИПРОПРОМ

24342-11 52 Копировал

Формат А2

Инв. № подл. | Подп. и дата | Взам. инв. №

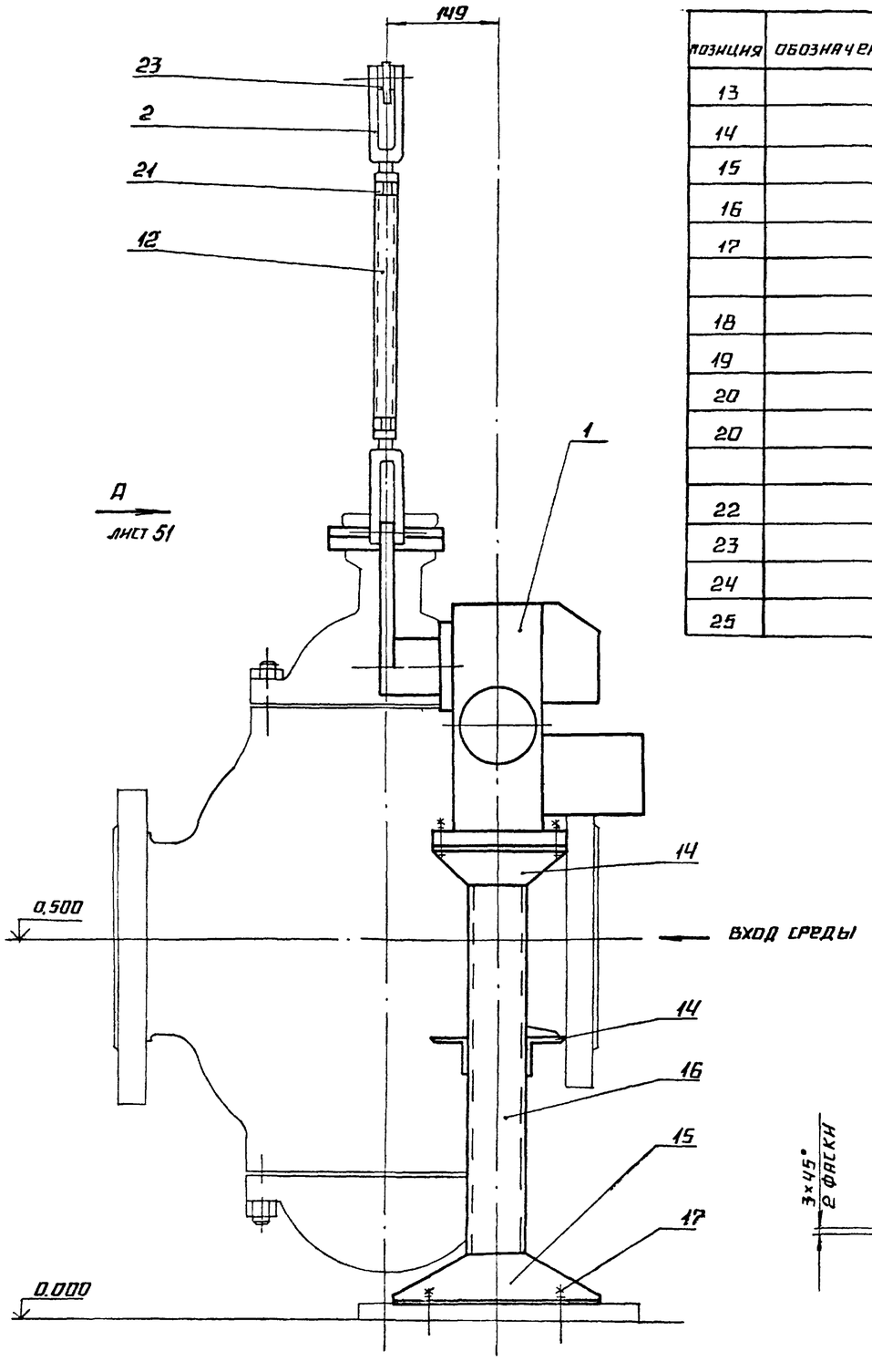

позиция	обозначение	наименование	кол	примеч.
13		уголок $\frac{20\times20\times3\text{-}6\text{-ГОСТ }8509\text{-}86}{\text{ВСТ3СП ГОСТ }535\text{-}79}$	0,3	м
14		уголок $\frac{50\times50\times5\text{-}6\text{-ГОСТ }8509\text{-}86}{\text{ВСТ3СП ГОСТ }535\text{-}79}$	1,0	м
15		уголок $\frac{100\times63\times7\text{-}6\text{-ГОСТ }8510\text{-}86}{\text{ВСТ3СП-ГОСТ }535\text{-}79}$	0,9	м
16		швеллер $\frac{8\text{-П-ГОСТ }8240\text{-}72}{\text{ВСТ3СП-ГОСТ }535\text{-}79}$	1,2	м
17		болт 1.1М12×300 В ст3 пс2		
		ГОСТ 24379.1-80	4	
18		винт М4-6д×16.58.016 ГОСТ 1491-80	2	
19		гайка М4.5.016 ГОСТ 3032-76	2	
20		гайка М16.5.016 ГОСТ 5931-70	1	
20		гайка М16.5.016 ГОСТ 5915-70	6	
		шайбы ГОСТ 11371-78		
22		4.02.016	2	
23		12.02.016	8	
24		шайба 16.65Г.016 ГОСТ 6402-70	1	
25		шплинт 3,2×22-016 ГОСТ 397-79	4	

позиция	обозначение	наименование	кол	примеч.
1	МЭО-100/25-0,25У	исполнительный механизм	1	поз В-34 в спец АТМЗ СО1
				ал. 17
2		вилка 5 пл 257.023-01	3	по „промприбор"
				г. Чебоксары
3		круг $\frac{15\text{-В-ГОСТ }2590\text{-}71}{\text{ВСТ3СП ГОСТ }535\text{-}79}$	0,12	кг
4		лист $\frac{6\text{-ПН-3 ГОСТ }19903\text{-}74}{4\text{-IV-ВСТ3СП ГОСТ }16523\text{-}70}$	0,03	кг
5		лист $\frac{6\text{-ПН-3 ГОСТ }19903\text{-}74}{4\text{-IV-ВСТ3СП ГОСТ }16523\text{-}70}$	0,1	кг
6		лист $\frac{6\text{-ПН-4 ГОСТ }19903\text{-}74}{\text{ВСТ3СП ГОСТ }14637\text{-}79}$	0,14	кг
7		лист $\frac{6\text{-ПН-8 ГОСТ }19903\text{-}74}{\text{ВСТ3СП ГОСТ }14637\text{-}79}$	1,0	кг
8		лист $\frac{6\text{-ПН-8 ГОСТ }19903\text{-}74}{\text{ВСТ3СП ГОСТ }14637\text{-}79}$	1,5	кг
9		лист $\frac{6\text{-ПН-10 ГОСТ }19903\text{-}74}{\text{ВСТ3СП ГОСТ }14637\text{-}79}$	0,2	кг
10		лист $\frac{6\text{-ПН-10 ГОСТ }19903\text{-}74}{\text{ВСТ3СП ГОСТ }14637\text{-}79}$	2,3	кг
11		лист $\frac{6\text{-ПН-22 ГОСТ }19903\text{-}74}{\text{ВСТ3СП ГОСТ }14637\text{-}79}$	0,6	кг
12		труба $\frac{32\times3\text{ ГОСТ }8734\text{-}75}{\text{В20 ГОСТ }8733\text{-}74}$	0,35	м.

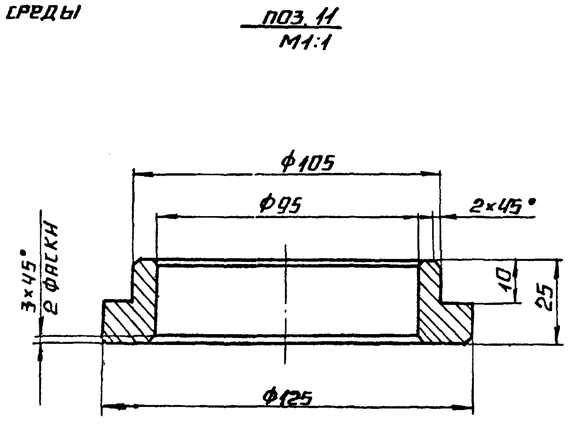

1. Сварные швы – монтажные по ГОСТ 5264-80. Сварку производить швом Т1-△5, кроме мест, указанных на чертеже.
2. Данный лист читать совместно с листами 51;52.

ПРИВЯЗАН

ИНВ. №

ТП 903-1-277.90 АТМЗ

ГИП	Индбальский		Котельная с 3 котлами КВ-ГМ-35-150 и 3 котлами ДЕ-25-14ГМ закрытая система теплоснабжения	Стадия	Лист	Листов
Нач отд	Мейман			Р	50	
Н контр	Кушель					
Вед. инж	Индане		Вспомогательное оборудование установка МЭО-100/25-0,25У к клапану 25 с 48 нж на трубопроводе сетевой воды (рецирку)	ЛАТГИПРОПРОМ		
Вед инж	Улмане					
Инж. Тк	Пащенкова					

24342-11 53 Копировал Формат А2

ИНВ № подл. | Подпись и дата | Взам инв.

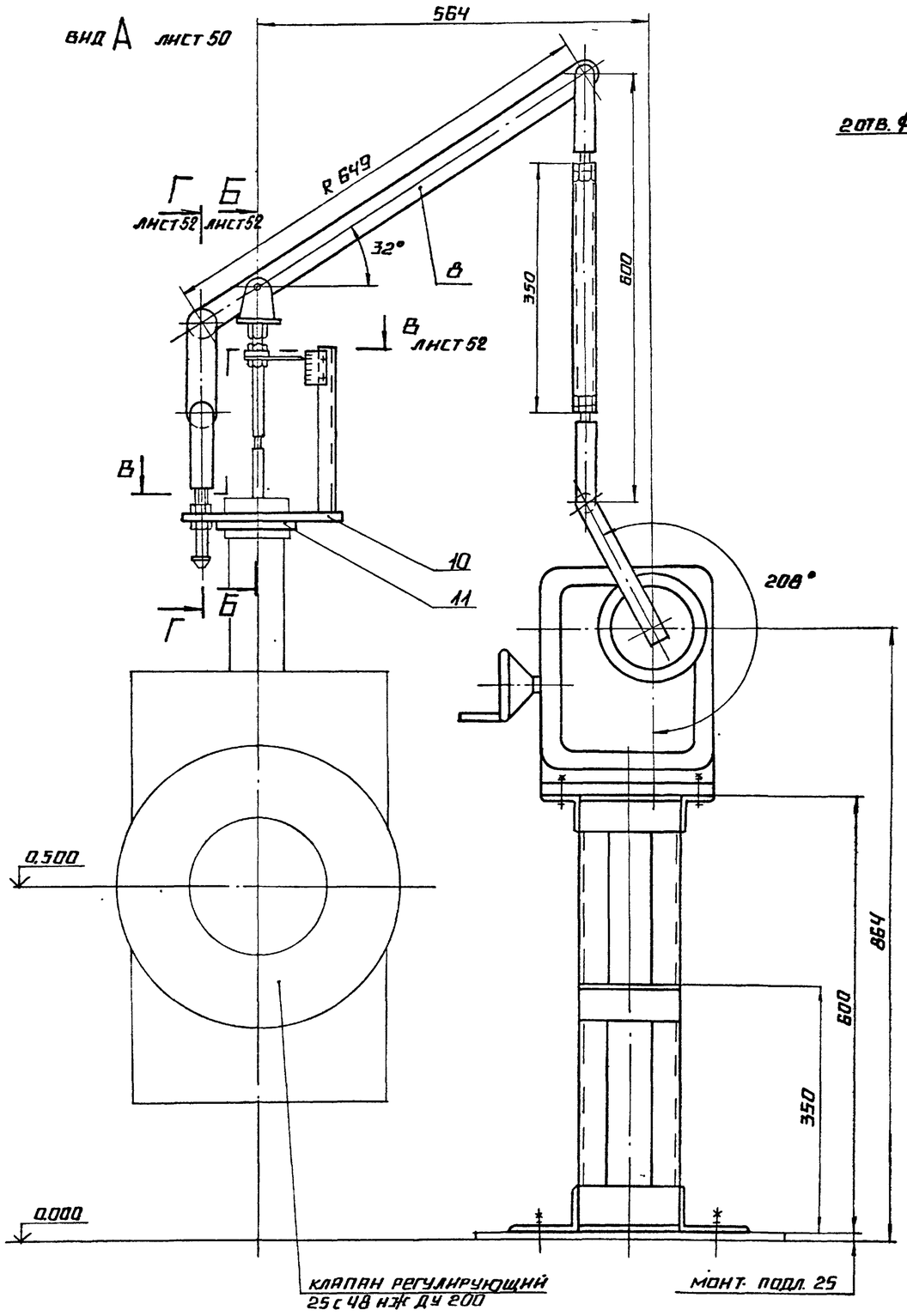

ПОЗ. 3
М1:1

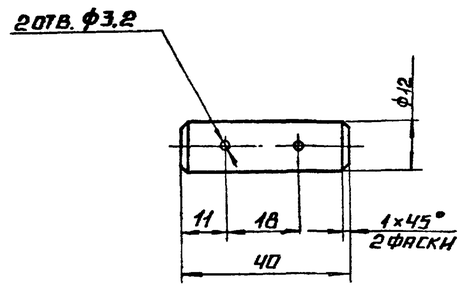

ПОЗ. 4
М1:1

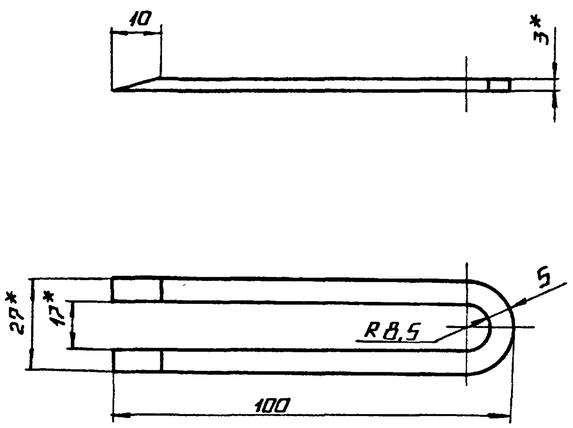

ПОЗ. 5
М1:1

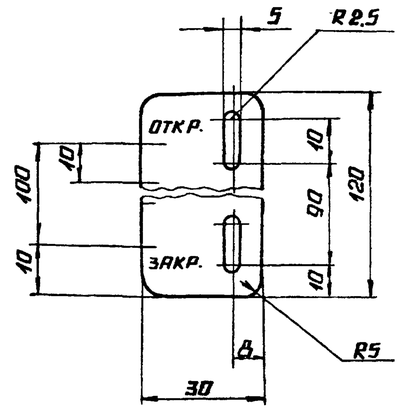

ПОЗ. 6
М1:1

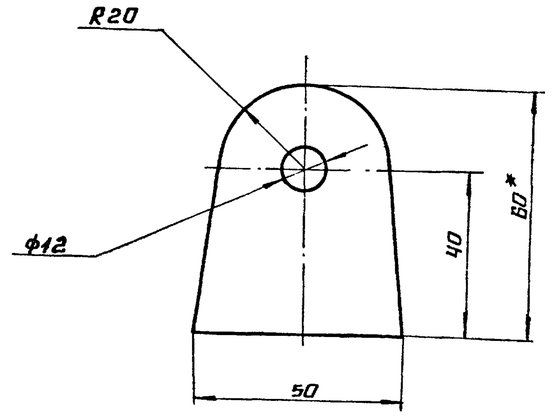

ТП 903-1-277.90 АТМ3							
ПРИВЯЗАН	ГИП	НИДБАЛЬСКИЙ		Котельная с 3 котлами КВ-ГМ-35-150 и 3 котлами ДЕ-25-14ГМ. Закрытая система теплоснабжения. Вспомогательное оборудование установка МЗП-100/25-0,25 к клапану 25 с 48 нж на трубопроводе сетевой воды/рециркул	СТАДИЯ	ЛИСТ	ЛИСТОВ
	НАЧ ОТД	МЕНМАН			Р	51	
	Н КОНТР	КУШЕЛЬ					
	ВЕД ИНЖ	НИДАЕВ					
	ВЕД ИНЖ	УЛМАНЕ			ЛАТГИПРОПРОМ		
НИВ. №	ИНЖ. ТК	ПЛЯЦЕНКОВА					

24342-11 54 КОПИРОВАЛ [illegible] ФОРМАТ А2

ИНВ. № ПОДЛ. | ПОДПИСЬ И ДАТА | ВЗАМ. ИНВ. №

Альбом 10

Б – Б
М1:2 лист 51

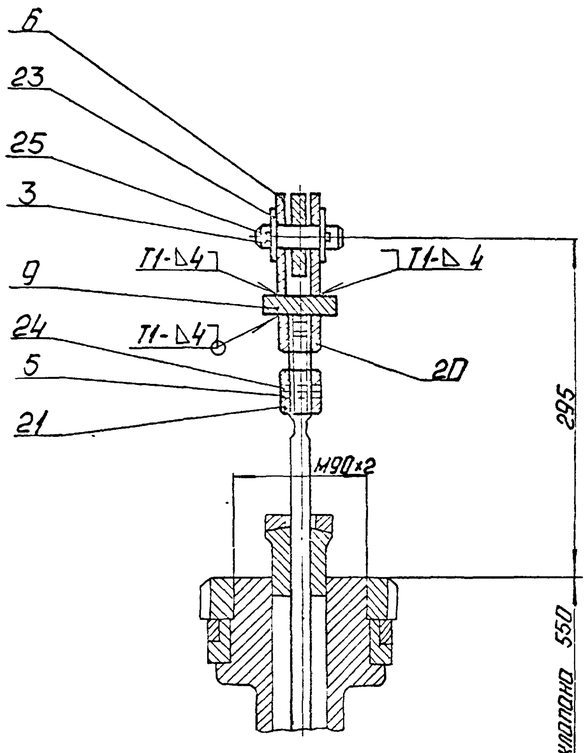

В – В
М1:2 лист 51

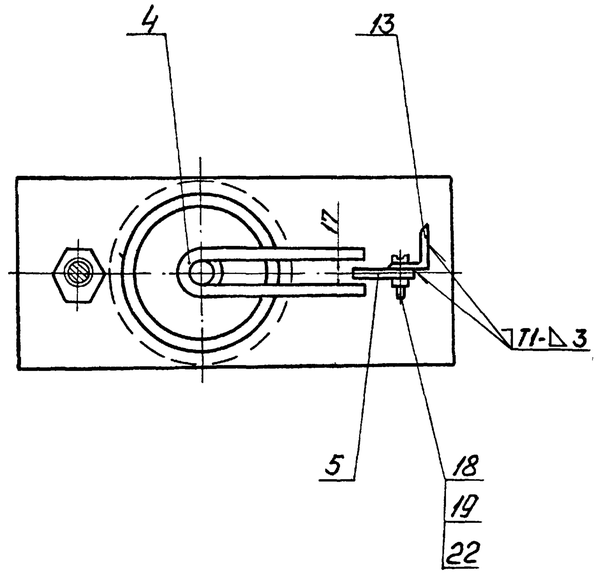

Г – Г
М1:2 лист 51

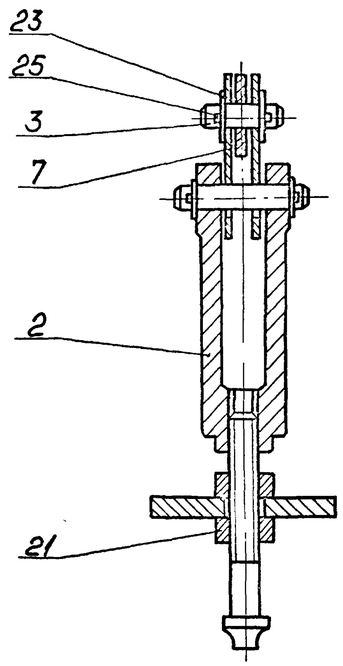

Поз. 10
М1:2

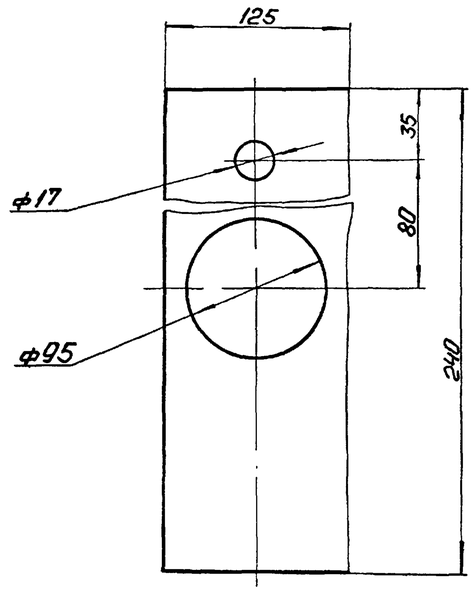

Поз 9
М1:1

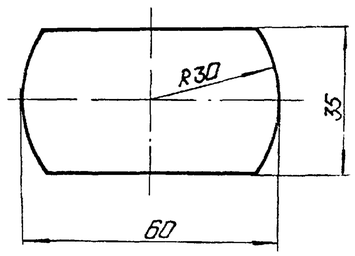

Поз. 7
М1:1

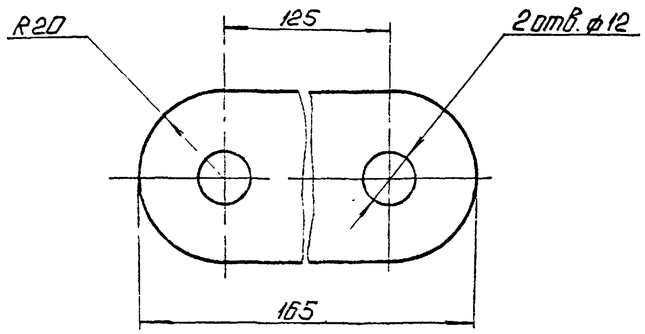

Поз. 8
М1:2

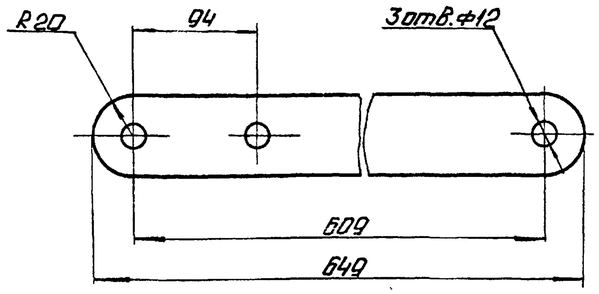

Инв. № подл. | Подп. и дата | Взам. инв. №

привязан

Инв. №

ТП 903-1-277.90 АТМ3							
ГИП	Нюбольский		Узел обвязки с компенсатором КСО-Н 135-150 из компенсаторов ДЕ 25-14 ГМ. Укрытие от тепловых излучений. Технологическое оборудование. Электрооборудование. Контрольно-измерительные приборы. Автоматика. Технологические трубопроводы. Воды. Тепломеханическая часть.	Стадия	Лист	Листов
Нач. отд.	Мейман			Р	52	
Н. контр.	Кучель					
Вед. инж.	Ильина			ЛАТГИПРОПРОМ		
Вед. инж.	Ульяне					
Инж. Тк	Пашенкова					

Копировал: [illegible] 24342-11 55 Формат А2

Альбом 10

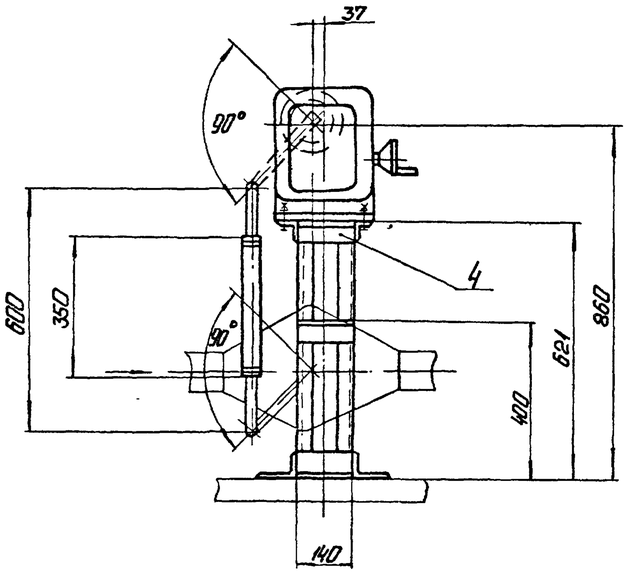

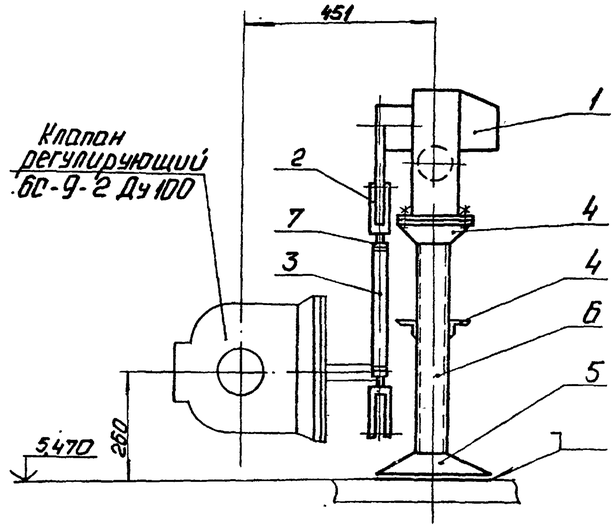

Позиция	Обозначение	Наименование	Кол	Примечание
1	МЭО-250/25-0,25У	Исполнительный механизм	1	Поз В-41в Спец АТМ С01
				ал 17
2		Вилка 5ПЛ.257.023-01	2	ПО „Промприбор"
				г.Чебоксары
3		Труба 32×3 ГОСТ 8734-75		
		В20 ГОСТ 8733-87	0,35	м
4		Уголок 50×50×5-Б-ГОСТ 8509-86		
		ВСт3СП-ГОСТ 535-79	1,0	м
5		Уголок 100×63×7-Б-ГОСТ 8510-86		
		ВСт3СП-ГОСТ 535-79	0,9	м
6		Швеллер 8-П-ГОСТ 8240-72		
		ВСт3СП-ГОСТ 535-79	1,2	м
7		Гайка М16.5.016		
		ГОСТ 5915-70	2	
8		Шайба 12.02.016		
		ГОСТ 11371-78	2	

Сварные швы - монтажные по ГОСТ 5264-80.
Сварку производить швом Т1-Δ5.

Привязан

Инв. №

ТП 903-1-277 90 АТМ3

ГИП	Нидбальский		
Нач отд.	Мейман		
Н контр.	Кушель		
Вед инж.	Индане		
Вед инж.	Улмане		
Инж I к.	Пащенкова		

Котельная с 3 котлами КВ-1М35-150 и 3 котлами ДЕ-25-14ГМ Закрытая система теплоснабжения

Вспомогательное оборудование. Установка МЭО-250/25-0,25У к клапану БС-9-2 на трубопроводе пара к деаэратору ДА-50

Стадия	Лист	Листов
Р	53	

ЛАТГИПРОПРОМ

Копировал: Ф.Д. 24342-11 56 Формат А2

Инв. № подл. | Подп. и дата | Взам. инв. №

Альбом 10

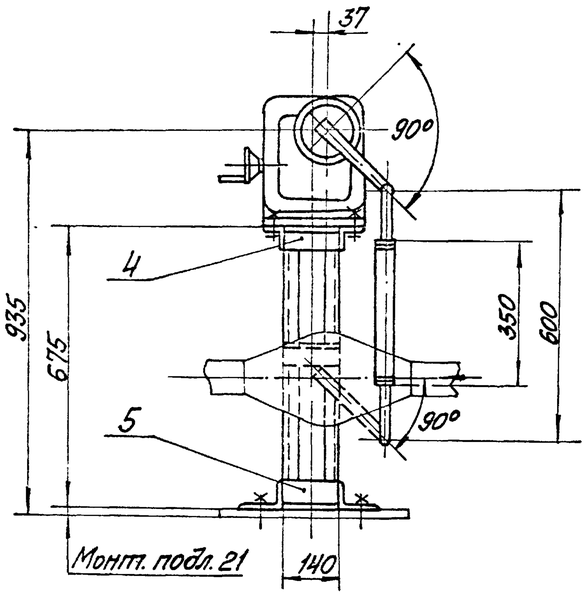

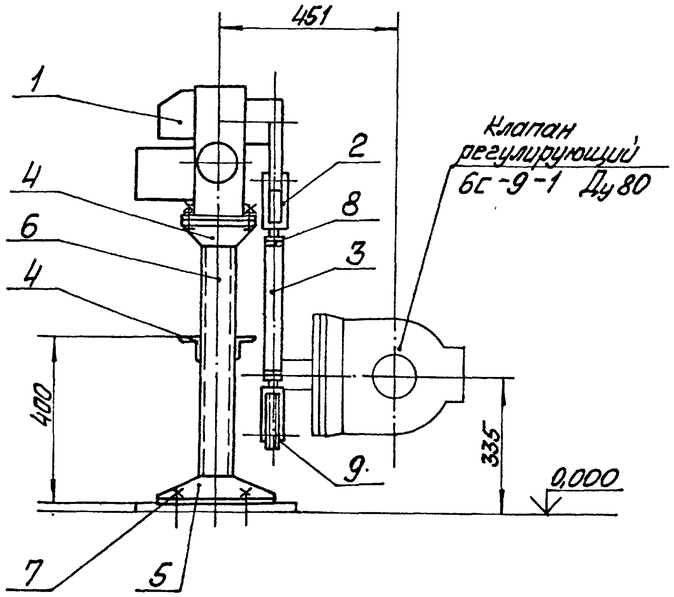

Позиция	Обозначение	Наименование	Кол	Примечание
1	МЭО-250/25-0,25У	Исполнительный механизм	1	Поз В-328 Спец АТМ3СО
				ал.17
2		Вилка 5ПЛ.257.023-01	2	по „Промприбор"
				г.Чебоксары
3		Труба 32×3 ГОСТ 8734-75		
		В20 ГОСТ 8733-87	0,35	м
4		Уголок 50×50×5-Б-ГОСТ 8509-86		
		ВСт3кп-ГОСТ 535-79	1,0	м
5		Уголок 100×63×7-Б-ГОСТ 8510-86		
		ВСт3сп-ГОСТ 535-79	0,9	м
6		Швеллер 8-П-ГОСТ 8240-72		
		ВСт3сп ГОСТ 535-79	1,4	м
7		Болт 1.1 М12×300ВСт3пс2		
		ГОСТ 24379.1-80	4	
8		Гайка М16.5.016		
		ГОСТ 5915-70	2	
9		Шайба 12.02.016		
		ГОСТ 11371-78	2	

Сварные швы – монтажные по ГОСТ 5264-80
Сварку производить швом Т1-△5

Привязан

Инв. №

ТП 903-1-277.90 АТМ3

ГИП	Андальский		Котельная с 3 котлами КВ ГМ-35-150 и 3 котлами ДЕ-25-14ГМ закрытая система теплоснабжения	Стадия	Лист	Листов
Нач.отд.	Мейман			Р	54	
Н.контр.	Кушель					
Вед.инж.	Индане		Вспомогательное оборудование Установка МЭО-250/25-0,25У к клапану 6с-9-1 на трубопроводе ХОВ к деаэратору ДА-50	ЛАТГИПРОПРОМ		
Вед.инж.	Улмане					
Инж.Ін.	Пащенкова					

24342-11 57 Копировал Формат А2

Инв. № подл. | Подп. и дата | Взам. инв. №

Альбом 10

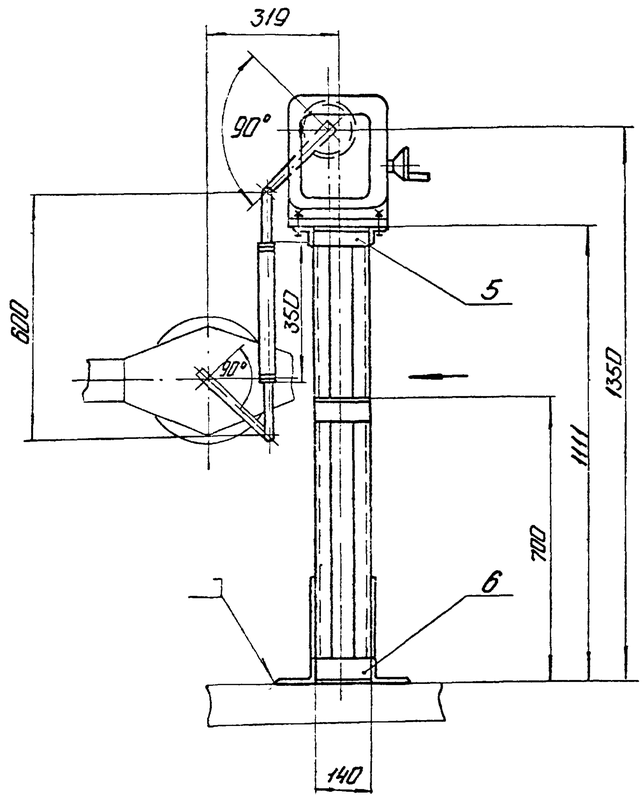

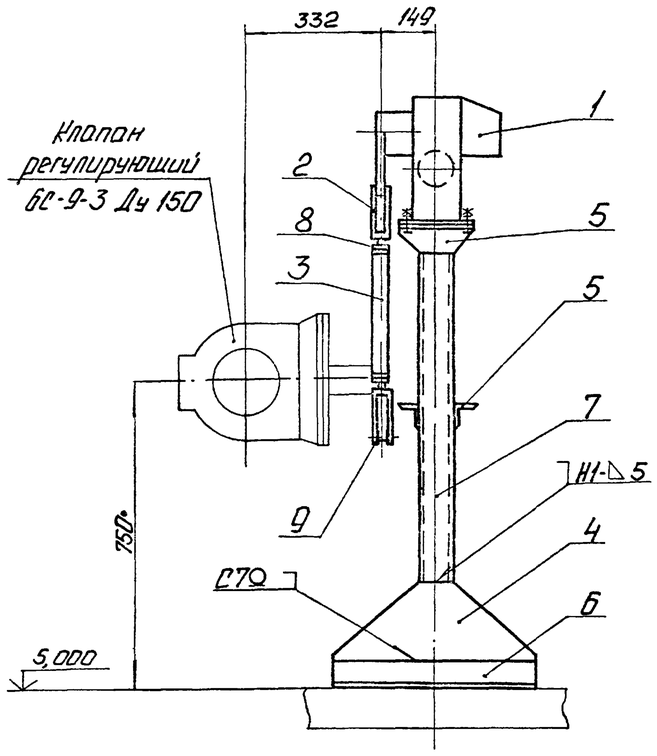

Позиция	Обозначение	Наименование	Кол.	Примеч.
1	МЭО-250/25-0,25У	Исполнительный механизм	1	Поз К-26в Спец АТМ3
				ал. 17
2		Вилка 5ПЛ 257.023-01	2	ПО „Прам-прибор"
				г. Чебоксары
3		Труба 32×3 ГОСТ 8734-75 / В20 ГОСТ 8733-87	0,35	м
4		Лист Б-ПН-5 ГОСТ 19903-74 / ВСт3 сп ГОСТ 14637-79	4,7	кг
5		Уголок 50×50×5-Б-ГОСТ 8509-86 / ВСт3сп ГОСТ 535-79	1,0	м
6		Уголок 100×63-7-Б-ГОСТ 8510-86 / ВСт3сп ГОСТ 535-79	0,9	м
7		Швеллер 8-П-ГОСТ 8240-72 / ВСт3сп-ГОСТ 535-79	2,2	м
8		Гайка М 16,5.016 ГОСТ 5915-70	2	
9		Шайба 12.02.016 ГОСТ 11371-78	2	

Сварные швы монтажные - по ГОСТ 5264-80
Сварку производить швом Т1-Δ5, кроме мест, указанных особо.

Привязан

Инв. №

ТП 903-1-277.90 АТМ3

ГИП	Нудольский		Котельная с 3 котлами КВ ТМ-35-ГС и 3 котлами ДЕ-25-14ГМ закрытая система теплоснабжения.	Стадия	Лист	Листов
Нач.отд.	Мейман			Р	55	
Н.контр.	Кушель					
Вед.инж.	Индоне		Вспомогательное оборудование установка МЭО-250/25-0,25У к клапану БС-9-3 на паропроводе к деаэратору ДА-100.	ЛАТГИПРОПРОМ		
Вед.инж.	Улмане					
Инж.ТК	Пащенкова					

Копировал: 24342-11 58 Формат А2

Инв. № подл. | Подп. и дата | Взам. инв. №

Альбом 10

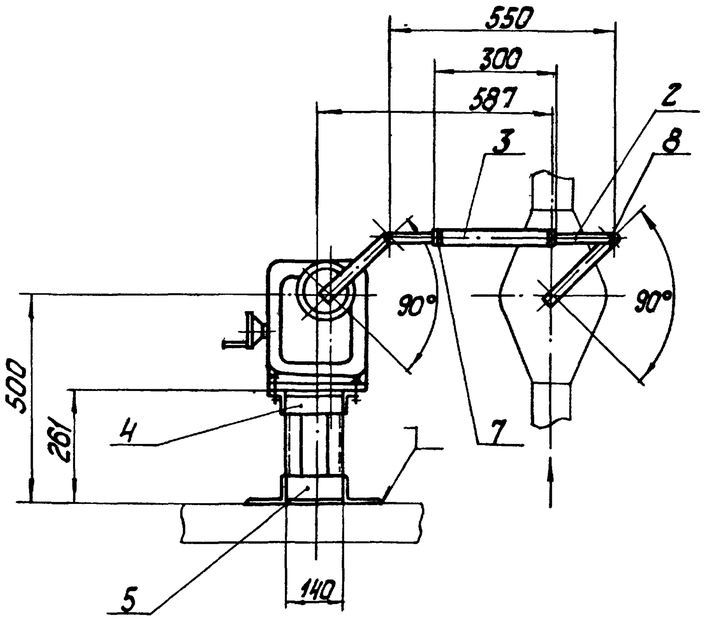

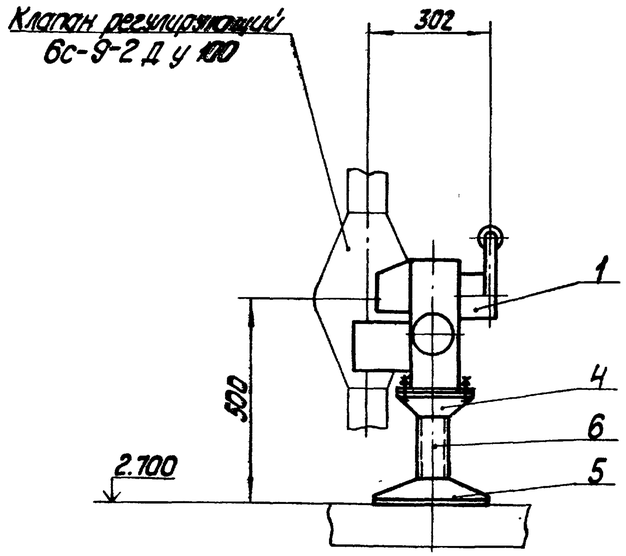

Позиция	Обозначение	Наименование	Кол.	примеч.
1	МЭО-250/25-0,25У	Исполнительный механизм	1	поз. К-36³ Спец АТМЗ СО1
				ал. 17
2		Вилка 5 пл. 257.023-01	2	по „Промприбор"
				г. Чебоксары
3		Труба 32×3 ГОСТ 8734-75 / В 20 ГОСТ 8733-87	0,3	м
4		Уголок 50×50×5-Б-ГОСТ 8509-86 / ВСт3сп-ГОСТ 535-79	0,7	м
5		Уголок 100×63×7-Б-ГОСТ 8510-86 / ВСт3сп-ГОСТ 535-79	0,9	м
6		Швеллер 8-П-ГОСТ 8240-72 / ВСт3сп ГОСТ 535-79	0,5	м
7		Гайка М16.5.016 ГОСТ 5915-70	2	
8		Шайба 12.02.016 ГОСТ 11371-78	2	

Сварные швы — монтажные по ГОСТ 5264-80.
Сварку производить швом Т1-Δ5.

Привязан

Инв. №

ТП 903-1-277.90 АТМЗ

ГИП	Нидбальский		
Нач.отд.	Мейман		
Н.контр.	Кушель		
Вед.инж.	Индане		
Вед.инж.	Улмане		
Инж.I к.	Пащенкова		

Котельная с 3 котлами КВ-ГМ-35-150 и 3 котлами ДЕ-25-14ГМ. Закрытая система теплоснабжения.

Вспомогательное оборудование. Установка МЭО-250/25-0,25У к клапану 6с-9-2 на трубопроводе ХОВ к деаэратору ДА-100

Стадия	Лист	Листов
Р	56	

ЛАТГИПРОПРОМ

Копировал 24342-11 59 Формат А2

Инв. № подл. | Подп. и дата | Взам. инв. №

Альбом 10

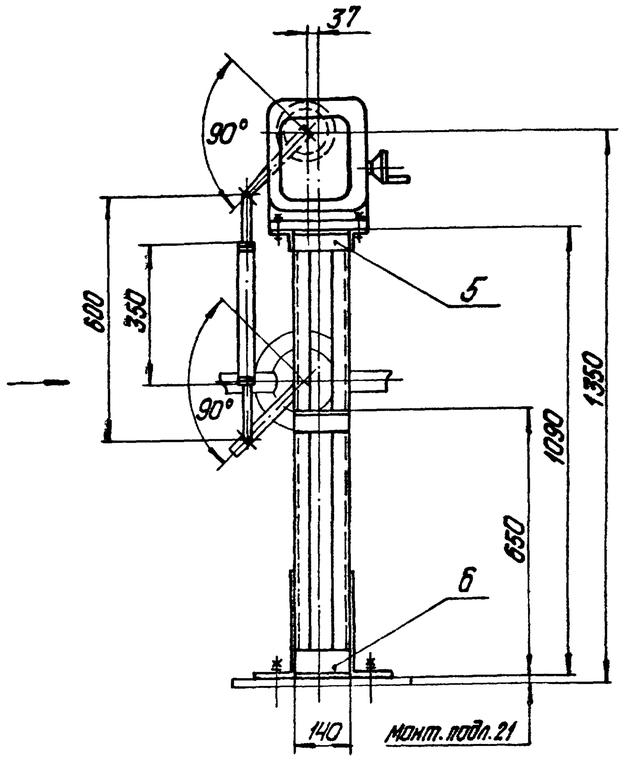

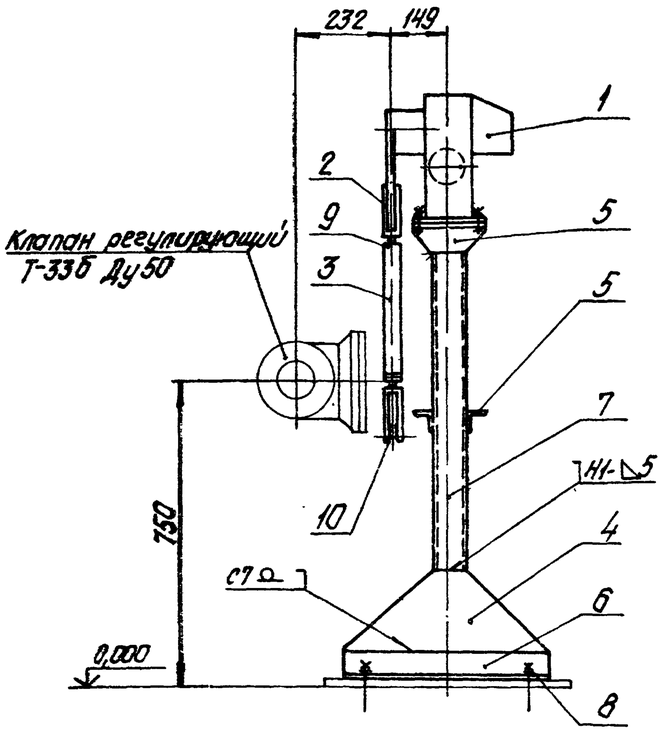

Позиция	Обозначение	Наименование	Кол.	Примечание
1	МЭО-250/25-0,25У	Исполнительный механизм	1	поз. К-24б спец. АТМ3 СО1
				ал. 17
2		Вилка 5ПЛ.257.023-01	2	по „Промприбор"
				г. Чебоксары
3		Труба 32×3 ГОСТ 8734-75		
		В20 ГОСТ 8733-87	0,35	т
4		Лист Б-ПН-5 ГОСТ 19903-74		
		ВСт3сп ГОСТ 14637-79	4,7	кг
5		Уголок 50×50×5-Б-ГОСТ 8509-86		
		ВСт3сп-ГОСТ 535-75	1,0	м
6		Уголок 100×63×7-Б-ГОСТ 8510-86		
		ВСт3сп-ГОСТ 535-79	0,9	м
7		Швеллер 8-П-ГОСТ 8240-72		
		ВСт3сп-ГОСТ 536-79	2,0	м
8		Болт 1.1 М12×300 ВСт3пс2		
		ГОСТ 24379.1-80	4	
9		Гайка М16.5.016		
		ГОСТ 5915-70	2	
10		Шайба 12.02.016		
		ГОСТ 11371-78	2	

Сварные швы - монтажные по ГОСТ 5264-80.
Сварку производить швом Т1-△5, кроме мест, указанных особо.

Привязан

Инв. №

ТП903-1-277.90 АТМ3

ГИП	Нидбальский		Котельная с 3 котлами КВ-ГМ-35-150 и 3 котлами ДЕ-25-14ГМ. Закрытая система теплоснабжения	Стадия	Лист	Листов
Нач. отд.	Мейман			Р	57	
Н. контр.	Кушель					
Вед. инж.	Индане		Вспомогательное оборудование Установка МЭО-250/25-0,25У к клапану Т-33Б на линии разгрузки питательных насосов	ЛАТГИПРОПРОМ		
Вед. инж.	Улмане					
Инж. I к.	Лащенкова					

Копировал Дубкова 24342-11 60 формат А2

Альбом 10

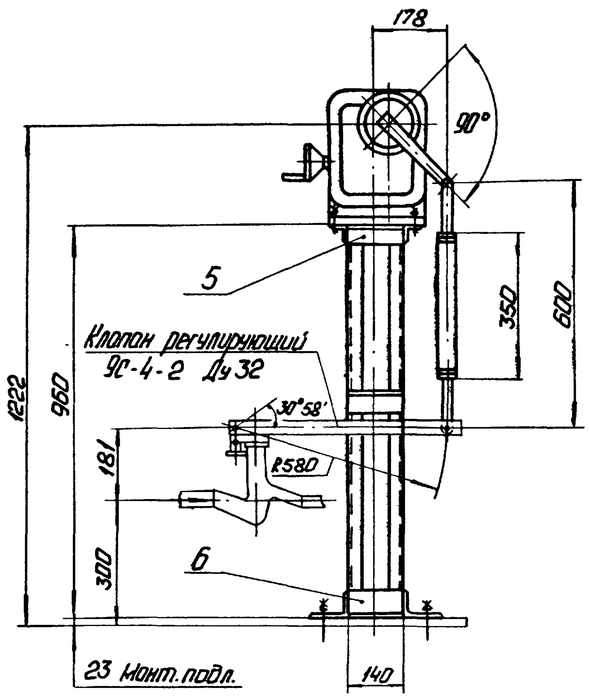

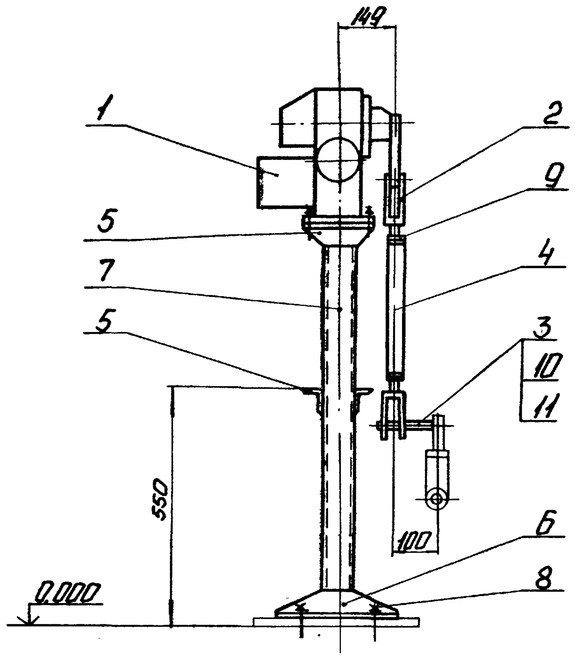

Поз. 3
М 1:1

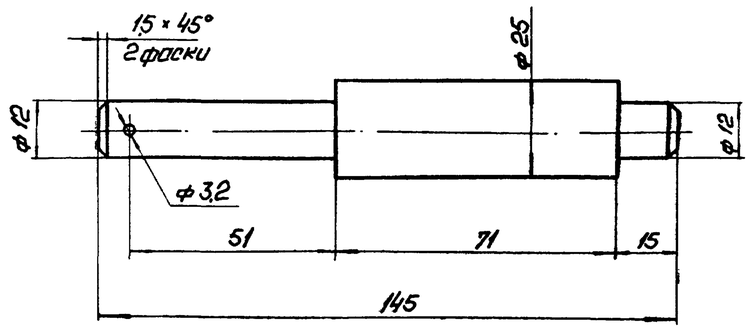

Позиция	Обозначение	Наименование	Кол.	Примечание
1	МЭО-100/25-0,25У	Исполнительный механизм	1	Поз. М-8в Спец АТМ3 С01
				ал. 17
2		Вилка 5ПЛ.257.023-01	2	по „Промприбор"
				г. Чебоксары
3		Круг 25-В-ГОСТ 2590-71 / ВСт3сп ГОСТ 535-79	0,6	кг
4		Труба 32×3 ГОСТ 8734-75 / В20 ГОСТ 8733-87	0,35	м
5		Уголок 50×50×5-Б-ГОСТ 8509-86 / ВСт3сп-ГОСТ 535-79	1,0	м
6		Уголок 100×63×7-Б-ГОСТ 8510-86 / ВСт3сп-ГОСТ 535-79	0,9	м
7		Швеллер 8-П-ГОСТ 8240-72 / ВСт3сп-ГОСТ 535-79	1,9	м
8		Болт 1.1 М12×300 ВСт3пс2		-
		ГОСТ 24379.1-80	4	
9		Гайка М16.5.016		
		ГОСТ 5915-70	2	
10		Шайба 12.02.016		
		ГОСТ 11371-78	1	
11		Шплинт 3,2×22-016		
		ГОСТ 397-79	1	

Сварные швы - монтажные по ГОСТ 5264-80.
Сварку производить швом Т1-Δ5.

Привязан

Инв. №

ТП 903-1-277 90 АТМ3

ГИП	Нидбальский		
Нач. отд.	Мейман		
Н. контр.	Кушель		
Вед. инж.	Индане		
Вед. инж.	Улмане		
Инж. I к.	Пашенкова		

Котельная с 3 котлами КВ-ТМ-35-150 и 3 котлами ДЕ-25-14ГМ закрытая система теплоснабжения.

Вспомогательное оборудование установка МЭО-100/25-0,25У к клапану 9С-4-2 на обратном мазутопроводе паровых котлов.

Стадия	Лист	Листов
Р	58	

ЛАТГИПРОПРОМ

Копировал Ф.Д. 24342-11 61 Формат А2

Инв. № подл. | Подп. и дата | Взам. инв. №

Альбом 10

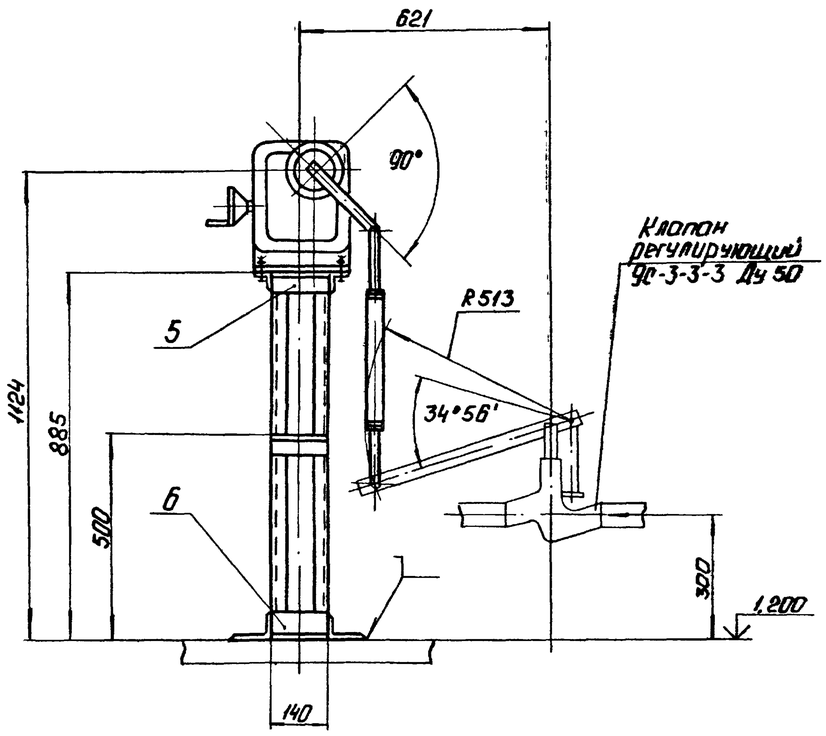

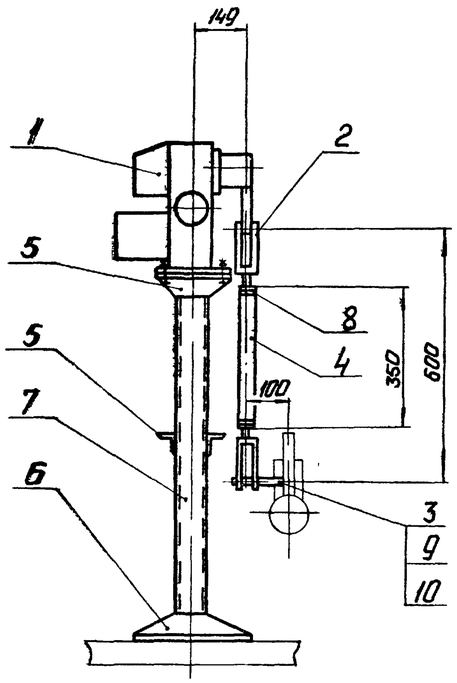

Позиция	Обозначение	Наименование	Кол.	Примечан.
1	МЭО-100/25-0,25У	Исполнительный механизм	1	Поз. М-9в спец.АТМ3 сл.1
				ал. 17
2		Вилка 5 пл.257.023-01	2	по „Промприбор"
				г. Чебоксары
3		Круг 25-В-ГОСТ 2590-71		
		ВСт3сп-ГОСТ 535-79	0,6	кг
4		Труба 32×3 ГОСТ 8734-75		
		В20 ГОСТ 8733-87	0,35	м
5		Уголок 50×50×5-Б-ГОСТ 8509-86		
		ВСт3сп-ГОСТ 535-79	1,0	м
6		Уголок 100×63×7-Б-ГОСТ 8510-86		
		ВСт3сп-ГОСТ 535-79	0,9	м
7		Швеллер В-П-ГОСТ 8240-72		
		ВСт3сп-ГОСТ 535-79	1,8	м
8		Гайка М16.5 016		
		ГОСТ 5915-70	2	
9		Шайба 12.02.016		
		ГОСТ 11371-78	1	
10		Шплинт 3,2×22-016		
		ГОСТ 397-79	1	

Поз. 3
М 1:1

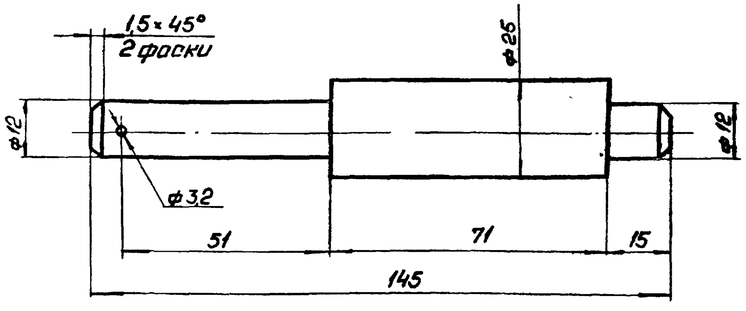

Сварные швы - монтажные по ГОСТ 5264-80.
Сварку производить швом Т1-Δ5.

Привязан

Инв. №

Гл. инж. пр.	Нидбальская		
Нач. отд.	Мейман		
Н. контр.	Кушель		
В. инж.	Ундане		
В. инж.	Улмане		
Инж. Т. к.	Пащенкова		

ТП 903-1-277.90 АТМ3

Котельная с 3 котлами КВ-ГМ-35-150 и 3 котлами ДЕ-25-14ГМ. Закрытая система теплоснабжения

Вспомогательное оборудование установка МЭО-100/25-0,25У к клапану 9С-3-3-3 на обратном мазутопроводе водогр. котлов.

Стадия	Лист	Листов
Р	59	

ЛАТ ГИПРОПРОМ

Копировал: Ф.Б. 24342-11 62 Формат А2

Инв. № подл. | Подп. и дата | Взам. инв. №

Альбом 10

Таблица 1

Ведомость чертежей основного комплекта АП

Лист	Наименование	Примечание
1	Общие данные.	
2	Пожарная сигнализация	
	Схема электрическая принципиальная.	
3	Пожарная сигнализация.	
	Схема внешних проводок.	
4	Пожарная сигнализация.	
	План расположения на отм. 0,000.	
5	Пожарная сигнализация.	
	План расположения на отм. 2,800.	

Таблица 2

Ведомость ссылочных и прилагаемых документов

Обозначение	Наименование	Примечание
	Прилагаемые документы	
АП.С01	Спецификация оборудования	Альбом 17

Обозначение	Наименование	Примечание
	Ссылочные документы	
СНиП 2.04.09-84	Пожарная автоматизация	
	зданий и сооружений.	
РМЧ-106-82	Схемы электрические	
	принципиальные систем	
	автоматизации.	
	Требования к выполнению	
ВСН 25-09.68-85	Правила производства и	
	приемки работ. Установки	
	охранной, пожарной и	
	охранно-пожарной	
	сигнализации.	

Типовой проект разработан в соответствии с действующими нормами и правилами и предусматривает мероприятия, обеспечивающие взрывную, взрывопожарную и пожарную безопасность при эксплуатации здания.

Главный инженер проекта /Нидбальский/

Инв.№ подл. | Подп. и дата | Взам.инв.№

				Привязан		
Инв.№				ТП 903-1-277.90 АП		
ГИП	Нидбальский			Котельная с 3 котлами КВ-ГМ-35-150 и 3 котлами ДЕ-25-14ГМ. Закрытая система теплоснабжения.	Стадия	Лист	Листов
Нач.отд.	Мрёмин				Р	1	5
Н.контр.	Юрин						
Гл.спец.	Дружинина						
Гл.спец.	Скрачун			Общие данные	ЛАТГИПРОПРОМ		
Инж.-тех.	Катова						

Копировал: Ф.А 24342-11 63 Формат А2

Альбом 10

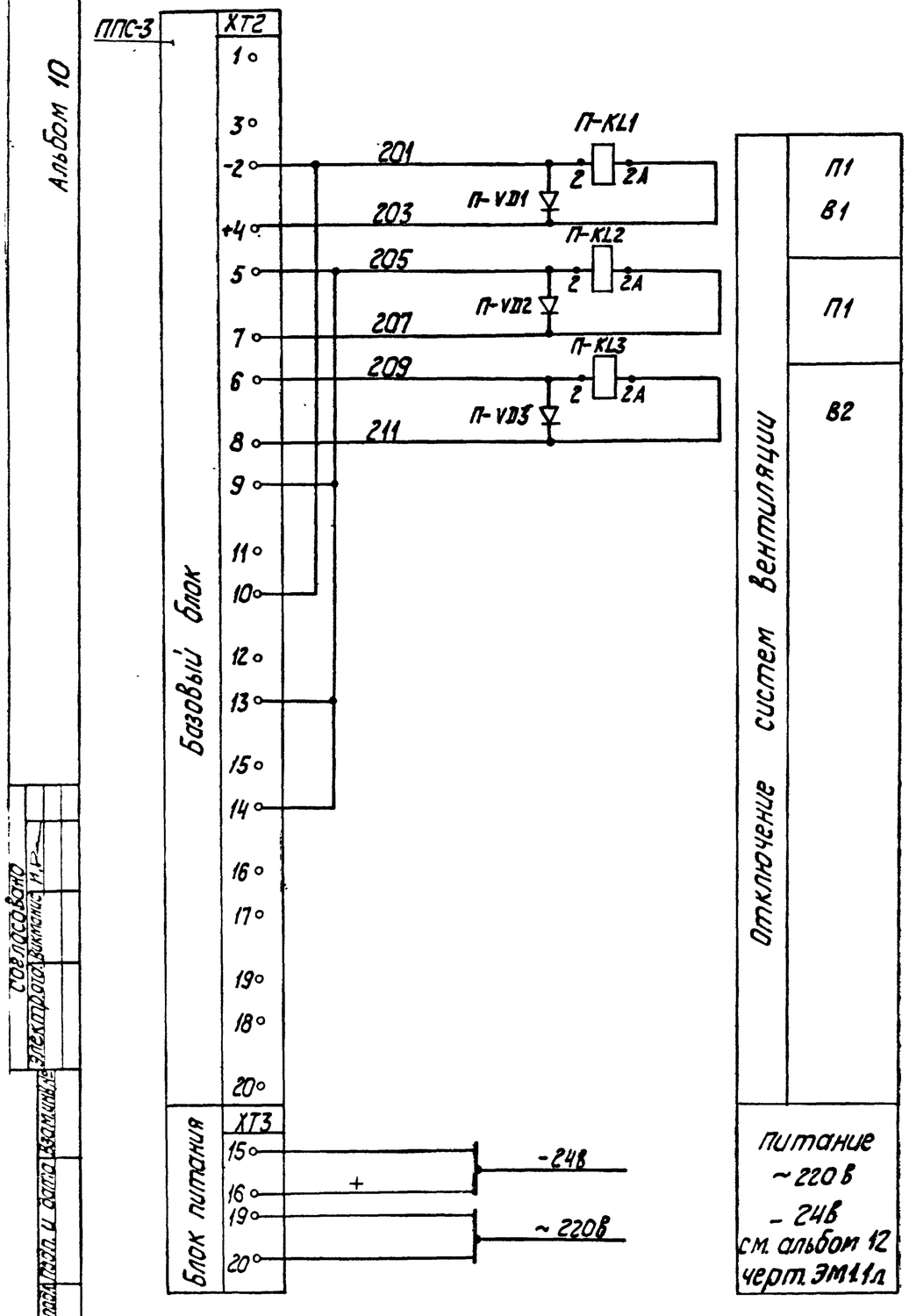
ППС-3
ХТ2
1
3
-2
+4
5
7
6
8
9
11
10
13
15
14
16
17
19
18
20
П-KL1
П-KL2
П-KL3
П-VD1
П-VD2
П-VD3
201
203
205
207
209
211
2
2А
Базовый блок
ХТ3
15
16
19
20
Блок питания
-24В
+
~220В

Контакты на отключение систем вентиляции при пожаре

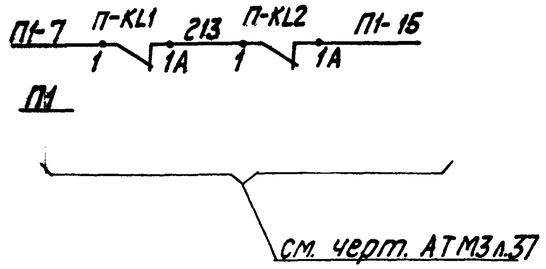

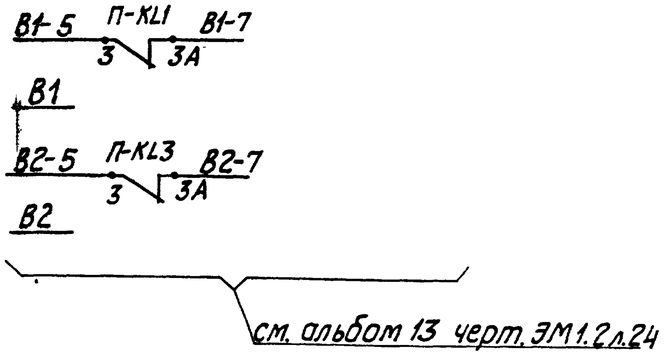

обозн.	Наименование	кол.	примечан.
	На щите КИП		
KL1÷KL3	Реле промежуточное РПУ-2-514403 Uз; Uр; -24В; ТУ 16.523.331-78	3	см. АТМ.035 альбом 11
VD1÷VD3	Диод полупроводниковый КД 521А до 3.362.035 ТУ	3	—"—
	По месту		
–	Концентратор сигнально-пусковой пожарный ППС-3 ТУ 25.7709.001-87 (на 10 лучей)	1	

Привязан

Инв.№

ТП 903-1-277.90		АП	
ГИП	Нижальский		
Нач.отд.	Месман		
Н.контр.	Юрис		
Гл.спец.	Дружинина		
Гл.спец.	Скраусис		
Инж.-тех.	Котова		
Котельная с 3 котлами КВ-ГМ-35-150 и 3 котлами ДЕ-25-14ГМ закрытая система теплоснабжения	Стадия: Р	Лист: 2	Листов:
Пожарная сигнализация. Схема электрическая принципиальная	ЛАТГИПРОПРОМ		

Инв.№ подл. | Подпись и дата | Взам.инв.№

Гобелсоватор
Электротехника

24342-11 64 Копировал

Формат А2

Альбом 10

Вид защиты	Пожарная сигнализация							
Место установки	Отм. 0.000				Отм. 2.800			
Кол-во извещателей ИП-105-2.1	6	3	4	4	8	2	2	2
Кол-во извещателей ИПР	—	1	1	—	—	—	1	—
Кол-во коробок УК-2П	2	2	3	3	2	2	2	2
№ луча	1	2	3	4	5	6	7	8

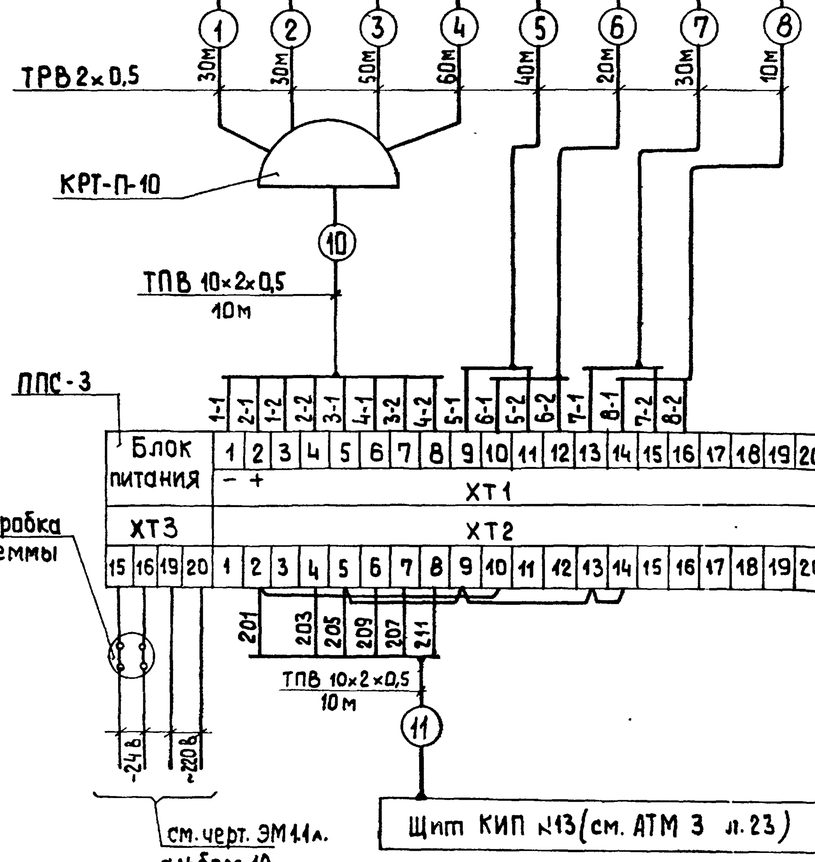

Пример соединения лучей пожарной сигнализации (лучи № 1; 4; 5; 6; 8)

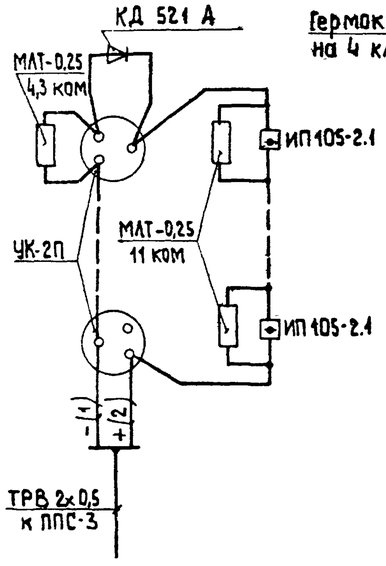

Гермокоробка на 4 клеммы

Пример соединения лучей пожарной сигнализации (лучи № 2; 3; 7)

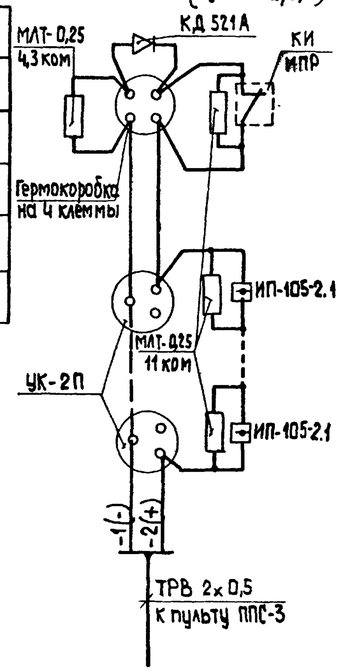

Обозн.	Наименование	Кол.	Примечание
1	Извещатель ручной пожарный	3	
	ИПР		
2	Извещатель тепловой ИП-105-2.1	31	
	12 МО.082 033 ТУ		
3	Резистор МЛТ-0,25; ОЖО.467.180ТУ	34	
	11 ком		
4	Резистор МЛТ-0,25; ОЖО.467.180ТУ	8	Комплектно с ППС-3
	4,3 ком		
5	Диод полупроводниковый	8	——"——
	КД 521А; ДР 3.362 035ТУ		
6	Коробка универсальная УК-2П	18	
	ГОСТ 10040-75		
7	Коробка телефонная КРТ-П-10	1	
8	Гермокоробка на 4 клеммы	4	
9	Провод телефонный ТРВ 2×0,5	270	м
	ГОСТ 10040-75		
10	Кабель телефонный ТУ 16.505.131-75	20	"
	ТПВ 10×2×0,5		
11	Концентратор сигнальнопусковой	1	
	пожарный (ППС-3)		
	ТУ 25.7709.001-87 (на 10 лучей)		

Согласовано
Электр. отд. Викман

Инв. № подл. | Подп. и дата | Взам. инв. №

Привязан

Инв. №

ТП 903-1-277.90 АП			
ГИП	Нидальский		Котельная с 3 котлами КВ-ГМ-35-150 и 3 котлами ДЕ-25-14ГМ. Закрытая система теплоснабжения
Нач. отд.	Мейман		Стадия: Р; Лист: 3; Листов:
Н. контр.	Юрис		
Гл. спец.	Дружинина		Пожарная сигнализация. Схема внешних проводок
Гл. спец.	Скрауцс		АТ ГИПРОПРОМ
Инж. к.	Котова		

Копировал 38 243-2-11 65 формат А2

Альбом 10

План на отм. 0.000

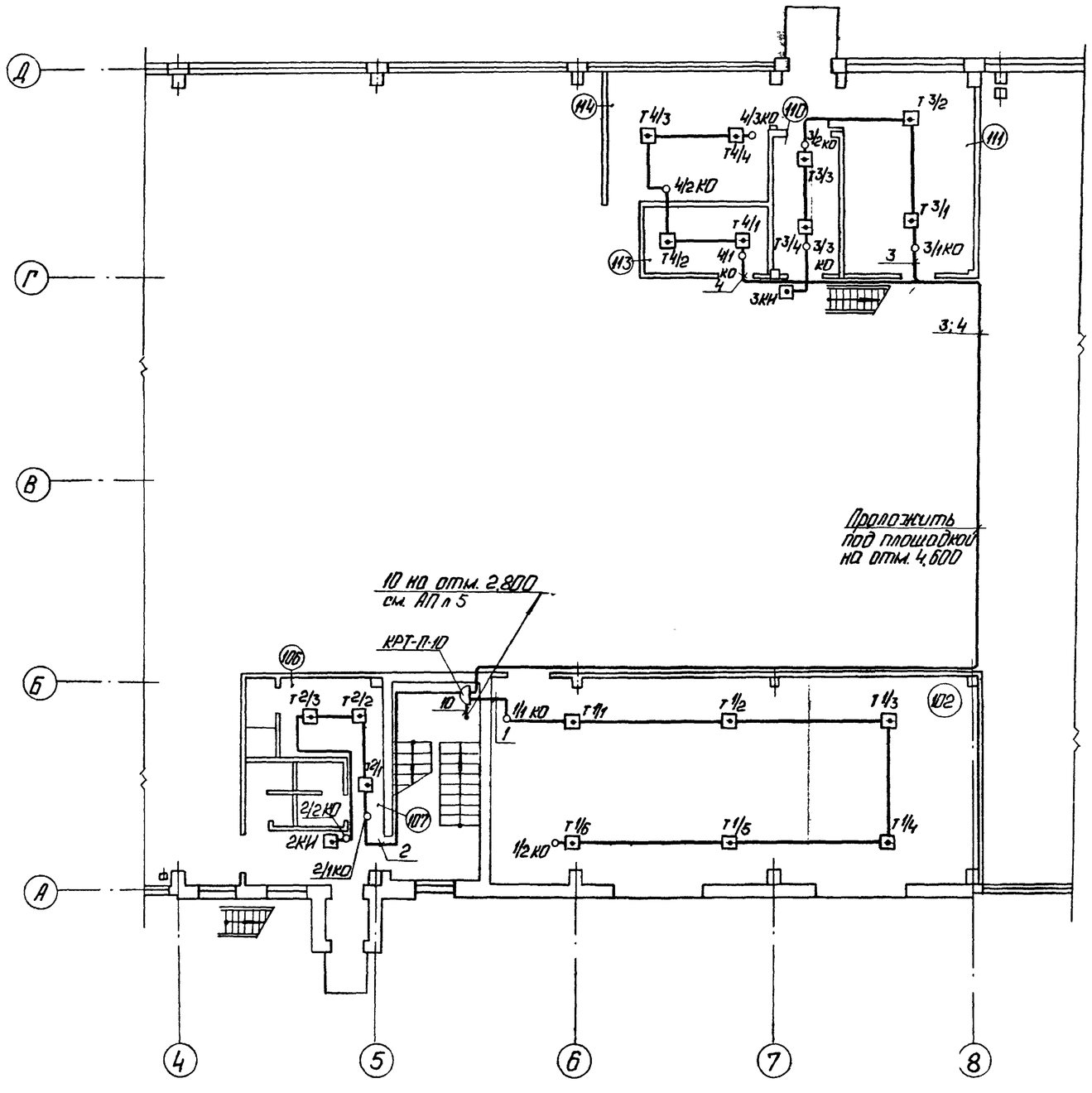

Перечень защищаемых помещений

102 - КТП
106 - Гардероб женский
107 - Тамбур гардероба
110 - Склад фильтрующего материала
111 - Ремонтный пункт
113 - Кладовая уборочного инвентаря
114 - Лаборатория ВПУ

1. Данный чертеж выполнен на основании чертежа марки АР л. 5; 6, альбом 8.
2. Схему внешних проводок см. черт. АП л. 3.
3. Места прохода кабелей и проводов через стены и перекрытия защитить патронами из труб.
4. Отверстия в стенах и перекрытиях выполнить по месту без нарушения арматуры.
5. Монтаж аппаратуры и кабельных трасс выполнить согласно требованиям ВСН-25.09.68-85.
6. Пожарные извещатели установить с учетом расположения осветительной аппаратуры в соответствии со следующими нормами: не более 2,5 м от стены и не более 5 м между извещателями.

Согласовано
Инженер
Строгого
Зп отд

Инв. № подл. | Подп. и дата | Взам. инв. №

М1:100

Привязан

Инв. №

				ТП 903-1-277.90 АП	
ГИП	Жирбовский			Котельная с 3 котлами КВ-ГМ-35-150 и 3 котлами ДЕ-25-14ГМ закрытая система теплоснабжения.	Стадия: Р; Лист: 4; Листов:
Нач.отд.	Мейман				
Н.контр.	Крыс				
Гл.спец.	Дружинина			Пожарная сигнализация. План расположения на отм. 0.000.	ЛАТГИПРОПРОМ
Гл.спец.	Скрогуле				
Инж.-конст.	Котова				

Копировал 24342-11 66 Формат А2

Альбом 10

План на отм. 2.800; 4.200

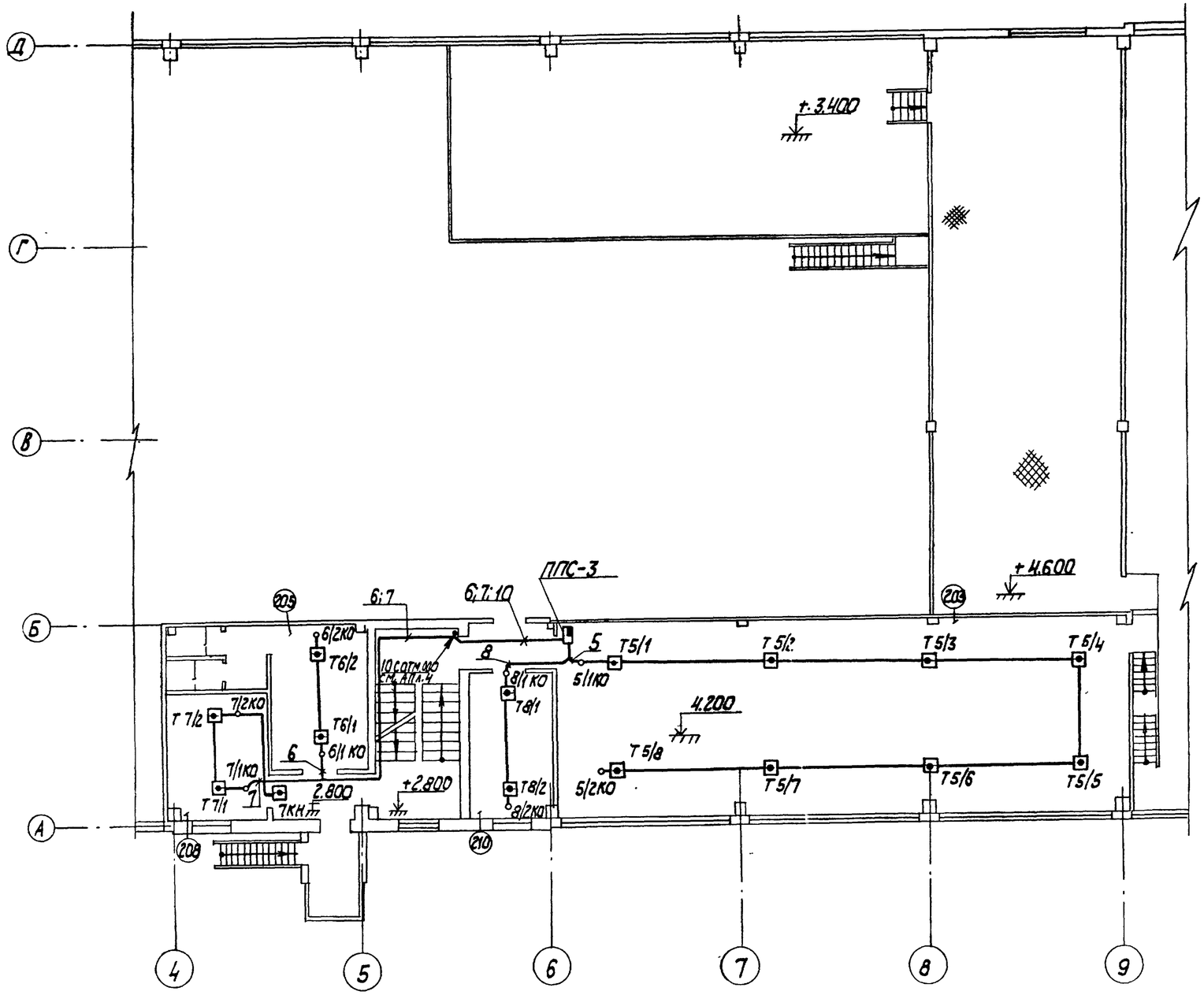

Перечень защищаемых помещений

203 – помещение КИП
205 – гардероб мужской
208 – комната приема пищи.
210 – кабинет начальника

Общие примечания см. АПл.4.

М 1:100

ГИП	Нидбальский		
Нач.отд.	Мейман		
Н.контр.	Юрис		
Гл.спец.	Дружинин		
Гл.спец.	Скрачус		
Инж.I кат.	Котова		

ТП 903-1-277.90 АП

Котельная с 3 котлами КВ-ГМ-35-150 и 3 котлами ДЕ-25-14ГМ. Закрытая система теплоснабжения

Пожарная сигнализация План расположения на отм. 2.800

Стадия	Лист	Листов
Р	5	

ЛАТГИПРОПРОМ

Привязан

Инв.

Согласовано

24342-11 (67) Копировал

Формат А2