ТИПОВОЙ ПРОЕКТ 903-1-277.90
КОТЕЛЬНАЯ С ТРЕМЯ КОТЛАМИ КВ-ГМ-35-150 И ТРЕМЯ КОТЛАМИ ДЕ-25-14ГМ
ЗАКРЫТАЯ СИСТЕМА ТЕПЛОСНАБЖЕНИЯ
ТОПЛИВО - ГАЗ И МАЗУТ
АЛЬБОМ 8
СОСТАВ ПРОЕКТА

АЛЬБОМ 1	ПЗ	Пояснительная записка
АЛЬБОМ 2	ТМ1	Тепломеханические решения. ГСВ1. Газоснабжение. ВП. Станция водоподготовки.
АЛЬБОМ 3	ТМ2	Блоки тепломеханического оборудования.
АЛЬБОМ 4		Строительно-технологическая блок-секция котлоагрегата КВ-ГМ-35-150. ТМ3 Тепломеханические решения. ГСВ3 Газоснабжение КЖ1. Конструкции железобетонные, АТМ1. Автоматизация.
АЛЬБОМ 5		Строительно-технологическая блок-секция котлоагрегата ДЕ-25-14ГМ. ТМ4 Тепломеханические решения. ГСВ2 Газоснабжение. КЖ2 Конструкции железобетонные. АТМ2 Автоматизация.
АЛЬБОМ 6		Строительно-технологическая блок-секция котлоагрегата КВ-ГМ-35-150 - газовоздухолроводы
АЛЬБОМ 7	ЧАСТЬ 1,2	Строительно-технологическая блок-секция котлоагрегата ДЕ-25-14 ГМ - газовоздухопроводы и вспомогательное оборудование
АЛЬБОМ 8	АР	Решения архитектурные. КЖ3 Конструкции железобетонные. КМ Конструкции металлические. АЗ Антикоррозийная защита конструкций
АЛЬБОМ 9		Строительные изделия.
АЛЬБОМ 10	АТМ3	Автоматизация. АП Пожарная сигнализация
АЛЬБОМ 11	ЧАСТЬ 1,2	Щиты автоматики и КИП. Задание заводу-изготовителю
АЛЬБОМ 12	ЭМ1.1	Силовое электрооборудование. ЭО Электрическое освещение. СС1 Связь и сигнализация.
АЛЬБОМ 13	ЭМ1.2	Схемы электрические принципиальные управления
АЛЬБОМ 14		Задание заводу-изготовителю на низковольтные комплектные устройства
АЛЬБОМ 15	ОВ	Отопление и вентиляция. ВК Внутренние водопровод и канализация. ТС2 Тепловые сети
АЛЬБОМ 16	ГП	Генеральный план. НВК Наружные сети водоснабжения и канализации. ЭК Кабельные линии. ЭН Электрическое освещение территории. СС2 Связь и сигнализация. ТС1 Тепловые сети. КЖ4 Конструкции железобетонные
АЛЬБОМ 17	ЧАСТЬ 1,2 СО	Спецификации оборудования
АЛЬБОМ 18	СО	Спецификации оборудования. Строительно-технологическая блок-секция котлоагрегата КВ-ГМ-35-150
АЛЬБОМ 19	СО	Спецификации оборудования. Строительно-технологическая блок-секция котлоагрегата ДЕ-25-14ГМ
АЛЬБОМ 20	ВМ	Ведомости потребности в материалах
АЛЬБОМ 21	ВМ	Ведомости потребности в материалах Строительно-технологическая блок-секция котлоагрегата КВ-ГМ-35-150
АЛЬБОМ 22	ВМ	Ведомости потребности в материалах. Строительно-технологическая блок-секция котлоагрегата ДЕ-25-14ГМ
АЛЬБОМ 23	кн. 1÷7 С	Сметы. Котельная

ПРИМЕНЕННЫЕ ТИПОВЫЕ МАТЕРИАЛЫ

Типовой проект 907-2-241	Труба дымовая железобетонная H=90м $Д_о$=3,6м с надземным примыканием газоходов для котельных установок (Распространяет Ленинградское отделение ВНИПИ „Теплопроект")
Типовое проектное решение 907-02-222 Ал. 1.5	Световое ограждение высотных дымовых труб (Распространяет ВНИПИ „Теплопроект" г. Москва)
Типовой проект 903-2-20.84	Установка мазутоснабжения Q = 6,5/13 м³/ч с металлическими резервуарами 2×2000 м³ (Распространяет Казахский филиал ЦИТП, г Алма-Ата)

Разработан проектным институтом
ЛАТГИПРОПРОМ
Главный инженер института В. Архипов
Главный инженер проекта Я. Нидбальский

Утверждён ГПКНИИ „Сантехнипроект"
протокол №3 от 30 апреля 1990г.

© ЦИТП Госстроя СССР, 1990

Альбом 8

Типовой проект 903-1-277.90

Содержание альбома

Лист	Наименование	Стр.
	Решения архитектурные АР	
1	Общие данные (начало).	3
2	Общие данные (продолжение).	4
3	Общие данные (окончание). Ведомость отделки помещений.	5
4	План пола на отм. 0,000; 2,800; 3,400; 4,200; 5,600. План кровли. Экспликация полов.	6
5	План на отм. 0,000. Фрагмент 2.	7
6	План на отм. 2,800; 3,400; 4,200; 5,600. Фрагменты 3. Узлы 3,4.	8
7	Разрез 1-1; 2-2; 3-3. Фрагмент 1. Разрез 4-4. Узлы 5,6,7.	9
8	Фрагмент 4. Схемы оконных заполнений. План подвесного потолка на отм. 7,100.	10
9	Фасад 1-12; 12-1; А-Д; Д-А; 5-6; 6-5; Е-Ж; Ж-Е.	11
10	Узлы 12,13,14,15.	12
11	Боров. План на отм. 5,200. Разрез 1-1; 2-2; 4-4. Фасад 1-7; Д'-Д; Д-Д'.	13
12	Боров. Разрез 3-3. Узлы 18; 19; 20; 21; 22; 23.	14
	Конструкции железобетонные КЖ 3	
1	Общие данные (начало).	15
2	Общие данные (продолжение).	16
3	Общие данные (окончание).	17
4	Схема расположения фундаментов и фундаментных балок.	18
5	Фрагменты 1,2,5.	19
6	Фрагменты 3,4.	20
7	Фундаменты Фм 1; Фм 2; Фм 3. Опалубка и армирование.	21
8	Фундаменты Фм 4... Фм 6, Фм 9... Фм 11. Узел В.	22
9	Схема расположения фундаментов по оси 13. Фундаменты Фм 7, Фм 8, Фм 12, Фм 13.	23
10	Схема расположения подземных конструкций в осях 1÷12 и А÷Д.	24
11	Схема расположения подземных конструкций в осях 1÷12 и А-Д. Разрезы 1-1... 5-5, 12-12, 13-13.	25
12	Схема расположения подземных конструкций в осях 1÷12 и А-Д. Фрагменты 6,7. Разрезы 6-6; 11-11.	26
13	ПРм 1; КН 1. Опалубка и армирование.	27
14	Схема расположения подземных конструкций в осях 1÷12 и А-Д. Фрагмент 8. Разрез 14-14.	28
15	Ум 1-1; Ум 1-2. Опалубка и армирование.	29
16	Ум 1-3... Ум 1-6. Опалубка и армирование.	30
17	Ум 1-2... Ум 1-5. Армирование.	31
18	Схема расположения элементов наружного подземного хозяйства.	32
19	ФОм 1... ФОм 5. Опалубка и армирование.	33
20	ОП 1... ОП 4. Опалубка и армирование.	34
21	Схема расположения элементов КТП.	35
22	Схема расположения элементов КТП. Разрезы 2-2... 5-5.	36
23	Продувочный колодец ПКм 1. Разрезы 1-1; 2-2.	37
24	Продувочный колодец ПКм 1. Разрез 3-3.	38
25	Боров. Схема расположения фундаментов. Разрез 1-1.	39
26	Боров. Схема расположения колонн. Разрез 2-2.	40
27	Боров. Схема расположения плит покрытия и перекрытия.	41
28	Боров. Узлы К,Б,1. Разрезы 3-3... 8-8; 10-10.	42
29	Боров. Монолитные участки Ум 13, Ум 13*, Ум 14, Ум 15, Ум 21*, Ум 22.	43
30	Боров. Монолитные участки Ум 10*, Ум 11*, Ум 12, Ум 16, Ум 16*, Ум 17, Ум 17*, Ум 18, Ум 19, Ум 19*, Ум 19м, Ум 19м', Ум 20.	44
31	Склад соли. СПр 1. Опалубка. План на отм. -1,350. Разрез 1-1.	45
32	СПр 1. План на отметке 1,000. Разрез 2-2; 3-3.	46
33	СПр 1. План на отметке 0,000. Армирование.	47
34	Склад соли. Схема раскладки верхних сеток покрытия. Узел А.	48
35	Склад соли. Деревянный ящик ДЯ 1. Узлы Б, В, Г, Д.	49
36	Схема расположения колонн, ригелей, балок. Разрезы 2-2, 4-4, 5-5.	50
37	Схема расположения ферм покрытия. Узлы Б, В. Разрезы 1-1, 3-3, 6-6.	51
38	Схема расположения плит покрытия. Узел Г.	52
39	Схема расположения колонн, ригелей, плит покрытия. Узел А.	53
40	Схема расположения плит перекрытия на отметках 3,300; 5,500; 4,100; 2,700.	54
41	Ум 1... Ум 5. Опалубка и армирование.	55
42	Ум 6, Ум 7. Опалубка и армирование.	56
43	Ум 8, Ум 8-1, Ум 9. Опалубка и армирование.	57
44	Схема расположения закладных изделий на отметке 4,200.	58
45	Схема расположения стеновых панелей в осях 12÷1 по оси Д.	59
46	Схема расположения стеновых панелей в осях 1÷12 по оси А. Узлы Д, Е.	60
47	Схемы расположения стеновых панелей в осях А÷Д и Д÷А.	61
48	Схемы расположения перегородок по оси Б, по оси 8.	62
49	Схема расположения перегородок по оси 4 в осях Б-А. Узлы.	63
	Конструкции металлические КМ	
1	Общие данные (начало).	64
2	Общие данные (продолжение).	65
3	Общие данные (продолжение).	66
4	Общие данные (продолжение).	67
5	Общие данные (окончание).	68
6	Схема расположения подвесного транспорта в осях 1...12; А-Д.	69
7	Схема расположения подкрановых путей в осях 8-9, Б...Д. Балки МБ1, МБ2.	70
8	ЛМ1	71
9	МП1, МП2.	72
10	Схема расположения ограждений перекрытия на отм. 3,400 ЛМ2, МП3.	73
11	Лестничный ЛМ3. Узлы А...Г.	74
12	МП4	75
13	ЛМ4	76
14	МП5	77
15	Схема расположения площадок обслуживания баков.	78
16	Схема расположения опор под трубопроводы. Узлы 9, 10, 11, 14.	79
17	Схема расположения опор под трубопроводы. Узлы 29...35, 39...46; 48; МК 1.	80
18	Схема расположения опор под трубопроводы. Узлы 36; 37; 38; 47.	81
19	Боров. Схема расположения балок перекрытия. Разрезы 1-1, 2-2. Узел Б.	82
20	Боров. Узлы 50, 51, 49, 52.	83
	Антикоррозийная защита АЗ	
1	План на отм. -1,750; -1,350; 0,000. Общие данные.	84

Альбом 8

Ведомость рабочих чертежей основного комплекта АР

Лист	Наименование	Примечание (стр.)
1	Общие данные (начало)	3
2	Общие данные (продолжение)	4
3	Общие данные (окончание). Ведомость отделки помещений.	5
4	План пола на отм. 0,000; -2,800; 3,400; 4,200; 5,600 План кровли. Экспликация полов.	6
5	План на отм. 0,000. Фрагмент 2.	7
6	План на отм. 2,800; 3,400; 4,200; 5,600 Фрагмент 3. Узлы 3, 4.	8
7	Разрез 1-1; 2-2; 3-3. Фрагмент 1. Разрез 4-4. Узлы 5; 6; 7	9
8	Фрагмент 4. Схемы оконных заполнений. План подвесного потолка на отм. 7.100	10
9	Фасад 1-12; 12-1; А-Д; Д-А; 5-6; 6-5; Е-Ж; Ж-Е	11
10	Узлы 12, 13, 14, 15.	12
11	Боров. План на отм. 5,200. Разрез 1-1; 2-2; 4-4. Фасад. 1-7; Д'-Д; Д-Д'. Узлы 16; 17.	13
12	Боров. Разрез 3-3. Узлы 18, 19, 20, 21, 22, 23	14

Ведомость ссылочных и прилагаемых документов

Обозначение	Наименование	Примечан.
	Ссылочные документы	
ГОСТ 14624-84	Двери деревянные для производственных зданий	
ГОСТ 24698-81	Двери деревянные наружные для жилых и общественных зданий	
ГОСТ 6629-88	Двери деревянные внутренние для жилых и общественных зданий.	
ГОСТ 12506-81	Окна деревянные для производственных зданий	
ГОСТ 11214-86	Окна деревянные для жилых и общественных зданий	
2.436-17 выпуск 0 выпуск 1	Узлы окон с деревянными переплетами по ГОСТ 12506-81	
	Материалы для проектирования	
	Узлы. Рабочие чертежи.	
1.435.9-17 вып. 0,3,4	Ворота распашные	
ГОСТ 23279-85	Сетки арматурные сварные для железобетонных конструкций и изделий.	

Типовой проект разработан в соответствии с действующими нормами и правилами и предусматривает мероприятия, обеспечивающие взрывную, взрывопожарную и пожарную безопасность при эксплуатации здания.

Главный инженер проекта (Нидбальский)

Ведомость ссылочных и прилагаемых документов

Обозначение	Наименование	Примечание
ГОСТ 6785-80	Плиты подоконные железобетонные	
1.038.1-1 выпуск 1	Перемычки железобетонные для зданий с кирпичными стенами	
	Перемычки брусковые для жилых и общественных зданий. Рабочие чертежи.	
2.430-20 выпуск 1 выпуск 2 выпуск 3 выпуск 4	Узлы стен из кирпича одноэтажных зданий промышленных предприятий.	
	Узлы цоколя и деформационных швов в стенах	
	Узлы сопряжения стен с покрытиями парапетов, карнизов, деформационных швов в местах перепада высот кровли.	
	Узлы сопряжения стен из кирпича с железобетонным каркасом	
	Соединительные изделия	
2.460-18 выпуск 0 выпуск 1 выпуск 2	Узлы покрытий одноэтажных производственных зданий с рулонными кровлями и железобетонными плитами.	
	Материалы для проектирования.	
	Узлы при уклонах кровель до 10%	
	Узлы при уклонах кровель более 10%	
2.460-14 выпуск 1	Типовые узлы покрытий промышленных зданий в местах пропуска вентиляционных шахт	
	Рабочие чертежи типовых узлов	
2.460-15 выпуск 1	Типовые узлы покрытий промышленных зданий в местах установки крышных вентиляторов	
	Рабочие чертежи типовых узлов.	
1.400-15 выпуск 1	Унифицированные закладные изделия железобетонных конструкций для крепления технологических коммуникаций и устройств	
	Рабочие чертежи унифицированных закладных изделий.	
1.431.6-28 выпуск 0 выпуск 1 выпуск 2	Перегородки кирпичные зданий промышленных предприятий	
	Материалы для проектирования	
	Узлы. Рабочие чертежи. Изделия стальные. Рабочие чертежи	
1.050.1-2 выпуск 1 выпуск 2	Сборные железобетонные марши. Площадки и проступи для многоэтажных общественных зданий, производственных, и вспомогательных зданий промышленных предприятий	
	Лестничные марши, площадки и проступи	
	Ограждения лестниц	

Ведомость ссылочных и прилагаемых документов

Обозначение	Наименование	Примечание
1.045.9-1 выпуск 1-0 выпуск 1-1 выпуск 2	Непроходные подвесные потолки для общественных зданий производственных и вспомогательных зданий промышленных предприятий	
	Материалы для проектирования	
	Потолки из гипсовых и цементно-стружечных плит Конструкции и узлы. Рабочие чертежи	
	Изделия. Рабочие чертежи	
	Прилагаемые документы	
ТП 903-1-277.90 Альбом 9 КЖ3.И	Котельная. Строительные изделия	
ТП 903-1-277.90 Альбом 20 АР. ВМ	Ведомости потребности в материалах.	
ТП 903-1-277.90 Альбом 17 АР. СО	Спецификации оборудования	

Ведомость спецификаций

Лист	Наименование	Примечание
8	Спецификация элементов подвесного потолка	
10	Спецификация элементов заполнений проемов	
10	Спецификация перемычек	
10	Спецификация элементов на листы 5, 6, 7, 8, 9, 10	
12	Спецификация элементов борова	

Инв. № подл. | Подп. и дата | Взам. инв. №

Привязан

Инв. №

ТП 903-1-277.90 - АР

ГИП	Нидбальский	
Нач. СО-1	Гуттерерский	
Н. контр.	Демидова	
Гл. арх.	Демидова	
Гл. констр.	Андриевская	
Рук. гр.	Шульгина	
Арх.	Прищепа	

Котельная с 3 котлами КВ-ГМ-35-150 и 3 котлами ДЕ-25-14 ГМ. Закрытая система теплоснабжения.

Стадия	Лист	Листов
Р	1	12

Общие данные (начало)

ЛАТ ГИПРОПРОМ

Копировал В.Б. 24342-09 4 Формат А2

Альбом 8

Общие указания.

1. Здание котельной запроектировано для следующих условий строительства:
   - расчетная зимняя температура наружного воздуха (средняя наиболее холодной пятидневки) -20°С; -30°С; -40°С;
   - зона влажности-сухая и нормальная;
   - нормальное значение ветрового давления для I II III IV ветровых районов СССР по СНиП 2.01.07-85;
   - нормативное значение веса снегового покрова для I II III IV районов СССР по СНиП 2.01.07-85.
   - рельеф территории спокойный, без подработки горными выработками;
   - грунты в основании непросадочные, непучинистые нескальные со следующими нормативными характеристиками $\varphi = 28°$; $C^н = 0$; $E = 14{,}7$ МПа (150 кг/см²) $\gamma = 1{,}8$ т/м³ – для сухих несвязных грунтов; для связных грунтов с грунтовыми водами: $\varphi^н = 20°$; $\gamma = 1{,}9$ т/м³; $C^н = 2$ кПа; $E = 9{,}8 \ldots 14{,}7$ МПа (100...150 кгс/см²);
   - грунтовые воды:
     а) отсутствуют;
     б) находятся на глубине 1,5 м от поверхности планировки;
   - воды неагрессивны к бетону нормальной плотности;
   - сейсмичность района не более 6 баллов.
2. Представленные в проекте чертежи разработаны для районов с расчетной t° наружного воздуха -30°С нормативным значением ветрового давления по I району, нормативным значением веса снегового покрова по III району (согласно СНиП 2.01.07-85). Переменные данные для иных условий даны в таблицах на чертежах рабочих марок проекта. Сочетания IV снегового и IV ветрового района не рассматриваются.
3. Категория производства пожарной опасности Г; встроенные электропомещения - категория В; степень огнестойкости - II; класс здания по степени ответственности - II; по санитарной характеристике производственные процессы относятся к группе 1б, 1в, IIд.
4. Режим внутренних помещений - сухой и нормальный. Ограждающие конструкции рассчитаны на следующие параметры внутреннего воздуха:
   - котельный зал $t°_{вн} \geq +12°С$; влажность - 50%;
   - административно-бытовые помещения и КИП $t°_{вн} = +18°С$, влажность $\leq 60\%$;
   - санузлы $t°_{вн} = +14°С$;
   - электропомещения, склад соли $t°_{вн} = +5°С$
5. За условную отметку 0.000 принят уровень пола 1-го этажа котельной, соответствующий абсолютной отметке ▭.
6. Горизонтальная гидроизоляция стен на отм. -0,030 из цементно-песчаного раствора состава 1:2 толщ. 20 мм.
7. Материалы стен и перегородок:
   а) наружные стены - панели из керамзитобетона $\gamma = 1000$ кг/м³ по серии 1.030.1-1, офактуренные с фасадной стороны в заводских условиях, лицевым слоем с применением цветных смесей;
   б) кирпичные участки наружных стен выполняются из керамического пустотелого обыкновенного кирпича КРП 75 (1480) 25 ГОСТ 530-80 с расшивкой швов „в подрезку" на сложном растворе марки 25.
   в) оконные простенки из газобетонных блоков по ГОСТ 21520-76 выполняются на цементном растворе М 50. Наружные и внутренние поверхности штукатурятся по строительной сетке под фактуру стеновых панелей.
   г) перегородки железобетонные по серии 1.030.9-2; газобетонные из блоков по ГОСТ 21520-76 на растворе М 50 с армированием арматурными сварными сетками в каждом ряду кладки.
   Кирпичные - из КРП 75 (1480) 15, для душевых КР 75 (1650) 15 ГОСТ 530-80 на растворе М25
   Узлы крепления и конструкция - согласно серии 1.431.6-28.
8. Наружные стены (в бытовых помещениях и помещении КИП) утеплить минераловатными плитами по узлу 1, лист 7 согласно таблицы №2 на листе 3.
9. Толщина наружных стен принята из расчета требуемого сопротивления теплопередаче; при привязке проекта экономически целесообразная толщина стен должна быть проверена в зависимости от продолжительности отопительного сезона и стоимости тепловой энергии по СНиП II-3-79**
10. Швы между панелями заполняются изнутри помещения цементным раствором, с наружной стороны - герметизирующими прокладками и защитной мастикой УМС-50 по детали на листе 1.030.1-1.3-3-480
11. При кладке стен и перегородок в проемах окон и дверей для крепления коробок заложить антисептированные деревянные „кирпичи" с каждой стороны через 750 мм по высоте.
12. Над всеми технологическими отверстиями шириной 800 мм и менее в перегородках и стенах выполнить перемычки-рядовые из расчета два стерженя ф10 А II на каждый 120 мм толщины стены в слое цементного раствора толщ. 30 мм с запуском на опоры по 250 мм.
13. В помещениях №№ 203, 204 устраиваются подвесные потолки на отм. +7.100, см. лист 8.
14. В местах примыкания кровли к парапетам и вентиляционным стаканам усилить водоизоляционный ковер наклейкой дополнительных 3-х слоев рубероида.
15. Полы, примыкающие к наружным стенам и лежащие на грунте, утеплить в зоне примыкания к стене шириной 800 мм керамзитом толщ. 300 мм, уложенным по утрамбованному грунту.
16. Работу по устройству чистых полов и бетонную подготовку под них; производить после укладки труб электропроводки, по чертежам ЭМ (в слое подготовки) и чертежам оборудования.
17. Окна и двери - деревянные окрасить эмалевой краской. Цвет -
18. Двери трансформаторной, жалюзи и остальные металлические изделия окрасить эмалью ПФ-115 за 2 раза по слою грунта ГФ-021. Цвет
19. Указания по антикоррозийной защите элементов здания даны непосредственно на чертежах всех марок и части А3.
20. Два обозначенных шкафа на листе 6 устанавливать после монтажа устройств для сушки одежды, высверлив в днище отверстия 10 мм, общей площадью 50% от площади днища.
21. Проект рассчитан на производство работ в летних условиях. Методом замораживания, без специальных мероприятий, может быть выполнена кирпичная кладка стен до высоты 30 м. При большей высоте должны быть предусмотрены мероприятия по временному раскреплению кладки обеспечивающие ее устойчивость в период оттаивания или применение противоморозных химических добавок. Назначение добавки, ее дозировка и марки материалов производятся при привязке проекта в зависимости от t° наружного воздуха в период производства работ, в соответствии с указаниями СНиП 3.03.01-87.
22. По периметру здания устраивается асфальтовая отмостка шириной 750 мм по щебеночному основанию толщиной 100 мм.
23. Количество оконных проемов обеспечивает взрывобезопасность здания. Площадь остекления составляет 30% от поверхности наибольшей стены.
24. Все открытые металлические элементы каркаса и перекрытия оштукатурить по строительной сетке.
25. Перечень ответственных конструкций, подлежащих промежуточной приемке авторским надзором:
   - грунты основания фундаментов;
   - исполнительная схема монтажа колонн, балок, ригелей, плит перекрытия и покрытия;
   - исполнительная схема фундаментов здания и трубы;
   - работы по устройству кровли

Привязан			
Инв. №			

ГИП	Нидбальский		
Нач. СО-1	Гуперерская		
Н. контр.	Демидова		
Гл. арх.	Демидова		
Гл. констр.	Андриевская		
Рук. гр.	Шульгина		
Арх.	Прищепа		

ТП 903-1-277.90 АР

Котельная с 3 котлами КВ-ГМ-35-150 и 3 котлами ДЕ-25-14ГМ. Закрытая система теплоснабжения

Стадия	Лист	Листов
Р	2	

Общие данные (продолжение)

ЛАТГИПРОПРОМ

Согласовано: ТМ хим | Надрелова

Инв. № подл. | Подп. и дата | Взам. инв. №

Копировал [подпись] 24342-09 5 формат А2

Альбом 8

Таблица №1

Районы строительства	Марка мастик ГОСТ 2889-80 для строительства	
	Кровель с уклоном 2,5%-менее 10%	Мест примыканий
Севернее географической широты 50° для европейской и 53° для азиатской части СССР	МБК-Г-65 МБК-Х-65	МБК-Г-85
Южнее этих районов	МБК-Г-75 МБК-Х-75	МБК-Г-100

Таблица №2

Расчетная наружная температура (средняя, наиболее холодной пятидневки)	Стены толщиной, мм: производственные помещения: панельные	производственные помещения: кирпичные ГОСТ 530-80	административно-бытовые помещений, помещ. КИП: панельные	административно-бытовые помещений, помещ. КИП: кирпичные	Утеплитель толщиной, мм: Плиты теплоизоляционные из минваты П175 γ = 300 кг/м³: Стены административно-бытовых помещений и помещ. КИП: панельные	Стены административно-бытовых помещений и помещ. КИП: кирпичные
-20°С	200	380	200*	510	—	—
-30°С	200	380	200*	510	40	40
-40°С	200	380	200*	510	40	60

Основные строительные показатели

№ п.п.	Наименование	Ед. изм.	Количество: здание	Количество: склад соли	Количество: Всего	Примечание
1	Площадь застройки	м²	1624	71	1695	
2	Общая площадь	м²	1965	60	2025	
3	Строительный объем	м³	16078	172	16250	

* Принятая в проекте толщина панельных стен в соответствии с режимом внутренних помещений обеспечивает предел допустимых t° наружного воздуха:
- котельный зал -40°С;
- бытовые помещения и КИП -23°С.

Ведомость отделки помещений (площадь в м²)

Наименование или номер помещения	Потолок: площадь	Потолок: вид отделки	Стены перегородки: площадь	Стены перегородки: вид отделки	Отделка низа стен или перегородок (панель): площадь	Отделка низа стен или перегородок (панель): вид отделки	Отделка низа стен или перегородок (панель): высота мм	Колонны: площадь	Колонны: вид отделки	Примечание
101; 115	1463	Затирка швов известковая окраска	1527 164 1691	Затирка швов панельных участков, кирпичных участков, известковая окраска	—	—	—	333	Известковая окраска	См. примеч. п. 1
101; 110	8,3	Затирка швов известковая окраска	265 148 413	Штукатурка* кирпичных участков, затирка швов панельн. стен известковая окраска	85	Плитка стеклянная облицовочная ТУ 21-23-146-81	1500	—	—	Штукатурка и окраска выше панели (на участке ВПУ)
102; 111; 112	122	Затирка швов, известковая окраска	223 4,5 227,5	Штукатурка кирпичных участков, затирка швов панельн. стен известк. окр.	—	—	—	30	См. стены	См. примеч. п. 1
202; 203; 204;	129,4 18,7 129,4	Затирка швов подвесной потолок клеевая окраска	136 175 224	Штукатурка кирпичн. уч. затирка швов панельн. стен клеевая окраска	87	Масляная окраска	1500	37	См. стены	См. примеч. п. 1
206	13,6	Затирка швов эмульсион. окраска	12 18 5,5	Штукатурка эмульсионная окраска затирка швов	6	Плитки стеклянные облицовочные ТУ-21-81-424-70	1200	2	См. стены	См. примеч. п. 1
301; 303	35	Затирка швов известковая окраска	119 119	Штукатурка, известковая окраска	—	—	—	6	См. стены	См. примеч. п. 1
109; 208; 209	8	Затирка швов масляная окраска	11 15 4	Штукатурка масляная окраска затирка швов	37	Плитки стеклянные облицовочные ТУ-21-81-424-70	1800	2	См. стены	Штукатурка и окраска выше панели см. примеч. п. 1
106; 108; 113; 114; 207	53	Затирка швов эмульсионная окраска	51 7,5 58,5	Штукатурка кирпичн. уч., затирка швов панельн. стен эмульсионная окраска	87,5	Плитки стеклянные облицовочные ТУ-21-01-424-70	1500	5	См. стены	Штукатурка и окраска выше панели см. примеч. п. 1, п. 2
103; 104; 105; 107	31	Затирка швов клеевая окраска	191 6,5 63	Штукатурка кирпичн. уч. затирка швов панельн. стен клеевая окраска	119 16	Эмульсионная окраска масляная окраска	1500 200*	2	См. стены	См. примеч. п. 1, п. 2 * над ступеньками
302	3,5	Затирка швов масляная окраска	32 32	Штукатурка гипсобетонных и кирпичных стен масляная окраска	—	—	—	—	—	См. примеч. п. 1

1. Затирка швов и штукатурка цементно-известковым, цементным раствором согл. СН 290-74.
2. В помещениях 104, 105, 201, 202 плиткой облицовывается поверхность стен у умывальников и раковин, в уборных - по всему периметру стен на высоту 150 мм.

(1)

Цементно-известковая штукатурка по строительной сетке ГОСТ 3826-82 - 20 мм
Плиты теплоизоляционные из минваты П175 ГОСТ 9573-82 - 40мм (60)
обмазка битумной мастикой за два раза
керамзитобетонная панель наружной стены

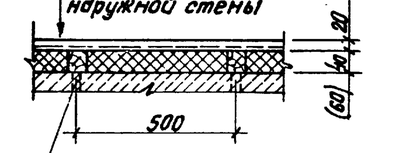

Антисептированная рейка 50×40 мм через 500 мм прибить гвоздями к шлямбурным пробкам d = 20 мм шаг 500

(2)

Пристрелить дюбелями ДГП 4,5×50 через 400
Герметизирующая мастика УТ-32 ГОСТ 14791-79 на пройтированное основан.
Оцинкованная кровельная сталь δ = 0,7 мм ОСТ 14-11-196-86
-40×40×4 шаг 400
Костыль -40×4; Р=250 через 700
Оцинкованные кровельные гвозди 3,5×40 ГОСТ 4030-63*
Деревянный брусок 250×120×70(h) через 700

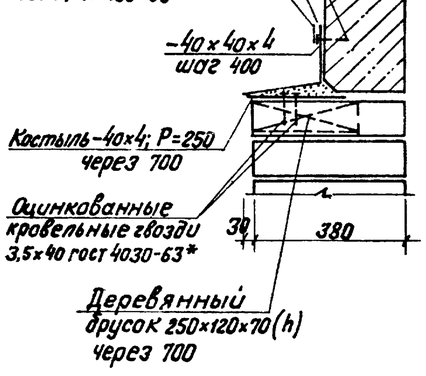

Привязан

Инв. №

Инв. № подл. | Подпись и дата | Взам. инв. №

				ТП 903-1-277.90	- АР
ГИП	Нудальский				
Нач. СО-1	Уттерерский				
Н. контр.	Демидова			Котельная с 3 котлами КВ-ГМ-35-150 и 3 котлами ДЕ-25-14 ГМ. Закрытая система теплоснабжения	Стадия: Р; Лист: 3; Листов:
Гл. арх.	Демидова				
Гл. констр.	Андреевская				
Рук. гр.	Шульгина			Общие данные (окончание) Ведомость отделки помещений	ЛАТГИПРОПРОМ
Арх.	Прищепа				
Арх.	Вейта				

Копировал 30 гр 24342-09 б Формат А2

Альбом 8

План пола на отм.0,000

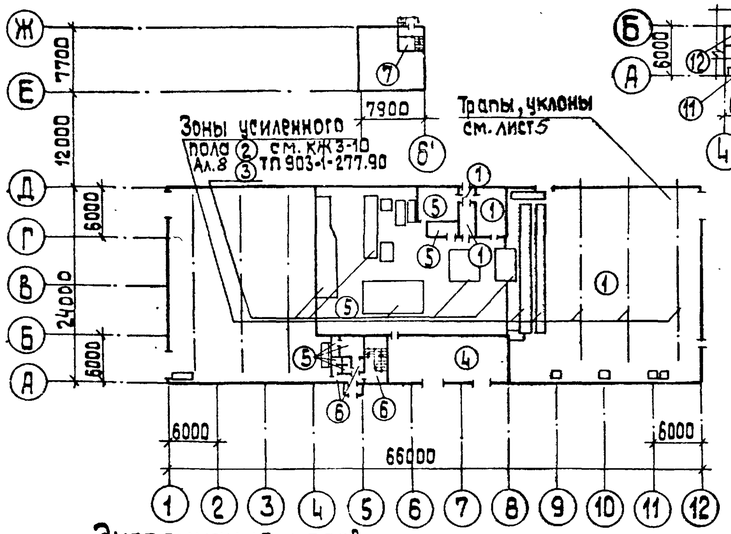

План пола на отм.+5,600

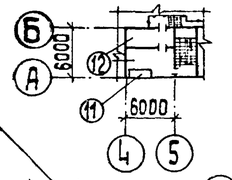

План пола на отм.+2,800;+3,400;+4,200

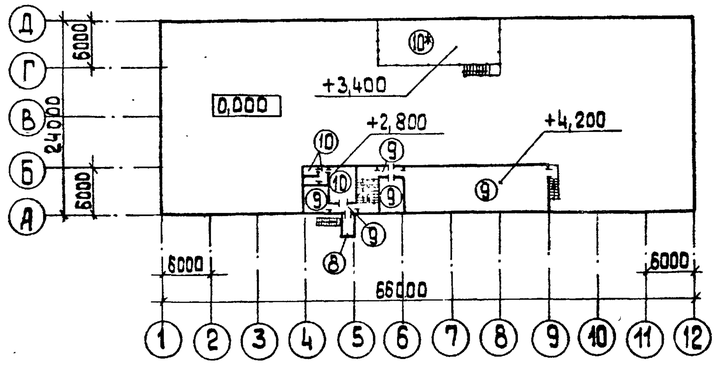

План кровли

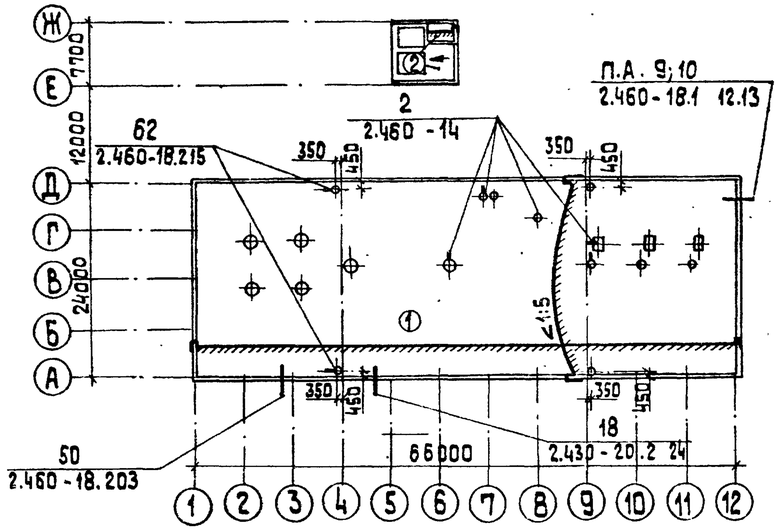

Экспликация полов

Номер помещения по проекту	Тип пола по пр-ту	Схема пола	Элементы пола и их толщина	Площадь пола м²
101 110 111 112	1		Покрытие - бетон В 25 - 25 мм подстилающий слой бетон В 25 - 100 мм Основание - уплотненный грунт с втрамбованным в него слоем щебня или гравия	989
101	2		Покрытие - бетон В 12,5 армированный (КЖ 3-10 Ал.10) - 300 мм Основание - уплотненный грунт с втрамбованным в него слоем щебня или гравия - 40 ... 60 мм	65,1
101	3		Покрытие - керамические плитки (ГОСТ 6787-80) - 13 мм Прослойка и заполнения швов - цементно-песч. раств. М 150 - 15 мм Подстилающий слой а - бетон В 12,5 армированный (КЖ 3-10 Ал.10) - 300 мм Основание - уплотненный грунт с втрамбованным в него слоем щебня или гравия - 40 ÷ 60 мм	129
102	4		Покрытие - бетон В 15 - 20 мм Подстилающий слой бетон В 15 - 100 мм Основание - уплотненный грунт с втрамбованным в него слоем щебня или гравия - 40 ... 60 мм	92,0
106 108 109 113 101 114	5		Покрытие - керамические плитки (ГОСТ 6787-80) - 13 мм Прослойка и заполнение швов цементно-песчаным раствором М 150 - 10 мм Подстилающий слой - бетон В 12,5 - 80 мм Основание - уплотненный грунт с втрамбованным в него слоем щебня или гравия - 40 ... 60 мм	176
103 104 105 107	6		Покрытие - мозаичный состав (тераццо) В 25 - 25 мм Стяжка - цементно-песчаный раствор М 200 - 40 мм Подстилающий слой - бетон В 12,5 - 80 мм Основание - уплотненный грунт с втрамбованным в него слоем щебня или гравия - 40 ... 60 мм	26,6
115	7		см. А3 лист 1	

Номер помещения по проекту	Тип пола по пр-ту	Схема пола	Элементы пола и их толщина	Площадь пола по пр-ту
	8		Покрытие - цементно-песчаный раствор М 200 - 30 мм Гидроизоляция - 2 слоя изола на битумной мастике по холодной грунтовке с обмазкой битумной мастикой в 1 слой Стяжка из цементно-песчаного раствора М 150 Плита перекрытия - 20 мм	7,0
202 203 204 205 206	9		Покрытие - линолеум поливинилхлоридный многослойный ГОСТ 146.32-79 - 1,5 мм Прослойка - холодная мастика на водостойких вяжущих - 1 мм Стяжка - цементно-песчаный раствор М 150 - 20 мм Керамзитобетон В 12,5 $\gamma \leq 1400$ кг/м³ - 76 мм Плита перекрытия	147,2
201 207 208 209	10*		Керамические плитки ГОСТ 6787-80 - 13 мм Прослойка и заполнение швов битумной мастикой Гидроизоляция - 2 слоя Гидроизоляция на бит. мастике } 3 мм Стяжка из бетона В 12,5 - 80 мм Плита перекрытия	111,6
302	11		Покрытие - цементно-песчаный раствор М 200 - 20 мм Стяжка - цементно-песчаный раствор М 150 - 20 мм Гидроизоляция - 2 слоя изола на битумной мастике по холодной грунтовке с обмазкой битумной мастикой - 1 слой с посыпкой горячим песком - 10 мм Стяжка - цементно-песчаный раствор М 150 - 40 мм Теплоизоляция - ячеистый бетон $\gamma = 400$ кг/м³ - 100 мм Плита перекрытия	3,1
301 303	12		Покрытие - цементно-песчаный раствор М 200 - 20 мм Стяжка - бетон В 15 - 40 Песок - 60 мм Плита перекрытия	34,7

*Пол в помещении 201 ($S > 92$ м²) заармировать в слое стяжки сварной сеткой 4С $\frac{5ВрI-100}{5ВрI-100}$ 325×2365 (масса - 121,5 кг).

Номер помещения по проекту	Тип кровли по пр-ту	Схема кровли	Элементы кровли и их толщина	Площадь кровли м²
Кровля	1		Защитный слой - слой гравия размерами зерен 5 ... 10 мм (ГОСТ 8268-82). (в ендовах) Основной водоизоляционный ковер - 1 слой рубероида, РКК-400 Б на битумной мастике; 1 слой рубероида РКМ-350 Б на битумной мастике (см. табл. №1) Комплексные железобетонные плиты с утеплителем из ячеистого бетона с 1 слоем рубероида	1624,0
Кровля	2		Защитный слой - слой гравия размерами зерен 5 ÷ 10 мм на антисептированной бит. мастике (см. табл. №1) Основной водоизоляционный ковер - 4 слоя рубероида кровельного с мелкозернистой посыпкой РКМ-350 Б (ГОСТ 10923-82) на битумной мастике (см. табл. №1) Огрунтовка битумом марки БН V в керосине в соотнош. по весу 1:2 Стяжка - цементно-песчаный раствор М 50 - 15 мм Утеплитель - ячеистый бетон $\gamma = 400$ кг/м³ - 80 мм Плита покрытия	33,5

Согласовано: ВК; Дубденко

Инв. № подл. | Подп. и дата | Взам. инв. №

Привязан

Инв. №

ГИП	Ниддальский	
Нач. СО1	Гуттерерский	
Н. контр.	Демидова	
Гл. арх.	Демидова	
Гл. констр.	Андриевская	
Рук. гр.	Шульгина	
Арх.	Прищепа	
Арх.	Вейта	

ТП 903-1-277.90 АР

Котельная с 3 котлами КВ-ГМ-35-150 и 3 котлами ДЕ-25-14 ГМ. Закрытая система теплоснабжения.

Стадия	Лист	Листов
Р	4	

План пола на отм. 0,000; +2,800 и +3,400; +4,200; +5,600. План кровли. Экспликация полов.

ЛАТГИПРОПРОМ

Копировал 38 24342-09 7 формат А2

Альбом 8

План на отм. 0,000

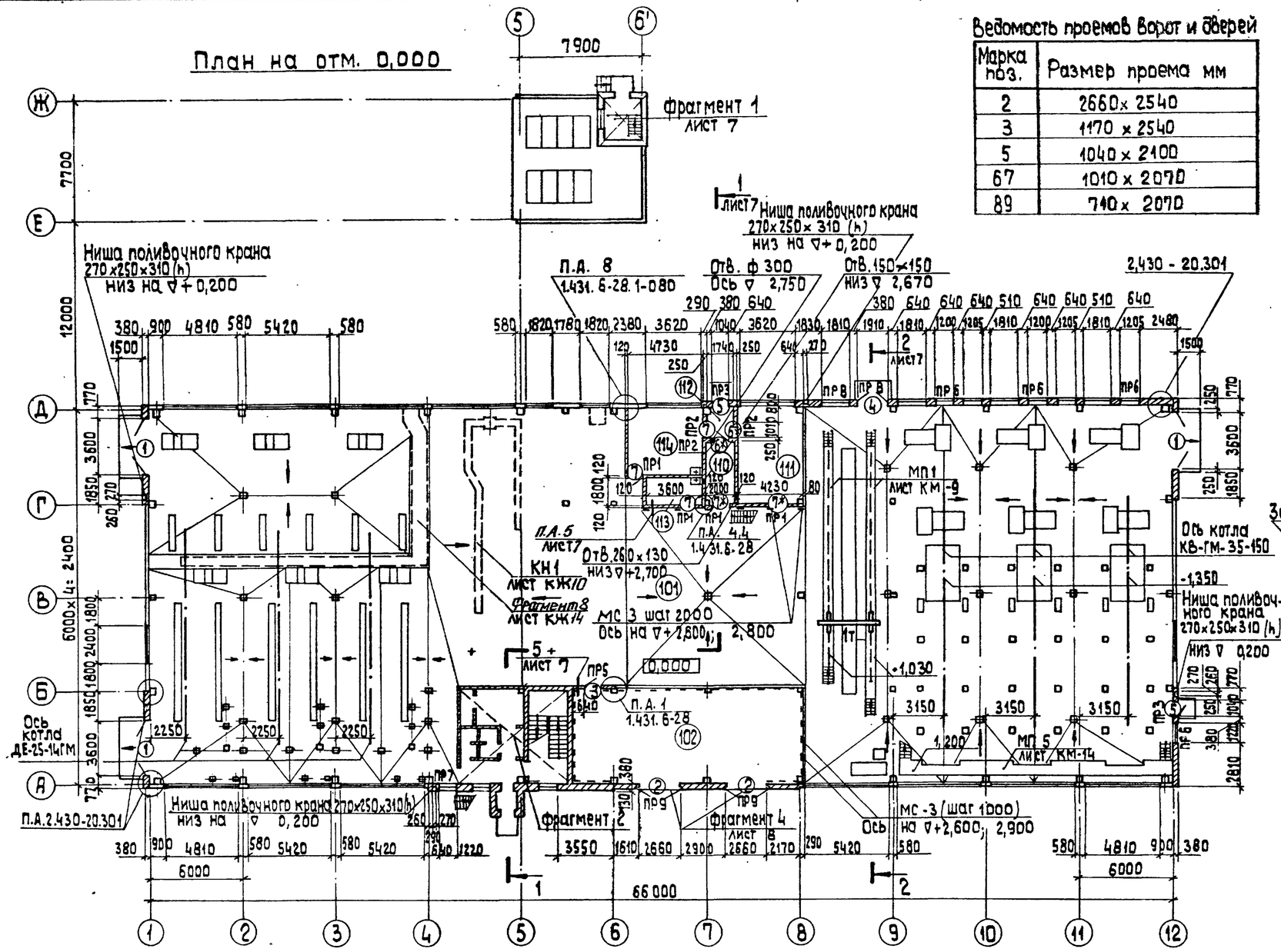

Ведомость проемов ворот и дверей

Марка поз.	Размер проема мм
2	2660×2540
3	1170×2540
5	1040×2100
67	1010×2070
89	710×2070

Экспликация помещений

Номер по плану	Наименование	Площадь м²	Категория помещения по взрыво-пожарной и пожарной опасности
101	Котельный зал	1372	Г
102	КТП	92,0	В
103	Лестничная клетка	15,8	
104	Тамбур №1	1,6	
105	Вестибюль	6,4	
106	Гардеробная женская	7,6	
107	Тамбур гардеробной	2,8	
108	Уборная	2,2×2	
109	Душевая	2,2	
110	Склад фильтрующих материалов	8,2	В
111	Ремонтный пункт	26,1	В
112	Тамбур №2	3,3	
113	Кладовая уборочного инвентаря	6,5	
114	Лаборатория ВПУ	20,1	

Фрагмент 2

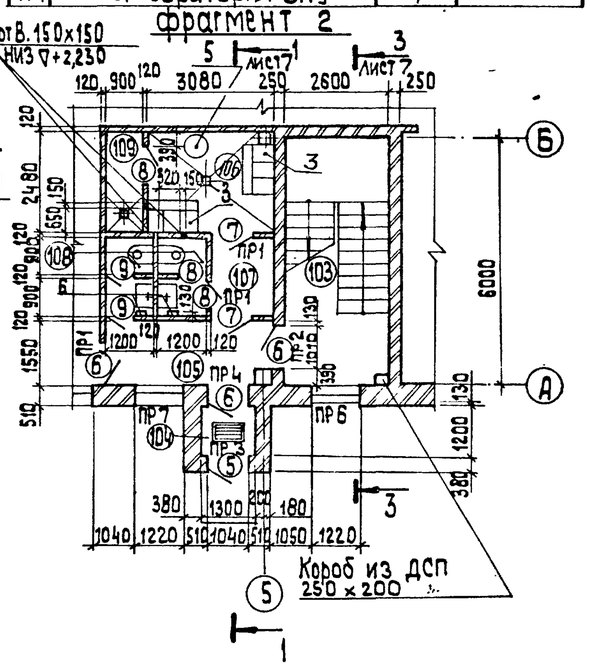

Ведомость перемычек

Марка поз.	Схема сечения
ПР 1	1
ПР 2	1
ПР 3	1
ПР 4	1
ПР 5	2
ПР 6	2
ПР 7	2
ПР 8	3
ПР 9	4

Согласовано: Гл. арх. ТО Берзиньш; Гл. констр. ТО Пукштис; ТМ Мишуров; ОВ Зарина; ВК Дубаенко; Э Викманис; КИП и А; ТМ хим. Агаретов; ТС Сурай; Инв. № подл. | Подп. и дата | Взам. инв. №

ГИП	Нидбальский		
Нач. СО	Гуттерерский		
Н. контр.	Демидова		
Гл. арх.	Демидова		
Гл. констр.	Андриевская		
Нач. гр.	Шульгина		
Арх.	Прищепа		

Привязан

Инв. №

ТП 903-1-277.90 АР

Котельная с 3 котлами КВ-ГМ-35-150 и 3 котлами ДЕ-25-14ГМ. Закрытая система теплоснабжения

Стадия	Лист	Листов
Р	5	

План на отм. 0,000 фрагмент 2

ЛАТГИПРОПРОМ

Копировал 24342-09 8 формат А2

Альбом 8

План на отм. +2.800; +3.400; +4.200

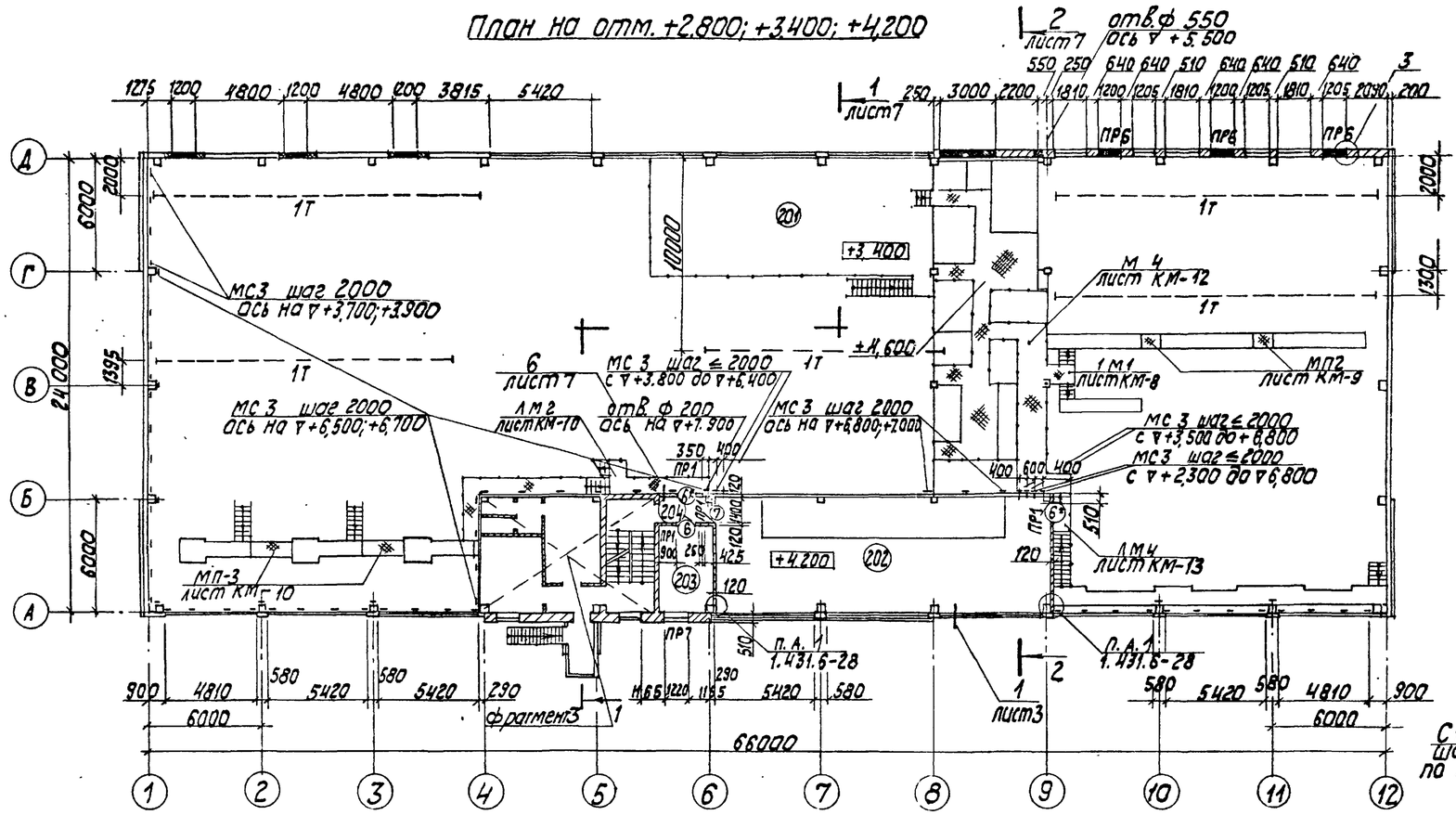

Номер по плану	Наименование	Площадь м²	Категория помещения по взрыво-пожарной и пожарной опасности
201	Площадка технологическая	92	Г
202	Помещение КИП	110,7	В
203	Кабинет начальника	14,4	
204	Коридор	4,3	
205	Коридор	4,2	
206	Комната приема пищи	13,0	
207	Гардеробная мужская	13,9	
208	Умывальная	2,6	
209	Душевая	1,6+1,5	
301	Венткамера приточная	20,3	
302	Воздухозаборная камера	3,1	
303	Венткамера вытяжная	14,4	

Ведомость перемычек

Марка поз	Схема сечения
ПР1	1
ПР2	1
ПР4	1
ПР6	2
ПР7	2
ПР 10	3

Ведомость проемов дверей

Марка поз.	Размер проема мм
66*	1010 х 2070
77*	1010 х 2070
89	910 х 2070
10	910 х 2200

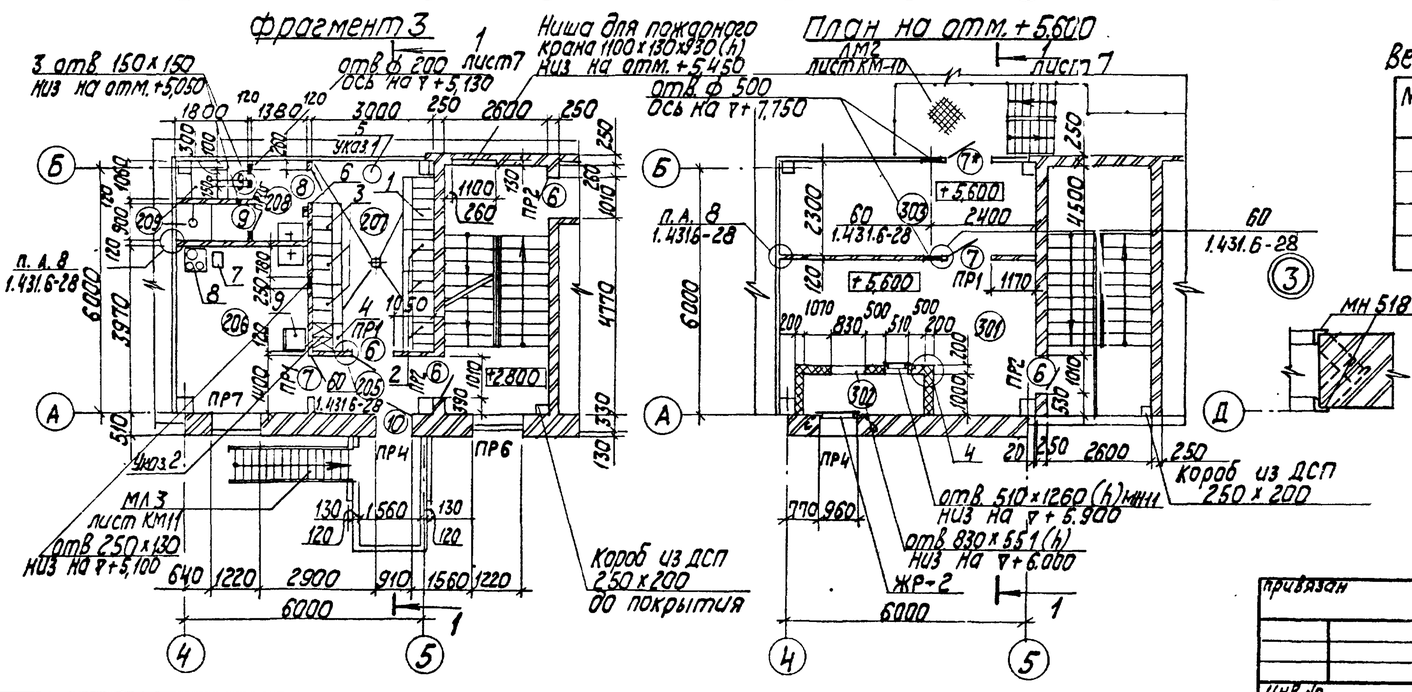

1. Маркировка гардеробного оборудования соответствует маркировке на листе АР-СО.
2. Смотри указание 20 на листе 2.

ГИП	Жибальский		ТП 903-1-277.90 АР
Нач. СО	Гуттерерский		
Н. контр.	Демидова		котельная с 3 котлами КВГМ-35-150 и 3 котлами ДЕ-25-14ГМ. Закрытая система теплоснабжения
Гл. арх.	Демидова		Стадия Р; Лист 6; Листов
Гл. конст.	Андреевская		План на отм. +2.800; +3.400; +4.200; +5.600. Фрагмент 3 Узлы 3 4.
Нач. гр.	Шульгина		ЛАТГИПРОПРОМ
Арх.	Прищепа		

привязан

Инв. №

Копировал Ж/— 24342-09 9 Формат А2

Альбом 8 КИПиА Дымоходная ВДГ
Газоснабжение котельной 9 этажей
Здание котельной
Изометрия
Планы
Разрез 1-1
Разрез 2-2
Разрез 3-3
Разрез 4-4
Разрез 5-5
Разрез 6-6
Разрез 7-7
Разрез 8-8
Разрез 9-9
Разрез 10-10
Разрез 11-11
Разрез 12-12
Разрез 13-13
Разрез 14-14
Разрез 15-15
Разрез 16-16
Разрез 17-17
Разрез 18-18
Разрез 19-19
Разрез 20-20
Разрез 21-21
Разрез 22-22
Разрез 23-23
Разрез 24-24
Разрез 25-25
Разрез 26-26
Разрез 27-27
Разрез 28-28
Разрез 29-29
Разрез 30-30
Разрез 31-31
Разрез 32-32
Разрез 33-33
Разрез 34-34
Разрез 35-35
Разрез 36-36
Разрез 37-37
Разрез 38-38
Разрез 39-39
Разрез 40-40
Разрез 41-41
Разрез 42-42
Разрез 43-43
Разрез 44-44
Разрез 45-45
Разрез 46-46
Разрез 47-47
Разрез 48-48
Разрез 49-49
Разрез 50-50
Разрез 51-51
Разрез 52-52
Разрез 53-53
Разрез 54-54
Разрез 55-55
Разрез 56-56
Разрез 57-57
Разрез 58-58
Разрез 59-59
Разрез 60-60
Разрез 61-61
Разрез 62-62
Разрез 63-63
Разрез 64-64
Разрез 65-65
Разрез 66-66
Разрез 67-67
Разрез 68-68
Разрез 69-69
Разрез 70-70
Разрез 71-71
Разрез 72-72
Разрез 73-73
Разрез 74-74
Разрез 75-75
Разрез 76-76
Разрез 77-77
Разрез 78-78
Разрез 79-79
Разрез 80-80
Разрез 81-81
Разрез 82-82
Разрез 83-83
Разрез 84-84
Разрез 85-85
Разрез 86-86
Разрез 87-87
Разрез 88-88
Разрез 89-89
Разрез 90-90
Разрез 91-91
Разрез 92-92
Разрез 93-93
Разрез 94-94
Разрез 95-95
Разрез 96-96
Разрез 97-97
Разрез 98-98
Разрез 99-99
Разрез 100-100
Разрез 101-101
Разрез 102-102
Разрез 103-103
Разрез 104-104
Разрез 105-105
Разрез 106-106
Разрез 107-107
Разрез 108-108
Разрез 109-109
Разрез 110-110
Разрез 111-111
Разрез 112-112
Разрез 113-113
Разрез 114-114
Разрез 115-115
Разрез 116-116
Разрез 117-117
Разрез 118-118
Разрез 119-119
Разрез 120-120
Разрез 121-121
Разрез 122-122
Разрез 123-123
Разрез 124-124
Разрез 125-125
Разрез 126-126
Разрез 127-127
Разрез 128-128
Разрез 129-129
Разрез 130-130
Разрез 131-131
Разрез 132-132
Разрез 133-133
Разрез 134-134
Разрез 135-135
Разрез 136-136
Разрез 137-137
Разрез 138-138
Разрез 139-139
Разрез 140-140
Разрез 141-141
Разрез 142-142
Разрез 143-143
Разрез 144-144
Разрез 145-145
Разрез 146-146
Разрез 147-147
Разрез 148-148
Разрез 149-149
Разрез 150-150
Разрез 151-151
Разрез 152-152
Разрез 153-153
Разрез 154-154
Разрез 155-155
Разрез 156-156
Разрез 157-157
Разрез 158-158
Разрез 159-159
Разрез 160-160
Разрез 161-161
Разрез 162-162
Разрез 163-163
Разрез 164-164
Разрез 165-165
Разрез 166-166
Разрез 167-167
Разрез 168-168
Разрез 169-169
Разрез 170-170
Разрез 171-171
Разрез 172-172
Разрез 173-173
Разрез 174-174
Разрез 175-175
Разрез 176-176
Разрез 177-177
Разрез 178-178
Разрез 179-179
Разрез 180-180
Разрез 181-181
Разрез 182-182
Разрез 183-183
Разрез 184-184
Разрез 185-185
Разрез 186-186
Разрез 187-187
Разрез 188-188
Разрез 189-189
Разрез 190-190
Разрез 191-191
Разрез 192-192
Разрез 193-193
Разрез 194-194
Разрез 195-195
Разрез 196-196
Разрез 197-197
Разрез 198-198
Разрез 199-199
Разрез 200-200
Разрез 201-201
Разрез 202-202
Разрез 203-203
Разрез 204-204
Разрез 205-205
Разрез 206-206
Разрез 207-207
Разрез 208-208
Разрез 209-209
Разрез 210-210
Разрез 211-211
Разрез 212-212
Разрез 213-213
Разрез 214-214
Разрез 215-215
Разрез 216-216
Разрез 217-217
Разрез 218-218
Разрез 219-219
Разрез 220-220
Разрез 221-221
Разрез 222-222
Разрез 223-223
Разрез 224-224
Разрез 225-225
Разрез 226-226
Разрез 227-227
Разрез 228-228
Разрез 229-229
Разрез 230-230
Разрез 231-231
Разрез 232-232
Разрез 233-233
Разрез 234-234
Разрез 235-235
Разрез 236-236
Разрез 237-237
Разрез 238-238
Разрез 239-239
Разрез 240-240
Разрез 241-241
Разрез 242-242
Разрез 243-243
Разрез 244-244
Разрез 245-245
Разрез 246-246
Разрез 247-247
Разрез 248-248
Разрез 249-249
Разрез 250-250
Разрез 251-251
Разрез 252-252
Разрез 253-253
Разрез 254-254
Разрез 255-255
Разрез 256-256
Разрез 257-257
Разрез 258-258
Разрез 259-259
Разрез 260-260
Разрез 261-261
Разрез 262-262
Разрез 263-263
Разрез 264-264
Разрез 265-265
Разрез 266-266
Разрез 267-267
Разрез 268-268
Разрез 269-269
Разрез 270-270
Разрез 271-271
Разрез 272-272
Разрез 273-273
Разрез 274-274
Разрез 275-275
Разрез 276-276
Разрез 277-277
Разрез 278-278
Разрез 279-279
Разрез 280-280
Разрез 281-281
Разрез 282-282
Разрез 283-283
Разрез 284-284
Разрез 285-285
Разрез 286-286
Разрез 287-287
Разрез 288-288
Разрез 289-289
Разрез 290-290
Разрез 291-291
Разрез 292-292
Разрез 293-293
Разрез 294-294
Разрез 295-295
Разрез 296-296
Разрез 297-297
Разрез 298-298
Разрез 299-299
Разрез 300-300
Разрез 301-301
Разрез 302-302
Разрез 303-303
Разрез 304-304
Разрез 305-305
Разрез 306-306
Разрез 307-307
Разрез 308-308
Разрез 309-309
Разрез 310-310
Разрез 311-311
Разрез 312-312
Разрез 313-313
Разрез 314-314
Разрез 315-315
Разрез 316-316
Разрез 317-317
Разрез 318-318
Разрез 319-319
Разрез 320-320
Разрез 321-321
Разрез 322-322
Разрез 323-323
Разрез 324-324
Разрез 325-325
Разрез 326-326
Разрез 327-327
Разрез 328-328
Разрез 329-329
Разрез 330-330
Разрез 331-331
Разрез 332-332
Разрез 333-333
Разрез 334-334
Разрез 335-335
Разрез 336-336
Разрез 337-337
Разрез 338-338
Разрез 339-339
Разрез 340-340
Разрез 341-341
Разрез 342-342
Разрез 343-343
Разрез 344-344
Разрез 345-345
Разрез 346-346
Разрез 347-347
Разрез 348-348
Разрез 349-349
Разрез 350-350
Разрез 351-351
Разрез 352-352
Разрез 353-353
Разрез 354-354
Разрез 355-355
Разрез 356-356
Разрез 357-357
Разрез 358-358
Разрез 359-359
Разрез 360-360
Разрез 361-361
Разрез 362-362
Разрез 363-363
Разрез 364-364
Разрез 365-365
Разрез 366-366
Разрез 367-367
Разрез 368-368
Разрез 369-369
Разрез 370-370
Разрез 371-371
Разрез 372-372
Разрез 373-373
Разрез 374-374
Разрез 375-375
Разрез 376-376
Разрез 377-377
Разрез 378-378
Разрез 379-379
Разрез 380-380
Разрез 381-381
Разрез 382-382
Разрез 383-383
Разрез 384-384
Разрез 385-385
Разрез 386-386
Разрез 387-387
Разрез 388-388
Разрез 389-389
Разрез 390-390
Разрез 391-391
Разрез 392-392
Разрез 393-393
Разрез 394-394
Разрез 395-395
Разрез 396-396
Разрез 397-397
Разрез 398-398
Разрез 399-399
Разрез 400-400
Разрез 401-401
Разрез 402-402
Разрез 403-403
Разрез 404-404
Разрез 405-405
Разрез 406-406
Разрез 407-407
Разрез 408-408
Разрез 409-409
Разрез 410-410
Разрез 411-411
Разрез 412-412
Разрез 413-413
Разрез 414-414
Разрез 415-415
Разрез 416-416
Разрез 417-417
Разрез 418-418
Разрез 419-419
Разрез 420-420
Разрез 421-421
Разрез 422-422
Разрез 423-423
Разрез 424-424
Разрез 425-425
Разрез 426-426
Разрез 427-427
Разрез 428-428
Разрез 429-429
Разрез 430-430
Разрез 431-431
Разрез 432-432
Разрез 433-433
Разрез 434-434
Разрез 435-435
Разрез 436-436
Разрез 437-437
Разрез 438-438
Разрез 439-439
Разрез 440-440
Разрез 441-441
Разрез 442-442
Разрез 443-443
Разрез 444-444
Разрез 445-445
Разрез 446-446
Разрез 447-447
Разрез 448-448
Разрез 449-449
Разрез 450-450
Разрез 451-451
Разрез 452-452
Разрез 453-453
Разрез 454-454
Разрез 455-455
Разрез 456-456
Разрез 457-457
Разрез 458-458
Разрез 459-459
Разрез 460-460
Разрез 461-461
Разрез 462-462
Разрез 463-463
Разрез 464-464
Разрез 465-465
Разрез 466-466
Разрез 467-467
Разрез 468-468
Разрез 469-469
Разрез 470-470
Разрез 471-471
Разрез 472-472
Разрез 473-473
Разрез 474-474
Разрез 475-475
Разрез 476-476
Разрез 477-477
Разрез 478-478
Разрез 479-479
Разрез 480-480
Разрез 481-481
Разрез 482-482
Разрез 483-483
Разрез 484-484
Разрез 485-485
Разрез 486-486
Разрез 487-487
Разрез 488-488
Разрез 489-489
Разрез 490-490
Разрез 491-491
Разрез 492-492
Разрез 493-493
Разрез 494-494
Разрез 495-495
Разрез 496-496
Разрез 497-497
Разрез 498-498
Разрез 499-499
Разрез 500-500
Разрез 501-501
Разрез 502-502
Разрез 503-503
Разрез 504-504
Разрез 505-505
Разрез 506-506
Разрез 507-507
Разрез 508-508
Разрез 509-509
Разрез 510-510
Разрез 511-511
Разрез 512-512
Разрез 513-513
Разрез 514-514
Разрез 515-515
Разрез 516-516
Разрез 517-517
Разрез 518-518
Разрез 519-519
Разрез 520-520
Разрез 521-521
Разрез 522-522
Разрез 523-523
Разрез 524-524
Разрез 525-525
Разрез 526-526
Разрез 527-527
Разрез 528-528
Разрез 529-529
Разрез 530-530
Разрез 531-531
Разрез 532-532
Разрез 533-533
Разрез 534-534
Разрез 535-535
Разрез 536-536
Разрез 537-537
Разрез 538-538
Разрез 539-539
Разрез 540-540
Разрез 541-541
Разрез 542-542
Разрез 543-543
Разрез 544-544
Разрез 545-545
Разрез 546-546
Разрез 547-547
Разрез 548-548
Разрез 549-549
Разрез 550-550
Разрез 551-551
Разрез 552-552
Разрез 553-553
Разрез 554-554
Разрез 555-555
Разрез 556-556
Разрез 557-557
Разрез 558-558
Разрез 559-559
Разрез 560-560
Разрез 561-561
Разрез 562-562
Разрез 563-563
Разрез 564-564
Разрез 565-565
Разрез 566-566
Разрез 567-567
Разрез 568-568
Разрез 569-569
Разрез 570-570
Разрез 571-571
Разрез 572-572
Разрез 573-573
Разрез 574-574
Разрез 575-575
Разрез 576-576
Разрез 577-577
Разрез 578-578
Разрез 579-579
Разрез 580-580
Разрез 581-581
Разрез 582-582
Разрез 583-583
Разрез 584-584
Разрез 585-585
Разрез 586-586
Разрез 587-587
Разрез 588-588
Разрез 589-589
Разрез 590-590
Разрез 591-591
Разрез 592-592
Разрез 593-593
Разрез 594-594
Разрез 595-595
Разрез 596-596
Разрез 597-597
Разрез 598-598
Разрез 599-599
Разрез 600-600
Разрез 601-601
Разрез 602-602
Разрез 603-603
Разрез 604-604
Разрез 605-605
Разрез 606-606
Разрез 607-607
Разрез 608-608
Разрез 609-609
Разрез 610-610
Разрез 611-611
Разрез 612-612
Разрез 613-613
Разрез 614-614
Разрез 615-615
Разрез 616-616
Разрез 617-617
Разрез 618-618
Разрез 619-619
Разрез 620-620
Разрез 621-621
Разрез 622-622
Разрез 623-623
Разрез 624-624
Разрез 625-625
Разрез 626-626
Разрез 627-627
Разрез 628-628
Разрез 629-629
Разрез 630-630
Разрез 631-631
Разрез 632-632
Разрез 633-633
Разрез 634-634
Разрез 635-635
Разрез 636-636
Разрез 637-637
Разрез 638-638
Разрез 639-639
Разрез 640-640
Разрез 641-641
Разрез 642-642
Разрез 643-643
Разрез 644-644
Разрез 645-645
Разрез 646-646
Разрез 647-647
Разрез 648-648
Разрез 649-649
Разрез 650-650
Разрез 651-651
Разрез 652-652
Разрез 653-653
Разрез 654-654
Разрез 655-655
Разрез 656-656
Разрез 657-657
Разрез 658-658
Разрез 659-659
Разрез 660-660
Разрез 661-661
Разрез 662-662
Разрез 663-663
Разрез 664-664
Разрез 665-665
Разрез 666-666
Разрез 667-667
Разрез 668-668
Разрез 669-669
Разрез 670-670
Разрез 671-671
Разрез 672-672
Разрез 673-673
Разрез 674-674
Разрез 675-675
Разрез 676-676
Разрез 677-677
Разрез 678-678
Разрез 679-679
Разрез 680-680
Разрез 681-681
Разрез 682-682
Разрез 683-683
Разрез 684-684
Разрез 685-685
Разрез 686-686
Разрез 687-687
Разрез 688-688
Разрез 689-689
Разрез 690-690
Разрез 691-691
Разрез 692-692
Разрез 693-693
Разрез 694-694
Разрез 695-695
Разрез 696-696
Разрез 697-697
Разрез 698-698
Разрез 699-699
Разрез 700-700
Разрез 701-701
Разрез 702-702
Разрез 703-703
Разрез 704-704
Разрез 705-705
Разрез 706-706
Разрез 707-707
Разрез 708-708
Разрез 709-709
Разрез 710-710
Разрез 711-711
Разрез 712-712
Разрез 713-713
Разрез 714-714
Разрез 715-715
Разрез 716-716
Разрез 717-717
Разрез 718-718
Разрез 719-719
Разрез 720-720
Разрез 721-721
Разрез 722-722
Разрез 723-723
Разрез 724-724
Разрез 725-725
Разрез 726-726
Разрез 727-727
Разрез 728-728
Разрез 729-729
Разрез 730-730
Разрез 731-731
Разрез 732-732
Разрез 733-733
Разрез 734-734
Разрез 735-735
Разрез 736-736
Разрез 737-737
Разрез 738-738
Разрез 739-739
Разрез 740-740
Разрез 741-741
Разрез 742-742
Разрез 743-743
Разрез 744-744
Разрез 745-745
Разрез 746-746
Разрез 747-747
Разрез 748-748
Разрез 749-749
Разрез 750-750
Разрез 751-751
Разрез 752-752
Разрез 753-753
Разрез 754-754
Разрез 755-755
Разрез 756-756
Разрез 757-757
Разрез 758-758
Разрез 759-759
Разрез 760-760
Разрез 761-761
Разрез 762-762
Разрез 763-763
Разрез 764-764
Разрез 765-765
Разрез 766-766
Разрез 767-767
Разрез 768-768
Разрез 769-769
Разрез 770-770
Разрез 771-771
Разрез 772-772
Разрез 773-773
Разрез 774-774
Разрез 775-775
Разрез 776-776
Разрез 777-777
Разрез 778-778
Разрез 779-779
Разрез 780-780
Разрез 781-781
Разрез 782-782
Разрез 783-783
Разрез 784-784
Разрез 785-785
Разрез 786-786
Разрез 787-787
Разрез 788-788
Разрез 789-789
Разрез 790-790
Разрез 791-791
Разрез 792-792
Разрез 793-793
Разрез 794-794
Разрез 795-795
Разрез 796-796
Разрез 797-797
Разрез 798-798
Разрез 799-799
Разрез 800-800
Разрез 801-801
Разрез 802-802
Разрез 803-803
Разрез 804-804
Разрез 805-805
Разрез 806-806
Разрез 807-807
Разрез 808-808
Разрез 809-809
Разрез 810-810
Разрез 811-811
Разрез 812-812
Разрез 813-813
Разрез 814-814
Разрез 815-815
Разрез 816-816
Разрез 817-817
Разрез 818-818
Разрез 819-819
Разрез 820-820
Разрез 821-821
Разрез 822-822
Разрез 823-823
Разрез 824-824
Разрез 825-825
Разрез 826-826
Разрез 827-827
Разрез 828-828
Разрез 829-829
Разрез 830-830
Разрез 831-831
Разрез 832-832
Разрез 833-833
Разрез 834-834
Разрез 835-835
Разрез 836-836
Разрез 837-837
Разрез 838-838
Разрез 839-839
Разрез 840-840
Разрез 841-841
Разрез 842-842
Разрез 843-843
Разрез 844-844
Разрез 845-845
Разрез 846-846
Разрез 847-847
Разрез 848-848
Разрез 849-849
Разрез 850-850
Разрез 851-851
Разрез 852-852
Разрез 853-853
Разрез 854-854
Разрез 855-855
Разрез 856-856
Разрез 857-857
Разрез 858-858
Разрез 859-859
Разрез 860-860
Разрез 861-861
Разрез 862-862
Разрез 863-863
Разрез 864-864
Разрез 865-865
Разрез 866-866
Разрез 867-867
Разрез 868-868
Разрез 869-869
Разрез 870-870
Разрез 871-871
Разрез 872-872
Разрез 873-873
Разрез 874-874
Разрез 875-875
Разрез 876-876
Разрез 877-877
Разрез 878-878
Разрез 879-879
Разрез 880-880
Разрез 881-881
Разрез 882-882
Разрез 883-883
Разрез 884-884
Разрез 885-885
Разрез 886-886
Разрез 887-887
Разрез 888-888
Разрез 889-889
Разрез 890-890
Разрез 891-891
Разрез 892-892
Разрез 893-893
Разрез 894-894
Разрез 895-895
Разрез 896-896
Разрез 897-897
Разрез 898-898
Разрез 899-899
Разрез 900-900
Разрез 901-901
Разрез 902-902
Разрез 903-903
Разрез 904-904
Разрез 905-905
Разрез 906-906
Разрез 907-907
Разрез 908-908
Разрез 909-909
Разрез 910-910
Разрез 911-911
Разрез 912-912
Разрез 913-913
Разрез 914-914
Разрез 915-915
Разрез 916-916
Разрез 917-917
Разрез 918-918
Разрез 919-919
Разрез 920-920
Разрез 921-921
Разрез 922-922
Разрез 923-923
Разрез 924-924
Разрез 925-925
Разрез 926-926
Разрез 927-927
Разрез 928-928
Разрез 929-929
Разрез 930-930
Разрез 931-931
Разрез 932-932
Разрез 933-933
Разрез 934-934
Разрез 935-935
Разрез 936-936
Разрез 937-937
Разрез 938-938
Разрез 939-939
Разрез 940-940
Разрез 941-941
Разрез 942-942
Разрез 943-943
Разрез 944-944
Разрез 945-945
Разрез 946-946
Разрез 947-947
Разрез 948-948
Разрез 949-949
Разрез 950-950
Разрез 951-951
Разрез 952-952
Разрез 953-953
Разрез 954-954
Разрез 955-955
Разрез 956-956
Разрез 957-957
Разрез 958-958
Разрез 959-959
Разрез 960-960
Разрез 961-961
Разрез 962-962
Разрез 963-963
Разрез 964-964
Разрез 965-965
Разрез 966-966
Разрез 967-967
Разрез 968-968
Разрез 969-969
Разрез 970-970
Разрез 971-971
Разрез 972-972
Разрез 973-973
Разрез 974-974
Разрез 975-975
Разрез 976-976
Разрез 977-977
Разрез 978-978
Разрез 979-979
Разрез 980-980
Разрез 981-981
Разрез 982-982
Разрез 983-983
Разрез 984-984
Разрез 985-985
Разрез 986-986
Разрез 987-987
Разрез 988-988
Разрез 989-989
Разрез 990-990
Разрез 991-991
Разрез 992-992
Разрез 993-993
Разрез 994-994
Разрез 995-995
Разрез 996-996
Разрез 997-997
Разрез 998-998
Разрез 999-999
Разрез 1000-1000

Альбом 8

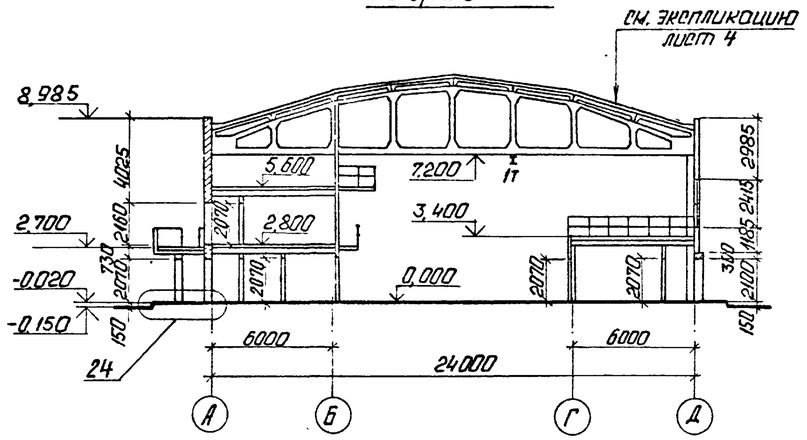
Разрез 1-1

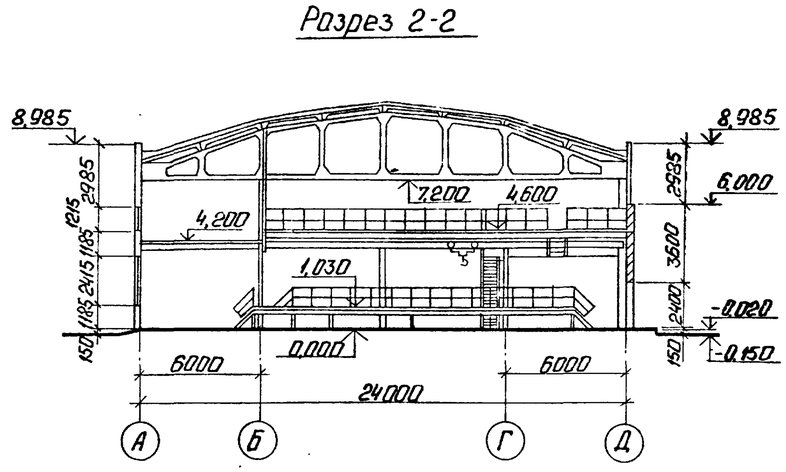
Разрез 2-2

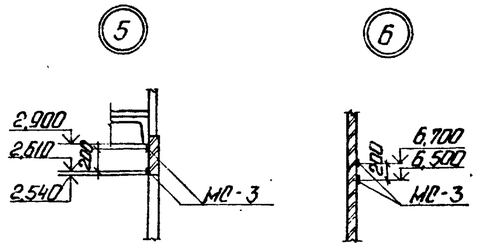

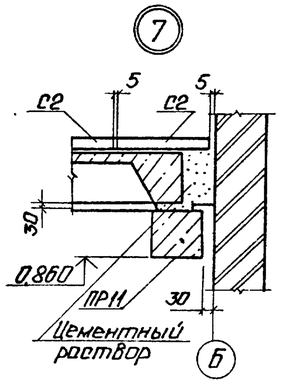

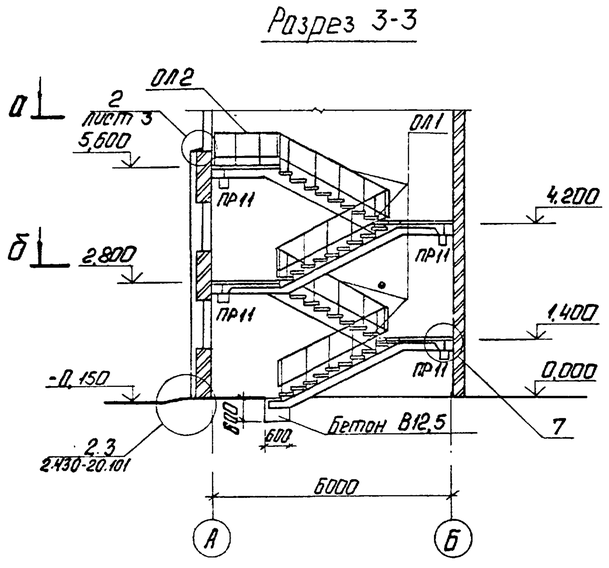
Разрез 3-3

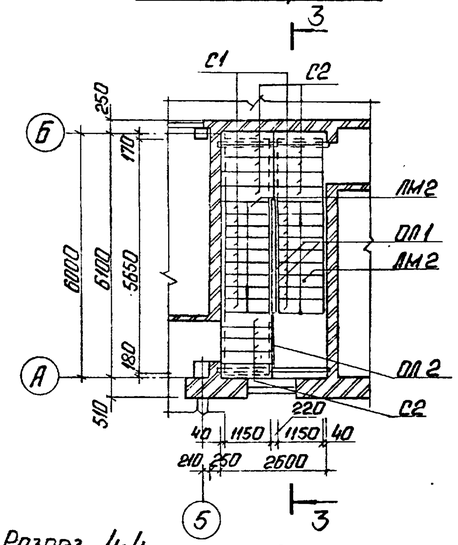
а-а (повернуто)

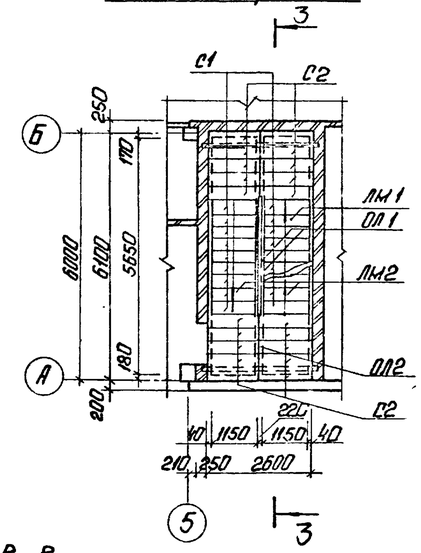
б-б (повернуто)

Ведомость перемычек

Марка поз.	Схема сечения
ПР3	1
ПР6	2
ПР11	5

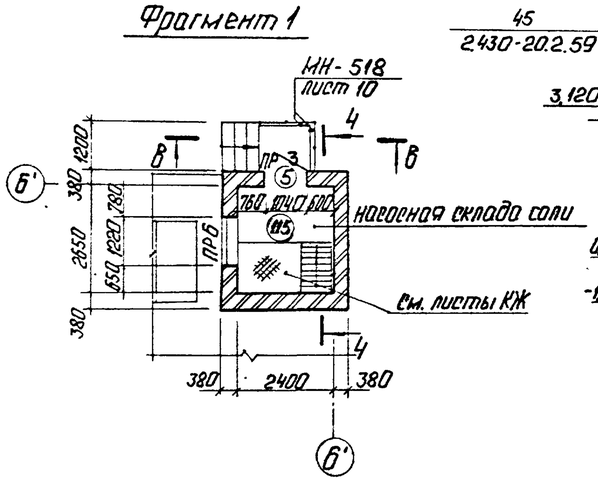
Фрагмент 1

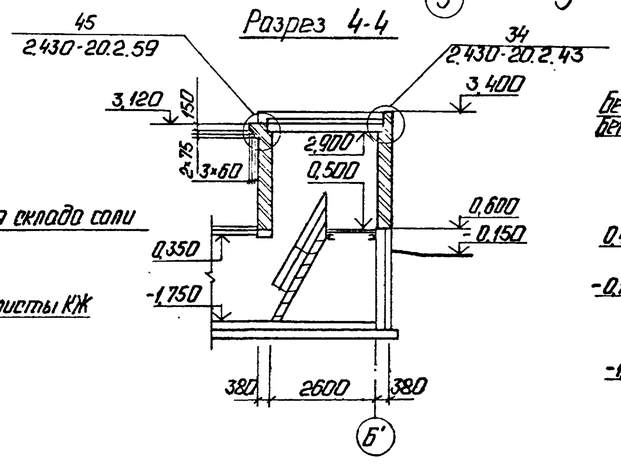
Разрез 4-4

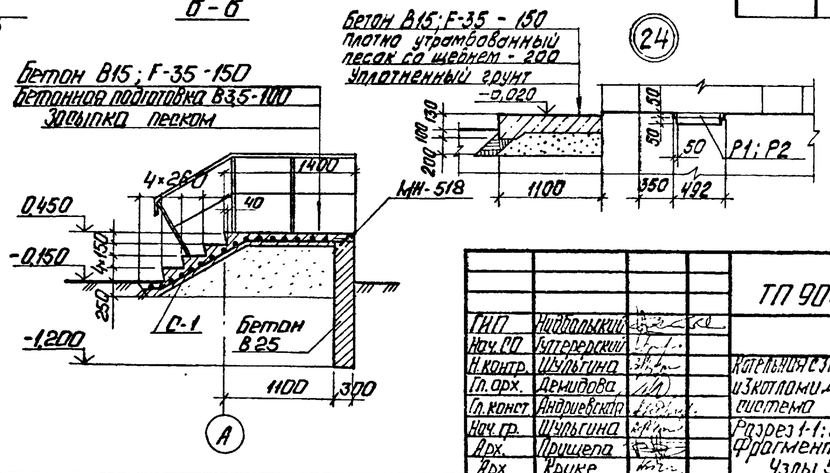
В-В

Привязан

Инв. №

ГИП	Нидбальский		
Нач. СО	Гуттерерский		
Н. контр.	Шульгина		
Гл. арх.	Демидова		
Гл. конст.	Андриевская		
Нач. гр.	Шульгина		
Арх.	Прищепа		
Арх.	Крике		

ТП 903-1-277.90 АР

Котельная с 3 котлами КВ-ГМ-35-150 и 3 котлами ДЕ-25-14ГМ. Закрытая система теплоснабжения.

Разрез 1-1; 2-2; 3-3. Фрагмент 1. Разрез 4-4. Узлы 5.6.7.

Стадия	Лист	Листов
Р	7	

ЛАТГИПРОПРОМ

Копировал: 24342-09 10 Формат А2

Согласовано 1

Инв. № подл. | Подп. и дата | Взам. инв. №

Альбом 8

Схемы оконных заполнений

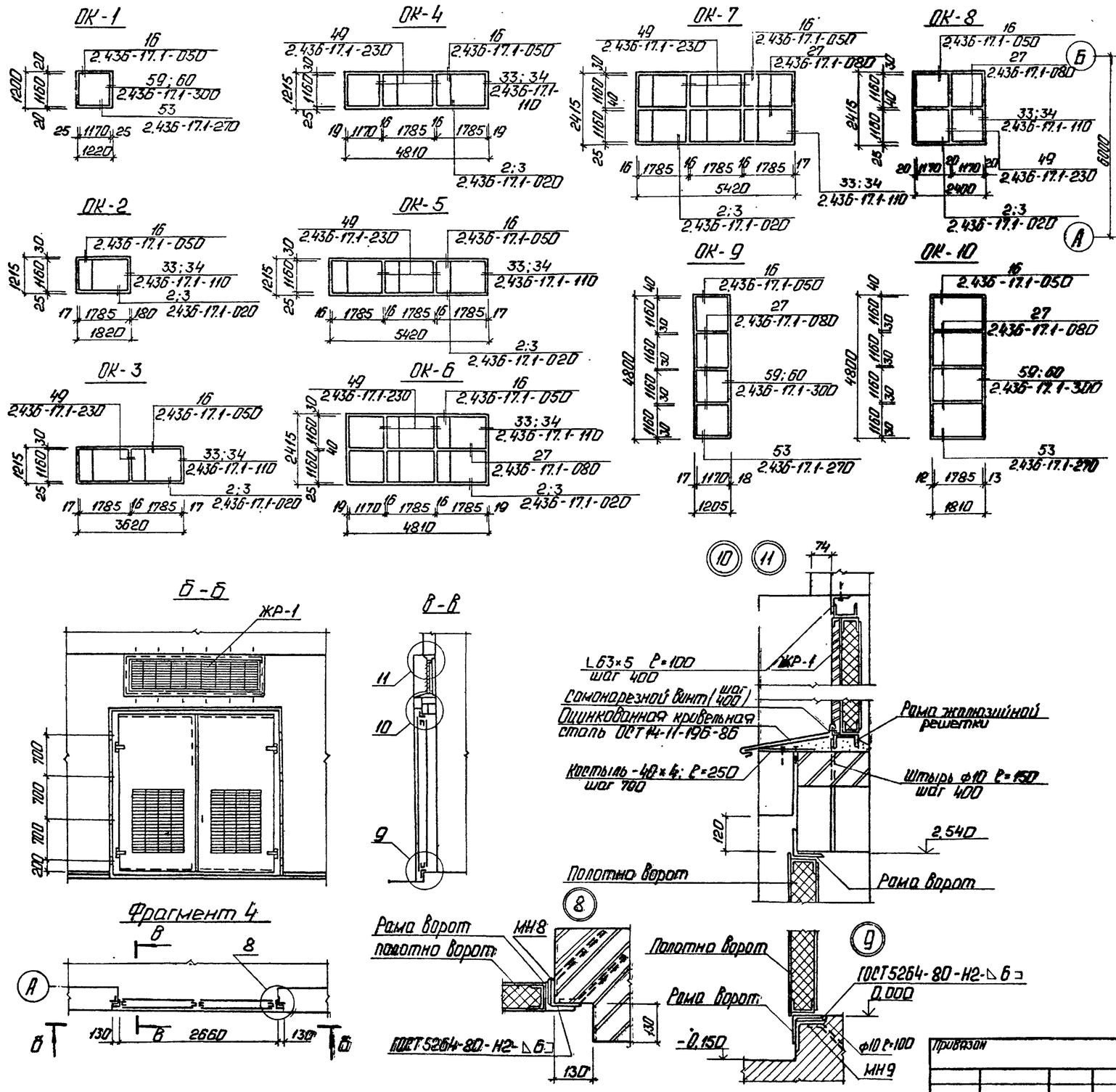

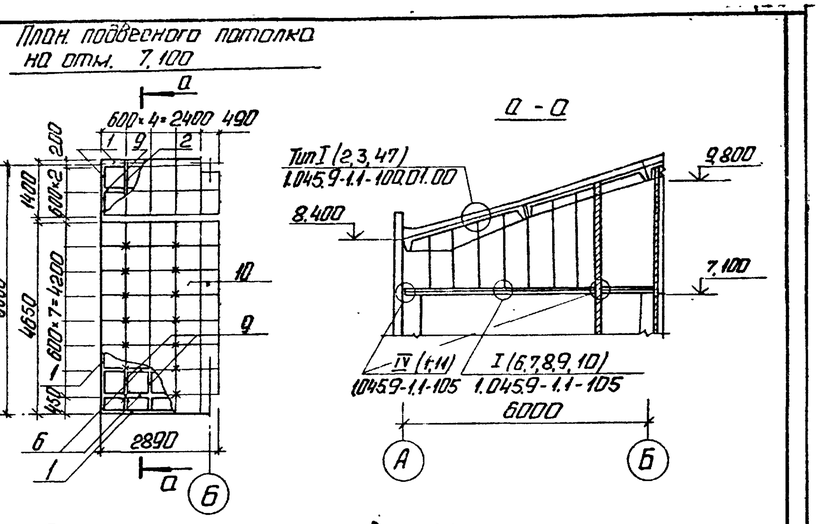

Спецификация элементов подвесного потолка

Марка поз.	Обозначение	Наименование	Кол.	Масса ед., кг	Примечание
1	1.045.9-1.2.00.00.09	Профиль пристенный ПП-1	24	1,06	м
2		Гайка М8 ГОСТ 5915-70	14		
3		Шайба 8 ГОСТ 11371-78	14		
4		Дюбель-винт Д8НМ8×351Ц6ХР	14	0,007	
		ТУ14-4-1375-86 М4М			
5		Профиль	4	0,92	
		2535ОЦ ОбТУ67-522-83МТС СССР / Ст3сп ГОСТ 14918-80			
		ℓ=1370			
6		Профиль	7	1,91	
		2535ОЦ ОбТУ67-522-83МТС СССР / Ст3кп ГОСТ 14918-80			
		ℓ=2860			
7	1.045.9-1.2.00.01.00	Подвеска тип I	30	0,395	м
8	1.045.9-1.2.00.00.10	Пластина соединительная	32	0,034	
9		Профиль	41	0,346	
		2535ОЦ ОбТУ67-522-83МТС СССР / Ст3кп ГОСТ 14918-80			
		ℓ=550			
10		Плита цементно-стружечная ГОСТ 26816-86	51		
		595×595×10			
11		Дюбель-гвоздь ДГ4,5×40 1Ц6×Р	33		
		ТУ14-4 1231-83 М4М			

ГИП	Надбольский		
Нач. СО	Гутерерский		
Н. контр.	Шульгина		
Гл. арх.	Демидова		
Гл. ко	Андриевская		
Нач. гр.	Шульгина		
Арх.	Пришепа		

Привязан

Инв. №

ТП 903-1-277.90 АР

Котельная с 3 котлами КВ-ГМ-35-150 и 3 котлами ДЕ-25-14ГМ. Закрытая система теплоснабжения.

Фрагмент 4. Схемы оконных заполнений. План подвесного потолка на отм. 7,100.

Стадия	Лист	Листов
Р	8	

ЛАТГИПРОПРОМ

Копировал 24342-09 11

Формат А2

Инв. № подл. | Подп. и дата | Взам. инв. №

Альбом 8

Фасад 1-12

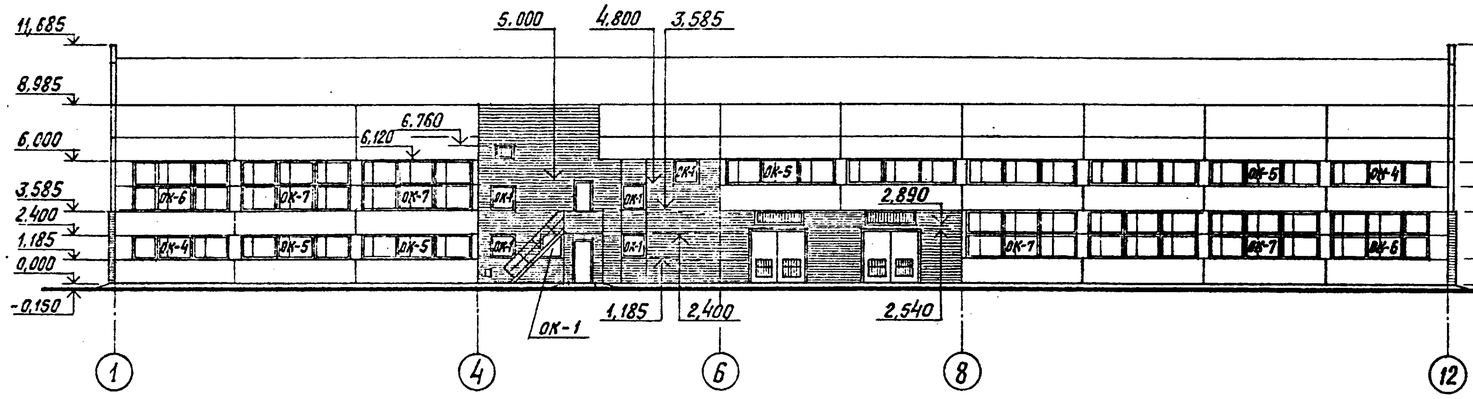

Фасад Д-А

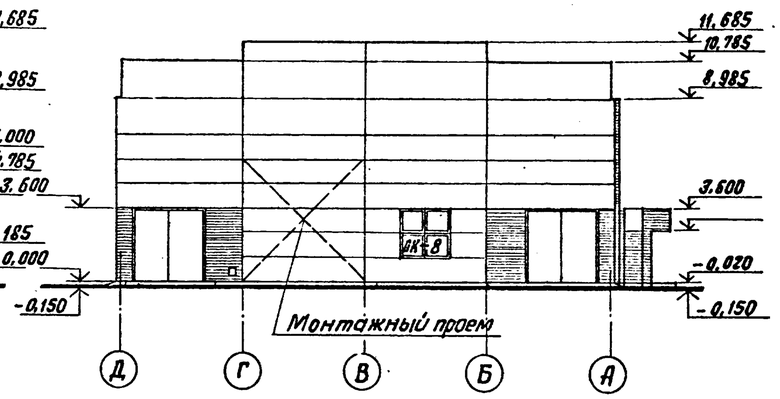

Фасад 12-1

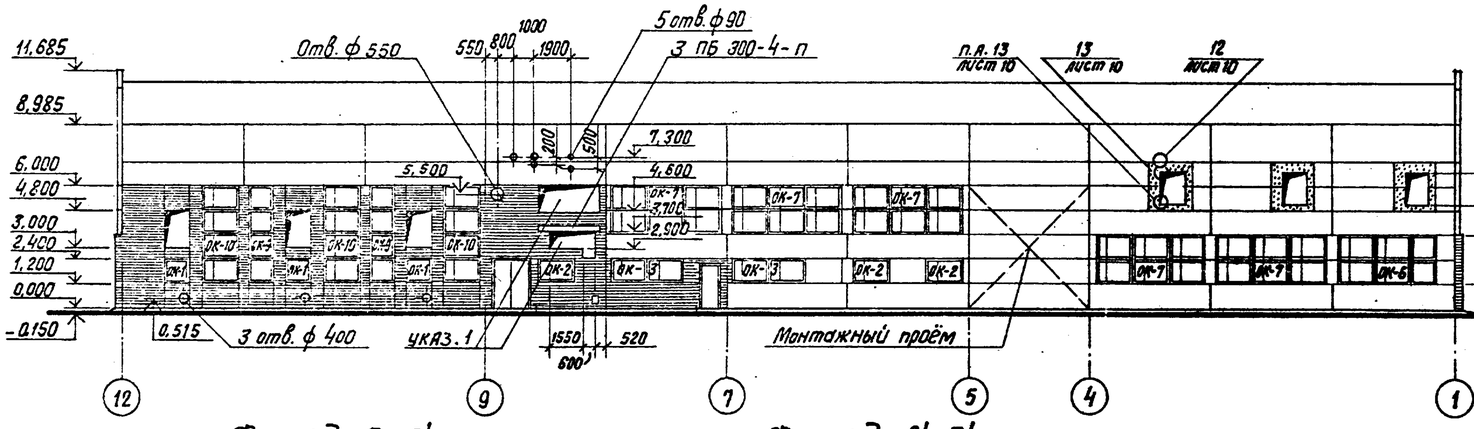

Фасад А-Д

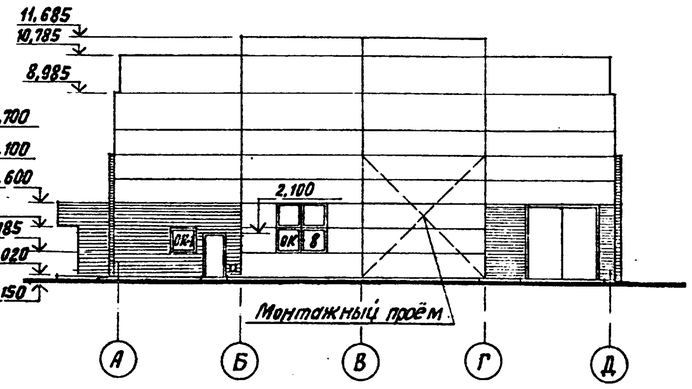

Фасад 5-6'

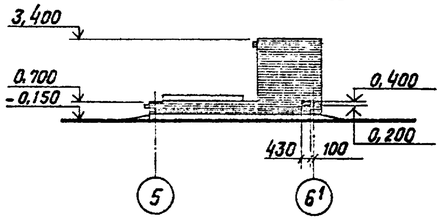

Фасад А'-Б'

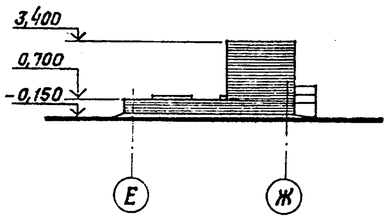

Фасад 6'-5

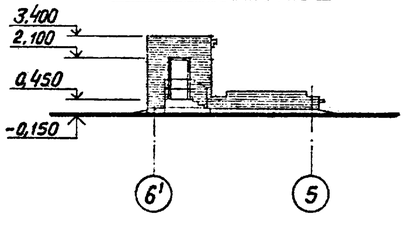

Фасад Б'-А'

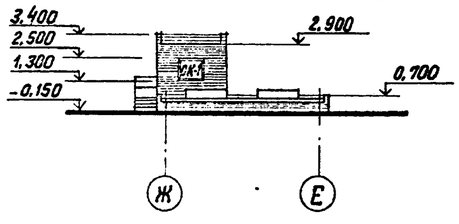

1. Вокруг трубопроводов, в местах прохода через стену, поставить гильзы ℓ = 450 мм.
После монтажа трубопроводов проем заделать кирпичем на глиняном растворе на всю толщину стены.
Зазор между гильзой и трубой заполнить мастикой УМС-50.

Согласовано: ГИП Шульгина; Гл. арх. ТО Шишулов; Гл. констр. ТО Лобашов; ТМ Шульгина

Инв. № подл. | Подп. и дата | Взам. инв. №

ГИП	Найбатский		ТП 903-1-277.90 АР
Нач. СО	Гуттерский		
Н. контр.	Демидова		Котельная с 3 котлами КВ-ГМ-35-150 и 3 котлами ДЕ-25-14ГМ. Закрытая система теплоснабжения — Стадия Р; Лист 9; Листов
Гл. арх.	Демидова		
Гл. констр.	Лобашов		Фасад 1-12, 12-1, А-Д, Д-А; 5-6', 6'-5, Е-Ж, Ж-Е.
Нач. гр.	Шульгина		ЛАТГИПРОПРОМ
Арх.	Прищепа		

Привязан

Инв. №

Копировал ВОр 24342-09 12 Формат А2

Альбом 8

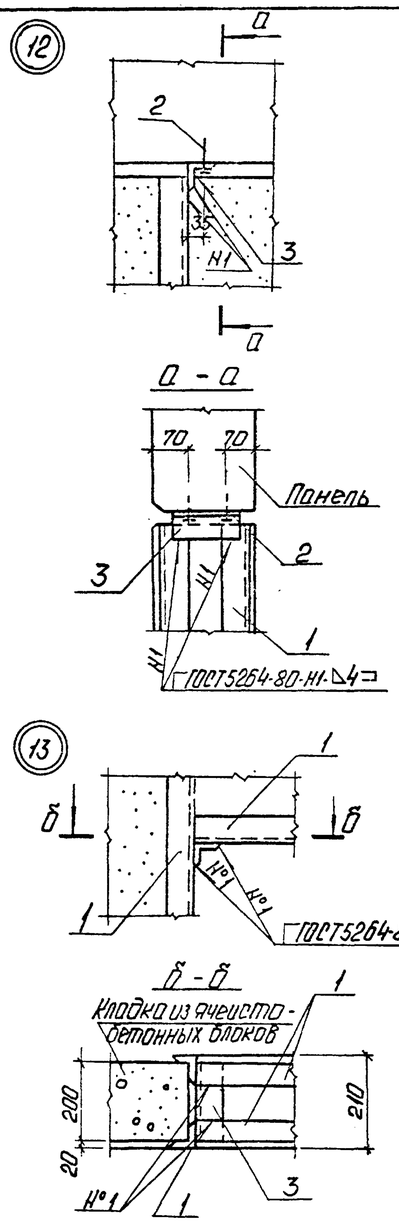

Спецификация элементов заполнения проемов

Марка поз.	Обозначение	Наименование	Количество 1эт.	2эт.	Всего	Масса ед., кг	Примечание
1	1.435.9-17 Вып. 0,3,4	Ворота ВР 36×36-Д	3	—	3		
2	ТП 903-1-277.90 ал. 9 КЖ3.И.10.000	Ворота ВТУ-3	2	—	2	500	
3	ТП 903-1-277.90 ал. 9 КЖ3.И.11.000	Дверной блок ДВ-1	1	—	1	79,4	
4		Дверной блок ДНГ24-19 ГОСТ 24698-81	1	—	1		
5		Дверной блок ДПГ21-10Л ГОСТ 14624-84	4	—	4		
66*		Дверной блок ДГ 21-10 Л ГОСТ 6629-74	4	7	11		*Указ. 1
77*		Дверной блок ДГ21-10 ГОСТ 6629-74	7	4	11		*Указ. 1
8		Дверной блок ДГ21-7 ГОСТ 6629-74	3	1	4		
9		Дверной блок ДГ 21-7Л ГОСТ 6629-74	2	2	4		
10		Дверь балконная БС 22-9Л ГОСТ 11214-86	—	1	1		
0-1		Окно ОС 12-12 В ГОСТ 11214-86	29	6	35		
0-2		Окно ПВД 12-18.1 ГОСТ 12506-81	65	51	116		
		Подоконная доска по 16.15.45 ГОСТ 6785-80	17	—	17		Указ. 2
		Подоконная доска по 19.15.45 ГОСТ 6785-80	14	—	14		Указ. 2
		Подоконная доска по 12.15.35 ГОСТ 6785-80	4	—	4		Указ. 2
		Подоконная доска по 18.15.35 ГОСТ 6785-80	4	—	4		Указ. 2
		Подоконная доска по 12.20.35 ГОСТ 6785-80	8	1	9		
		Подоконная доска по 18.20.35 ГОСТ 6785-80	6	—	6		
		Подоконная доска по 12.40.35 ГОСТ 6785-80	2	1	3		
ЖР-1	ТП 903-1-277.90 ал. 9 КЖ3.И.1.11	Изделие закладное ЖР-1	2	—	2	182,93	
ШМ1		А-I-10 ГОСТ 5781-82 ℓ=150	12	—	12	0,14	
L63×5		Уголок 63×63×5 ГОСТ 8509-86 / Вст3кп2 ГОСТ 535-79 ℓ=100	12	—	12	0,48	
МН 11	ТП 903-1-277.90 ал. 9 КЖ3.И	Изделие закладное МН11	—	1	1	13,8	
ЖР-2	ТП 903-1-277.90 ал. 9 КЖ3.И.2.17	Изделие закладное ЖР-2	1	—	1	31,6	

1. Дверное полотно и коробку обшить кровельной сталью внахлестку по асбестовому картону с обоих сторон.
2. Подоконные плиты устанавливаются в окнах первого яруса

Спецификация перемычек

Марка поз.	Обозначение	Наименование	Количество 1эт.	2эт.	Всего	Масса ед., кг	
1	1.038.1-1.1 01 0000-01	1ПБ 13-1-П	31	17	48	25	
2	1.038.1-1.1 02 0000-04	2ПБ 16-2-П	27	20	47	65	
3	1.038.1-1.1 04 0000-01	2ПБ 22-3-П	6	1	7	95	
4	1.038.1-1.1 05 0000-03	2ПБ 30-4-П	9	—	9	125	
5	1.038.1-1.1 150 0000-03	5ПБ 30-27-П	5	—	5	410	

Спецификация элементов на листы 5,6,7,8,9,10

Марка, поз.	Обозначение	Наименование	Кол.	Масса ед., кг	Примечание
		Элементы лестниц			
ЛМ-1	1.050.1-2.1 10.0.00.0	Лест. марш ЛМП57.11.14-5-3	1	1900	
ЛМ-2	1.050.1-2.1 10.0.00.0	Лест. марш ЛМП57.11.14-5	3	2200	
ОЛ-1	1.050.1-2.201.0	Ограждение ОМ 14-1	4	36,6	
ОЛ-2	1.050.1-2.206.0	Ограждение ОМВ 14-1	1	21,1	
С-1	1.050.1-2.1 18.0.00.0-01	Накладная проступь 1ЛН123	36	40	
С-2	1.050.1-2.1 18.0.00.0-06	Накладная проступь 2ЛН123	30	40	
С-3	1.050.1-2.1 18.0.00.0-01	Накладная проступь 1ЛН123б	5	40	
МН518	1.400-15.1 520-01	Изделие закладное МН-518	2,2	10,5	м
Р1	ТП 903-1-277.90 ал. 9 КЖ3.И.19	Рама Р1	1	8,75	
Р2	ТП 903-1-277.90 ал. 9 КЖ3.И.1.10	Решетка Р2	1	9,91	
С-1	ГОСТ 23279-85	4СР 6А III-100 / 4ВР1-100 95×250	1	7,9	Сечение В-В лист 7
		Элементы крепления стен и перегородок			
		Изделия соединительная			
	2.430-20.4 010	МС1	53	0,52	
	2.430-20.4 020	МС2	53	0,52	
	1.431.6-28.2-29.0-02	МС54	45	0,34	
	11761.00.00.000	Дюбель ДРК-М10	90	0,04	
		Болт М10×305 ГОСТ 2298-70 с шайбой 10.04 ГОСТ 11371-78	90	0,03	
	1.431.6-28.2-33.0	МС 64-1	24	0,23	
	1.431.6-28.2-11.0-13	МС 25-6	10	3,60	Узел 8 лист 5
	1.431.6-28.2-34.0-01	МС 65-2	10	0,32	
	1.431.6-28.2-06.0-04	МС 10-2	28	0,69	Указ. 3
	1.431.6-28.2-38.0-01	МС 73	84	0,10	Указ. 3
С1-3	ТП 903-1-277.90 ал. 9 КЖ3.И.2.13	Сетка С1-3	29	0,385	
МС3		Лист 80×150×150 ГОСТ 19903-74 / Вст3кп2 ГОСТ 14637-79	250	1,42	Указ. 4
		Дюбель-гвоздь ДГ 45×60 ТУ 14-4-1231-83	1000		
МН 518	1.400-15.1 520-01	Изделие закладное МН518	40	10,5	
		Детали и изделия узлов 8 и 9			
1	ТП 903-1-277.90 ал. 9 КЖ3.И.2.05	Изделие закладное МН-10	23	10,84	м
2		Дюбель-гвоздь ДГ 45×60 ТУ 14-4-1231-83	24		
3		Уголок 63×63×5 ГОСТ 8509-86 ℓ=150 / Вст3кп2 ГОСТ 535-79	24	0,7	
		Плиты древесно-стружечные Л-3 (толщ. 16мм) ГОСТ 10632-77	36		м²
		Брусок 40×50 ℓ=24м ГОСТ 24454-80	0,05		м³

3. Соединительное изделие (узел 60 по 1.431.6-28.1-58.0) применяется в откосах дверных проемов при длине перегородки более 2м.
4. Перед пристрелкой изделие надсверлить в 4 точках по углам на расстоянии 20мм от края на глубину 4мм.

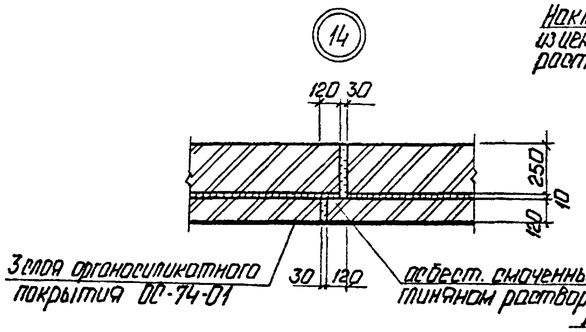

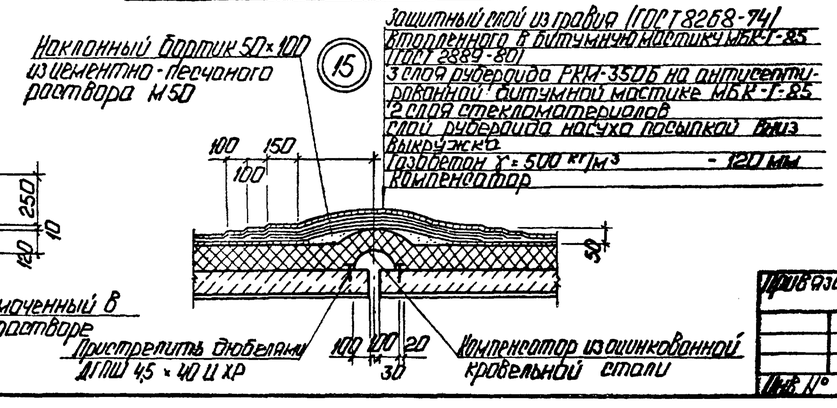

ГИП	Нидбольский		
Нач. СО	Гуттерергский		
Н. контр.	Шульгина		
Гл. арх.	Демидова		
Гл. констр.	Андриевская		
Нач. гр.	Шульгина		
Арх.	Пришела		

Привязан

Инв. №

ТП 903-1-277.90 АР

Котельная с 3 котлами КВ-ГМ-35-150 и 3 котлами ДЕ-25-14ГМ. Закрытая система теплоснабжения

Стадия	Лист	Листов
Р	10	

Узлы 12, 13, 14, 15

ЛАТГИПРОПРОМ

Инв. № подл. | Подп. и дата | Взам. инв. №

Копировал: 24342-09 13

Формат А2

Альбом 8

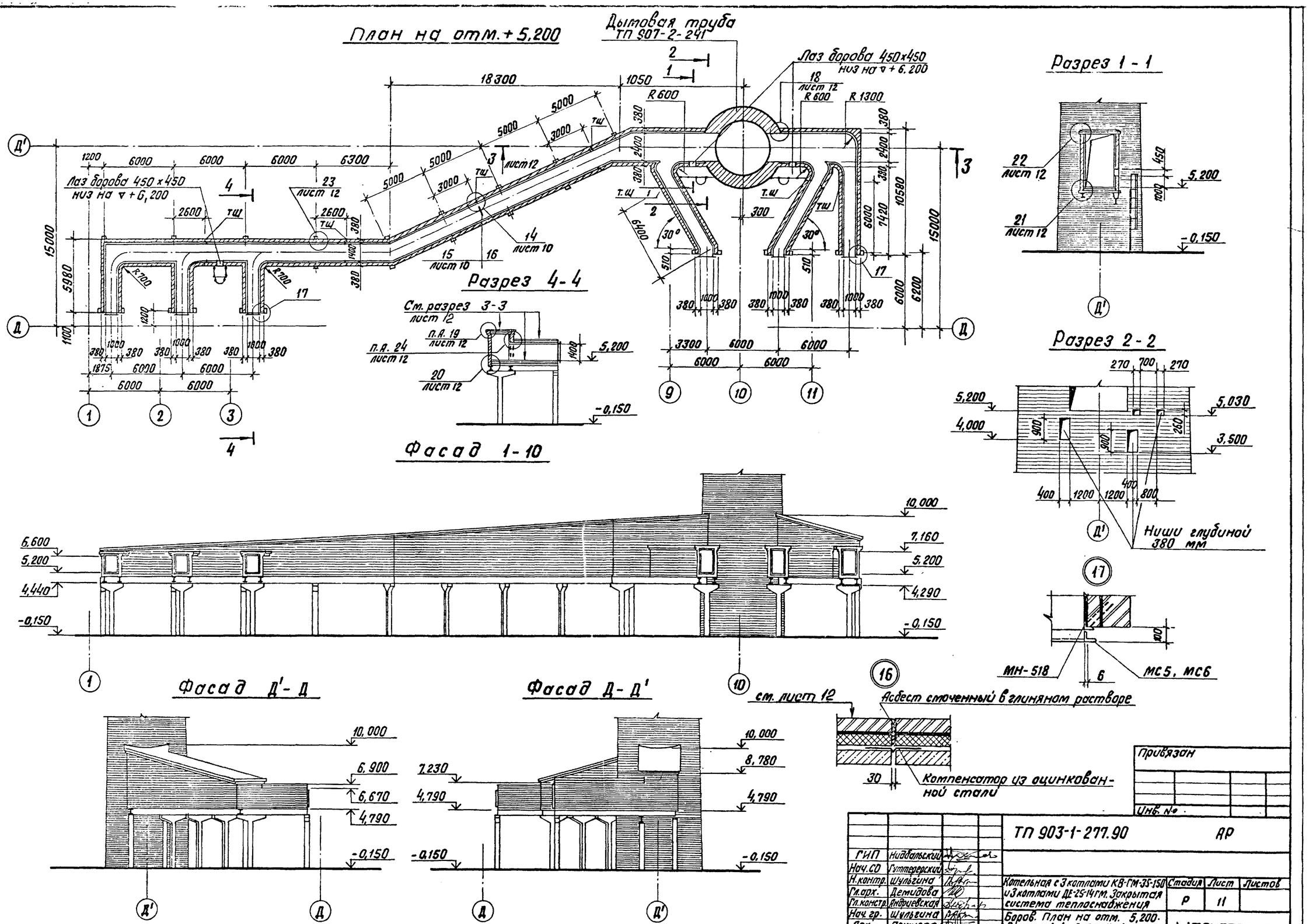

Согласовано

Инв. № подл.	Подпись и дата	Взам. инв. №

Привязан

Инв. №

ГИП	Нидбальский		
Нач. СО	Гуттерерский		
Н. контр.	Шульгина		
Гл. арх.	Демидова		
Гл. констр.	Андриевская		
Нач. гр.	Шульгина		
Арх.	Прищепа		

ТП 903-1-277.90 АР

Котельная с 3 котлами КВ-ГМ-35-150 и 3 котлами ДЕ-25-14ГМ. Закрытая система теплоснабжения

Стадия	Лист	Листов
Р	11	

Боров. План на отм. 5,200. Разрез 1-1; 2-2; 4-4. Разрез 1-7; Д-Д'; Д'-Д.

ЛАТГИПРОПРОМ

Копировал В.Бус 24342-09 14 Формат А2

Альбом 8

Разрез 3-3

Защитный слой из гравия (ГОСТ 8269-87) втопленного в антисептированную битумную мастику (см. табл. Н1 лист 3)
3 слоя рубероида марки РМ-350 (ГОСТ 10923-82) на битумной мастике (см. табл. Н°1 АР-3)
Огрунтовка раствором битума марки В керосине 1:2
Цементная стяжка М100-15 мм
Ячеистый бетон γ=400 кг/м³-120 мм
Железобетонная плита
3 слоя органосиликатного покрытия ОС-74-01 ТУ84-725-78

Футеровка днища из кислотоупорного кирпича на кислотоупорном растворе с окисловкой швов 20% раствором серной кислоты – 120 мм
2 слоя стеклоткани на эпоксидной шпаклевке - 10 мм ЭП-0010 (ГОСТ 10277-76*) завести на стенки на 200 мм по выравненному основанию
Ячеистый бетон γ=400 кг/м³ - 100 мм
Выравнивающая цементная стяжка-20 мм
Железобетонная плита

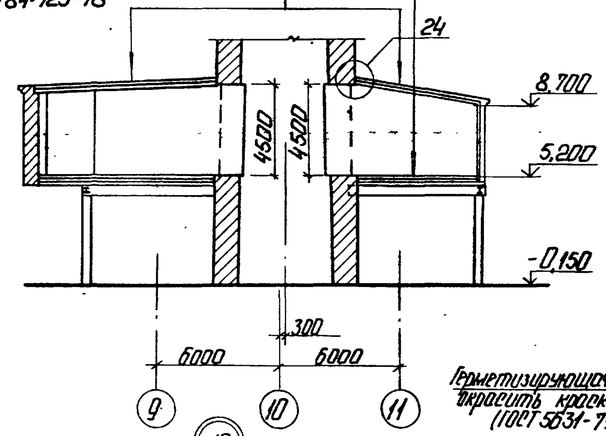

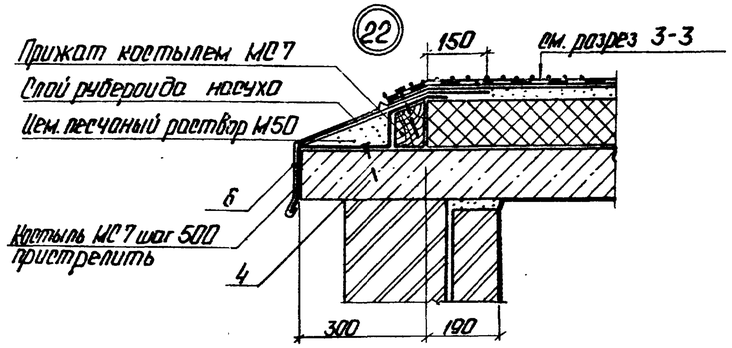

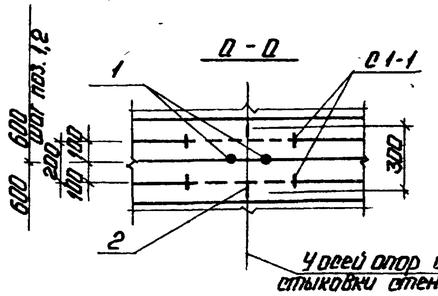

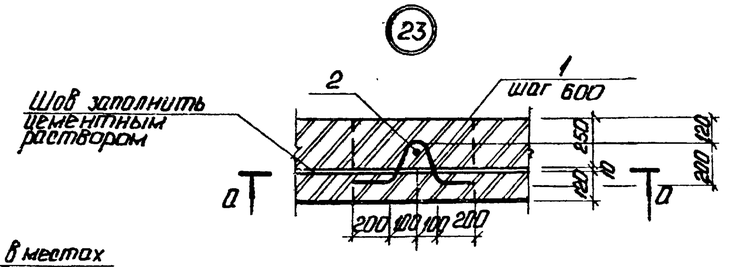

Спецификация элементов борова

Марка поз.	Обозначение	Наименование	Кол.	Масса ед. кг	Примечание
МН 518	1.400-15.81 520-01	Изделие закладное МН 518	32	8,1	м
МС6	ТП 903-1-277.90 КЖ3.И.1.7 Ал 9	Изделие соединит. МС6	3	60,56	
МС7	ТП 903-1-277.90 КЖ3.И.1.8 Ал 9	Изделие соединит. МС7	3	36,38	
С1		С 48р.т-8П / С 48р.т-8П 530 ГОСТ 8478-81	220	1,38	м
1		А-Т-10 ГОСТ 5781-82 Р=850	230	0,53	
2		А-Т-16 ГОСТ 5781-82 Р=300	230	0,48	
3		А-Т-6 ГОСТ 5781-82 Р=500	60	0,11	
-40×4		Полоса Б4 40×300 ГОСТ 103-76 Вст3кп2 ГОСТ 535-79	260	0,63	
МС7		Полоса Б8 40×750 ГОСТ 103-76 Вст3кп2 ГОСТ 535-79	60	0,94	
4		Дюбель-гвоздь 45×40Р Ц6 ТУ 14-4-1231-83	120	0,007	
5		Брус 75×130 ГОСТ 24454-80	28	-	м
6		Лист 0Г×740×1420 ГОСТ 19903-74 Вст3кп ПТ 14-11-196-86	120	5,55	

1. Стены борова выполнить из керамического полнотелого обыкновенного кирпича КР-100 (16,50) 35 ГОСТ 530-80 на сложном растворе М50 с внутренней футеровкой из того же кирпича толщ. 120 мм.
2. Футеровка анкерится к стенам по осям колонн по узлу „10" лист 8 зазор между футеровкой и кладкой заполняется цементным раствором.
3. Внутренние поверхности стен и покрытия защищаются окраской органосиликатным составом ОС-74-01 в 3 слоя согласно техническим условиям ТУ-84-725-78 (изготов. им. Морозова, г. Всеволожск, Ленинградской обл.).
4. Работы по выполнению кладки стен футеровки и антикоррозии при защите выполнять в соответствии с требованиями СНиП 3.03.01-87, СНиП III-24-75, СНиП 3.04.03-85 и СНиП III-4-80.
5. Состав дымовых газов(%):

при сжигании мазута, газа, при работе КТАНа

N_2	74,3	71,5	75
O_2	4,6	4,5	4,7
H_2O	10,0	16,6	12,7
CO_2	11,0	7,4	7,6
SO_2	0,1	-	-
t_p (точка росы)	140	70	60
t_{gr} (t° дымовых газов)	230	150	80

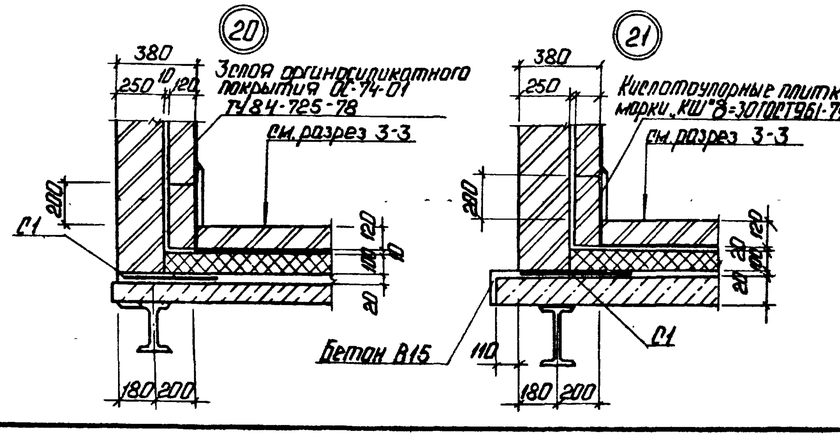

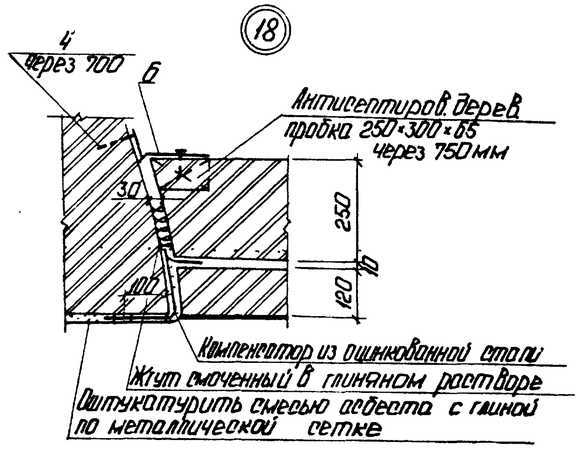

привязан

Инв. №

ГИП	Яцовалыкий			ТП 903-1-277.90 АР	
Нач. СО	Четверских				
Н. контр.	Шульгина				
Гл. арх.	Демидова			Котельная с 3 котлами КВ-ГМ-35-150 и 3 котлами ДЕ-25-14ГМ. Закрытая система теплоснабжения.	Стадия: Р; Лист: 12; Листов:
Гл. констр.	Андриевская				
Нач. гр.	Шульгина			Боров. Разрез 3-3. Узлы 18, 19, 20, 21, 22, 23.	ЛАТГИПРОПРОМ
Арх.	Прищепа				

Копировал: [illegible] 21342-09 15 Формат А2

Инв. № подл. | Подп. и дата | Взам. инв. № | Инв. № дубл. | Подп. и дата

Альбом 8

Ведомость рабочих чертежей основного комплекта КЖ3

Лист	Наименование	Примечание
1	Общие данные (начало).	
2	Общие данные (продолжение).	
3	Общие данные (окончание).	
4	Схема расположения фундаментов и фундаментных балок.	
5	Фрагменты 1, 2.5.	
6	Фрагменты 3, 4.	
7	Фундаменты Фм1, Фм2, Фм3. Опалубка и армирование.	
8	Фундаменты Фм4...Фм6, Фм9...Фм11. Узел В.	
9	Схема расположения фундаментов по оси 13. Фундаменты Фм7, Фм8, Фм12, Фм13.	
10	Схема расположения подземных конструкций в осях 1÷12 и А÷Д.	
11	Схема расположения подземных конструкций в осях 1÷12 и А÷Д. Разрезы 1-1...5-5, 12-12, 13-13.	
12	Схема расположения подземных конструкций в осях 1÷12 и А÷Д. Фрагменты 6, 7. Разрезы 6-6, 11-11.	
13	Прм1, КНм1. Опалубка и армирование.	
14	Схема расположения подземных конструкций в осях 1÷12 и А÷Д. Фрагмент 8. Разрез 14-14.	
15	Ум1-1, Ум1-2. Опалубка и армирование.	
16	Ум1-3... Ум1-6. Опалубка и армирование.	
17	Ум1-2... Ум1-6. Армирование.	
18	Схема расположения элементов наружного подземного хозяйства.	
19	ФОм1... ФОм5. Опалубка и армирование.	
20	ОП1... ОП4. Опалубка и армирование.	
21	Схема расположения элементов КТП.	
22	Схема расположения элементов КТП. Разрезы 2-2... 5-5.	
23	Продувочный колодец ПКм1. Разрезы 1-1, 2-2.	
24	Продувочный колодец ПКм1. Разрез 3-3.	
25	Боров. Схема расположения фундаментов. Разрез 1-1.	
26	Боров. Схема расположения колонн. Разрез 2-2.	
27	Боров. Схема расположения плит покрытия и перекрытия.	
28	Боров. Узлы А, Б, 1. Разрезы 3-3... 8-8, 10-10.	
29	Боров. Монолитные участки Ум13, Ум13*, Ум14, Ум15, Ум21*, Ум22.	
30	Боров. Монолитные участки Ум10* Ум11* Ум12, Ум16, Ум16*, Ум17, Ум17*, Ум18, Ум19, Ум19*, Ум19н, Ум19н*, Ум20.	
31	Склад соли. СПр1. Опалубка. План на отметке -1,350. Разрез 1-1.	
32	СПр1. План на отметке 1,000. Разрез 2-2, 3-3.	
33	СПр1. План на отметке 0,000. Армирование.	
34	Склад соли СПр1. Схема раскладки верхних сеток покрытия. Узел 1.	
35	Склад соли. Деревянный ящик ДЯ1. Узлы Б, В, Г, Д.	
36	Схема расположения колонн, ригелей, балок. Разрезы 2-2, 4-4, 5-5.	
37	Схема расположения ферм покрытия. Узлы Б, В. Разрезы 1-1, 3-3, 6-6.	
38	Схема расположения плит покрытия. Узел Г.	
39	Схема расположения колонн, ригелей, плит покрытия. Узел А.	
40	Схема расположения плит перекрытия на отметках 3,300; 5,500; 4,100; 2,700.	
41	Ум1... Ум5. Опалубка и армирование.	
42	Ум6, Ум7. Опалубка и армирование.	
43	Ум8, Ум8-1, Ум9. Опалубка и армирование.	
44	Схема расположения закладных изделий на отметке 4,200.	
45	Схема расположения стеновых панелей в осях 12÷1 по оси Д.	
46	Схема расположения стеновых панелей в осях 1÷12 по оси А. Узлы Д, Е	
47	Схемы расположения стеновых панелей в осях А÷Д и Д÷А.	
48	Схемы расположения перегородок по оси Б, по оси 8.	
49	Схема расположения перегородок по оси 4 в осях Б-А. Узлы.	

Типовой проект разработан в соответствии с действующими нормами и правилами и предусматривает мероприятия, обеспечивающие взрывную, взрывопожарную и пожарную безопасность при эксплуатации здания.

Главный инженер проекта /Нидбалький Я/

Инв.№ подл. | Подп. и дата | Взам.инв.№

Привязан

Инв.№

ТП 903-1-27.90 КЖ3

ГИП	Нидбалький		
Нач.отд.	Интерлинский		
Н.контр.	Шульгина		
Гл.констр.	Андреевкова		
Рук.гр.	Шульгина		
Инж.-к.	Куковцина		
Техник	Шолаток		

Котельная с 3 котлами КВ-ГМ-35-150 и 3 котлами ДЕ25-14ГМ. Закрытая система теплоснабжения.

Стадия	Лист	Листов
Р	1	49

Общие данные (начало)

ЛАТГИПРОПРОМ

Копировал: Ф.8 24342-09 16 Формат А2

Альбом 8

Ведомость ссылочных и прилагаемых документов

Обозначение	Наименование	Примечание
	Ссылочные документы	
ГОСТ 13580-85	Плиты железобетонные ленточных фундаментов	
ГОСТ 13579-78	Блоки бетонные для стен подвалов	
ГОСТ 22701.0-77 ГОСТ 22701.1-77 ГОСТ 22701.2-77	Плиты железобетонные ребристые предварительно напряженные размером 3х6м для покрытий производственных зданий.	
ГОСТ 3634-79	Люки чугунные для колодцев	
ГОСТ 23279-85	Сетки арматурные сварные для железобетонных конструкций и изделий.	
1.041.1-2 вып.5	Сборные железобетонные многопустотные плиты перекрытий многоэтажных общественных зданий производственных и вспомогательных зданий промышленных предприятий.	
1.030.1-1 вып.0-0; 0-3; 1-1; 3-3; 3-2; 4-1	Стены наружные из однослойных панелей для каркасных общественных зданий, производственных и вспомогательных зданий промышленных предприятий.	
1.030.9-2 в.0,1 5,6,7 ч.2	Перегородки панельные зданий промышленных и сельскохозяйственных предприятий.	
5.900-2	Сальники набивные Ду 50÷1400мм для пропуска труб сквозь стены.	
1.410-3 вып.1	Сетки сварные для арматурных железобетонных конструкций.	
1.412.1-6 вып.0,2,3	Фундаменты монолитные железобетонные на естественном основании под типовые железобетонные колонны одноэтажных и многоэтажных производственных зданий.	

Обозначение	Наименование	Примечан.
1.020-1/83 вып.0-2 2-1; 2-11; 6-1; 7-1; 3-4.	Конструкции каркаса межвидового применения для многоэтажных общественных зданий, производственных и вспомогательных зданий промышленных предприятий.	
1.463.1-3/87 вып.1-1,4,5,7	Железобетонные предварительно напряженные безраскосые фермы пролетами 18и24м для покрытий зданий со скатной кровлей.	
1.450.3-3 вып.0, вып.1 ч.1, ч.2	Стальные лестницы, площадки, стремянки и ограждения.	
3.006.1-2.87 вып.0,1,2,6	Сборные железобетонные каналы и тоннели из лотковых элементов.	
1.465.1-10/82 вып.0,1	Комплексные железобетонные плиты покрытий одноэтажных промышленных зданий.	
ПК-01-88	Железобетонные плиты покрытий производственных зданий.	
2.460-15 вып.0	Типовые узлы покрытий промышленных зданий в местах установки крышных вентиляторов.	
1.494-24 вып.1	Стаканы для крепления крышных вентиляторов, дефлекторов и зонтов.	
3.015-2/82 вып.II-4 вып.II-2	Унифицированные одноярусные эстакады под технологические трубопроводы.	
1.042.1-4 вып.1	Плиты железобетонные ребристые высотой 300мм для перекрытий производственных и общественных зданий.	

Обозначение	Наименование	
3.400-6/76	Унифицированные закладные детали сборных железобетонных конструкций инженерных сооружений промышленных предприятий	
1.400-15 вып.1	Унифицированные закладные изделия железобетонных конструкций для крепления технологических коммуникаций и устройств.	
3.900-3 вып.7 часть 1,2	Сборочные железобетонные конструкции емкостных сооружений для водоснабжения и канализации	
1.412.1-4	Монолитные железобетонные фундаменты на естественном основании под железобетонные стойки фахверка.	
1.415.1-2 вып.1,2,3	Балки фундаментные железобетонные для наружных и внутренних стен производственных зданий промышленных предприятий	
1.423.1-7 вып.0,1,2	Колонны железобетонные предварительно напряженные одноэтажных зданий промышленных предприятий без мостовых кранов.	
2.460-2 вып.0,2	Монтажные детали сборных железобетонных конструкций тип. детали плит и темп. швов	
2.460-14 вып.0,1	Типовые узлы покрытий промышленных зданий в местах пропуска вент. шахт	

Привязан

Инв. №

ГИП	Нидбальский		
Нач.отд.	Туттерский		
Н.контр.	Шульгина		
Гл.констр.	Андриевская		
Рук.гр.	Шульгина		
Инж.II к.	Куковица		
Техник	Шалотюк		

ТП903-1-277.90 КЖ3

Котельная с 3 котлами КВ-ГМ-35-150 и 3 котлами ДЕ-25-14ГМ. Закрытая система теплоснабжения

Стадия	Лист	Листов
Р	2	

Общие данные (продолжение)

ЛАТГИПРОПРОМ

Инв. № подл. | Подпись и дата | Взам. инв. №

Копировал Дубкова 24342-09 17 формат А2

АЛЬБОМ 8

ВЕДОМОСТЬ ССЫЛОЧНЫХ И ПРИЛАГАЕМЫХ ДОКУМЕНТОВ

ОБОЗНАЧЕНИЕ	НАИМЕНОВАНИЕ	ПРИМЕЧАНИЕ
	ССЫЛОЧНЫЕ ДОКУМЕНТЫ	
1.427.1-5 вып. 0,1,2.	КОЛОННЫ ЖЕЛЕЗОБЕТОННЫЕ ПРЕДВАРИТЕЛЬНО НАПРЯЖЕННЫЕ ПРЯМОУГОЛЬНОГО СЕЧЕНИЯ ДЛЯ ПРОДОЛЬНОГО И ТОРЦЕВОГО ФАХВЕРКА ОДНОЭТАЖНЫХ ЗДАНИЙ ПРОМЫШЛЕННЫХ ПРЕДПРИЯТИЙ.	
3.400-7 вып. 1/87	УНИФИЦИРОВАННЫЕ МОНТАЖНЫЕ ПЕТЛИ ДЛЯ ПОДЪЕМА СБОРНЫХ БЕТОННЫХ И ЖЕЛЕЗОБЕТОННЫХ ИЗДЕЛИЙ.	
1.038.1-1. в.1, 10.	ПЕРЕМЫЧКИ ЖЕЛЕЗОБЕТОННЫЕ ДЛЯ ЗДАНИЙ С КИРПИЧНЫМИ СТЕНАМИ.	
	ПРИЛАГАЕМЫЕ ДОКУМЕНТЫ	
ТП 903-1-277.90 КЖ3.И АЛЬБОМ 9	СТРОИТЕЛЬНЫЕ ИЗДЕЛИЯ	
ТП 903-1-277.90 КЖ3 ВМ АЛЬБОМ 20	ВЕДОМОСТЬ ПОТРЕБНОСТИ В МАТЕРИАЛАХ	

Ведомость спецификаций

ЛИСТ	НАИМЕНОВАНИЕ	ПРИМЕЧАНИЕ
КЖ3-4	СПЕЦИФИКАЦИЯ К СХЕМЕ РАСПОЛОЖЕНИЯ ФУНДАМЕНТОВ И ФУНДАМЕНТНЫХ БАЛОК.	
КЖ3-11	СПЕЦИФИКАЦИЯ К СХЕМЕ РАСПОЛОЖЕНИЯ ПОДЗЕМНЫХ КОНСТРУКЦИЙ	
КЖ3-18	СПЕЦИФИКАЦИЯ К СХЕМЕ РАСПОЛОЖЕНИЯ ЭЛЕМЕНТОВ НАРУЖНОГО ПОДЗЕМНОГО ХОЗЯЙСТВА	
КЖ3-21	СПЕЦИФИКАЦИЯ К СХЕМЕ РАСПОЛОЖЕНИЯ ЭЛЕМЕНТОВ КТП.	
КЖ3-23	СПЕЦИФИКАЦИЯ К СХЕМЕ РАСПОЛОЖЕНИЯ ПРОДУВОЧНОГО КОЛОДЦА ПКм1	
КЖ3-25	СПЕЦИФИКАЦИЯ К СХЕМЕ РАСПОЛОЖЕНИЯ ФУНДАМЕНТОВ БОРОВА.	
КЖ3-26	СПЕЦИФИКАЦИЯ К СХЕМЕ РАСПОЛОЖЕНИЯ КОЛОНН БОРОВА.	
КЖ3-30	СПЕЦИФИКАЦИЯ К СХЕМЕ РАСПОЛОЖЕНИЯ ПЛИТ ПОКРЫТИЯ И ПЕРЕКРЫТИЯ.	
КЖ3-31	СПЕЦИФИКАЦИЯ ЭЛЕМЕНТОВ НА СКЛАД СОЛИ.	
КЖ3-36,	СПЕЦИФИКАЦИЯ К СХЕМЕ РАСПОЛОЖЕНИЯ КОЛОНН И РИГЕЛЕЙ,	

ЛИСТ	НАИМЕНОВАНИЕ	ПРИМЕЧАНИЕ
КЖ3-37	СПЕЦИФИКАЦИЯ К СХЕМЕ РАСПОЛОЖЕНИЯ ФЕРМ ПОКРЫТИЯ.	
КЖ3-38, 39	СПЕЦИФИКАЦИЯ К СХЕМЕ РАСПОЛОЖЕНИЯ ПЛИТ ПОКРЫТИЯ.	
КЖ3-40	СПЕЦИФИКАЦИЯ К СХЕМЕ РАСПОЛОЖЕНИЯ ПЛИТ ПЕРЕКРЫТИЯ.	
КЖ3-44	СПЕЦИФИКАЦИЯ К СХЕМЕ РАСПОЛОЖЕНИЯ ЗАКЛАДНЫХ ИЗДЕЛИЙ НА ОТМЕТКЕ 4.200	
КЖ3-45,46	СПЕЦИФИКАЦИЯ К СХЕМЕ РАСПОЛОЖЕНИЯ СТЕНОВЫХ ПАНЕЛЕЙ.	
КЖ3-48 49	СПЕЦИФИКАЦИЯ К СХЕМЕ РАСПОЛОЖЕНИЯ ПЕРЕГРУЗОК.	

ВЕДОМОСТЬ ОБЪЕМОВ СБОРНЫХ БЕТОННЫХ И ЖЕЛЕЗОБЕТОННЫХ КОНСТРУКЦИЙ ПО РАБОЧИМ ЧЕРТЕЖАМ ОСНОВНОГО КОМПЛЕКТА МАРКИ

	НАИМЕНОВАНИЕ ГРУППЫ ЭЛЕМЕНТОВ КОНСТРУКЦИИ	КОД	КОЛ., $м^3$	ПРИМЕЧАНИЕ
1	КОЛОННЫ	582100	56,3	
2	РИГЕЛИ	582500	6,65	
3	ПЛИТЫ ПЕРЕКРЫТИЙ	584200	23,62	
4	ПЛИТЫ ПОКРЫТИЯ	584100	97,66	
5	ПЕРЕГОРОДКИ	583300	18,94	
6	СТЕНОВЫЕ ПАНЕЛИ	583100	174,1	
7	ПЕРЕМЫЧКИ	582800	3,23	
8	КОНСТРУКЦИИ И ДЕТАЛИ КАНАЛОВ	582800	15,91	
9	ФУНДАМЕНТНЫЕ БАЛКИ	582400	10,75	
10	БЛОКИ СТЕН ПОДВАЛА	581100	28,8	
11	ФЕРМЫ	526131	50,4	
12	ЛЕСТНИЦЫ	589100	5,04	
	ВСЕГО БЕТОНА И ЖЕЛЕЗОБЕТОНА		491,4	

МАТЕРИАЛЫ НА ИЗГОТОВЛЕНИЕ БЕТОННЫХ И ЖЕЛЕЗОБЕТОННЫХ КОНСТРУКЦИЙ УЧТЕНЫ В ВЕДОМОСТИ ПОТРЕБНОСТИ В МАТЕРИАЛАХ И ОТДЕЛЬНО НЕ УЧИТЫВАЮТСЯ.

ВЕДОМОСТЬ ОСНОВНЫХ КОМПЛЕКТОВ РАБОЧИХ ЧЕРТЕЖЕЙ КЖ

ОБОЗНАЧЕНИЕ	НАИМЕНОВАНИЕ	ПРИМЕЧАН
ТП 903-277.90 АЛЬБ.4 КЖ1	КОНСТРУКЦИИ ЖЕЛЕЗОБЕТОННЫЕ	
ТП 903-277.90 АЛЬБ.5 КЖ2	КОНСТРУКЦИИ ЖЕЛЕЗОБЕТОННЫЕ	
ТП 903-277.90 АЛЬБ.8 КЖ3	КОНСТРУКЦИИ ЖЕЛЕЗОБОННЫЕ	
ТП 903-277.90 АЛЬБ.16 КЖ4	КОНСТРУКЦИИ ЖЕЛЕЗОБЕТОННЫЕ	

ОБЩИЕ УКАЗАНИЯ

1. КОНСТРУКТИВНАЯ ЧАСТЬ ПРОЕКТА РАЗРАБОТАНА НА ОСНОВАНИИ ДОКУМЕНТОВ, УКАЗАННЫХ НА ЛИСТЕ АР-2.
2. КЛИМАТОЛОГИЧЕСКИЕ УСЛОВИЯ СТРОИТЕЛЬСТВА, ПАРАМЕТРЫ ВНУТРЕННЕГО ВОЗДУХА ДАНЫ НА ЛИСТЕ АР-2.
3. ЗА ОТМ. 0,000 ПРИНЯТ УРОВЕНЬ ПОЛА I ЭТАЖА ЗАЛА КОТЕЛЬНОЙ.
4. МОНТАЖ СБОРНЫХ Ж.Б. ЭЛЕМЕНТОВ ПРОИЗВОДИТЬ В СООТВЕТСТВИИ СО СНиП 3.03.01-87; III-4-80 И УКАЗАНИЯМИ, ДАННЫМИ В ПОЯСНИТЕЛЬНЫХ ЗАПИСКАХ СЕРИИ ПРИМЕНЯЕМЫХ СБОРНЫХ ЭЛЕМЕНТОВ.
5. МОНТАЖНУЮ СВАРКУ ЭЛЕМЕНТОВ ПРОИЗВОДИТЬ ЭЛЕКТРОДАМИ МАРКИ Э42. ВЫСОТА НЕОГОВОРЕННЫХ СВАРНЫХ ШВОВ - 6 мм.
6. НЕБЕТОНИРОВАННЫЕ МОНТАЖНЫЕ СТЫКИ СБОРНЫХ ЭЛЕМЕНТОВ ПОКРЫТЬ ДВУМЯ СЛОЯМИ ЭМАЛИ ПФ115 ГОСТ 6465-76* ПО ГРУНТУ ГФ021 ГОСТ 25129-82 ТОЛЩ. 55 МКМ.

ПРИВЯЗАН

ИНВ. №

ГИП	НИДБАЛЬСКАЯ		
НАЧ. ОТД.	ГУТТЕРЕРСКИЙ		
Н.КОНТР.	ШУЛЬГИНА		
Гл.КОНС.	АНДРИЕВСКАЯ		
РУК. ГР.	ШУЛЬГИНА		
ИНЖ. II К.	КУКОВИЦА		
ТЕХНИК	ШОЛОТЮК		

ТП 903-1-277.90 КЖ3

КОТЕЛЬНАЯ С 3 КОТЛАМИ КВ-ГМ-35-150 И 3 КОТЛАМИ ДЕ25-14ГМ. ЗАКРЫТАЯ СИСТЕМА ТЕПЛОСНАБЖЕНИЯ.

СТАДИЯ	ЛИСТ	ЛИСТОВ
Р	3	

ОБЩИЕ ДАНЫЕ (ОКОНЧАНИЕ)

ЛАТГИПРОПРОМ

24342-09 18 КОПИРОВАЛ ФОРМАТ А2

ИНВ. № ПОДЛ. | ПОДПИСЬ И ДАТА | ВЗАМ. ИНВ.

Альбом 8

Схема расположения фундаментов и фундаментных балок

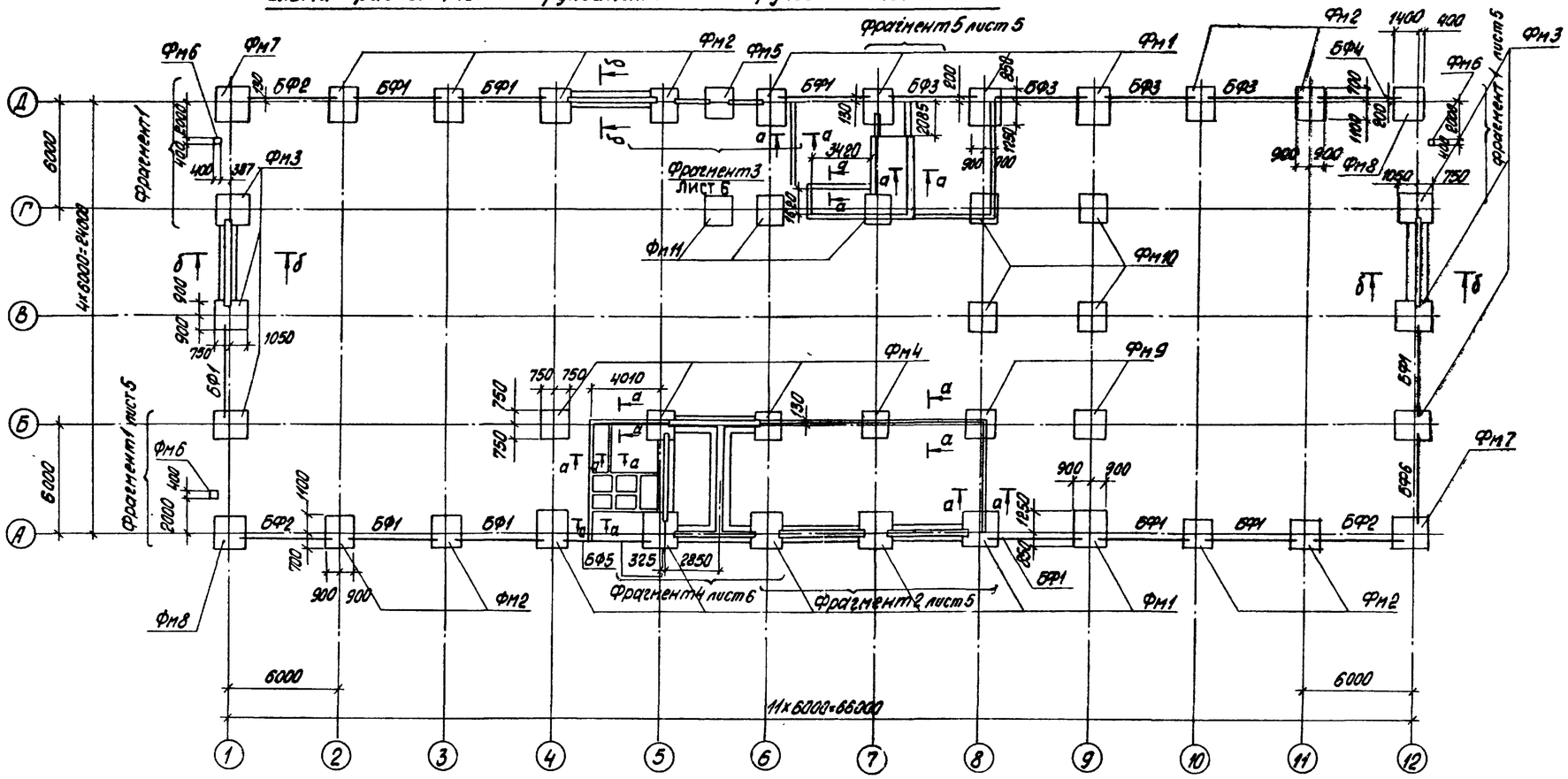

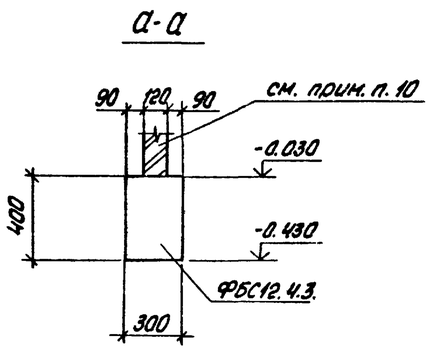

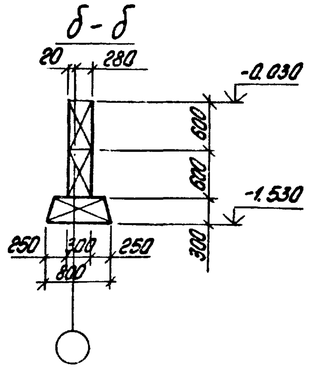

Спецификация к схеме расположения фундаментов и фундаментных балок

Марка, поз.	Обозначение	Наименование	Кол.	Масса ед., кг	Примечание
		Фундаментные балки			
БФ1	1.415.1-2 в.1-1-04	1БФ6-5	10	680	
БФ2	1.415.1-2 в.1-1-08	1БФ6-9	3	600	
БФ3	1.415.1-2 в.1-3-50	3БФ6-12АIV	4	1100	
БФ4	1.415.1-2 в.1-3-61	3БФ6-23АIV	1	970	
БФ5	1.415.1-2 в.1-4-39	4БФ6-11АIV	1	1300	
БФ6	1.415.1-2 в.1-3-55	3БФ6-17АIV	1	1000	
ПР1	1.038.1-1 в.10	10ПБ21-27АтV	2	246	
		Блоки стенового подвала			
а	ГОСТ 13580-85	ФЛ8.12.3	44	550	
б	ГОСТ 13579-78	ФБС24.3.6-Т	18	970	
в	ГОСТ 13579-78	ФБС9.3.6-Т	50	350	
г	ГОСТ 13579-78	ФБС9.4.6-Т	21	470	
ж	ГОСТ 13579-78	ФБС24.4.6-Т	4	1300	
л	ГОСТ 13579-78	ФБС12.5.6-Т	4	790	

Марка, поз.	Обозначение	Наименование	Кол.	Масса ед., кг	Примечание
к	ГОСТ 13579-78	ФБС 9.5.6-Т	4	490	
м	ГОСТ 13579-78	ФБС 12.4.3-Т	66	310	
		Фундаменты			
Фм1	Лист 7	Фм1	10		
Фм2	Лист 7	Фм2	10		
Фм3	Лист 7	Фм3	6		
Фм4	Лист 8	Фм4	4		
Фм5	Лист 8	Фм5	1		
Фм6	Лист 8	Фм6	3		
Фм7	Лист 9	Фм7	2		
Фм8	Лист 9	Фм8	2		
Фм9	Лист 8	Фм9	2		
Фм10	Лист 8	Фм10	4		
Фм11	Лист 8	Фм11	3		

1. Фундаменты запроектированы для геологических условий, оговоренных на листе АР-2
При определении R по формуле 7 СНиП 2.02.01-83 приняты следующие коэффициенты: $\gamma_{c1}=1,25$; $\gamma_{c2}=1,0$; $K=1,0$. При других условиях фундаменты должны быть перепроектированы на основании таблицы нагрузок на листе 8
2. Под монолитные фундаменты выполнить подготовку из тощего бетона В 3,5 толщиной 100 мм по выровненному основанию
(Продолжение см. лист 5)

Привязан

Инв. №

Инв. № подл. | Подпись и дата | Взам. инв. №

ТП 903-1-277.90 КЖ3

ГИП	Нидбальский		
Нач. отд.	Гутеревский		
Н. контр.	Андриевская		
Гл. констр.	Андриевская		
Рук. гр.	Шульгина		
В. инж.	Зайцев		
Техник	Шолаток		

Котельная с 3 котлами КВ-ГМ-35-150 и 3 котлами ДЕ-25-14ГМ Закрытая система теплоснабжения

Стадия	Лист	Листов
Р	4	

Схема расположения фундаментов и фундаментных балок

ЛАТГИПРОПРОМ

Копировал 24342-09 19 Формат А2

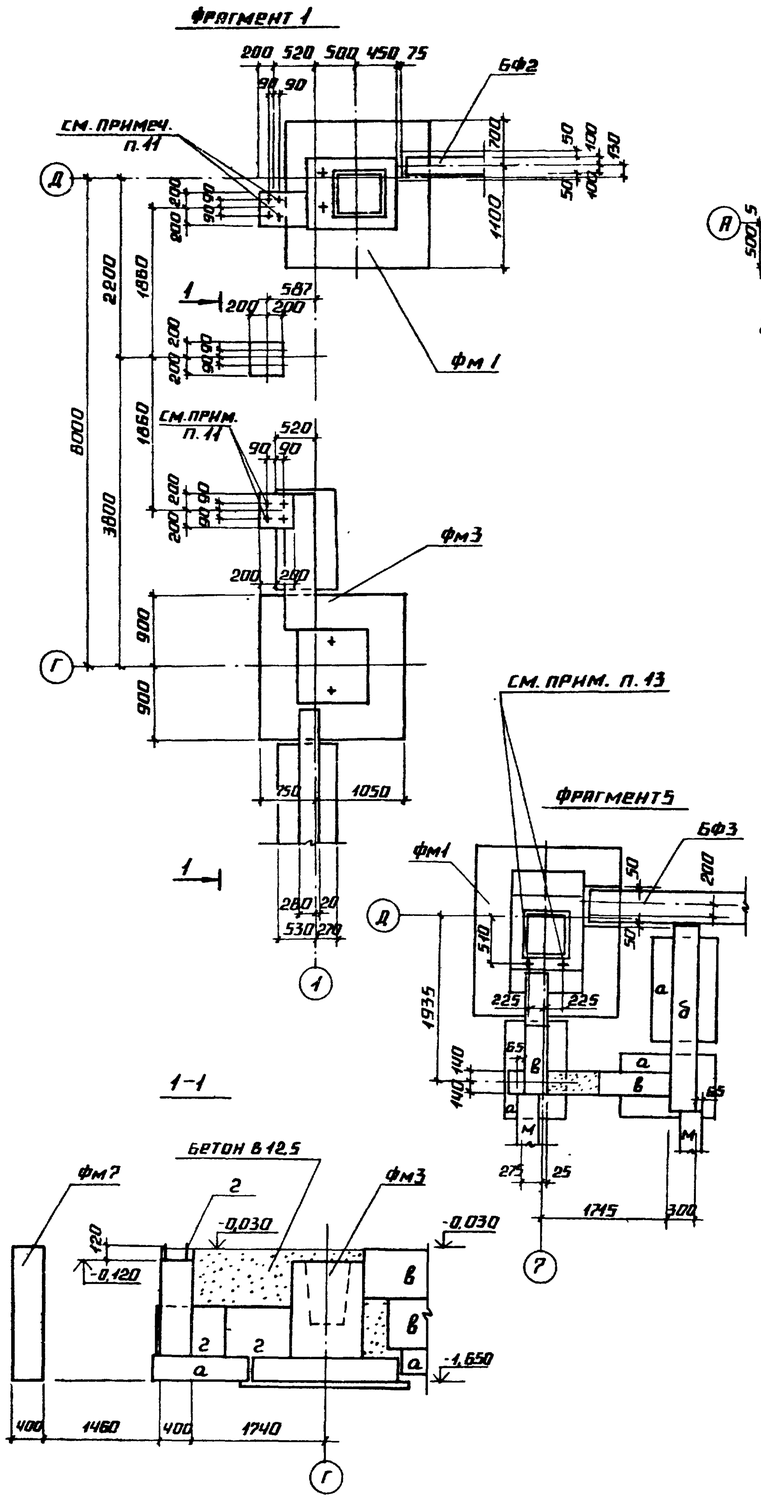

(продолжение)

3. Боковые поверхности фундаментов и блоков обмазать битумной мастикой за 2 раза по холодной огрунтовке.
При водонасыщенных грунтах и агрессивных водах защита назначается при привязке проекта в соответствии с ГОСТом 21513-83.
4. Набетонки под фундаментные балки выполнить совместно с фундаментами из бетона в 12.5 а также заделки между блоками, набетонки под стены на стаканах и другие местные заделки.
5. Фундаментные балки укладывать на слой цементного раствора М 200 толщиной 20 мм. Зазоры между торцами фундаментных балок и фундаментами заделать бетоном в 12.5.
6. Привязки фундаментных балок даны по осям балок.
7. В случае, если при привязке проекта предусматривается расширение котельной, фундаменты по осям 1 и 12 выполняются со спаренным стаканом по схеме на листе 9.
8. Обратную засыпку пазух фундаментов, основание под фундаменты оборудования и полы выполнять минеральным грунтом с послойным уплотнением при оптимальной влажности согласно ГОСТ 22733-77 и контролем плотности каждого слоя. Коэффициент уплотнения, контроль качества и методы производства работ принимаются в соответствии с требованиями СН 536-81 „Инструкции по устройству обратных засыпок в стесненных местах" (Москва 1982 г.)
9. Объем монолитного бетона класса в 12.5 на монолитные заделки между блоками и набетонки-14,26 м³
10. Привязку перегородок в плане см. на чертежах марки АР.
10. Привязку перегородок в плане см. на чертежах марки АР.
11. Болт 1.1 М16×710 ГОСТ 24379.1-80 заложить согласно схеме (16 шт.)
12. Расход арматуры: 12 А III -73,94 кг; 6 А I -5,6 кг; бетон в 12.5-0,22 м³
13. Болты 1.1 М20×800 Вст 3 пс2 ГОСТ 24379.1-80 (4 шт)

Альбом 8

Инв № подл. | Подпись и дата | Взам. инв. №

ГИП	Индбальский		
Нач. отд.	Гуттерерский		
Н. контр.	Андриевская		
Гл. спец.	Андриевская		
Рук. гр.	Шульгина		
Инженер	Старожева		
Техник	Шолотюк		

ТП 903-1-277.90 КЖ 3

Котельная с 3 котлами КВ-ГМ-35-150 и 3 котлами ДЕ-25-14ГМ закрытая система теплоснабжения.

Стадия	Лист	Листов
Р	5	

Фрагменты 1, 2, 5

ЛАТГИПРОПРОМ

24342-09 20 Копировал Формат А2

Альбом 8

Фрагмент 3

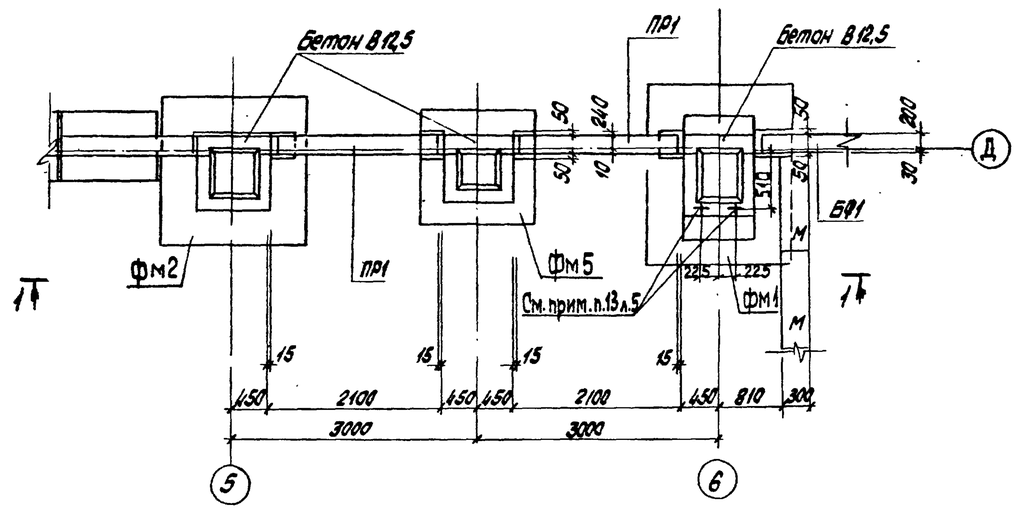

1-1

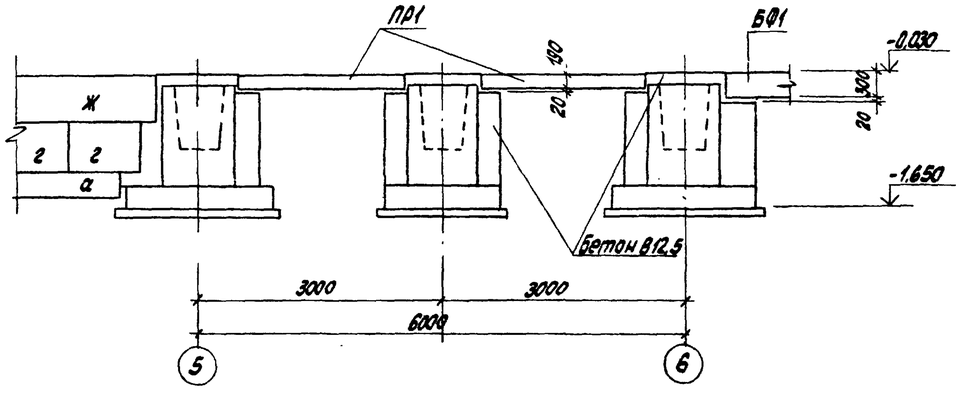

2-2

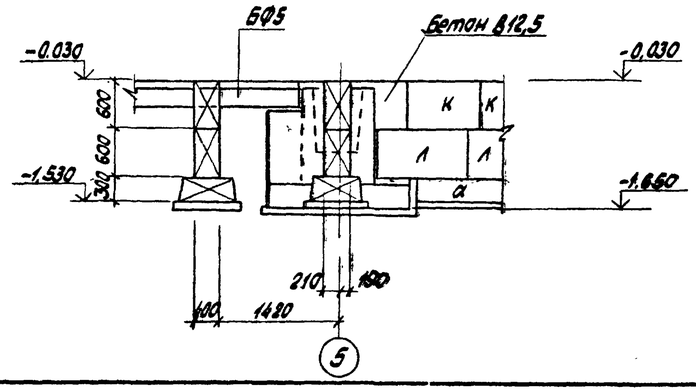

3-3

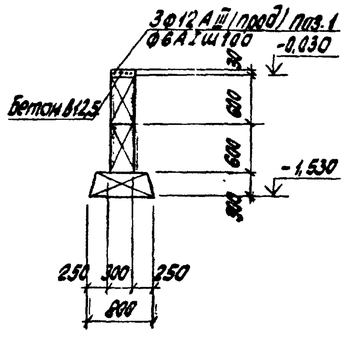

Фрагмент 4

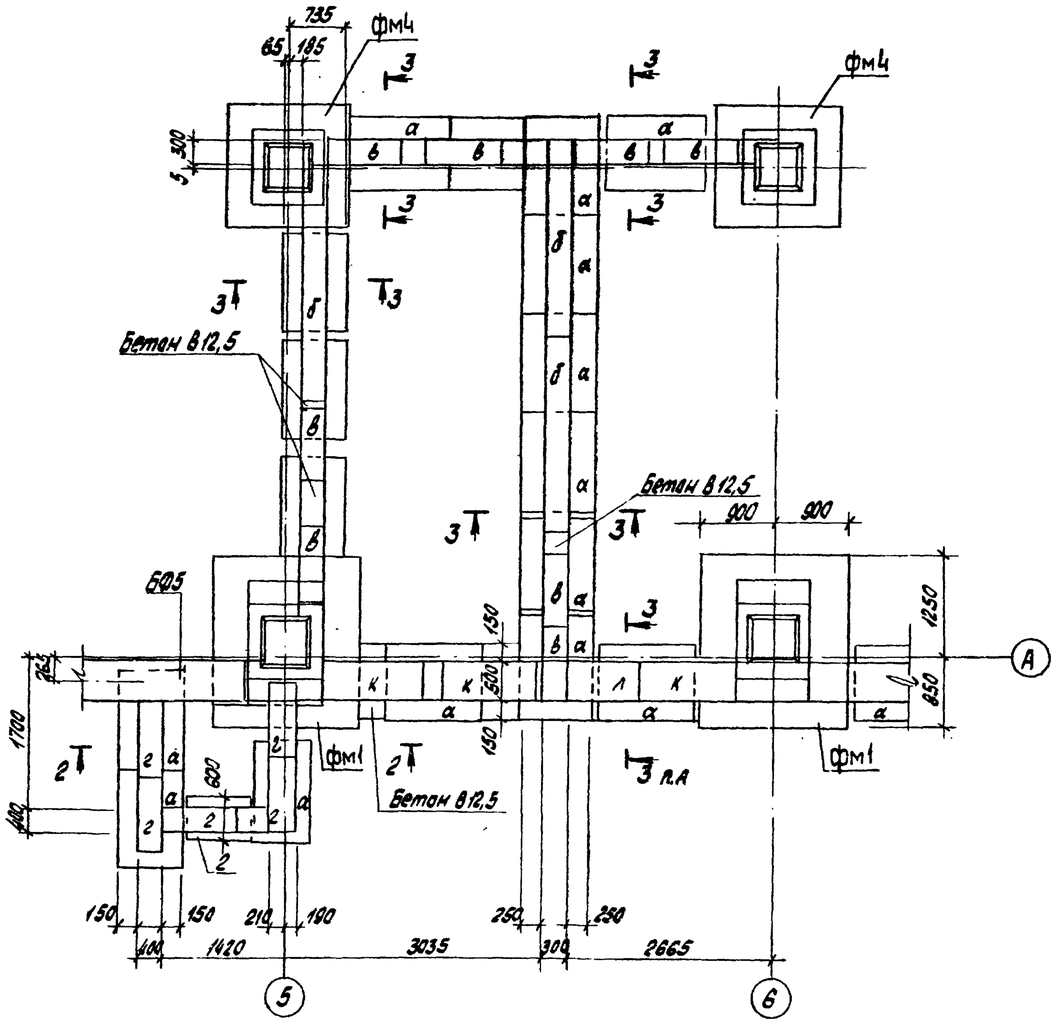

ГИП	Нюдальский		ТП903-1-277.90		КЖ3
Нач. отд.	Луттерерский				
Н. контр.	Андриевская		Котельная с 3 котлами КВ-ГМ-35-150 и 3 котлами ДЕ-25-14ГМ закрытая система теплоснабжения	Стадия	Лист	Листов
Гл. констр.	Андриевская			Р	6	
Рук. гр.	Шульгина		Фрагменты 3, 4.	ЛАТГИПРОПРОМ		
Вед. инж.	Зайцев					
Техник	Шалатюк					

Копировал: Пол – 24342-09 21 Формат А2

Инв. № подл. | Подпись и дата | Взам. инв. №

Альбом 8

1-1

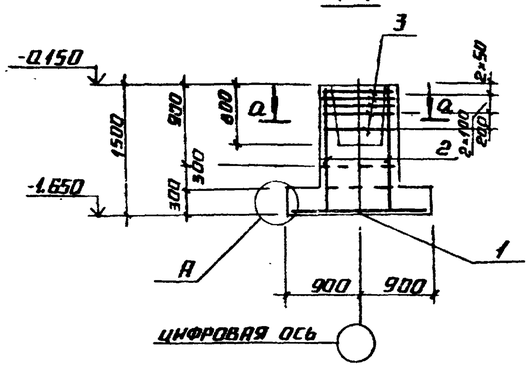

2-2

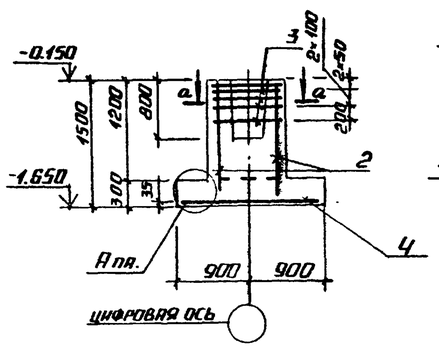

3-3

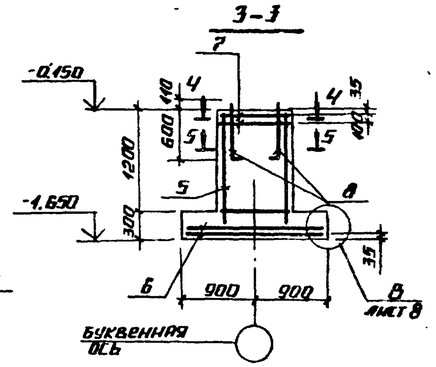

фм1

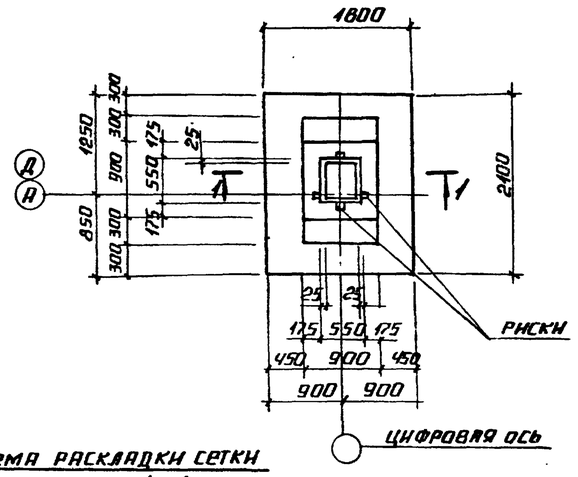

фм2

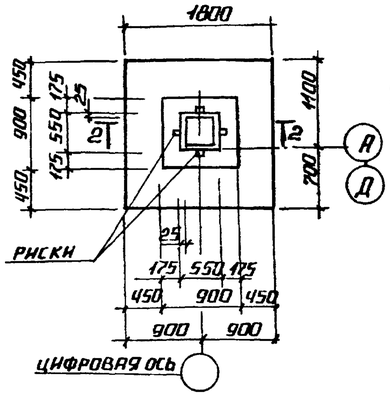

фм3

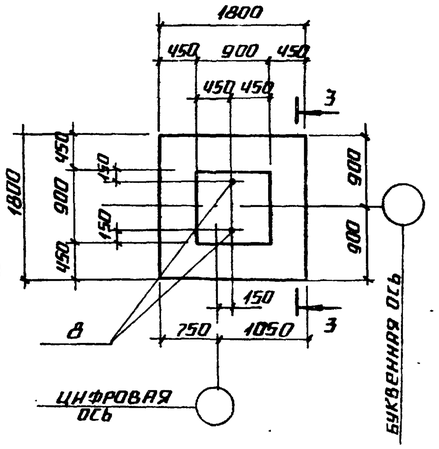

Схема раскладки сетки подошвы фм1

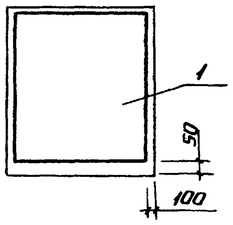

а-а

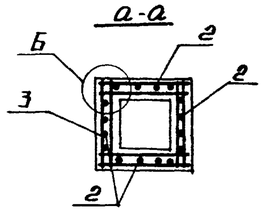

Схема раскладки сеток подошвы фм2; фм7; фм8.

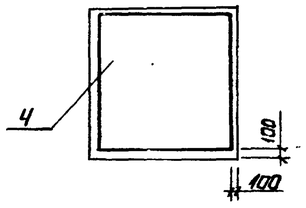

В

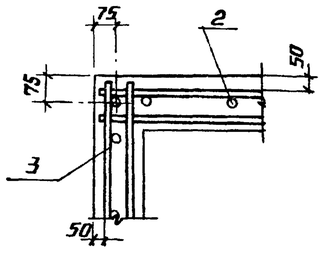

5-5

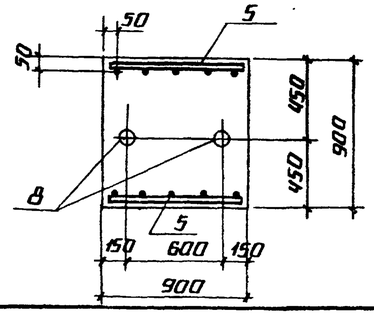

4-4

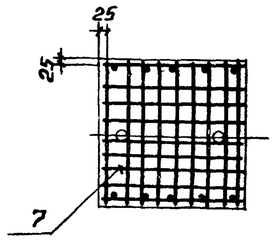

А

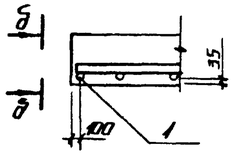

б-б

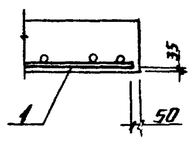

Спецификация на фм1... фм3.

Формат	Зона	Поз.	Обозначение	Наименование	Кол.	Примечание
				фм1		
				Сборочные единицы		
				Сетки арматурные		
		1	1.412.1-6 в.2-1	С1-24	1	28,3 кг
		2	1.412.1-6 в.2-3	С2-1	4	5,9 кг
		3	1.412.1-6 в.2-4	С3-1	5	2,7 кг
				Материалы		
				Бетон класса В15 ГОСТ 25192-82 F50	2,3	м³
				фм2		
				Сборочные единицы		
				Сетки арматурные		
		4	1.412.1-6 в.2-1	С1-7	1	23,7 кг
		2	1.412.1-6 в.2-3	С2-1	4	5,9 кг
		3	1.412.1-6 в.2-4	С3-1	5	2,7 кг
				Материалы		
				Бетон класса В15 ГОСТ 25192-82 F50	2,0	м³
				фм3		
				Сборочные единицы		
				Сетки арматурные		
		5	1.410-3 в.1-01	1С 10АЗ/6АЗ 85×145	2	5,1 кг
		6	1.410-3 в.1-05	1С 10АЗ/6АЗ 165×175	2	10,8 кг
		7	1.412.1-4.050	СН 6А1	2	3,5 кг
				Изделие закладное		
		8	1.412.1-4.060	ММ1	2	3,4 кг
				Соединительные элементы		
		ММ1	1.412.1-4.080	ММ1	4	Элементы соединений каркасов
		ММ2	1.412.1-4.080-01	ММ2	4	
		ММ3	1.412.1-4.080-02	ММ3	4	
				Материалы		
				Бетон класса В15 ГОСТ 25192-82 F50	1,94	м³

1 Схему раскладки сеток подошвы фундамента фм3 смотри лист 8

Инв. № подл. | Подпись и дата | Взам. инв. №

Привязан

Инв. №

ТП 903-1-279.90 КЖ 3

ГИП	Индбальский		
Нач. отд.	Гутерерский		
Н. контр.	Андреевская		
Гл. конс.	Андреевская		
Рук. гр.	Шульгина		
В. инж.	Заицев		
Техник	Шаватюк		

Котельная с 3 котлами КВ-ГМ-35-150 и 3 котлами ДЕ-25-14ГМ. Закрытая система теплоснабжения

Стадия Р | Лист 7 | Листов

Фундаменты фм1; фм2; фм3. Опалубка и армирование.

ЛАТГИПРОПРОМ

Альбом 8

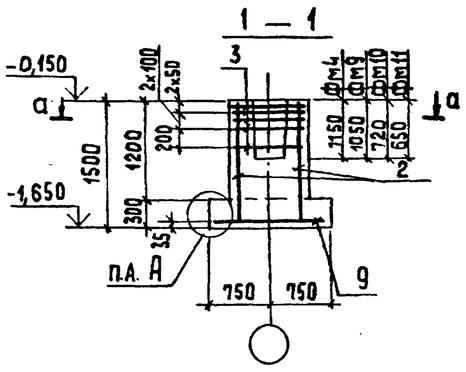

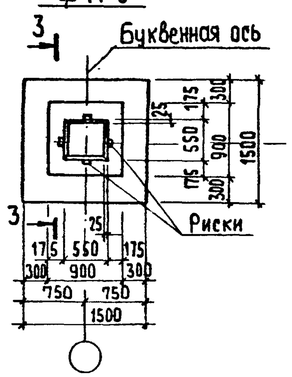

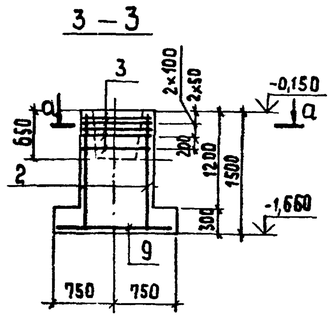

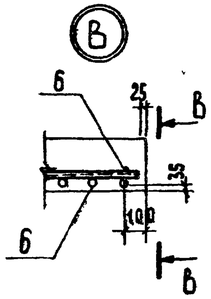

Фм4, Фм9, Фм10, Фм11

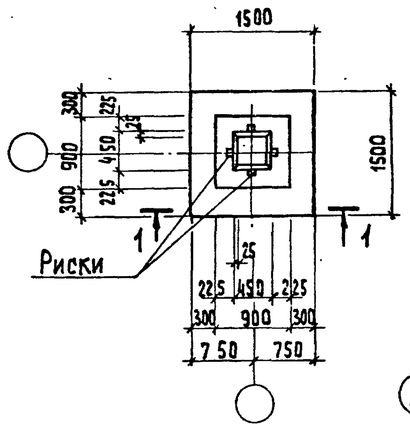

Схема раскладки сеток подошвы Фм4, Фм5, Фм9, Фм10, Фм11.

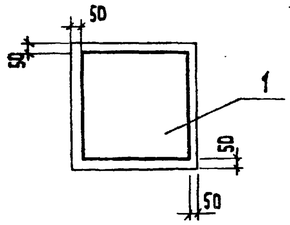

Фм6

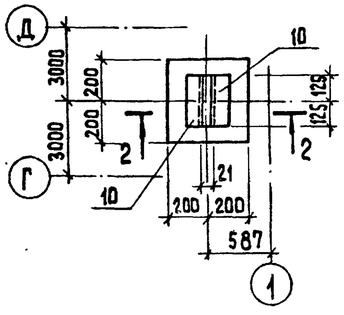

Схема раскладки сеток подошвы Фм3

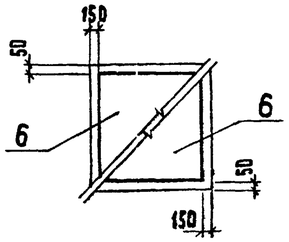

В — В

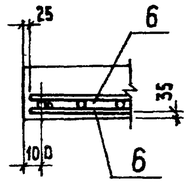

Схема нагрузок на фундаменты на отм. -0,150 (направление у-у соответствует цифровым осям)

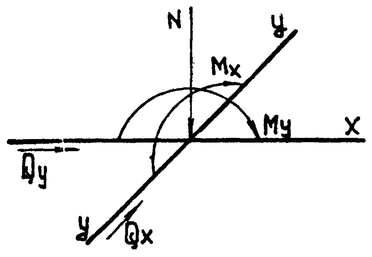

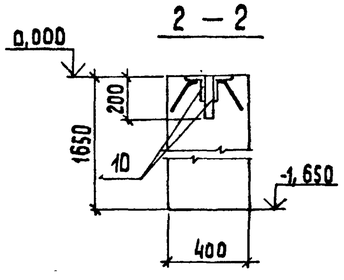

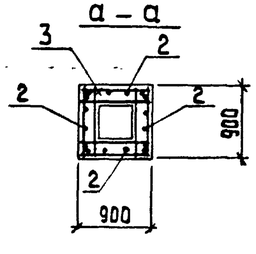

Спецификация на Фм4...Фм6, Фм9...Фм11

Формат	Зона	Поз.	Обозначение	Наименование	Кол.	Примечание
				Фм4; Фм5. Фм9...Фм11		
				Сборочные единицы		
				Сетки арматурные		
А4		2	1.412.1-6. 2-3	С2-1	4	5,9 кг
А4		3	1.412.1-6. 2-4	С3-1	5	2,7 кг
А4		9	1.412.1-4.2-1	С1-1	1	14,4 кг
				Материалы		
				Бетон В15 ГОСТ 25192-82	1,6	м³
				Фм 6		
А4		10	ТП 903-1-277.90 КЖ3.Н	Изделие закладное МН 1	2	3,4 кг
				Материалы		
				Бетон В15 ГОСТ 25192-82	0,26	м³

Таблица расчетных нагрузок на фундаменты

Марка фундамента	Постоянные и длительные нагрузки					Нагрузки от снегового покрова	Ветровые нагрузки		
	N (кН)	Mx (кНм)	My (кНм)	Qx (кН)	Qy (кН)	N (кН)	Mx (кНм)	Qx (кН)	Qy (кН)
Фм1	801,4	12,75		7,40		99,12	28,83	7,16	
Фм2	342,30	7,99		4,80		99,12	28,83	7,16	
Фм3	9,42	—				—	28,83	7,16	
Фм4, Фм9...Фм11	518,61					—	—	—	—
Фм7, Фм8	356	12.4	33.2	4.8	—		19.8	5.1	
Фм12, Фм13	410	9.6		5.7			34	8.6	

1. Постоянные нагрузки приведены для веса конструкций при расчетной наружной t = -30° С.
2. Нагрузки от веса снегового покрова приведены для III района. Для I района их следует уменьшать в 2 раза, для II - в 1,4 раза, для IV - увеличивать в 1,5 раза.
3. Нагрузки от ветра приведены для I района местности типа А, для II района их следует увеличивать в 1,3 раза, для III района - 1,7 раза, для IV - в 2 раза.
4. К сеткам Фм3 поз.6 приварить поперечные стержни (по одному с каждой стороны сетки) На расстоянии 75 мм от концов продольных стержней.

Ведомость расхода стали на элемент, кг

Марка элемента	Изделия арматурные								Изделия закладные									Общий расход
	A III				AI			Всего	Арматура класса	Прокат марки							Всего	
	ГОСТ 5781-82								A III ГОСТ 5781-82*	Ст 3 кп 2								
	ф6	ф8	ф10	ф12	ф6		Итого		ф8	ГОСТ 8510-86 L 125×80×10	ГОСТ 19903-74* δ=8		ГОСТ 2590-71* болт М24		ГОСТ 5915-70 гайка М24			
Фм1	2,9	13,5	11,9	37,02			65,32	65,32										65,32
Фм2		13,5	12,6	34,6			60,7	60,7										60,7
Фм3	3,4		28,4		7,0		38,4	38,4			0,9		5,1		0,8		6,8	45,2
Фм4,5,9,10,11	2,9	13,5	14,4	20,64			51,44	51,44										51,44
Фм6									0,4		7,8						8,2	8,2

Привязан

Инв. №

ТП 903-1-277.90 КЖ3

ГИП	Нифальский	
Нач. отд.	Гуттерерский	
Н. контр.	Анфиевская	
Гл. констр.	Анфиевская	
Рук. гр.	Шульгина	
Вед. инж.	Зайцев	
Техник	Шолохюк	

Котельная с 3 котлами КВ-ГМ-35-150 и 3 котлами ДЕ-25-14 ГМ Закрытая система теплоснабжения

Стадия	Лист	Листов
Р	8	

Фундаменты Фм4... Фм6, Фм9... Фм11. Узел В.

ЛАТГИПРОПРОМ

Копировал 3.9 24342-09 28 формат А2

Инв. № подл. | Подп. и дата | Взам. инв. №

альбом 8

Схема расположения фундаментов по осн (1)(12) (при расширении котельной)

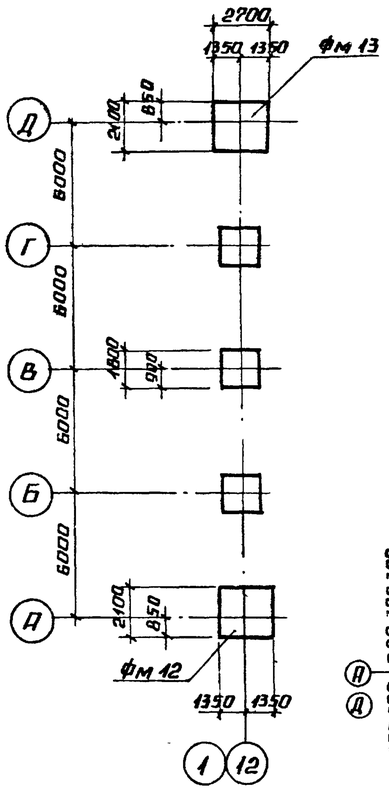

1-1

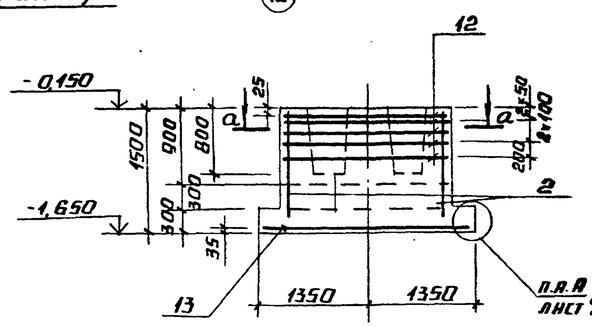

а-а

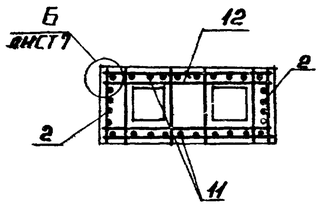

фм 7

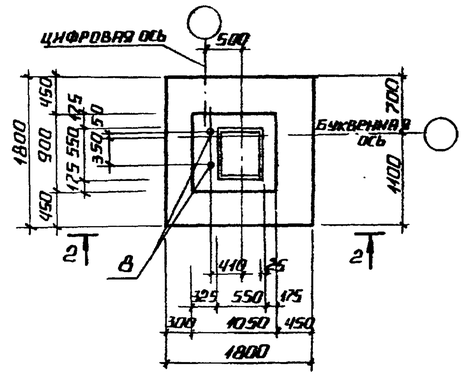

фм 12, фм 13

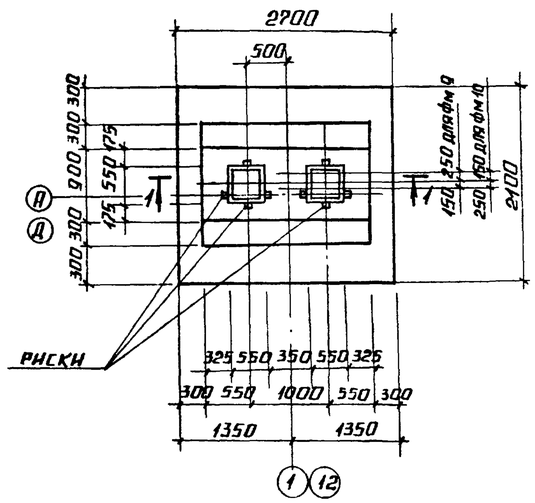

фм 8

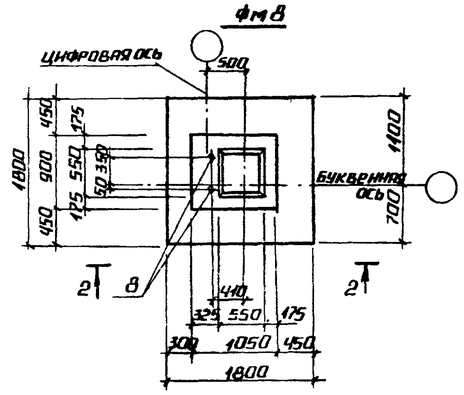

3-3

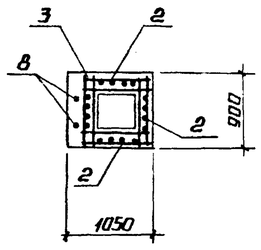

Схема раскладки сеток подошвы фм 12, фм 13

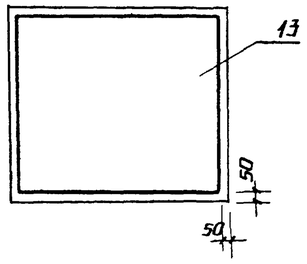

2-2

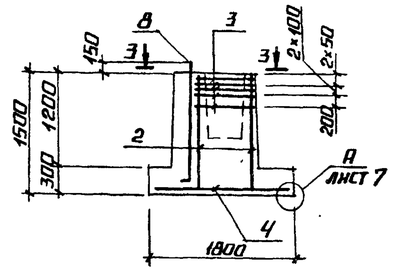

Спецификация на фм 7, фм 8, фм 12, фм 13

Формат	Зона	Поз	Обозначение	Наименование	Кол	Примечание
				фм 7, фм 8		
				Сборочные единицы		
				Сетки арматурные		
		4	1.412.1-6 в.2-2	С1-7	1	23,7 кг
		2	1.412.1-6 в.2-3	С2-1	4	5,9 кг
		3	1.412.1-6 в.2-4	С3-1	5	2,7 кг
		8	1.412.1-4.060	Закладной элемент МН1	2	3,8 кг
				Материалы		
				Бетон класса В15 ГОСТ 25192-82	2,2	м³
				фм 12, фм 13		
				Сборочные единицы		
				Сетки арматурные		
		2	1.412.1-6 в.2-3	С2-1	2	5,9 кг
		11	1.412.1-6 в.2-3	С2-225	2	16,0 кг
		12	1.412.1-6 в.2-5	С3-65	5	5,3 кг
		13	1.412.1-6 в.2-1	С1-72	1	51,3 кг
				Материалы		
				Бетон класса В15 ГОСТ 25192-82	3,9	м³

Ведомость расхода стали на элемент, кг.

Марка элемента	Изделия арматурные									Изделия закладные					Общий расход
	Арматура класса								Всего	Прокат марки				Всего	
	AIII									Вст3кп2					
	ГОСТ 5781-82									ГОСТ 2590-81	ГОСТ 5915-70	ГОСТ 1990374			
	ф6	ф8	ф10	ф12						Болт М24	Гайка М24	-δ8			
фм 12, фм 13	1,44	32,9		87,42					121,8						121,8
фм 7, фм 8		13,5	12,6	34,6					60,7	5,1	0,8	0,9		6,8	67,5

1. Схему раскладки сеток подошвы фм 7, фм 8 смотри лист 7.
2. Нагрузки на фундаменты даны на листе 8.

Привязан

Инв. №

Инв. № подл. | Подпись и дата | Взам. инв. №

ТП 903-1-277.90 КЖ 3

ГИП	Жидальский		
Нач. отд.	Гутерерский		
Н. контр.	Андриевская		
Гл. кон.	Андриевская		
Рук. гр.	Шульгина		
В. инж.	Занцев		
Техник	Шолоток		

Котельная с 3 котлами КВ ГМ-35-150 и 3 котлами де 25-14 ГМ. Закрытая система теплоснабжения

Стадия	Лист	Листов
Р	9	

Схема расположения фундаментов по оси 13

Фундаменты фм 7, фм 8, фм 12, фм 13

ЛАТГИПРОПРОМ

24342-09 24 Копировал А2 Формат А2

Альбом 8

Схема расположения подземных конструкций

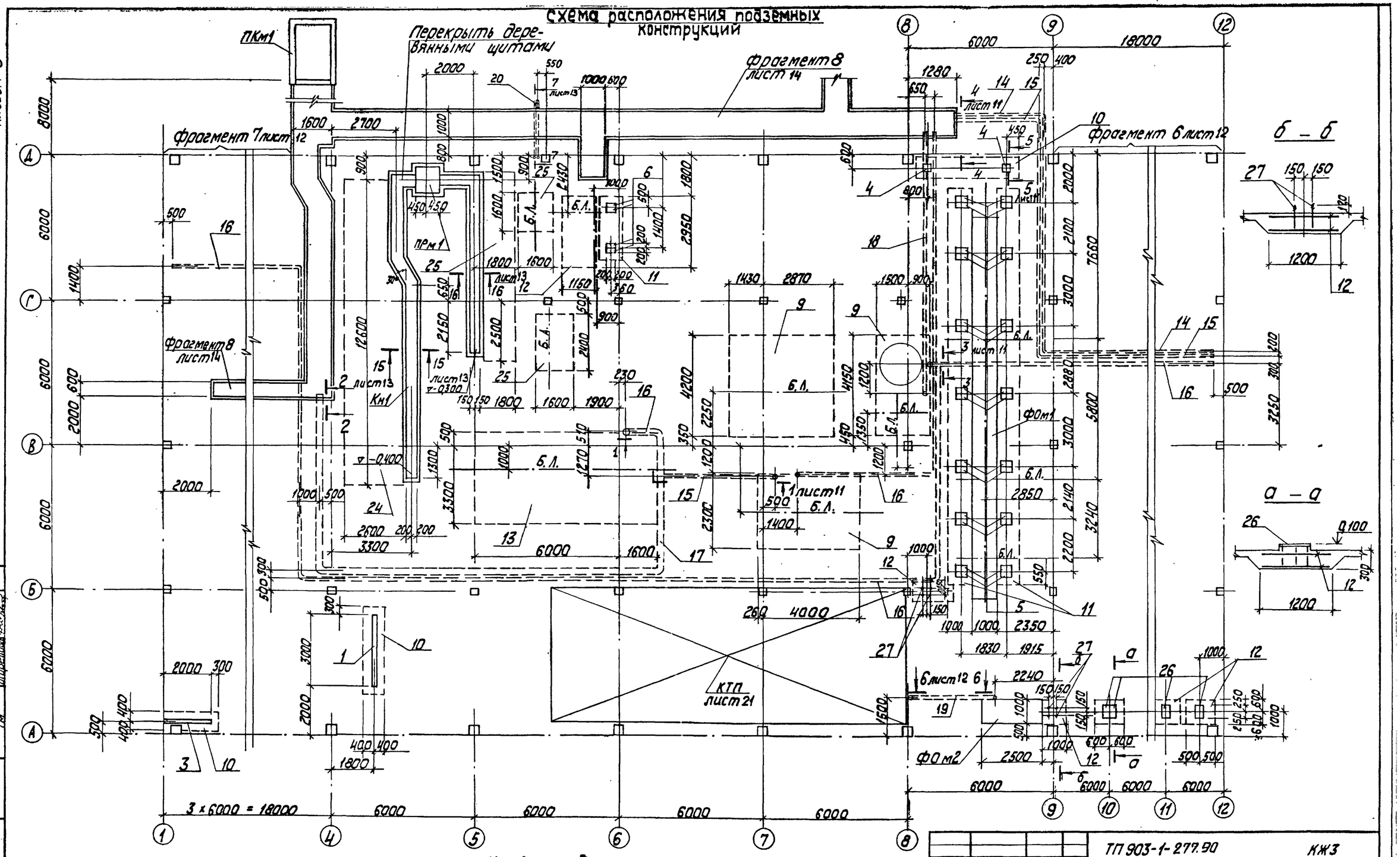

Условные обозначения

Б.Л. – базисная линия технологического блока.

ГИП	Нудбальский		
Нач. отд.	Гуттерерский		
Н. контр.	Андриевская		
Гл. контр.	Андриевская		
Нач. гр.	Шульгина		
Инж.	Куковица		
Инж.	Левейка		

ТП 903-1-277.90 КЖ3

Котельная с 3 котлами КВ-ГМ-35-150 и 3 котлами ДЕ-25-14 ГМ. Закрытая система теплоснабжения

Схема расположения подземных конструкций в осях 1÷12 и А÷Д.

Стадия	Лист	Листов
Р	10	

ЛАТГИПРОПРОМ

Копировал 24342-09 25 Формат А2

Согласовано

Инв. № подл. | Подп. и дата | Взам. инв. №

Альбом 8

Спецификация к схеме расположения подземных конструкций

Марка поз.	Обозначение	Наименование	Кол.	Масса ед., кг	Примечание
УМ1-5	лист 16,17	УМ 1-5	1		
УМ1-6	лист 16,17	УМ 1-6	1		
		Изделия закладные			
3	1.400-15.84.430-04	МН 416-1	2,0		
4	1.400-15.84.130-56	МН 126-3	2		
5	1.400-15.84.150-55	МН 142-2	28		
6	1.400-15.84.150-26	МН 137-3	4		
7	1.400-15.84.550-04	МН 553	36,72		
8	1.400-15.84.110-11	МН 104-6	16,0		
26	1.400-15.84.170-14	МН 154-3	4		
		Сетки арматурные			
9	ГОСТ 23279-85	Ч СР 5ВрI-200 / 5ВрI-200 225×3760			
10	ГОСТ 23279-85	Ч СР 5ВрI-200 / 5ВрI-200 65×2020			
11	ГОСТ 23279-85	Ч СР 5ВрI-200 / 5ВрI-200 95×7000			
12	ГОСТ 23279-85	Ч СР 5ВрI-200 / 5ВрI-200 110×1770			
13	ГОСТ 23279-85	Ч СР 5ВрI-200 / 5ВрI-200 205×3040			
21	ГОСТ 23279-85	Ч СР 8АIII-100 / 8АIII-100 75 × 5307 2			
24	ГОСТ 23279-85	Ч СР 5ВрI-200 / 5ВрI-200 255×2520			
25	ГОСТ 23279-85	Ч СР 5ВрI-200 / 5ВрI-200 165×3340			
14		Труба 57×3,0 ГОСТ 8732-78 / Ст.4сп ГОСТ 8731-74	20,5		
15		Труба 108×3,5 ГОСТ 8732-78 / Ст.4сп ГОСТ 8731-74	26,0		
16		Труба 159×4,5 ГОСТ 8732-78 / Ст.4сп ГОСТ 8731-74	70,5		
17		Труба 273×6,0 ГОСТ 8732-78 / Ст.4сп ГОСТ 8731-74	26,5		
18		Труба 89×3,0 ГОСТ 8732-78 / Ст.4сп ГОСТ 0731-74	11,5		
19		Труба ТВ 75 ТУ6-19-051-249-79	93,0		м
20		Труба ТВ 90 ТУ6-19-051-249-79	13,0		м
22		Лист 0-ПН-5,0 ГОСТ 8568-77 / Ст.3кп2 ГОСТ 535-79	16,82		м²
23		Лист Б-ПН-6,0 ГОСТ 19903-74 / Ст.3кп2 ГОСТ 14637-79	0,6		м²
27		Болт 1.1.М20×400 / Ст.3пс2 ГОСТ 24379.1-80	8		

Марка, поз.	Обозначение	Наименование	Кол.	Масса ед., кг	Примечание
1	ТП 903-1-277.90 ал.5	Блок-секция котлоагрегата ДЕ-25-14ГМ	3		
2	ТП 903-1-277.90 ал.4	Блок-секция котлоагрегата КВ-ГМ-35-150	3		
	лист 21	КТП	1		
		Лотки			
Л1*	3.006.1-2/87.1-7	Л4-15-1	1	900,0	
Л2	3.006.1-2/87.1-7	Л4а-15	7	230,0	
Л3	3.006.1-2/87.1-9	Л5-15	2	2250,0	
Л4*	3.006.1-2/87.1-9	Л5-15-1	1	1125,0	
Л5	3.006.1-2/87.1-11	Л6-8	3	2250,0	
Л6*	3.006.1-2/87.1-11	Л6-8-1	2	1125,0	
Л7	3.006.1-2/87.1-12	Л6а-8	6	280,0	
Л8	3.006.1-2/87.1-13	Л7-8	1	2700,0	
Л9	3.006.1-2/87.1-14	Л7а-8	1	350,0	
		Плиты перекрытия			
П1	3.006.1-2/87.2-5	П5а-8б	13	100,0	
П2	3.006.1-2/87.2-7	П7а-5б	16	150,0	
П3	3.006.1-2/87.2-9	П9а-15б	25	1040,0	
П4	3.006.1-2/87.2-15	П15а-8б	9	1650,0	
		Фундаменты под оборудование			
ФОМ1	лист 19	ФОМ1	1		
ФОМ2	лист 19	ФОМ2	1		
КН1	лист 13	канал КН1	1		
ПКМ1	лист 23	колодец ПКМ1	1		
ПРМ1	лист 13	приямок ПРМ1	1		
		монолитные участки			
УМ1-1	лист 15	УМ1-1	1		
УМ1-2	лист 15,17	УМ1-2	1		
УМ1-3	лист 16,17	УМ1-3	1		
УМ1-4	лист 16,17	УМ1-4	1		

* длина лотков - 3,0 м

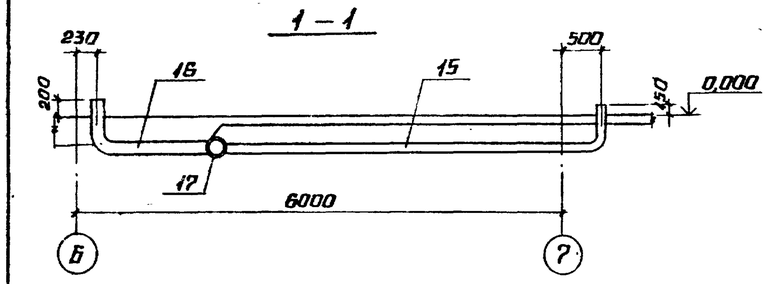

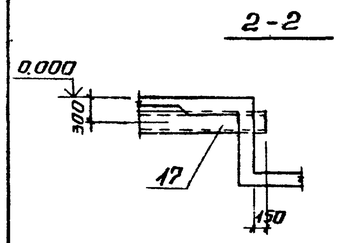

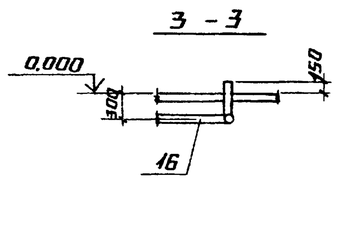

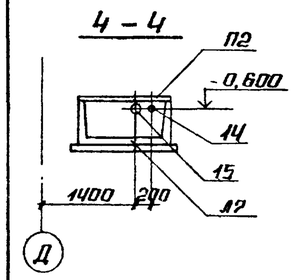

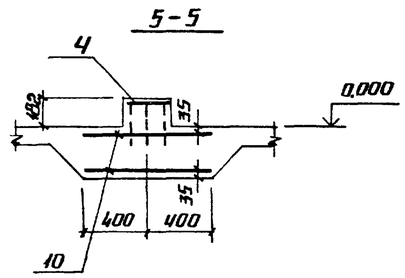

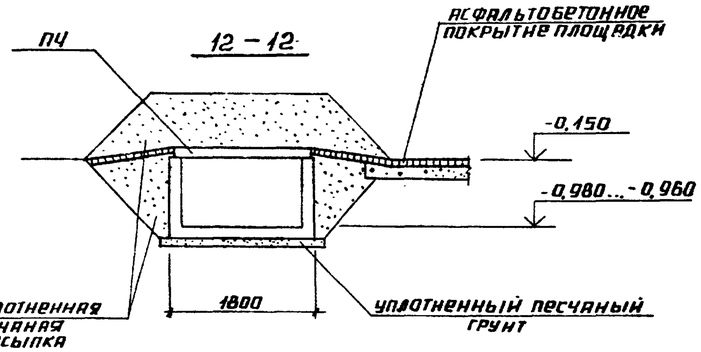

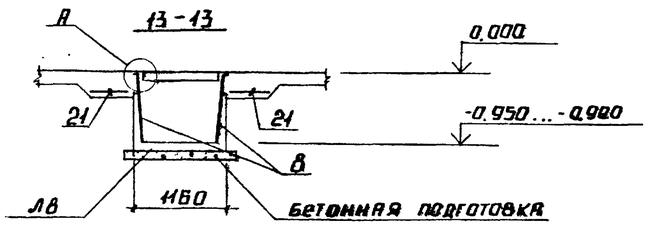

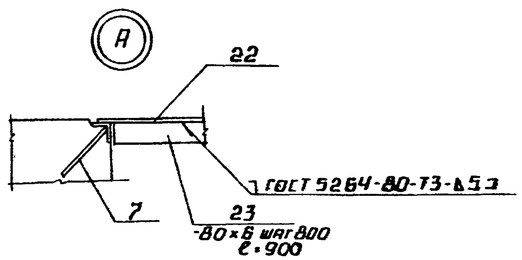

Привязан

Инв. №

Инв. № подл. | Подпись и дата | Взам. инв. №

ТП 903-1-277.90 КЖ 3

ГИП	Нидбальский		
Нач. отд.	Гуттерерский		
Н. контр.	Андриевская		
Гл. конс.	Андриевская		
Нач. гр.	Шудыгина		
Инж.	Куковенця		
Инж.	Левейка		

Котельная с 3 котлами КВ-ГМ-35-150 и 3 котлами ДЕ-25-14ГМ. Закрытая система теплоснабжения.

Стадия	Лист	Листов
Р	11	

Схема расположения подземных конструкций. В осях 1-12 и А-Д. Разрезы 1-1 ... 5-5, 12-12, 13-13.

Латгипропром

24342-09 26 Копировал Формат А2

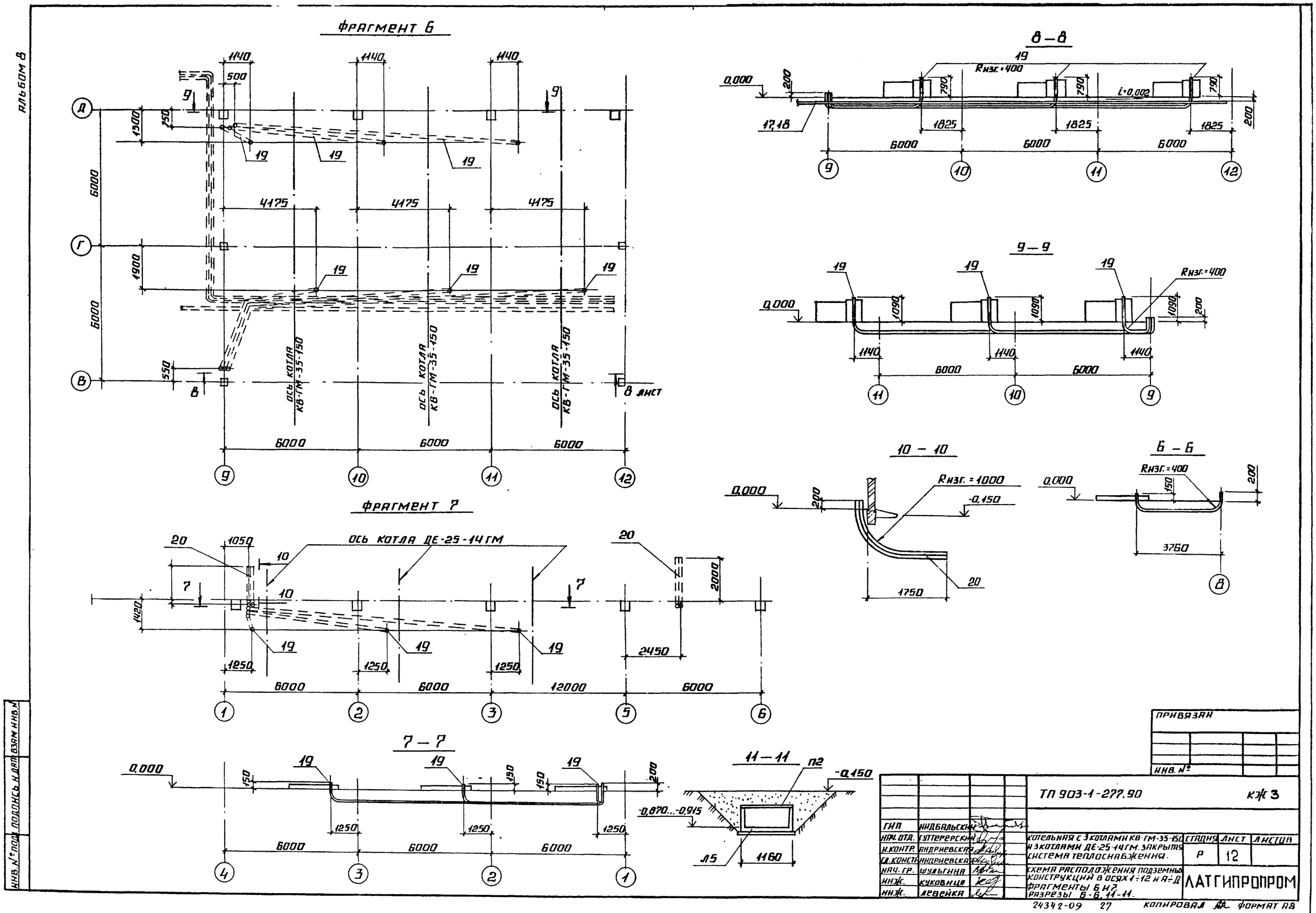

Альбом 8
Фрагмент 6
Фрагмент 7
8 – 8
9 – 9
10 – 10
6 – 6
7 – 7
11 – 11
Ось котла КВ-ГМ-35-150
Ось котла ДЕ-25-14ГМ
8 лист
Rизг.=400
Rизг.=1000
i=0,002
П2
Л5
Инв. № подл. | Подпись и дат. | Взам. инв. №
Привязан
Инв. №
ТП 903-1-277.90
Кж 3
ГИП Индбальский
Нач. отд. Гуттерерский
Н. контр. Андриевская
Гл. констр. Андриевская
Нач. гр. Шульгина
Инж. Куковица
Инж. Левейка
Котельная с 3 котлами КВ-ГМ-35-150 и 3 котлами ДЕ-25-14ГМ. Закрытая система теплоснабжения.
Схема расположения подземных конструкций в осях 1÷12 и А÷Д. Фрагменты 6 и 7. Разрезы 6-6, 11-11.
Стадия Р
Лист 12
Листов
ЛАТГИПРОПРОМ
24342-09 27
Копировал Формат А8

Альбом 8

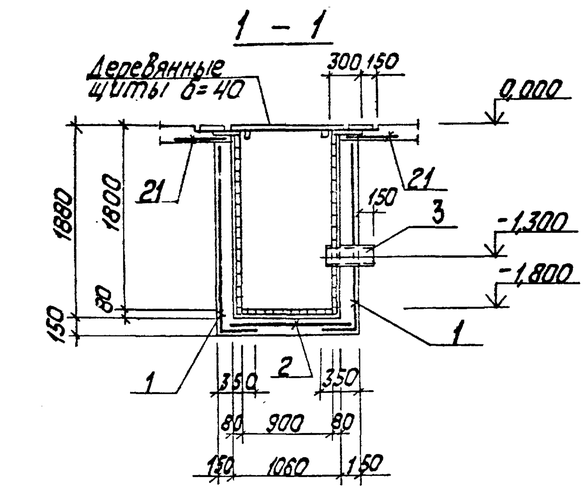

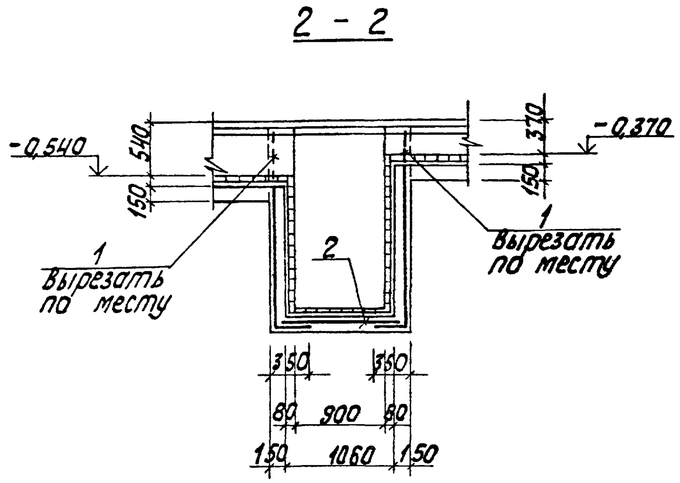

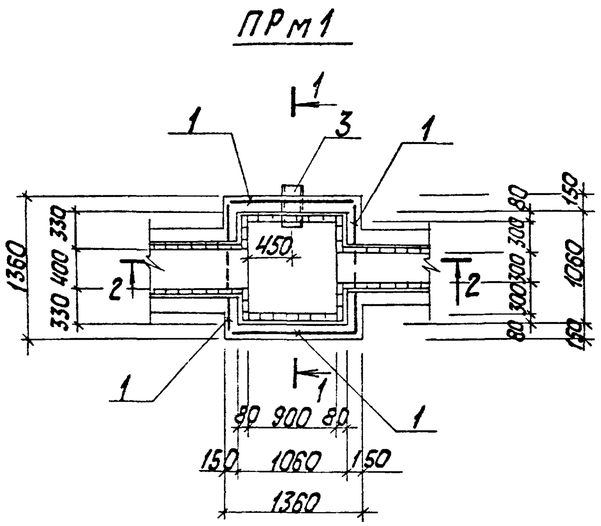

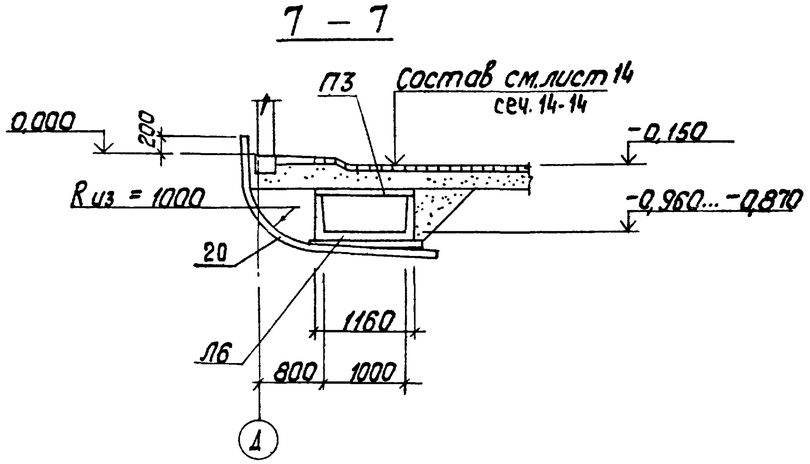

Формат	Зона	Поз.	Обозначение	Наименование	Кол.	Примечание
				ПРм1		
				Сборочные единицы		
				сетки арматурные		
Б4		1	ГОСТ 23279-85	4С $\frac{5ВрI-100}{5ВрI-100}$ 215×130 $\frac{50}{75}$	4	гнуть по месту
Б4		2	ГОСТ 23279-85	4С $\frac{5ВрI-100}{5ВрI-100}$ 130×130 $\frac{50}{50}$	1	
А3		3	5.900-2 ТМ 91-06	Сальник Ду 250	1	
				Материал		
				Бетон класса В15, W6	1,4	см. прим. п. л. м³
				Кн1		
				Материал		
				Бетон класса В12,5, W6	3,85	см. прим. п. л. м³

Ведомость расхода стали на элемент, кг.

Марка элемента	Изделия арматурные				Изделия закладные				Общий расход
	Арматура класса				Прокат марки			Всего	
	ВрI				Вст.3кп2				
	ГОСТ 6727-80								
	ф5		Итого		Сальн. Ду250		Итого		
Прм1	39,2			39,2	33,9		33,9	33,9	71,3

1. Изоляция внутренних поверхностей каналов дана на листе марки „А3".

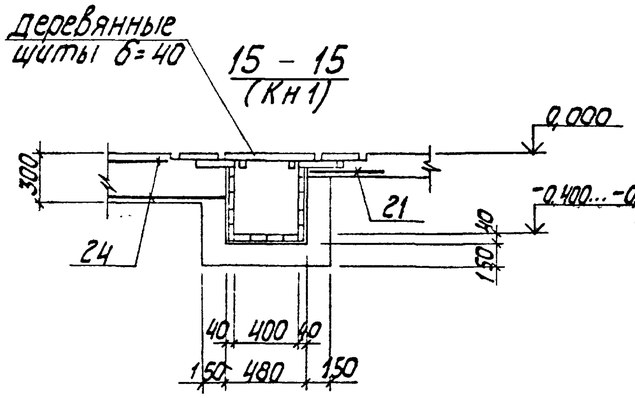

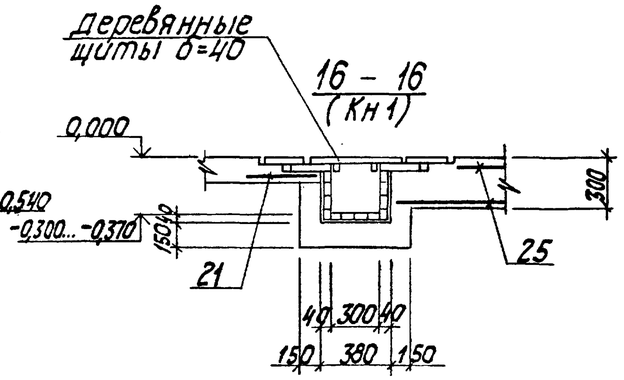

Привязан

Инв. №

ГИП	Надбальский		
Нач.отд.	Гуттерерский		
Н.контр.	Андриевская		
Гл.костр.	Андриевская		
Нач.гр.	Шульгина		
Инж.	Куковица		
Инж.	Левейка		

ТП 903-1-277.90 КЖ3

Котельная с 3 котлами КВ-ГМ-35-150 и 3 котлами ДЕ-25-14 ГМ. Закрытая система теплоснабжения

Стадия	Лист	Листов
Р	13	

Прм1. КН1. Опалубка и армирование

ЛАТГИПРОПРОМ

Копировал 24342-09 28 формат А2

Инв. № подл. | Подп. и дата | Взам. инв. №

Альбом 8

Фрагмент 8

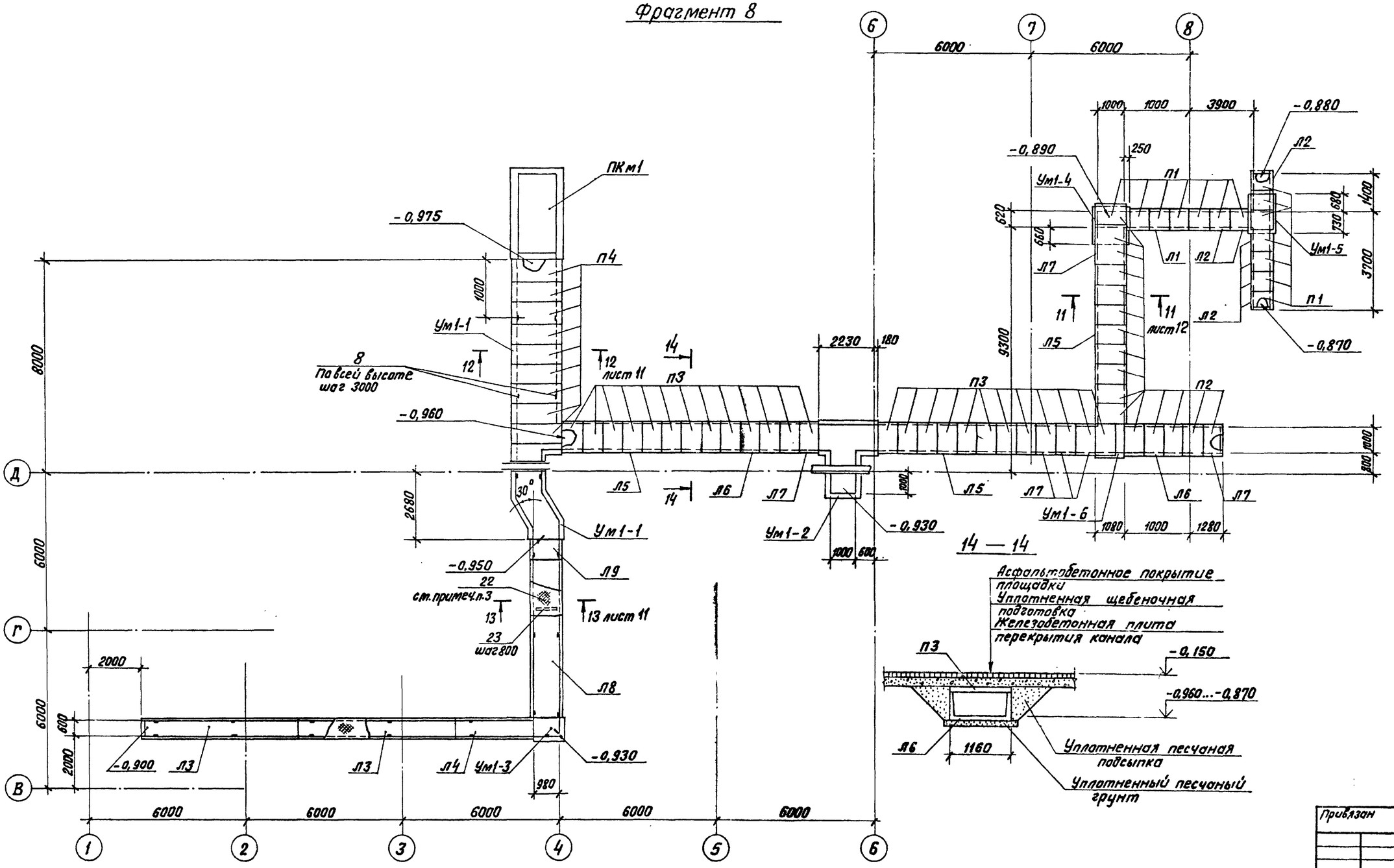

1. Внутренние поверхности канала и закладных деталей окрасить 5 слоями эмали ВЛ 515.
2. Монолитные участки лотка выполнить из бетона марки W6 по водонепроницаемости на сульфатостойком цементе.
3. Участок канала внутри котельной покрыть металлическими щитами весом до 50 кг.

Привязан

Инв. №

ТП 903-1-277.90			КЖ 3
ГИП	Жидальский		
Нач. отд.	Суттерерман		
Н. контр.	Андриевская		
Гл. констр.	Андриевская		
Нач. гр.	Шульгина		
Инж.	Куковица		
Инж.	Левейка		

Котельная с тремя котлами КВ-ГМ-35-150 и 3 котлами ДЕ-25-14ГМ. Закрытая система теплоснабжения

Схема расположения подземных конструкций в осях 1-12 и А-Д. Фрагмент 8. Разрез 14-14

Стадия	Лист	Листов
Р	14	

ЛАТГИПРОПРОМ

Копировал В.Бу 24342-09 29 Формат А2

Инв. № подл. | Подпись и дата | Взам. инв. №

Альбом 8

Ум 1-1

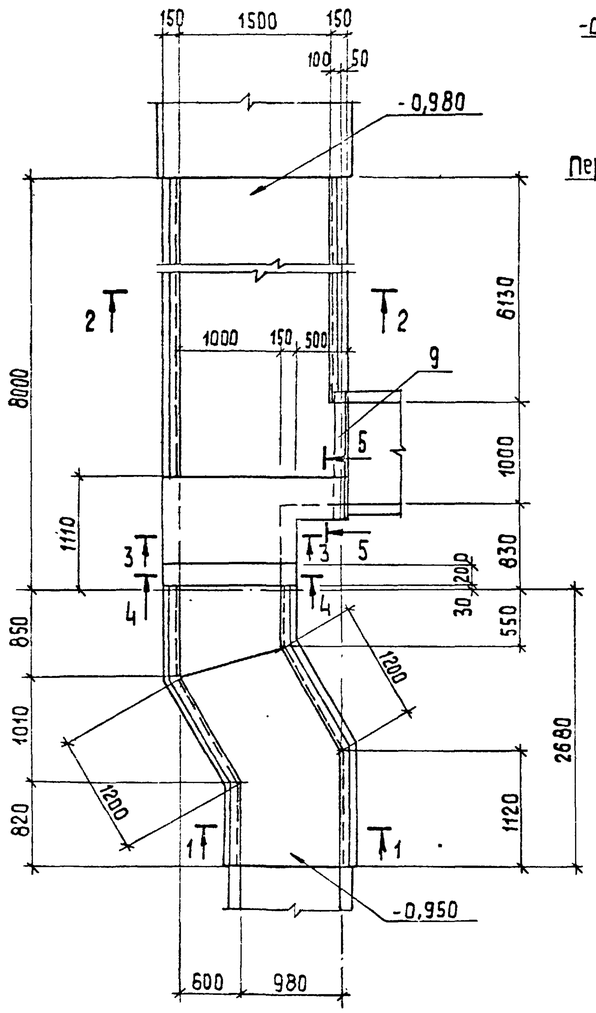

2 — 2

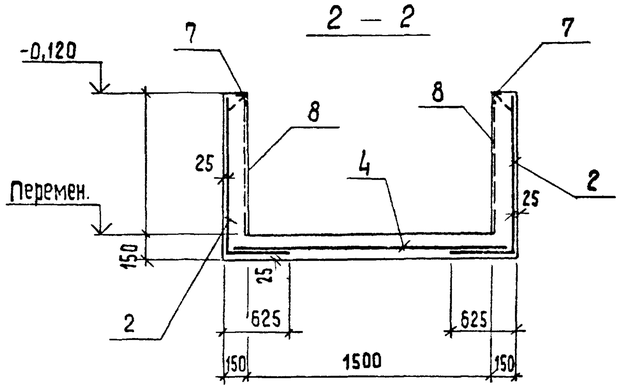

5 — 5

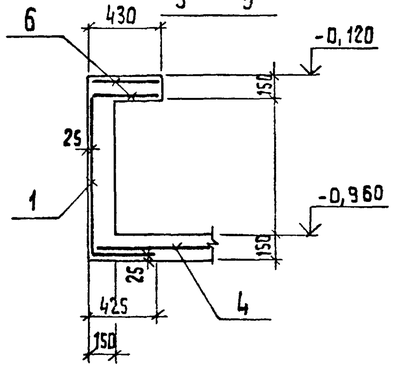

6 — 6

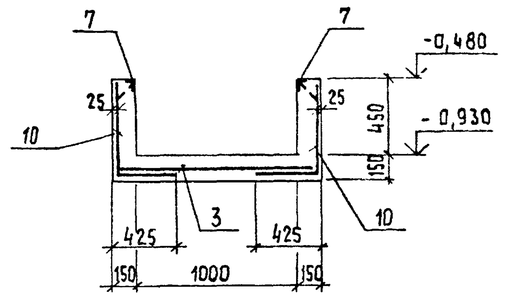

3 — 3

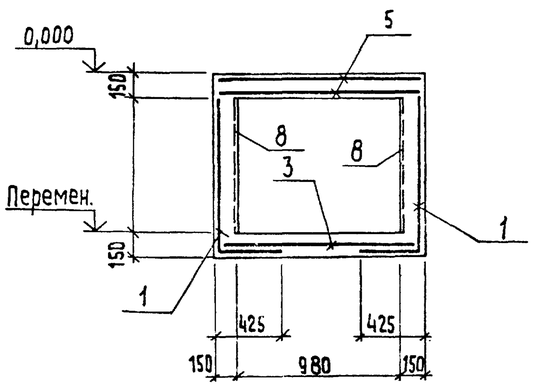

Ум 1-2

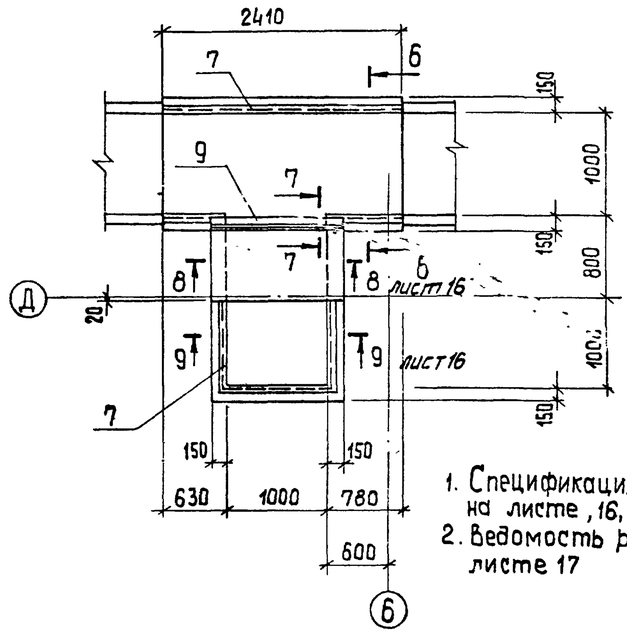

7 — 7

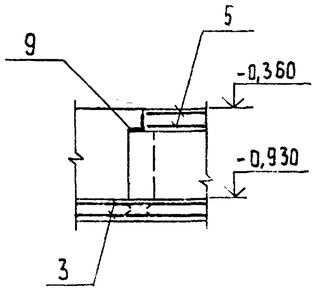

1. Спецификация на Ум1-1, Ум1-2 дана на листе, 16, 17
2. Ведомость расхода стали дана на листе 17

1 — 1

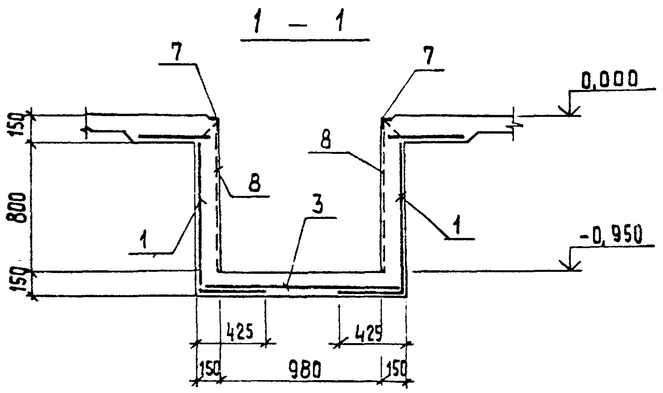

4 — 4

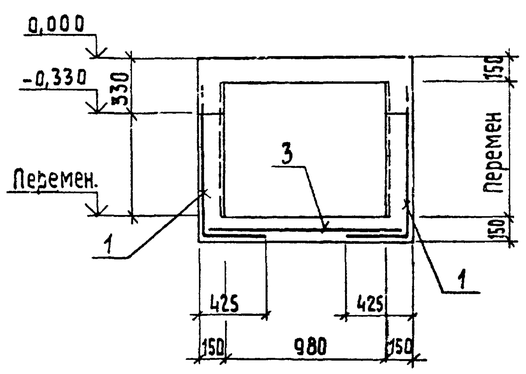

Привязан

Инв. №

Инв. № подл. | Подп. и дата | Взам. инв. № | Инв. № дубл. | Подп. и дата

				ТП 903-1-277.90	КЖ 3	
ГИП	Нибольский					
Нач. отд.	Кутеверский			Котельная с 3 котлами КВ-ГМ-35-150 и 3 котлами ДЕ-25-14ГМ Закрытая система теплоснабжения	Стадия: Р	Лист: 15	Листов:
Н. контр.	Андриевская					
Гл. конст.	Андриевская					
Нач. гр.	Шульгина			Ум 1-1, Ум 1-2 Опалубка и армирование.	ЛАТГИПРОПРОМ	
Инж.	Куковица					
Инж.	Левейка					

Копировал 38 243-2-09 30 формат А2

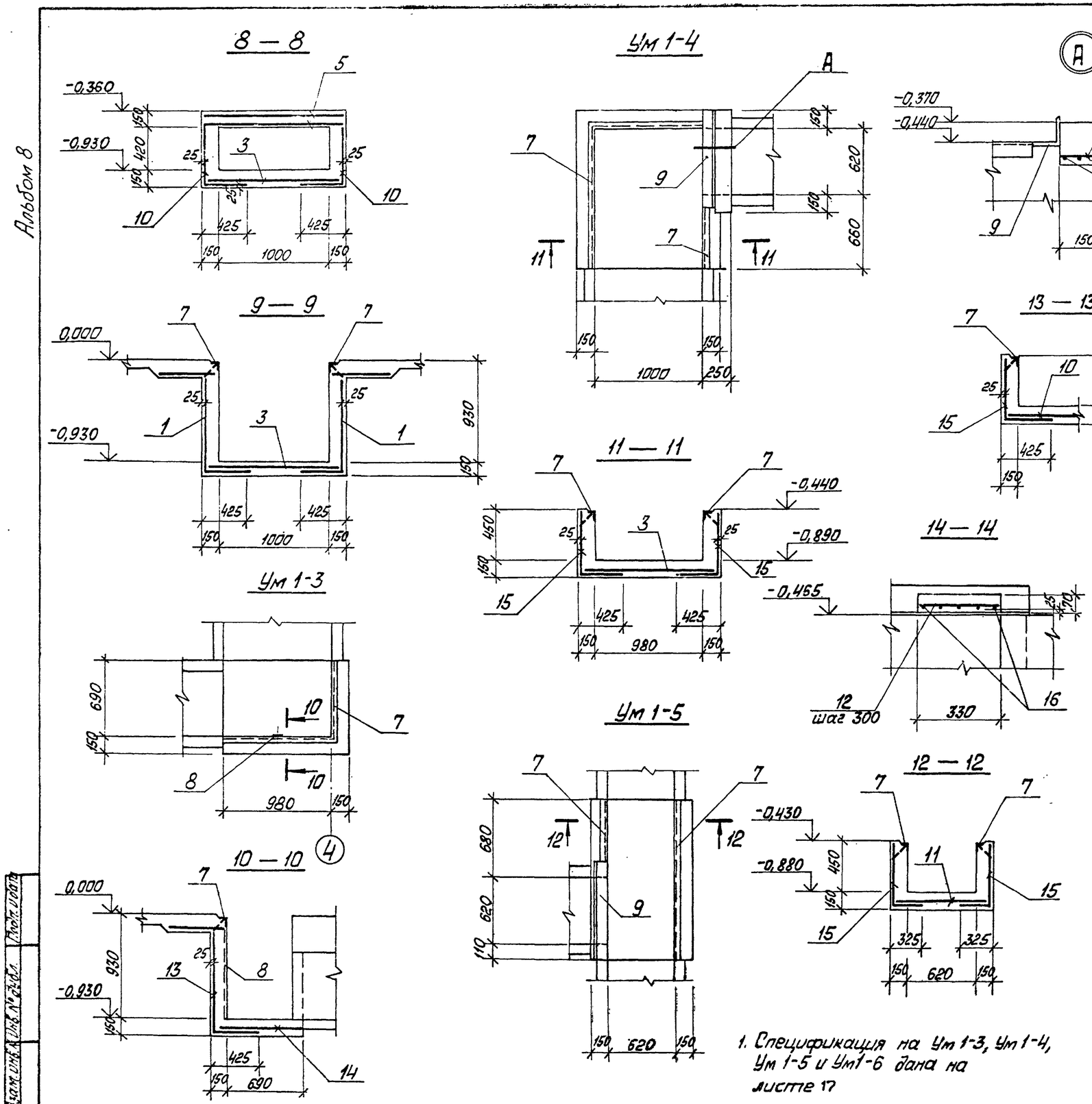

1. Спецификация на Ум 1-3, Ум 1-4, Ум 1-5 и Ум1-6 дана на листе 17

Спецификация на Ум 1-1

Форм.	Зона	Поз.	Обозначение	Наименование	Кол.	Примечание
				Ум 1-1		
				Сборочные единицы		
				Сетки арматурные		
		1	ГОСТ 23279-85	4С $\frac{5ВрI-100}{5ВрI-100}$ 125	8,15	гнуть по месту м
		2	ГОСТ 23279-85	4С $\frac{5ВрI-100}{р5ВрI-100}$ 145 x 1305 $\frac{25}{25}$	1	гнуть по месту
		3	ГОСТ 23279-85	4С $\frac{5ВрI-100}{5ВрI-100}$ 125	3,95	м
		4	ГОСТ 23279-85	4С $\frac{5ВрI-100}{р5ВрI-100}$ 175	7,15	м
		5	ГОСТ 23279-85	4С $\frac{8АIII-100}{10АIII-100}$ 125 x 85 $\frac{25}{25}$	2	
		7	1.400-15. В1. 550-04	Изделие закладное Мн553	27,4	м
		8	1.400-15. В1. 110-11	Изделие закладное Мн104-6	9,0	м
		9		Уголок $\frac{100 \times 100 \times 8\ ГОСТ 8509-86}{ВСТ3пс6-2\ ТУ-1-3023-80}$	1,3	м
				Материалы		
				Бетон класса В15 W6F100	5,4	см. прим. п. л. м³

Привязан

Инв. №

ТП 903-1-277.90 КЖЗ

ГИП	Нидбальский	
Нач. отд.	Гутерерский	
Н. контр.	Андриевская	
Гл. констр.	Андриевская	
Нач. гр.	Шульгина	
Инж.	Куковица	
Инж	Левейка	

Котельная с 3 котлами КВ-ГМ-35-150 и 3 котлами ДЕ-25-14ГМ. Закрытая система теплоснабжения

Ум1-3 ÷ Ум1-6, Опалубка и армирование.

Стадия	Лист	Листов
	16	

ЛАТТИПРОПРОМ

Взам. инв. № | Инв. № дубл. | Подп. и дата

Альбом 8

Деталь армирования усиленного пола

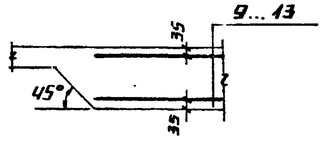

Спецификация на Ум1-2... Ум1-6

Формат	Зона	Поз.	Обозначение	Наименование	Кол.	Примечание
				Ум1-2		
				Сборочные единицы		
				Сетки арматурные		
Б4		1	ГОСТ 23279-85	Вр I-100/5Вр I-100 125	3,15	гнуть по месту
Б4		3	ГОСТ 23279-85	Вр I-100/5Вр I-100 125	4,25	м
Б4		5	ГОСТ 23279-85	А III-100/10А III-100 125×75	2	
Б4		10	ГОСТ 23279-85	Вр I-100/5Вр I-100 105	5,05	гнуть по месту
Д4		7	1.400-15.84. 550-04	Изделие закладное МН553	3,0	м
Б4		9		Уголок 100×100×8 ГОСТ 8509-86 / Вст3пс6-1 ТУ-1-3023-80	1,3	м
				Материал		
				Бетон класса В15, F100, W6	1,77	см. прим. п. л. м²
				Ум1-3		
				Сборочные единицы		
				Сетки арматурные		
Б4		13	ГОСТ 23279-85	Вр I-100/5Вр I-100 115	1,65	гнуть по месту
Б4		14	ГОСТ 23279-85	Вр I-100/5Вр I-100 75×110 50/25	1	
Д4		7	1.400-15.84. 550-04	Изделие закладное МН553	1,67	м

Спецификация на Ум1-2... Ум1-6

Формат	Зона	Поз.	Обозначение	Наименование	Кол.	Примечание
				Ум1-3		
Д4		8	1.400-15. 84. 110-11	Изделие закладное МН104-8	0,8	м
				Материал		
				Бетон класса В15, W6	0,39	см. прим. п. л. м²
				Ум1-4		
				Сборочные единицы		
				Сетки арматурные		
Б4		3	ГОСТ 23279-85	Вр I-100/5Вр I-100 125	1,35	м
Б4		15	ГОСТ 23279-85	Вр I-100/5Вр I-100 95	3,3	гнуть по месту м
				Детали		
				А-III-10-ГОСТ 5781-82*		
Б4		17		ℓ=750	3	
				А-I-6-ГОСТ 5781-82*		
Б4		18		ℓ=120	4	
Д4		7	1.400-15. 84. 550-04	Изделие закладное МН553	2,9	м
Б4		9		Уголок 100×100×8 ГОСТ 8509-93 / Вст3пс6-1 ТУ-1-3023-80	0,85	м
				Материал		
				Бетон класса В15, F100, W6	0,54	см. прим. п. л. м
				Ум1-5		
				Сборочные единицы		
				Сетки арматурные		
Б4		11	ГОСТ 23279-85	Вр I-100/5Вр I-100 85	1,35	м
Б4		15	ГОСТ 23279-85	Вр I-100/5Вр I-100 95	2,05	гнуть по месту м
Д4		7	1.400-15. 84. 550-04	Изделие закладное МН553	1,94	м

Спецификация на Ум1-2... Ум1-6

Формат	Зона	Поз.	Обозначение	Наименование	Кол.	Примечание
				Ум 1-5		
Б4		9		Уголок 100×100×8 ГОСТ 8509-86 / Вст3пс6-1 ТУ-1-3023-80	0,84	м
				Материал		
				Бетон класса В15, W6, F100	0,34	см. прим. п. л. м
				Ум1-6		
				Сборочные единицы		
				Сетки арматурные		
Б4		10	ГОСТ 23279-85	Вр I-100/5Вр I-100 100	1,2	м
Б4		15	ГОСТ 23279-85	Вр I-100/5Вр I-100 95	1,05	гнуть по месту м
				Детали		
				А-III-10-ГОСТ 5781-82*		
Б4		16		ℓ=1170	5	
				А-I-6-ГОСТ 5781-82*		
Б4		12		ℓ=300	5	
Д4		7	1.400-15. 84. 550-04	Изделие закладное МН553	0,74	м
		9		Уголок 100×100×8 ГОСТ 5781-82 / Вст3пс6-1 ТУ-1-3023-80	1,37	м
				Материал		
				Бетон класса В15, F100, W6	0,3	см. прим. п. л м³

Ведомость расхода стали на элемент, кг

Марка элемента	Изделия арматурные								Изделия закладные								Общий расход
	Арматура класса							Всего	Арматура класса	Прокат марки					Всего		
	Вр I			А III			А I		А III	Вст3кп2		Вст3пс6-1					
	ГОСТ 6727-80			ГОСТ 5781-82					ГОСТ 5781-82	ГОСТ 19903-74		ГОСТ 8509-86					
	ф5		итого	ф10		итого	ф6	итого		ф8	итого	δ=8	итого	L50×50×5	L100×100×8	итого		
Ум1-1	105,3		105,3						105,3	10,1	10,1	29,7	29,7	103,3	15,6	118,9	158,7	264,0
Ум 1-2	50,8		50,8						50,8	1,0	1,0			11,3	15,9	27,2	28,2	79,0
Ум 1-3	8,6		8,6						8,6	0,7	0,7	2,6	2,8	6,3		6,3	9,6	18,2
Ум 1-4	15,0		15,0	1,4		1,4	0,1	0,1	16,5	0,9	0,9			10,9	10,4	21,3	22,2	38,7
Ум 1-5	9,7		9,7						9,7	0,6	0,6			7,3	10,2	17,5	18,1	27,8
Ум 1-6	7,1		7,1	3,6		3,6	0,3	0,3	11,0	0,2	0,2			2,8	16,7	19,5	19,7	30,7

Расход бетона В15 на деталь армированного пола 25,2 м³

Ведомость расхода стали на ОП1... ОП4

Марка элемента	Изделия арматурные					Изделия закладные				Общий расход
	Арматура класса				Всего	Арматура класса	Прокат марки		Всего	
	А I		А III			А III	Вст3кп2			
	ГОСТ 5781-82					ГОСТ 5781-82	ГОСТ 19903-74*			
	ф6		ф8			ф12	δ=8			
ОП1	1,8		56,2		58,0	13,0	56,4		69,4	127,4
ОП2	1,8		56,2		58,0	6,5	37,8		44,3	102,3
ОП3					—	18,0	98,2		116,2	116,2
ОП4	1,5		50,6		52,1	2,2	15,7		17,9	70,0

Привязан

Инв. №

Взам. инв. №

Подпись и дата

Инв. № подл.

ТП 903-1-277.90 КЖ 3

ГИП	Индрельский		
Нач. отд.	Гуттерерский		
Н. контр.	Андреевская		
Гл. констр.	Андреевская		
Нач. гр.	Шумыгина		
Инж.	Куковица		
Инж.	Деверйка		

Котельная с 3 котлами КВ-ГМ-35-150 СТАДИЯ | ЛИСТ | ЛИСТОВ
и 3 котлами ДЕ-25-14ГМ. Закрытая система теплоснабжения. Р | 17 |

Ум1-2 ÷ Ум1-6. Армирование

ЛАТГИПРОПРОМ

Альбом 8

Схема расположения элементов наружного подземного хозяйства

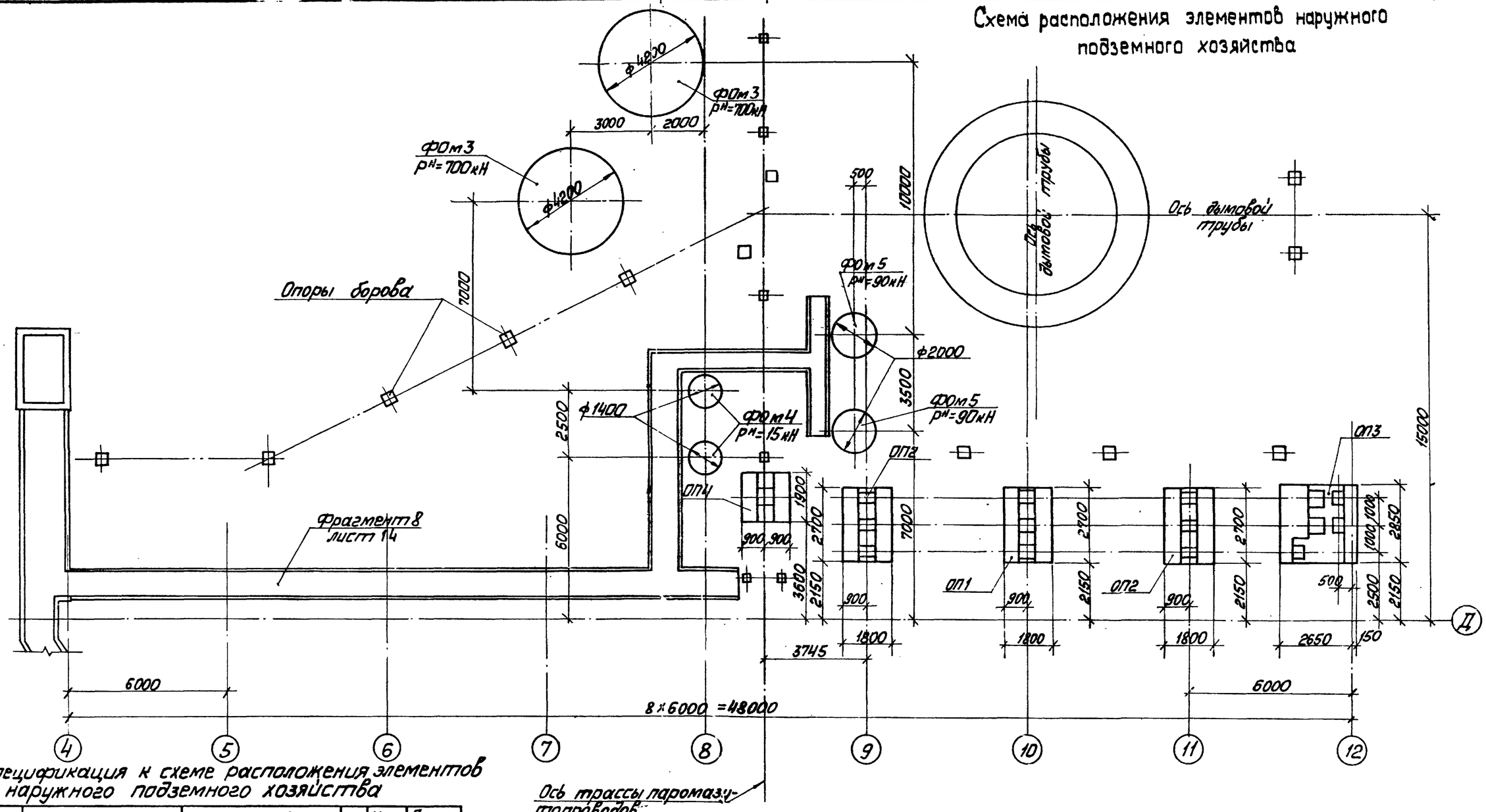

Спецификация к схеме расположения элементов наружного подземного хозяйства

Марка поз.	Обозначение	Наименование	Кол.	Масса ед. кг.	Примечание
		фундаменты под оборудование			
ФОм3	лист 19	ФОм3	2		
ФОм4	лист 19	ФОм4	2		
ФОм5	лист 19	ФОм5	2		
ОП1	лист 20	Опора ОП1	1		
ОП2	лист 20	Опора ОП2	2		
ОП3	лист 20	Опора ОП3	1		
ОП4	лист 20	Опора ОП4	1		

1. В основании фундаментов под оборудование и каналов выполнить щебеночную подготовку втрамбованную в грунт по уплотнённому основанию толщ. 100мм.
2. Указания по уплотнению грунтов в основании фундаментов и каналов даны на листе 5.
3. Боковые поверхности фундаментов и каналов обмазать битумной мастикой за 2 раза по холодной огрунтовке.

Согласовано

Инв.№ подл. | Подп. и дата | Взам.инв.№ | Инв.№ дубл. | Подп. ТМ Шостак | Подп. и дата | Инв.№ подл.

Привязан

Инв.№

ТП 903-1-277.90 КЖ3

ГИП	Новальский		
Нач.отд.	Бутеренгин		
Н.контр.	Амбовская		
Гл.конст.	Амбрасевская		
Нач.гр.	Шульгина		
Инж.	Кукавицо		
Инж.	Левейка		

Котельная с 3 котлами КВ-ГМ-35-150 и 3 котлами ДЕ-25-14ГМ. Закрытая система теплоснабжения

Стадия	Лист	Листов
Р	18	

Схема расположения элементов наружного подземного хозяйства

ЛАТГИПРОПРОМ

Копировал Мак 24342-09 33 Формат А2

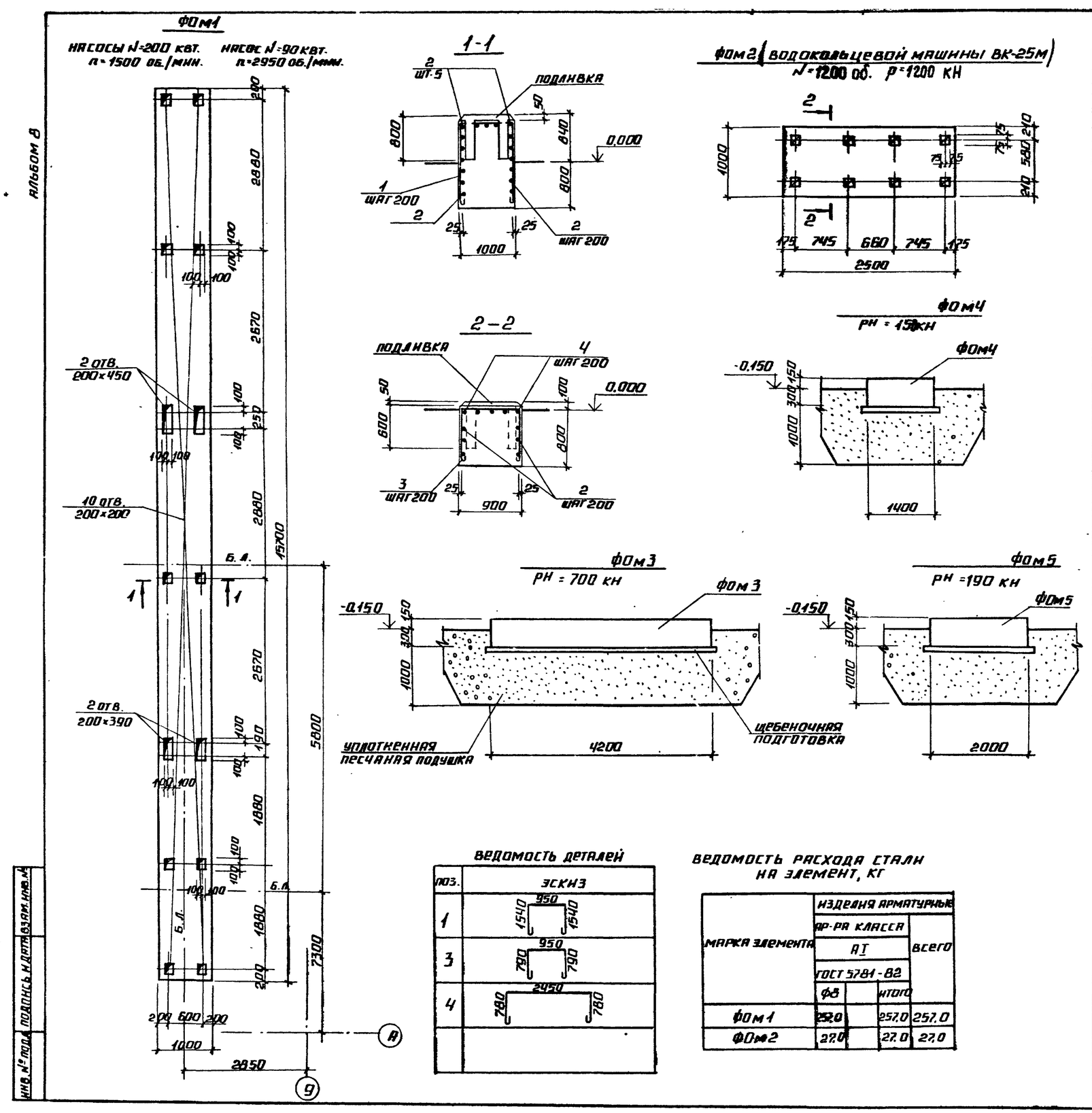

АЛЬБОМ 8

СПЕЦИФИКАЦИЯ НА ФОМ1... ФОМ5

ФОРМАТ	ЗОНА	ПОЗ.	ОБОЗНАЧЕНИЕ	НАИМЕНОВАНИЕ	КОЛ.	ПРИМЕЧАНИЕ
				ФОМ1		
				ДЕТАЛИ		
				А-I-8-ГОСТ 5781-82		
А2		1*		ℓ=4110	78	
Б4		2		ℓ=1000	332,0	м
				МАТЕРИАЛ		
				БЕТОН КЛАССА В15	28,4	
				ФОМ2		
				ДЕТАЛИ		
				А-I-8-ГОСТ 5781-82		
Б4		2		ℓ=1000	14,4	м
А2		3*		ℓ=2610	13	
А2		4*		ℓ=4010	5	
				МАТЕРИАЛ		
				БЕТОН КЛАССА В15	2,25	м³
				ФОМ3		
				МАТЕРИАЛЫ		
				БЕТОН В12,5 ГОСТ 25192-82, F50	6,22	м³
				ФОМ4		
				МАТЕРИАЛЫ		
				БЕТОН В12,5 ГОСТ 25192-82, F50	0,69	м³
				ФОМ5		
				МАТЕРИАЛЫ		
				БЕТОН В12,5 ГОСТ 25192-82, F50	1,41	м³

Позицию 1, 3*, 4* см. Ведомость деталей.

ВЕДОМОСТЬ ДЕТАЛЕЙ

ПОЗ.	ЭСКИЗ
1	950; 1540; 1540
3	950; 790; 790
4	2450; 780; 780

ВЕДОМОСТЬ РАСХОДА СТАЛИ НА ЭЛЕМЕНТ, КГ

МАРКА ЭЛЕМЕНТА	ИЗДЕЛИЯ АРМАТУРНЫЕ			
	АР-РА КЛАССА			ВСЕГО
	АI			
	ГОСТ 5781-82			
	ФВ		ИТОГО	
ФОМ1	257,0		257,0	257,0
ФОМ2	27,0		27,0	27,0

ПРИВЯЗАН

ИНВ. №

ТП 903-1-277.90 КЖ3

ГИП	НИДБАЛЬСКИЙ	
НАЧ. ОТД.	ГУТТЕРЕРСКИЙ	
Н. КОНТР.	АНДРИЕВСКАЯ	
ГЛ. КОНСТР.	АНДРИЕВСКАЯ	
НАЧ. ГР.	ШУЛЬГИНА	
ИНЖ.	КУКОВИЦА	
ИНЖ.	ЛЕВАЙКА	

КОТЕЛЬНАЯ С 3 КОТЛАМИ КВ-ГМ-35-150 И 3 КОТЛАМИ ДЕ-25-14ГМ. ЗАКРЫТАЯ СИСТЕМА ТЕПЛОСНАБЖЕНИЯ.

СТАДИЯ	ЛИСТ	ЛИСТОВ
Р	19	

ФОМ1... ФОМ5. ОПАЛУБКА И АРМИРОВАНИЕ.

ЛАТГИПРОПРОМ

24342-09 34 КОПИРОВАЛ ФОРМАТ А2

ИНВ. № ПОДЛ. | ПОДПИСЬ И ДАТА | ВЗАМ. ИНВ. №

Альбом 8

ОП1

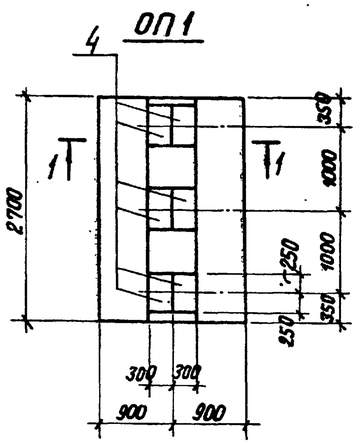

ОП2

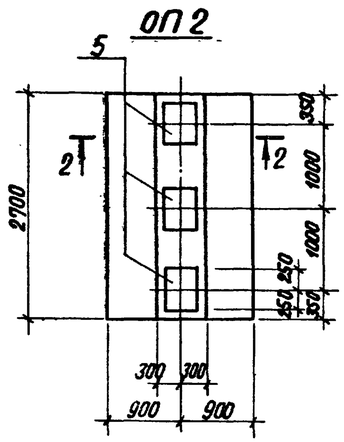

ОП3

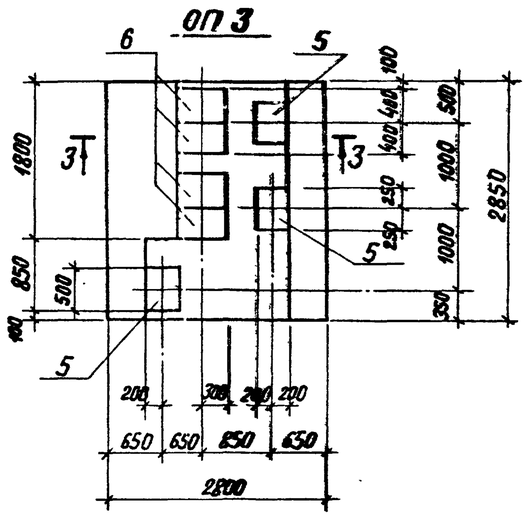

1 — 1

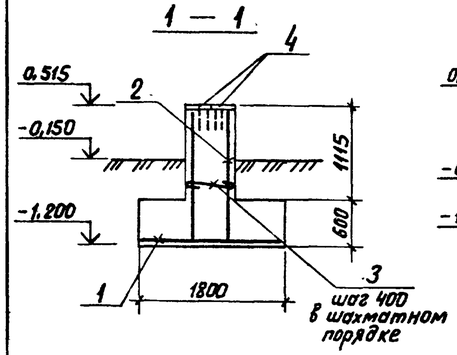

2 — 2

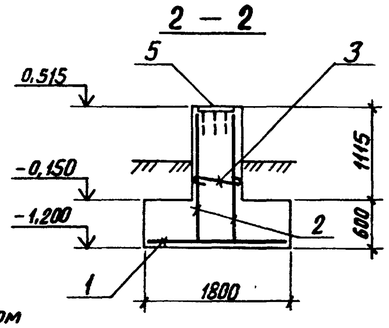

ОП4

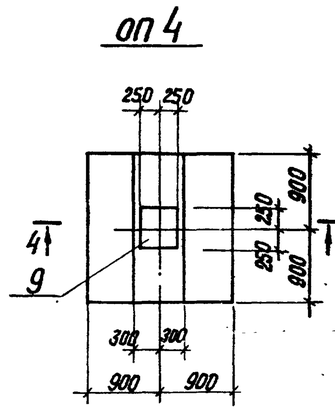

4 — 4

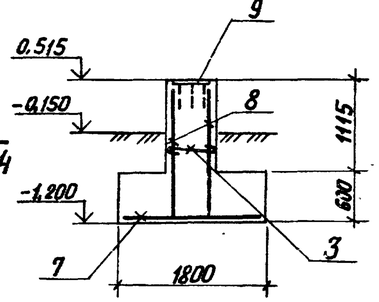

3 — 3

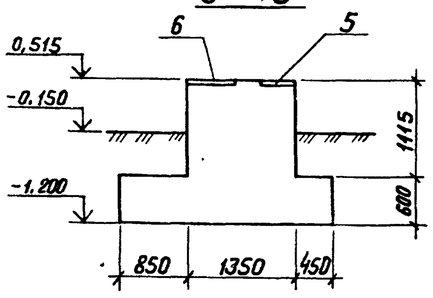

Ведомость деталей

Поз.	Эскиз
3	570

Спецификация на ОП4

Формат	Зона	Поз.	Обозначение	Наименование	Кол.	Примечание
				ОП4		
				Сборочные единицы		
				Сетки арматурные		
Б4		7	ГОСТ 23279-85	2С $\frac{8AIII-200}{8AIII-200}$ 175×175 $\frac{75}{75}$	1	
Б4		8	ГОСТ 23279-85	2С $\frac{8AIII-200}{8AIII-200}$ 265×175 $\frac{75}{25}$	2	
				Детали		
				А-I-6-ГОСТ 5781-82*		
А2		3*		ℓ = 670	10	
А4		9	1.400-15.В1.180-14	Изделие закладное МН 161-3	1	
				Материал		
				Бетон класса В15, F50	3,14	см. прим. п. 1, м³

* Позицию 3 см. ведомость деталей.

Спецификация на ОП1 ... ОП3

Формат	Зона	Поз.	Обозначение	Наименование	Кол.	Примечание
				ОП1		
				Сборочные единицы		
				Сетки арматурные		
Б4		1	ГОСТ 23279-85	2С $\frac{8AIII-200}{8AIII-200}$ 175×265 $\frac{25}{75}$	1	
Б4		2	ГОСТ 23279-85	2С $\frac{8AIII-200}{8AIII-200}$ 165×265	2	
				Детали		
				А-I-6-ГОСТ 5781-82*		
А2		3*		ℓ = 670	12	
А3		4	1.400-15.В1.170-14	Изделие закладное МН 154×3	6	
				Материал		
				Бетон класса В15, F50	4,71	см. прим. п. 1, м³
				ОП2		
				Сборочные единицы		
				Сетки арматурные		
Б4		1	ГОСТ 23279-85	2С $\frac{8AIII-200}{8AIII-200}$ 175×265 $\frac{25}{75}$	1	
Б4		2	ГОСТ 23279-85	2С $\frac{8AIII-200}{8AIII-200}$ 165×265	2	
				Детали		
				А-I-6-ГОСТ 5781-82*		
Б4		3*		ℓ = 670	12	
А3		5	1.400-15.В1.180-02	Изделие закладное МН 159×3	3	
				Материал		
				Бетон класса В15, F50	4,71	см. прим. п. 1, м³
				ОП3		
				Изделия закладные		
А4		5	1.400-15.В1.180-02	МН 159-3	3	
А4		6	1.400-15.В1.190-02	МН 163-3	4	
				Материал		
				Бетон класса В15, F50	8,9	см. прим. п. 1, м³

1. Выборка стали на ОП1... ОП4 дана на листе 17

Привязан

Инв. №

				ТП 903-1-277.90 КЖ3			
ГИП	Нидбальский						
Нач. отд.	Суттерский			Котельная с 3 котлами КВ-ГМ-35-150 и 3 котлами ДЕ-25-14 ГМ. Закрытая система теплоснабжения	Стадия	Лист	Листов
Н. контр.	Андриевская				Р	20	
Гл. констр.	Андриевская						
Нач. гр.	Шульгина			ОП1... ОП4. Опалубка и армирование.	ЛАТГИПРОПРОМ		
Инж.	Куковица						
Инж.	Левейка						

Копировал ВОг 24342-09 35 Формат А2

Инв. № подл. | Подпись и дата | Взам. инв. №

Альбом 8

Схема расположения элементов КТП

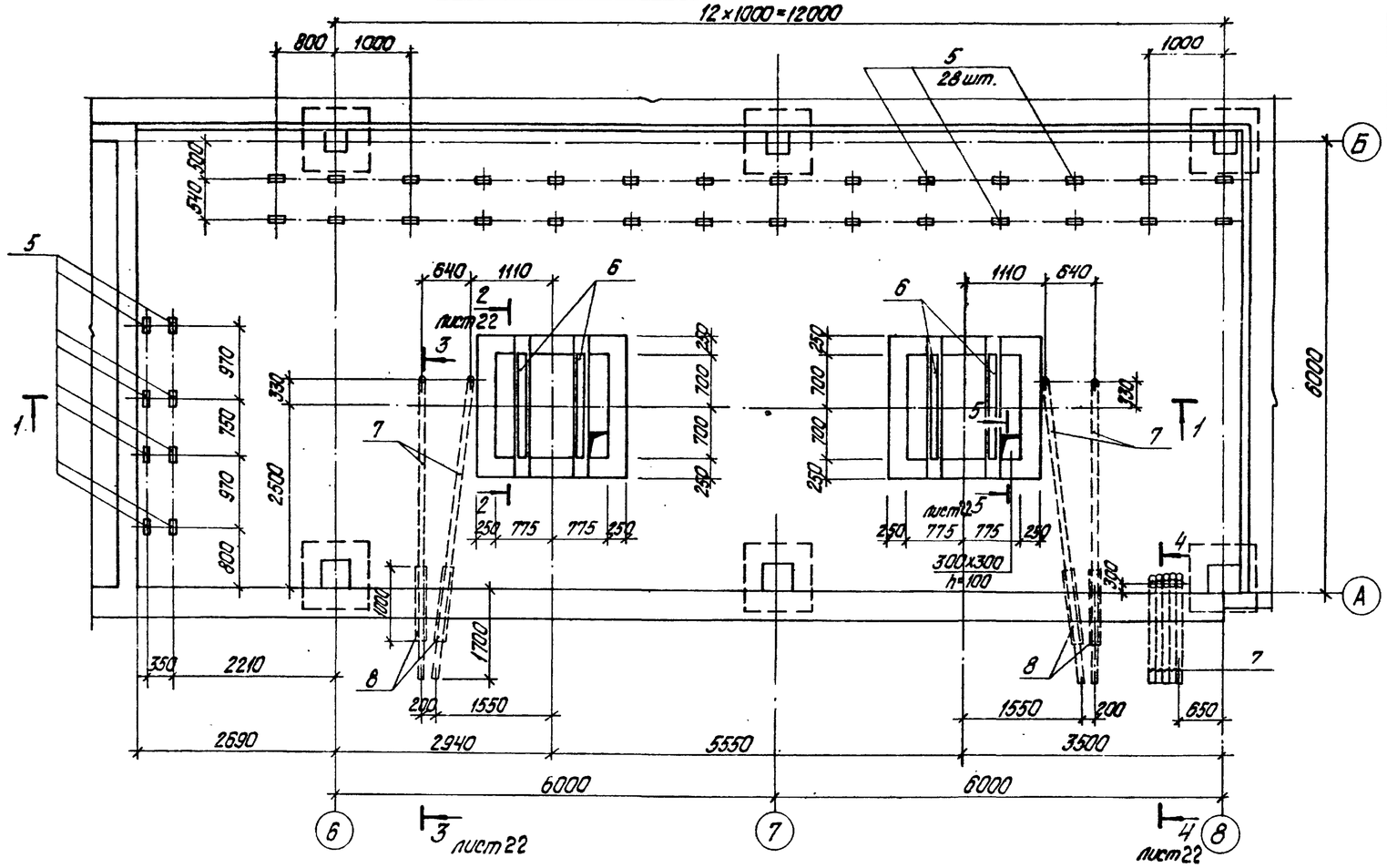

1 – 1

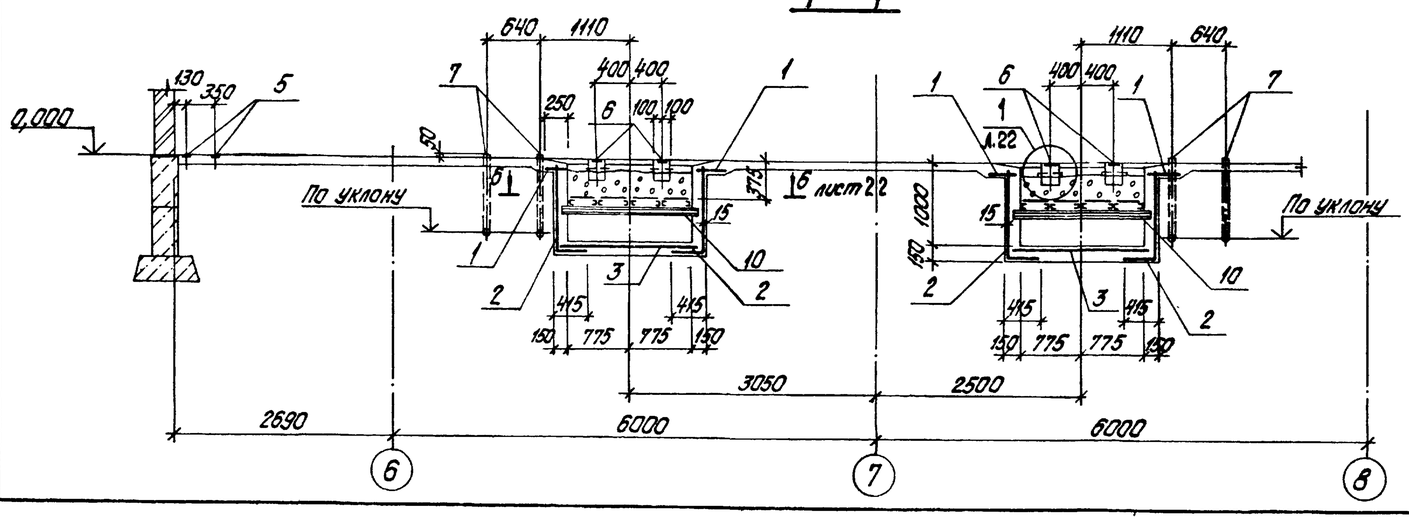

Спецификация к схеме расположения элементов КТП

Формат	Зона	Поз.	Обозначение	Наименование	Кол.	Примечание
				КТП		
				Сборочные единицы		
				Сетки арматурные		
БЧ		1	ГОСТ 23279-85	4Ср $\frac{8AIII-100}{8AIII-100}$ 75×1450 $\frac{50}{25}$	1	
А2		2*	ГОСТ 23279-85	4С $\frac{5BpI-100}{5BpI-100}$ 125×165	4	
БЧ		3	ГОСТ 23279-85	4С $\frac{5BpI-100}{5BpI-100}$ 165×180 $\frac{50}{25}$	2	
БЧ		17	ГОСТ 23279-85	4С $\frac{5BpI-100}{5BpI-100}$ 125×180 $\frac{50}{25}$	4	
А4		4	ТП 903-1-277.90 вып.8 КЖЗ.И.2.12	Каркас С1-2	8	
				Изделия закладные		
А4		5	1.400-15.В1.410-01	МН401-2	36	
А4		6	1.400-15.В1.110-10	МН104-3	5,6	м
БЧ		7		Труба ТВ90 ТУ6-19-051-249-79	45,4	м
БЧ		8		Труба $\frac{127\times10\times1000\ ГОСТ\ 10704-76*}{ВСт3кп2\ ГОСТ\ 10705-80}$	4	
				Труба 40×3,0 ГОСТ 3262-75		
БЧ		9		Р=300	8	
				Детали		
БЧ		10		Швеллер $\frac{12\ ГОСТ\ 8240-72*\ Р=1750}{ВСт3кп2\ ГОСТ\ 535-79*}$	4	
БЧ		11		Швеллер $\frac{8\ ГОСТ\ 8240-72*\ Р=1380}{ВСт3кп2\ ГОСТ\ 535-79*}$	16	
				А-I-8-ГОСТ 5781-82*		
БЧ		12		Р=360	392	
БЧ		13		Р=180	64	
БЧ		16		Р=50	2	
БЧ		15		Лист $\frac{40\times150\times130\ ГОСТ\ 19903-74*}{ВСт3кп2\ ГОСТ\ 14637-79}$	2	
БЧ		14		Труба $\frac{76\times3,0\ ГОСТ\ 10704-76*}{ВСт3кп2\ ГОСТ\ 10705-80}$	0,6	м
				Материал		
				Бетон В15 ГОСТ 25192-82	30	м²

* Позицию 2 смотри ведомость деталей

Ведомость деталей

Поз.	Эскиз
2	

Привязан

Инв. №

				ТП 903-1-277.90 КЖЗ			
ГИП	Жидальский						
Нач.отд.	Гуттерерский			Котельная с 3 котлами КВ-ГМ-35-150 и 3 котлами ДЕ-25-14ГМ. Закрытая система теплоснабжения.	Стадия	Лист	Листов
Н.контр.	Андриевская				Р	21	
Гл.конст.	Андриевская			Схема расположения элементов КТП	ЛАТГИПРОПРОМ		
Нач.гр.	Шульгина						
Инж.	Куковица						
Инж.	Левейка						

Копировал Дубкова 24342-09 36 Формат А2

Инв. № подл. | Подпись и дата | Взам. инв. №

Альбом 8

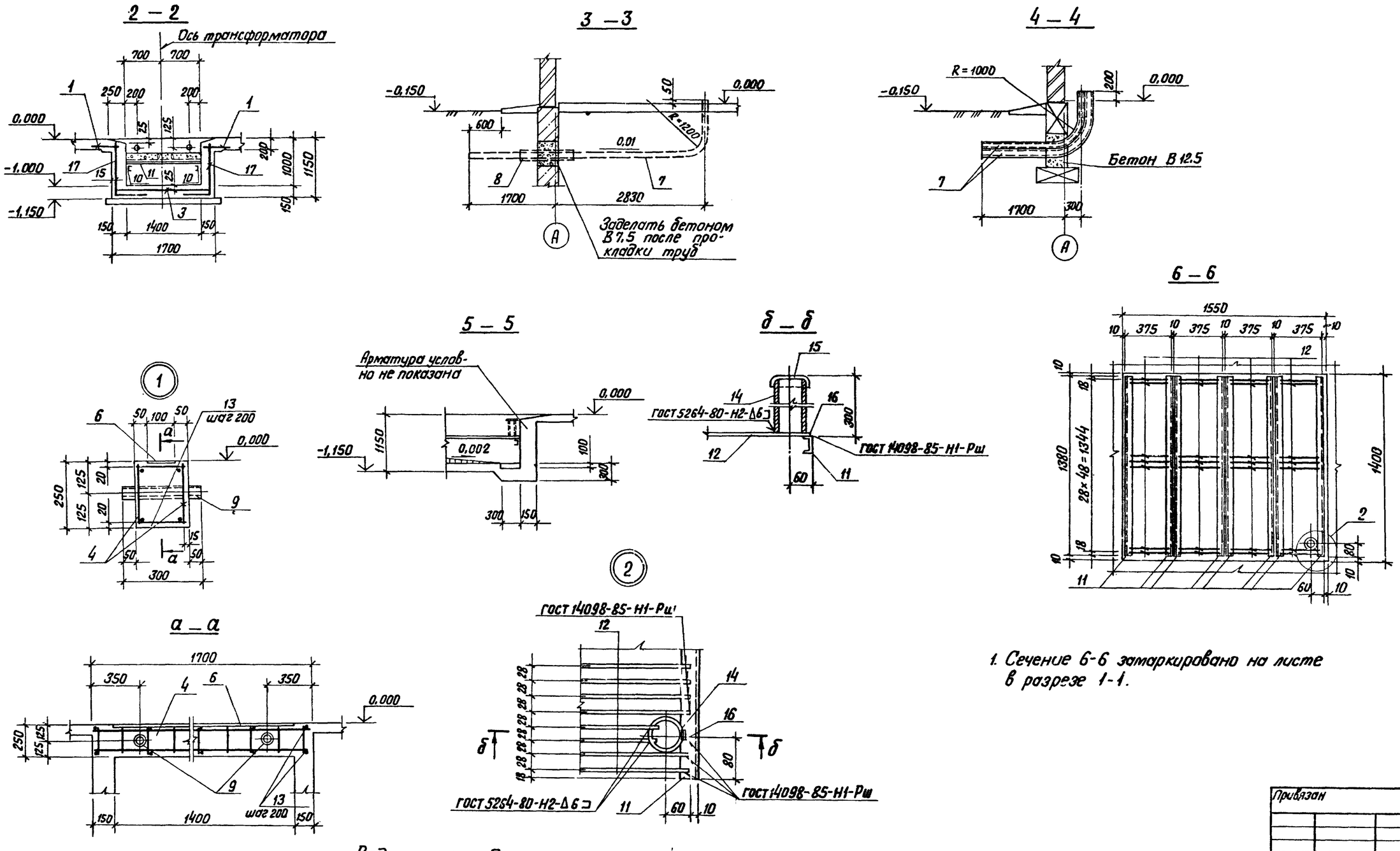

1. Сечение 6-6 замаркировано на листе в разрезе 1-1.

Ведомость расхода стали на элемент, кг

Марка элемента	Изделия арматурные									Изделия закладные														Общий расход
	Арматура класса								Всего	Арматура класса		Прокат марки											Всего	
	Вр I		А I			А III				А III		Вст. 3 кп 2												
	ГОСТ 6727-85		ГОСТ 5781-82*							ГОСТ 5781-82*		ГОСТ 19903-74*		ГОСТ 3262-75*		ГОСТ 10704-76*			ГОСТ 8240-72*					
	ф5	Итого	ф6	ф8	Итого	ф8		Итого		ф8	Итого	δ=6	Итого	ДН 40×3,0	Итого	ДН 127×3	ДН 76×3	Итого	С 8	С 12	Итого			
КТП	71,3	71,3	4,9	60,3	65,2	55,1		55,1	191,6	16,5	16,5	48,1	48,1	9,2	9,2	40,7	3,2	43,9	155,7	72,8	228,5	346,2		537,8

Привязан

Инв. №

ГИП	Нидбальский		
Нач.отд.	Гуттерерский		
Н.контр.	Андрцевская		
Гл.констр.	Андриевская		
Нач.гр.	Шульгина		
Инж.	Куковица		
Инж.	Левейка		

ТП 903-1-277.90 КЖ3

Котельная с 3 котлами КВ-ГМ-35-150 и 3 котлами ДЕ-25-14ГМ. Закрытая система теплоснабжения

Схема расположения элементов КТП Разрезы 2-2 ... 5-5

Стадия	Лист	Листов
Р	22	

ЛАТГИПРОПРОМ

Копировал В.Бур 24342-09 37 Формат А2

Инв. № подл. | Подпись и дата | Взам. инв. №

Альбом 8

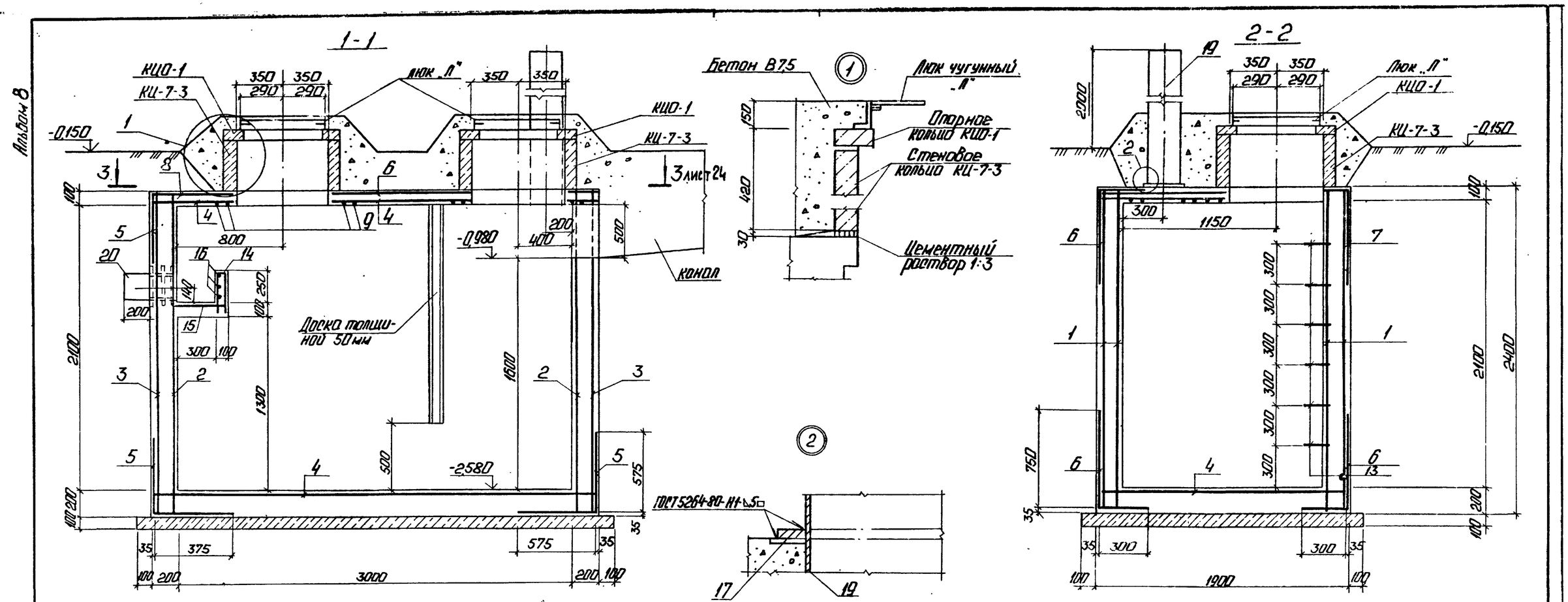

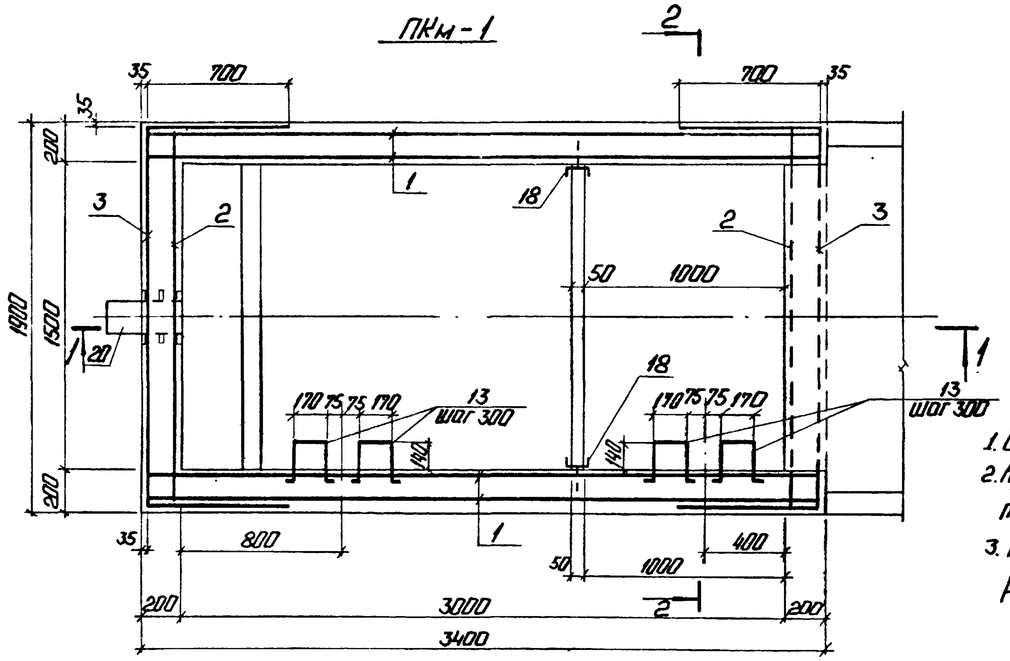

Спецификация к схеме расположения продувочного колодца ПКм-1

Марка, поз.	Обозначение	Наименование	Кол.	Масса ед., кг	Примечание
КЦ-7-3	3.900-3 Вып. 7 ч. 1,2	кольцо стеновое КЦ-7-3	2	130	
КЦО-1	3.900-3 Вып. 7 ч. 1,2	кольцо опорное КЦО-1	2	50	
Люк „Л"	ГОСТ 3634-79	Люк чугунный легкий Люк „Л"	2	70	

1. Спецификацию на ПКм-1 см на листе 24
2. Арматуру в местах прокладки труб резать по месту.
3. После прокладки труб проем забетонировать бетоном В15.

Согласовано
Отдел ТМ
Шостак
Взам. инв. №
Подп. и дата
Инв. № подл.

Привязан
Инв. №

ТП 903-1-277.90 КЖ 3

ГИП	Нидбальский	
Нач. отд.	Гуттерерская	
Н. контр.	Шульгина	
Гл. констр.	Андриевская	
Рук. гр.	Шульгина	
Вед. инж.	Зайцев	
Констр.	Канькова	

Котельная с 3 котлами КВ-ТМ-35-150 и 3 котлами ДЕ-25-14ГМ. Закрытая система теплоснабжения.

Продувочный колодец ПКм 1. Разрезы 1-1; 2-2.

Стадия	Лист	Листов
Р	23	

ЛАТГИПРОПРОМ

Копировал: 24342-09 38 Формат А2

Альбом 8

3-3

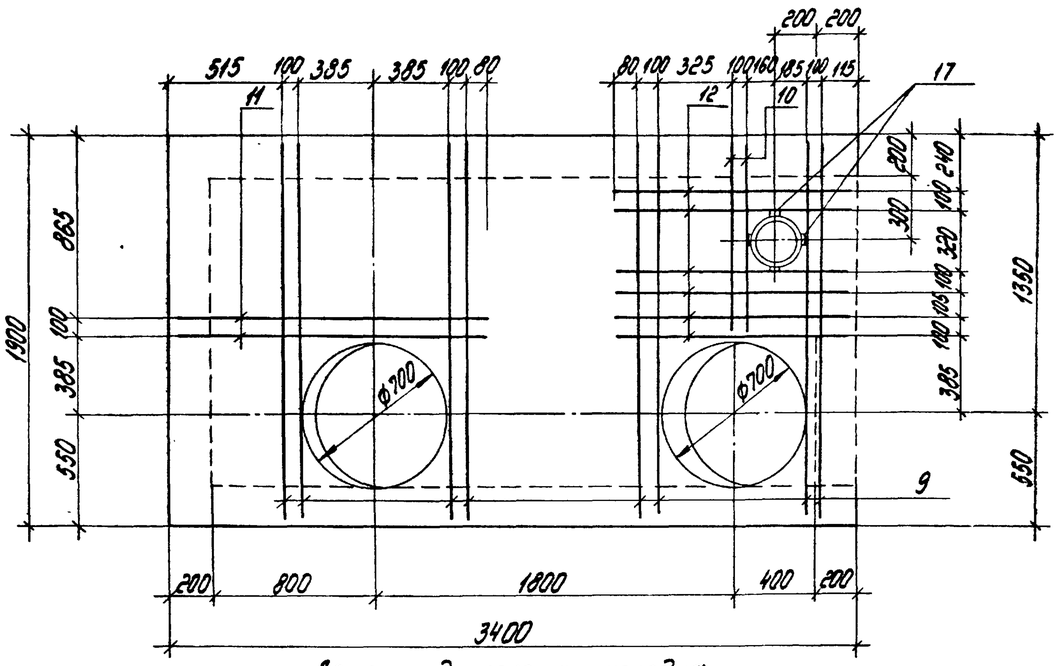

Деталь гидроизоляции колодца для площадок с грунтовыми водами

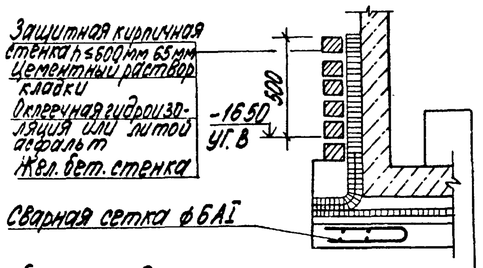

Железобетонное днище	
Защитный слой из цементного раствора состава 1:3	-20 мм
Оклеечная гидроизоляция или асфальтобетон	
Выравнивающий слой из цементного раствора состава 1:3	-20 мм
Подготовка из бетона В7.5	-100 мм

Ведомость деталей

Поз.	Эскиз
13	170; 250; 240; 250; 240
14	360; 70; 360
15	550; 250; 80

1. Внутренние поверхности зажелезнить по свежему бетону.
2. Для площадок с грунтовыми водами, при производстве работ, водопонижение не прекращать до выполнения обваловки. Гидроизоляцию днища и стенок выполнять по детали на листе, 24.

Спецификация продувочного колодца ПКМ-1

Формат	Зона	Поз.	Обозначение	Наименование	Кол.	Примечание
				ПКМ 1		
				Сборочные единицы и детали		
				Сетки арматурные		
БЧ		1	ГОСТ 23279-85	4С $\frac{8АIII-100}{8АIII-100}$ 235×335 $\frac{25}{25}$	4	
БЧ		2	ГОСТ 23279-85	4С $\frac{8АIII-100}{8АIII-100}$ 185×235 $\frac{25}{25}$	2	
БЧ		3	ГОСТ 23279-85	4С $\frac{8АIII-100}{8АIII-100}$ 240×325 $\frac{25}{50}$	2	
БЧ		4	ГОСТ 23279-85	4С $\frac{8АIII-100}{8АIII-100}$ 185×335 $\frac{25}{25}$	2	См. примеч. п.2
БЧ		5	ГОСТ 23279-85	4С $\frac{8АIII-100}{8АIII-100}$ 115×185 $\frac{25}{25}$	3	
БЧ		6	ГОСТ 23279-85	4С $\frac{8АIII-100}{8АIII-100}$ 105×335 $\frac{25}{25}$	4	
БЧ		7	ГОСТ 23279-85	4С $\frac{8АIII-100}{8АIII-100}$ 90×335 $\frac{25}{50}$	1	
БЧ		8	ГОСТ 23279-85	4С $\frac{8АIII-100}{8АIII-100}$ 60×335 $\frac{25}{50}$	1	
				Детали		
				А-III-16 ГОСТ 5781-82		
БЧ		9		ℓ=1850	8	
БЧ		10		ℓ=950	2	
БЧ		11		ℓ=1540	2	
БЧ		12		ℓ=1140	6	
				А-I-20 ГОСТ 5781-82		
БЧ		13*		ℓ=1150	12	
				А-I-6 ГОСТ 5781-82		
БЧ		14*		ℓ=790	16	
БЧ		15*		ℓ=950	16	
БЧ		16		ℓ=4500		м
				Изделие закладное		
А4		17	3.400-6/76	МН3-4	4	
А4		18	ТП 903-1-277.90 КЖ3.И2.2	МН2	2	
А4		19	ТП 903-1-277.90 КЖ.3.И2.3	МН3	1	
А4		20	ТП 903-1-277.90 КЖ3.И2.4	МН4	1	
				Бетон В15 ГОСТ 25192-82		
				W6. F50.	5,97	м³

* поз. 13, 14, 15 смотри ведомость деталей

Ведомость расхода стали на элемент, кг

Марка элемента	Изделия арматурные									Изделия закладные									Общий расход
	Арматура класса								Всего	Арматура класса		Прокат марки						Всего	
	АI				АIII					АIII									
	ГОСТ 5781-82*									ГОСТ 5781-82*		ГОСТ 8240-72	ГОСТ 19903-74*		ГОСТ 8732-78				
	ф6	ф20		Итого	ф8	ф16		Итого		ф8	Итого	[14	-б6	-б10	тр. ф245×5	тр. ф273×8	Итого		
ПКМ1	7.18	34,1		41,28	758,2	42,1		800,3	841,58	3,69	3,89	40,6	1.71	16,83	81,4	21,1	161,64	165,33	1006,91

Привязан

Инв. №

ГИП	Нидбальский		
Нач.отд.	Гуттерерский		
Н.контр.	Шульгина		
Гл.констр.	Андриевская		
Рук. гр.	Шульгина		
Вед.инж.	Зайцев		
Констр.	Конькова		

ТП 903-1-277-90 КЖ3

Котельная с 3 котлами КВ-ГМ-35-150 и 3 котлами ДЕ-25-14ГМ. Закрытая система теплоснабжения

Стадия	Лист	Листов
Р	24	

Продувочный колодец ПКМ1 Разрез 3-3

ЛАТГИПРОПРОМ

Согласовано

Отдел ТМ Шостак

Взам. инв. №

Подпись и дата

Инв. № подл.

Копировал 24342-09 39 формат А2

Альбом 8

Схема расположения фундаментов

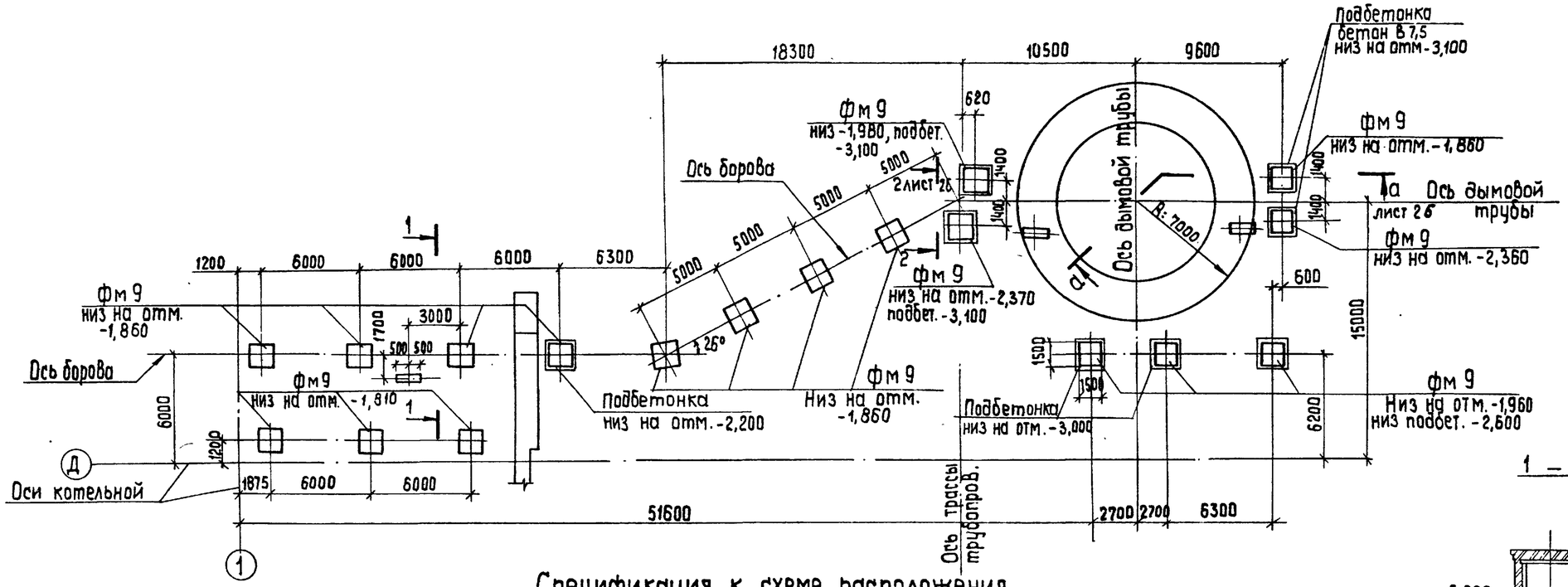

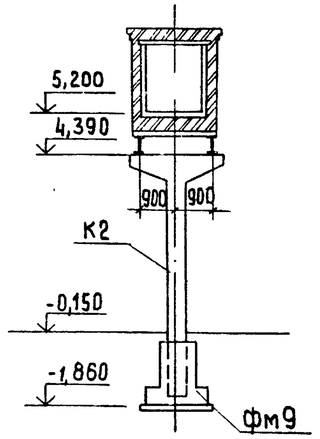

Спецификация к схеме расположения фундаментов борова.

Марка, поз.	Обозначение	Наименование	Кол.	Масса ед., кг	Примечание
Фм9	лист 8	фундамент монолитный Фм9	18		

1. Под монолитные фундаменты выполнить подготовку из тощего бетона В 3,5 толщиной 100 мм по выравненному основанию. При водонасыщенных грунтах подготовку выполнить из уплотненного слоя щебня толщиной 100 мм, пролитого битумом до полного насыщения; боковые поверхности фундаментов, защитить 2 слоями битумной мастики по холодной огрунтовке. При агрессивных водах защита назначается при привязке проекта в соответствии со СНиП 2.03.11-85.
2. Фундамент дымовой трубы см. ТП 907-2-241 низ на отм. -4,000.
3. Таблица нагрузок на фундамент составлена для I района по скоростному напору ветра, по весу снегового покрова для III района по СНиП 2.01.07-85 (лист 26).
4. Обратную засыпку котлована фундамента дымовой трубы до уровня подошвы фундаментов борова выполнять минеральным грунтом без органических включений с послойным уплотнением при оптимальной влажности.

Коэффициент стандартного уплотнения принимается 0,98, наибольший удельный вес сухого грунта (объемный вес скелета) в пределах 1,6...1,7 т/м³, который назначается, как и процент влажности, в зависимости от вида грунта основания и обратной засыпки.
Производство работ выполнять в соответствии с „Инструкцией по устройству обратных засыпок" грунта в стесненных местах - СНиП 3.02.01-87

5. Закладку фундаментов борова и здания разрешается выполнять только после проверки физико-механических свойств грунтов подсыпки на глубину не менее 1,5 м ниже подошвы фундаментов.
Они должны быть в пределах E=15-12 МПА; $C^H \approx 2$ КПа, $\varphi = 28°$.
6. Расход бетона: - В 12,5 на фундаменты стремянок - 0,9 м³
- В 7,5 на полбетонки фундаментов - 12,5 м³

Согласовано: ТМ Мишуров, ГП Сиркис

Инв. № подл. | Подп. и дата | Взам. инв. №

Привязан

Инв. №

ГИП	Нидбальский		
Нач. отд.	Гуттерерский		
Н. контр.	Шульгина		
Гл. констр.	Андриевская		
Рук. гр.	Шульгина		
Вед. инж.	Зайцев		
Инж.	Зуева		

ТП 903-1-277.90 КЖ 3

Котельная с 3 котлами КВ-ГМ-35-150 и 3 котлами ДЕ-25-14 ГМ. Закрытая система теплоснабжен.

Стадия	Лист	Листов
Р	25	

Боров. Схема расположения фундаментов. Разрез 1-1.

ЛАТГИПРОПРОМ

24342-09 40 формат А2

Альбом 8

Схема расположения колонн

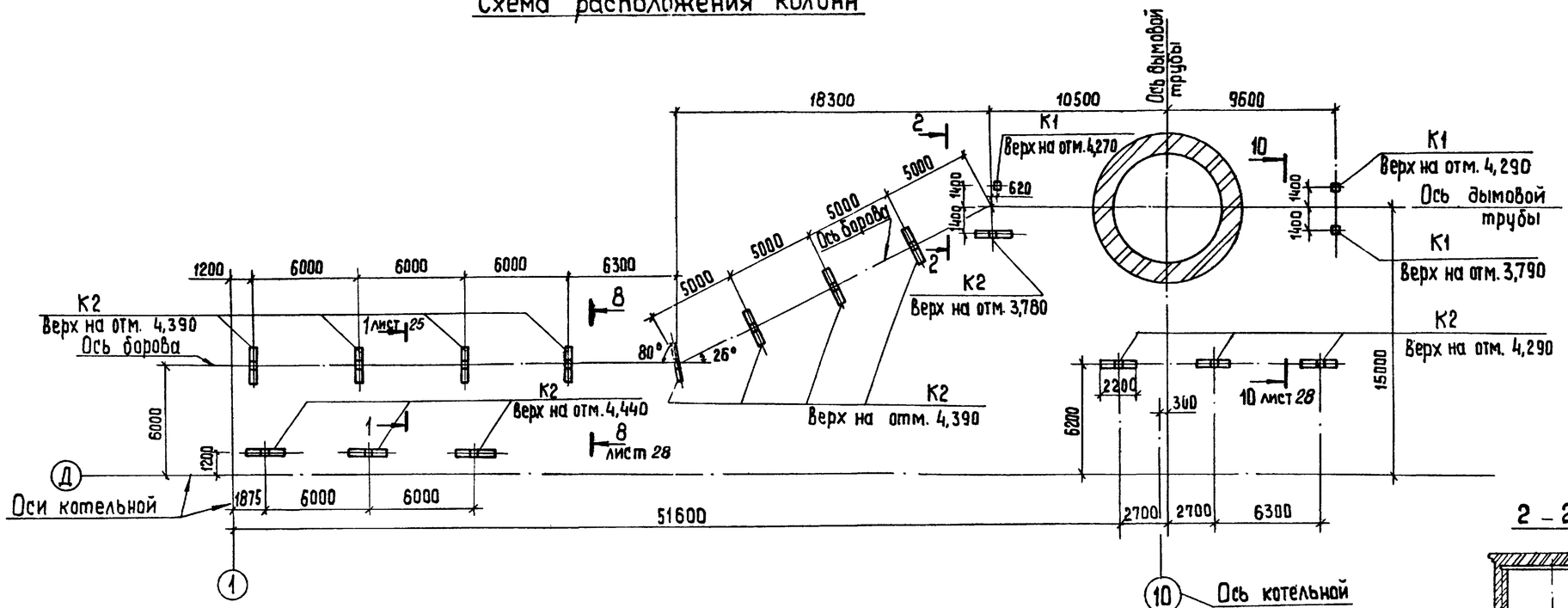

Спецификация к схеме расположения колонн

Марка поз.	Обозначение	Наименование	Кол.	Масса ед. кг.	Примечание
		Колонны			
К1	3.015-2/82 Вып. II-4	К 25-12	3	2300	
К2	3.015-2/82 Вып. II-2	К7-1	15	3200	

Схема нагрузок на фундаменты
(направление Y - Y соответствует оси борова)

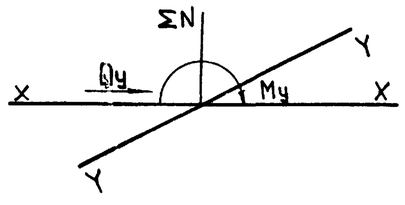

Таблица расчетных нагрузок на фундаменты
(в уровне обреза фундамента)

Марка фундамента	Постоянные длительные нагрузки		Нагрузки от снегового покрова		Ветровые нагрузки	
	N кН		N кН		My кНм	Qy кН
Фм9	272,2		43,2		34,8	7,4

а – а

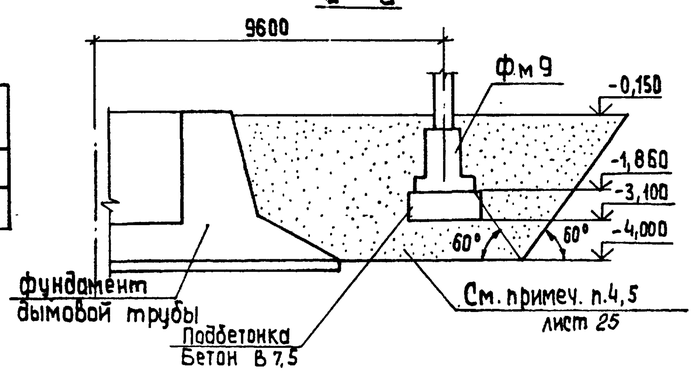

2 – 2

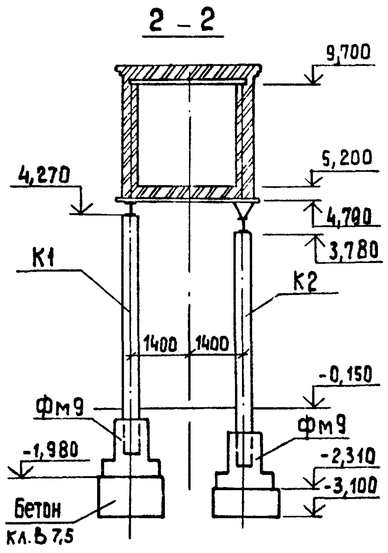

Привязан

Инв. №

ТП 903-1-277.90			КЖ 3
ГИП	Нидбальский		
Нач.отд	Куттерерский		
Н.контр.	Шульгина		
Гл.констр.	Андриевская		
Рук. гр.	Шульгина		
Вед.инж.	Зайцев		
Инж.	Зуева		

Котельная с 3 котлами КВ-ГМ-35-150 и 3 котлами ДЕ-25-14 ГМ. Закрытая система теплоснабжения

Стадия	Лист	Листов
Р	26	

Боров. Схема расположения колонн. Разрез 2-2.

ЛАТГИПРОПРОМ

Согласовано: ГП Сиркис

Инв. № подл. | Подп. и дата | Взам. инв. №

Копировал 38 24342-09 41 формат А2

Альбом 8

Схема расположения плит покрытия

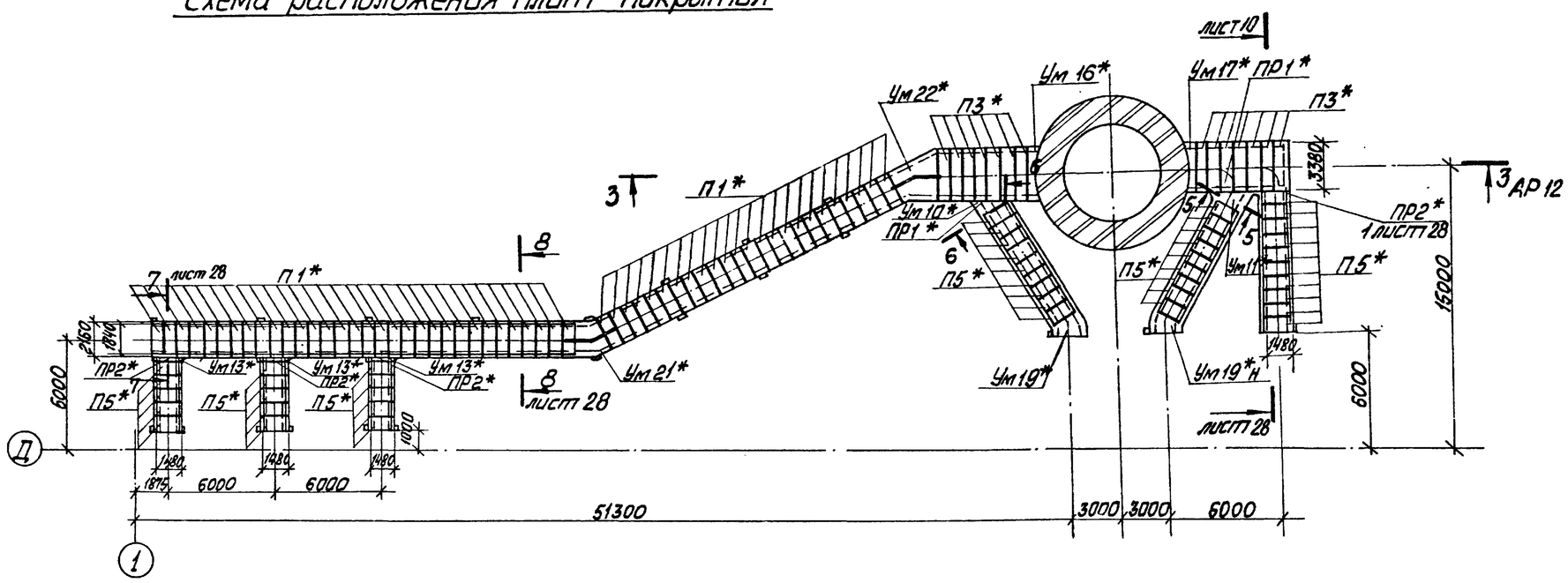

Схема расположения плит перекрытия

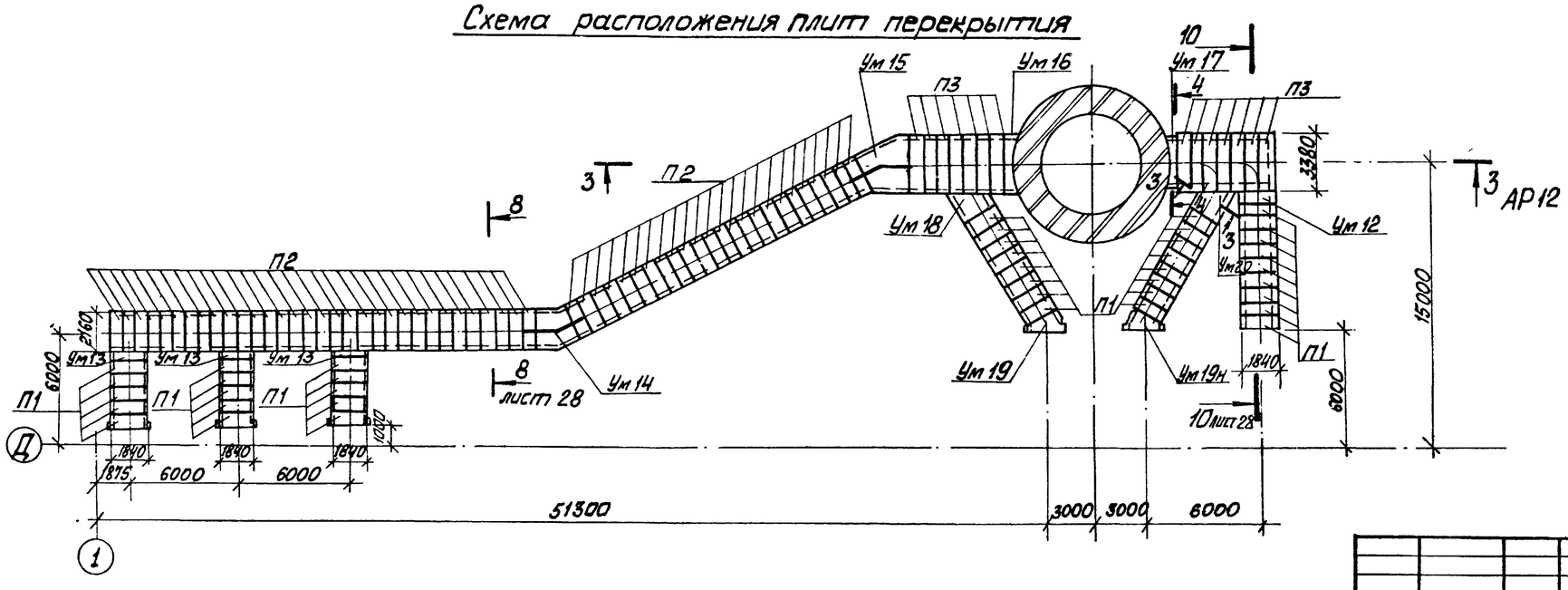

1. Спецификация элементов см. лист 30.
2. Разрезы даны на листе КЖ3 л. 28, кроме оговоренных.

Согласовано
ГП
Инв. № подл. | Подп. и дата | Взам. инв. №

Привязан

Инв. №

ГИП	Лидвальский		ТП 903-1-277.90	КЖ3
Нач. отд.	Гуттерерский			
Н. контр.	Шульгина		Котельная с 3 котлами КВ-ГМ-35-150 и 3 котлами ДЕ-25-14ГМ. Закрытая система теплоснабжения	Стадия: Р; Лист: 27; Листов:
Гл. конст.	Андриевская			
Рук. гр.	Шульгина		Боров. Схема расположения плит покрытия и перекрытия	ЛАТГИПРОПРОМ
Вед. инж.	Зайцев			
Инж.	Зуева			

Копировал 24342-09 42 Формат А2

Альбом 8

8 – 8

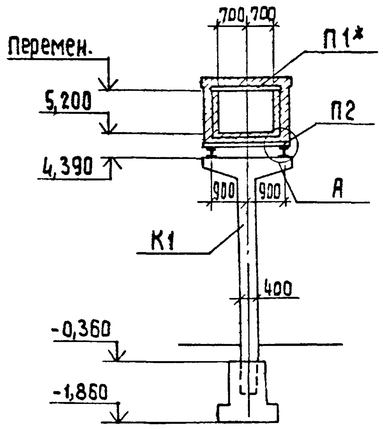

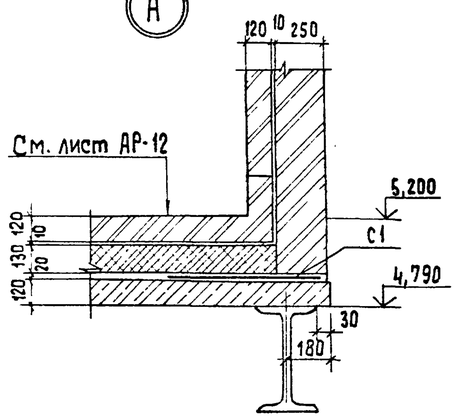

3 – 3

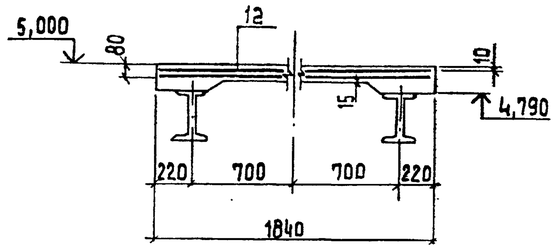

4 – 4

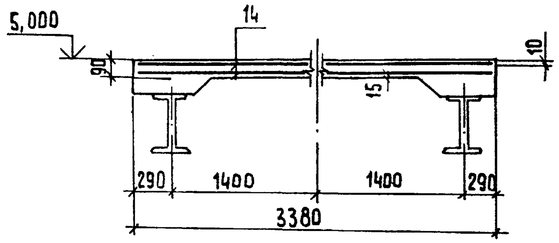

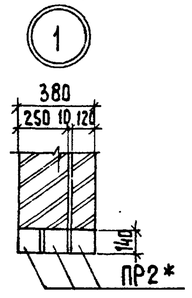

7 – 7

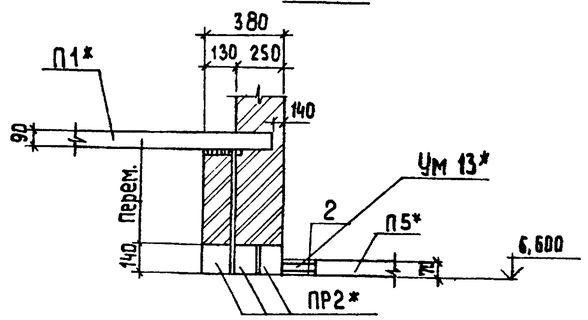

5 – 5

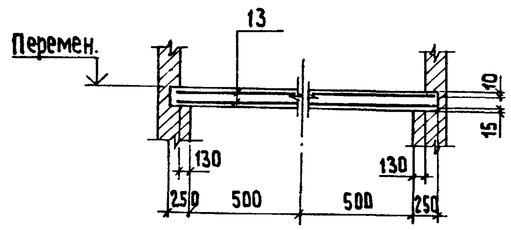

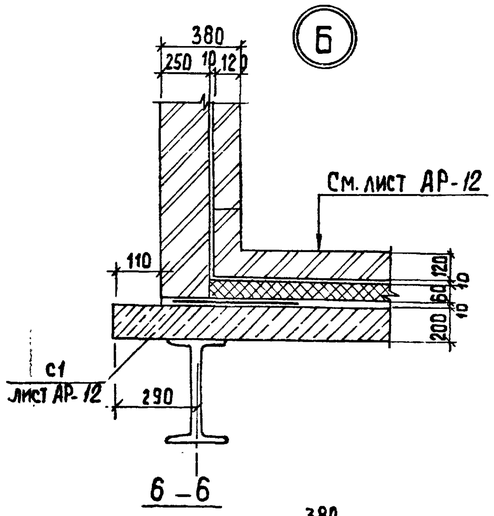

6 – 6

10 – 10

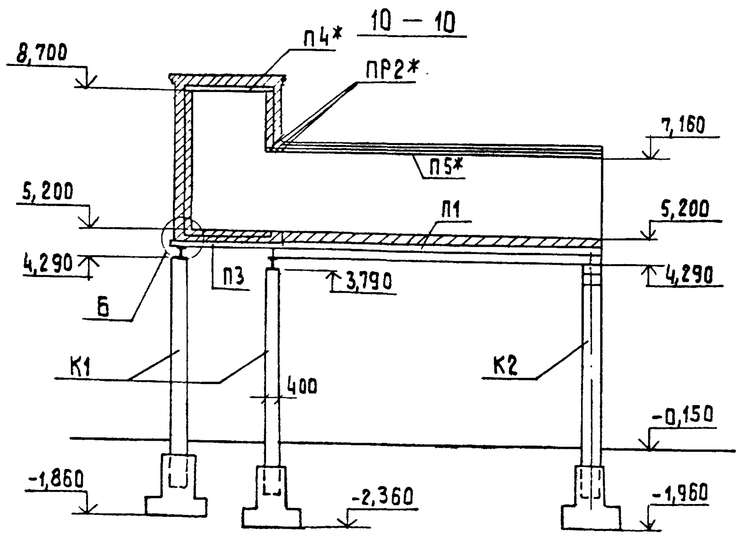

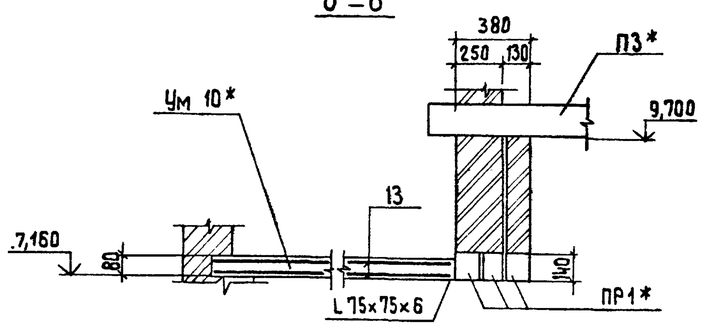

Ведомость расхода стали на элемент, в кг

Марка элемента	Изделия арматурные				Всего	Общий расход
	Арматура класса А III ГОСТ 5781-82*					
	ф 8			Итого		
Ум 10*	33,4				33,4	33,4
Ум 11*	33,4				33,4	33,4
Ум 12	17,7				17,7	17,7
Ум 13	7,24				7,24	7,24
Ум 13*	7,81				7,81	7,81
Ум 14	154				154	154
Ум 15	325				325	325
Ум 16	20,9				20,9	20,9
Ум 16*	17,2				17,2	17,2
Ум 17	33,4				33,4	33,4
Ум 17*	30,6				30,6	30,6
Ум 18	40,5				40,5	40,5
Ум 19	34,9				34,9	34,9
Ум 20	40,5				40,5	40,5
Ум 21*	154				154	154
Ум 22*	325				325	325

Спецификация монолитного участка Ум 12

Форм.	Зона	Поз.	Обозначение	Наименование	Кол.	Примечание
				Монолитный участок Ум 12		
				Сборочные единицы		
				Сетки арматурные		
БЧ		16	ГОСТ 23279-85	4С $\frac{8Aiii-100}{8Aiii-100}$ 180×60	2	Вырезать по месту
				Материалы		
				Бетон В 15 ГОСТ 25192-82		0,1 м³

Привязан

Инв. №

Инв. № подл. | Подп. и дата | Взам. инв. №

ГИП	Нифонтьский		ТП 903-1-277.90 КЖ3
Нач. отд.	Гуттерерский		
Н. контр.	Шульгина		Котельная с 3 котлами КВ-ГМ-35-150 и 3 котлами ДЕ-25-14 ГМ Закрытая система теплоснабжения
Гл. констр.	Андриевская		Стадия Р; Лист 28; Листов
Рук. гр.	Шульгина		Боров. Узлы А, Б, 1 разрезы 3-3; 4-4; 5-5; 6-6; 7-7; 8-8; 10-10.
Вед. инж.	Зайцев		ЛАТГИПРОПРОМ
Инж.	Зуева		

Копировал Зд 24342-09 43 формат А2

Альбом 8

Ум 13, Ум 13*

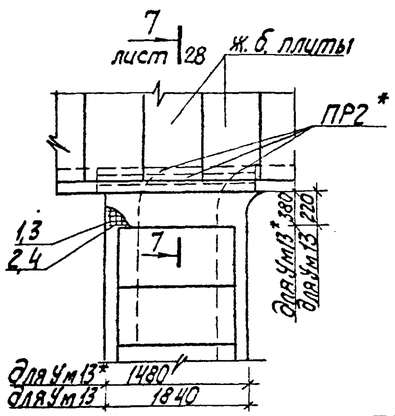

Ум 22*; Ум 15

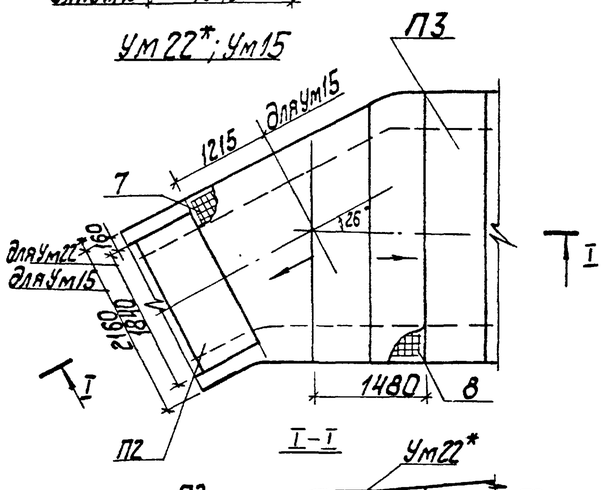

Ум 21*, Ум 14

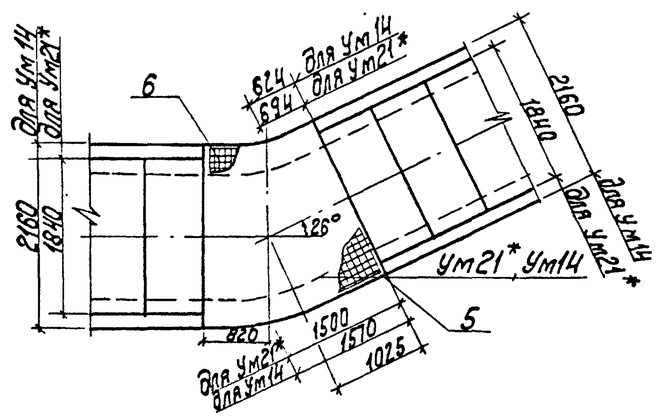

Спецификация на монолитные участки

Формат	Зона	Поз.	Обозначение	Наименование	Кол.	Примечание
				Монолитный участок Ум13*		
				Сборочные единицы		
				Детали		
				ф8 A III ГОСТ 5781-82		
Б4		1		ℓ=350	28	0,1 кг
Б4		2		ℓ=1450	8	0,54кг
				Материалы		
				Бетон В15 ГОСТ25192-82		0,04м³
				Монолитный участок Ум13		
				Сборочные единицы		
				Детали		
				ф8 A III ГОСТ 5781-82		
Б4		3		ℓ=200	36	0,05кг
Б4		4		ℓ=1800	6	0,69кг
				Материалы		
				Бетон В15 ГОСТ25192-82		0,03м³
				Монолитный участок Ум21*		
				Сборочные единицы		
				Сетки арматурные		
Б4		5	ГОСТ 23279-85	4С 8A III-100 / 8A III-100 215×230 25/50	2	вырезать по месту
				Материалы		
				Бетон В15 ГОСТ25192-82		0,6 м³
				Монолитный участок Ум14		
				Сборочные единицы		
				Сетки арматурные		
Б4		6	ГОСТ 23279-85	4С 8A III-100 / 8A III-100 215×230 25/50	2	вырезать по месту
				Материалы		
				Бетон В15 ГОСТ25192-82		0,6 м³
				Монолитный участок Ум15		
				Сборочные единицы		
				Сетки арматурные		
Б4		7	ГОСТ 23279-85	4С 8A III-100 / 8A III-100 335×320 50/25	2	вырезать по месту
				Материалы		
				Бетон В15 ГОСТ25192-82		21м³
				Монолитный участок Ум22*		
				Сборочные единицы		
				Сетки арматурные		
Б4		8	ГОСТ 23279-85	4С 8A III-100 / 8A III-100 315×325	2	вырезать по месту
				Материалы		
				Бетон В15 ГОСТ25192-82		1,6 м³
				Монолитный участок Ум 16, Ум 16*		
				Сборочные единицы		
				Сетки арматурные		
Б4		9	ГОСТ 23279-85	4С 8A III-100 / 8A III-100 330×40	2	вырезать по месту
				Материалы		
				Бетон В15 ГОСТ25192-82		0,26 м³
				Сетки арматурные		
Б4		10	ГОСТ 23279-85	4С 8A III-100 / 8A III-100 275×40 50/25	2	вырезать по месту
				Материалы		
				Бетон В15 ГОСТ25192-82		0,18 м³
				Монолитный участок Ум17*		
				Сборочные единицы		
				Сетки арматурные		
Б4		11	ГОСТ 23279-85	4С 8A III-100 / 8A III-100 310×65 25/50	2	вырезать по месту
				Материалы		
				Бетон В15 ГОСТ25192-82		0,32 м³
				Монолитный участок Ум18, Ум20		
				Сборочные единицы		
				Сетки арматурные		
Б4		12	ГОСТ 23279-85	4С 8A III-100 / 8A III-100 180×145 25/50	2	вырезать по месту
				Материалы		
				Бетон В15 ГОСТ25192-82		0,23 м³
				Монолитный участок Ум10*, Ум11*		
				Сборочные единицы		
				Сетки арматурные		
Б4		13	ГОСТ 23279-85	4С 8A III-100 / 8A III-100 175×125	2	вырезать по месту
				Материалы		
				Бетон В15 ГОСТ25192-82		0,15 м³
				Монолитный участок Ум19, Ум19н, Ум13*, Ум17, Ум19н*		
				Сборочные единицы		
				Сетки арматурные		
Б4		14	ГОСТ 23279-85	4С 8A III-100 / 8A III-100 335×65	2	вырезать по месту
				Материалы		
				Бетон В15 ГОСТ25192-82		0,44 м³
				Сетки арматурные		
Б4		15	ГОСТ 23279-85	4С 8A III-100 / 8A III-100 170×130	2	вырезать по месту
				Материалы		
				Бетон В15 ГОСТ25192-82		0,15 м³

1. Спецификация на монолитный участок Ум 12 см. лист 28.

привязан

Инв. №

		ТП 903-1-277.90	КЖ3
ГИП	Нудальский		
Начотд	Гутерерский	Котельная с 3 котлами КВ-ГМ-35-150 и 3 котлами ДЕ-25-14ГМ. Закрытая система теплоснабжения	Стадия Р; Лист 29; Листов
Н.контр.	Шульгина		
Т.констр.	Андреевская		
Рук.гр.	Шульгина	Боров. Монолитные участки Ум13, Ум13*, Ум14, Ум15, Ум21*, Ум22	ЛАТГИПРОПРОМ
Вед.инж.	Зайцев		
Инжен.	Зуева		

Копировал 24342-09 44 Формат А2

Согласовано

Инв. № подл. | Подп. и дата | Взам. инв. №

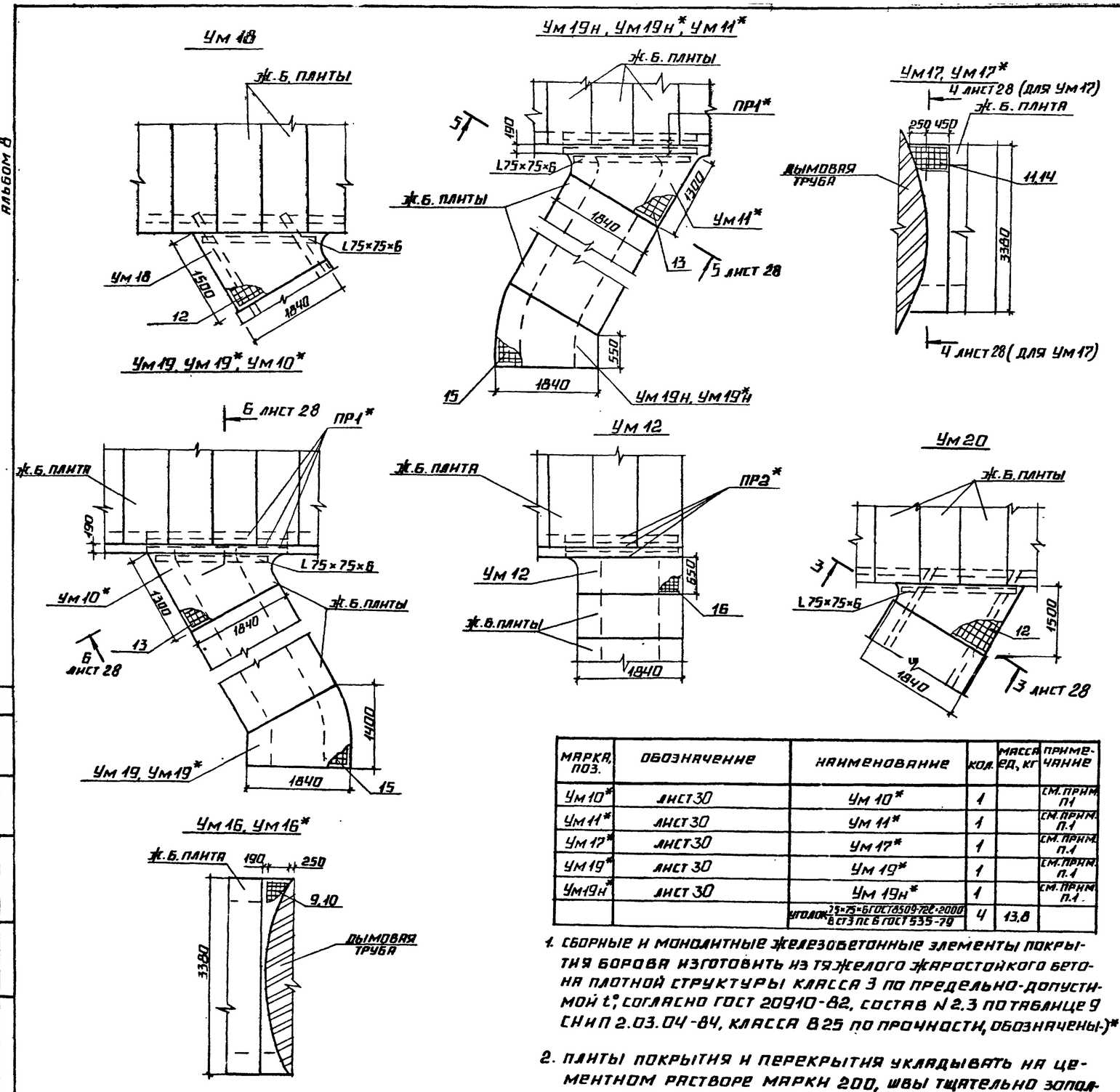

МАРКА, ПОЗ.	ОБОЗНАЧЕНИЕ	НАИМЕНОВАНИЕ	КОЛ.	МАССА ЕД., КГ	ПРИМЕЧАНИЕ
Ум 10*	лист 30	Ум 10*	1		см. прим. п1
Ум 11*	лист 30	Ум 11*	1		см. прим. п.1
Ум 17*	лист 30	Ум 17*	1		см. прим. п.1
Ум 19*	лист 30	Ум 19*	1		см. прим. п.1
Ум 19н*	лист 30	Ум 19н*	1		см. прим. п.1
		уголок 75×75×6 ГОСТ 8509-72 ℓ=2000 / в ст3 пс 6 ГОСТ 535-79	4	13,8	

1. Сборные и монолитные железобетонные элементы покрытия борова изготовить из тяжелого жаростойкого бетона плотной структуры класса 3 по предельно-допустимой t°, согласно ГОСТ 20910-82, состав N 2.3 по таблице 9 СНиП 2.03.04-84, класса В25 по прочности, обозначены-)*

2. Плиты покрытия и перекрытия укладывать на цементном растворе марки 200, швы тщательно заполнить бетоном класса В15 на мелком заполнителе.

Спецификация элементов к схемам расположения плит покрытия и перекрытия

МАРКА, ПОЗ.	ОБОЗНАЧЕНИЕ	НАИМЕНОВАНИЕ	КОЛ.	МАССА ЕД., КГ	ПРИМЕЧАНИЕ
		ПЛИТЫ ПЕРЕКРЫТИЯ			
П1	3.006.1-2.87.2-14	П14g-3	40	310	
П2	3.006.1-2.87.2-17	П17g-3	56	480	
П3	3.006.1-2.87.2-26	П26g-3	14	1250	
		ПЛИТЫ ПОКРЫТИЯ			
П1*	3.006.1-2.87.2-14	П14g-3	56	310	см. прим. п.1
П3*	3.006.1-2.87.2-26	П26g-3	14	1250	см. прим. п.1
П5*	3.006.1-2.87.2-5	П10g-3	43	190	см. прим. п.1
		ПЕРЕМЫЧКИ			
ПР1*	1.038.1-1.1060000-04	3ПБ 25-8	8	175	см. прим. п.1
ПР2*	1.038.1-1.1070000	3ПБ 27-8	12	125	см. прим. п.1
		МОНОЛИТНЫЕ УЧАСТКИ			
Ум 12	лист 30	Ум 12	1		
Ум 13	лист 29	Ум 13	3		
Ум 13*	лист 29	Ум 13*	3		см. прим. п.1
Ум 14	лист 29	Ум 14	1		
Ум 15	лист 29	Ум 15	1		
Ум 16	лист 30	Ум 16	1		
Ум 16*	лист 30	Ум 16*	1		см. прим. п.1
Ум 17	лист 30	Ум 17	1		
Ум 18	лист 30	Ум 18	1		
Ум 19	лист 30	Ум 19	1		
Ум 19н	лист 30	Ум 19н	1		
Ум 20	лист 30	Ум 20	1		
Ум 21*	лист 29	Ум 21*	1		см. прим. п.1
Ум 22*	лист 29	Ум 22*	1		см. прим. п.1

3. Спецификации на Ум 12...Ум 22 см. лист 28, 29.

Альбом 8

Согласовано
Мишуров
ТМ
Инв. № подл. | Подпись и дата | Взам. инв. №

Привязан
Инв. №

ТП 903-1-277.90 КЖ3

ГИП	Индбальский	
Нач. отд.	Гуттерерский	
Н. контр.	Шульгина	
Г. констр.	Андриевская	
Рук. гр.	Шульгина	
Вед. инж.	Зайцев	
Инж.	Зуева	

Котельная с 3 котлами КВ-ГМ-35-150 и 3 котлами ДЕ-25-14ГМ. Закрытая система теплоснабжения.

Боров. мон. участки Ум10*, Ум11*, Ум12; Ум16; Ум16*, Ум17; Ум17*, Ум18; Ум19; Ум19*, Ум19н; Ум19н*, Ум20.

Стадия	Лист	Листов
Р	30	

ЛАТГИПРОПРОМ

24342-09 45 Копировал Формат А2

Альбом 8

1 - 1

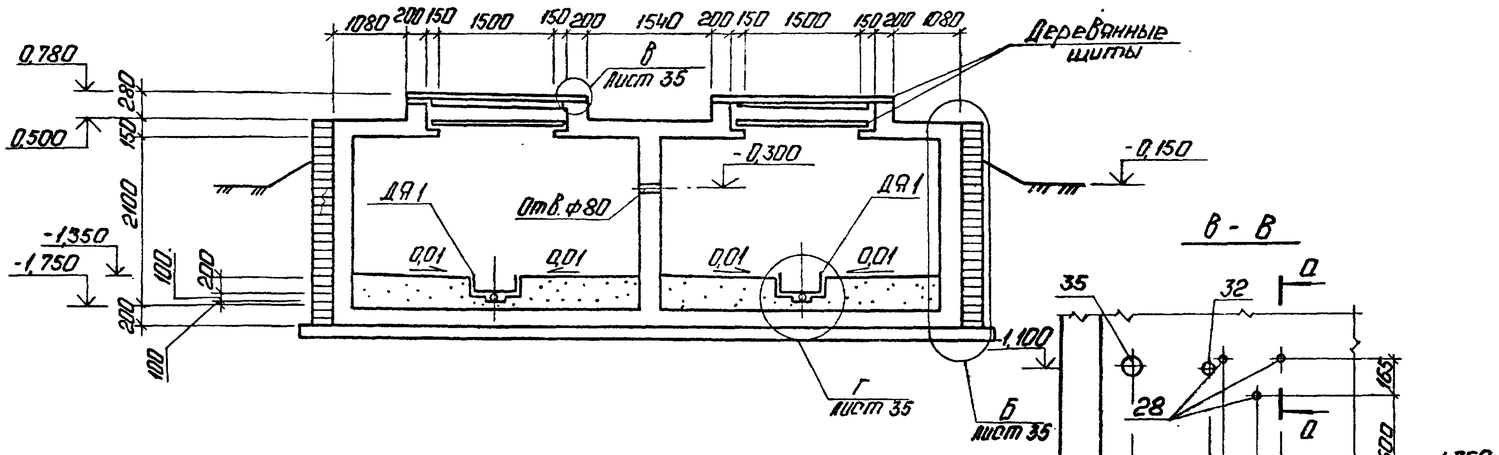

В - В

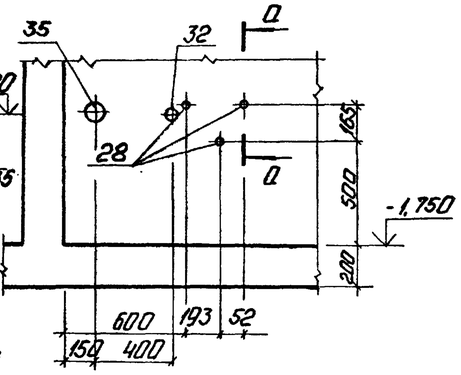

План на отметке -1,350

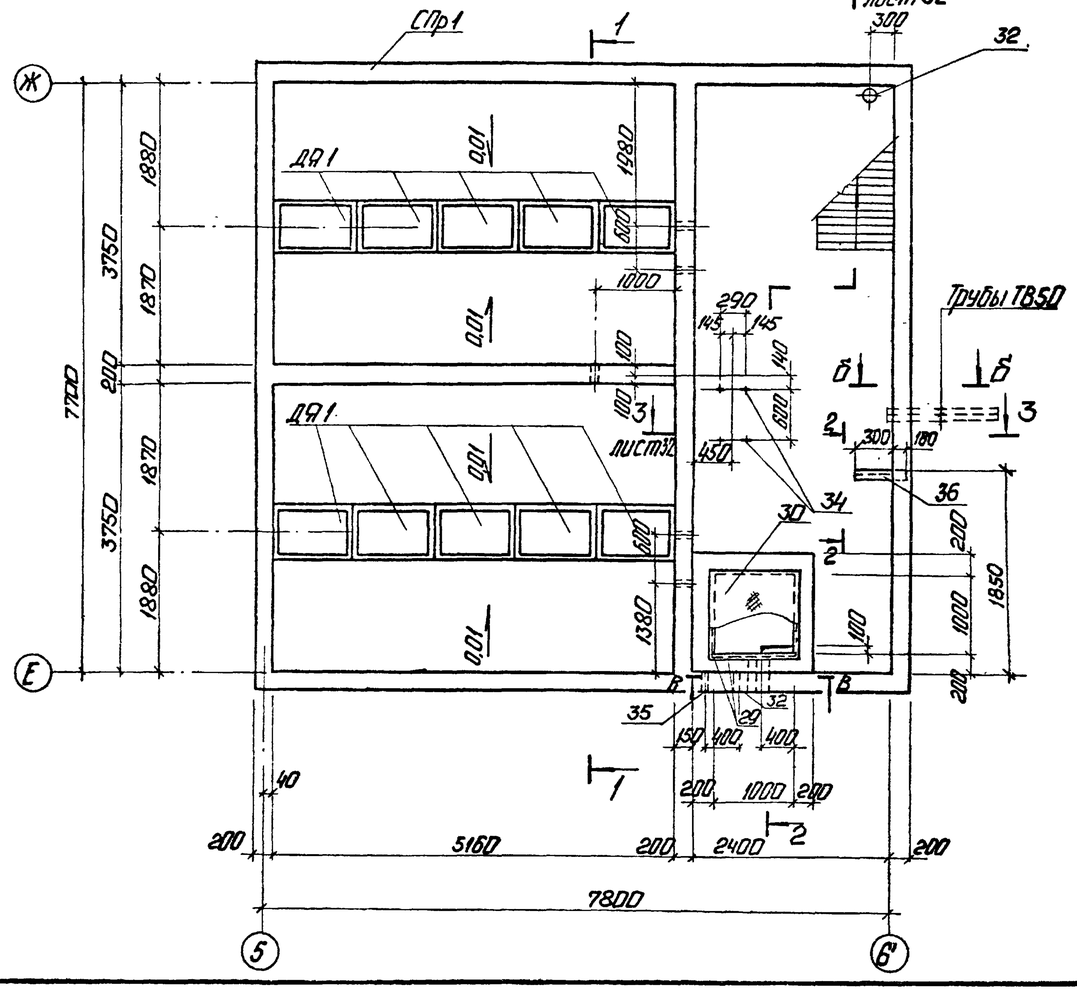

А - А

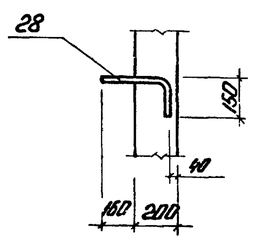

Б - Б

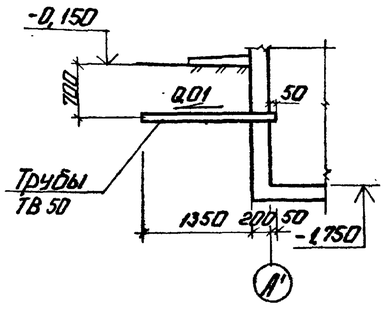

2 - 2

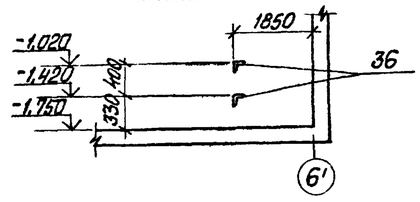

Спецификация элементов на склад соли

Марка, поз.	Обозначение	Наименование	Кол.	Масса ед.кг	Примечание
		Склад соли			
СПр 1	лист 31...35	Приямок СПр 1	1		
ДЯ 1	лист 35	Деревянный ящик ДЯ1	10		
ЛМ1	1.450.3-3.0 01	Лестница МЛХ Ш60-24.8	1	76.2	
		Ограждения			
ОГ1	1.450.3-3.0 04	ОГп МЛХ 60-10.24	1	11.1	
ОГ2	1.450.3-3.0 05	ОГП МХ 36 - 10.15	1	16.7	
ОГ3	1.450.3-3.0 05	ОГП МХ 36 - 10.9	2	10.5	
[14		Швеллер 14 ГОСТ 8240-72 Вст3кп2 ГОСТ 535-79			
		ℓ = 2400	2	29.5	
Рифл. δ=4		Лист рифл 30×1250 Вст3 кп2 ГОСТ 8568-77	24	25.6	м
L 50×5		Уголок 50×50×5 ГОСТ 8509-86 Вст3кп2 ГОСТ 535-79	5.0	3.77	м
ТВ 50		ТВ 50; ℓ = 1350	2		
П1	ПК-01-88	Плиты покрытия ПЖ1-2	5		

1. Спецификацию на закладные изделия СПр 1 (поз. 28...30, 34, 36) см. на листе 34.
2. Деревянные щиты выполнить по месту весом до 50 кг.
3. Все поверхности защитить эпоксидным покрытием III группы (3 слоя ЭП-140, ЭП-575 общей толщиной 100 мкм) по СНиП 2.03.11-85.
4. Укладку бетона вести с вибрированием в соответствии со СНиП 3.03.01-87.
5. Узлы Б...Г смотри лист 35. В скобках размер для варианта с грунтовыми водами.

Привязан

Инв. №

				ТП 903-1-277.90		КЖ3	
ГИП	Новбатский						
Нач.ОТО	Котеровский			Котельная с 3 котлами КВ-ГМ-35-150 и 3 котлами ДЕ-25-14ГМ. Закрытая система теплоснабжения.	Стадия	Лист	Листов
Н.контр.	Антоновская				Р	31	
Гл.спец.	Антоновская			Склад соли СПр1 Опалубка. План на отметке -1,350. Разрез 1-1	ЛАТГИПРОПРОМ		
Рук.гр.	Шульгина						
Инж.пр.	Куковица						
Техник	Шолоник						

Копировал: 24342-09 46 Формат А2

Использовано: Куканова, 1988 г. Инв. № подл. | Подп. и дата | Взам. инв. №

Альбом 8

План на отметке 1,000

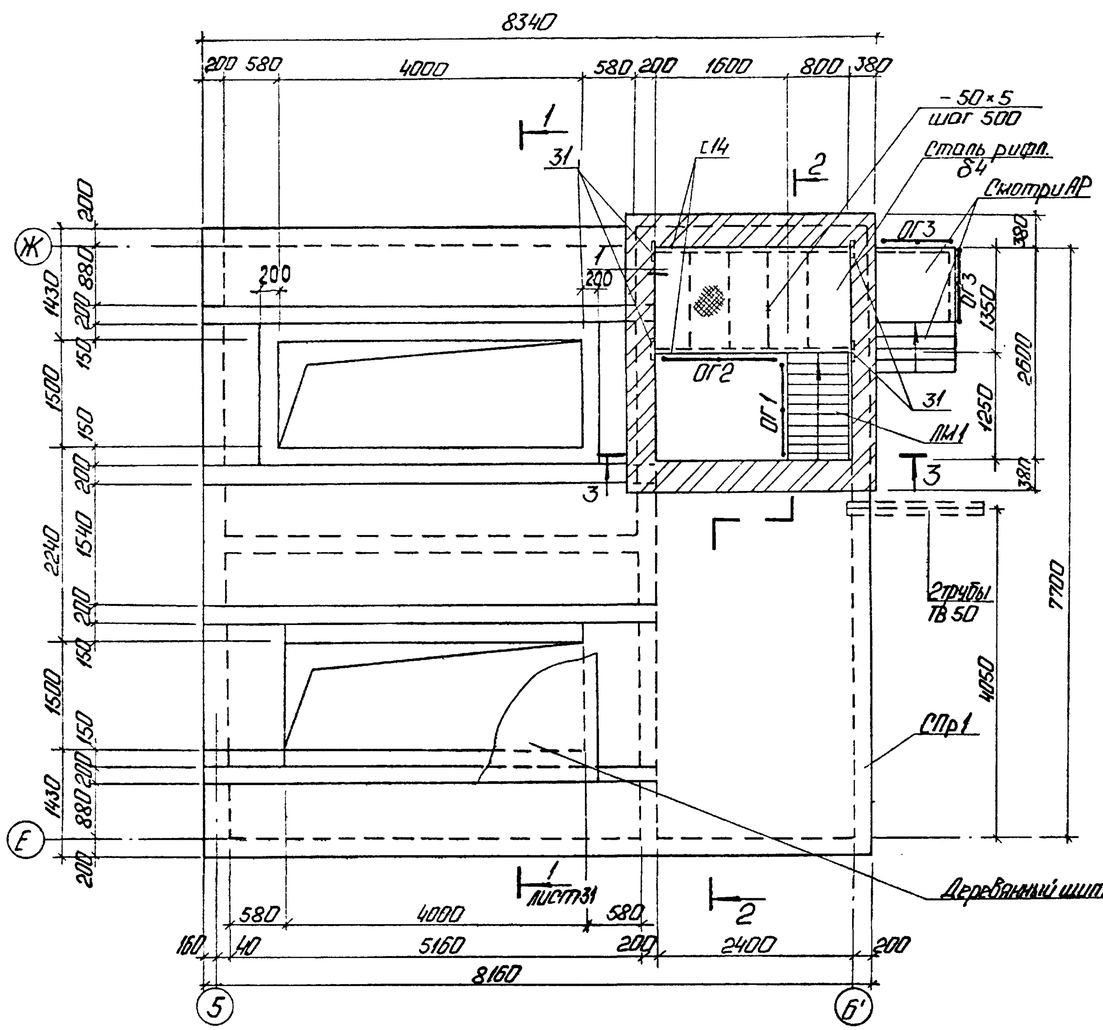

2-2

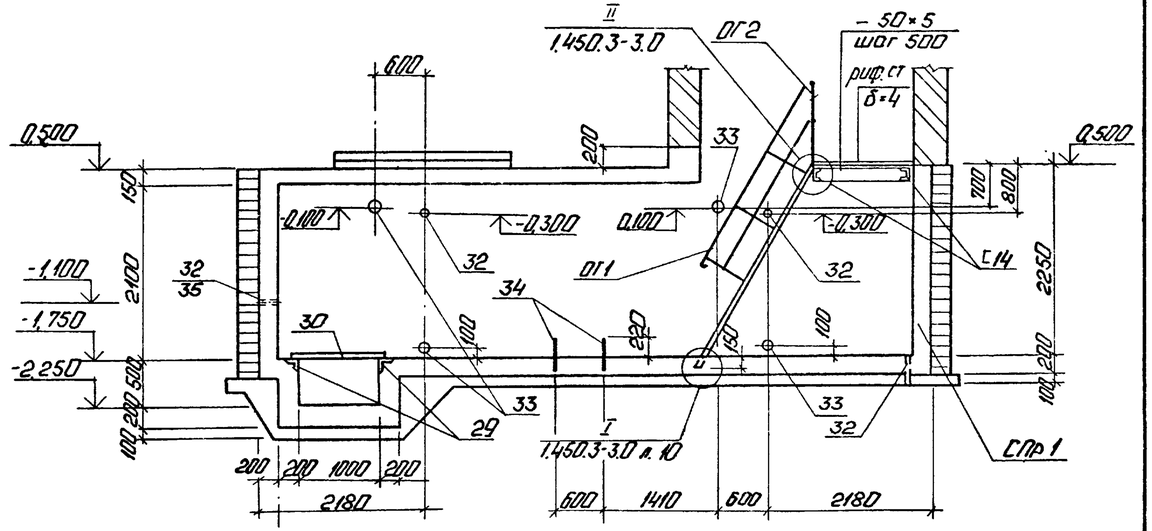

3-3

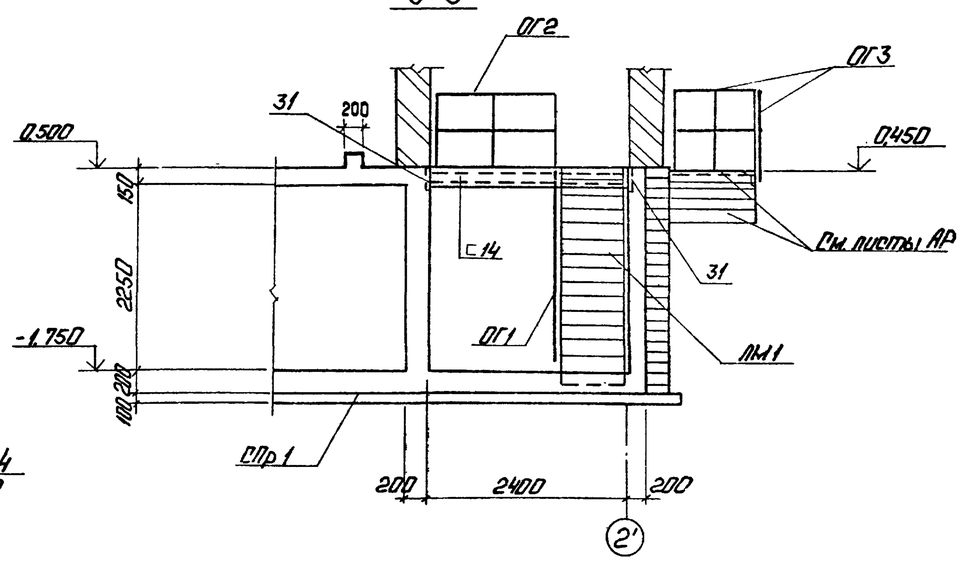

Схема расположения плит покрытия на отметке 2,700

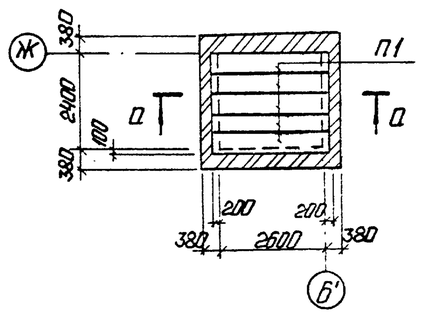

0 - 0

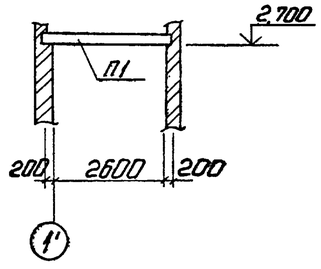

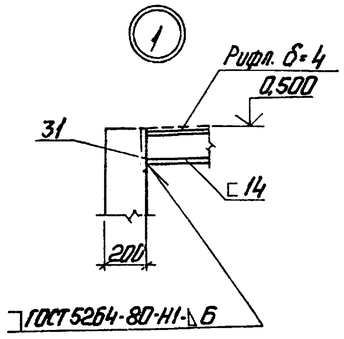

1. Спецификацию на закладные изделия СПр1 (поз. 29...33) см. на листе 34.

Привязан

Инв.№

				ТП 903-1-277.90 КЖ3			
ГИП	Ниобольский						
Нач.отд.	Супережкин			Котельная с 3 котлами КВ-ГМ-35-150 и 3 котлами ДЕ-25-14ГМ. Закрытая система теплоснабжения. СПр1. План на отм. 1,000. Разрез 2-2; 3-3.	Стадия	Лист	Листов
Н.контр.	Шульгина				Р	32	
Гл.конс.	Андриевская				ЛАТГИПРОПРОМ		
Рук.гр.	Шульгина						
В.инж.	Зайцев						
Техник	Шолдыкин						

Согласовано: Отдел АО Шамшина; Отдел ТМ Федотова; ЗАО "Элитстрой"

Инв.№ подл. | Подп. и дата | Взам.инв.№ | Инв.№ дубл. | Подп. и дата

Копировал: [illegible] 24342-09 47 Формат А2

Альбом 8

СПр 1. План на отметке 0.000 (Армирование.)

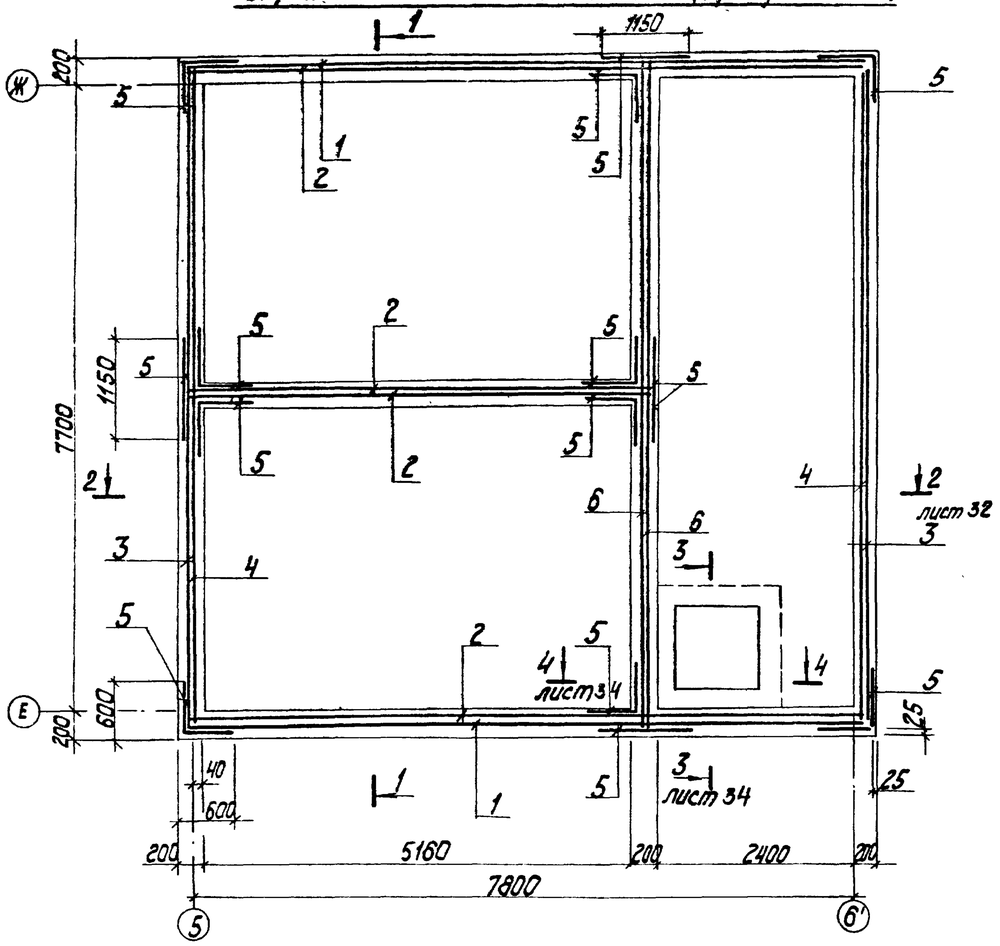

1-1

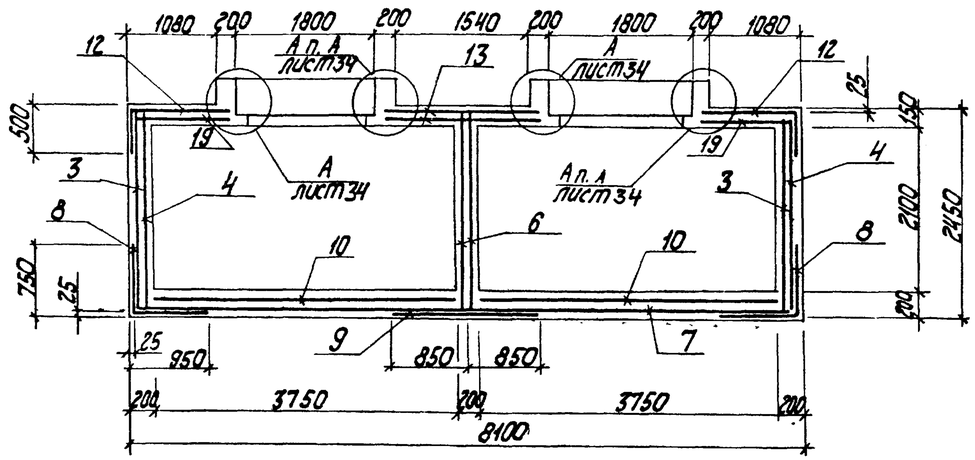

Схема раскладки нижних сеток днища

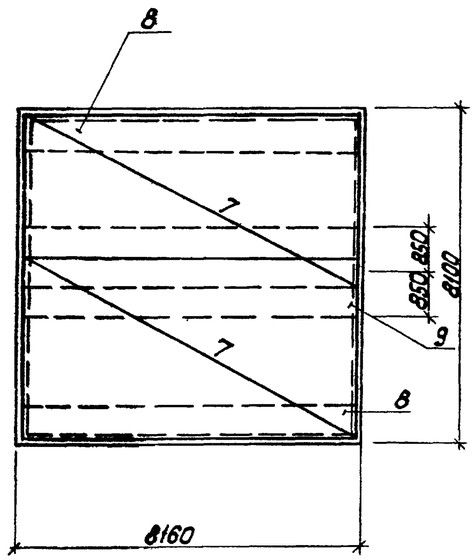

Схема раскладки верхних сеток днища.

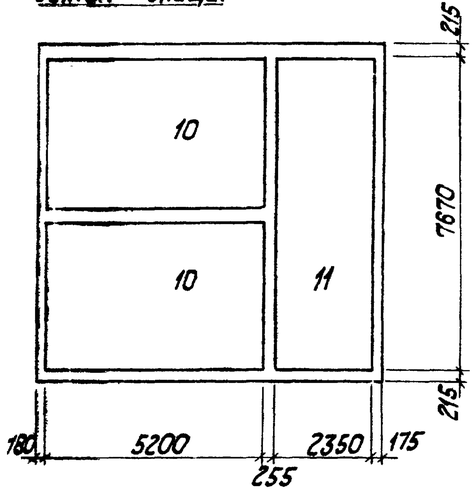

Спецификация на СПр1

Формат	Зона	Поз.	Обозначение	Наименование	Кол.	Примечание
				Сборочные единицы		
				Сетки арматурные		
БЧ		1	ГОСТ 23279-85	4с 8Ат III-200(100) / 8Ат III-200(150) 235×800	2	
БЧ		2	ГОСТ 23279-85	4с 8Ат III-200 235×800 200/175	4	
БЧ		3	ГОСТ 23279-85	4с 8Ат III-200(100) / 8Ат III-200(50) 235×810	2	
БЧ		4	ГОСТ 23279-85	4с 8Ат III-200 / 8Ат III-200 235×810 150/275	2	
БЧ		5*	ГОСТ 23279-85	4с 8Ат III-150 / 8Ат III-150 115×235 50/50	14	Гнуть по месту
БЧ		6	ГОСТ 23279-85	4с 8Ат III-200 / 8Ат III-200 235×550 150/75	2	
БЧ		7	ГОСТ 23279-85	4с 8Ат III-200 / 8Ат III-200 425×810 50/25	2	
БЧ		8*	ГОСТ 23279-85	4с 8Ат III-150 / 8Ат III-150 165×810 75/75	2	Гнуть по месту
БЧ		9	ГОСТ 23279-85	4с 8Ат III-150 / 8Ат III-150 170×810 75/25	1	
БЧ		10	ГОСТ 23279-85	4с 8Ат III-200(150) / 8Ат III-200(150) 370×520	2	
БЧ		11	ГОСТ 23279-85	4с 8Ат III-200(100) / 8Ат III-200 235×767 35/25	1	
БЧ		12*	ГОСТ 23279-85	4с 8Ат III-150 / 8Ат III-150 168×473 40/510-700	2	Гнуть по месту
БЧ		13	ГОСТ 23279-8	4с 8Ат III-150 / 8Ат III-150 186×473 40/105	2	
БЧ		14*	ГОСТ 23279-85	4с 8Ат III-150 / 8Ат III-150 128×809 70/30-500	1	Гнуть по месту
БЧ		15	ГОСТ 23279-85	4с 8Ат III-150 / 8Ат III-150 70×160 50/30	2	
БЧ		16*	ГОСТ 23279-85	4с 8Ат III-150 / 8Ат III-150 324×529 20/510-700	1	Гнуть по месту
БЧ		17	ГОСТ 23279-85	4с 8Ат III-150 / 8Ат III-150 276×529 20/30	1	
БЧ		18	ГОСТ 23279-85	4с 8Ат III-150 / 8Ат III-150 80×809 70/25	1	
БЧ		19	ГОСТ 23279-85	4с 8Ат III-150 / 8Ат III-150 120×473 40/75	2	
				Каркасы плоские		
А4		20	ТП 903-1-277.90 КЖ3.И.2.15	Кр 1	8	

продолжение см. лист 34.

* поз. 5, 8, 12, 14, 16 смотри Ведомость деталей на листе 34.

Привязан

Инв. №

Согласовано

Инв. № подл. | Подпись и дата | Взам. инв. №

ТП 903-1-277.90 КЖ3			
ГИП	Жарбальский		
Нач. отд.	Гуттерерман		
Н. контр.	Шульгина		
Гл. констр.	Андриевская		
Рук. гр.	Шульгина		
Вед. инж.	Зайцев		
Техник	Шалоткок		
Котельная с 3 котлами КВ-ГМ-35-150 и 3 котлами ДЕ-25-14 ГМ, закрытая система теплоснабжения	Стадия: Р	Лист: 33	Листов:
СПр 1. План на отм. 0.000 Армирование.	ЛАТГИПРОПРОМ		

Копировал — 24342-09 48 Формат А2

Альбом 8

Схема раскладки верхних сеток покрытия

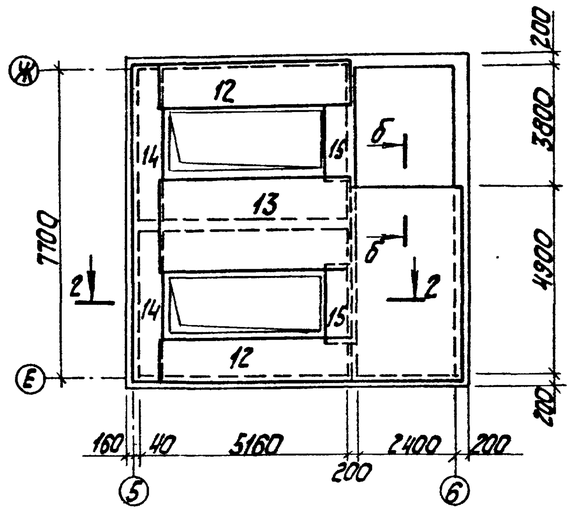

2 - 2

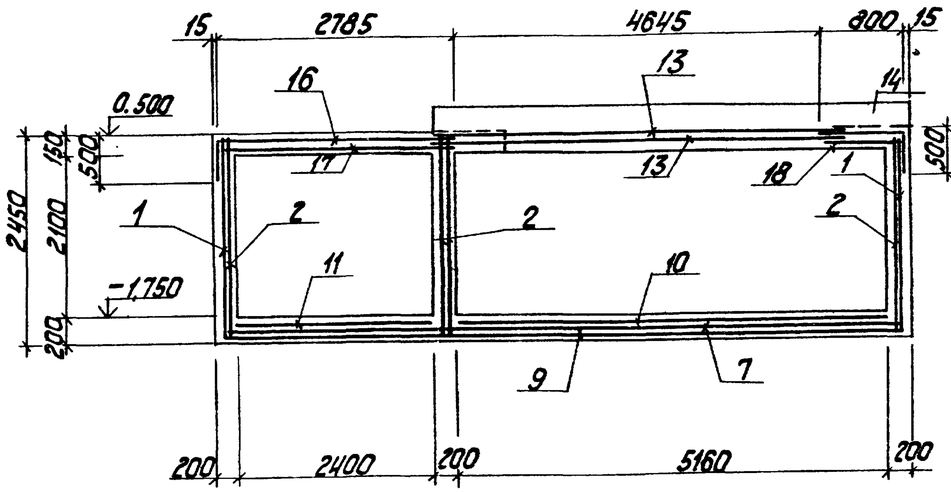

3 - 3

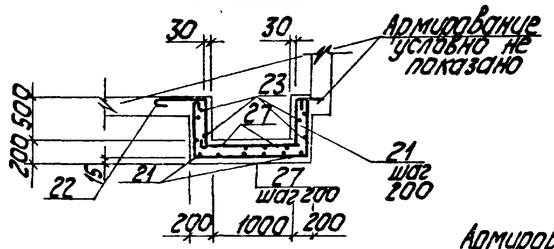

Ⓐ лист 34

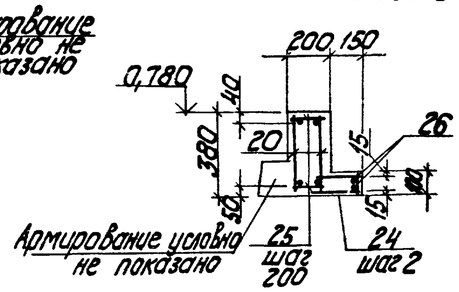

4 - 4

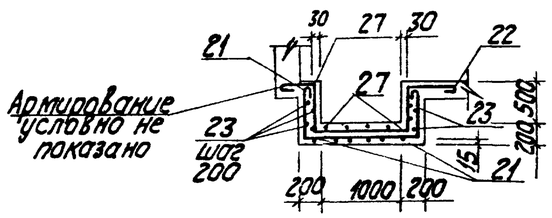

б - б

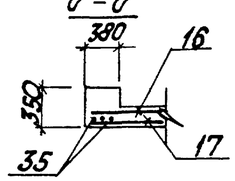

Спецификация на СПр1 (продолжение)

Форм.	Зона	Поз.	Обозначение	Наименование	Кол.	Примечание
				Детали		
54				А-I-6 ГОСТ 5781-82		
54		21		ℓ=2730	12	
54		22		ℓ=1080	12	
54		23		ℓ=1350	16	
54		24		ℓ=550	108	
54		25		ℓ=170	216	
54		26		ℓ=5400	8	
54		27		ℓ=1980	10	
54		35		А-III-10 ГОСТ 5781-82; ℓ=2500	3	
				Изделия закладные		
54		28		А-I-16 ГОСТ 5781-82; ℓ=470	3	
А4		29	1.400-15.81.550-06	МН 555	4,25	м
54		30		Лист рама 50 х 100 В ст3 кп2 ГОСТ 8552-77	1,10	м
А4		31	1.400-15.81.120-59	МН 114-6	4	
		32	5.900-2 ТМ 89	Сальник Ду 50; ℓ=200	4	
		33	5.900-2 ТМ 89-01	Сальник Ду 80; ℓ=200	4	
54		34		Болт 1.1М20х400 ВСт3пс2 ГОСТ 24379.1-80	4	
		35	5.900-2 ТМ89-02	Сальник Ду 100; ℓ=200	1	
54		36		Уголок 50х50х5 ГОСТ 8509-86 ВСт3кп2 ГОСТ 535-88 ℓ=480	2	
				Материалы		
				Бетон класса В15	41,8	м³
				W6 F50		

Ведомость деталей

Поз.	Эскиз
5	575
8	725 / 925
12	485 / 1195
14	485 / 795
16	485 / 2755
27	500 / 1050 / 350
21	650 / 1350 / 650
22	500 / 500
24	200 / 200 / 70

1. сетки днища в местах сечений 3-3 и 4-4 вырезать по месту и отогнуть.

Ведомость расхода стали на один элемент, кг

Марка эл-та	Изделия арматурные						Изделия закладные														Общий расход
	Арматура класса						Арматура класса						Прокат марки								
	А I			А III			А I			А III			В Ст3 кп2								
	ГОСТ 5781-82						ГОСТ 5781-82						ГОСТ 8509-86 L 63 х 63 х 5	ГОСТ 19903-74*			ГОСТ 8568-77 ст. риф-5	ГОСТ 7798-70 Болт М20	5.900-2 сальн. ф50	сальн. ф80	
	ф6	ф8	Итого	ф8	ф10	Итого	ф6	ф16	Итого	ф8	ф12	Итого		б=8	б=10	Итого					
СПр1	49,7	31,15	80,85	21,34	59,9	21,94	0,95	2,2	3,15	1,35	2,4	3,75	20,45	7,6	3,2	10,8	46,5	1,3	11,6	27,6	237,9

Согласовано

Инв. № подл. | Подп. и дата | Взам. инв. №

Привязан			
Инв. №			

ТП 903-1-277.90 КЖ3

ГИП	Надбальский		
Нач. отд.	Гуттеревский		
Н. контр.	Шульгина		
Гл. констр.	Андреевская		
Рук. гр.	Шульгина		
Вед. инж.	Зайцев		
Техник	Шолотюк		

Котельная с 3 котлами КВ-ГМ-35-150 и 3 котлами ДЕ-25-14ГМ. Закрытая система теплоснабжения

Склад соли. СПр1. Схема раскладки верхних сеток покрытия. Узел А.

Стадия	Лист	Листов
Р	34	

ЛАТГИПРОПРОМ

24342-09 49 Копировал Ж.Д. формат А2

Альбом 8

Деревянный ящик ДЯ1

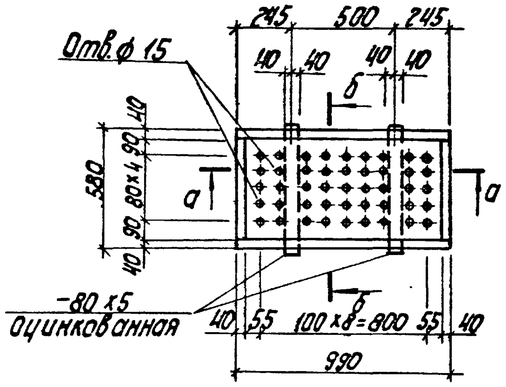

а – а

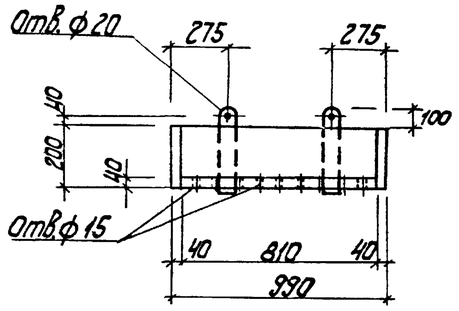

б – б

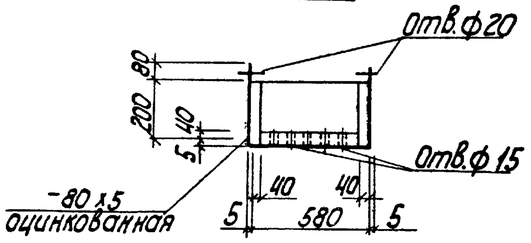

Расход древесины на деревянные ящики – 4,70 м³
Расход древесины на деревянные щиты – 3,18 м³
Расход оцинкованной стали – б=5 – 43,0 кг
Расход кровельной стали – б=1 – 100,0 кг
Расход листовой стали – б=3 – 48,0 кг

Ⓑ

Бетон В15 армир. сеткой 4Ср $\frac{5Вр1-100}{5Вр1-100}$ - 95 ГОСТ 23279-85-30мм
Цементно-песчаный раствор М150 20мм
2 слоя гидроизола марки ГИ-1 (ГОСТ 7415-86*) на горячей битумной мастике марки МБК-Г-55 (ГОСТ 2889-80)
Цементно-песчаный раствор М150-20÷80 мм
Газобетон (битумоперлит) $\gamma = 300\ кг/м^3$ – 100 мм
Обмазка горячим битумом за 2 раза
Монолитная жел. бет. плита перекрытия

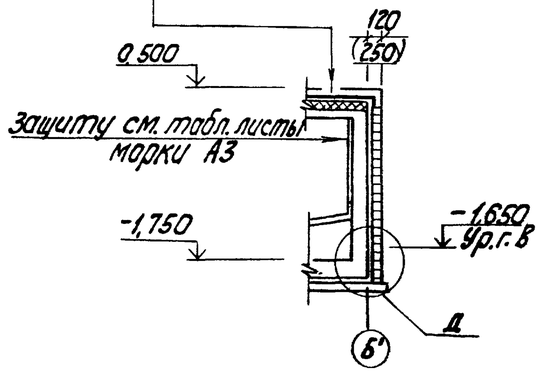

Ⓓ (Для варианта с грунт. водами)

Защитная кирпичная стенка
Цементный раствор кладки
Оклеечная гидроизоляция
Монолитная железобетонная стенка приямка

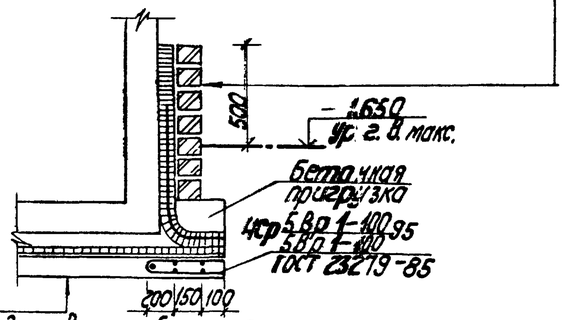

Подготовка из бетона В7,5 ГОСТ 25792-82 100 мм
Выравнивающий слой из цементного раствора состава 1:3 – 20 мм
Оклеечная гидроизоляция
Защитный слой из цементного раствора состава 1:3 – 20 мм
Монолитное железобетонное днище

Ⓒ

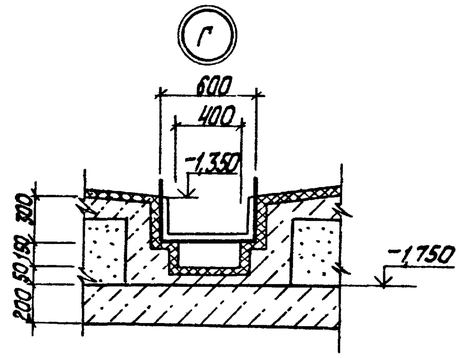

Ⓥ

Щиты из двух слоев антисептированных досок 50мм (Обить кровельной сталью б=1мм)

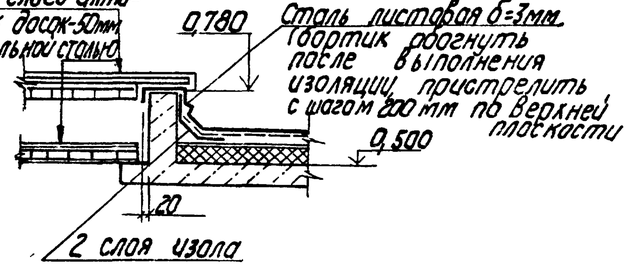

1. Кирпичная стенка служит одновременно теплоизоляцией склада соли. Размер в скобках даны для расчетной наружной $t° = -30°C$ и $t° = -40°C$.

Привязан

Инв. №

				ТП 903-1-277.90 КЖ 3			
ГИП	Нигальский						
Нач. отд.	Гуттерерский			Котельная С3 с котлами КВ-ГМ-35-150 и 3 котлами ДЕ-25-14ГМ. Закрытая система теплоснабжения	Стадия	Лист	Листов
Гл. констр.	Шульгина				Р	35	
Рук. гр.	Шульгина			Склад соли. Деревянный ящик ДЯ1. Узлы б, в, г, д	ЛАТГИПРОПРОМ		
Вед. инж.	Зайцев						
Т. контр.	Шолоптюк						

Копировал 24342-09 50 Формат А2

С использованием альбома 4 инв. № подл. | Подпись и дата | Взам. инв. №

альбом 8

Схема расположения колонн, ригелей и балок

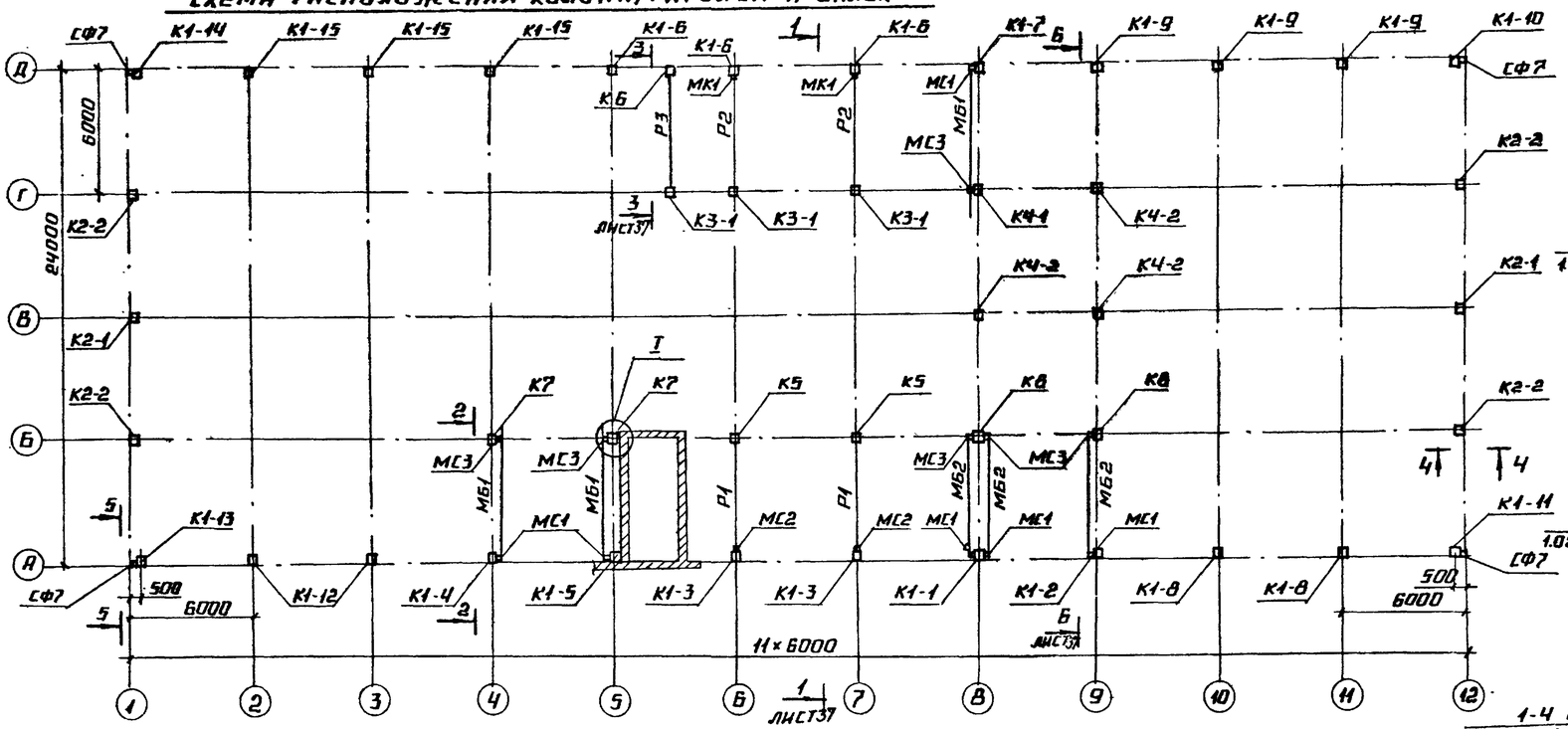

4-4

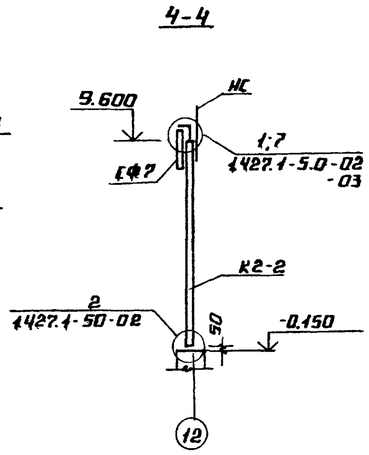

5-5

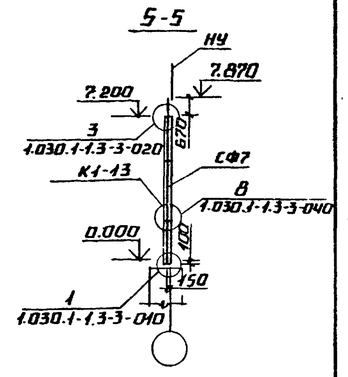

2-2

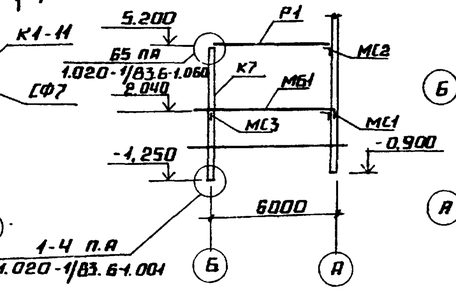

Схема элементов на отм. 5.200

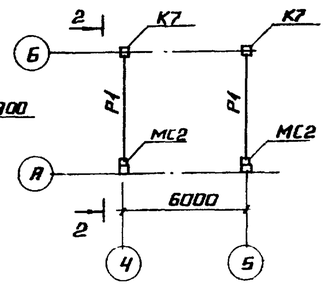

Спецификация к схеме расположения колонн и ригелей

Марка	Обозначение	Наименование	Кол.	Масса ед. кг.	Примеч.
		Ветровые районы I			
		Колонны			
К1-1	ТП 903-1-277.90 КЖ3.И.03.11	3КВ1-3АIVМ3а	1	3200	
К1-2	ТП 903-1-277.90 КЖ3.И.03.12	3КВ1-3АIVМ3б	1	3200	
К1-3	ТП 903-1-277.90 КЖ3.И.03.13	3КВ1-3АIVМ3в	2	3200	
К1-4	ТП 903-1-277.90 КЖ3.И.03.14	3КВ1-3АIVМ3г	1	3200	
К1-5	ТП 903-1-277.90 КЖ3.И.03.15	3КВ1-3АIVМ3д	1	3200	
К1-6	ТП 903-1-277.90 КЖ3.И.03.16	3КВ1-3АIVМ3е	3	3200	
К1-7	ТП 903-1-277.90 КЖ3.И.03.17	3КВ1-3АIVМ3ж	1	3200	
К1-8	ТП 903-1-277.90 КЖ3.И.03.18	3КВ1-3АIVМ3и	2	3200	
К1-9	ТП 903-1-277.90 КЖ3.И.03.19	3КВ1-3АIVМ3к	3	3200	
К1-10	ТП 903-1-277.90 КЖ3.И.03.110	3КВ1-3АIVМ3л	1	3200	
К1-11	ТП 903-1-277.90 КЖ3.И.03.111	3КВ1-3АIVМ3м	1	3200	
К1-12	ТП 903-1-277.90 КЖ3.И.03.112	3КВ1-3АIVМ3н	2	3200	
К1-13	ТП 903-1-277.90 КЖ3.И.03.113	3КВ1-3АIVМ3п	1	3200	
К1-14	ТП 903-1-277.90 КЖ3.И.03.114	3КВ1-3АIVМ3р	1	3200	
К1-15	ТП 903-1-277.90 КЖ3.И.03.115	3КВ1-3АIVМ3с	3	3200	

Продолжение спецификации см. лист 39

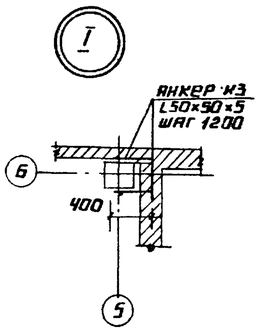

1. Монтаж сборных элементов каркаса выполнять в соответствии с указаниями СНиП 3.03.01-87, СНиП III-4-80 и пояснительными записками серий 1.020-1/83 вып. 0-1, вып. 6-1, 1.423.1-7, 1.427.1-5 вып. 0.
2. Колонну по оси 5-5 и ригели по оси 5 заанкерить к стене лестничной клетки.
3. Колонны каркаса ориентировать по расположению закладных деталей для крепления стеновых панелей и опорных деталей ригелей по узлу I.

Привязан

Инв. №

Инв. № подл. | Подпись и дата | Взам. инв. №

ТП 903-1-277.90			КЖ3
ГИП	Жидельский		
Нач. отд.	Гуперерский		
Н. контр.	Шульгина		
Гл. констр.	Андреевская		
Рук. гр.	Шульгина		
Вед. инж.	Куковинца		
Инж.	Зуева		

Котельная с 3 котлами КВ-ГМ-35-150 и 3 котлами ДЕ-25-14ГМ закрытая система теплоснабжения

Стадия	Лист	Листов
Р	36	

Схема расположения колонн ригелей и балок. Разрезы 2-2; 4-4; 5-5.

ЛАТГИПРОПРОМ

24342-09 51 Копировал А4 Формат А2

Альбом 8

Схема расположения ферм покрытия

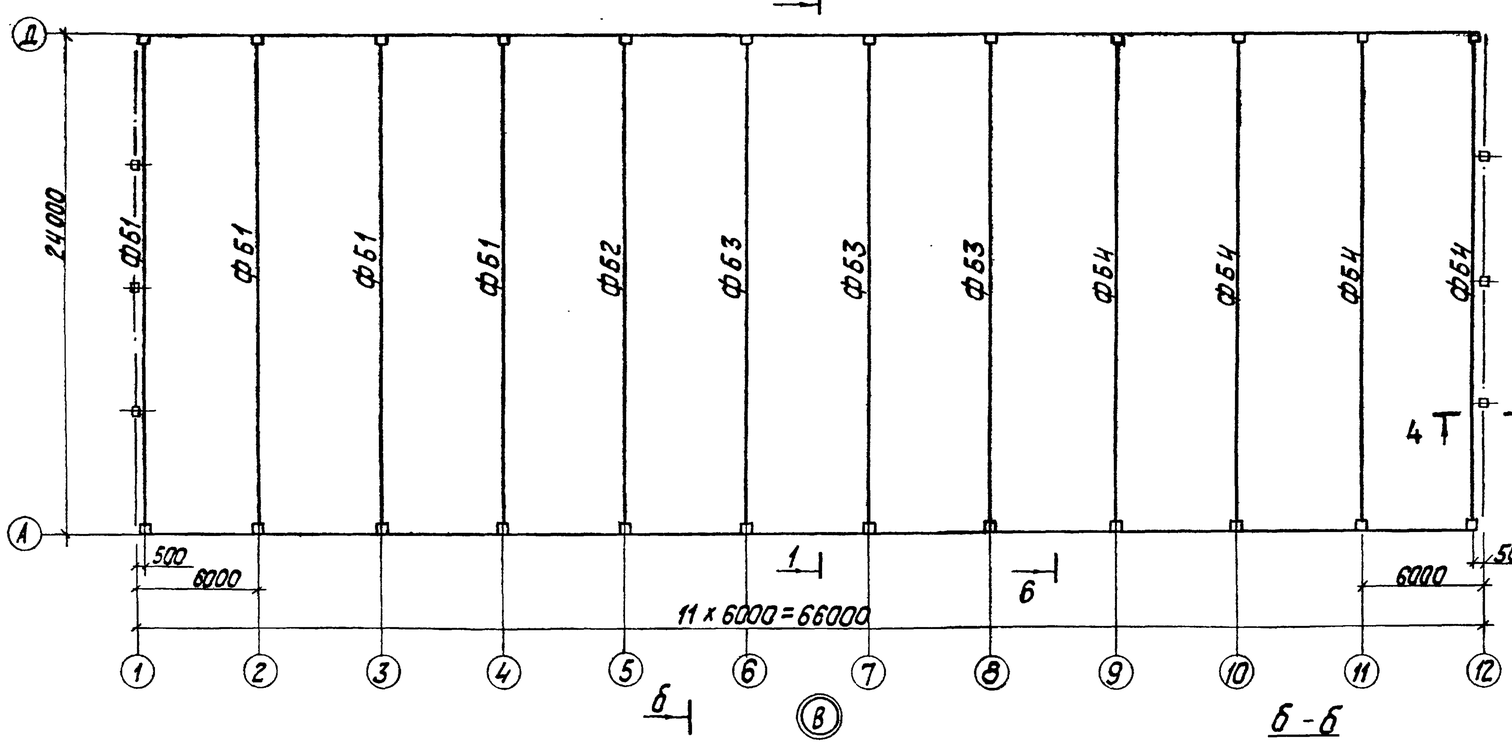

6 - 6

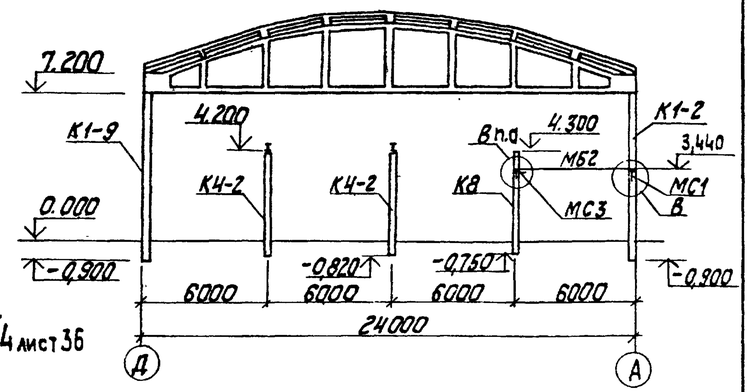

Спецификация к схеме расположения ферм покрытия

Марка, поз.	Обозначение	Наименование		Кол.	Масса ед. кг	Примечание
		Снеговые районы				
		I, II	III, IV			
ФБ1	ТП903-1-277.90 КЖ.3И.04.1-00	2ФБС24-3АIV-1	2ФБС24-4АIV-1	4	10500	
ФБ2	ТП903-1-277.90 КЖ.3И.04.1-01	2ФБС24-3АIV-2	2ФБС24-4АIV-2	1	10500	
ФБ3	ТП903-1-277.90 КЖ3И.04.2	2ФБС24-3АIV-3	2ФБС24-4АIV-3	3	10500	
ФБ4	ТП903-1-277.90 КЖ3.И.04.3	2ФБС24-4АIV-4	2ФБС24-5АIV-4	4	10500	

1. Монтаж ферм покрытия производить в соответствии с указаниями СНиП 3.03.01-87 и серии 1.463.1-3/87.1 док.-1-пз раздел 3
2. Крепление путей подвесного транспорта и подвесок оборудования дано в черт. марки КМ.

1 - 1

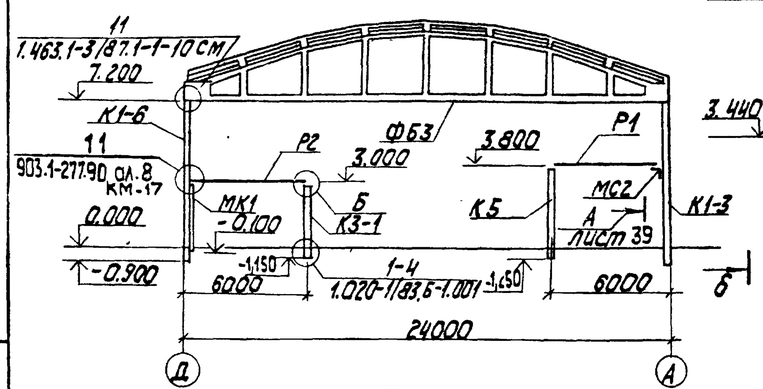

3 - 3

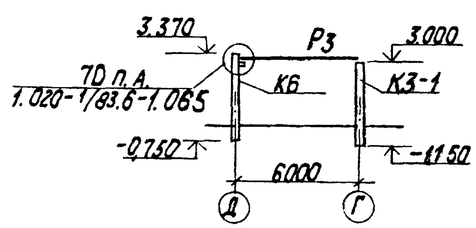

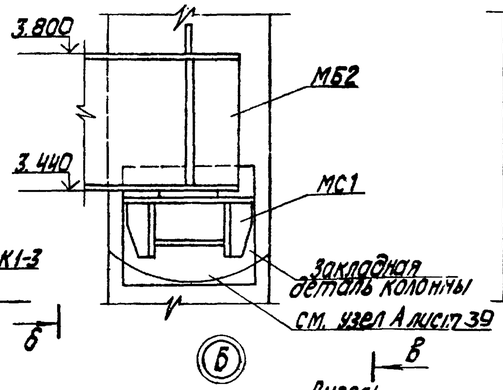

Б - Б

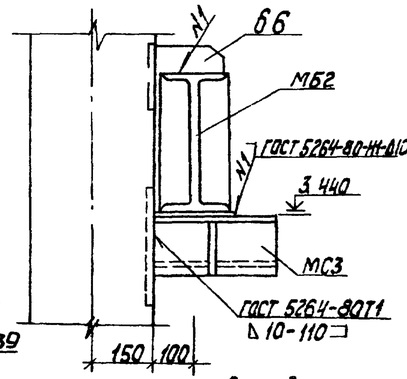

В - В

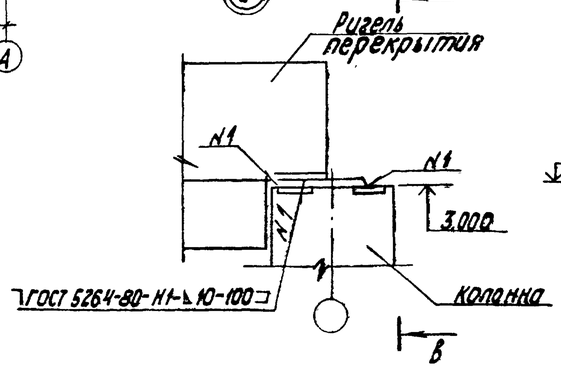

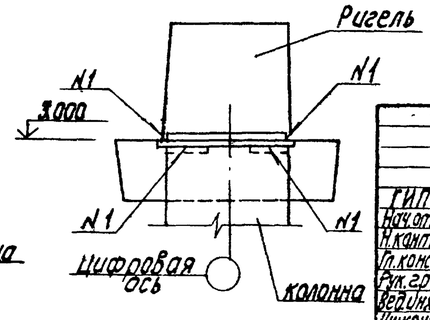

Инв. № подл. | Подп. и дата | Взам. инв. №

Привязан

Инв. №

ГИП	Нидбальский		
Нач.отд.	Гутгерерский		
Н.контр.	Шульгина		
Гл.констр.	Андриевская		
Рук.гр.	Шульгина		
Вед.инж.	Куковица		
Инженер	Зуева		

ТП 903-1-277.90 КЖ3

Котельная с 3 котлами КВ-ГМ-35-150 и 3 котлами ДЕ-25-14ГМ. Закрытая система теплоснабжения

Стадия	Лист	Листов
Р	37	

Схема расположения ферм покрытия. Узлы Б, В.

ЛАТГИПРОПРОМ

Разрезы 1-1; 3-3; 6-6

Копировал 24342-09 52 формат А2

Альбом 8

Схема расположения плит покрытия

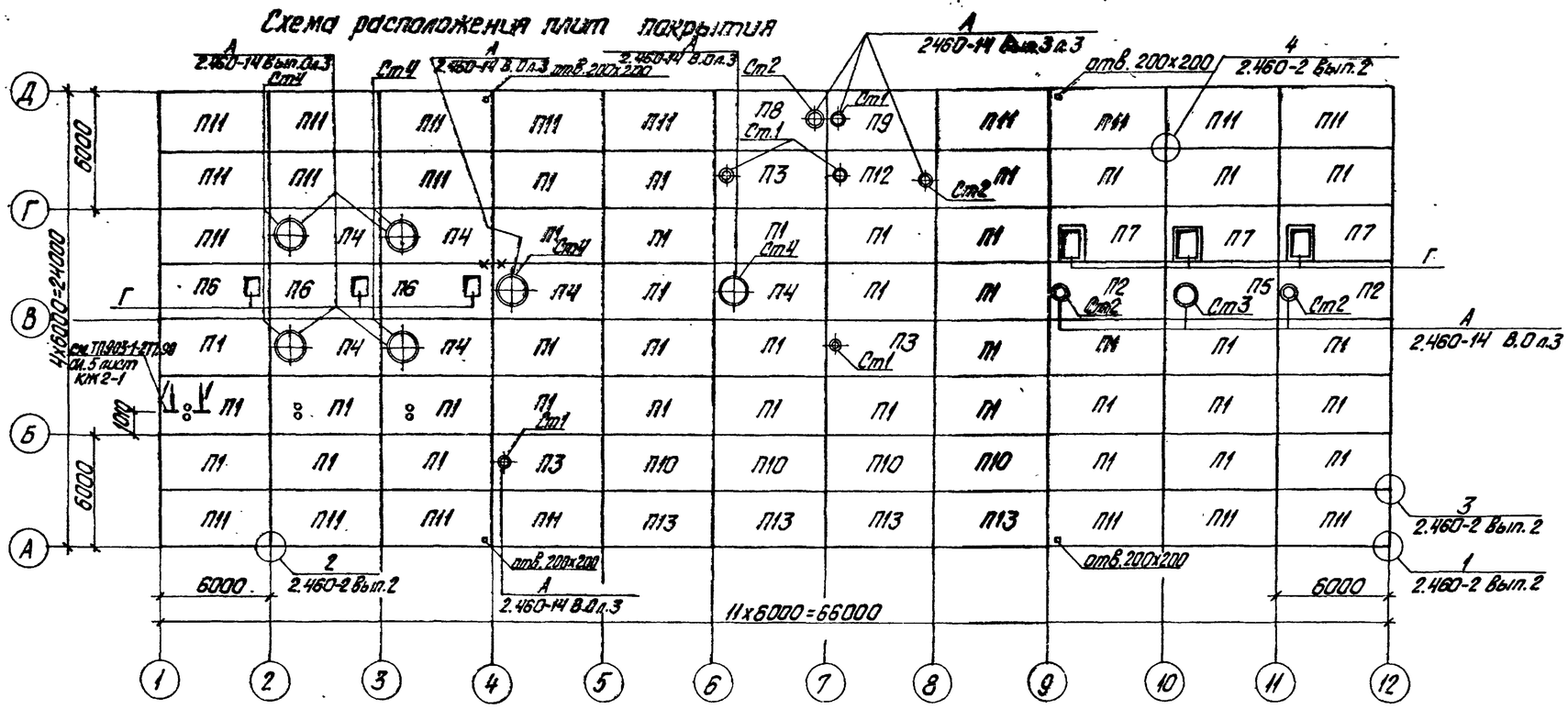

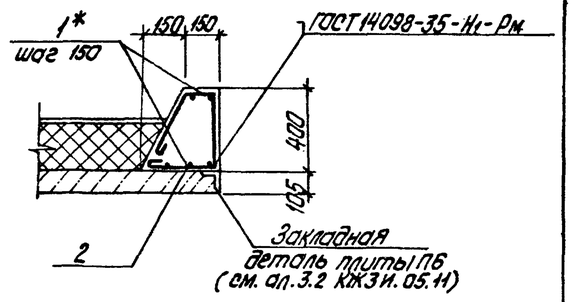

Спецификация к схеме расположения плит покрытия (начало)

Марка	Обозначение	Наименование				Кол.	Масса ед, кг	Примечание
		Снеговые районы I	II	III	IV			
		Плиты покрытия						
		для $t_н$=-20°С (условия эксплуатации Б)						см. прим. п.4
П1	ГОСТ 22701.1-77; 1.465.1-10/82 в.1	1ПГ-1АVТ-80Я-400м			1ПГ-2АVТ-80Я-400м	39	3250	
П2	ГОСТ 22701.2-77; 1.465.1-10/82 в.1	1ПВ7-2АVТ-80Я-400м		1ПВ7-3АVТ-80Я-400м		2	3670	
П3	ГОСТ 22701.2-77; 1.465.1-10/82 в.1	1ПВ4-2АVТ-80Я-400м		1ПВ4-3АVТ-80Я-400м		3	3900	
П4	ГОСТ 22701.2-77; 1.465.1-10/82 в.1	1ПВ14-3АVТ-80Я-400м		1ПВ14-4АVТ-80Я-400м		6	3050	
П5	ГОСТ 22701.2-77; 1.465.1-10/82 в.1	1ПВ10-3АVТ-80Я-400м		1ПВ10-4АVТ-80Я-400м		1	3670	
П6	ТП 903-1-277.90 ал.9 КЖ3.И.05.1.1	1ПГ-3АVТ-80Я-400м-А		1ПГ4-АVТ-80Я-400м-А		3	3820	
П7	ТП 903-1-277.90 ал.9 КЖ3.И.05.1.2	1ПГ-3АVТ-80Я-400м-Б		1ПГ-4АVТ-80Я-400м-Б		3	3770	
П8	ГОСТ 22701.2-77; 1.465.1-10/82 в.1 ГОСТ 22701.0-77; прилож.3	1ПВ7-2АVТ^{а}-80Я-400м		1ПВ7-3АVТ^{а}-80Я-400м		1	3670	
П9	ГОСТ 22701.2-77; 1.465.1-10/82 в.1 ГОСТ 22701.0-77; прилож.3	1ПВ4-2АVТ^{а}-80Я-400м		1ПВ4-3АVТ^{а}-80Я-400м		1	3900	
П10	ГОСТ 22701.1-77; 1.465.1-10/82 в.1	1ПГ-1АVТ-100ЯН-400м			1ПГ-2АVТ-100ЯН-400м	4	3400	
П11	ГОСТ 22701.1-77; 1.465.1-10/82 в.1 ГОСТ 22700.1-77; прилож.3	1ПГ-2АVТ^{а}-80Я-400м			1ПГ-3АVТ^{а}-80Я-400м	20	3400	
П12	ТП 903-1-277.90 ал.9 КЖ3.И.05.1.3	1ПВ4-3АVТ-80Я-400мН		1ПВ4-4АVТ-80Я-400мА		1	3300	
П13	ГОСТ 22701.1-77; 1.465.1-10/82 в.1 ГОСТ 22701.1-77; прилож.3	1ПГ-2АVТ-100ЯН-400м			1ПГ-3АVТ^{а}-100ЯН-400м	4		
		для $t_н$=-30°С (условия эксплуатации Б)						см. прим. п.4
П1	ГОСТ 22701.1-77; 1.465.1-10/82 в.1	1ПГ-1АVТ-80Я-400м			1ПГ-2АVТ-80Я-400м	39	3250	
П2	ГОСТ 22701.2-77; 1.465.1-10/82 в.1	1ПВ7-2АVТ-80Я-400м		1ПВ7-3АVТ-80Я-400м		2	3670	

Продолжение спецификации дано на листе-39

1. Монтаж комплекных плит покрытия выполнять в соответствии с указаниями серии 1.465.1-10/82. В.1.
2. Швы между плитами покрытия заделать бетоном В15 на мелкозернистом заполнителе, швы между торцами продольных ребер плит должны быть заделаны на всю высоту ребра, утеплитель в швах выполнить по деталям на стр.42 серии 1.465.1-10/82 вып.0.
3. Индексом „а" обозначены плиты с дополнительными закладными деталями М8 для крепления парапетов по прилож.3 ГОСТ 22701.0-77.
4. Для условий эксплуатации А, утеплитель в плитах П10, П13 уменьшить на 20мм.
5. При назначении марок плит покрытия учтена их совместная работа с фермами покрытия, как складчатой конструкции (согласно с материалами НИИСК шифра БВ-296-76/84-КЖ, 142-БВ-560-КЖ) марка по несущей способности снижена на 1 ступень.
6. До заделки швов между плитами заложить подвески для трубопроводов и кабелей по чертежам марки КМ, обозначенные)* на схеме и по чертежам блок-секций (альбом 4 лист КЖ1-1; альбом 5 лист КЖ2-1).

Согласовано: Отд. ТМ, Отд. ОВ, Отд. ВК; Инв. № подл.; Подпись и дата; Взам. инв. №

Привязан

Инв. №

ГИП	Нидбальский		
Нач. отд.	Гуттерерский		
Н. контр.	Шульгина		
Гл. контр.	Андриевская		
Рук. гр.	Шульгина		
Вед. инж.	Куковица		
Инж.	Зуева		

ТП 903-1-277.90 КЖ3

Котельная с 3 котлами КВ-ГМ-35-150 и 3 котлами ДЕ-25-14ГМ. Закрытая система теплоснабжения.

Стадия	Лист	Листов
Р	38	

Схема расположения плит покрытия. Узел Г.

ЛАТГИПРОПРОМ

копировал Дубкова 24342-09 53 формат А2

Альбом 8

Спецификация к схеме расположения колонн и ригелей (продолжение)

Марка	Обозначение	Наименование	Кол.	Масса ед., кг	Примечание
К2-1	ТП903-1-277.90 КЖ3.И.03.2.1	КФ103-2АV-1	2	2300	
К2-2	ТП903-1-277.90 КЖ3.И.03.2.2	КФ97-3АV-1	4	2200	
К3-1	ТП903-1-277.90 КЖ3.И.03.3	1К3.33а	3	934	
К4-1	ТП903-1-277.90 КЖ3.И.03.4.1	1К3.42б	1	1136	
К4-2	1.020/83-2-1 05-02	1К3.42	3	1136	
К5	ТП903-1-277.90 КЖ3.И.03.4.2	1К3.42в	2	1136	
К6	1.020-1/83.2-11 1000-01	1КВ0-4.48-2.1	1	1675	
К7	ТП903-1-277.90 КЖ3.И.03.5	2К3.28-1-а	2	1451	
К8	ТП903-1-277.90 КЖ3.И.03.4.2	3К3.42г	2	1136	
МК1	ТП 903-1.277.90 КМ-17	Металлическая колонна МК1	2	85	
		Ригели			
Р1	1.020-1/83 вып. 3-4	РДР 4.56-90АТV	4	2400	
Р2	1.020-1/83 вып. 3-4	РДР 4.56-110АТV	2	2400	
Р3	1.020-1/83 вып. 3-4	РОР 4.56-60АТV	1	2400	
МБ1	ТП903-1-277.90 КМ-7	Балка МБ1	3	325	См. прим. п. 1
МБ2	ТП903-1-277.90 КМ-7	Балка МБ2	3	270	См. прим. п. 1
		Металлические столики			
МС1	ТП 903-1-277.90 КЖ3.И.1.1	МС1	6	17,7	
МС2	ТП 903-1-277.90 КЖ3.И.1.1	МС2	4	13,4	
МС3	ТП 903-1-277.90 КЖ3.И.1.2	МС3	6	30,8	
		Стойка			
СФ7	1.030.1-1.4-2-10-06	СФ7	4	417,9	

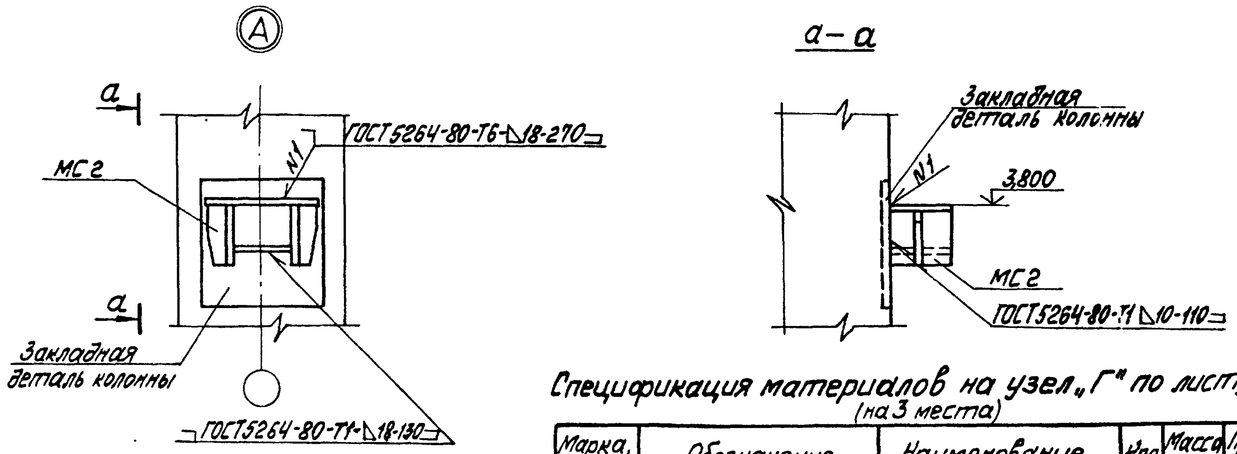

1. Расход стали на МБ1 и МБ2 дан в технической спецификации на л. КМ2; КМ3.

Спецификация материалов на узел „Г" по листу 38 (на 3 места)

Марка, поз.	Обозначение	Наименование	Кол.	Масса ед., кг	Примечание
		А-I-6 ГОСТ5781-82			
1		l = 1360	120	3,0	
2			168	0,22	общая длина
		Материалы			
		Бетон кл. В12,5	3,0		м³

Спецификация к схеме расположения плит покрытия (продолжение)

Марка	Обозначение	Наименование				Кол.	Масса ед., кг	Примечание
		Снеговые районы						
		I	II	III	IV			
		Плиты покрытия						
		для $t_н$ = -30°С						
П3	ГОСТ22701.2-77.1.465.1-10/82 В.1	1ПВ4-2АVТ-80Я-400М		1ПВ4-3АVТ-80Я-400М		3	3900	
П4	ГОСТ22701.2-77.1.465.1-10/82 В.1	1ПВ14-3АVТ-80Я-400М		1ПВ14-4АVТ-80Я-400М		6	3950	
П5	ГОСТ22701.2-77.1.465.1-10/82 В.1	1ПВ10-3АVТ-80Я-400М		1ПВ10-4АVТ-80Я-400М		1	3670	
П6	ТП 903-1-277.90 ал. 9 КЖ3.И.05.11	1ПТ-3АVТ-80Я-400М-А		1ПГ-4АVТ-80Я-400М-А		3	3250	
П7	ТП 903-1-277.90 ал. 9 КЖ3.И.05.12	1ПГ-3АVТ-80Я-400М-Б		1ПГ-4АVТ-80Я-400М-Б		3	3770	
П8	ГОСТ 22701.2-77.1.465.1-10/82 В.1 ГОСТ 22701.0-77 прил. 3	1ПВ7-2АVТ^а-80Я-400М		1ПВ7-3АVТ^а-80Я-400М		1	3670	
П9	ГОСТ 22701.2-77.1.465.1-10/82 В.1 ГОСТ 22701.0-77 прил. 3	1ПВ4-2АVТ^а-80Я-400М		1ПВ4-3АVТ^а-80Я-400М		1	3900	
П10	ГОСТ 22701.1-77.1.465.1-10/82 В.1	1ПГ-1АVТ-140ЯН-400М			1ПГ-2АVТ-140ЯН-400М	4	3400	
П11	ГОСТ 22701.1-77;1.465.1-10/82 В.1 ГОСТ 22700.1-77 прил. 3	1ПГ-2АVТ^и-80Я-400М			1ПГ-3АVТ^а-80Я-400М	20	3400	
П12	ТП 903-1-277.90 ал. 9 КЖ3.И.05.1.3	1ПВ4-3АVТ-80Я-400М-А		1ПВ4-4АVТ-80Я-400М-А		1	3300	
П13	ГОСТ 22701.1-77;1.465.1-10/82 В.1 ГОСТ 22.700.1-77 прил. 3	1ПГ-2АVТ^а-140ЯН-400М			1ПГ-3АVТ^а-140ЯН-400М			
		для $t_н$ = -40°С (условия эксплуатации Б)						см. прим. п.4 л.1
П1	ГОСТ22701.1-77.1.465.1-10/82 В.1	1ПГ-1АVТ-80Я-400М			1ПГ-2АVТ-80Я-400М	39	3250	
П2	ГОСТ22701.2-77.1.465.1-10/82 В.1	1ПВ7-2АVТ-80Я-400М		1ПВ7-3АVТ-80Я-400М		2	3670	
П3	ГОСТ22701.2-77.1.465.1-10/82 В.1	1ПВ4-2АVТ-80Я-400М		1ПВ4-3АVТ-80Я-400М		3	3900	
П4	ГОСТ22701.2-77.1.465.1-10/82 В.1	1ПВ14-3АVТ-80Я-400М		1ПВ14-4АVТ-80Я-400М		6	3950	
П5	ГОСТ22701.2-77.1.465.1-10/82 В.1	1ПВ10-3АVТ-80Я-400М		1ПВ10-4АVТ-80Я-400М		1	3670	
П6	ТП 903-1-277.90 ал. 9 КЖ3.И.05.1.1	1ПГ-3АVТ-80Я-400М-А		1ПГ-4АVТ-80Я-400М-А		3	3250	
П7	ТП 903-1-277.90 ал. 9 КЖ3.И.05.1.2	1ПГ-3АVТ-80Я-400М-Б		1ПГ-4АVТ-80Я-400М-Б		3	3770	
П8	ГОСТ 22701.2-77.1.465.1-10/82 В.1 ГОСТ 22701.0-77 прил. 3	1ПВ7-2АVТ^а-80Я-400М		1ПВ7-3АVТ^а-80Я-400М		1	3670	
П9	ГОСТ 22701.2-77.1.465.1-10/82 В.1 ГОСТ 22701.0-77 прил. 3	1ПВ4-2АVТ^а-80Я-400М		1ПВ4-3АVТ^а-80Я-400М		1	3900	
П10	ГОСТ 22701.1-77;1.465.1-10/82 В.1	1ПГ-1АVТ-160ЯН-400М			1ПГ-2АVТ-160ЯН-400М	4	3400	
П11	ГОСТ 22011-77.1.465.1-10/82 В.1 ГОСТ 22700.1-77 прил. 3	1ПГ-2АVТ^а-80Я-400М			1ПГ-3АVТ^а-80Я-400М	20	3400	
П12	ТП 903-1-277.90 ал. 9 КЖ3.И.05.1.3	1ПВ4-3АVТ-80Я-400М-А		1ПВ4-4АVТ-80Я-400М-А		1	3300	
П13	ГОСТ 22701.1-77;1.465.1-10/82 В.1	1ПГ-2АVТ-160ЯН-400М			1ПГ-3АVТ^а-160Я-400М	4	3400	
		Стаканы (для $t_н$ = -20°С; -30°С; -40°С)						
СТ1	1494-24 вып. 1	СБ 4Б-1				5	160	
СТ2	1494-24 вып. 1	СБ 7Б-2				4	320	
СТ3	1494-24 вып. 1	СБ 10Б-2				1	280	
СТ4	1494-24 вып. 1	СБ 14Б-2				6	460	
МС1	2.460-15 вып. 0	Соединительный элемент МС1				64	0,4	

Привязан

Инв. №

ГИП	Нидбальский		
Нач. отд.	Гуттерерский		
Н. контр.	Шульгина		
Гл. констр.	Андриевская		
Рук. гр.	Шульгина		
Вед. инж.	Куковица		
Инж.	Зуева		

ТП 903-1-277.90 КЖ3

Котельная с 3 котлами КВ-ГМ-35-150 и 3 котлами ДЕ-25-14ГМ. Закрытая система теплоснабжения

Стадия	Лист	Листов
Р	39	

Схема расположения колонн, ригелей, плит покрытия. Узел А

ЛАТГИПРОПРОМ

Инв. № подл. | Подп. и дата | Взам. инв. №

Копировал Мак 24342-09 54 Формат А2

Альбом 8

Схемы расположения плит перекрытия

На отм. 3,300

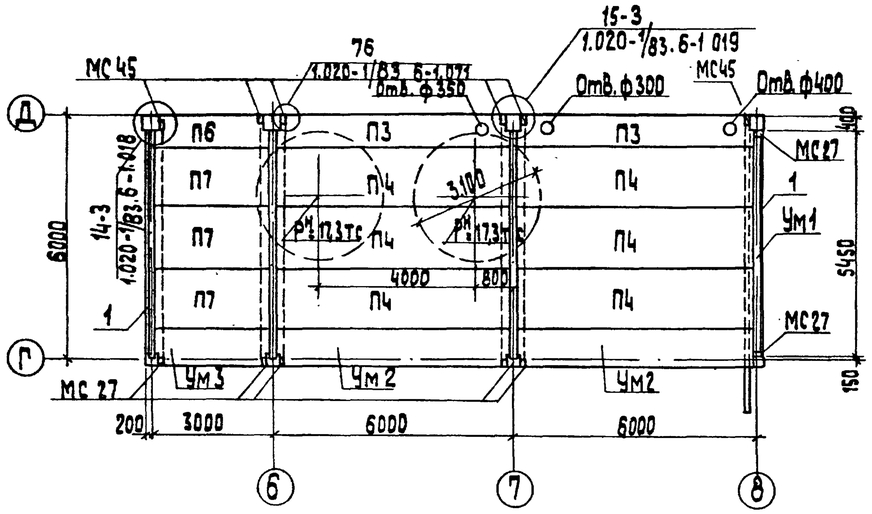

На отм. 4,100

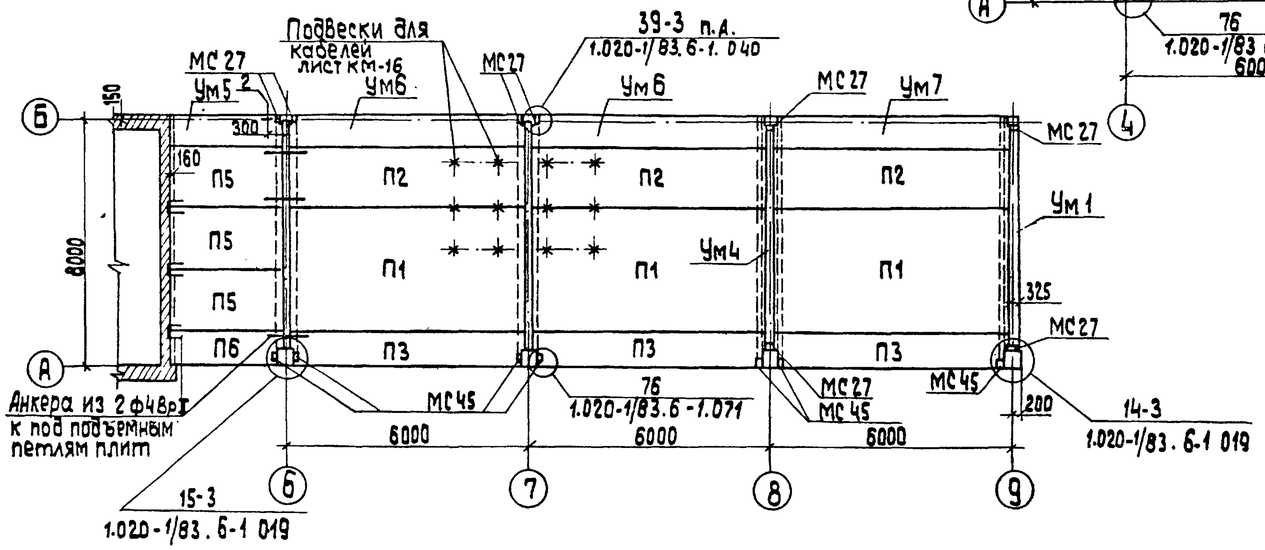

На отм. 5,500

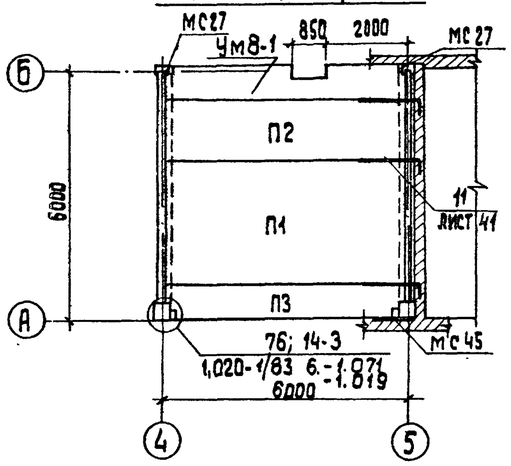

На отм. 2,700

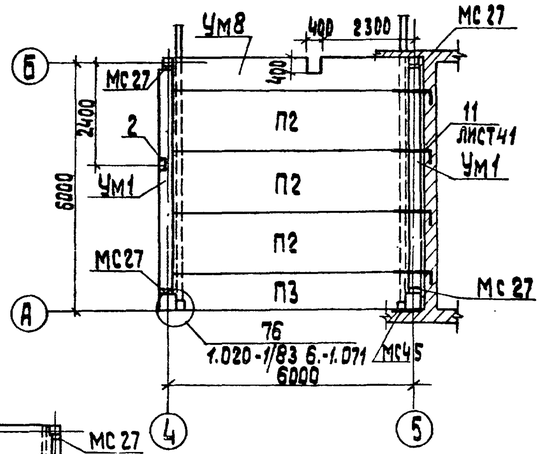

Спецификация к схемам расположения плит перекрытия

Марка, поз.	Обозначение	Наименование	Кол.	Масса ед., кг	Примечание
		Плиты перекрытия			
П1	1.042.1-4 Вып.1	П1-2АтV	4		
П2	1.042.1-4 Вып.1	П2-2АтV	7		
П3	1.042.1-4 Вып.1	П3-2АтV	7		
П4	1.042.1-4 Вып.1	П2-8АтV	6		
П5	1.041.1-2 Вып.5	ПК27.15-4АIIIт	3		
П6	1.041.1-2 Вып.5	ПК27.9-4АIIIт-1	2		
П7	1.041.1-2 Вып.5	ПК27.15-16АIIIт	3		
		Монолитные участки			
Ум1	лист 41	Ум1	4		
Ум2	лист 41	Ум2	2		
Ум3	лист 41	Ум3	1		
Ум4	лист 41	Ум4	1		
Ум5	лист 41	Ум5	1		
Ум6	лист 42	Ум6	2		
Ум7	лист 42	Ум7	1		
Ум8	лист 43	Ум8	1		
Ум8-1	лист 43	Ум8-1	1		
		Изделия соединительные и закладные			
МС27	1.020-1/83 Вып.7-1	МС27	21		
МС45	1.020-1/83 Вып.7-1	МС45	15		
1	1.400-15 Вып.1.520-03	Мн520	12		м
2	1.400-15 Вып.1.540СБ	Мн543	2		

1. Указания по монтажу плит перекрытий, заделке швов даны в Вып. 6-1 серии 1.020-1/83 док. ООО.ПЗ

Согласовано
Отд. ОБ Кайрулин

Инв.№ подл. | Подп. и дата | Взам. инв.№

Привязан

Инв.№

ТП 903-1-277.90 КЖ3			
ГИП	Нидбальский		
Нач.отд	Гуттерверский		
Н.контр.	Андриевская		
Гл.констр.	Андриевская		
Рук.гр.	Шульгина		
Вед.инж.	Зайцев		
Констр.	Конькова		
Котельная с 3 котлами КВ-ГМ-35-150 и 3 котлами ДЕ-25-14ГМ. Закрытая система теплоснабжения	Стадия: Р	Лист: 40	Листов:
Схемы расположения плит перекрытия на отм. 3,300; 5,500; 4,100; 2,700.	ЛАТГИПРОПРОМ		

Копировал 38 24342-09 55 Формат А2

Альбом 8

Ум 1

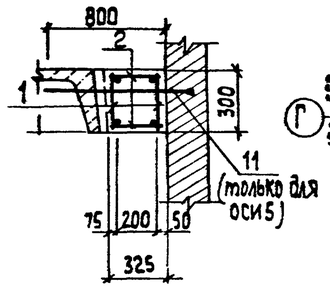

Ум 2

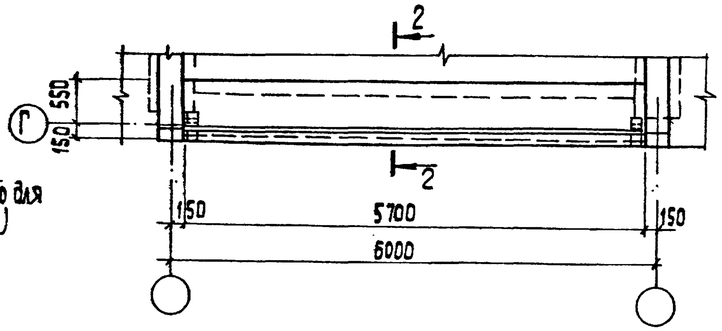

2 – 2

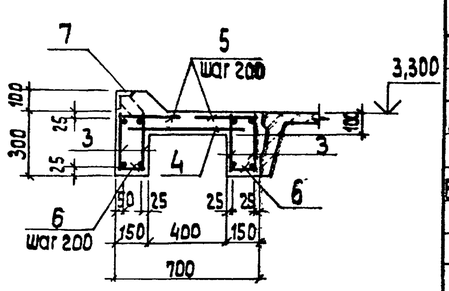

Ум 4

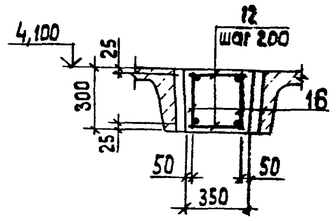

Ум 3

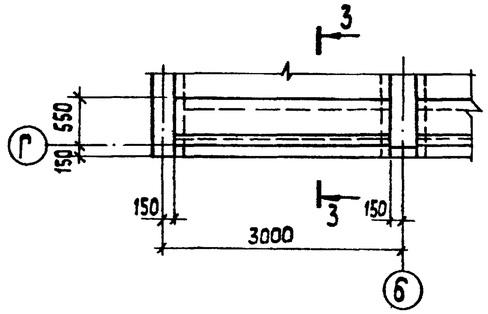

3 – 3

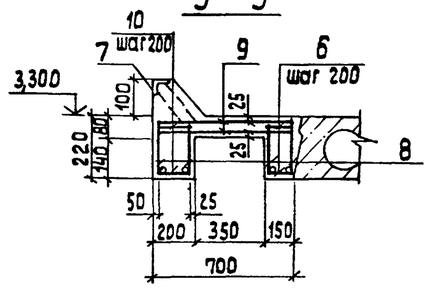

Ум 5

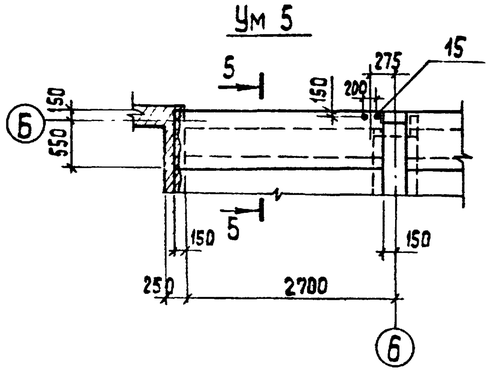

5 – 5

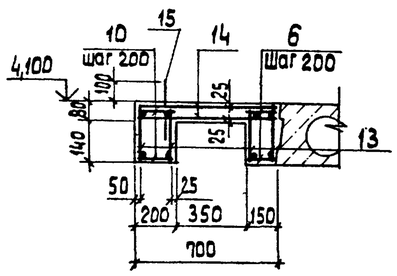

Спецификация на Ум 4; Ум 5

Формат	Зона	Поз.	Обозначение	Наименование	Кол.	Примечание
				Ум 4		
				Сборочные единицы		
А4		16	ТП 903-1-277.90 КЖ3.И.2,8	Каркас плоский Кр 5	2	
				Детали		
				А-III-8 ГОСТ 5781-82*		
БЧ		12		ℓ=280	54	
				Материалы		
				Бетон В15 ГОСТ 25192-82	0,48	м³
				Ум 5		
				Сборочные единицы		
А4		13	ТП 903-1-277.90 КЖ3.И.2,9	Каркас плоский Кр 6	4	
				Сетка арматурная		
БЧ		14	ГОСТ 23279-85	4С $\frac{5Вр I-100}{5Вр I-100}$ 65×260 $\frac{50}{25}$	2	
А4		16	1.400-15 Вып.1 540 СБ	Изделие закладное МН 543	1	
				А-III-8 ГОСТ 5781-82*		
БЧ		6		ℓ=130	28	
БЧ		10		ℓ=180	28	
				Стандартные изделия		
БЧ		15		Болт 21 М24×350 ГОСТ 24379.1-80	1	
				Материалы		
				Бетон В15 ГОСТ 25192-82	0,44	м³

Спецификация на Ум 1... Ум 3

Формат	Зона	Поз.	Обозначение	Наименование	Кол.	Примечание
				Ум 1		
				Сборочные единицы		
А4		1	ТП 903-1-277.90 КЖ3.И.2.6	Каркас плоский Кр3	2	
				Детали		
БЧ		2		А-III-8 ГОСТ 5781-82* ℓ=350	56	
		11		А-III-12 ГОСТ 5781-82* ℓ 1500	4	
				Материалы		
				Бетон В15 ГОСТ 25192-82	0,61	м³
				Ум 2		
				Сборочные единицы		
А4		3	ТП 903-1-277.90 КЖ3.И.2.5	Каркас плоский Кр2	4	
				Сетка арматурная		
БЧ		4	ГОСТ 23279-85	4С $\frac{5Вр I-100}{5Вр I-100}$ 65×565 $\frac{75}{125}$	1	
				Детали		
				А-III-8 ГОСТ 5781-82*		
БЧ		5		ℓ=300	58	
БЧ		6		ℓ=130	58	
				Изделие закладное		
А4		7	1.400-15 Вып.1 520-03	МН 520	5,7	м
				Материалы		
				Бетон В15 ГОСТ 25192-82	0,55	м³
				Ум 3		
				Сборочные единицы		
А4		8	ТП 903-1-277.90 КЖ3.И.2.7	Каркас плоский Кр4	4	
				Сетка арматурная		
БЧ		9	ГОСТ 23279-85	4С $\frac{5Вр I-100}{5Вр I-100}$ 65×275 $\frac{25}{25}$	2	
				Детали		
				А-III-8 ГОСТ 5781-82*		
БЧ		6		ℓ=130	28	
БЧ		10		ℓ=180	28	
				Изделие закладное		
А4		7	1.400-15 Вып.1 520-03	МН 520	2,7	м
				Материалы		
				Бетон В15 ГОСТ 25192-82	0,49	м³

1. Ведомость расхода стали на элемент см. лист 42

Привязан

Инв. №

Инв. № подл. | Подп. и дата | Взам. инв. №

ТП 903-1-277.90 КЖ3			
ГИП Нидольский	Котельная с 3 котлами КВ-ГМ-35-150 и 3 котлами ДЕ-25-14 ГМ закрытая система теплоснабжен.	Стадия	Лист	Листов
Нач. отд. Туттерепкий		Р	41	
Н. контр. Шульгина	Ум1... Ум5 Опалубка и армирование	ЛАТ ГИПРОПРОМ		
Гл. спец. Андриевская				
Рук. гр. Шульгина				
Вед. инж. Зайцев				
Констр. Конькова				

Копировал 3 24342-09 56 Формат А2

Альбом 8

Ум 6

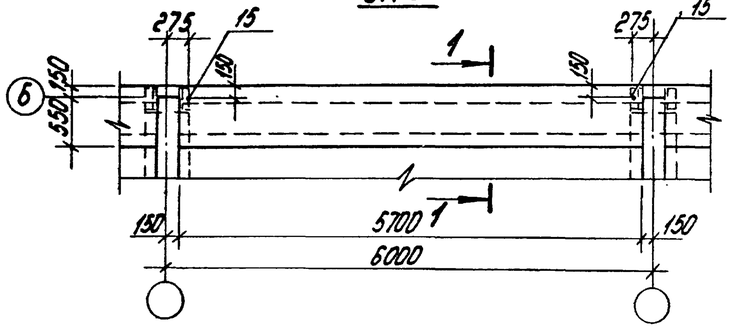

1-1

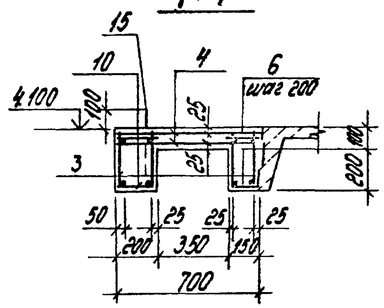

Ум 7

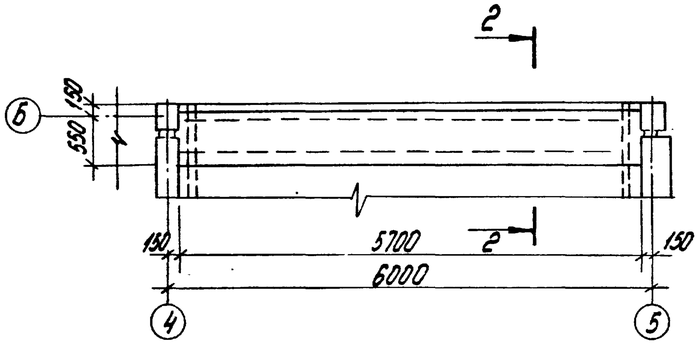

2-2

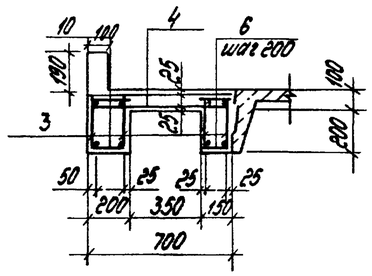

Спецификация на Ум6, Ум7

Формат	Зона	Поз.	Обозначение	Наименование	Кол.	Примечание
				Ум 6		
				Сборочные единицы		
А4		3	ТП 903-1-277.90 КЖ3.И.2.5	Каркас плоский Кр2	4	
				Сетки арматурные		
Б4		4	ГОСТ 23279-85	4С $\frac{5Вр I-100}{3Вр I-100}$ 65х565 $\frac{25}{125}$	2	
				Детали		
				А-III-8 ГОСТ 5781-82		
Б4		6		ℓ=130	56	
Б4		10		ℓ=180	56	
				Стандартные изделия		
Б4		15		Болт 2.1М24х350.24.ГОСТ 7798-80	2	
				Материалы		
				Бетон В15 ГОСТ 25192-82	0,79	м³
				Ум 7		
				Сборочные единицы		
А4		3	ТП 903-1-277.90 КЖ 3.И.2.5	Каркас плоский Кр2	4	
				Сетки арматурные		
Б4		4	ГОСТ 23279-85	4С $\frac{5Вр I-100}{3Вр I-100}$ 65х565 $\frac{26}{125}$	2	
				Детали		
				А-III-8 ГОСТ 5781-82		
Б4		6		ℓ=130	56	
Б4		10		ℓ=180	56	
				Материалы		
				Бетон В15 ГОСТ 25192-82	0,79	м³

Ведомость расхода стали на элемент, кг

Марка элемента	Изделия арматурные												Изделия закладные					Общий расход
	Арматура класса							Прокат марки			Всего		Арматура класса		Прокат марки		Всего	
	ВрI ГОСТ 6727-80		AIII ГОСТ 5781-82*					ВСт3кп2 ГОСТ 8510-86		ВСт3кп2 ГОСТ 19903-74*			AIII ГОСТ 5781-82*		ВСт3кп2 ГОСТ 8510-86			
	ф5		ф8	ф12	ф14		Итого	∠100х63х8		δ=12			ф8		∠100х63х8			
Ум1	3,4		11,9		13,0		28,3	2,4		0,8	31,5							31,5
Ум2	13,7		18,8		27,3		59,8	4,8		1,5	66,1		6,8		42,9		49,7	115,8
Ум3	13,6		7,8		12,8		34,2	4,8		1,5	40,5		6,5		41,0		47,5	88
Ум4	3,2		10,1		12,7		22,8	2,4		0,8	29,2							29,2
Ум5	10,7		7,4		12,7		30,8	2,4		0,8	34,0							34,0
Ум6	30,7		15,8		27,3		43,1	4,8		1,5	73,8							73,8
Ум7	30,7		15,8		27,3		43,1	4,8		1,5	73,8							73,8

Инв.№ подл. | Подпись и дата | Взам. инв.№

Привязан

Инв.№

				ТП 903-1-277.90 КЖ 3		
ГИП	Жабальский					
Нач.отд.	Чтерский			Котельная с 3 котлами КВ-ГМ-35-150 и 3 котлами ДЕ25-14ГМ. Закрытая система теплоснабжения	Стадия	Лист	Листов
Н.контр.	Шульгина				Р	42	
Гл.констр.	Бондаревская						
Рук.гр.	Шульгина			Ум6, Ум7 Опалубка и армирование	ЛАТГИПРОПРОМ		
Вед.инжен.	Зайцев						
Контр.	Конькова						

Копировал 24342-09 57 формат А2

Альбом 8

Ум 8

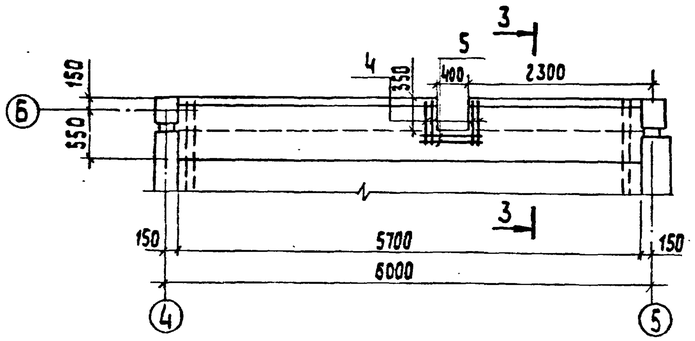

Ум 8-1

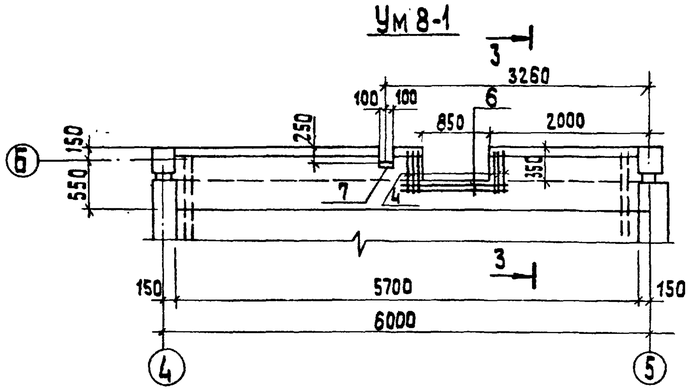

1 — 1

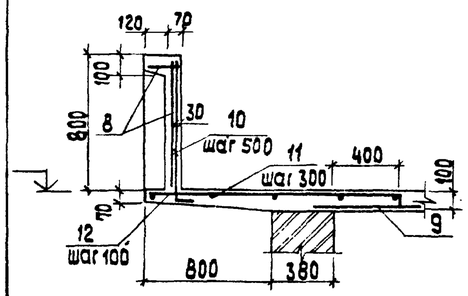

2 — 2

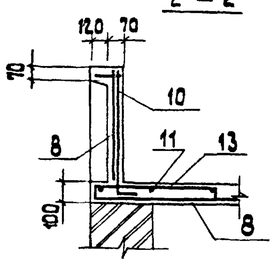

3 — 3

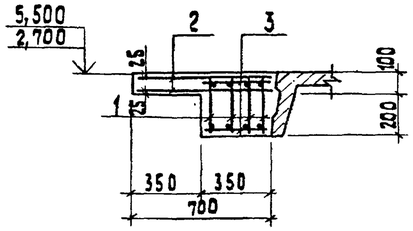

Ум 9

(плита над тамбуром)

Продолжение спецификации на Ум 9

Формат	Зона	Поз.	Обозначение	Наименование	Кол.	Примечание
БЧ		13*		А-III-ф8 ℓ= 940	24	
				Изделие закладное		
А4		14	1.400-15.81.550 СБ	МН553	0,8	м
				Материалы		
				Бетон В15, F50 ГОСТ 25192-82	0,93	м³

Спецификация на Ум 8, Ум 8.1, Ум 9

Формат	Зона	Поз.	Обозначение	Наименование	Кол.	Примечание
				Ум 8		
				Сборочные единицы		
А4		1	ТП 903-1-277.90 КЖ.3.И.2.5	Каркас плоский Кр 2	4	
				Сетки арматурные		
БЧ		2	ГОСТ 23279-85	4С $\frac{5Вр-I-100}{5Вр-I-100}$ 65×565 $\frac{25}{125}$	2	
				Детали		
				ГОСТ 5781-82		
БЧ		3		А-III-8 ℓ= 330	56	
БЧ		4		ℓ= 500	8	
БЧ		5		ℓ= 600	4	
				Материалы		
				Бетон В 15 ГОСТ 25192-82	0,80	м³
				Ум 8-1		
				Сборочные единицы		
А4		1	ТП 903-1-277.90 КЖ.3.И. 2.5	Каркас плоский Кр 2	4	
				Сетки арматурные		
БЧ		2	ГОСТ 23279-85	4С $\frac{5Вр-I-100}{5Вр-I-100}$ 65×565 $\frac{25}{125}$		
				Детали		
				ГОСТ 5781-82		
БЧ		3		А-III-8 ℓ= 430	56	
БЧ		4		ℓ= 500	12	
БЧ		6		ℓ= 1150	4	
А4		7	1.400-15.81.540 СБ	Изделие закладное МН 543	1	
				Материалы:		
				Бетон В15 ГОСТ 25192-82	0,62	м³
				Ум 9 (1шт.)		
				Сборочные единицы		
				Сетки арматурные		
БЧ		8	ГОСТ 23279-85	4С 5Вр-I-100 85	5,24	м
БЧ		9	ГОСТ 23279-85	4С $\frac{5Вр-I-100}{5Вр-I-100}$ 125×145 $\frac{25}{25}$	1	
				Детали		
				ГОСТ 5781-82		
БЧ		10*		А-III-ф10 ℓ= 950	14	
БЧ		11		А-III-ф6	14,6	общая длина, м
БЧ		12*		А-III-ф8 ℓ= 1650	20	

поз. 10, 12*, 13* см. Ведомость деталей*

Ведомость деталей

Поз.	Эскиз
10	200, 950
12	60, 1650, 90
13	80, 940, 80

Ведомость расхода стали на элемент, кг

Марка элемента	Изделия арматурные										Изделия закладные									Общий расход
							Прокат марки			Всего	Арматура класса				Прокат марки				Всего	
	Вр I		A III				ВСт3кп2				A III				ВСт3кп2					
	ГОСТ 6727-80		ГОСТ 5781-82*				ГОСТ 8510-86	ГОСТ 8509-72	ГОСТ 19903-74		ГОСТ 5781-82*				ГОСТ 8510-86					
	ф5		ф6	ф8	ф10	ф14	Итого	L700×63×8	L50×5	δ=12		ф8			Итого	L50×5			Итого		
Ум 8	30,7		—	20,93	—	27,2	78,83	4,8	—	85,13	85,13										85,13
Ум 8.1	30,7		—	22,6	—	27,2	80,5	4,8	—	86,8	86,8	0,2			0,2	0,75			1,0	1,0	87,8
Ум 9	18,2		2,22	22,3	6,5	—	49,22	—	3,77	52,09	52,99										52,99

Привязан

Инв.№

Инв.№ подл. | Подп. и дата | Взам.инв.№

ТП 903-1-277.90			КЖ 3
ГИП	Нибальский		
Нач. отд.	Гуттерерман		
Н. контр.	Шульгина		
Гл. констр.	Андриевский		
Рук. гр.	Шульгина		
Вед. инж.	Зайцев		
Констр.	Зуева		

Котельная с 3 котлами КВ-ГМ-35-150 и 3 котлами ДЕ-25-14ГМ Закрытая система теплоснабжения

Стадия	Лист	Листов
Р	43	

Ум 8, Ум 8-1, Ум 9 Опалубка и армирование.

ЛАТГИПРОПРОМ

Копировал 38 24342-09 58 формат А2

Альбом 8

Схема расположения закладных изделий на отм. 4,200

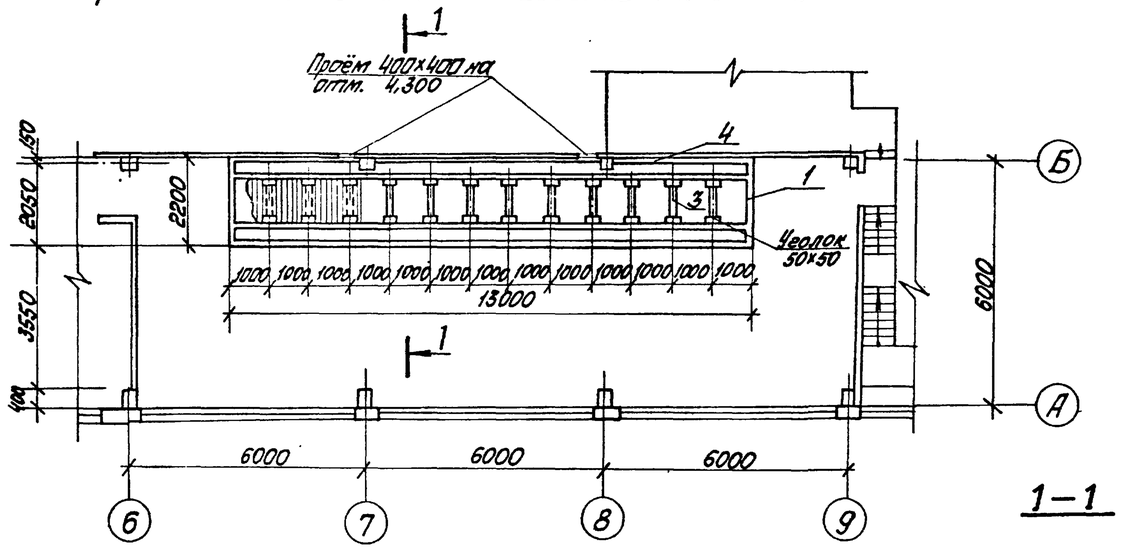

Спецификация к схеме расположения закладных изделий на отм. 4,200

Марка, поз.	Обозначение	Наименование	Кол.	Масса ед, кг	Примечание
1	ТП903-1-277.90 КЖ3.И-202	Изделие закладное МН6	30,2	15,7	м
2	ТП903-1-277.90 КЖ3.И-203	МН7	26	6,8	м
3		Швеллер 10-ГОСТ 8240-72 / Вст3кп2 ГОСТ 535-79	12		м
4		Швеллер 18-ГОСТ 8240-72 / Вст3пс6-1 ТУ14-1-3023-80	13		м
Щ1		Щит Щ1	13		шт

1. Расход материалов на щиты
   а) листы асбестоцементные УВ-75-2000 ГОСТ 16233-77* – 4шт.
   б) уголок 63×63×5 – 134кг
   в) линолеум ПХВ ГОСТ 7251-77 – 7м²
   г) плинтус ПХВ ГОСТ 19111-77 – 16м.

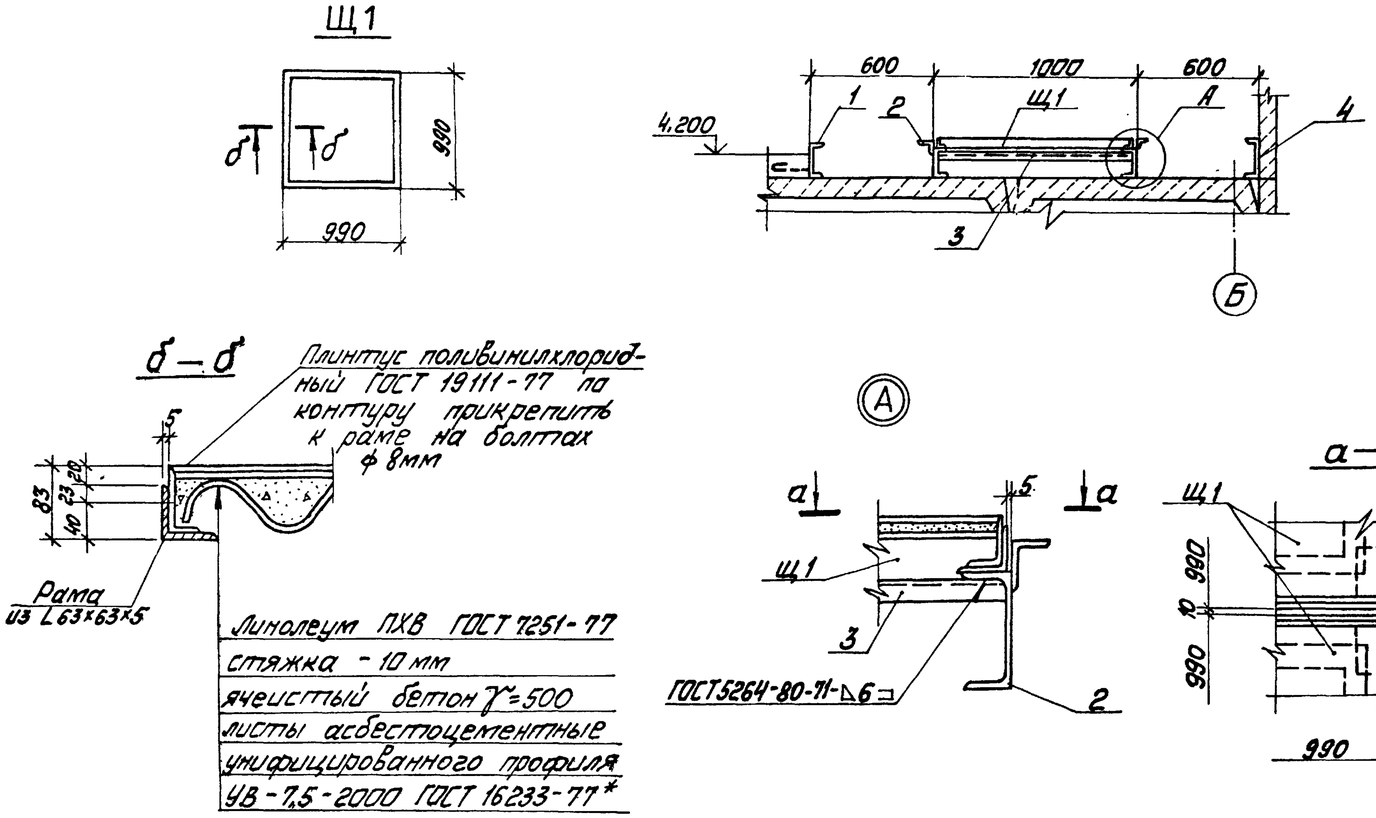

Согласовано
Отд. КИП
Индекс
Взам. инв. №
Подп. и дата
Инв. № подл.

Привязан
Инв. №

ГИП	Нидбальский		ТП 903-1-277.90 КЖ3	
Нач. отд.	Гуттерерский			
Н. контр.	Шульгина		Котельная с 3 котлами КВ-ГМ-35-150 и 3 котлами ДЕ-25-14ГМ. Закрытая система теплоснабжения	Стадия: Р; Лист: 44; Листов:
Гл. конст.	Андриевская			
Рук. гр.	Шульгина		Схема расположения закладных изделий на отм. 4,200	ЛАТГИПРОПРОМ
Вед. инж.	Куковица			
Инж.	Зуева			

Копировал 24342-09 59 Формат А2

Альбом 8

Схема расположения стеновых панелей в осях 12÷5 по оси Д

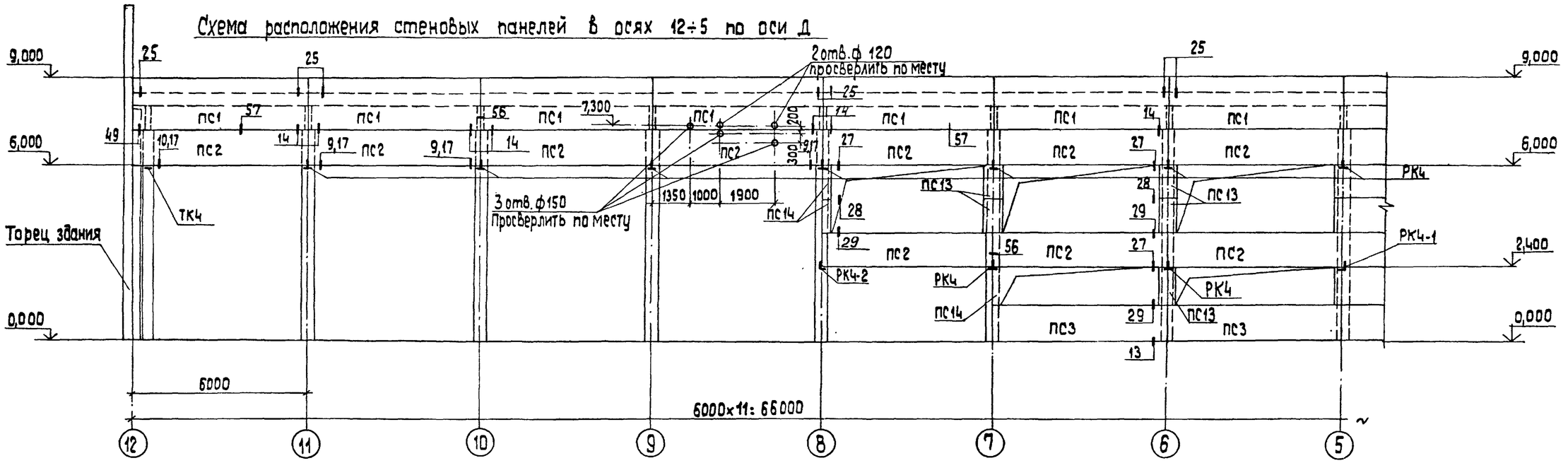

Схема расположения стеновых панелей в осях 5÷1 по оси Д

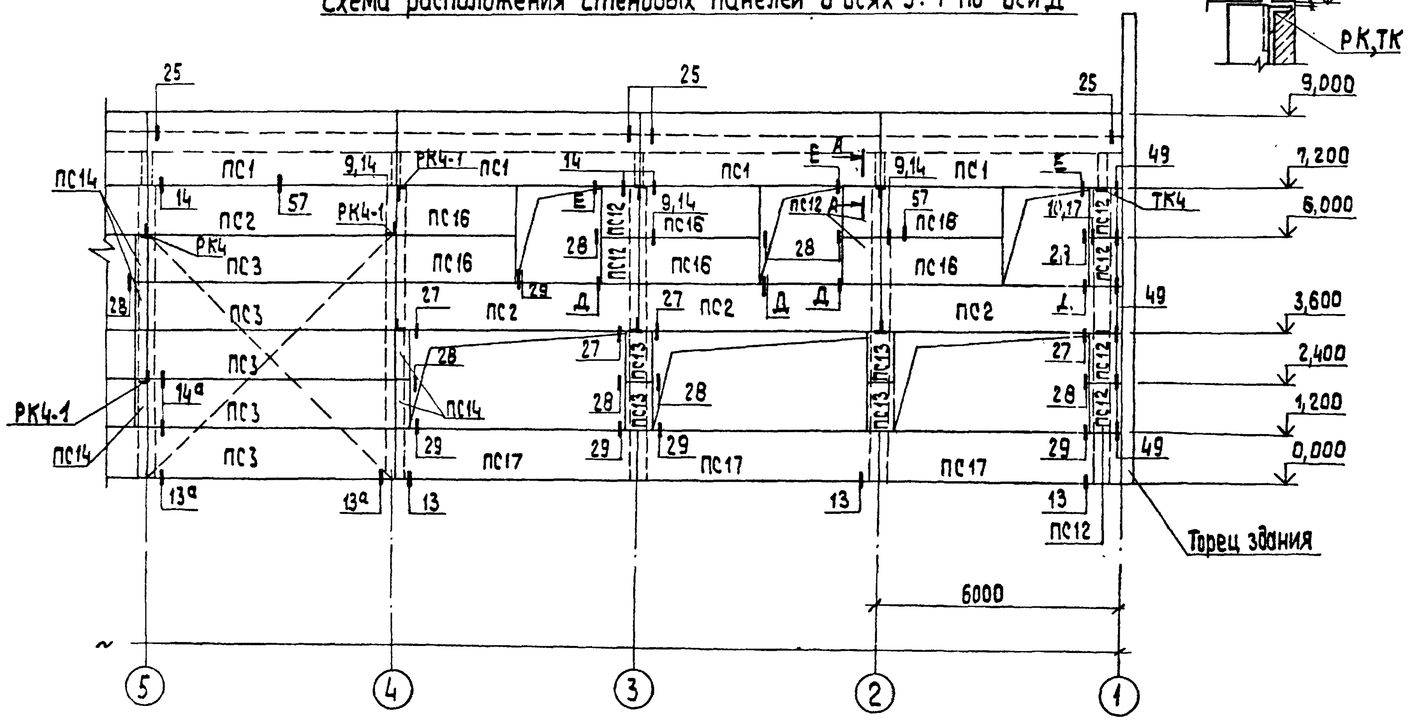

Спецификация к схеме расположения стеновых панелей (окончание)

Марка, поз.	Обозначение	Наименование	Кол.	Масса ед., кг	Примечание
		Насадки фахверка			
НУ4-1	1.030.1-1.4-1-020-03	НУ4-1	4	63,0	ℓ=3100
НС3^{x}	1.030.1-1.4-1-010-050	НС3^{x}	4	52,3	ℓ=2400
НФ2	1.030.1-1.4-1-010-01	НФ2	2	49,9	
		Соединительные элементы			
-8х80х140	1.030.1-1.3-3-514	Лист 80-ГОСТ 19903-74 / Вст3кп2 ГОСТ 535-79			
		0,02 м²	36	1,3	
		0,011 м²	96	0,7	
1	лист КЖ3-46	Лист 5.0-ГОСТ 19903-74 / Вст3кп2 ГОСТ 535-79	200		
		0,02 м²	20	1,6	

1. Узлы Е, Д даны на листе 46.

Привязан

Инв. №

ГИП	Ниддальский	
Нач.отд.	Гуттерерский	
Н.контр.	Шульгина	
Гл.констр.	Андриевская	
Рук.гр.	Шульгина	
Вед.инж.	Зайцев	
Техник	Шолотюк	

ТП 903-1-277.90 КЖ3

Котельная с 3 котлами КВ-ГМ-35-150 и 3 котлами ДЕ-25-14ГМ
Закрытая система теплоснабжения

Стадия	Лист	Листов
Р	45	

Схема расположения стеновых панелей в осях 12÷1 по оси Д

ЛАТГИПРОПРОМ

Копировал 24342-09 60 формат А2

Инв. № подл. | Подп. и дата | Взам. инв. №

Альбом 8

Схема расположения стеновых панелей в осях 1÷8 по оси А.

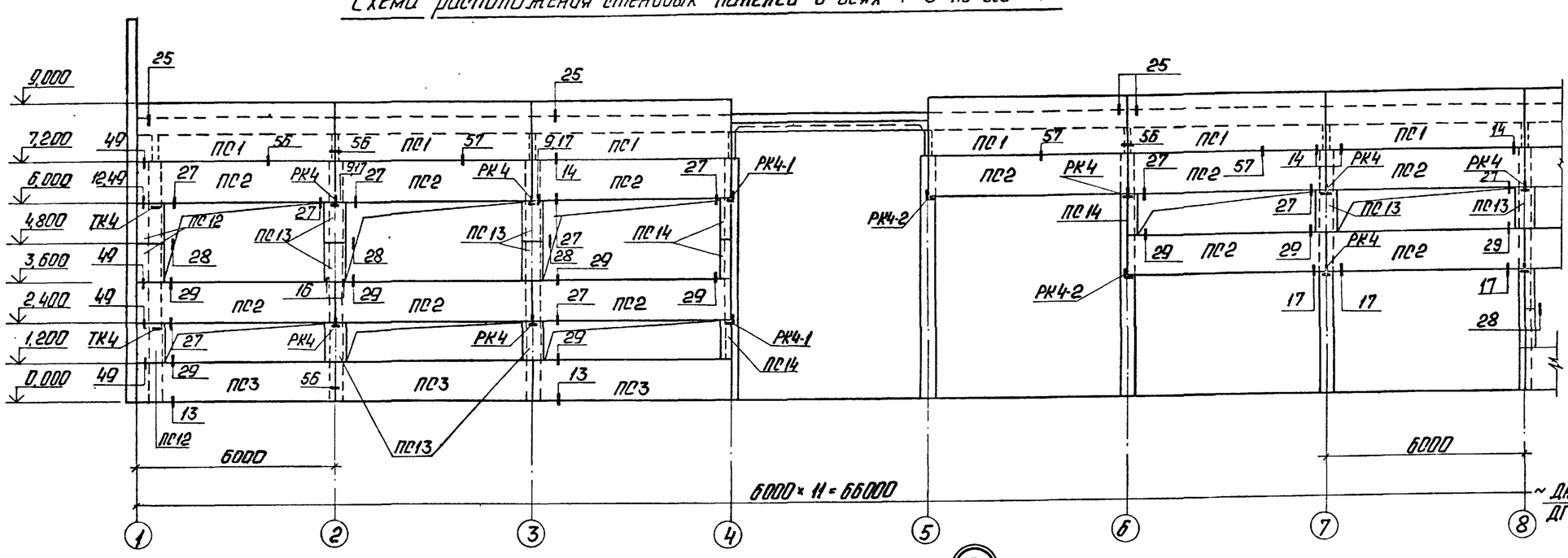

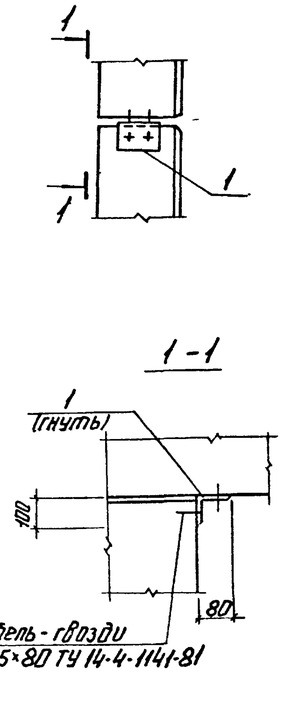

Схема расположения стеновых панелей в осях 8÷12 по оси А

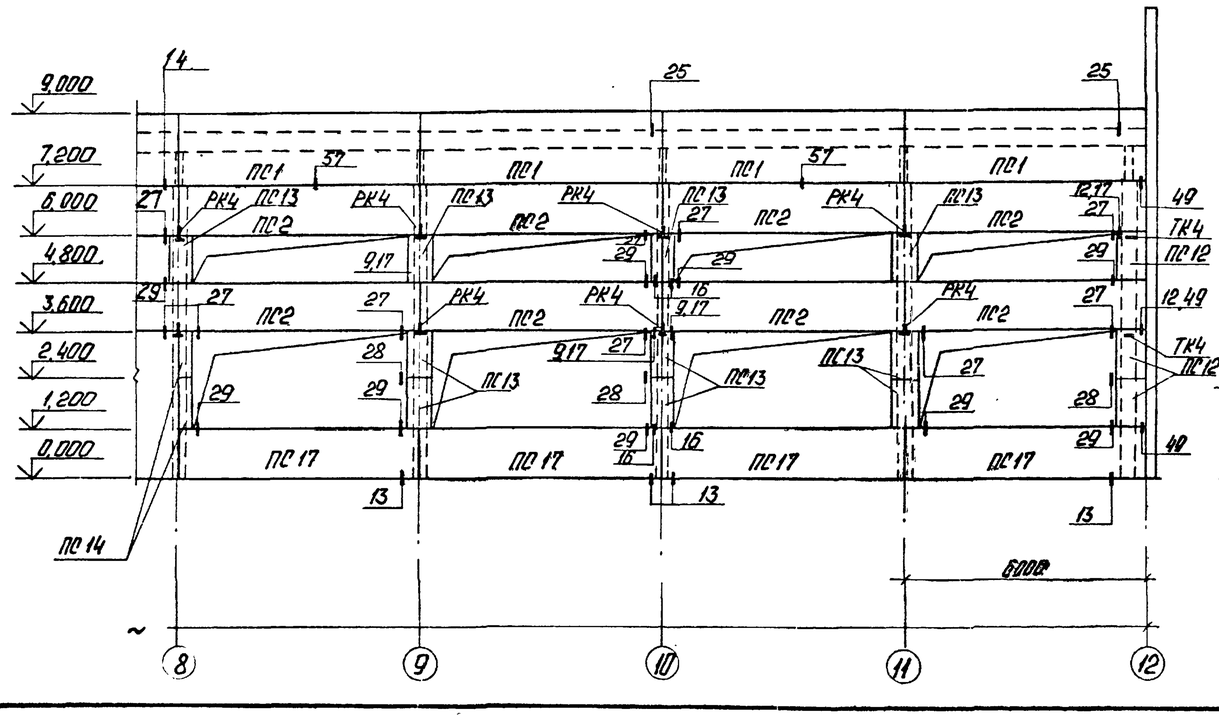

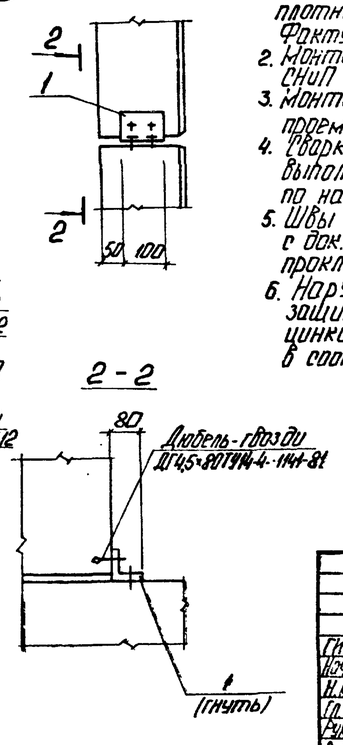

1. Стеновые панели запроектированы из керамзитобетона плотностью $\gamma = 1000$ кг/м³, марка по морозостойкости F 25. Фактурный слой - из полимериемента светлых тонов.
2. Монтаж элементов вести в соответствии с указаниями СНиП 3.03.01-87, СНиП III-4-80 и серии 1.030.1-1.3-3.
3. Монтаж панелей в пределах обозначенных монтажных проемов выполнять после монтажа оборудования.
4. Сварку закладных и соединительных элементов выполнять электродами Э-42, толщина сварных швов по наименьшей толщине свариваемых элементов.
5. Швы между панелями заполнять в соответствии с док. 1.030.1-1.0-3 0000 ПЗ с применением упругих прокладок.
6. Нарушенную сваркой при монтаже антикоррозийную защиту деталей и узлов восстановить покрытием цинковым протекторным грунтом толщиной 80 мкм в соответствии со СНиП 2.03.11-85.

Привязан

Инв. №

ГИП	Кудрявский		
Нач.отд.	Гутерерский		
Н.контр.	Шульгина		
Гл.конст.	Андреев		
Рук.гр.	Шульгина		
В.инж.	Зайцев		
Техник	Шолотюк		

ТП 903-1-277.90 КЖ3

Котельная с 3 котлами КВ-ТС-35-150 и 3 котлами ДЕ-25-14ГМ. Закрытая система теплоснабжения.

Стадия	Лист	Листов
Р	46	

Схема расположения стеновых панелей в осях 1÷12 по оси А. Узлы Д, Е

ЛАТГИПРОПРОМ

Копировал: Ф.В. 24342-09 61 Формат А2

Инв. № подл. | Подп. и дата | Взам. инв. №

Альбом 8

Схема расположения стеновых панелей в осях А÷Д по оси 1

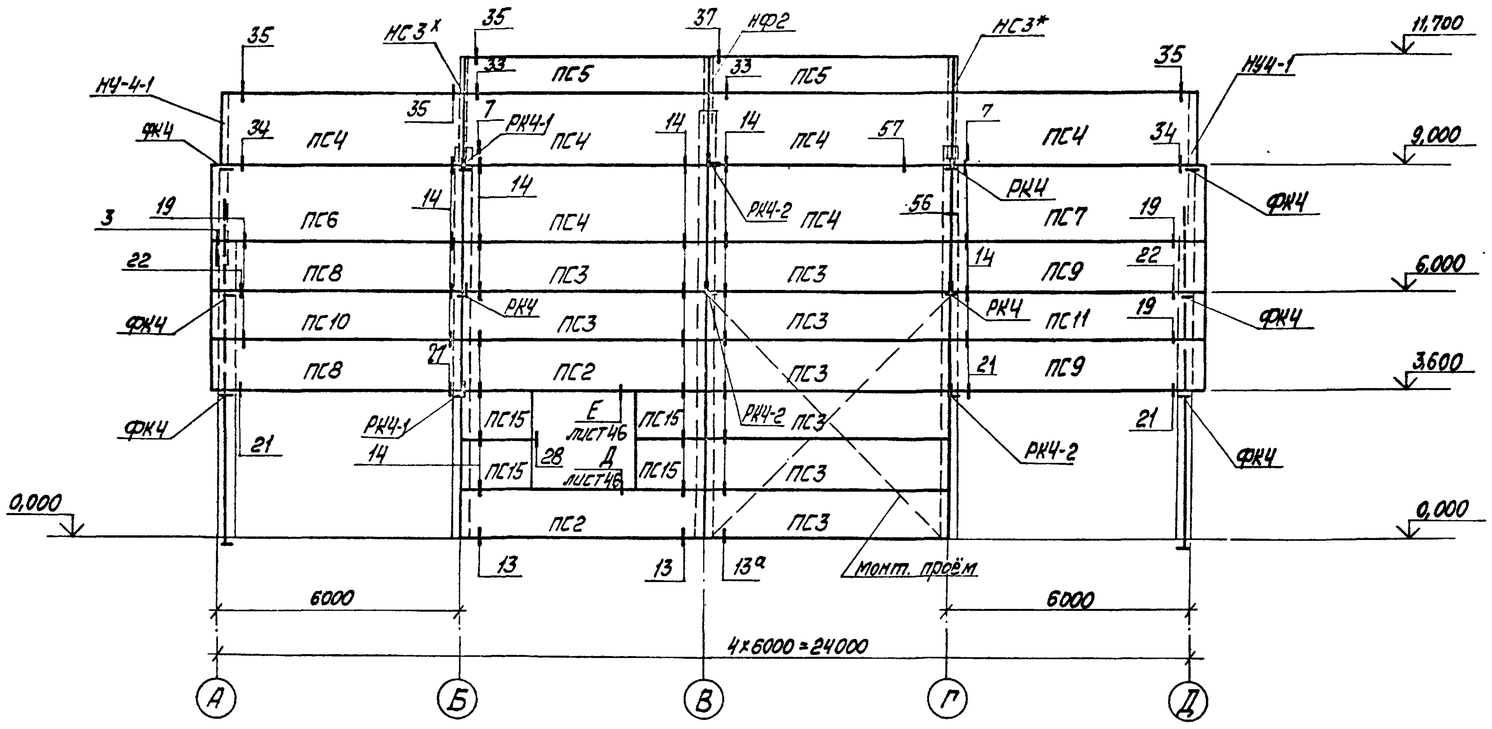

Схема расположения стеновых панелей в осях Д÷А по оси 12

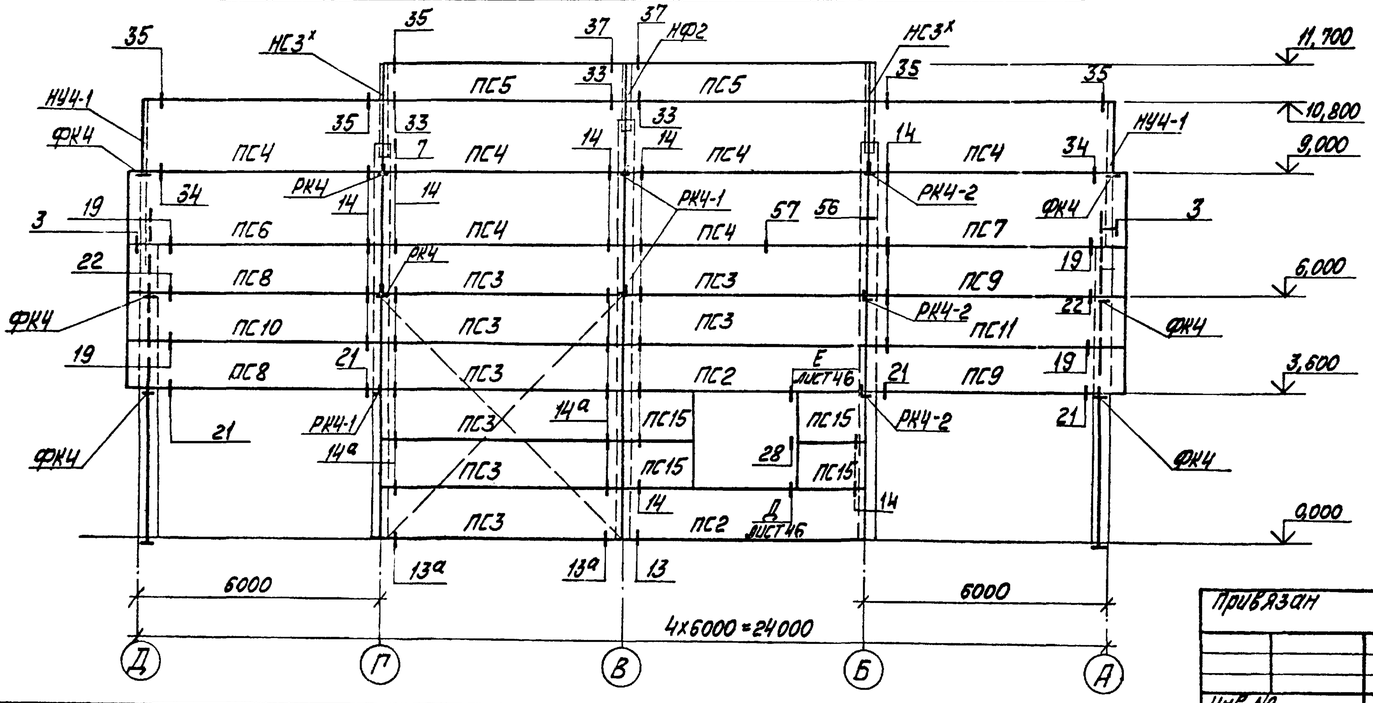

Спецификация к схемам расположения стеновых панелей

Марка поз.	Обозначение	Наименование	Кол	Масса ед., кг	Примечание
		Стеновые панели			
ПС1	1.030.1-1.1-1 -07	ПС60.18.2.0-1Л-34	21	2820	
ПС2	1.030.1-1.1-1 -05	ПС60.12.2.0-2Л-38	37	1880	
ПС3	1.030.1-1.1-1 -05	ПС60.12.2.0-2Л-31	26	1880	
ПС4	1.030.1-1.1-1 -07	ПС60.18.2.0-2Л-32	12	2820	
ПС5	1.030.1-1.1-1 -04-05	ПС60.9.2.0-2Л-32	4	1420	
ПС6	1.030.1-1.1-1 -15-06	ПС62.5.18.20-1Л-2.31	2	2940	
ПС7	1.030.1-1.1-1 -15-06	ПС62,5.18.2.0-1Л-2.31	2	2940	
ПС8	1.030.1-1.1-1 -23-03	ПС62,5.12.2.0-2Л-2.33	4	1960	
ПС9	1.030.1-1.1-1 -15-03	ПС62,5.12.2.0-2Л-2.33	4	1960	
ПС10	1.030.1-1.1-1 -23-03	ПС62,5.18.2.0-1Л-2.31	2	2940	
ПС11	1.030.1-1.1-1 15-06	ПС62,5.18.2.0-1Л-1.31	2	2940	
ПС12	1.030.1-1.1-1 -64	2ПС9.12.2.0-Л-72	14	250	
ПС13	1.030.1-1.1-1 -58	2ПС6.12.2.0-Л-60	26	190	
ПС14	1.030.1-1.1-1 -57	2ПС3.12.2.5-Л-60	14	110	
ПС15	1.030.1-1.1-1 66	2ПС17.12.2.0-Л-73	8	530	
ПС16	1.030.1-1.1-1 -09	ПС30.12.2.0-8.Л	6	870	
ПС17	1.030.1-1.1-1 -05	ПС60.12.2.0-2Л-36	7	1880	
		Опорные столики			
РК4-1	Альбом ТП 903-1-277.90 КЖ3И.1.5	РК4-1	9	7,4	
РК4-2	Альбом ТП 903-1-277.90 КЖ3И.1.6	РК4-2	10	7,4	
ТК4	1.030.1-1.4-1-110-01	ТК4	6	12,2	
РК4	1.030.1-1.4-1-060-06	РК4	29	10,0	
ФК4	1.030.1-1.4-1-060	ФК4	12	11,7	
		Соединительные элементы			
Т3	1.030.1-1.4-1-120	Т3	132	0,4	
Т5	1.030.1-1.4-1-130	Т5	19	0,4	
Т17	1.030.1-1.4-1-220	Т17	18	0,3	
Т19	1.030.1-1.4-1-220-02	Т19	42	0,5	
Т8	1.030.1-1.4-1-140	Т8	32	0,5	

1. Продолжение спецификации смотри на листе 45
2. Узлы обозначены по серии 1.030.1-1.В3-3, кроме оговоренных

Инв. № подл. | Подп. и дата | Взам. инв. №

Привязан

Инв. №

ГИП	Новальский	
Нач. отд.	Гутгерерский	
Н. контр.	Андриевская	
Гл. конст.	Андриевская	
Рук. гр.	Шульгина	
В. инж.	Зайцев	
Техник	Шопотюк	

ТП 903-1-277.90 КЖ3

Котельная с 3 котлами КВ ГМ-35-150 и 3 котлами ДЕ-25-14 ГМ. Закрытая система теплоснабжения

Стадия	Лист	Листов
Р	47	

Схема расположения стеновых панелей в осях А÷Д и Д÷А

ЛАТГИПРОПРОМ

Копировал [подпись] 24342-09 62 Формат А2

Альбом 8

Схема расположения перегородок по оси „Б" (повёрнута)

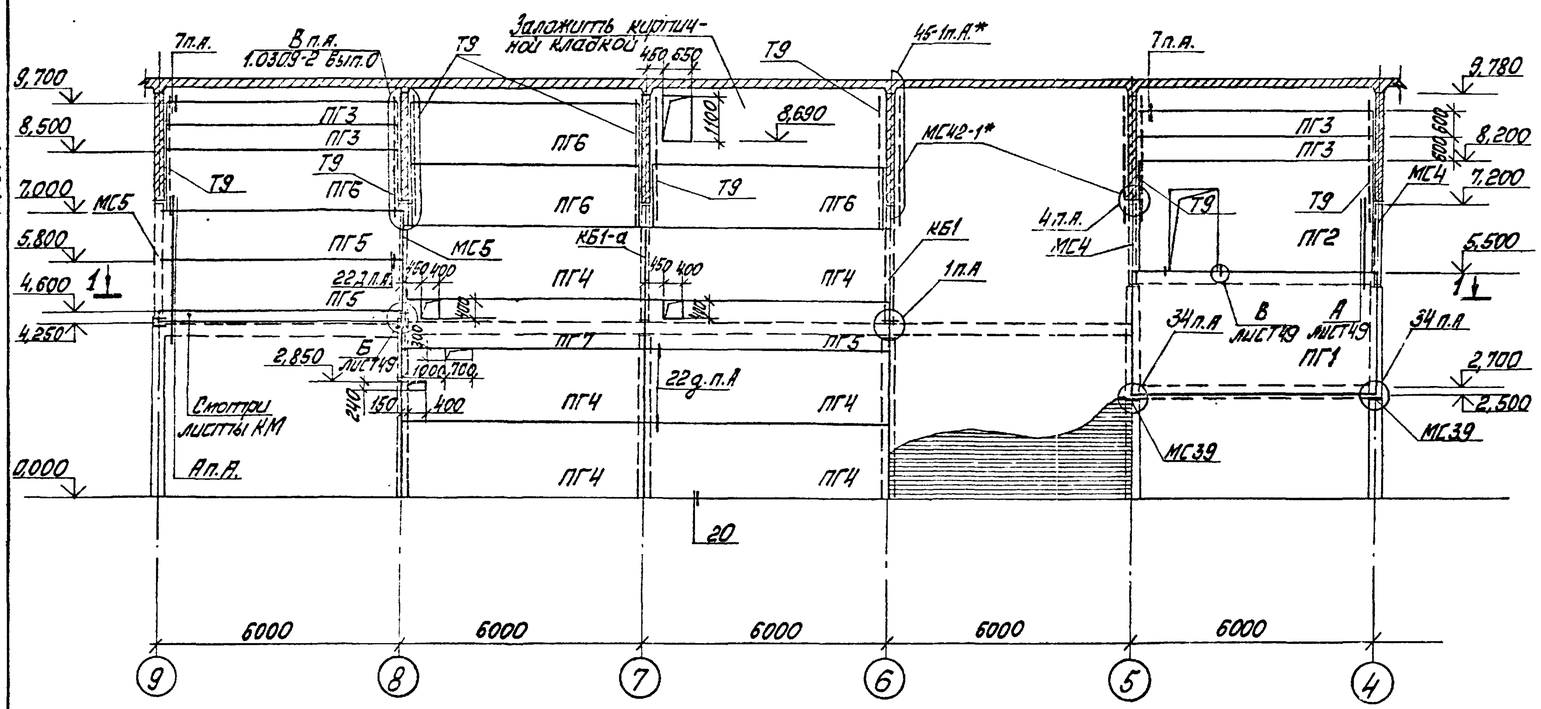

1–1

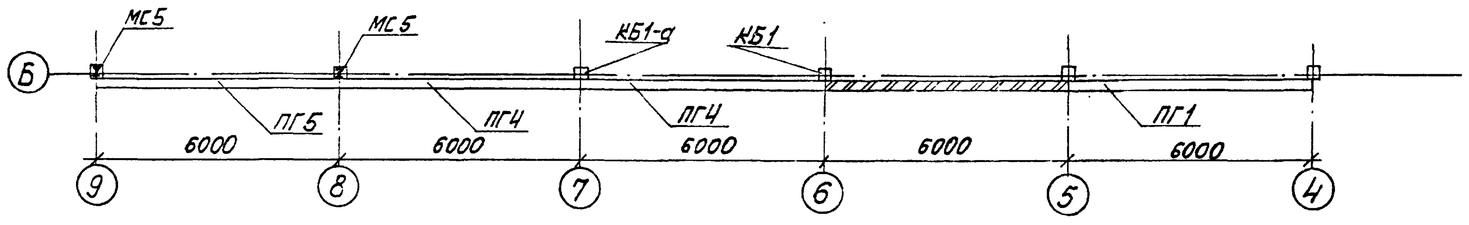

Схема расположения перегородок по оси 8, в осях А...Б

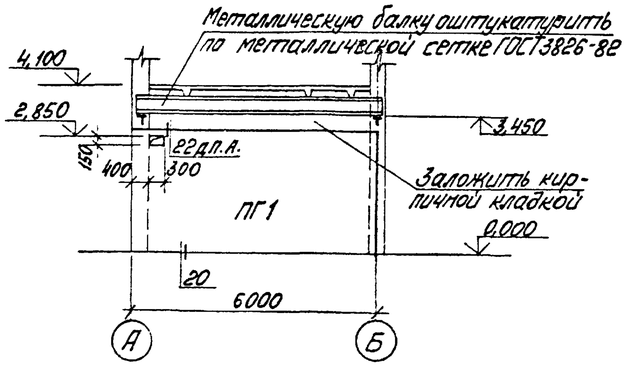

Схема расположения перегородок по оси 8, в осях Г-Д

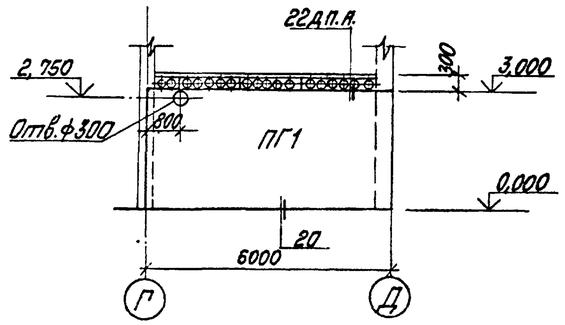

Спецификация к схемам расположения перегородок по оси „Б" по оси 8 (начало, окончание на листе 49)

Марка поз.	Обозначение	Наименование	Кол.	Масса ед., кг	Примечание
		Панели перегородок			
ПГ1	1.030.9-2.1-01.0	ПГ60.30-1-Т	4	3430	
ПГ2	1.030.9-2.1-03.0.56	ПГ56.27-1-Т-Д1	1	2540	
ПГ3	1.030.9-2.1-05.0.135	ПГ56.6-1-Т	4	650	
ПГ4	1.030.9-2.1-05.0.68	ПГ60.18-1-Т	6	2040	
ПГ5	1.030.9-2.1-05.0.111	ПГ60.12-1-Т	3	1370	
ПГ6	1.030.9-2.1-05.0.77	ПГ56.15-1-Т	4	1161	
ПГ7	1.030.9-2.1-05.0.112	ПГ58.12-1-Т	1	1320	
ПГ8	1.030.9-2.1-05.0.74	ПГ60.15-1-Т	1	1700	
		Колонна			
КБ1	1.030.9-2.5-1.0	КБ1	1	680	
КБ1а	ТП 903-1-277.90 Альбом 9 КЖ3И-03.6	КБ1а	1	680	
		Изделия соединительные			
Т9	1.030.9-2.4	Т9	8	91	
МС4	ТП 903-1-277.90 Альбом 9 КЖ3И-1.3	МС4	2	60,9	
МС5	ТП 903-1-277.90 Альбом 9 КЖ3И-1.4	МС5	5	93,8	
МС5	1.030.9-2,7-2-0.16.0-02	МС5	4	0,3	
МС6	1.030.9-2.7-2-0.16.0-03	МС6	20	0,2	
МС9	1.030.9-2.7-2.0.19.0	МС9	34	0,5	
МС9а	1.030.9-2.7-2-0.19.0-01	МС9а	34	0,5	
МС4	1.030.9-2.7-2-0.18.0	МС4	68	0,3	
МС14	1.030.9-2.7-2-0.16.0-07	МС14	68	0,2	
МС38	1.030.9-2.7-2-0.30.0	МС38	2	22,0	
МС39	1.030.9-2.7-2-0.18.0-05	МС39	4	2.5	
МС48	1.030.9-2.7-2.0.18.0-08	МС48	16	5,4	
МС54	1.030.9-2.7-2-0.36.0	МС54	8	6,2	
МС55	1.030.9-2.7-2-0.36.0-01	МС55	8	6,2	
МС68	1.030.9-2.7-2-0.22.0-08	МС68	68	0,5	
МС98	1.030.9-2.7-2-0.52.0	МС98	8	7,2	
МС108	1.030.9-2-7-2-0.55.0	МС108	16	12,1	
МС42-1	1.431.6-28.2-24.0	МС42-1	2	13,9	

1. Общие указания по монтажу и спецификации даны на листе 49.

Привязан

Инв. №

Согласовано

Инв. № подл. | Подпись и дата | Взам. инв. № | Инв. № отд. | Подпись и дата

				ТП 903-1-277.90		КЖ3
ГИП	Жидальский					
Нач. отд.	Григорьевский			Котельная с 3 котлами КБ-ГМ-35-150 и 3 котлами ДЕ-25-14ГМ. Закрытая система теплоснабжения	Стадия	Лист	Листов
Н. контр.	Аксючевский				Р	48	
Гл. конструктор	Гончевская						
Рук. гр.	Шильгина			Схемы расположения перегородок по оси Б, по оси 8	ЛАТГИПРОПРОМ		
Инж. Пр.	Куковица						
Техник	Золотюкин						

Копировал Иван 24342-09 63 Формат А2

Альбом 8

Схема расположения перегородок по оси 4, в осях Б - А

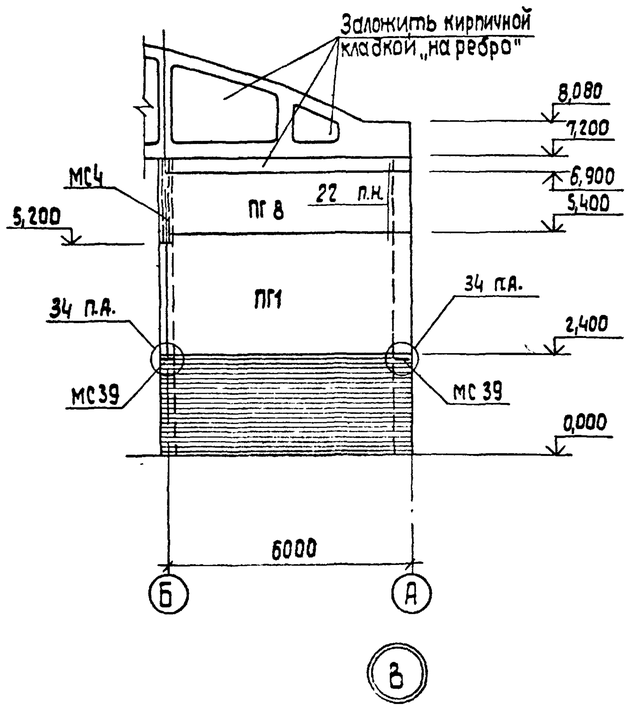

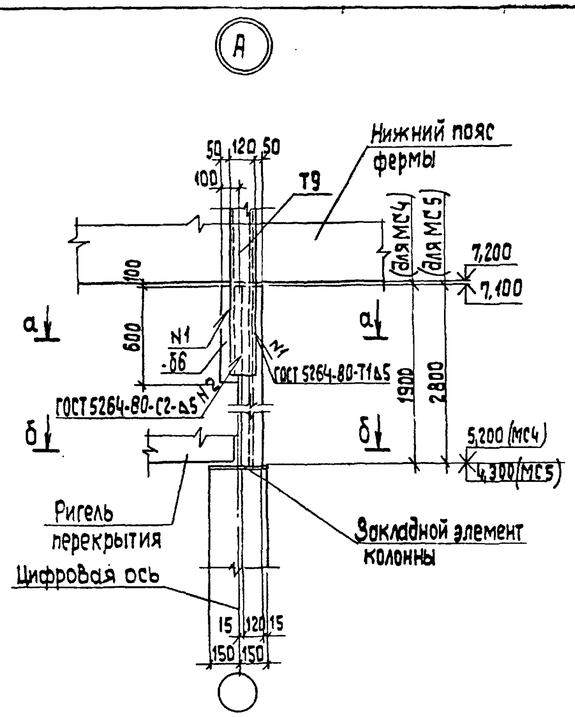

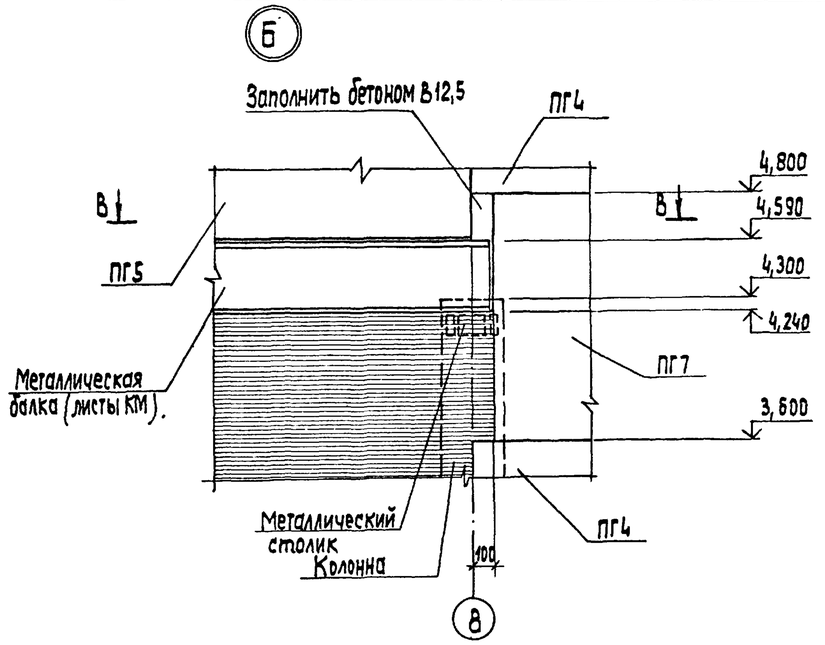

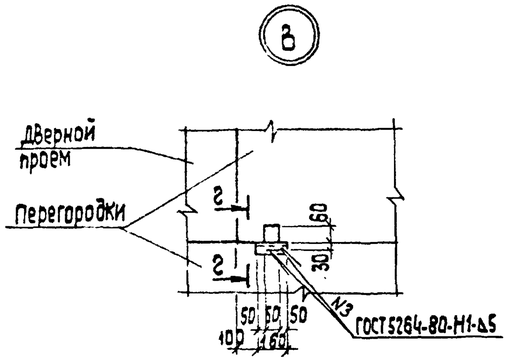

г — г

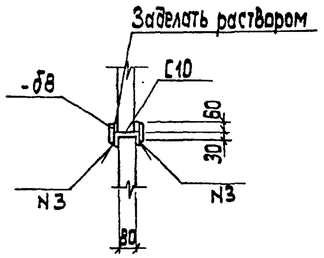

в — в

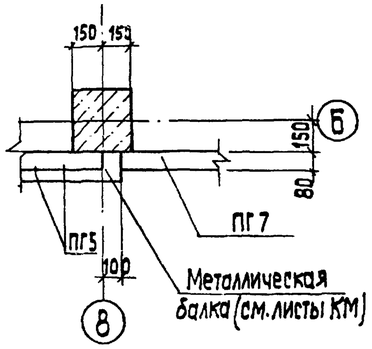

б — б

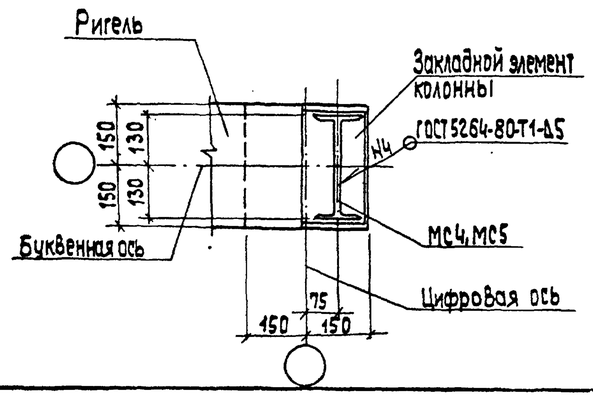

а — а

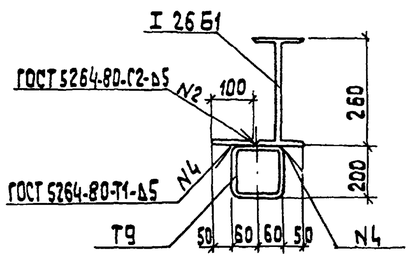

1. Монтаж перегородок выполнять в соответствии с указаниями СНиП 3.03.01-87 и п.1.14 серии 1.030.9-2 документ 1.030.9-2.0-00ПЗ.
2. Металлические элементы крепления перегородок покрываются фосфатным покрытием ОФП-2 толщиной 10 мм или вспучивающимся покрытием ВПМ-2 толщиной 4 мм.
3. Все неоговоренные узлы приняты по серии 1.030.9-2, вып.6

Спецификация к схеме расположения перегородок (окончание).

Марка, поз.	Обозначение	Наименование	Кол.	Масса ед., кг	Примечание
		Изделия соединительные			
	1.030.9-2.6-0.21.0.11761.00.00.000	Дюбель ДРК-М10	136	0,04	
Болт 10 Шайба 10.01	1.030.9-2.6-021.0.11761.00.00.000	Болт 10х30.58 ГОСТ 7798-70* с шайбой 10.01 ГОСТ 11371-78	136	0,03	
С10	ТП 903-1-277.90 лист 49	Швеллер 10 ГОСТ 8240-72 Вст3кп2 ГОСТ 535-79, ℓ=0,160	2	1,4	
-б8	ТП 903-1-277.90 лист 49	Лист 8,0-ГОСТ 19903-74 Вст3кп2-ГОСТ 535-79 0,03м²	8	1,9	
L 75х50х5	1.030.9-2.6-004.0	Уголок 75х50х5-ГОСТ 8510-86 Вст3кп2-ГОСТ 535-79, ℓ=0,150	48	0,72	

Привязан

Инв. №

ГИП	Нидбальский		
Нач. отд.	Гуттерерский		
Н. контр.	Шульгина		
Гл. констр.	Андриевская		
Рук. гр.	Шульгина		
Инж. II к.	Куковица		
Техник	Шолотюк		

ТП 903-1-277.90 КЖ3

Котельная с 3 котлами КВ-ГМ-35-150 и тремя котлами ДЕ-25-14ГМ. Закрытая система теплоснабжения

Стадия	Лист	Листов
Р	49	

Схема расположения перегородок по оси 4, в осях Б-А. Узлы.

ЛАТГИПРОПРОМ

Инв. № подл. | Подп. и дата | Взам. инв. №

Копировал 24342-09 64 формат А2

Альбом 8

Ведомость рабочих чертежей марки КМ

Лист	Наименование	Примечание
1	Общие данные (начало).	
2	Общие данные (продолжение).	
3	Общие данные (продолжение).	
4	Общие данные (продолжение).	
5	Общие данные (окончание).	
6	Схема расположения подвесного транспорта в осях 1...12; А...Д.	
7	Схема расположения подкрановых путей в осях 8-9, Б-...Д Балки М61, М62	
8	ЛМ1	
9	МП1, МП2	
10	Схема расположения ограждений перекрытия на отм. 3.400. ЛМ2, МП3	
11	ЛМ3	
12	МП4	
13	ЛМ4	
14	МП5	
15	Схема расположения площадок обслуживания баков.	
16	Схема расположения опор под трубопроводы. Узлы 9, 10, 11, 14.	
17	Схема расположения опор под трубопроводы. Узлы 29...35, 39...46, 48; МК1.	
18	Схема расположения опор под трубопроводы. Узлы 36, 37, 38, 47.	
19	Боров. Схема расположения балок перекрытия. Разрезы 1-1; 2-2; Узел 6.	
20	Боров. Узлы 50, 51, 49, 52	

Типовой проект разработан в соответствии с действующими нормами и правилами и предусматривает мероприятия, обеспечивающие взрывную и пожарную безопасность при эксплуатации здания.

Главный инженер проекта (Нидбальский)

Ведомость металлоконструкций по видам профилей

Наименование конструкции по номенклатуре прейскуранта № 01-09	Позиции по прейск. № 01-09	№ п/п	Код конструкции	Масса конструкций, т: всего стали повышен. и высок. прочности	по видам профилей стали: Балки и швеллеры	Крупносорт. сталь	Среднесорт. сталь	Мелкосорт. сталь	Толстолист. сталь	Универсальн. сталь	Тонколистов. сталь	Гнутые и гнутосварные	Трубы	Прочие	Всего	Серия типовых конструкций
1	2	3	4	5	6	7	8	9	10	11	12	13	14	15	16	17
Подвесной транспорт		1	528382		3,090	0,185			0,330			0,494			4,140	1.426.2-3 вып. 2
Лестницы и площадки		2	526240		5,495	1,236		0,090	5,572			0,010			12,527	
Опоры под трубопроводы		3	526315		1,560	0,090		0,050	0,762			0,550			3,042	
Балки борова		4	526153		18,828	0,380			0,440						19,824	
Балки, перекрытия		5	526150		2,030				0,050						2,101	
Типовые лестницы, площадки, ограждения		6	526242÷ ÷526244			0,144		0,442	0,995			2,838			4,463	1.450.3-3 вып. 0.14, 1.2
Итого					31,003	2,015		0,582	8,149			3,892			45,641	
Контрольная сумма					62,006	4,030		1,164	16,298			7,784			91,738	

Ведомость ссылочных и прилагаемых документов.

Обозначение	Наименование	Примечание
	Ссылочные документы	
1.450.3-3 вып. 0;1 часть 1,2	Стальные лестницы и площадки, стремянки и ограждения.	
1.426.2-3 вып.2	Стальные подкрановые балки, пути подвесного транспорта пролетом 3,4 и 6 м.	
ГОСТ 2437.9.1-80 24379.0-80	Болты фундаментные. Общие технические условия. Конструкции и размеры.	
1.463.1-3/87 вып. 4,7	Фермы стропильные железобетонные безраскосные пролетом 18 и 24 м для одноэтажных зданий с малоуклонной и скатной кровлей.	

Общие указания см. лист 4.

Инв. №			Привязан	
			ТП 903-1-277.90 КМ	
ГИП	Нидбальский		Котельная с 3 котлами КВ-ГМ-35-150 и 3 котлами ДЕ-25-14ГМ. Закрытая система теплоснабжения.	Стадия: Р; Лист: 1; Листов: 20
Нач. отд.	Гуттерерский			
Н. контр.	Андриевская			
Гл. констр.	Андриевская		Общие данные (начало)	ЛАТГИПРОПРОМ
Рук. гр.	Шульгина			
Инж.	Альтерман			

Копировал 24342-09 65 Формат А2

Альбом 8

Техническая спецификация металла (начало)

Вид профиля и ГОСТ, ТУ	Марка металла и ГОСТ	Обозначение и размер профиля	N п/п	Код: марки металла	Код: вида профиля	Код: размера профиля	Кол. шт.	Длина, мм	Масса металла по элементам конструкции, т: подвесной транспорт	технологические площадки и лестницы	опоры под трубопроводы	боров	балки перекрытия	Общий вес, т	Масса потребности в металле по кварталам т: I	II	III	IV
									Код элемента конструкции									
1	2	3	4	5	6	7	8	9	526235	526233	526396	526182	526182					
Балки двутавровые для подвесных путей ГОСТ 19425-74	ВСт3Гпс5 ГОСТ 380-71	I 24 м	1		3912				1.400					1.400				
	Итого		2	1236					1.400					1.400				
Всего профиля			3						1.400					1.400				
Двутавры стальные горячекатанные с параллельными гранями полок ГОСТ 26020-83	ВСт3сп5-1 ТУ14-1-3023-80	I 26Б1	4		2813							0.020		0.020				
		I 35Б1	5		2817							0.940		0.940				
		I 35Б2	6		2818								1.800	1.800				
		I 40Б2	7		2820					1.350				1.350				
		I 50Б2	8		2824							6.130		6.130				
		I 60Б1	9		2827							0.050		0.050				
		I 40Ш2	10		2852							9.840		9.840				
	Итого		11	1446						1.350		16.980	1.800	20.130				
Всего профиля			12							1.350		16.980	1.800	20.130				
Балки двутавровые ГОСТ 8239-72	ВСт3кп2 ГОСТ 380-71	I 10	13		2401							0.010		0.010				
	Итого		14	1124								0.010		0.010				
	ВСт3сп5-1 ТУ14-1-3023-80	I 18	15		2405				1.600					1.600				
	Итого		16	1446					1.600					1.600				
Всего профиля			17						1.600			0.010		1.610				
Швеллеры ГОСТ 8240-72	ВСт3кп2 ГОСТ 380-71	[8П	18		2643					0.005	0.005			0.010				
		[10П	19		2644					0.090	0.130			0.220				
		[12П	20		2645					0.030				0.030				
		[14П	21		2646					0.510	0.950	0.050		1.510				
	Итого		22	1124						0.635	1.085	0.050		1.770				
	ВСт3пс6-1 ТУ14-1-3023-80	[16П	23		2648					1.150	0.330		0.170	1.650				
		[18П	24		2651						0.100	0.670		0.770				
		[20	25		2653					2.180				2.180				
	Итого		26	1230						3.330	0.430	0.670	0.170	4.600				
	ВСт3сп5 ГОСТ 380-71	[24	27		2657					0.020		0.570		0.590				
	Итого		28	1446						0.020		0.570		0.590				
Всего профиля			29							3.985	1.515	1.290	0.170	6.960				
Сталь угловая равнополочная ГОСТ 8509-86	ВСт3кп2 ГОСТ 380-71	L 50×50×5	30		2120					0.270	0.040	0.060		0.370				
		L 63×63×5	31		2120				0.160	0.040				0.200				
	Итого		32	1124					0.160	0.310	0.040	0.060		0.570				
	ВСт3пс6 ГОСТ 380-71	L 75×75×6	33		2120					0.240	0.010			0.250				
	Итого		34	1230						0.240	0.010			0.250				
	ВСт3пс6-1 ТУ14-1-3023-80	L 90×90×7	35		2120					0.020		0.040		0.060				
		L 100×100×7	36		2120				0.020	0.010				0.030				
		L 100×100×8	37		2120					0.050				0.050				
		L 110×110×8	38		2120					0.010				0.010				
		L 125×125×8	39		2120					0.140	0.040			0.180				
		L 140×140×10	40		2120					0.020				0.020				
	Итого		41	1230					0.020	0.250	0.040	0.040		0.350				

Инв. № подл. | Подпись и дата | Взам. инв. №

Привязан

Инв. №

ТП 903-1-277.90 КМ

ГИП	Нидбальский		
Нач. отд.	Гуттерерский		
Н. контр.	Андриевская		
Гл. констр.	Андриевская		
Рук. гр.	Шульгина		
Инж.	Альтерман		

Котельная с 3 котлами КВ-ГМ-35-150 и 3 котлами ДЕ-25-14ГМ. Закрытая система теплоснабжения

Стадия	Лист	Листов
Р	2	

Общие данные (продолжение)

ЛАТГИПРОПРОМ

Копировал Эл-4-24342-09 66 Формат А2

Альбом 8

Техническая спецификация металла (продолжение)

Вид профиля, ГОСТ, ТУ	Марка металла, ГОСТ	Обозначение и размер профиля	N п/п	Код: Марки металла	Код: Вида профиля	Код: Размера профиля	Кол. шт.	Длина, мм	Масса металла по элементам конструкций, т: подвесной транспорт (код элемента конструкции)	технологические площадки и лестницы (код элемента конструкции)	опоры под трубопроводы (код элемента конструкции)	боров (код элемента конструкции)	балки перекрытия (код элемента конструкции)	Общий вес, т	Масса потребности в металле по кварталам, т: I	II	III	IV
1	2	3	4	5	6	7	8	9	526235	526233	526396	526182	526182					
Сталь угловая равнополочная ГОСТ 8509-86	09Г2С-12 ГОСТ 19281-73	L 200×200×12	42		2120					0.020				0.020				
	Итого		43	2314						0.020				0.020				
Всего профиля			44						0.180	0.820	0.090	0.100		1.190				
Сталь угловая неравнополочная ГОСТ 8510-72	ВСт3пс6-1 ТУ14-1-3023-80	L 100×63×8	45		2242					0.160		0.070		0.230				
		L 100×63×10	46		2242							0.040		0.040				
		L 160×100×9	47		2246					0.220		0.120		0.340				
		L 160×100×10	48		2246							0.020		0.020				
	Итого		49	1230						0.380		0.250		0.630				
Всего профиля			50							0.380		0.250		0.630				
Швеллеры стальные гнутые равнополочные ГОСТ 8278-83	4-IV-ВСт3кп ГОСТ 16523-70	[60×32×3	51		7418				0.480					0.480				
	Итого		52	1124					0.480					0.480				
Всего профиля			53						0.480					0.480				
Сталь холодногнутая угловая неравнобокая ГОСТ 8276-83	ВСт3сп2 ГОСТ 380-71	L 150×50×6	54		7532					0.010				0.010				
	Итого		55	1443						0.010				0.010				
Всего профиля			56							0.010				0.010				
Профили гнутые замкнутые сварные квадратные ТУ 36-2287-80	ВСт3 сп3 ГОСТ 380-71	□ 160×5	57		7888						0.530			0.530				
	Итого		58	1446							0.530			0.530				
Всего профиля			59								0.530			0.530				
Сталь листовая горячекатаная ГОСТ 19903-74	ВСт3пс6-1 ТУ14-1-3023-80	δ6	60		7100					0.140	0.110	0.020		0.270				
		δ8	61		7100					0.100	0.080	0.140	0.040	0.360				
		δ10	62		7100				0.080	0.030	0.240		0.010	0.360				
		δ12	63		7100					0.120				0.120				
		δ18	64		7100							0.020		0.020				
		δ20	65		7100				0.240		0.310	0.100		0.650				
	Итого		66	1230					0.320	0.390	0.740	0.280	0.050	1.780				
Всего профиля			67						0.320	0.390	0.740	0.280	0.050	1.780				
Арматурная сталь ГОСТ 5781-82	ВСт3кп2 ГОСТ 380-71	10AI	68		1010					0.030				0.030				
		12AI	69		1010						0.020			0.020				
		14AIII	70		1030					0.060				0.060				
		20AI	71		1010						0.030			0.030				
	Итого		72	1124						0.090	0.050			0.140				
Всего профиля			73							0.090	0.050			0.140				
Сталь листовая рифлёная ГОСТ 8568-77	ВСт3кп2 ГОСТ 380-71	δ6	74		7152					5.020				5.020				
	Итого		75	1124						5.020				5.020				
Всего профиля			76							5.020				5.020				
Сталь просечно-вытяжная ГОСТ 8706-78	ВСт3кп2 ГОСТ 380-71	ПВ 506	77		7156							0.150		0.150				
	Итого		78	1124								0.150		0.150				
Всего профиля			79									0.150		0.150				

Инв. № подл. | Подпись и дата | Взам. инв. №

Привязан:

Инв. №

ТП 903-1-277.90 КМ

ГИП	Жидбальский		
Нач. отд.	Гутерерский		
Н. контр.	Андриевская		
Гл. констр.	Андриевская		
Рук. гр.	Шульгина		
Инж.	Альтерман		

Котельная с 3 котлами КВ-ГМ-35-150 и 3 котлами ДЕ-25-14ГМ. Закрытая система теплоснабжения

Общие данные (продолжение)

Стадия	Лист	Листов
Р	3	

ЛАТТИПРОПРОМ

24342-09 67 Копировал [illegible] Формат А2

Альбом 8

Техническая спецификация металла (окончание)

Вид профиля, ГОСТ, ТУ	Марка металла, ГОСТ	Обозначение и размер профиля	N п/п	Код: марки металла	Код: вида профиля	Код: размера профиля	Кол. шт.	Длина мм	Масса металла по элементам конструкции, т: подвесной транспорт	технологических площадок и лестниц	опоры под трубопроводы	барабан	балки перекрытия	Общий вес, т	Масса потребности в металле по кварталам т: I	II	III	IV
									Код элемента конструкции									
1	2	3	4	5	6	7	8	9	526235	526233	526396	526182	526182					
Итого масса металла			80						3.980	12.045	2.925	19.060	2.020	40.030				
Типовые лестницы, площадки, ограждения	ВСт3 кп2 ГОСТ 380-71		81	1124										4.321				
Всего масса металла			82											44.351				
В том числе по маркам	ВСт3Гпс5 ГОСТ 380-71		83	1236					1400					1.400				
	ВСт3сп5-1 ТУ 14-1-3023-80		84	1446					1.600	1.350		16.980	1.800	21.730				
	ВСт3кп2 ГОСТ 380-71		85	1124					0.160	6.055	1.175	0.270		7.660				
	ВСт3пс6-1 ТУ 14-1-3023-80		86	1230					0.340	4.350	1.210	1.240	0.220	7.360				
	ВСт3сп5 ГОСТ 380-71		87	1446						0.020	0.530	0.570		1.120				
	ВСт3пс6 ГОСТ 380-71		88	1230						0.240	0.010			0.250				
	09Г2С-12 ГОСТ 19281-73		89	2314						0.020				0.020				
	4-Н-ВСт3кп ГОСТ 16523-70		90	1124					0.480					0.480				
	ВСт3сп2 ГОСТ 380-71		91	1443						0.010				0.010				
Итого сталь приведенная	ВСт3кп2 ГОСТ 380-71		92											48.230				
Площадь поверхности под окраску м²			93											1000.3				
Масса поставки элементов по кварталам (заполняется заказчиком)	I		94															
	II		95															
	III		96															
	IV		97															

Общие указания

1. За условную отметку 0.000 принят уровень чистого пола котельной
2. Стальные конструкции разработаны на стадии КМ и являются исходными материалами для разработки рабочих чертежей на стадии КМД, при разработке которых необходимо дополнительно пользоваться чертежами марки АР и КЖ3
3. Изготовление и монтаж конструкций производить в соответствии с СНиП 3.03.02-87
4. Монтажные соединения выполняются на болтах нормальной точности и на монтажной сварке согласно ГОСТ 5264-80
5. Сварку производить электродами типа Э42, высоту швов, кроме оговоренных, принимать по наименьшей толщине свариваемых элементов
6. Все металлические изделия, находящиеся на открытом воздухе вне территории с загрязнением воздушной среды промышленными газами, покрываются 2-мя слоями эмали ПФ-115 ГОСТ 6465-76 по грунту ГФ-021 в два слоя общей толщиной 55 мкм в соответствии СНиП 2.03.11-85.
Внутри котельной - по 1 слою заводской грунтовки (ГФ-021 или ФЛ-03к) выполняется 2-ой слой того же грунта и покрытие 1 слой эмали ПФ-115 общей толщиной 55 мкм. Степень очистки поверхности под окраску - вторая

Инв.№ подл. | Подп. и дата | Взам. инв.№

Привязан

Инв.№

т.п. 903-1-277.90 КМ

ГИП	Нидальский		Котельная с 3-котлами КВ-ГМ-35-150 и 3-котлами ДЕ-25-14ГМ. Закрытая система теплоснабжения
Нач.отд.	Утеферский		
Н.контр.	Андриевская		
Гл.кан.	Андриевская		
Рук.гр.	Шилкина		Общие данные (продолжение)
Инж.	Альтерман		

Стадия	Лист	Листов
Р	4	

ЛАТГИПРОПРОМ

Копировал 24342-09 68 Формат А2

Альбом 8

Техническая спецификация металла для специализированных заводов

Вид профиля и ГОСТ, ТУ	Марка металла ГОСТ	Обозначение и размер профиля, мм	№ п.п.	Код: Марки металла	Код: Вида профиля	Код: Размера профиля	Количество шт.	Длина, мм	Масса металла по элементам конструкций, т: Лестницы	Площадки	Ограждение лестниц	Ограждение площадок	Дополнительные элементы	Общая масса, т	Масса потребности в металле по кварталам, т: I	II	III	IV
									Код элемента конструкций: 526242	526243	526244	526244	526242					
1	2																	
Швеллер гнутый ГОСТ 8278-83	Вст3кп2 ГОСТ 380-71	[160×50×4	1							0,159				0,159				
		[180×50×4	2						0,667					0,667				
	Итого		3	1124					0,667	0,159				0,826				
Всего профиля			4		7410				0,667	0,159				0,826				
Уголок равнополочный ГОСТ 8509-72	Вст3кп2 ГОСТ 380-71	L25×25×3	5								0,063	0,190		0,253				
		L 75×75×6	6						0,085	0,055				0,140				
	Итого		7	1124					0,085	0,055	0,063	0,190		0,393				
Всего профиля			8		2120				0,085	0,055	0,063	0,190		0,393				
Сталь листовая ГОСТ 19903-74	Вст3кп2 ГОСТ 380-71	δ4	9						0,052	0,014				0,066				
		δ6	10						0,027					0,027				
	Итого		11	1124					0,079	0,014				0,093				
Всего профиля			12		7110				0,079	0,014				0,093				
Лист рамбический ГОСТ 8568-77	Вст3кп2 ГОСТ 380-71	δ4	13						0,648	0,225				0,873				
	Итого		14	1124					0,648	0,225				0,873				
Всего профиля			15		7152				0,648	0,225				0,873				
Швеллер гнутый ГОСТ 8281-80	Вст3кп2 ГОСТ 380-71	[50×40×12×2,5	16								0,242	0,777		1,019				
	Итого		17	1124							0,242	0,777		1,019				
Всего профиля			18								0,242	0,777		1,019				
Профиль гнутый ЧМТУ 2-130-70	Вст3кп2 ГОСТ 380-71	<90×30×25×3	19									0,652		0,652				
	Итого		20	1124								0,652		0,652				
Всего профиля			21									0,652		0,652				
Круг ГОСТ 2590-71	Вст3кп2 ГОСТ 380-71	Кр 18	22						0,062					0,062				
	Итого		23	1124					0,062					0,062				
Всего профиля			24		1111				0,062					0,062				
Уголок гнутый ГОСТ 19771-74	Вст3кп2 ГОСТ 380-71	L80×80×5	25						0,258					0,258				
	Итого		26	1124					0,258					0,258				
Всего профиля			27		7510				0,258					0,258				
Полоса ГОСТ 103-76	Вст3кп2 ГОСТ 380-71	-4×40	28								0,114			0,114				
	Итого		29	1124							0,114			0,114				
Всего профиля			30		1310						0,114			0,114				
Итого масса металла			31						1,799	0,453	0,419	1,619		4,290				
В том числе по маркам	Вст3кп2		32	1124					1,799	0,453	0,419	1,619		4,290				
Площадь поверхности под окраску, м²			33						134,9	34,0	31,4	121,4		321,7				
Масса поставки элементов по кварталам, т		I	34															
		II	35															
		III	36															
		IV	37															

Привязан

Инв. №

Взам. инв. №

Подп. и дата

Инв. № подл.

ГИП	Кирбальский		ТП 903-1-277.90 КМ
Нач. ОТО	Гутерерский		
Н. контр.	Андриевская		Котельная 3 котлами КВ-ГМ-35-150 и 3 котлами ДЕ-25-14ГМ. Закрытая система теплоснабжения.
Гл. конст.	Андриевская		Стадия: Р; Лист: 5; Листов:
Рук. гр.	Шульгина		Общие данные (окончание)
Инж.	Альтерман		ЛАТГИПРОПРОМ

Копировал: 24342-09 69 Формат А2

АЛЬБОМ 8

СХЕМА РАСПОЛОЖЕНИЯ ПОДВЕСНОГО ТРАНСПОРТА

В ОСЯХ 1...12; А...Д

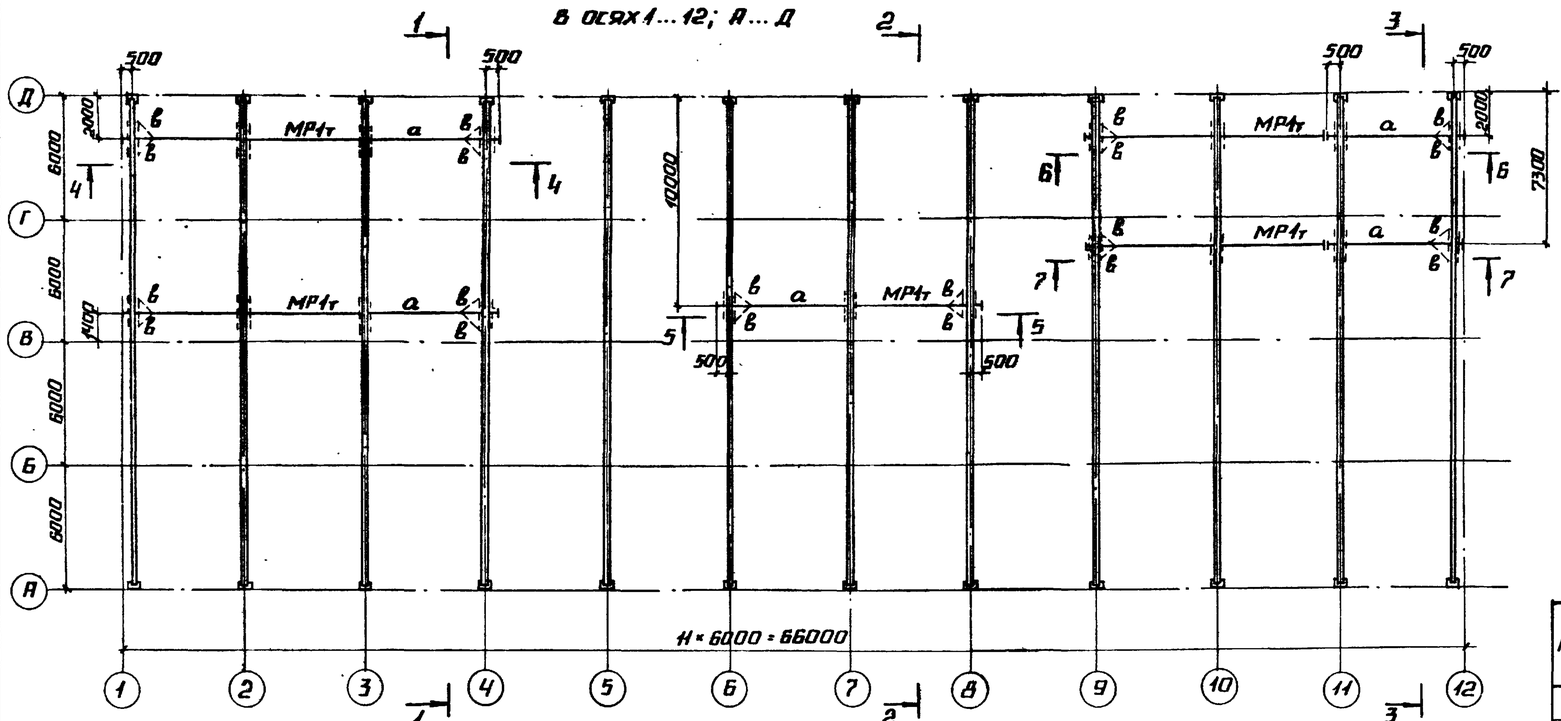

5-5

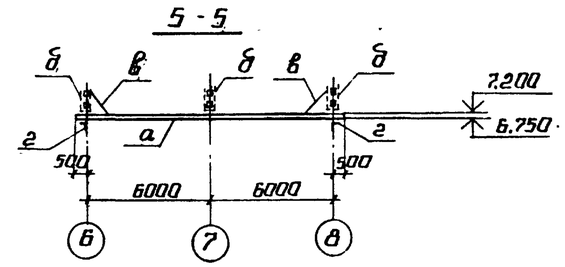

6-6; 7-7

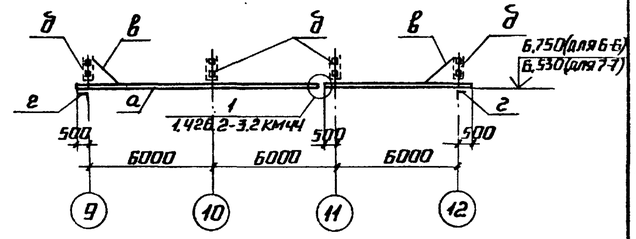

ВЕДОМОСТЬ ЭЛЕМЕНТОВ НА ЛИСТЫ 6,7

МАРКА	СЕЧЕНИЕ ЭСКИЗ	ПОЗ.	СОСТАВ	ОПОРНЫЕ УСИЛИЯ М кН·м	N кН	Q кН	ГРУППА КОНСТР.	МАРКА МЕТАЛЛА	ПРИМЕЧАНИЕ
а	I		I 18	1.426.2-3.2			1	Вст3сп5-1	ТУ 14-1-3023-80
д	256		ГН. ПРОФИЛЬ 2С60×32×3	1.0	26.0		3	4-IV-Вст3кп	ГОСТ 16523-70
в	L		L 63×63×5	1.426.2-3.2			4	Вст3кп2	ГОСТ 380-71
г	L		L 100×100×7					Вст3пс6-1	ТУ 14-1-3023-80
д	I		I 24М				1	Вст3гпс5	ГОСТ 380-71

1-1

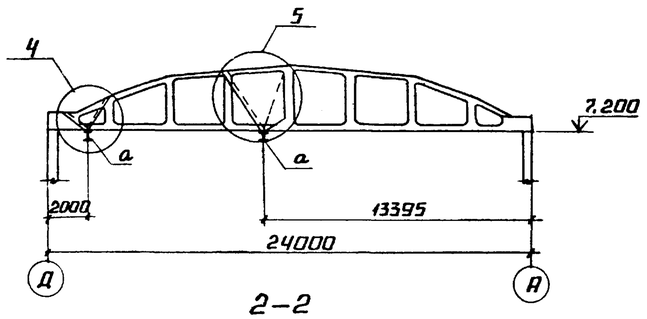

3-3

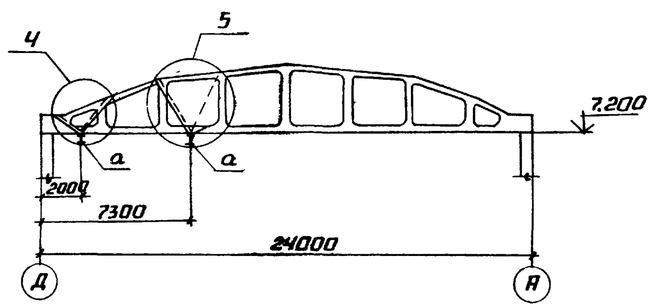

2-2

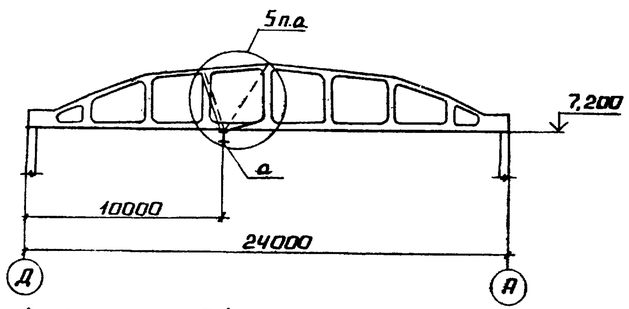

4-4

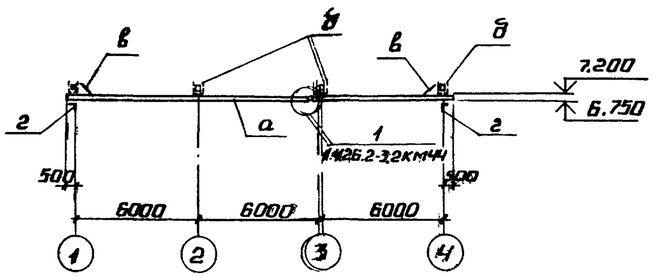

1. СХЕМЫ РАСПОЛОЖЕНИЯ ПОДВЕСНОГО ТРАНСПОРТА РАЗРАБОТАНЫ НА ОСНОВАНИИ УКАЗАННОЙ СЕРИИ 1.463.1-3/87 ВЫП.7

2. ВСЕ УЗЛЫ, КРОМЕ ОГОВОРЕННЫХ, ПО СЕРИИ 1.463.1-3/87 ВЫП.7.

СОГЛАСОВАНО

ОТДЕЛ ТМ ШОСТАК

ИНВ.№ ПОДЛ. | ПОДПИСЬ И ДАТА | ВЗАМ. ИНВ.№

ПРИВЯЗАН

ИНВ. №

ТП 903-1-277.90 КМ

ГИП	ИНДЕЛЬСКИЙ		
НАЧ. ОТД	ГУТЕРЕРСКИЙ		
Н. КОНТР.	ШУЛЬГИНА		
ГЛ. КОНСП.	АНДРИЕВСКАЯ		
НАЧ. ГР.	ШУЛЬГИНА		
ВЕД. ИНЖ.	ЗАЙЦЕВ		
КОНСТР.	КОНЬКОВА		

КОТЕЛЬНАЯ С 3 КОТЛАМИ КВ-ГМ-35-150 И 3 КОТЛАМИ ДЕ-25-14ГМ. ЗАКРЫТАЯ СИСТЕМА ТЕПЛОСНАБЖЕНИЯ

СТАДИЯ	ЛИСТ	ЛИСТОВ
Р	6	

СХЕМА РАСПОЛОЖЕНИЯ ПОДВЕСНОГО ТРАНСПОРТА В ОСЯХ 1...12; А...Д.

ЛАТГИПРОПРОМ

24342-09 10 КОПИРОВАЛ А4 ФОРМАТ А2

Альбом 8

Схема расположения подкрановых путей в осях 8-9, Б...Д.

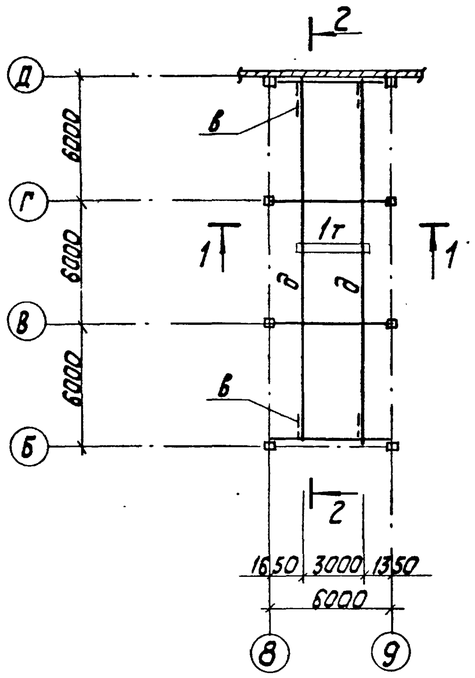

2 – 2

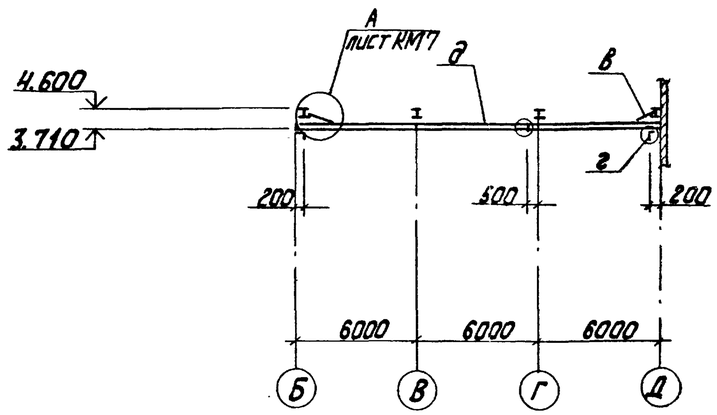

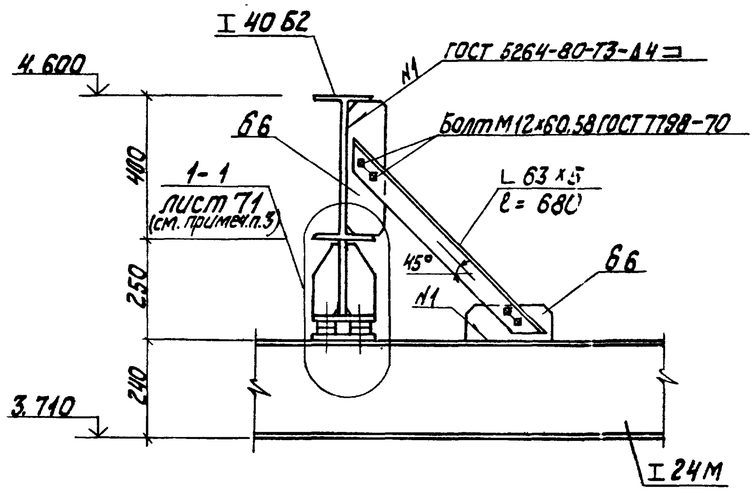

1 – 1

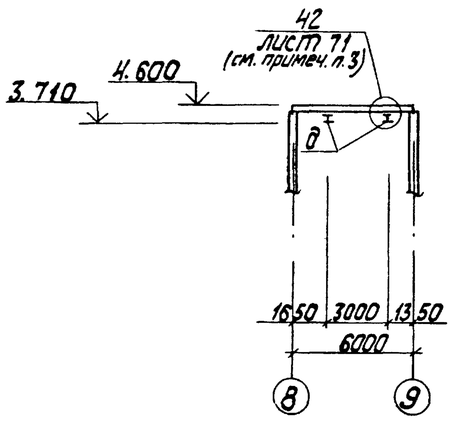

Ведомость элементов

Марка	Сечение: Эскиз	Поз.	Состав	Опорные усилия: M кНм	N кН	Q кН		Марка металла	Примечание
МБ1		1	I 35Б2	115,0	—	120,0	2	ВСт3сп5-1	ТУ 14-1-3023-80
		2	б=8						
		3	б=10						
МБ2		1	I 35Б2	115,0	—	120,0			
		2	б=8						
		3	б=10						

МБ1 (3 шт)

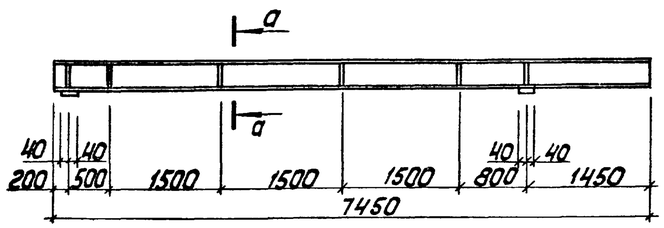

а — а

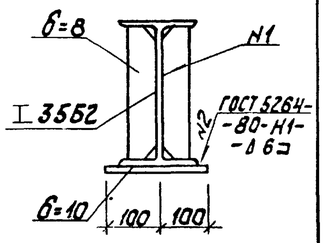

МБ2 (3 шт)

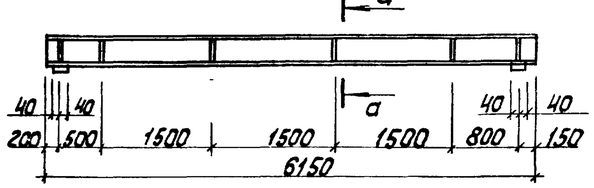

1. Ведомость элементов на подкрановые пути см. лист 6.
2. Схема расположения подкрановых путей разработана на основании указаний серии 1.426.2-3.2.
3. Все узлы, кроме оговоренных по серии 1.426.2-3.2.
4. Схему расположения МБ1, МБ2 см. чертежи марки КЖ3 лист 36.

Привязан

Инв. №

Согласовано

Инв. № подл. | Подп. и дата | Взам. инв. №

ТП 903-1-277.90 КМ

ГИП	Нюбольский		Котельная с 3 котлами КВ-ГМ-35-150 из 3 котлами ДЕ-25-14ГМ. Закрытая система теплоснабжения	Стадия	Лист	Листов
Нач. отд.	Гуперерский			Р	7	
Н. контр.	Андриевская					
Гл. конструктор	Андриевская		Схема расположения подкрановых путей в осях 8-9, Б...Д. Балки МБ1, МБ2	ЛАТГИПРОПРОМ		
Рук. гр.	Шульгина					
Н. чж.	Альтерман					

Копировал № 24342-09 Формат А2

Альбом 8

ЛМ1

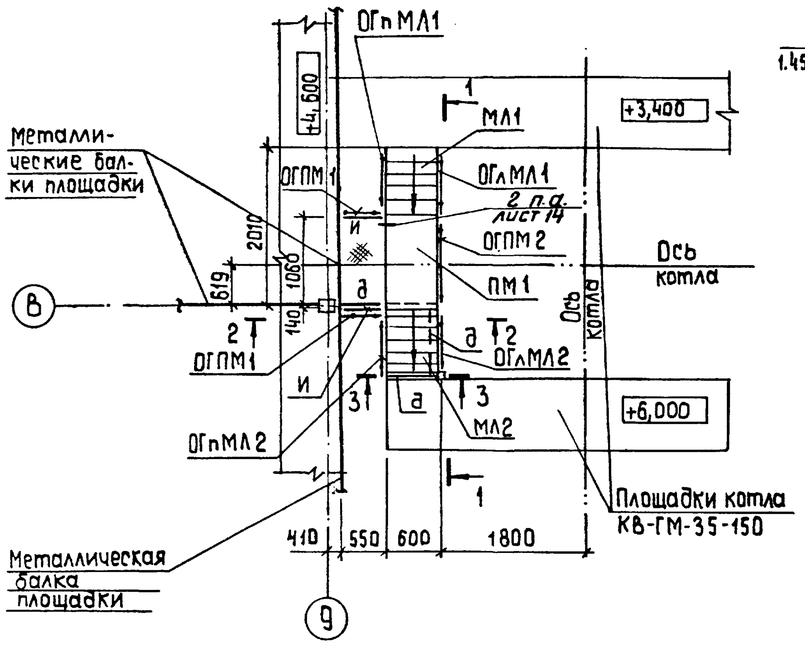

1 — 1

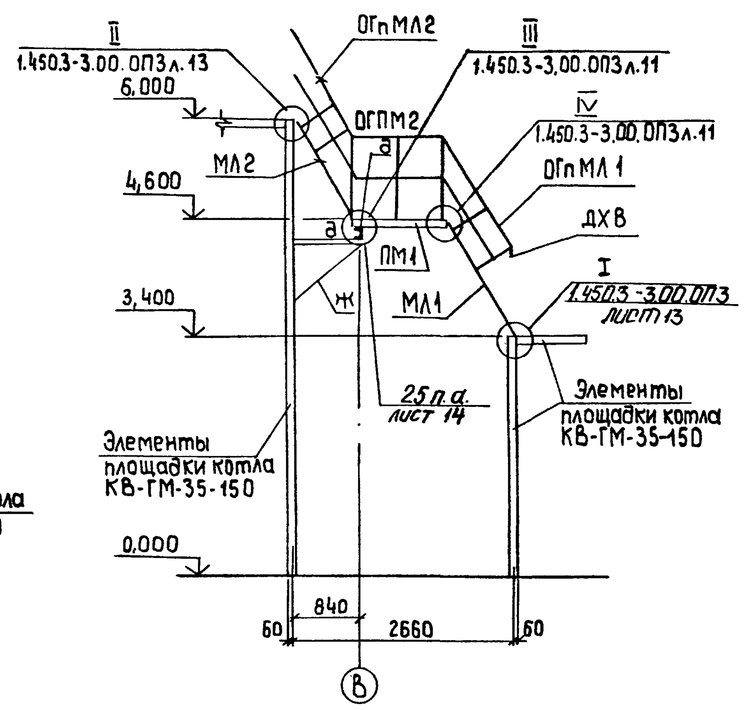

2 — 2

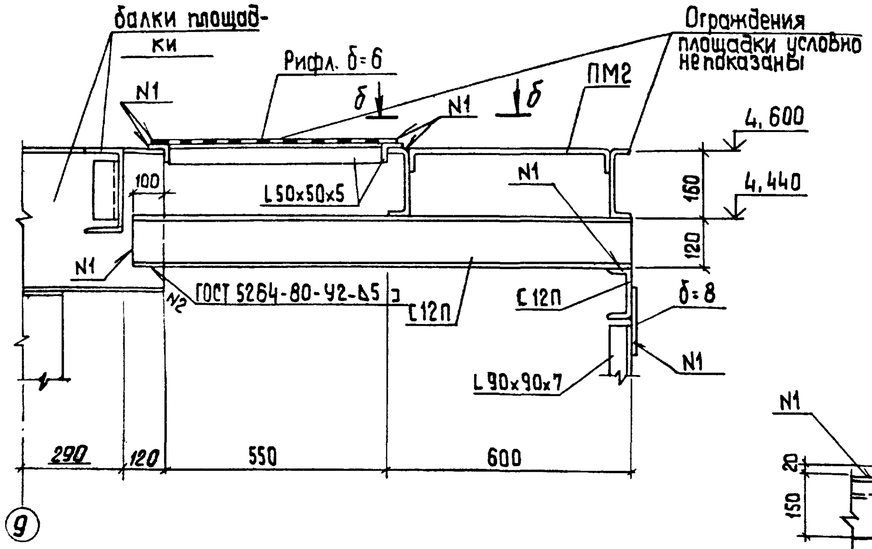

3 — 3

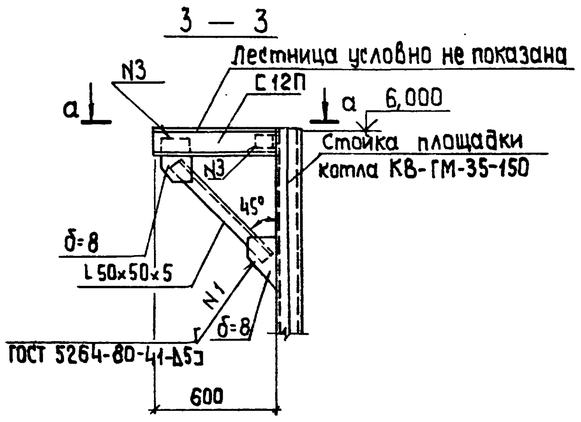

б — б

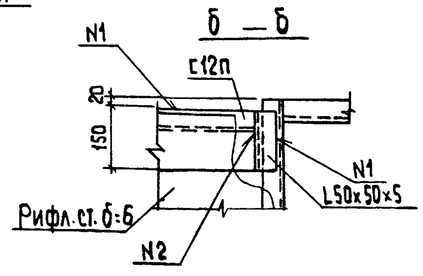

а — а

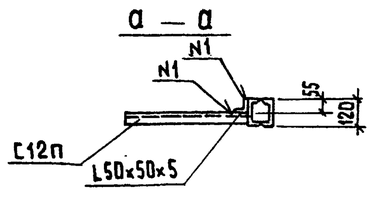

Ведомость элементов на листы 8...15 (начало)

Марка	Сечение: Эскиз	Поз.	Состав	Усилия: M кНм	N кН	Q кН	Группа констр.	Марка металла	Примечания
а	I		I 40 Б2	116.0	—	—	1	ВСт3сп5-1	ТУ14-1-3023-80
б	[		[20	13.5	—	—	3	ВСт3пс6-1	
в	[		[16П	Конструктивно			4	Вст3кп2	ГОСТ 380-71
г	[		[14П						
д	[		[12П						
е	[		[10П						
ж	L		L 90x7				3	ВСт3пс6-1	ТУ14-1-3023-80
и	L		L 50x5				4	ВСт3кп2	ГОСТ 380-71
к	┬		2L75x6	Л ≦ [120]			3	ВСт3пс6	
л	—		-60x8	конструктивно			4	ВСт3кп2	
м	▒		рифл. сталь δ=6	4,0 кПа					
н	•		ф14 А III	конструктивно					
п	•		ф10 А I						
р	┼		2L125x8	Л = 82			3	ВСт3 пс6-1	ТУ14-1-3023-80
				Лестницы					
МЛ1	1.450.3-3 Вып.0			МЛХРВ60-12.6			4	ВСт3кп2	1 шт
МЛ2				МЛХРВ60-18.6а					1 шт L=1400
МЛ3				МЛХРВ45-12.6а					4 шт L=1000
МЛ4				МЛХРВ45-18.8а					1 шт L=1500
МЛ5				МЛХРВ45-18.8б					1 шт L=1400
МЛ6				МЛХРВ45-30.8					2 шт
МЛ7				МЛХРВ45-36.8а					1 шт L=3400
МЛ8				МЛХРВ45-12.8					2 шт
МЛ9				МЛХРВ45-6.8а					1 шт L=400
МЛ10				МЛХРВ60-60.6					1 шт
МЛ11				МЛХРВ60-30.6					1 шт
				Площадки					
ПМ1				ПМХРВ-12.6					1 шт
ПМ2				ПМХРВ-9.8					1 шт
ПМ3				ПМХРВ-18.8					1 шт
ПМ4				ПМХРВ-24.8					1 шт
ПМ5				ПМХРВ-30.8					1 шт

Продолжение см. лист 9

Привязан

Инв. №

ГИП	Нидбальский		
Нач.отд	Гуттерерский		
Н.контр.	Андриевская		
Гл. конст.	Андриевская		
Рук.гр.	Шульгина		
Инж.	Альтерман		

ТП 903-1-277.90 КМ

Котельная с 3 котлами КВ-ГМ-35-150 и 3 котлами ДЕ-25-14 ГМ
Закрытая система теплоснабжения

Стадия	Лист	Листов
Р	8	

ЛМ1

ЛАТГИПРОПРОМ

Согласовано
Шостак
Отд. ТМ
Взам.инв.№
Подп. и дата
Инв.№ подл.

Копировал 3Я 24342-09 72 формат А2

Альбом 8

МП1

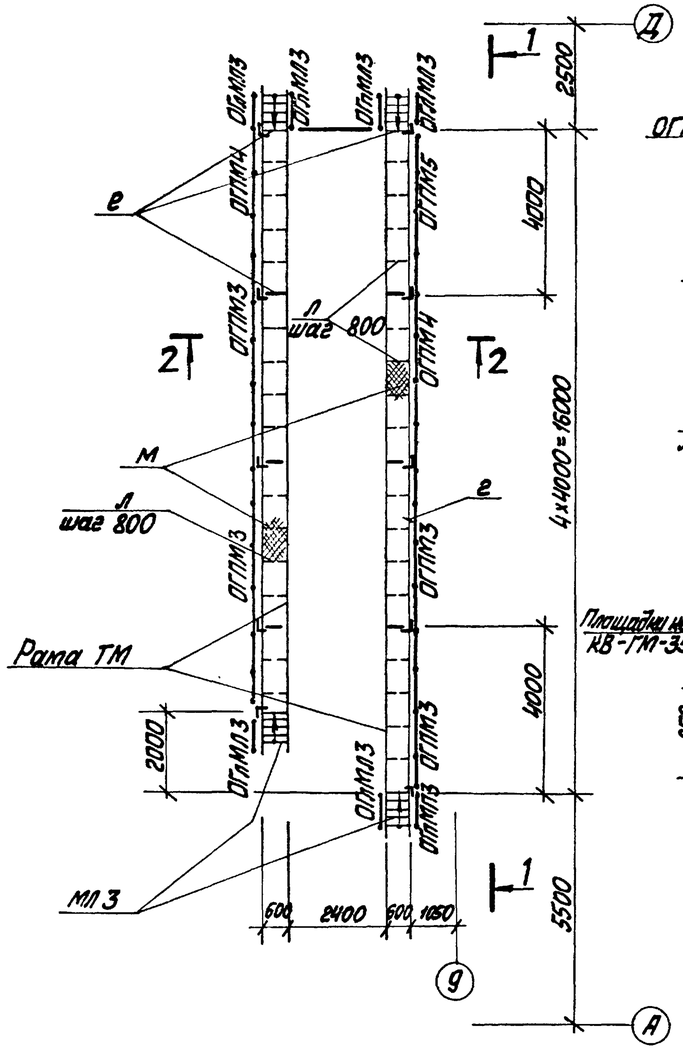

2-2

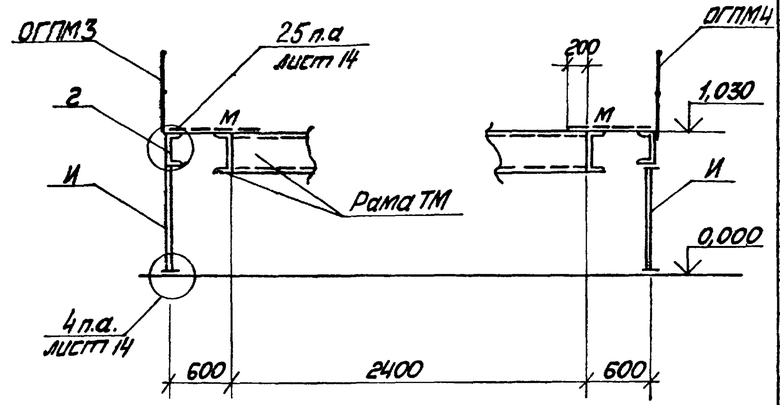

МП2 /2шт/

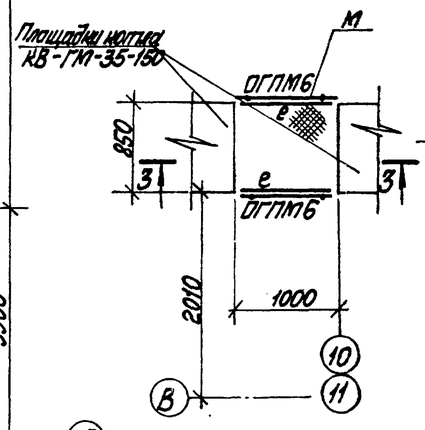

3-3

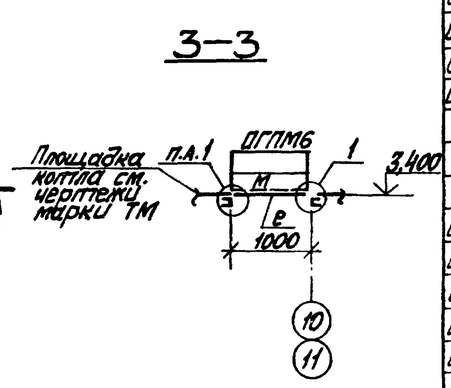

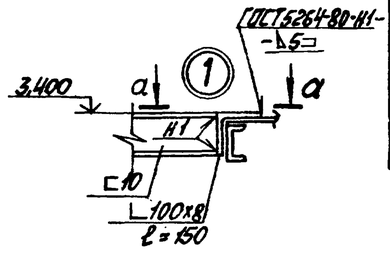

1-1

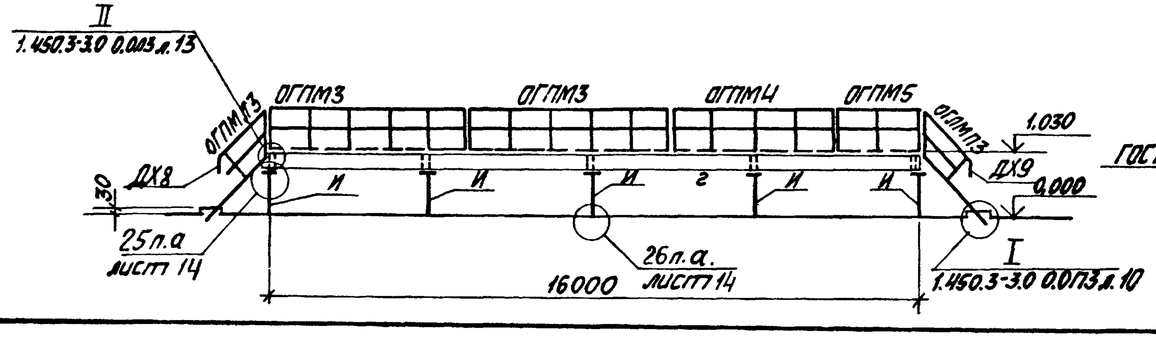

а-а

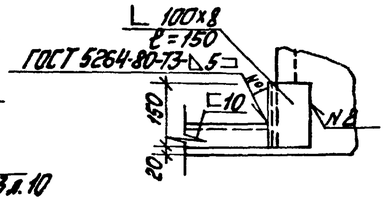

Ведомость элементов на листы 8...15 /продолжение/

Марка	Сечение: Эскиз	Поз.	Состав	Расчётные усилия: M кНм	N кН	Q кН	Группа конструкции	Марка металла	Примечание
				Ограждение лестниц					
ОГпМЛ1				ОГпМЛХ60-10.12					1шт.
ОГпМЛ1				ОГпМЛХ60-10.12					1шт
ОГпМЛ2				ОГпМЛХ60-10.18а					1шт L=1400
ОГпМЛ2				ОГпМЛХ60-10.18а					1шт L=1400
ОГпМЛ3				ОГпМЛХ45-10.12а					4шт. L=1000
ОГпМЛ3				ОГпМЛХ45-10.12а					3шт L=1000
ОГпМЛ4				ОГпМЛХ45-10.18а					1шт L=1500
ОГпМЛ5				ОГпМЛХ45-10.18б					1шт L=1400
ОГпМЛ5				ОГпМЛХ45-10.18а					1шт L=1400
ОГпМЛ6				ОГпМЛХ45-10.30					1шт
ОГпМЛ6				ОГпМЛХ45-10.30					2шт
ОГпМЛ7				ОГпМЛХ45-10.36а					1шт L=3400
ОГпМЛ8				ОГпМЛХ45-10.12					1шт
ОГпМЛ8				ОГпМЛХ45-10.12					2шт
ОГпМЛ9		1.450.3-3	Вып.0	ОГпМЛХ60-10.60			4	ВСт3кп2	1шт
ОГпМЛ9				ОГпМЛХ60-10.60					1шт
ОГпМЛ10				ОГпМЛХ60-10.30					1шт
ОГпМЛ10				ОГпМЛХ60-10.30					1шт
				Ограждения площадок					
ОГПМ1				ОГПМХЭб-10.9а					2шт L=550
ОГПМ2				ОГПМХЭб-10.12					4шт
ОГПМ3				ОГПМХЭб-10.48					7шт
ОГПМ4				ОГПМХЭб-10.42					2шт
ОГПМ5				ОГПМХЭб-10.22					3шт
ОГПМ6				ОГПМХЭб-10.9					17шт
ОГПМ7				ОГПМХЭб-10.36					4шт
ОГПМ8				ОГПМХЭб-10.30а					2шт L=2800
ОГПМ9				ОГПМХЭб-10.18					1шт
ОГПМ10				ОГПМХЭб-10.21					5шт
ОГПМ11				ОГПМХЭб-10.54					1шт

Окончание см. листы 11.

Согласовано
ТМ листа 1 (Инстал. отдел)
Инв.№подл. | Подп. и дата | Взам. инв.№

Привязан

Инв.№

				ТП 903-1-277.90 КМ			
ГИП	Жвибальский						
Нач.отд.	Гуттерверкин			Котельная с 3 котлами КВ-ГМ-35-150 и 3 котлами ДЕ-25-14ГМ. Закрытая система теплоснабжения	Стадия	Лист	Листов
Н.контр.	Чернявская				Р	9	
Гл.констр.	Чернявская			МП1; МП2	ЛАТГИПРОПРОМ		
Рук.гр.	Шкизина						
Стаж.	Альтерман						

Копировал 24342-09 13 Формат А2

Альбом 8

ЛМ2

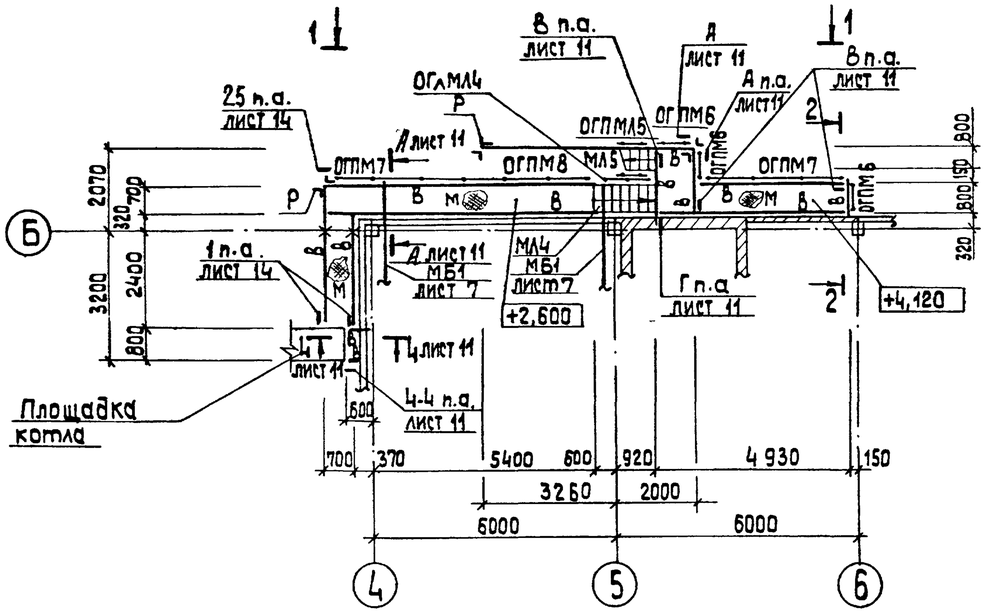

1 — 1

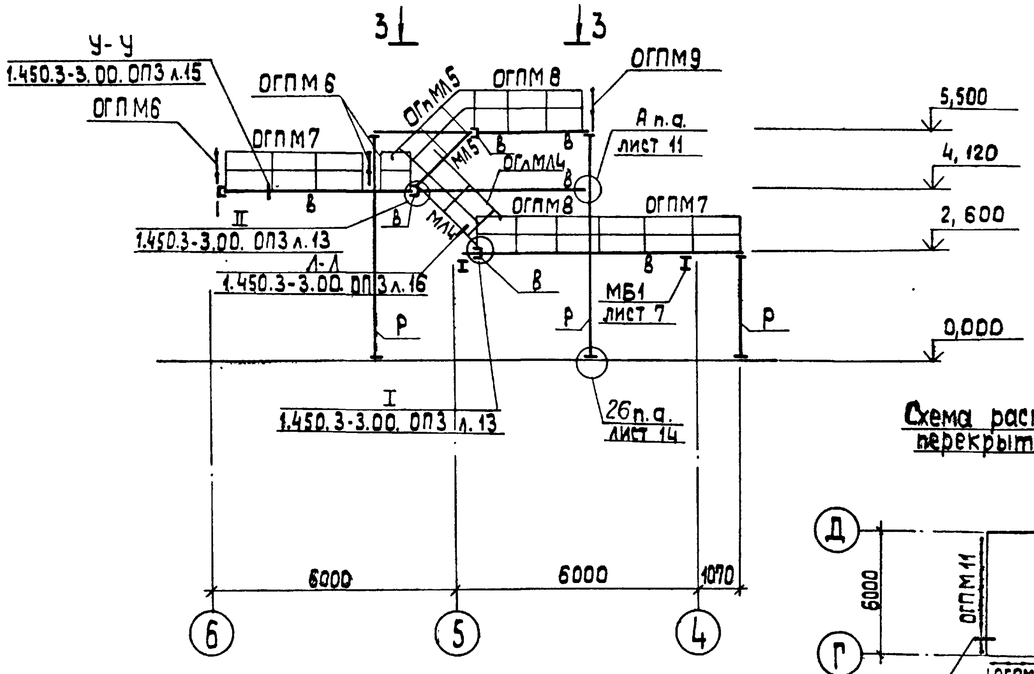

3 - 3

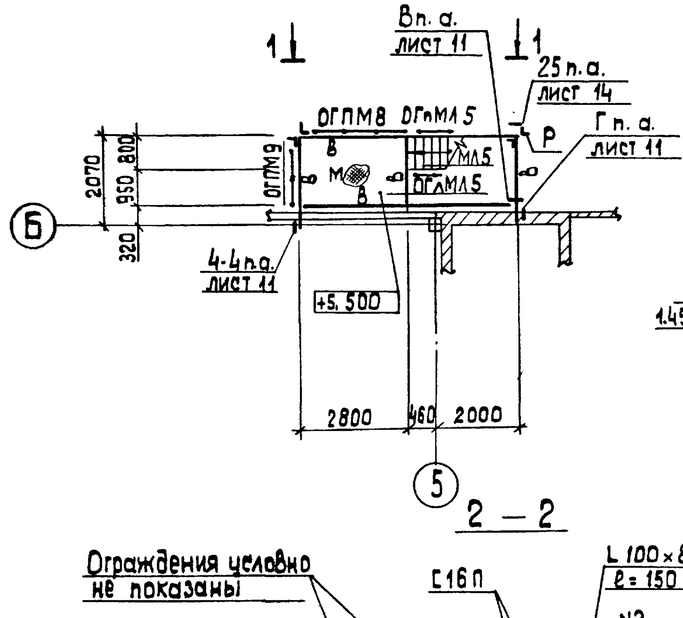

2 — 2

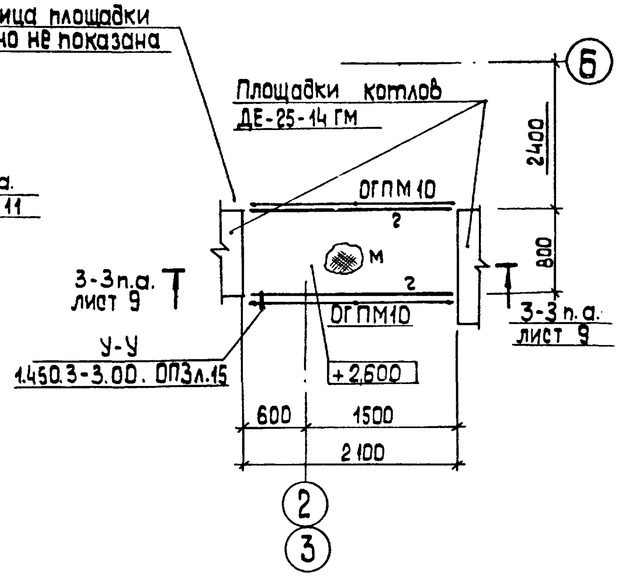

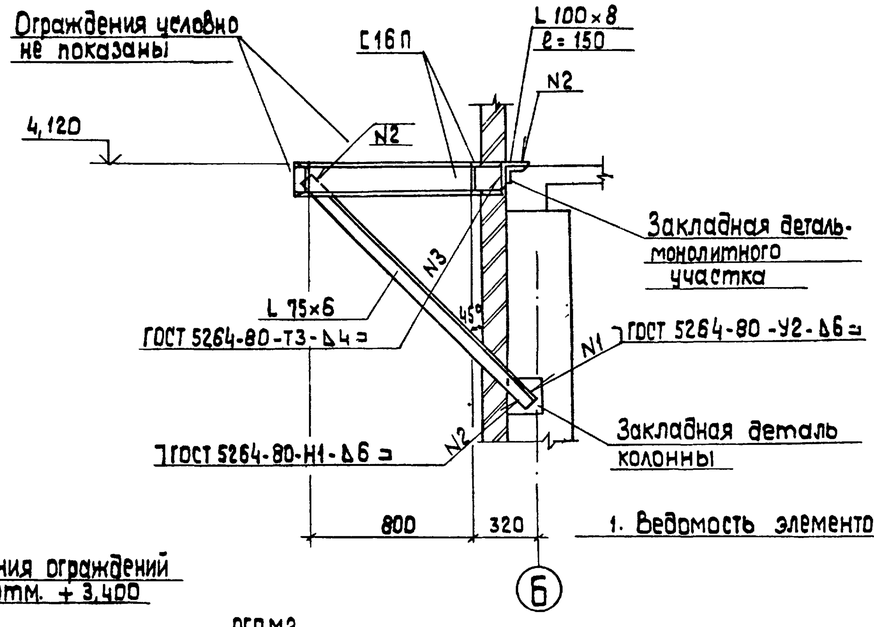

1. Ведомость элементов дана на листе - 8

Схема расположения ограждений перекрытия на отм. + 3,400

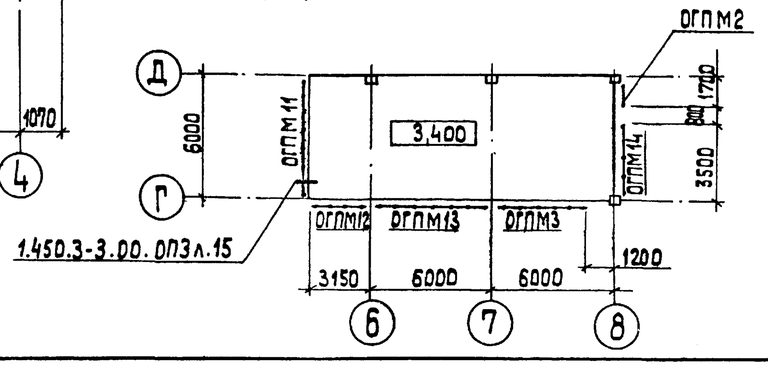

Согласовано

Инв.№ подл. | Подп. и дата | Взам.инв.№

привязан

Инв.№

ТП 903-1-277.90 КМ					
ГИП	Нибальский		Котельная с 3 котлами КВ-ГМ-35-150 и 3 котлами ДЕ-25-14ГМ Закрытая система теплоснабжен.	Стадия	Лист	Листов
Нач. отд.	Гуттерерский			Р	10	
Н. контр.	Андриевская		Схема расположения ограждений перекрытия на отм. + 3,400 ЛМ2; МП3.	ЛАТ ГИПРОПРОМ		
Гл. конст.	Андриевская					
Рук. гр.	Шульгина					
Инж.	Альтерман					

Копировал Зд 24342-09 74 формат А2

Альбом 8

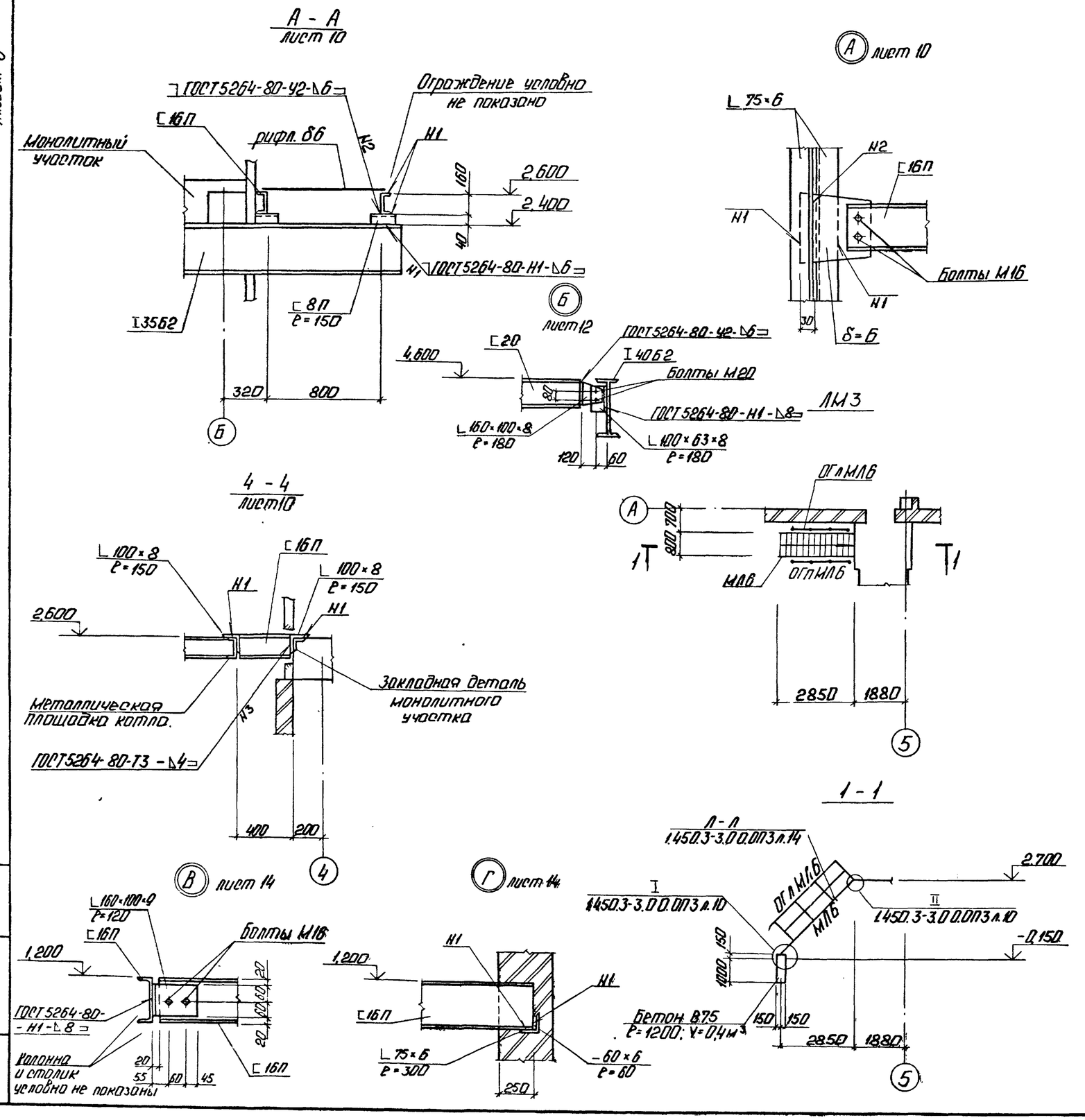

Ведомость элементов на листы 8...15 (окончание)

Марка	Сечение: Эскиз	Сечение: Поз.	Сечение: Состав	Расчетные усилия: М кНм	Расчетные усилия: Н кН	Расчетные усилия: Q кН	Группа констр.	Марка металла	Примечание
				Ограждения площадок (продолжение)					
ОГПМ12	1.450.3-3 Вып.0			ОГПМХЭБ-10.30			4	ВСт3кп2	4 шт.
ОГПМ13				ОГПМХЭБ-10.60					2 шт.
ОГПМ14				ОГПМХЭБ-10.36а					1 шт. L=3350
ОГПМ15				ОГПМХЭБ-10.24					3 шт.
ОГПМ16				ОГПМХЭБ-10.18					2 шт.
ОГПМ17				ОГПМХЭБ-10.15					3 шт.
ОГПМ18				ОГПМХЭБ-10.54					3 шт.
				Дополнительные элементы					
ДХ4				ДХ4					2 шт.
ДХ5				ДХ5					2 шт.
ДХ8				ДХ8					12 шт.
ДХ9				ДХ9					11 шт.
Д6				Д6					1 шт.
Д7				Д7					1 шт.

Привязан

Инв. №

ГИП	Нидбальская		
Нач.отд.	Гуттерерский		
Н.контр.	Андриевская		
Гл.кон.	Андриевская		
Рук.гр.	Шульгина		
Инж.	Альтерман		

ТП 903-1-277.90 КМ

Котельная с 3 котлами КВ-ГМ-35-150 и 3 котлами ДЕ-25-14ГМ. Закрытая система теплоснабжения.

Стадия	Лист	Листов
Р	11	

Лестница ЛМ3. Узлы А...Г.

ЛАТГИПРОПРОМ

Копировал: Ф.Д. 24342-09 75 Формат А2

Инв. № подл. | Подп. и дата | Взам. инв. №

Альбом 8

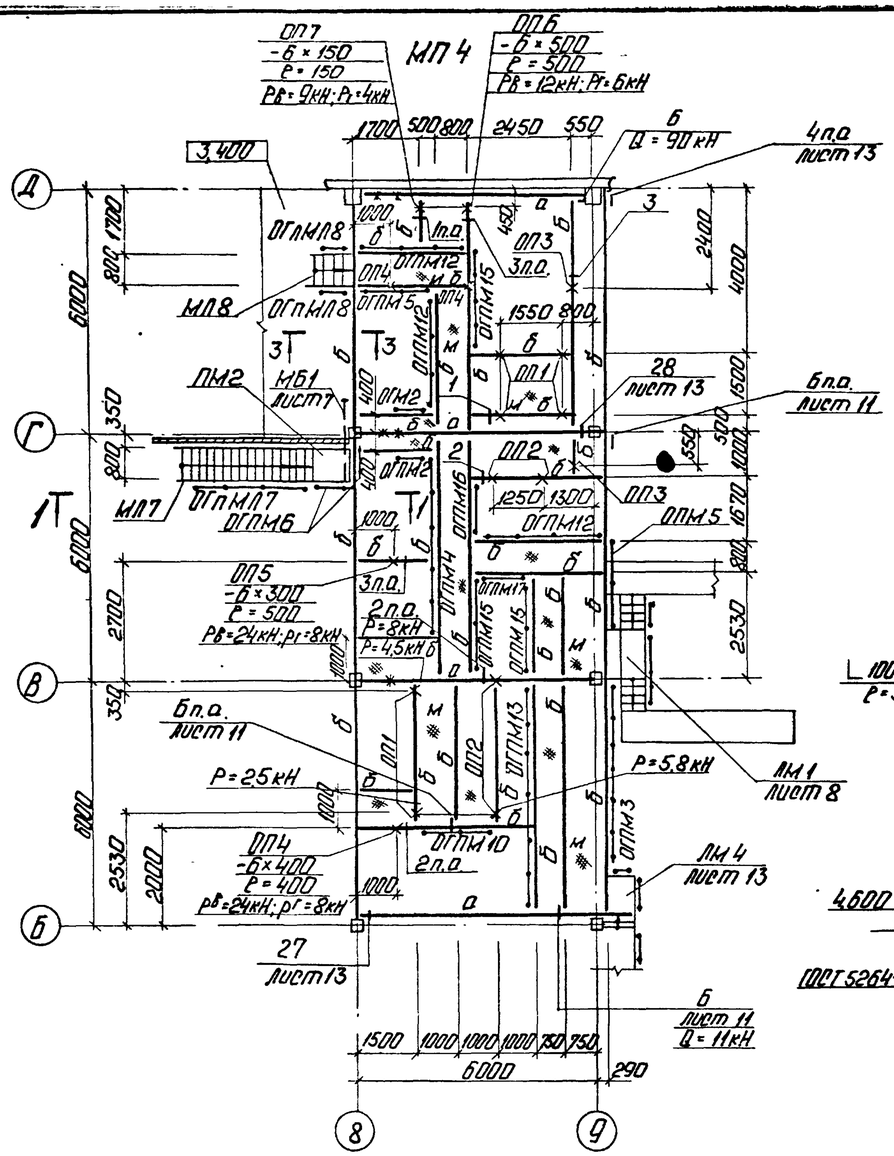

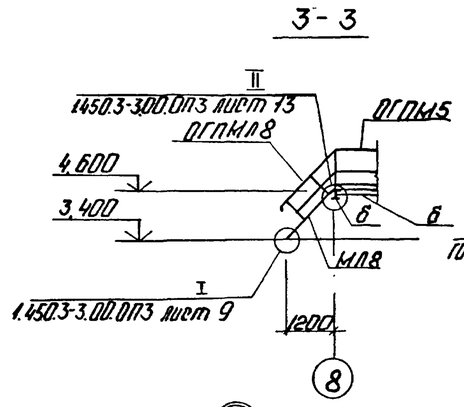

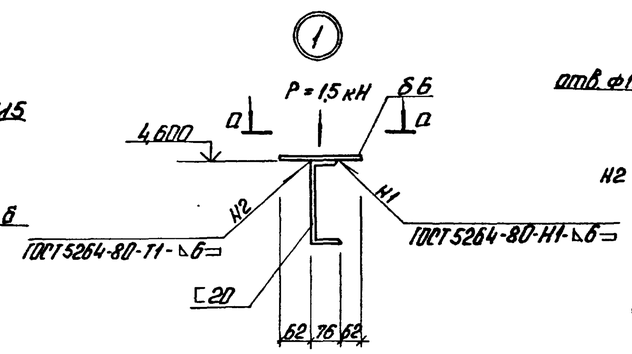

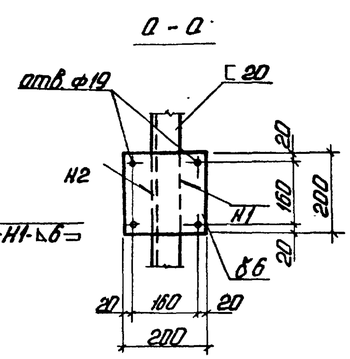

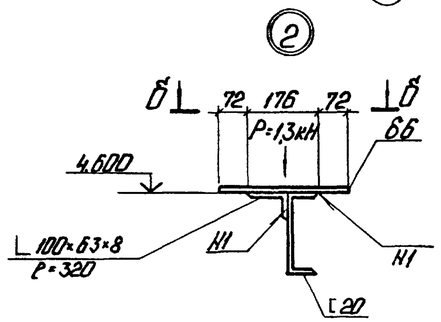

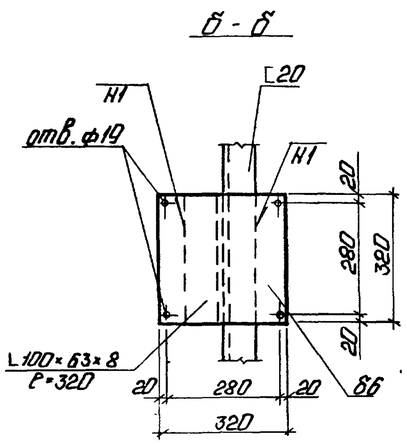

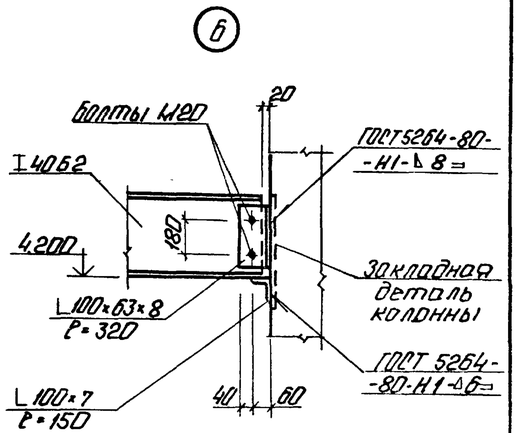

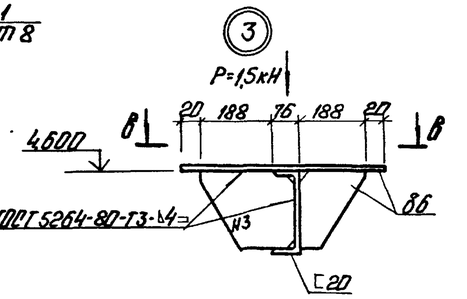

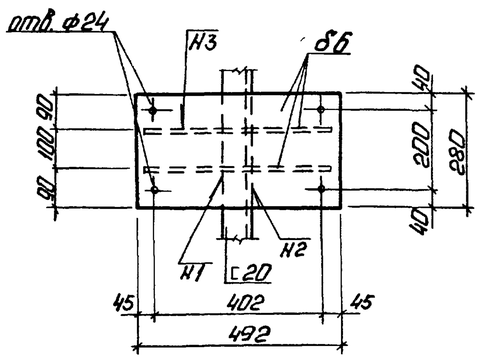

Опоры, обозначенные *, см. узлы 13,14 листы 17,19.

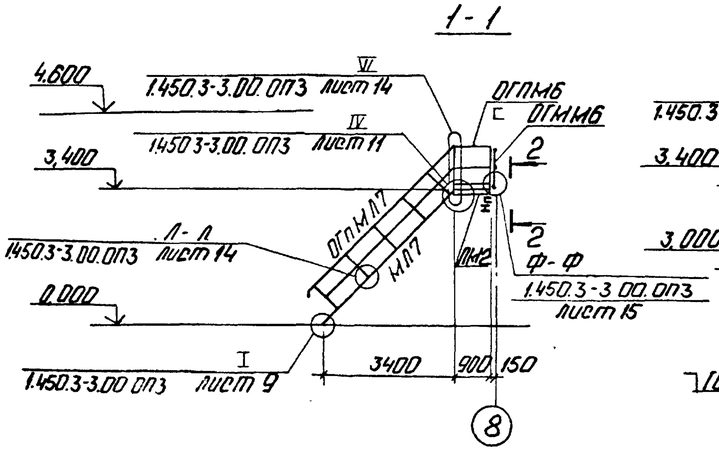

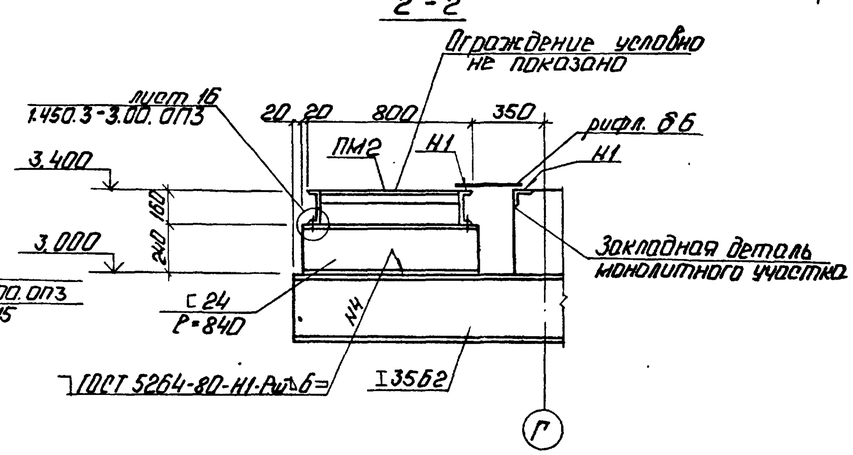

Привязан

Инв. №

				ТП 903-1-277.90		КМ	
ГИП	Мирошкин			Котельная с 3 котлами КВ-ГМ-35-150 и 3 котлами ДЕ-25-14ГМ. Закрытая система теплоснабжения.	Стадия	Лист	Листов
Нач. отд.	Упоровский				Р	12	
Н. контр.	Лигуевская						
Гл. конс.	Андриевская			МП4	ЛАТГИПРОПРОМ		
Рук. гр.	Шульгина						
Инж.	Альтерман						

Копировал:

24342-09 76 Формат А2

Альбом 14 Газпласт Фланцы
Альбом 14 ТМ(газ) Фланцы
Альбом 14 Узлы и детали выпуск 1.0
Инв. № подл. | Подп. и дата | Взам. инв. №

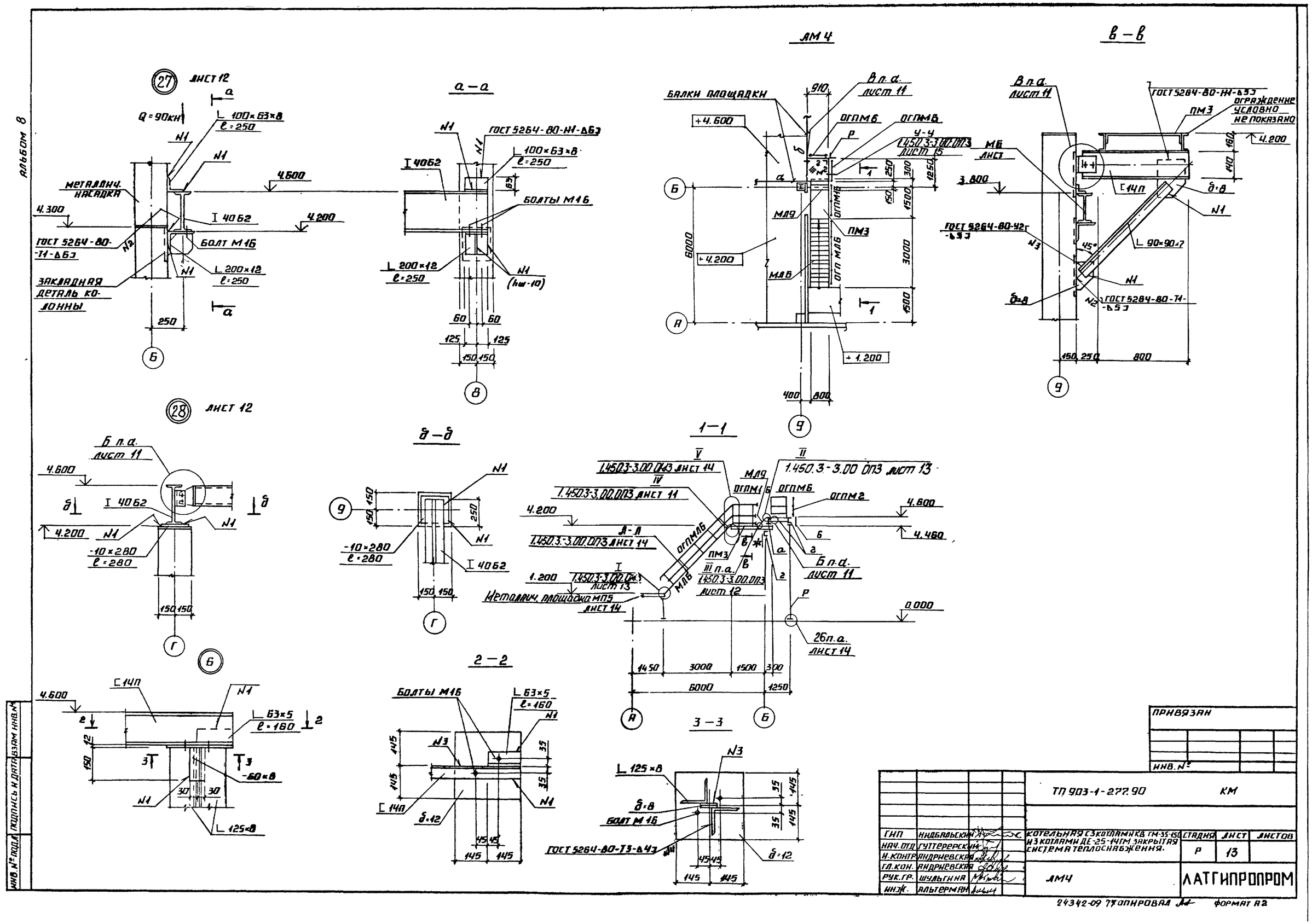

АЛЬБОМ 8
27 ЛИСТ 12
Q=90кН
L 100×63×8
ℓ=250
N1
4.600
4.300
4.200
МЕТАЛЛИЧ. НАСАДКА
I 40Б2
ГОСТ 5264-80-Т1-Δ6Э
БОЛТ М16
L 200×12
ℓ=250
ЗАКЛАДНАЯ ДЕТАЛЬ КОЛОННЫ
250
а – а
ГОСТ 5264-80-Н1-Δ6Э
БОЛТЫ М16
L 200×12
ℓ=250
N1 (hw-10)
60
125
150
28 ЛИСТ 12
Б п.а. лист 11
-10×280
ℓ=280
150
б – б
-10×280
ℓ=280
150
1 – 1
1.450.3-3.00 ОПЗ лист 14
1.450.3-3.00 ОПЗ лист 11
1.450.3-3.00 ОПЗ лист 13
1.450.3-3.00 ОПЗ лист 12
1.450.3-3.00 ОПЗ лист 15
Металлич. площадка МП5 лист 14
26 п.а. лист 14
0.000
4.460
1450
3000
1500
300
6000
1250
2 – 2
L 63×5
ℓ=160
-60×8
L 125×8
3 – 3
L 125×8
БОЛТ М16
ГОСТ 5264-80-Т3-Δ4Э
ПРИВЯЗАН
ИНВ. №
ТП 903-1-277.90
КМ
ГИП НИДБАЛЬСКИЙ
НАЧ. ОТД. ГУТТЕРЕРСКИЙ
Н. КОНТР. АНДРИЕВСКАЯ
ГЛ. КОН. АНДРИЕВСКАЯ
РУК. ГР. ШУЛЬГИНА
ИНЖ. АЛЬТЕРМАН
КОТЕЛЬНАЯ С 3 КОТЛАМИ КВ ГМ-35-150 И 3 КОТЛАМИ ДЕ-25-14ГМ ЗАКРЫТАЯ СИСТЕМА ТЕПЛОСНАБЖЕНИЯ.
СТАДИЯ Р
ЛИСТ 13
ЛИСТОВ
ЛМ4
ЛАТГИПРОПРОМ
24342-09 ТТ ОПИРОВАЛ
ФОРМАТ А2
ИНВ. № ПОДЛ. ПОДПИСЬ И ДАТА ВЗАМ. ИНВ. №

Альбом 8

1 — 1

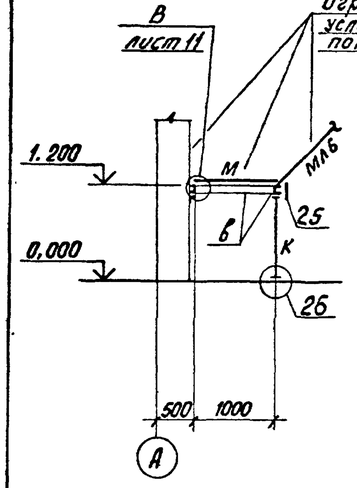

1

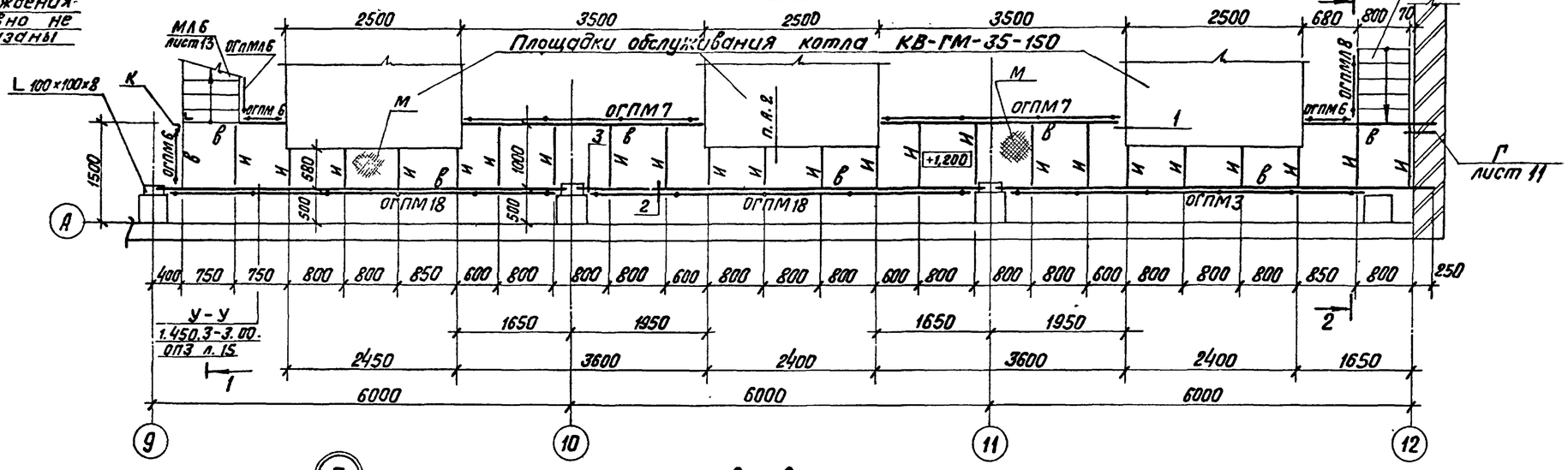

МП 5

2 — 2

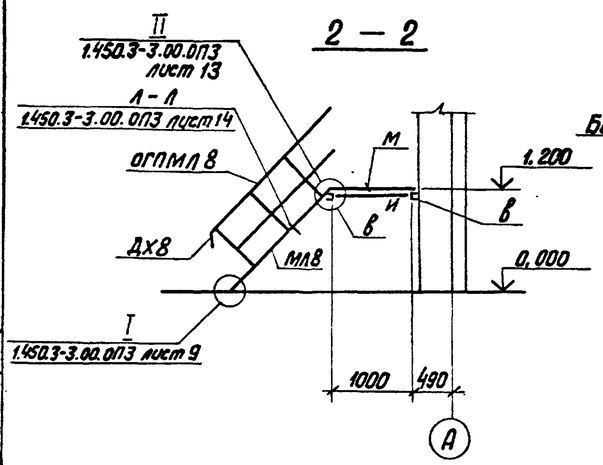

3

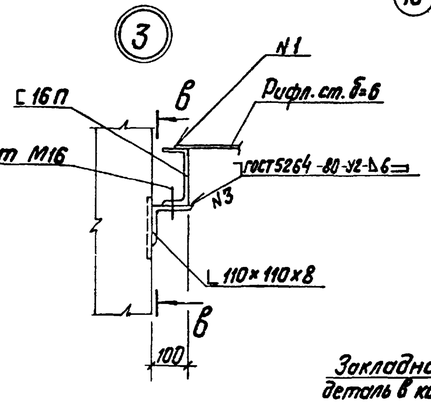

б — б

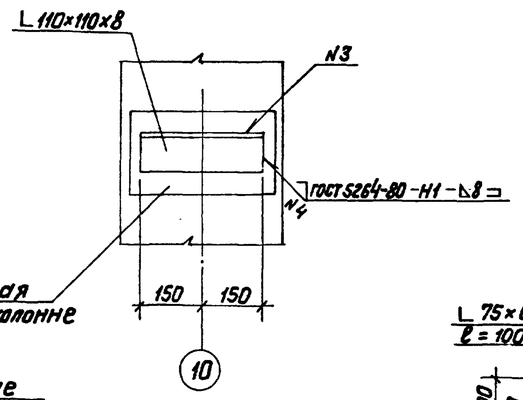

25

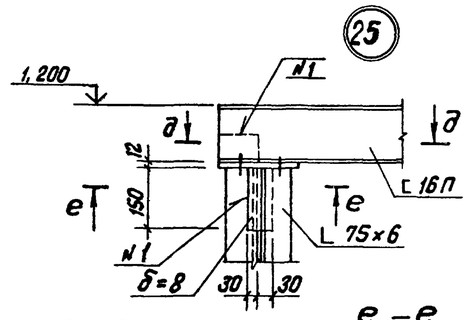

е — е

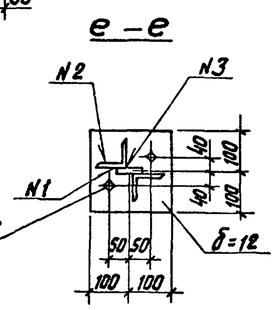

д — д

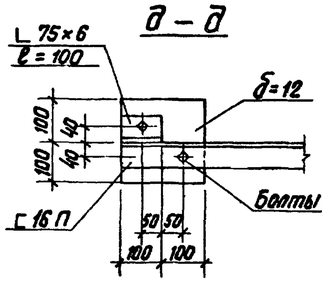

1

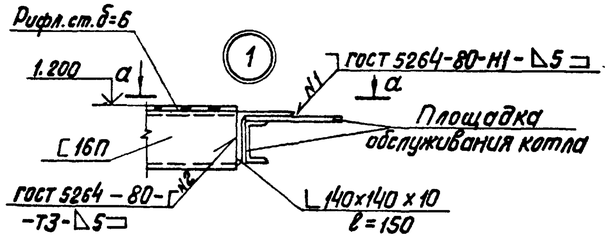

2

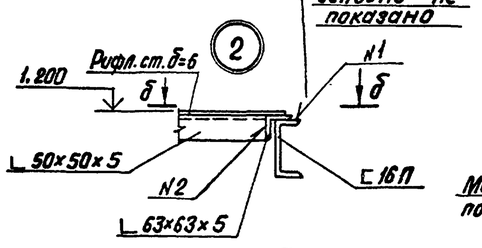

26

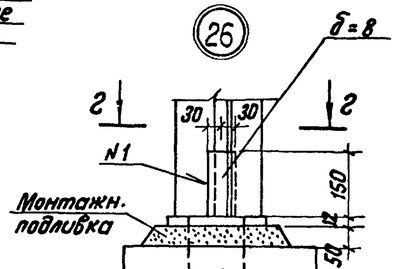

г — г

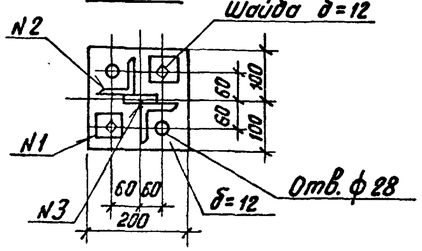

а — а

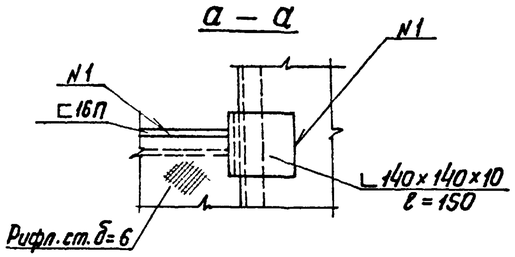

б — б

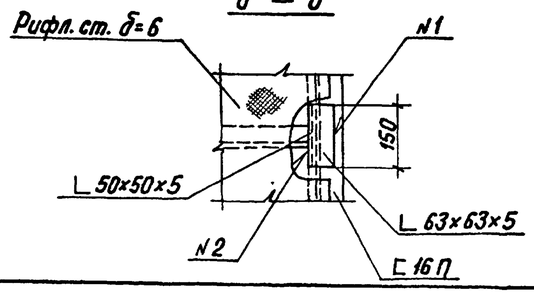

Согласовано:
Отдел ТМ Шосток
Инв. № подл. | Подпись и дата | Взам. инв. №

Привязан

Инв. №

ТП 903-1-277.90				КМ	
ГИП	Набатьевский		Котельная с 3 котлами КВ-ГМ-35-150 и 3 котлами ДЕ-25-14ГМ. Закрытая система теплоснабжения	Стадия	Лист	Листов
Нач. отд	Гуттерерский			Р	14	
Н. контр.	Андриевская					
Гл. конст.	Андриевская		МП5	ЛАТГИПРОПРОМ		
Рук. гр.	Шульгина					
Инж.	Альтерман					

Копировал В.Ф. 24342-09 78 Формат А2

Альбом 8

Схема расположения площадок обслуживания баков

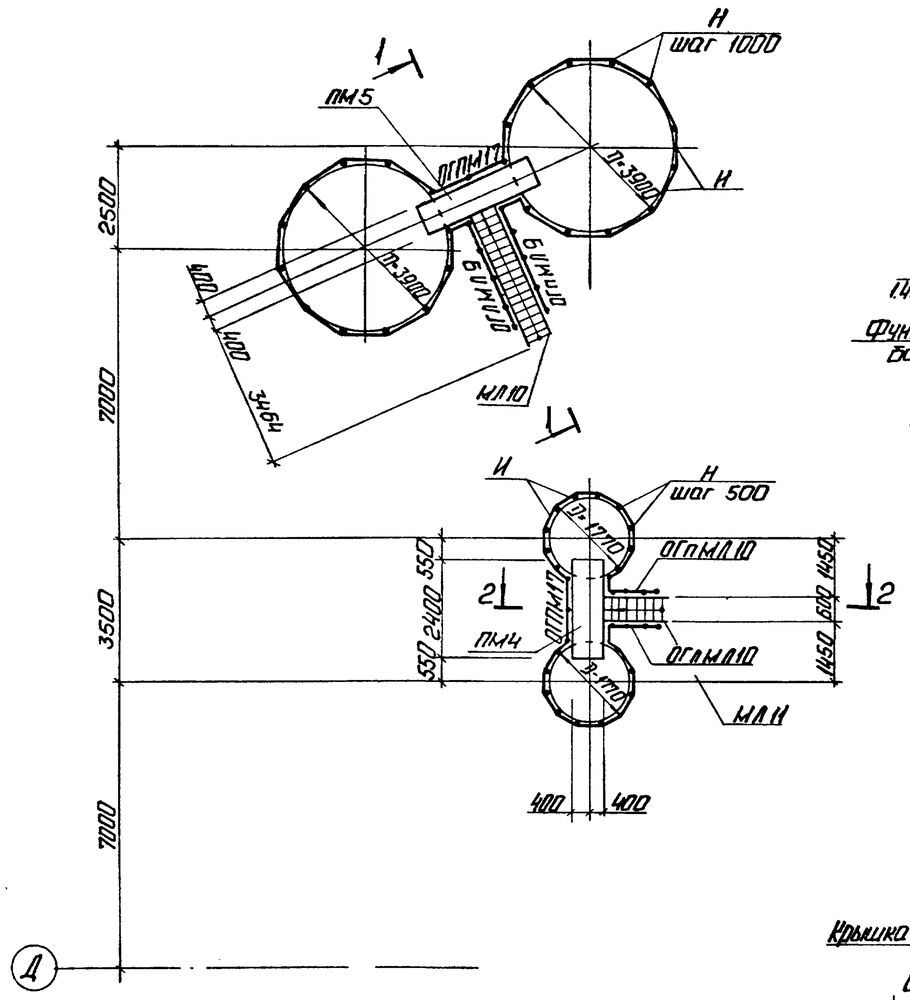

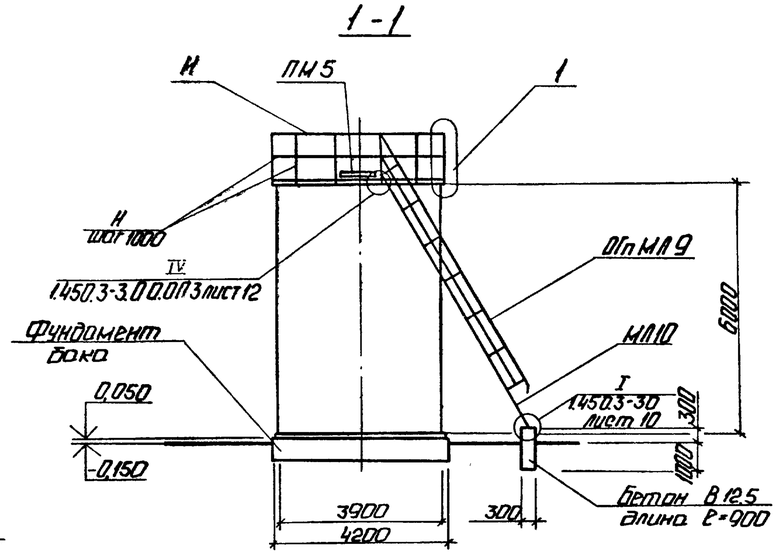

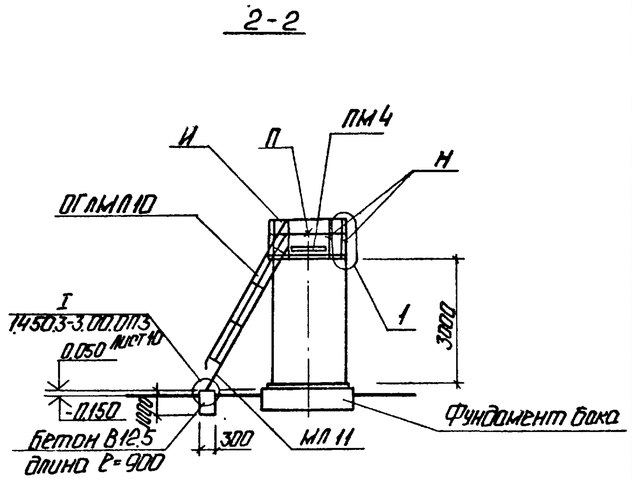

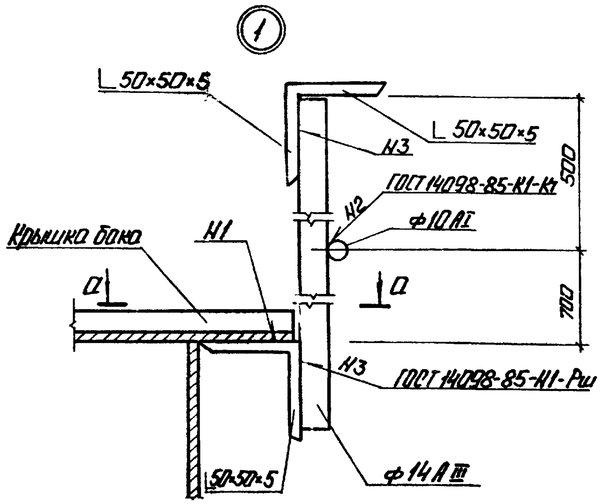

1. Площадки ПМ4,ПМ5 прикрепить к конструкции крышки бака.
2. Расход бетона на фундаменты под лестницы 0,65 м³.

а-а

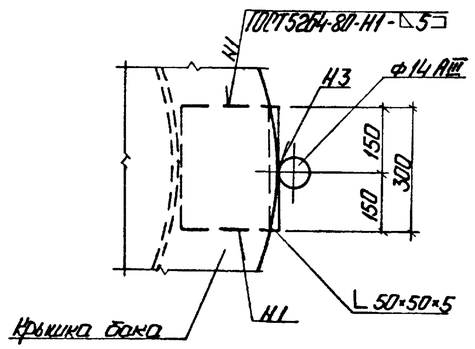

Инв. № подл. | Подп. и дата | Взам. инв. №

Привязан

Инв. №

				ТП 903-1-277.90		КМ	
ГИП	Нидбольский			Котельная с 3 котлами КВ-ГМ-35-150 и 3 котлами ДЕ-25-14ГМ. Закрытая система теплоснабжения	Стадия	Лист	Листов
Н.отд.	Гуттерерский				Р	15	
Н.контр.	Андриевская						
Гл.кон.	Андриевская			Схема расположения площадок обслуживания баков.	ЛАТГИПРОПРОМ		
Рук.гр.	Шульгина						
Инж.	Альтерман						

Копировал: 24342-09 79 Формат А2

Альбом 8

Схема расположения опор под трубопроводы

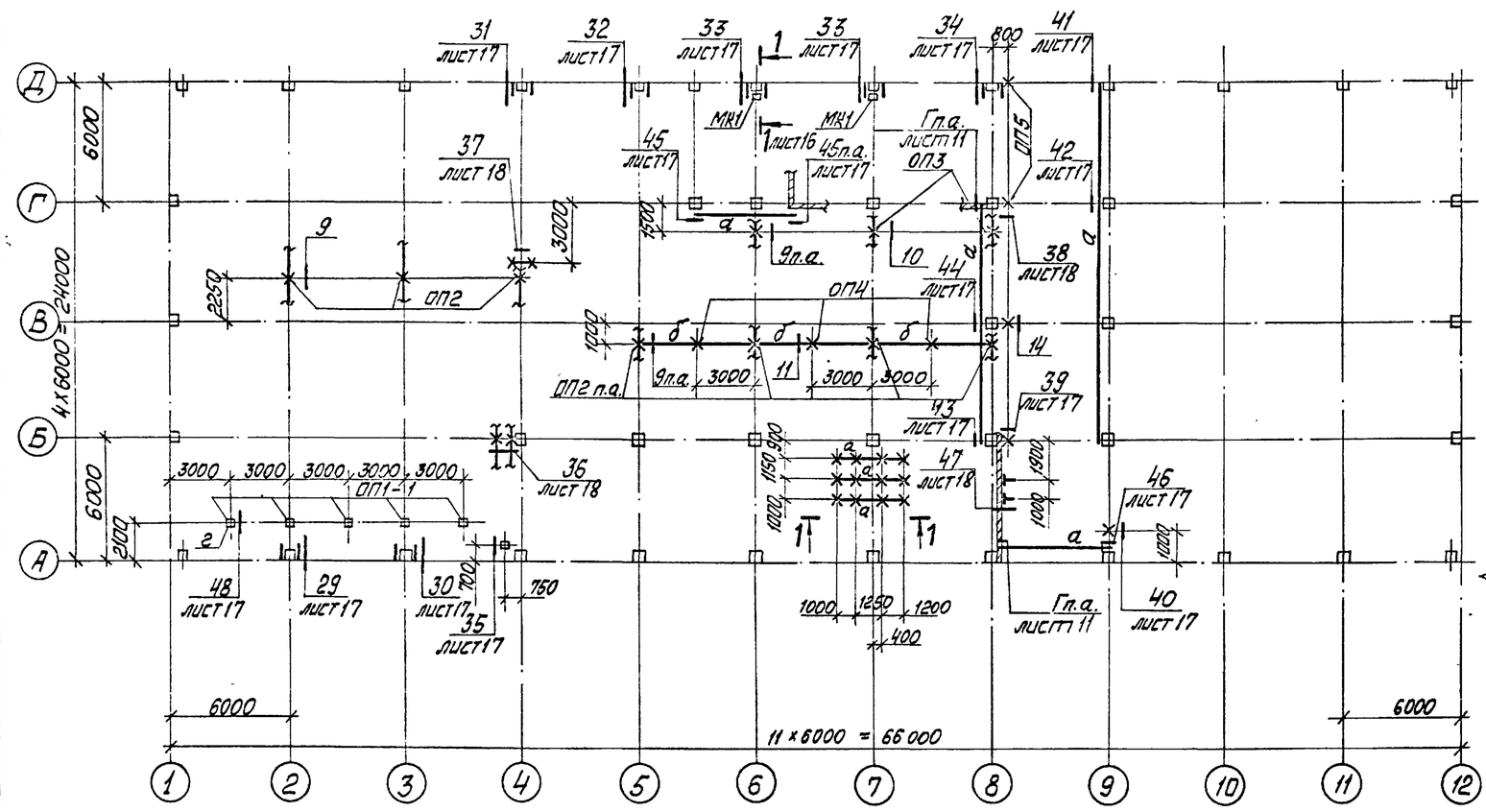

Ведомость элементов

Марка	Сечение: Эскиз	Сечение: Поз.	Сечение: Состав	Расчётные усилия: M кНм	Расчётные усилия: N кН	Расчётные усилия: Q кН		Марка металла	Примечание
а	[		[14П		18,0		4	Вст3кп2	ГОСТ380-71
б	[		[16П		4,5		3	ВСт3пс6-1	ТУ14-1-3023-80
в	[		[18П	Л = 150					
г	□		□ 160×5	Л = 96			2	ВСт3сп5	ГОСТ380-71
д	∟		∟ 50×5				4	ВСт3кп2	
МК1	[]		2[16П		363		3	ВСт3пс6-1	ТУ14-1-3023-80

Спецификация к схеме расположения опор

Марка поз.	Обозначение	Наименование	Кол.	Масса ед., кг	Примечание
ОП1	ТП 903-1-277.90 ал.4 КЖ1 лист4	ОП1	10		
ОП1-1	КМ16	ОП1-1	5		
ОП2	КМ16	ОП2	8		
ОП3	КМ16	ОП3	2		
ОП4	КМ16	ОП4	3		
ОП5	КМ16	ОП5	2		

1 – 1

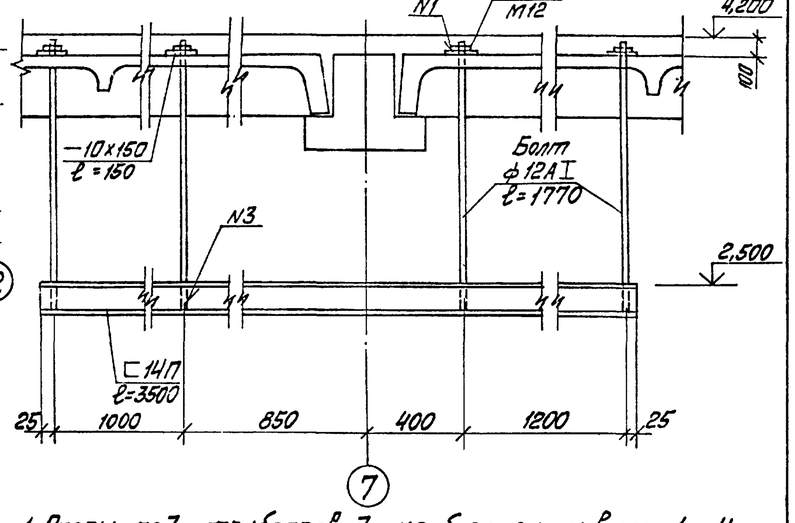

1. Опоры под трубопроводы на блок секции в осях 1...4 см. ТП 903-1-277.90 ал.5 на блок-секции в осях 9...12 см. ТП 903-1-277.90 ал.4.

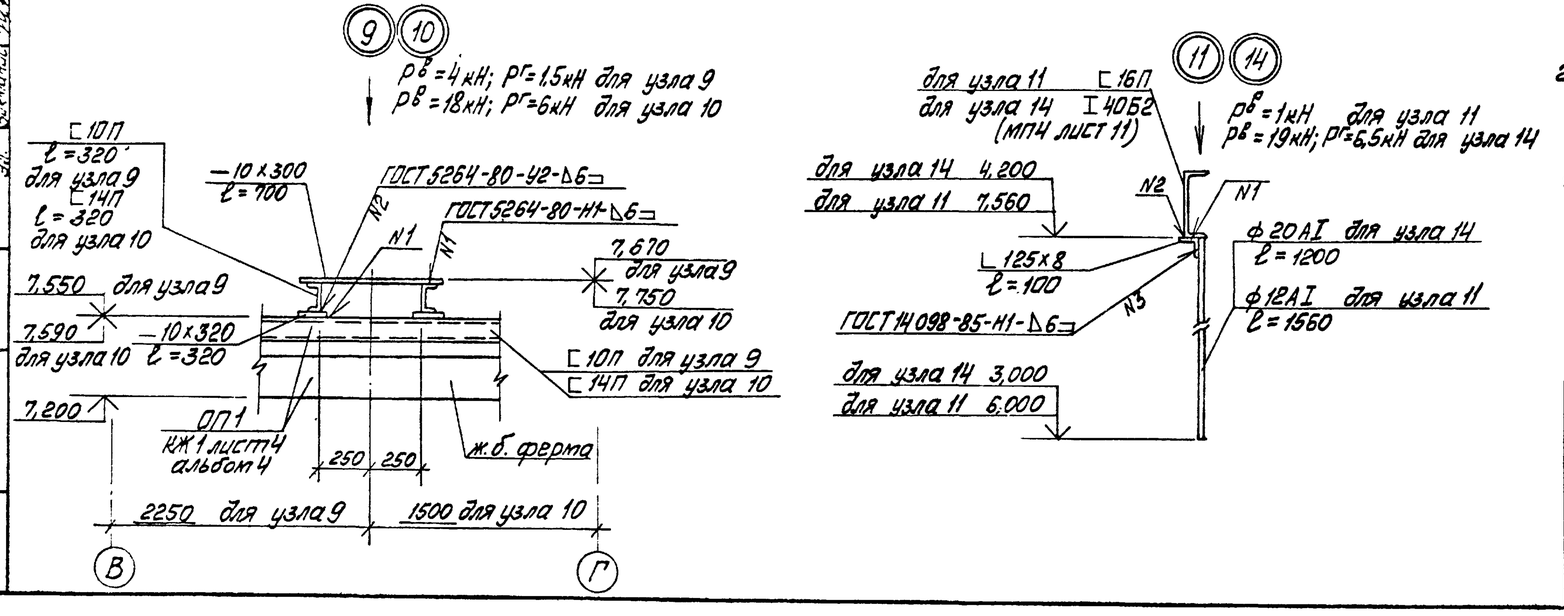

Согласовано

ТС	Чудаш	
ТМ	Мишуров	
Эл.	Зыкманов	

Инв. № подл. | Подп. и дата | Взам. инв. №

Привязан

Инв. №

ГИП	Нидбальский		ТП 903-1-277.90 КМ	
Нач отд.	Гуттерерский			
Н.контр.	Андриевская		Котельная с 3 котлами КВ-ГМ-35-150 и 3 котлами ДЕ-25-14ГМ. Закрытая система теплоснабжения	Стадия: Р; Лист: 16; Листов:
Гл.конст.	Андриевская		Схема расположения опор под трубопроводы. Узлы 9, 10, 11, 14	ЛАТГИПРОПРОМ
Рук гр.	Шульгина			
Инж.	Альтерман			

Копировал Мак 24342-09 80 Формат А2

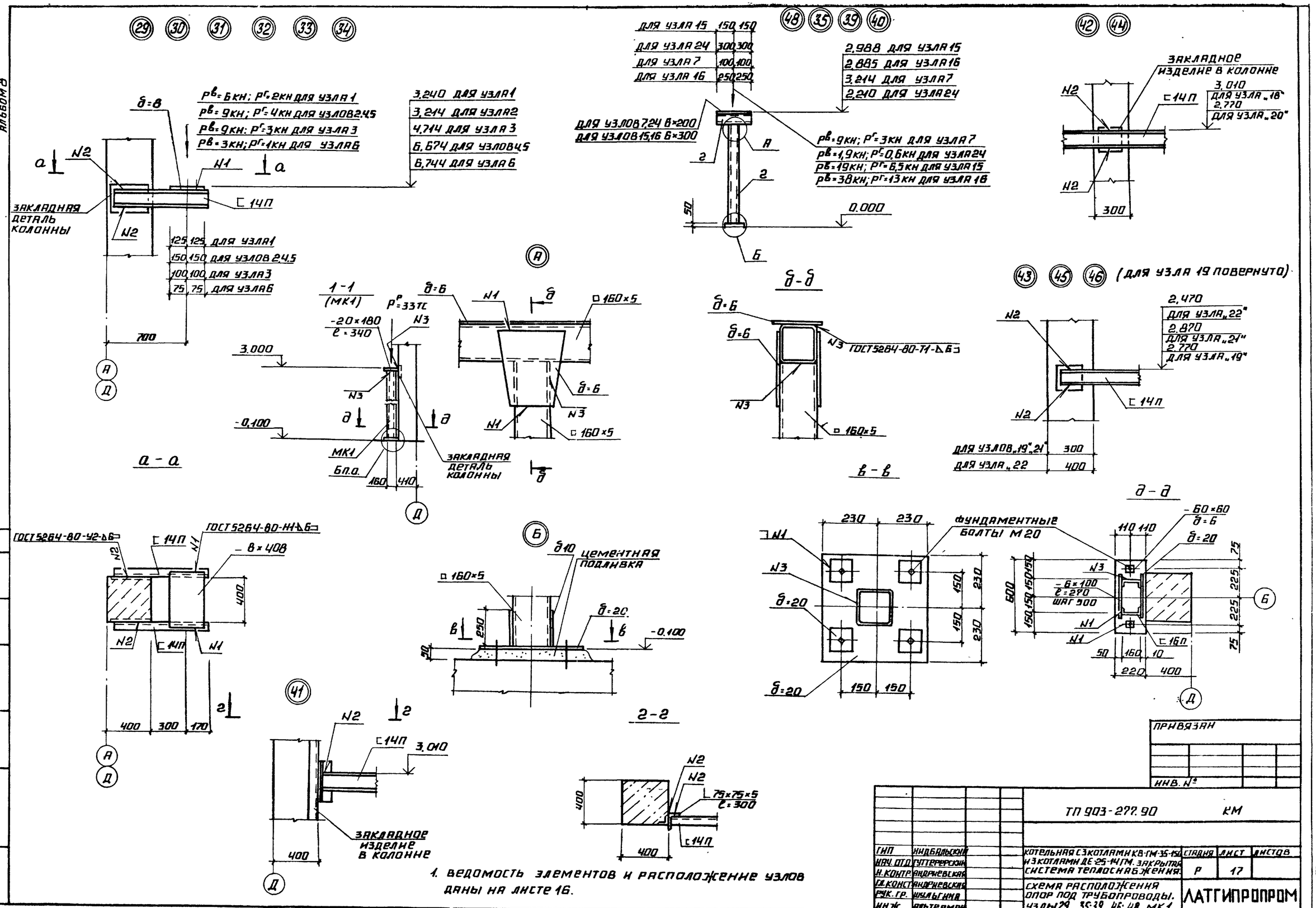

1. Ведомость элементов и расположение узлов даны на листе 16.

ГИП	Индбальский	Котельная с 3 котлами КВ-ГМ-35-150 и 3 котлами ДЕ-25-14 ГМ. Закрытая система теплоснабжения.	Стадия	Лист	Листов
Нач. отд.	Гуттерерский		Р	17	
Н. контр.	Андриевская				
Гл. конст.	Андриевская	Схема расположения опор под трубопроводы. Узлы 29...35; 39...46; 48. МК1.	ЛАТГИПРОПРОМ		
Рук. гр.	Шульгина				
Инж.	Альтерман				

ТП 903-277.90 КМ

Привязан

Инв. №

Согласовано: Отд. ТМ Мишуров; Отд. Эл Викман; Взам. инв. №; Подпись и дата; Инв. № подл.

24342-09 8.1 Копировал Формат А2

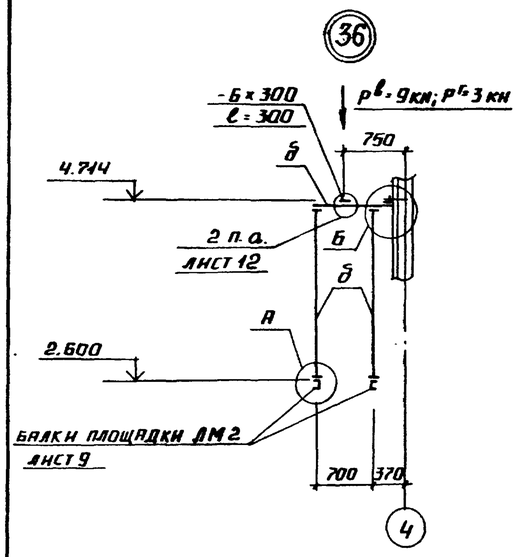

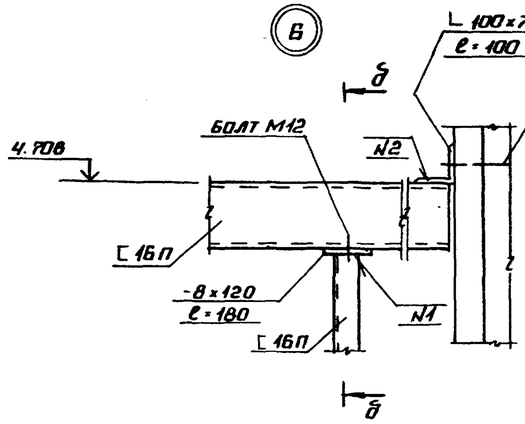

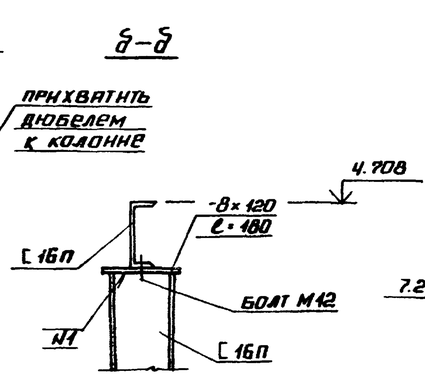

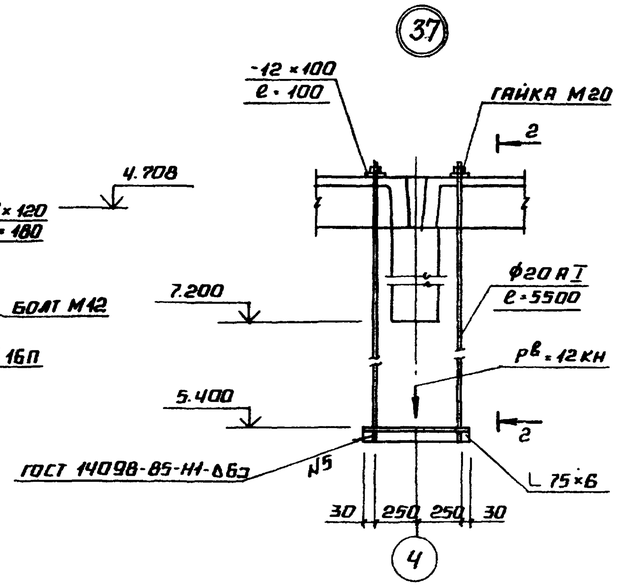

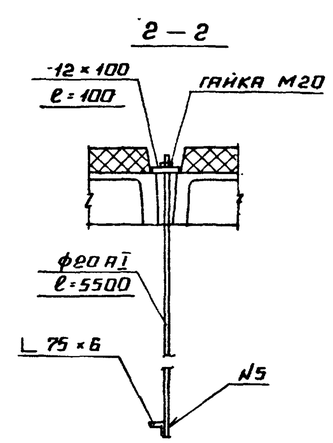

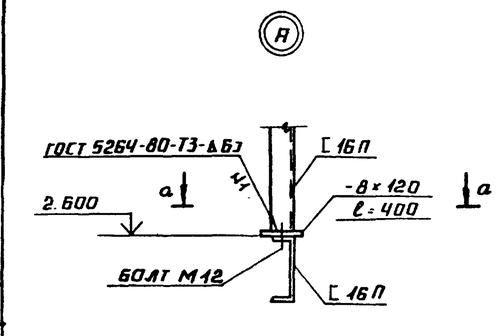

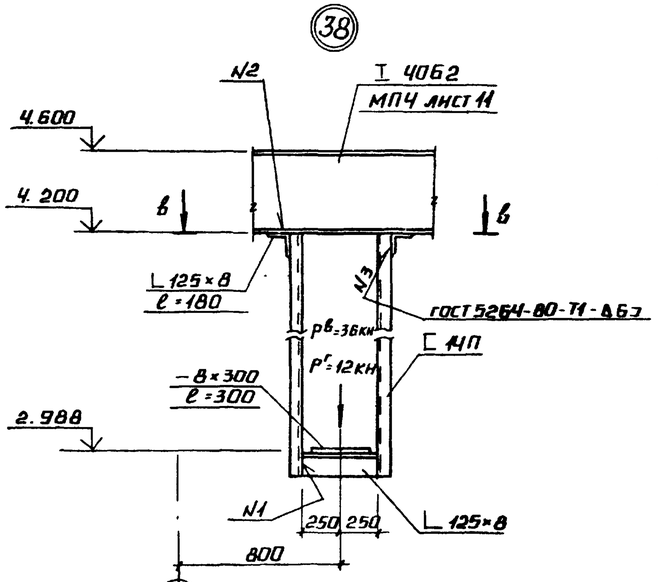

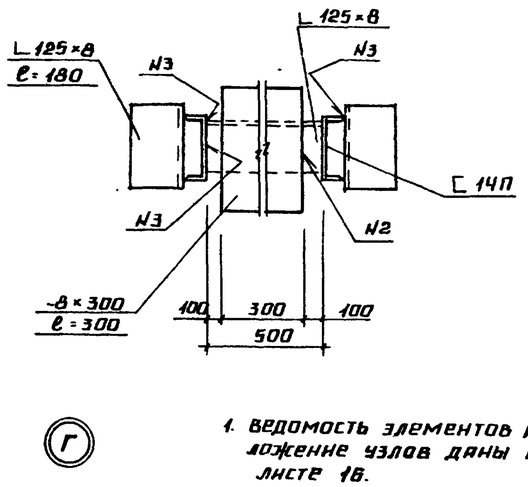

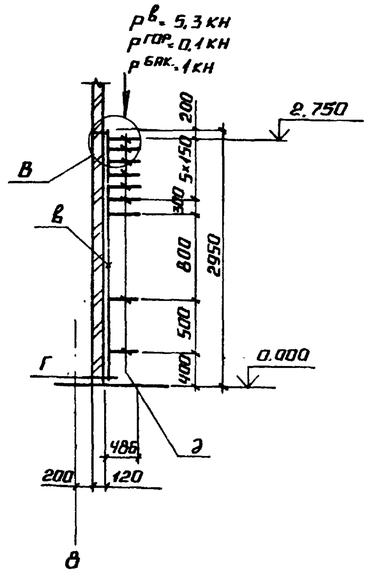

1. ВЕДОМОСТЬ ЭЛЕМЕНТОВ И РАСПОЛОЖЕНИЕ УЗЛОВ ДАНЫ НА ЛИСТЕ 18.

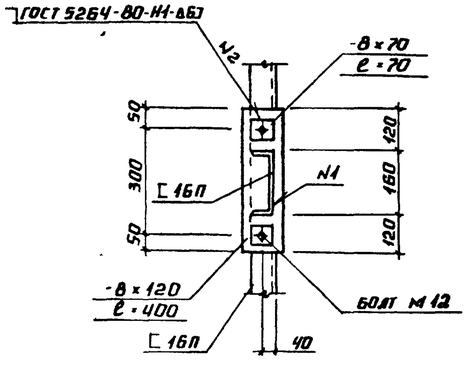

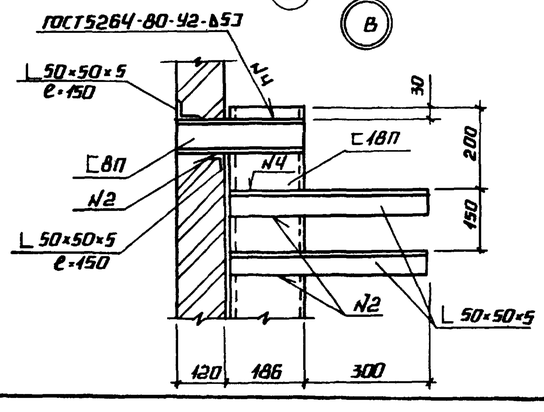

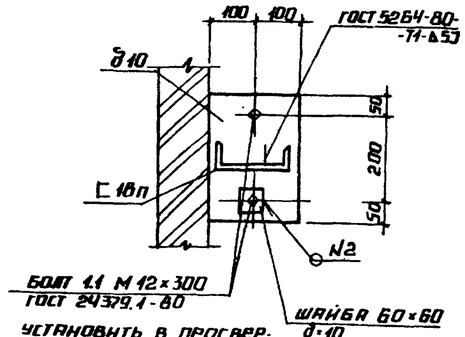

УСТАНОВИТЬ В ПРОСВЕРЛЕННОЕ В БЕТОННОМ ПОЛУ ОТВ. ф14 НА ЭПОКСИДНОМ КЛЕЕ

ПРИВЯЗАН

ИНВ. №

ТП 903-1-272.90			КМ
ГИП	НИДБАЛЬСКИЙ		
НАЧ. ОТД.	ГУТЕРЕРСКИЙ		
Н. КОНТР.	АНДРИЕВСКИЙ		
ГЛ. КОН.	АНДРИЕВСКИЙ		
РУК. ГР.	ИУЛЬГИНА		
ИНЖ.	РАЙТЕРМАН		

КОТЕЛЬНАЯ С 3 КОТЛАМИ КВ-ГМ-35-150 И 3 КОТЛАМИ ДЕ-25-14ГМ ЗАКРЫТАЯ СИСТЕМА ТЕПЛОСНАБЖЕНИЯ.

СХЕМА РАСПОЛОЖЕНИЯ ОПОР ПОД ТРУБОПРОВОДЫ. УЗЛЫ 36; 37; 38; 47

СТАДИЯ	ЛИСТ	ЛИСТОВ
Р	18	

ЛАТГИПРОПРОМ

СОГЛАСОВАНО

ТС СУРАН
ТМ МИШУРОВ
ЭМ ВИКМАНИС

ИНВ. № ПОДЛ. | ПОДПИСЬ И ДАТА | ВЗАМ. ИНВ. №

Альбом 8

Схема расположения балок перекрытия и площадок

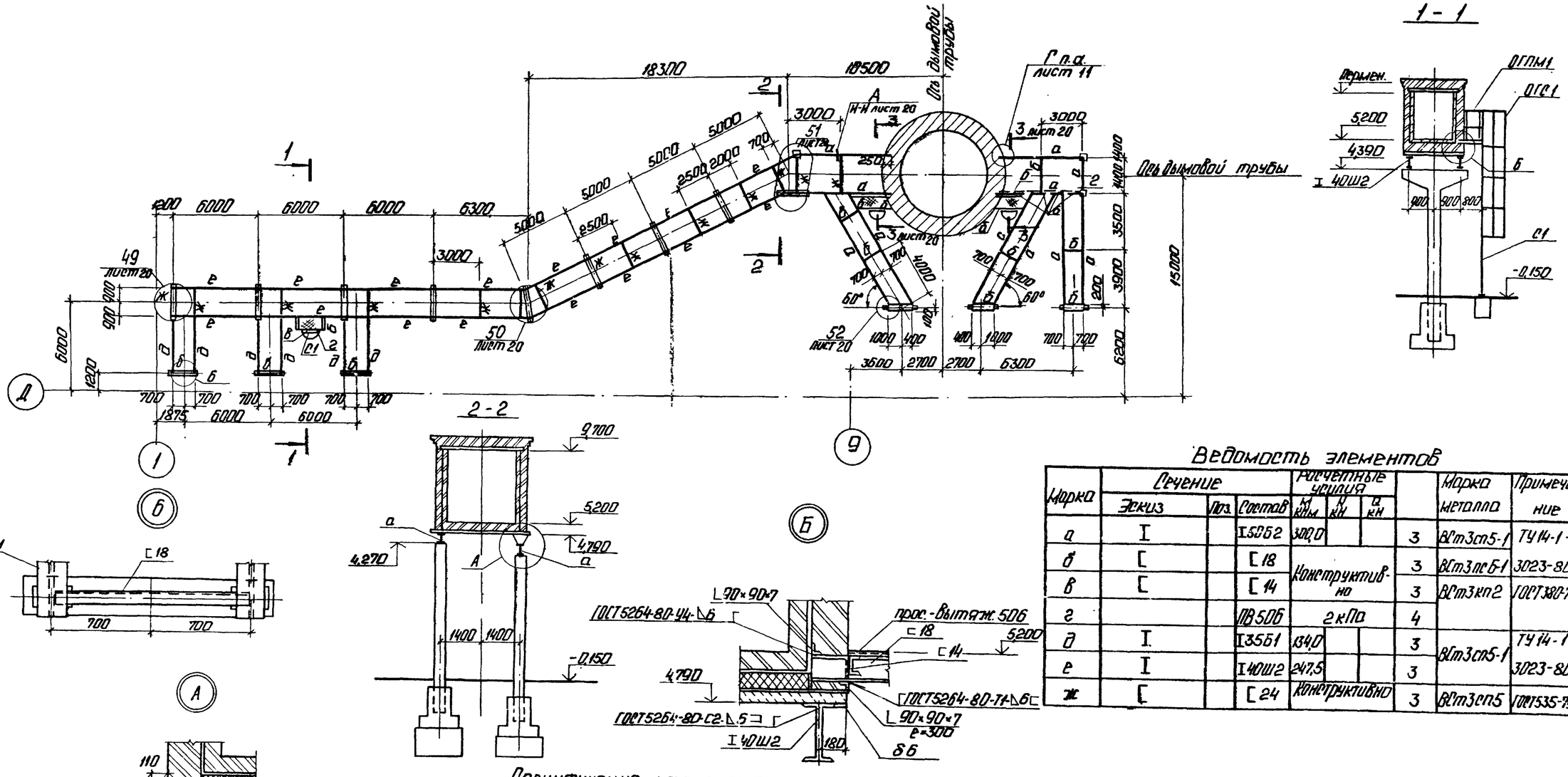

Ведомость элементов

Марка	Сечение: Эскиз	Поз.	Состав	Расчетные усилия: М кнм	N кн	Q кн		Марка металла	Примечание
а	I		I50Б2	300,0			3	ВСт3сп5-1	ТУ14-1-3023-80
б	[		[18	Конструктивно			3	ВСт3пс6-1	
в	[		[14				3	ВСт3кп2	ГОСТ380-71
г			ПВ506	2 кПа			4		
д	I		I35Б1	134,0			3	ВСт3сп5-1	ТУ14-1-3023-80
е	I		I40Ш2	247,5			3		
ж	[		[24	Конструктивно			3	ВСт3сп5	ГОСТ535-79

Спецификация к схеме расположения площадок

Марка, поз.	Обозначение	Наименование	Кол.	Масса ед., кг	Примечание
С1	1.450.3-3.2 3.2.01.0	Стремянка СХ-64а	3	1076	Н=6200
ОГС1	1.450.3-3.1 6.1.01.0	Ограждение стремянки ОГС-424	3	38,1	
ОГПМ1	1.450.3-3.2 5.20.01.0	Ограждение площадки ОГПМХ36-109	2	105	

1. Расход бетона В25 на набетонку по узлу „А" - 1,8 м³
Арматуры ф4ВрI - 0,2 т.

Согласовано
Тм
Инв. № подл. | Подп. и дата | Взам. инв. №

Привязан
Инв. №

ТП 903-1-277.90 - - - - - КМ

ГИП	Надбольский	
Нач.отд.	Гуттерерский	
Н.контр.	Шульгина	
Гл.конст.	Андреевская	
Рук.гр.	Шульгина	
Вед.инж.	Зайцев	
Инж.	Зуева	

Котельная с 3 котлами КВ-ГМ-35-150 и 3 котлами ДЕ-25-14ГМ закрытая система теплоснабжения.
Боров. Схема расположения балок перекрытия. Разрезы 1-1; 2-2. Узел 6.

Стадия	Лист	Листов
Р	19	

ЛАТГИПРОПРОМ

Копировал: 24342-09 83 Формат А2

Альбом 8

3 – 3

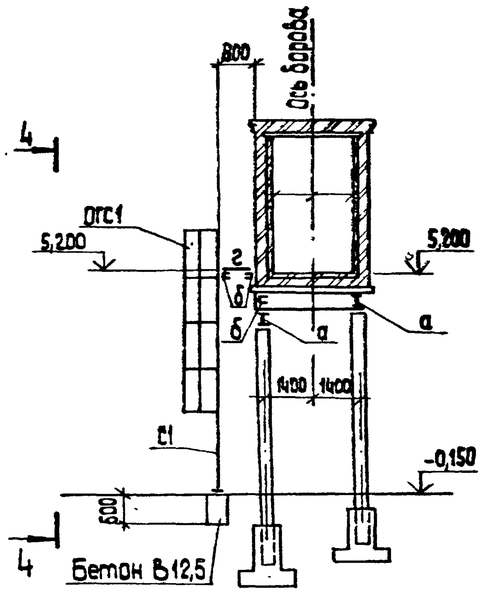

4 – 4

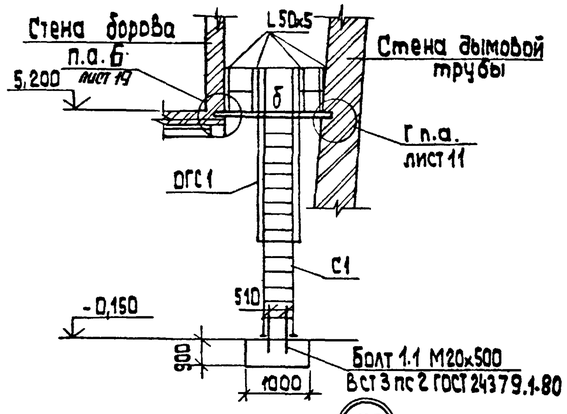

(51)

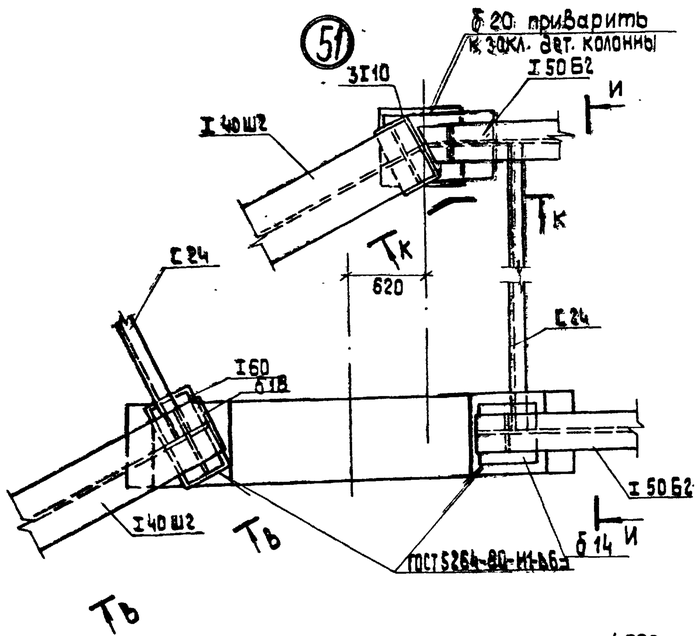

(49)

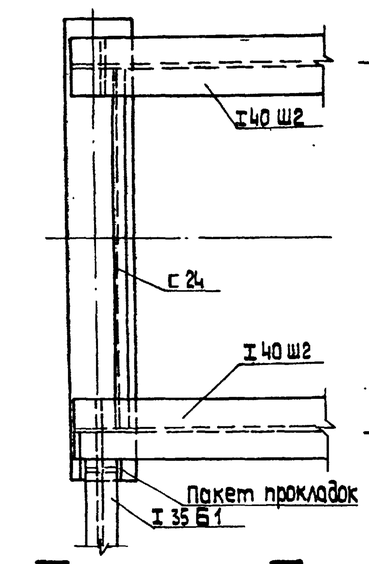

(50)

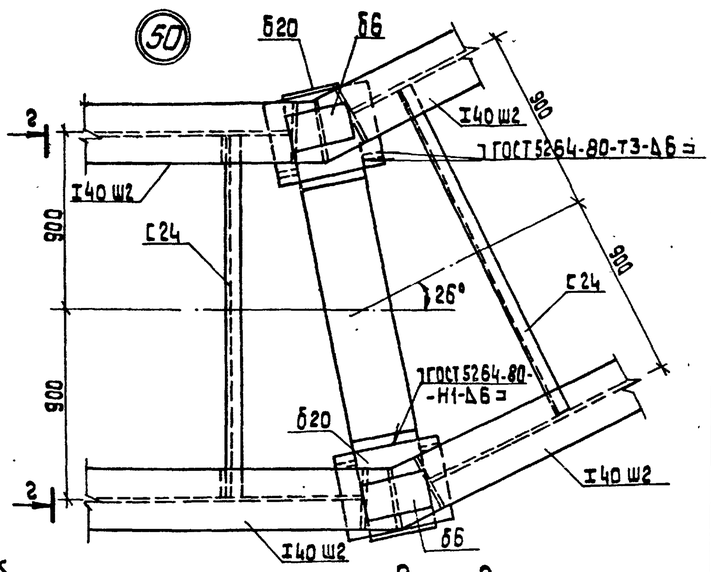

2 – 2

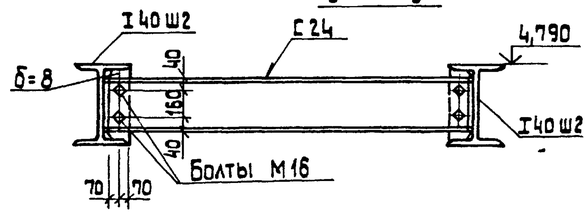

И – И

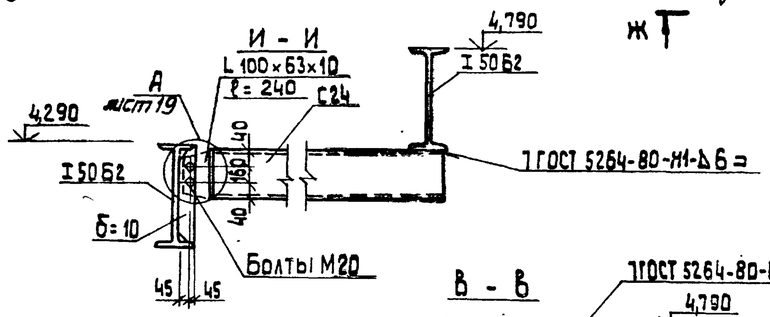

К – К

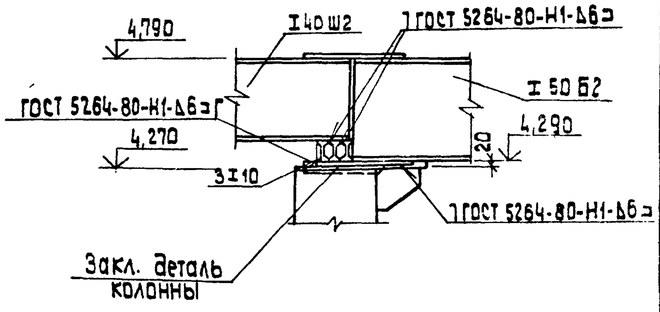

В – В

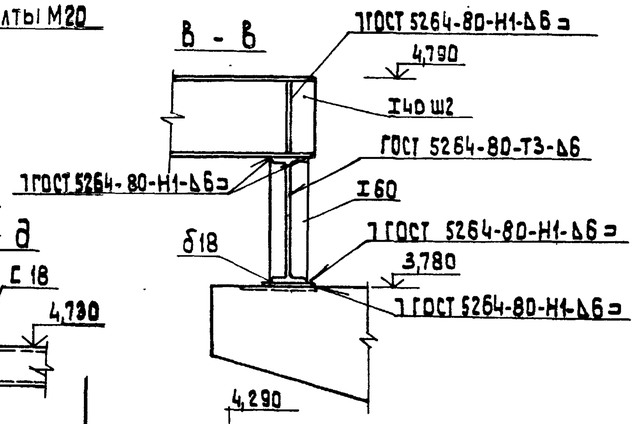

Д – Д

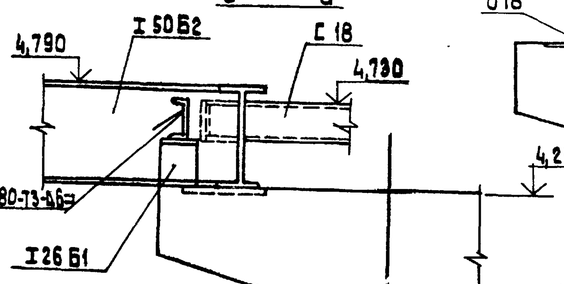

Ж – Ж

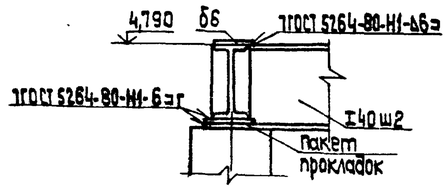

(52)

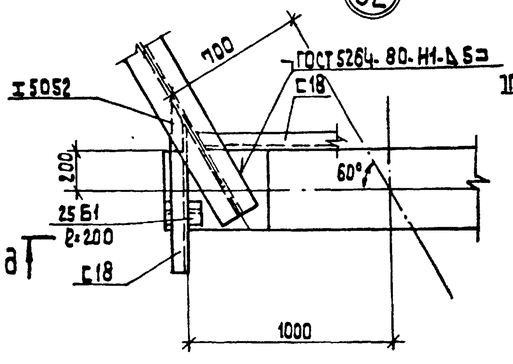

Согласовано
ГМ Мищуров

Инв.№ подл. | Подп. и дата | Взам. инв.№

Привязан

Инв.№

				ТП 903-1-277.90	КМ
ГИП	Нидальский				
Нач.отд.	Литтерерский				
Н.контр.	Шульгин			Котельная с 3 котлами КВ-ГМ 35-150 и 3 котлами ДЕ-25-14 гм. Закрытая система теплоснабжения	Стадия: Р; Лист: 20; Листов:
Гл.констр.	Андриевская				
Рук.гр.	Шульгина			Боров	ЛАТГИПРОПРОМ
Вед.инж.	Зайцев			Узлы 50,51,49,52	
Инж.	Зуева				

Копировал 38 24342-09 84 формат А2

Альбом 8

Ведомость рабочих чертежей основного комплекта АЗ

Лист	Наименование	Примечание (стр.)
1	План на отм. -1.750; -1.350; 0.000. Узлы 1..3. Общие данные	84

Ведомость ссылочных и прилагаемых документов

Обозначение	Наименование	Примечание
	Ссылочные документы	
4.400-12	Антикоррозийная защита полов и надземной части фундаментов под оборудование	
ГПИ Сантехпроект М 1984 г.	Рекомендации по проектированию складов соли и натрий-катионитных установок с умеьшенным расходом соли на регенерацию катионита Ж3-1М	
ВНИПИ „Энергопром" Союзэнергозащита М 1981 г.	Системы противокоррозийных покрытий внутренних поверхностей оборудования, трубопроводов и строительных конструкций тепловых электростанций.	

Условия эксплуатации конструкций зданий и сооружений

Номер (обозначение) наименование отметки, координационные оси помещения (участка) объекта защиты	Характеристика жидких сред: наименование химический состав	концентрация мг/л, г/л, %	температура, °С	Интенсивность воздействия агрессивной среды на полы	Механические воздействия на полы	Вид уборки пола	Вид защиты
Склад соли	раствор NaCl	26% насыщ	65	большая	—		см. черт.
Дренажный канал КН-1	раствор NaCl	26%	18	большая	—	гидроуборка	см. черт.
Пол насосной и приямок	раствор NaCl	26%	18	большая	—	гидроуборка	см. черт.

Агрессивные воздействия

№ помещения участка	Наименование оборудования	Марка фундамента	Характер агрессивного воздействия	№ узла защиты	Особые условия эксплуатации
1	Склад соли		NaCl - 26%	2	
2	Дренажный канал приямок	КН1 ПРМ1	NaCl-26%	1,3	
3	Пол насосной и приямок		NaCl-26%	1,3	

Типовой проект разработан в соответствии с действующими нормами и правилами и предусматривает мероприятия, обеспечивающие взрывную, взрывопожарную и пожарную безопасность при эксплуатации здания.

Главный инженер проекта: (Нидбальский)

Инв. № подл. | Подпись и дата | Взам. инв. №

План на отм. -1.750; -1.350; 0.000

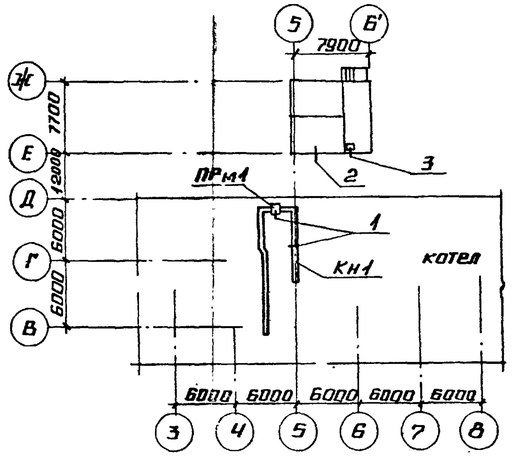

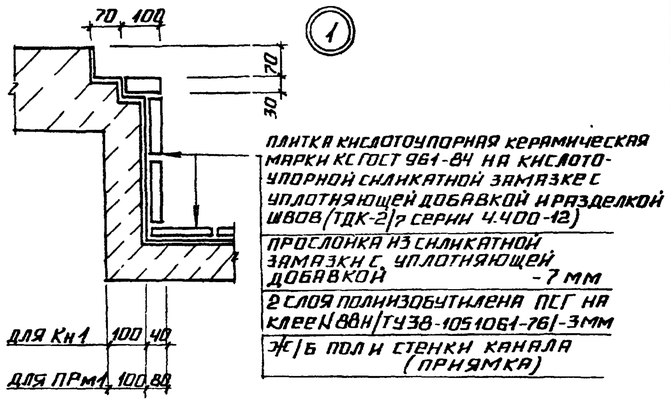

Плитка кислотоупорная керамическая марки КС ГОСТ 961-84 на кислотоупорной силикатной замазке с уплотняющей добавкой и разделкой швов (ТДК-2) [7 серии 4.400-12)

Прослойка из силикатной замазки с уплотняющей добавкой - 7 мм

2 слоя полиизобутилена ПСГ на клее №88Н (ТУ 38-105106 1-76) - 3 мм

Ж/б пол и стенки канала (приямка)

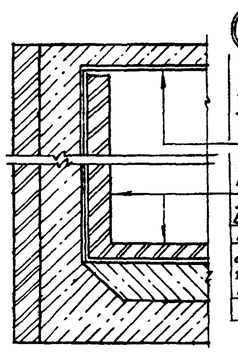

5 слоев окраски составом на основе огрунтовки ЭП-00-10 ГОСТ 10277-76 общей толщиной - 130 мкм

Кислотоупорный кирпич КП КЛБ ГОСТ 474-80 на портландцементном растворе с расшивкой швов замазкой марки „Арзамит-5"

2 слоя рубероида по ГОСТу 10923-76 приклеенных битумом БН-70/3.7

Ж/б пол и стенки емкости

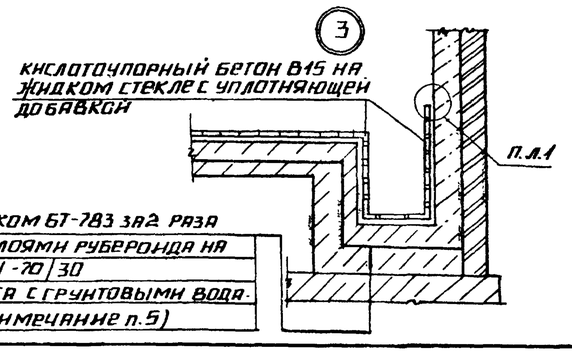

Кислотоупорный бетон В15 на жидком стекле с уплотняющей добавкой

Окраска лаком БТ-783 за 2 раза

Оклейка 2 слоями рубероида на битуме БН-70/30 для варианта с грунтовыми водами (см. примечание п. 5)

Ведомость объемов антикоррозионных работ по объектам защиты

Наименование	Объемы работ, м²					Итого
	Склад соли		Дренажный канал КН1 ПРМ1	Приямок в насосной	Насосная склада соли	
	пол стенки	потолок	лоток		пол	
Окраска лаком БТ-783 за 2 раза оклейка 2 слоями рубероида на битуме БН-70/30 (только для варианта с грунтовыми водами)	—	—			24,6 м²	24,6 м²
2 слоя полиизобутилена ПСГ на клее №88Н (ТУ 38-105106 1-76)	—	—	47 м²	4	24,6 м²	75,6 м²
Плитка кислотоупорная керамическая марки КС ГОСТ 961-84 на кислотоупорной силикатной замазке с уплотняющей добавкой и разделкой швов 8-300 мм	—	—	40 м²	5	24,6 м²	69,6 м²
5 слоев окраски составом на основе огрунтовки ЭП-00-10 ГОСТ 10277-76 толщиной 130 мкм	—	19,0			—	19,0 м²
Облицовка из кислотоупорного кирпича КП КЛБ ГОСТ 474-80 на портландцементном растворе с расшивкой швов замазкой марки „Арзамит-5"; оклейка 2 слоями рубероида на битуме.	8,7 м³	—	0,43 м³		—	9,13 м³
Кислотоупорный бетон В15 на жидком стекле с уплотняющей добавкой (фурфуловый спирт 3% и солянокислый анилин (ГОСТ 5243-77) - 0,4% от веса жидкого стекла), которая вводится при затворении бетона - 100	—	—			24,6 м²	24,6
Прослойка из кислотоупорной силикатной замазки с уплотняющей добавкой фурфуловым спиртом (ТДК 1/2 сер. 4.400-12)	—	—	47 м²		24,6 м²	71,6 м²

Общие указания

1. Рабочие чертежи антикоррозийной защиты разработаны на основании документов, указанных в общих данных комплекта марки АР.
2. За условную отметку 0,000 принят уровень пола 1 этажа котельной
3. Работы по антикоррозийной защите выполнять в соответствии с требованиями СНиП 2.03.11-85 „Защита строительных конструкций от коррозии" и СНиП III-4-80 „Техника безопасности в строительстве.
4. До начала подготовки поверхностей под защиту необходимо выполнить испытание емкости склада соли под наливом в течение 3х суток. Исправление дефектов выполнять торкретированием или штукатуркой на расширяющемся цементе.
   Внутреннюю поверхность монолитных элементов каналов и приямков затереть цементным раствором.
5. Для варианта с грунтовыми водами в основании пола насосной и склада соли устраивается сплошная оклеечная гидроизоляция (по листу КЖ3-35 узел Д)

Привязан

Инв. №

ТП 903-1-277.90 АЗ

ГИП	Нидбальский	Котельная с 3 котлами КВ-ГМ-35-150 и 3 котлами ДЕ-25-14ГМ. Закрытая система теплоснабжения.	Стадия: Р; Лист: 1; Листов: 1
Нач. отд.	Гутерерский		
Н. контр.	Андреевская		
Гл. контр.	Андреевская	План на отм. -1.750; -1.350; 0.000. Общие данные.	ЛАТГИПРОПРОМ
Нач. гр.	Шульгина		
Инж.	Левейка		

24342-09 (85) Копировал Формат А3