ТИПОВОЙ ПРОЕКТ
903-1-277.90

КОТЕЛЬНАЯ

С ТРЕМЯ КОТЛАМИ КВ-ГМ-35-150
И ТРЕМЯ КОТЛАМИ ДЕ-25-14ГМ
ЗАКРЫТАЯ СИСТЕМА ТЕПЛОСНАБЖЕНИЯ
ТОПЛИВО-ГАЗ И МАЗУТ

Альбом 7
ЧАСТЬ 2 СТР. 65...88

24342-08
ЦЕНА 3-95

24.01.01.000 СБ

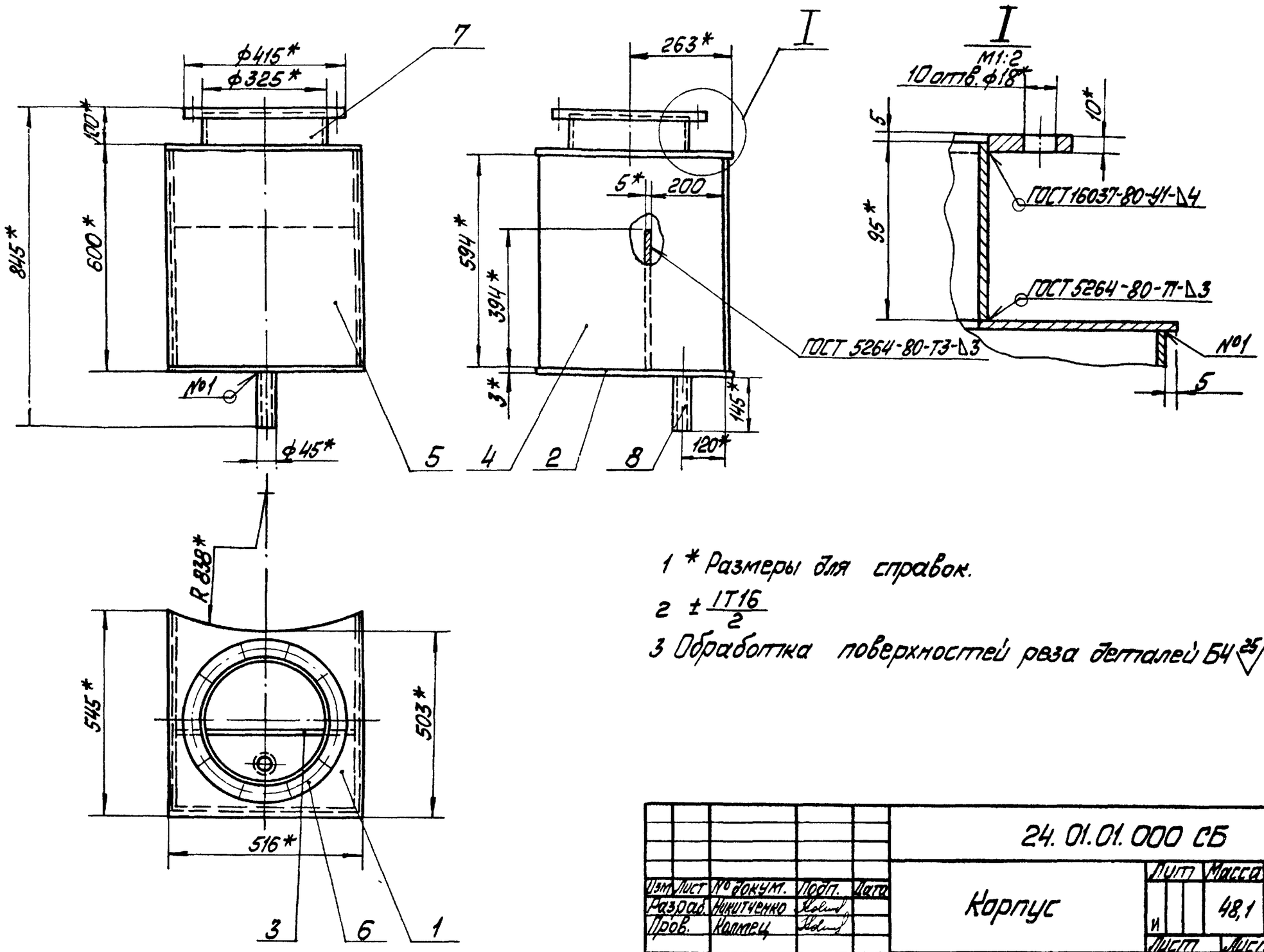

1 * Размеры для справок.

2 $\pm \frac{IT16}{2}$

3 Обработка поверхностей реза деталей Б4 $\sqrt{25}$

					24.01.01.000 СБ			
Изм.	Лист	№ докум.	Подп.	Дата	Корпус	Лит.	Масса	Масштаб
Разраб.		Никитченко				И	48,1	1:10
Пров.		Колмец				Лист	Листов 1	
Н. контр.		Колмец				ЛАТГИПРОПРОМ		
Утв.								

Копировал Ма... Формат А3

24.01.00.000 СБ

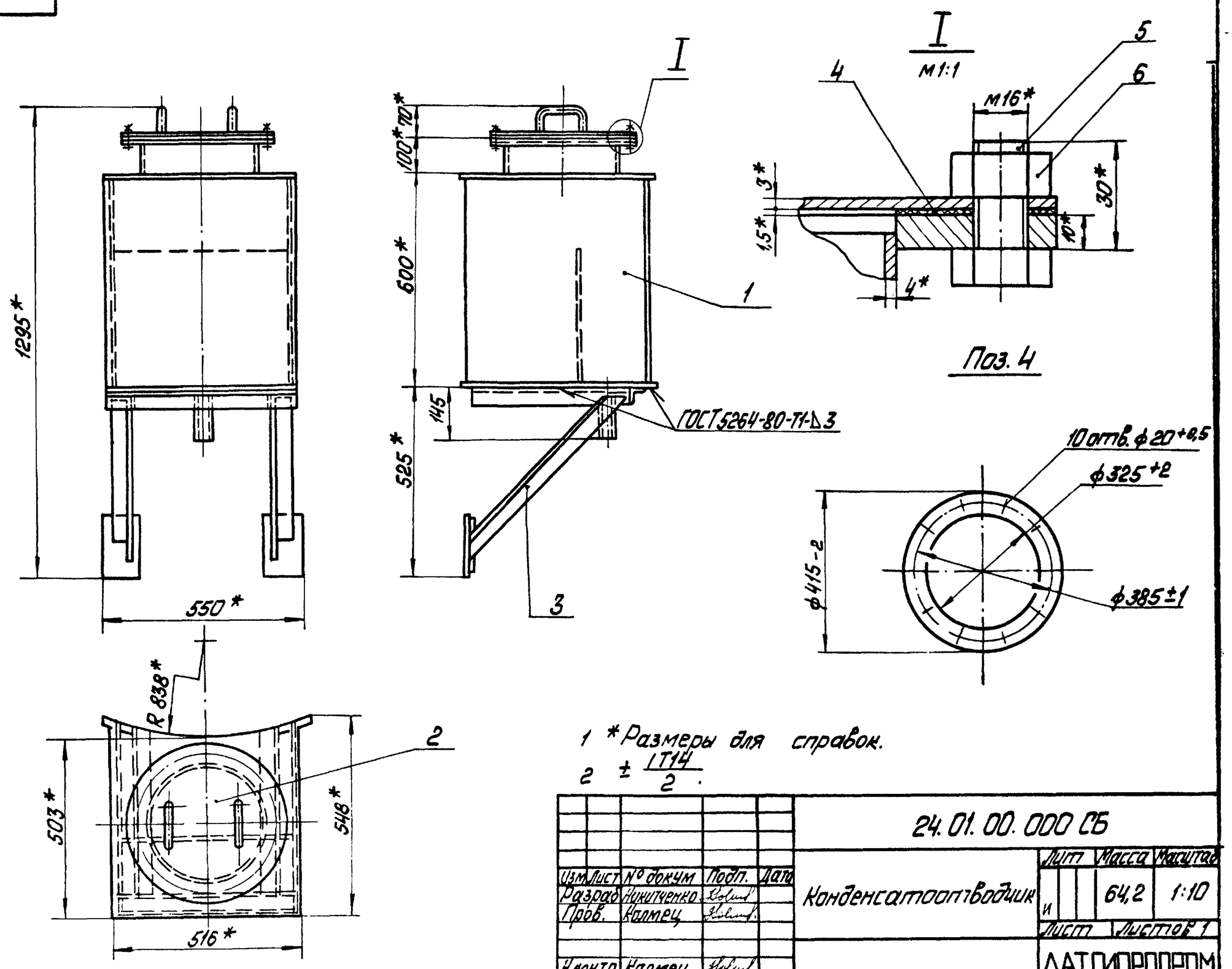

1 * Размеры для справок.

2 $\pm \frac{IT14}{2}$.

					24.01.00.000 СБ			
Изм.	Лист	№ докум.	Подп.	Дата	Конденсатоотводчик	Лит.	Масса	Масштаб
Разраб.		Никитченко				И	64,2	1:10
Пров.		Колмец				Лист	Листов 1	
Н. контр.		Колмец				ЛАТГИПРОПРОМ		
Утв.								

24342-08 2 Копировал Ма... Формат А3

Формат	Зона	Поз.	Обозначение	Наименование	Кол.	Примечание
				Документация		
А3			24.01.01.000 СБ	Сборочный чертеж		
				Детали		
А4		1	24.01.01.001	Крышка	1	
А4		2	24.01.01.002	Днище	1	
Б4		3	24.01.01.003	Перегородка		
				Лист $\frac{3\ ГОСТ\ 19903-74}{ВСт3кп4\ ГОСТ\ 16523-70}$		
				500±1×394±1 мм	1	4,63 кг
Б4		4	24.01.01.004	Стенка		
				Лист $\frac{3\ ГОСТ\ 19903-74}{ВСт3кп4\ ГОСТ\ 16523-70}$		
				537±1×594±1 мм	2	7,5 кг
Б4		5	24.01.01.005	Стенка		
				Лист $\frac{3\ ГОСТ\ 19903-74}{ВСт3кп4\ ГОСТ\ 16523-70}$		
				516±1×594±1 мм	1	7,2 кг
А4		6	24.01.01.006	Фланец	1	
Б4		7	24.01.01.007	Патрубок		
				Труба $\frac{325\times4\ ГОСТ\ 10704-76}{ВСт3сп\ ГОСТ\ 10705-80}$	1	3,0 кг
Б4		8	24.01.01.008	Патрубок		
				Труба $\frac{45\times2,5\ ГОСТ\ 10704-76}{ВСт3сп\ ГОСТ\ 10705-80}$	1	0,38 кг

24.01.01.000

Изм.	Лист	№ докум.	Подп.	Дата
Разраб.	Никитченко			
Пров.	Колмец			
Н.контр.	Колмец			
Утв.				

Корпус

Лит. | Лист | Листов 1

ЛАТГИПРОПРОМ

Альбом 7.4.2 Типовой проект 903-1-277.90

24.01.01.001

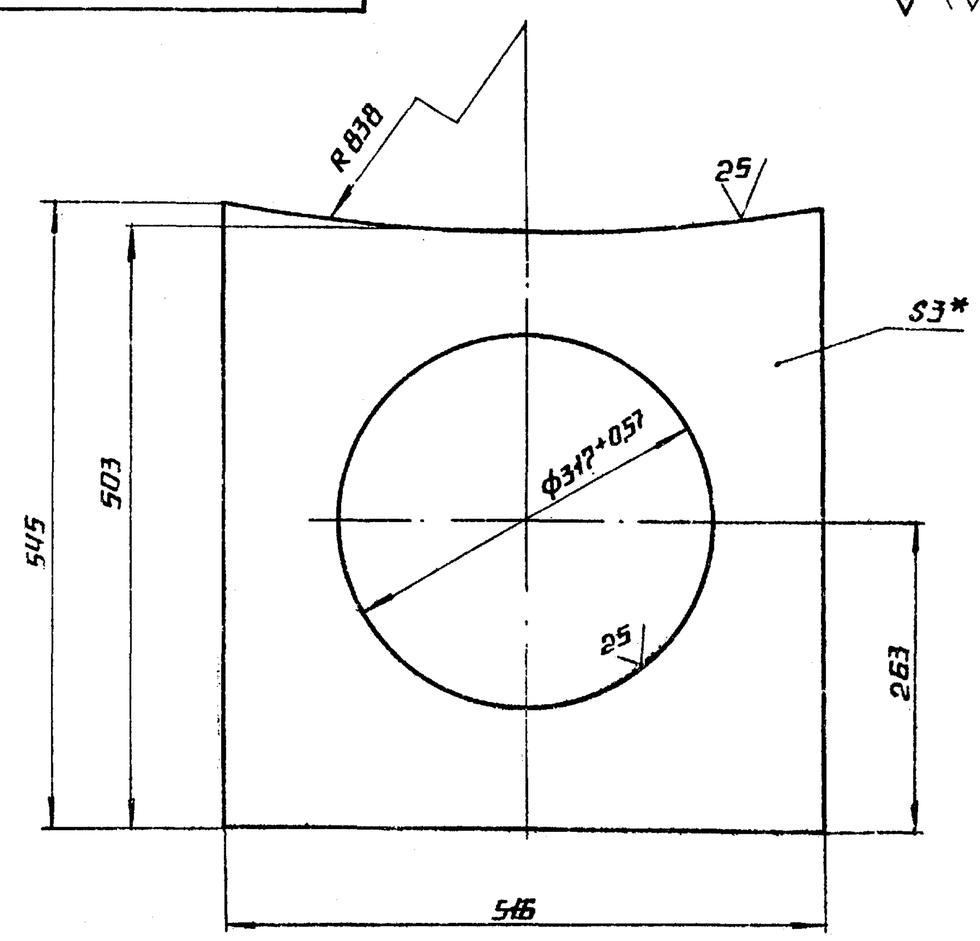

1.* Размеры для справок.

2. $\pm\frac{IT14}{2}$.

Изм.	Лист	№ докум.	Подп.	Дата
Разраб.	Никитченко			
Пров.	Колмец			
Н.контр.	Колмец			
Утв.				

Крышка

Лит. | Масса 4,5 | Масштаб 1:5

Лист | Листов 1

Лист $\frac{3\ ГОСТ\ 19903-74}{ВСт3кп4\ ГОСТ\ 16523-70^*}$

ЛАТГИПРОПРОМ

Копировал — Формат А4

24.01.02.002

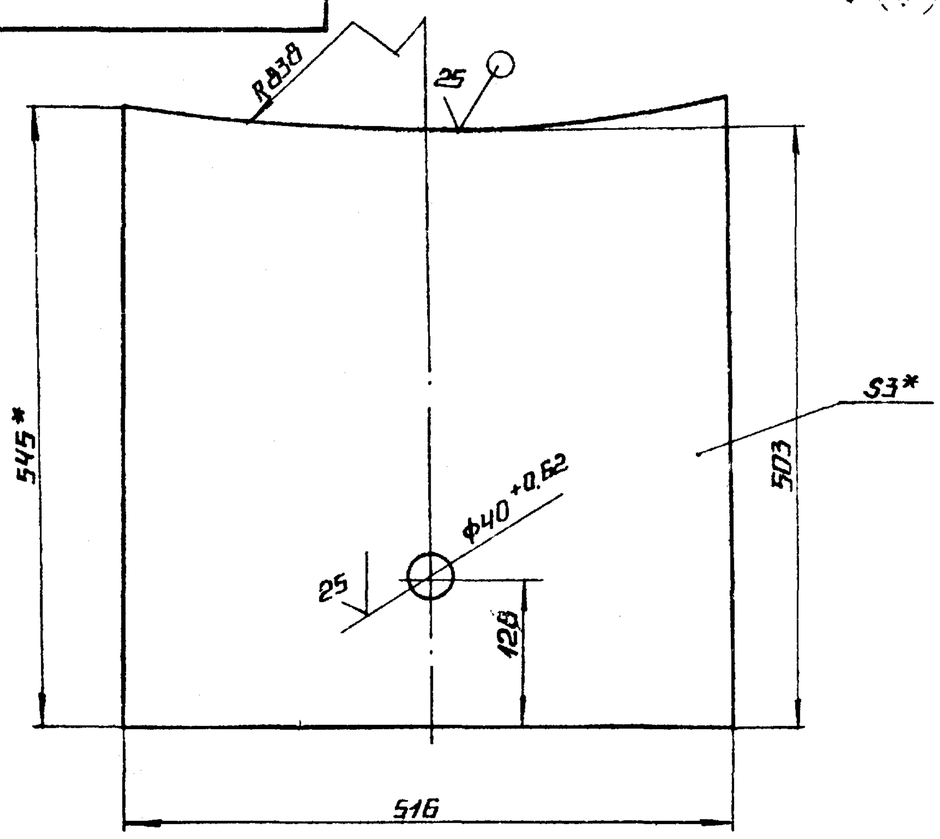

1.* Размеры для справок.

2. $\pm\frac{IT14}{2}$.

Изм.	Лист	№ докум.	Подп.	Дата
Разраб.	Никитченко			
Пров.	Колмец			
Н.контр.	Колмец			
Утв.				

24.01.02.002

Днище

Лит. | Масса 6,35 | Масштаб 1:5

Лист | Листов 1

Лист $\frac{3\ ГОСТ\ 19903-74}{ВСт3кп4\ ГОСТ\ 16523-70}$

ЛАТГИПРОПРОМ

Копировал — Формат А4

Альбом 7.4.2 Типовой проект 903-1-277.90

Формат	Зона	Поз.	Обозначение	Наименование	Кол.	Примечание
				Документация		
А3			24.01.00.000 СБ	Сборочный чертеж		
				Сборочные единицы		
А4		1	24.01.01.000	Корпус	1	
А4		2	24.01.02.000	Крышка	1	
А4		3	24.01.03.000	Кронштейн	1	
				Детали		
Б4		4	24.01.00.001	Прокладка		
				Паронит ПОН 1,5 ГОСТ 481-80	1	0,5 кг
				Стандартные изделия		
		5		Болт М16×30.46		
				ГОСТ 7790-70*	10	
		6		Гайка М16,5		
				ГОСТ 5915-70*	10	

24.01.00.000

Изм.	Лист	№ докум.	Подп.	Дата
Разраб.	Никитченко			
Пров.	Колмец			
Н.контр.	Колмец			
Утв.				

Конденсатоотводчик

Лит. | Лист | Листов 1

ЛАТГИПРОПРОМ

24342-08 3 Копировал — Формат А4

24.01.01.006

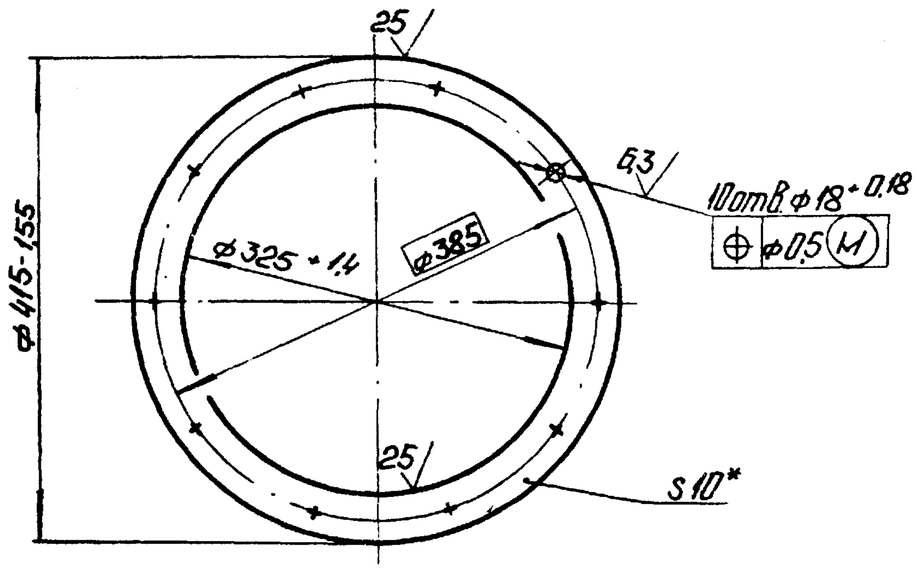

*Размер для справок.

Изм. Лист	№ докум.	Подп.	Дата	24.01.01.006			
Разраб.	Никитченко			Фланец	Лит.	Масса	Масштаб
Пров.	Колмец				и	4,1	1:5
					Лист	Листов 1	
Н. контр.	Колмец			Лист 10 ГОСТ 19903-74 / ВСт3кп2 ГОСТ 14637-79	ЛАТГИПРОПРОМ		
Утв.							

Копировал: Ф.Д. Формат А4

Альбом 7.4.2

Типовой проект 903-1-277.90

24.01.02.000 СБ

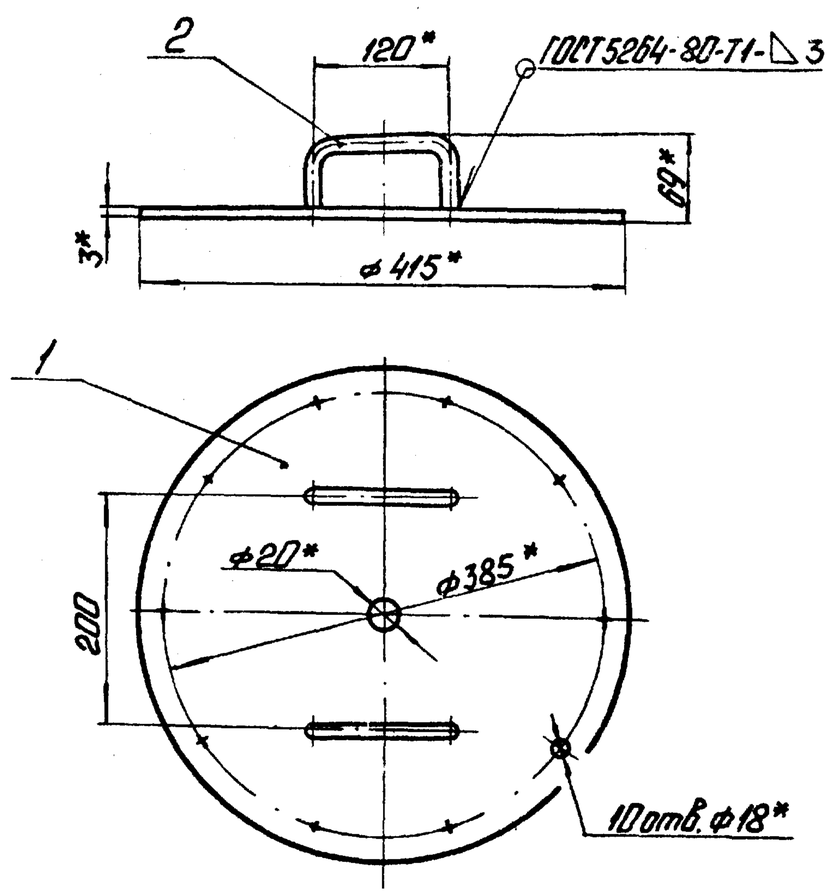

1. * Размеры для справок.
2. $\pm \frac{IT14}{2}$.

Изм. Лист	№ докум.	Подп.	Дата	24.01.02.000 СБ			
Разраб.	Никитченко			Крышка	Лит.	Масса	Масштаб
Пров.	Колмец				и	3,6	1:5
					Лист	Листов 1	
Н. контр.	Колмец				ЛАТГИПРОПРОМ		
Утв.							

Копировал: Ф.Д. Формат А4

24.01.02.001

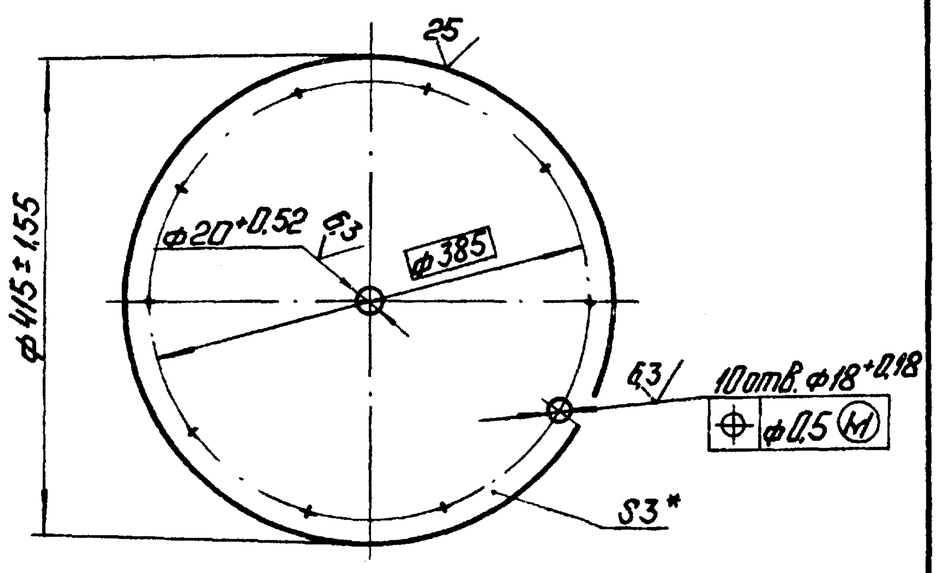

*Размер для справок.

Изм. Лист	№ докум.	Подп.	Дата	24.01.02.001			
Разраб.	Никитченко			Крышка	Лит.	Масса	Масштаб
Пров.	Колмец				и	3,2	1:5
					Лист	Листов 1	
Н. контр.	Колмец			Лист 3 ГОСТ 19903-74 / ВСт3кп4 ГОСТ 16523-70*	ЛАТГИПРОПРОМ		
Утв.							

Копировал: Ф.Д. Формат А4

Альбом 7.4.2

Типовой проект 903-1-277.90

24.01.02.002

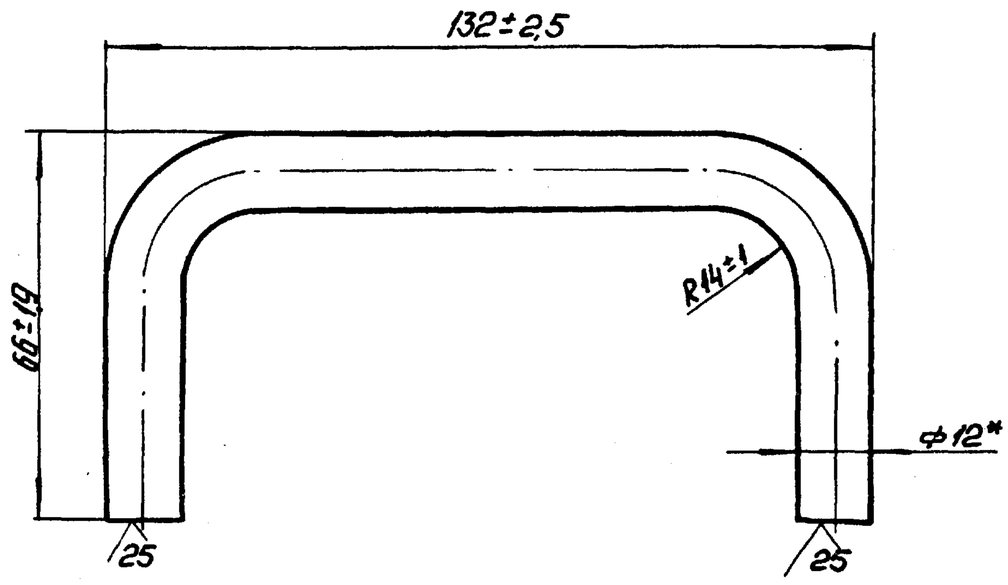

*Размер для справок.

Изм. Лист	№ докум.	Подп.	Дата	24.01.02.002			
Разраб.	Никитченко			Ручка	Лит.	Масса	Масштаб
Пров.	Колмец				и	0,2	Н
					Лист	Листов 1	
Н. контр.	Колмец			Круг 12-Б-ГОСТ 2590-71 / 20 ГОСТ 1050-74	ЛАТГИПРОПРОМ		
Утв.							

Копировал: Ф.Д. 24342-08 4 Формат А4

Формат	Зона	Поз.	Обозначение	Наименование	Кол.	Примечание
				Документация		
			24.01.02.000 СБ	Сборочный чертеж		
				Детали		
		1	24.01.02.001	Крышка	1	
		2	24.01.02.002	Ручка	2	

Изм. Лист	N° докум.	Подп.	Дата	24.01.02.000	
Разраб.	Никитченко			Крышка	Лит. / Лист / Листов 1
Пров.	Колмеи				ЛАТГИПРОПРОМ
Н. контр.	Колмеи				
Утв.					

Копировал: Формат А4

24.01.03.000 СБ

Альбом 74.2

Типовой проект 903-1-277.90

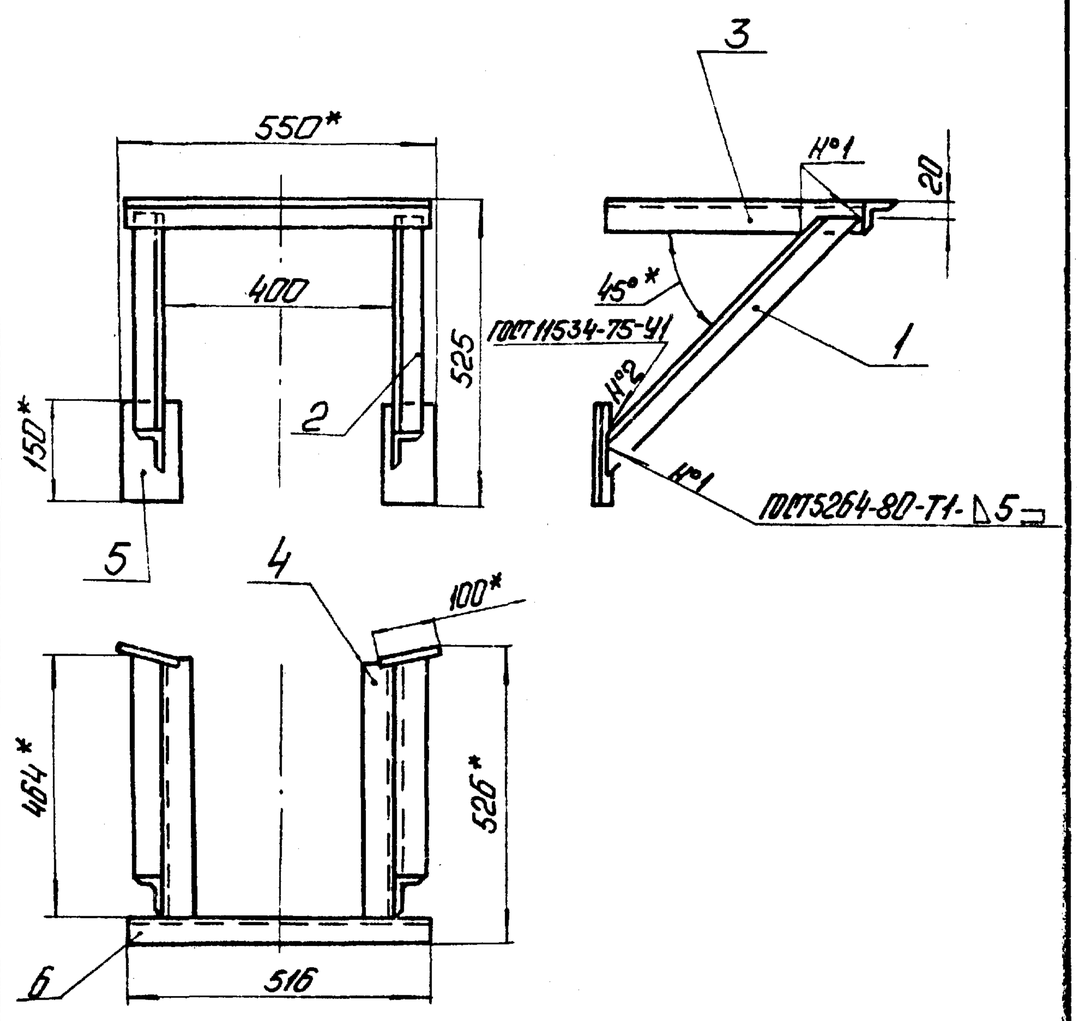

1. *Размеры для справок.
2. Обработка поверхностей реза деталей Б4 25/

Изм. Лист	N° докум.	Подп.	Дата	24.01.03.000 СБ	
Разраб.	Никитченко			Кронштейн	Лит. / Масса 10,8 / Масштаб 1:10
Пров.	Колмеи				Лист / Листов 1
Н. контр.	Колмеи				ЛАТГИПРОПРОМ
Утв.					

Копировал: Формат А4

24.01.03.001

24.01.03.001

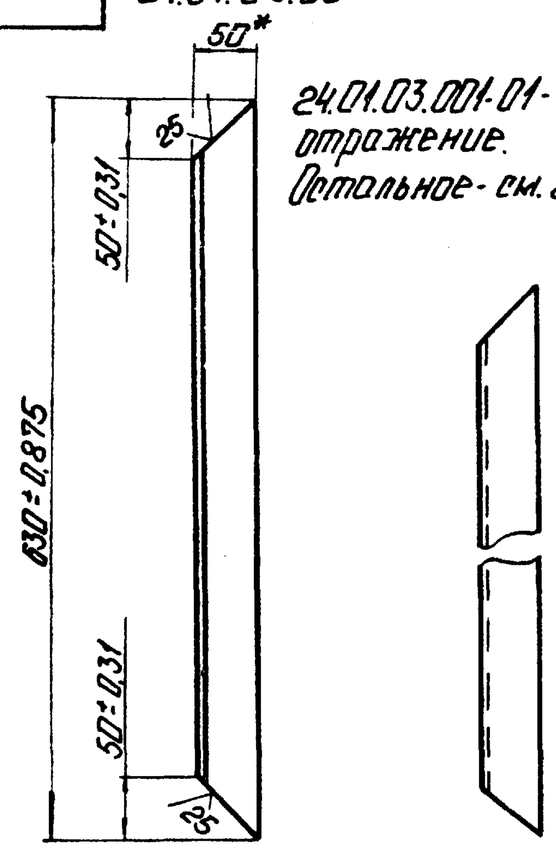

24.01.03.001-01 - зеркальное отражение.
Остальное - см. 24.01.03.001

*Размер для справок.

Изм. Лист	N° докум.	Подп.	Дата	24.01.03.001	
Разраб.	Никитченко			Подпорка	Лит. / Масса 2,3 / Масштаб 1:5
Пров.	Колмеи				Лист / Листов 1
Н. контр.	Колмеи			Уголок 50×50×5-Б-ГОСТ 8509-86 / ВСт3сп3 ГОСТ 535-79	ЛАТГИПРОПРОМ
Утв.					

Копировал: Формат А4

24.01.03.002

Альбом 74.2

Типовой проект 903-1-277.90

24.01.03.002

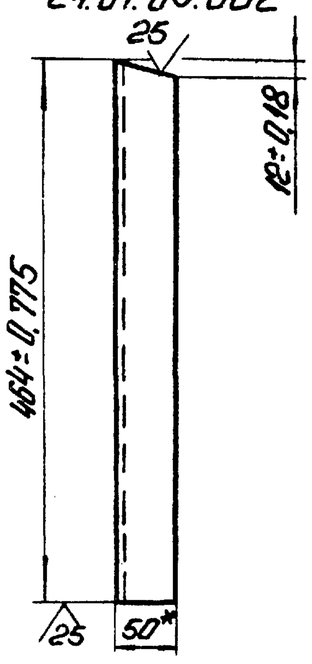

24.01.03.002-01 - зеркальное отражение.
Остальное - см. 24.01.03.002

*Размер для справок.

Изм. Лист	N° докум.	Подп.	Дата	24.01.03.002	
Разраб.	Никитченко			Полка	Лит. / Масса 1,7 / Масштаб 1:5
Пров.	Колмеи				Лист / Листов 1
Н. контр.	Колмеи			Уголок 50×50×5-Б-ГОСТ 8509-86 / ВСт3сп3 ГОСТ 535-79*	ЛАТГИПРОПРОМ
Утв.					

Копировал: Формат А4

Форм. Зона	Поз.	Обозначение	Наименование	Кол.	Примечание
			Документация		
А4		24.01.03.000 СБ	Сборочный чертеж		
			Детали		
А4	1	24.01.03.001	Подпорка	1	
	2	-01	Подпорка	1	
А4	3	24.01.03.002	Полка	1	
	4	-01	Полка	1	
Б4	5	24.01.03.003	Пластина		
			Лист 5 ГОСТ 19903-74 / ВСт3кп2 ГОСТ 14637-79		
			100±1 × 150±1 мм	2	0,6 кг
Б4	6	24.01.03.004	Полка		
			Уголок 50×50×5-Б-ГОСТ 8509-86 / ВСт3кп3 ГОСТ 535-79	1	1,95 кг

Изм.	Лист	№ докум.	Подп.	Дата	24.01.03.000			
Разраб.		Никитченко			Кронштейн	Лит. И	Лист	Листов 1
Пров.		Колмец				ЛАТГИПРОПРОМ		
Н.контр.		Колмец						
Утв.								

Копировал 38 формат А4

Форм. Зона	Поз.	Обозначение	Наименование	Кол.	Примечание
			Документация		
А3		55.01.00.000 СБ	Сборочный чертеж		
			Сборочные единицы		
А4	1	55.01.01.000	Камера	1	
А4	2	55.01.02.000	Дверь	1	

Изм.	Лист	№ докум.	Подп.	Дата	55.01.00.000			
Разраб.		Никитченко			Камера управления	Лит. И	Лист	Листов 1
Пров.		Колмец				ЛАТГИПРОПРОМ		
Н.контр.		Колмец						
Утв.								

Копировал 38 формат А4

55.04.00.000 СБ

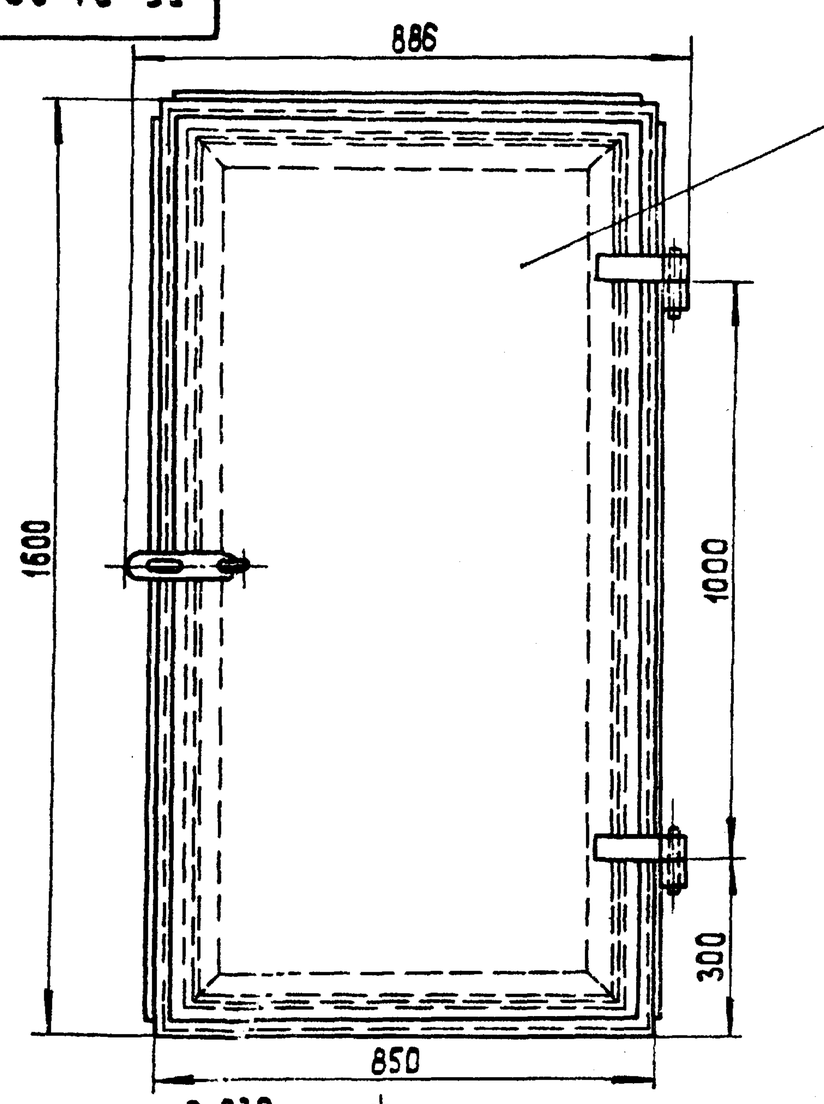

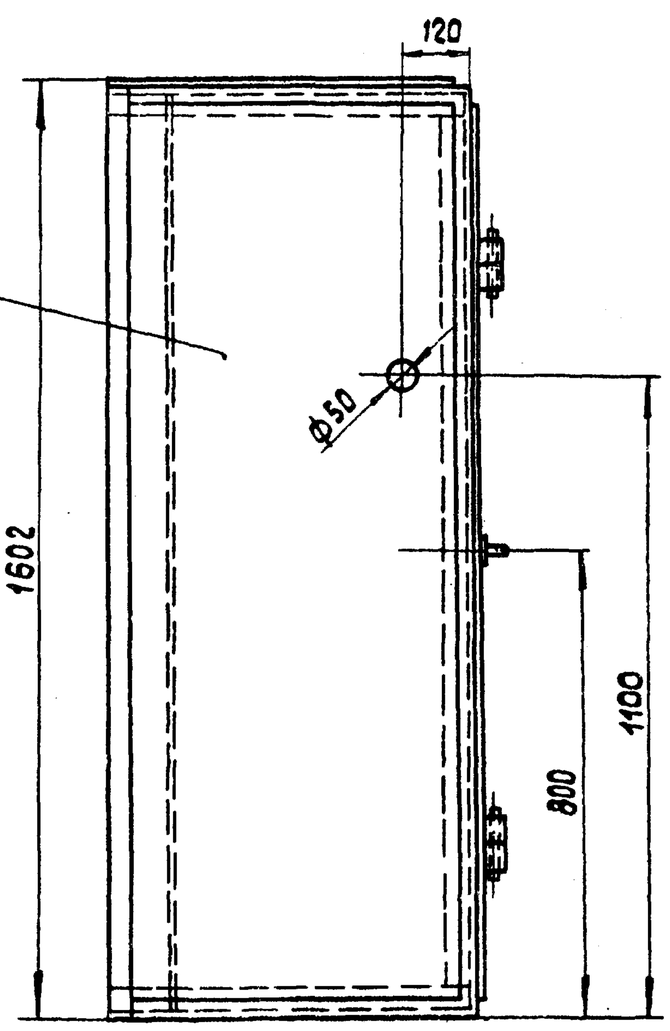

Размеры для справок.

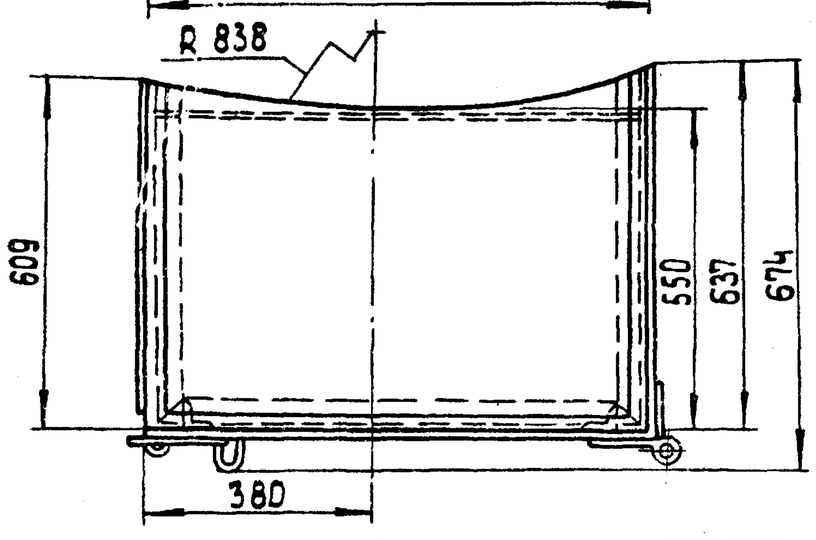

Изм.	Лист	№ докум.	Подп.	Дата	55.01.00.000 СБ			
Разраб.		Никитченко			Камера управления	Лит. И	Масса 101,8	Масштаб 1:10
Пров.		Колмец				Лист	Листов 1	
Н.контр.		Колмец				ЛАТГИПРОПРОМ		
Утв.								

Формат	Зона	Поз.	Обозначение	Наименование	Кол.	Примечание
				Документация		
А3			55.01.01.000 СБ	Сборочный чертеж		
				Сборочные единицы		
А4		1	55.01.01.100	Каркас	1	
А4		2	55.01.01.200	Створка петли со штырем	2	
				Детали		
А4		3	55.01.01.001	Ушко	1	
А4		4	55.01.01.002	Крышка	1	
А4		5	55.01.01.003	Боковина	1	
Б4		6	55.01.01.004	Боковина		
				Лист 2 ГОСТ 19903-74 Вст3сп3 ГОСТ 16523-70		
				Б03 ±0,875×155 ±1,55 мм	1	14,7 кг

Изм.	Лист	N° докум.	Подп.	Дата	55.01.01.000			
Разраб.		Никитченко			Камера	Лит. И	Лист	Листов 1
Пров.		Колмеи				ЛАТГИПРОПРОМ		
Н.контр.		Колмеи						
Утв.								

Копировал: Ф.Д. Формат А4

55.01.01.001

Альбом 7 ч.2

Типовой проект 903-1-277.90

Инв. N° подл. | Подп. и дата | Взам. инв. N | Инв. N° дубл. | Подп. и дата

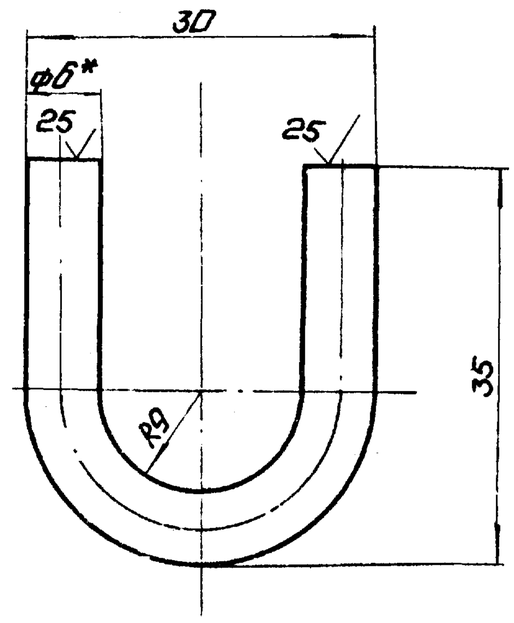

1. * Размеры для справок.
2. $\pm \frac{IT16}{2}$.

Изм.	Лист	N° докум.	Подп.	Дата	55.01.01.001			
Разраб.		Никитченко			Ушко	Лит. И	Масса 0,02	Масштаб 2:1
Пров.		Колмеи				Лист	Листов 1	
Н.контр.		Колмеи			Круг Б-В-ГОСТ 2590-71 / 20 ГОСТ 1050-74	ЛАТГИПРОПРОМ		
Утв.								

Копировал: Ф.Д. Формат А4

55.01.01.000 СБ

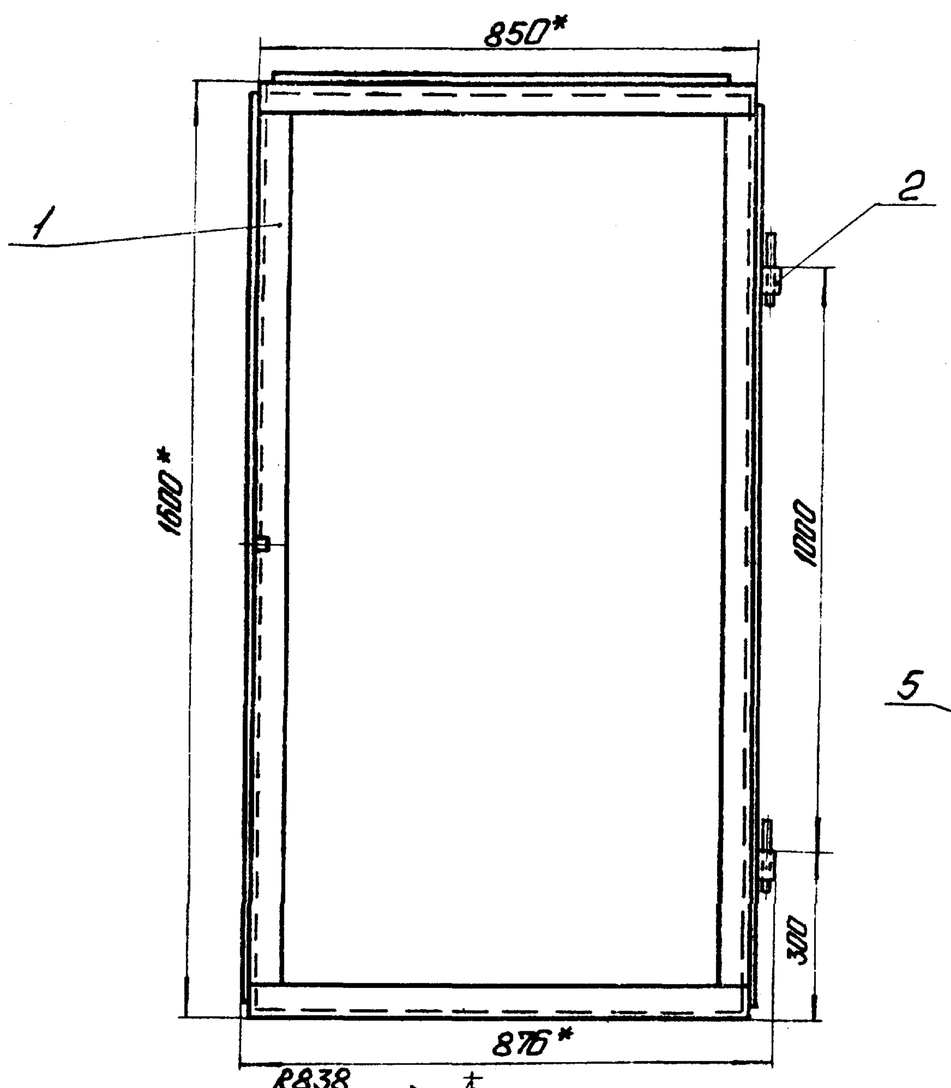

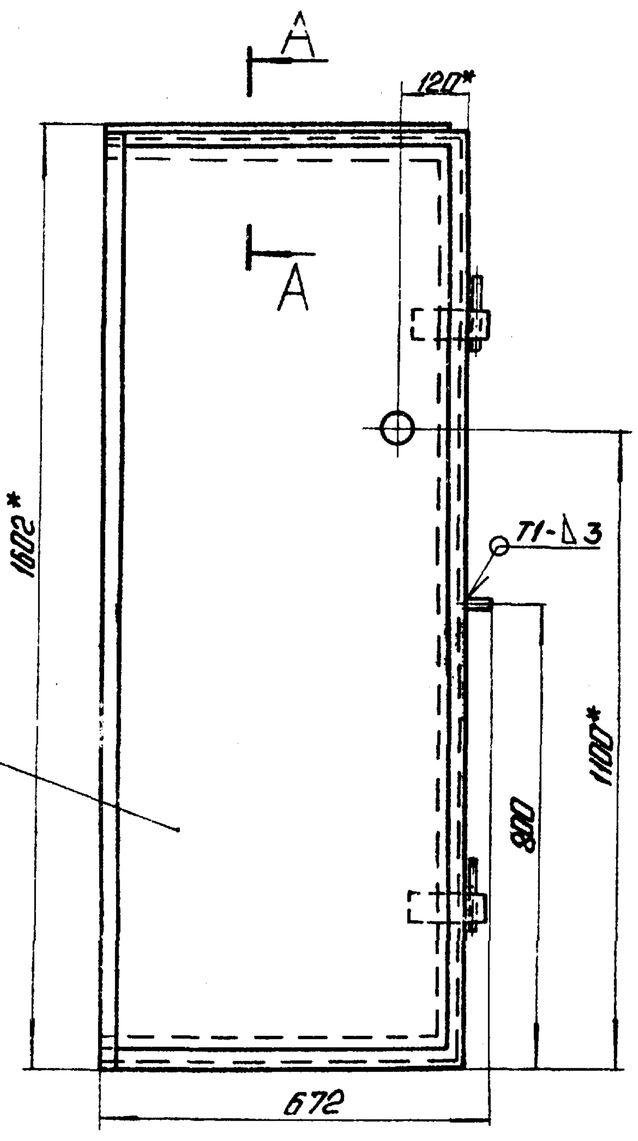

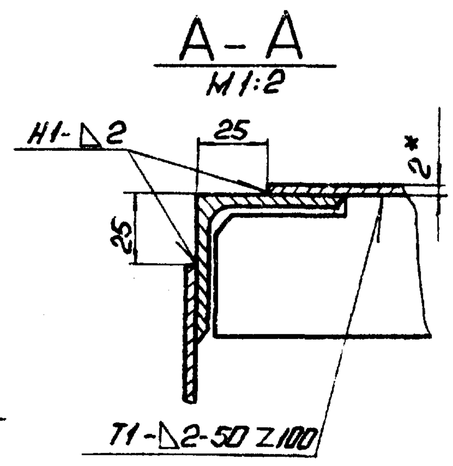

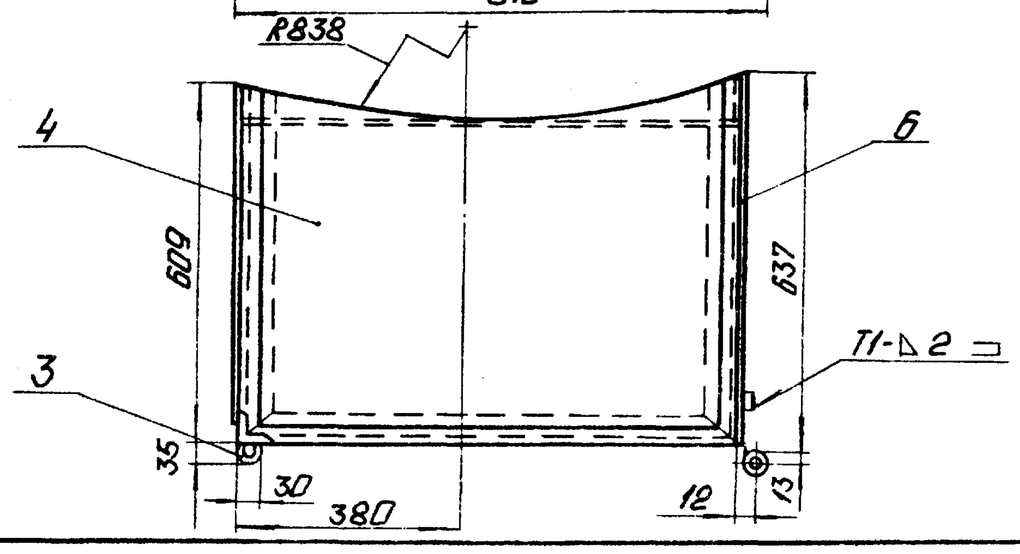

1. * Размеры для справок.
2. $\pm \frac{IT14}{2}$.
3. Сварные швы по ГОСТ 5264-80.
4. Обработка поверхностей реза деталей Б4 ^{25}.

Изм.	Лист	N° докум.	Подп.	Дата	55.01.01.000 СБ			
Разраб.		Никитченко			Камера	Лит. И	Масса 72,6	Масштаб 1:10
Пров.		Колмеи				Лист	Листов 1	
Н.контр.		Колмеи				ЛАТГИПРОПРОМ		
Утв.								

Копировал: Ф.Д. 24342-08 7 Формат А3

Типовой проект 903-1-277.90 Альбом 7 часть 2

55.01.01.002

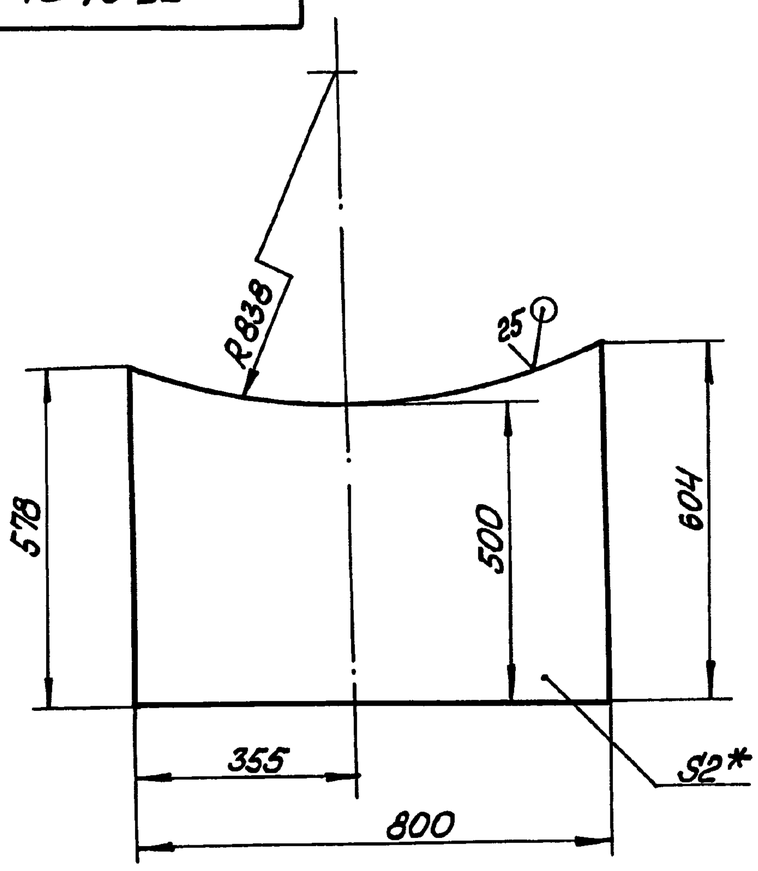

1 * Размеры для справок.

2 $\pm \frac{IT16}{2}$

Изм.	Лист	№ докум.	Подп.	Дата	55.01.01.002		
Разраб.		Никитченко			Крыша	Лит. И	Масса 7 / Масштаб 1:10
Пров.		Колмец				Лист	Листов 1
Н.контр.		Колмец			Лист 2 ГОСТ 19903-74 / ВСт3кп4 ГОСТ 16523-70*	ЛАТГИПРОПРОМ	
Утв.							

Инв.№подл. | Подп. и дата | Взам.инв.№ | Инв.№дубл. | Подп. и дата

Копировал Олмас — Формат А4

Типовой проект 903-1-277.90 Альбом 7 часть 2

55.01.01.003

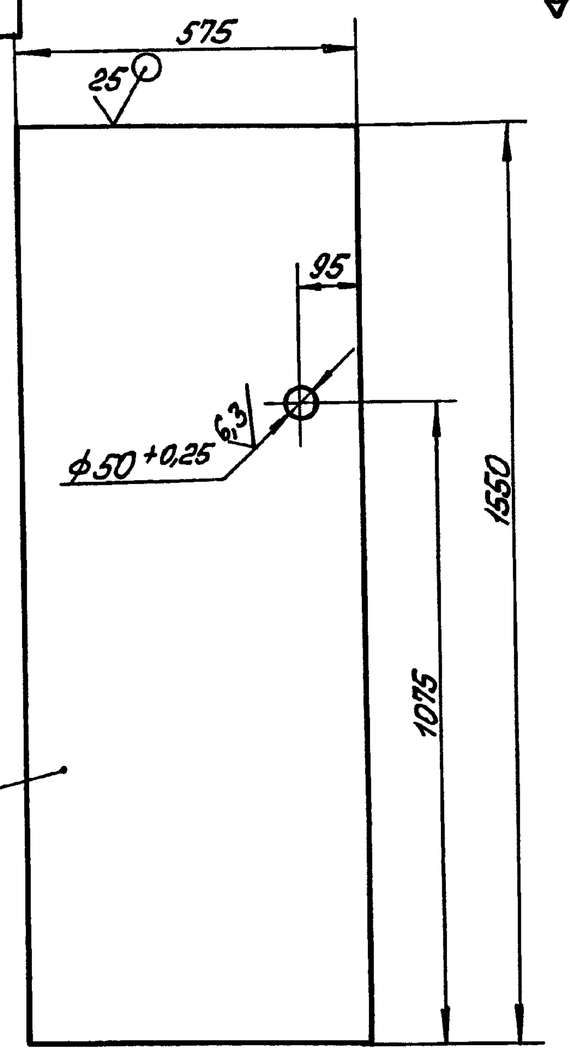

1 * Размеры для справок.

2 $\pm \frac{IT16}{2}$

Изм.	Лист	№ докум.	Подп.	Дата	55.01.01.003		
Разраб.		Никитченко			Боковина	Лит. И	Масса 14 / Масштаб 1:10
Пров.		Колмец				Лист	Листов 1
Н.контр.		Колмец			Лист 2 ГОСТ 19903-74 / ВСт3кп4 ГОСТ 16523-70	ЛАТГИПРОПРОМ	
Утв.							

Инв.№подл. | Подп. и дата | Взам.инв.№ | Инв.№дубл. | Подп. и дата

Копировал Олмас — Формат А4

Типовой проект 903-1-277.90 Альбом 7 ч.2

Форм.	Зона	Поз.	Обозначение	Наименование	Кол.	Примечание
				Документация		
			55.01.01.100 СБ	Сборочный чертёж		
				Детали		
А4		1	55.01.01.101	Ребро	1	
		2	55.01.01.101-01	Ребро	1	
А4		3	55.01.01.102	Ребро	1	
		4	55.01.01.102-01	Ребро	1	
А4		5	55.01.01.103	Ребро	2	
А4		6	55.01.01.104	Усилитель	2	
Б4		7	55.01.01.105	Стойка		
				Уголок 50х50х5-Б1 ГОСТ 8509-86 / ВСт3сп3 ГОСТ 535-79	2	5,66 кг
Б4		8	55.01.01.106	Усилитель		
				Полоса 5х50-ГОСТ 103-76 / ВСт3кп2 ГОСТ 535-79	2	2,94 кг

Изм.	Лист	№ докум.	Подп.	Дата	55.01.01.100		
Разраб.		Никитченко			Каркас	Лит. И	Лист / Листов 1
Пров.		Колмец				ЛАТГИПРОПРОМ	
Н.контр.		Колмец					
Утв.							

Инв.№подл. | Подп. и дата | Взам.инв.№ | Инв.№дубл. | Подп. и дата

Копировал Олмас — Формат А4

Типовой проект 903-1-277.90 Альбом 7 часть 2

55.01.01.101

55.01.01.101

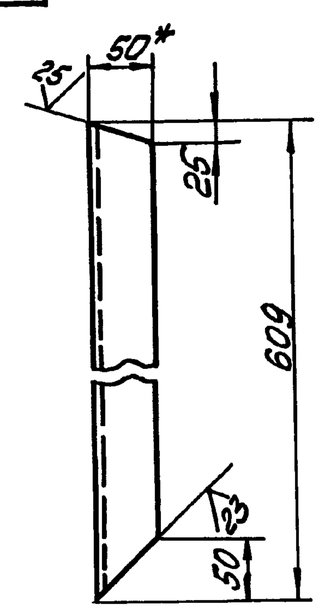

55.01.01.101-01 - зеркальное отражение

Остальное - см. 55.01.01.101

1 * Размеры для справок.

2 $\pm \frac{IT14}{2}$

Изм.	Лист	№ докум.	Подп.	Дата	55.01.01.101		
Разраб.		Никитченко			Ребро	Лит. И	Масса 2,2 / Масштаб 1:5
Пров.		Колмец				Лист	Листов 1
Н.контр.		Колмец			Уголок 50х50х5-Б1 ГОСТ 8509-72 / ВСт3сп3 ГОСТ 535-79	ЛАТГИПРОПРОМ	
Утв.							

Инв.№подл. | Подп. и дата | Взам.инв.№ | Инв.№дубл. | Подп. и дата

24342-08 В — Копировал Олмас — Формат А4

55.01.01.100 СБ

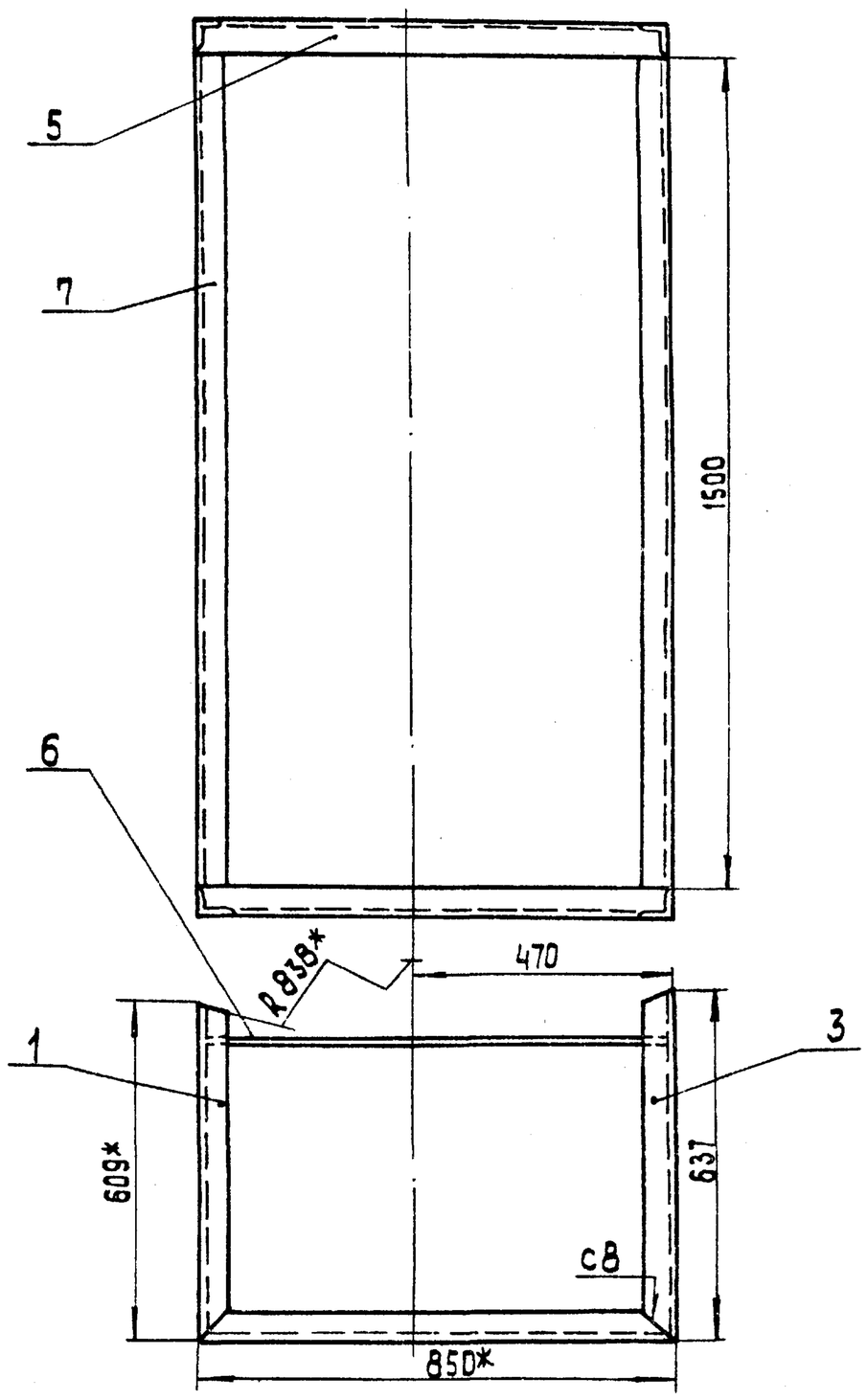

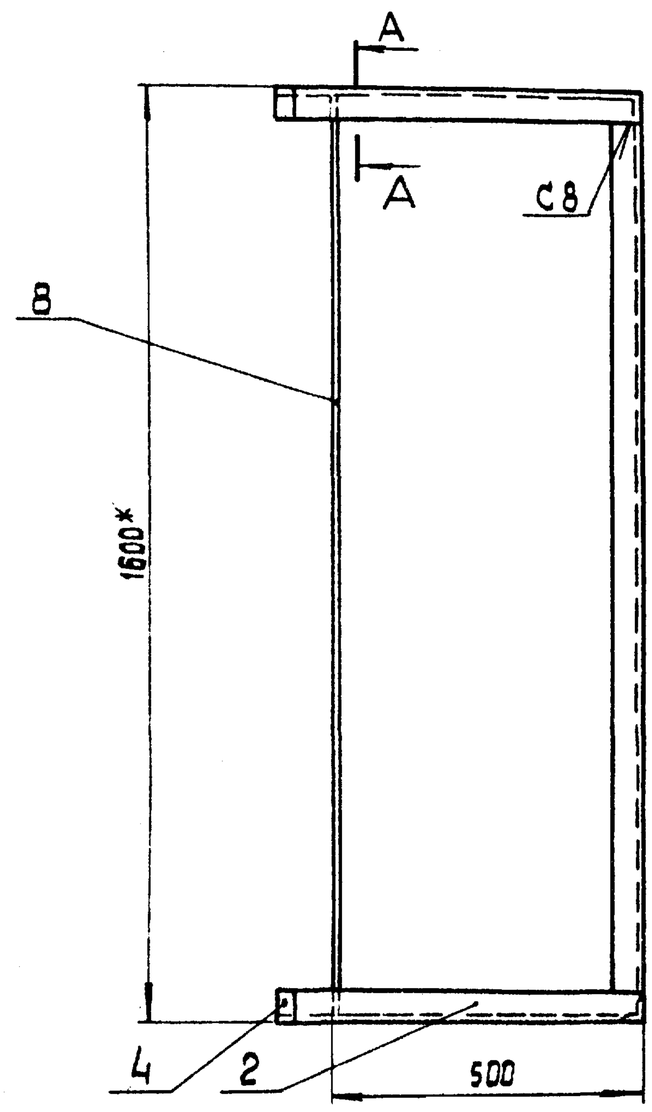

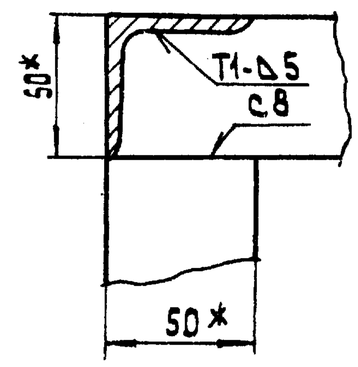

А–А
М 1:2

1 * Размеры для справок
2. $\pm \frac{IT14}{2}$.
3. Сварные швы по ГОСТ 5264-80
4. Обработка поверхностей реза деталей БЧ.

Изм. Лист	№ докум.	Подп.	Дата	55.01.01.100 СБ				
Разраб.	Никитченко			Каркас	Лит.	Масса	Масштаб	
Пров.	Колмец				и	35,9	1:10	
					Лист	Листов 1		
Н.контр.	Колмец				ЛАТГИПРОПРОМ			
Утв.								

Копировал 38 формат А3

55.01.01.102

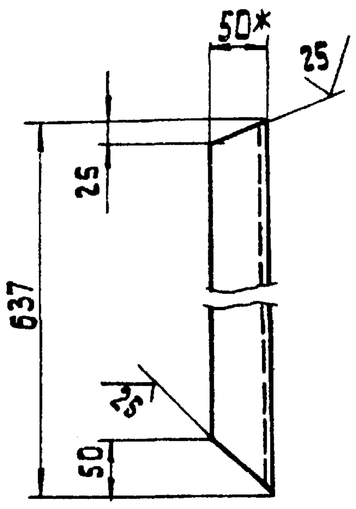

55.01.01.102-01- зеркальное отражение.
Остальное- см. 55.01.01.102

1.* Размеры для справок.
2. $\pm \frac{IT14}{2}$.

Изм. Лист	№ докум.	Подп.	Дата	55.01.01.102				
Разраб.	Никитченко			Ребро	Лит.	Масса	Масштаб	
Пров.	Колмец				и	2,3	1:5	
					Лист	Листов 1		
Н.контр.	Колмец			Уголок 50×50×5-Б-ГОСТ 8509-86 / Вст3сп3 ГОСТ 535-79	ЛАТГИПРОПРОМ			

Копировал 38 формат А4

55.01.01.103

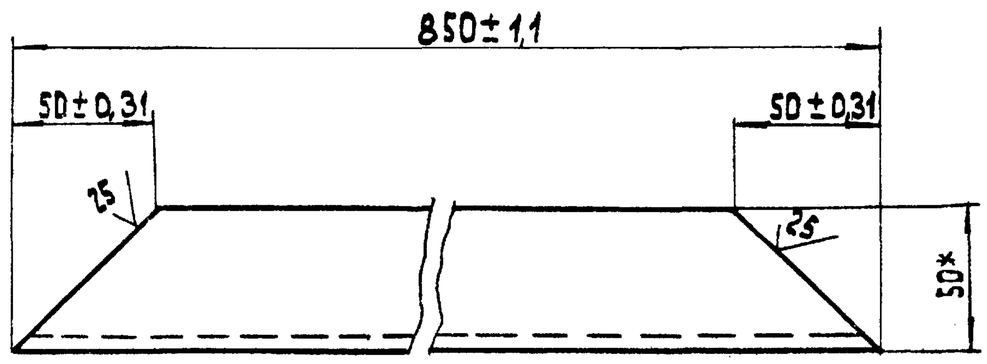

* Размеры для справок.

Изм. Лист	№ докум.	Подп.	Дата	55.01.01.103				
Разраб.	Никитченко			Ребро	Лит.	Масса	Масштаб	
Пров.	Колмец				и	3,2	1:2	
					Лист	Листов 1		
Н.контр.	Колмец			Уголок 50×50×5-Б-ГОСТ 8509-86 / Вст3сп3 ГОСТ 535-79	ЛАТГИПРОПРОМ			
Утв.								

Копировал 38 формат А4

Альбом 7 ч.2 Типовой проект 903-1-277.90

Инв. № подл. | Подп. и дата | Взам. инв. № | Инв. № дубл. | Подп. и дата

55.04.04.104

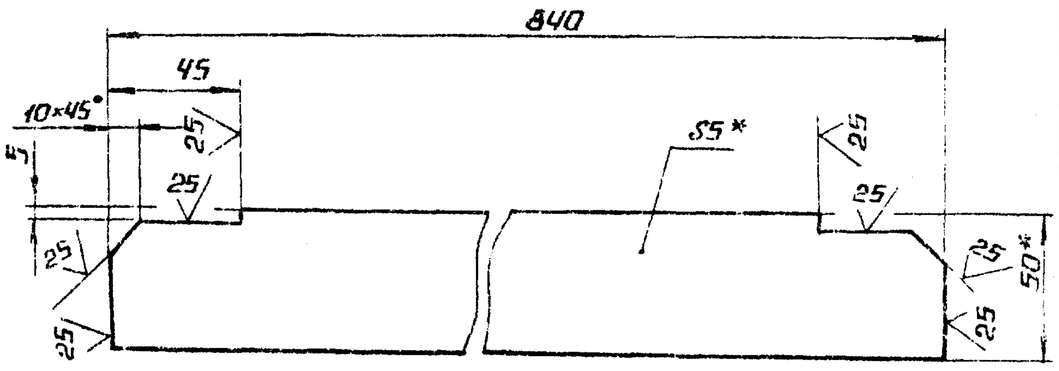

1.* РАЗМЕРЫ ДЛЯ СПРАВОК.

2. $\pm \frac{IT14}{2}$.

				55.01.01.104			
		№ докум.	Подп.	Дата			
Разраб.		Никитченко			Усилитель	Лит.	Масса	Масштаб
Пров.		Колмец				И	1,64	1:2
						Лист	Листов 1
Н.контр.		Колмец			Полоса $\frac{5\times50\text{-ГОСТ 103-76}}{\text{В ст3 кп2 ГОСТ 535-79}}$	ЛАТГИПРОПРОМ
Утв.						

Копировал — Формат А4

Позиция	Обозначение	Наименование	Кол.	Примечание
		Документация		
А4	55.01.200 СБ	Сборочный чертеж		
		Детали		
А4	1 55.01.01.201	Створка петли	1	
А4	2 55.01.01.202	Штырь	1	

Альбом VI. Типовой проект 903-1-272.90 Альбом 74.2. Подпись и дата. Инв. № дубл. Взам. инв. № Подпись и дата. Инв. № подл.

				55.01.01.200			
Изм.	Лист	№ докум.	Подп.	Дата			
Разраб.		Никитченко			Створка петли со штырем	Лит.	Лист	Листов
Пров.		Колмец				И		1
Н.контр.		Колмец				ЛАТГИПРОПРОМ
Утв.						

Копировал — Формат А4

55.04.04.200 СБ

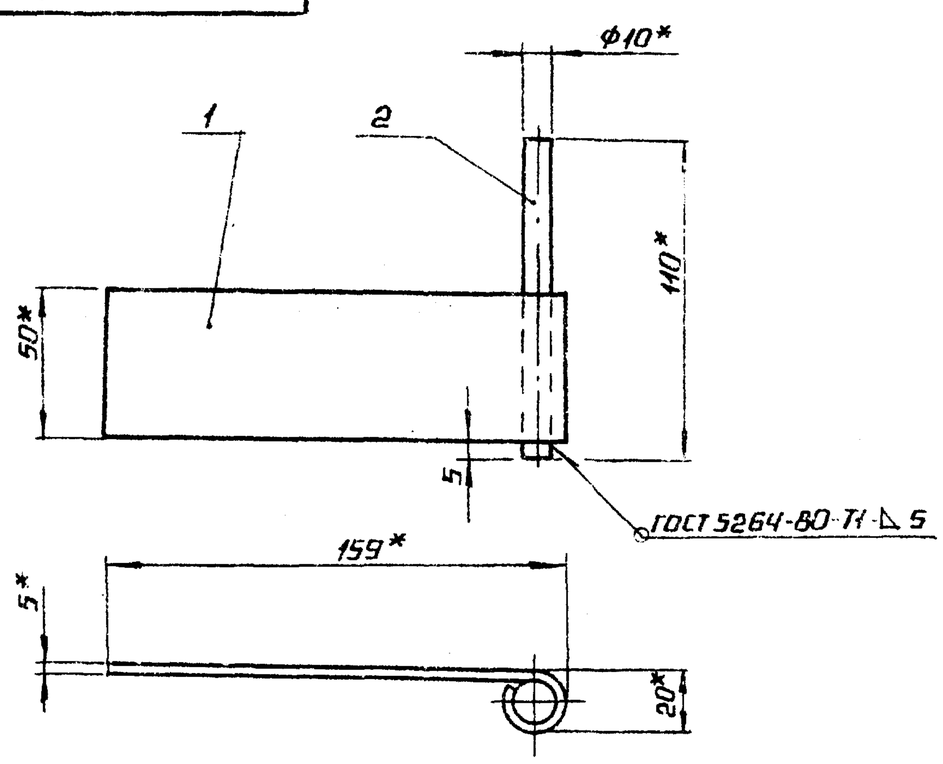

1.* РАЗМЕРЫ ДЛЯ СПРАВОК.

2. $\pm \frac{IT14}{2}$.

				55.01.01.200 СБ			
Изм.	Лист	№ докум.	Подп.	Дата			
Разраб.		Никитченко			Створка петли со штырем	Лит.	Масса	Масштаб
Пров.		Колмец				И	0,46	1:2
						Лист	Листов 1
Н.контр.		Колмец				ЛАТГИПРОПРОМ
Утв.						

Копировал — Формат А4

55.04.01.201

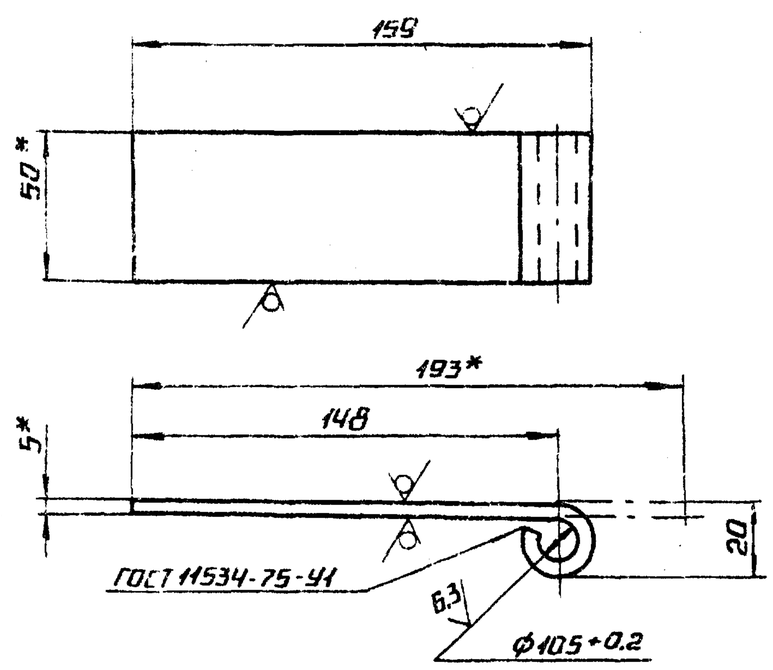

1.* РАЗМЕРЫ ДЛЯ СПРАВОК.

2. $\pm \frac{IT14}{2}$.

				55.01.01.201			
Изм.	Лист	№ докум.	Подп.	Дата			
Разраб.		Никитченко			Створка петли	Лит.	Масса	Масштаб
Пров.		Колмец				И	0,38	1:2
						Лист	Листов 1
Н.контр.		Колмец			Полоса $\frac{5\times50\text{-ГОСТ 103-76}}{\text{В ст3 кп2 ГОСТ 535-79}}$	ЛАТГИПРОПРОМ
Утв.						

Копировал — Формат А4

55.01.01.202

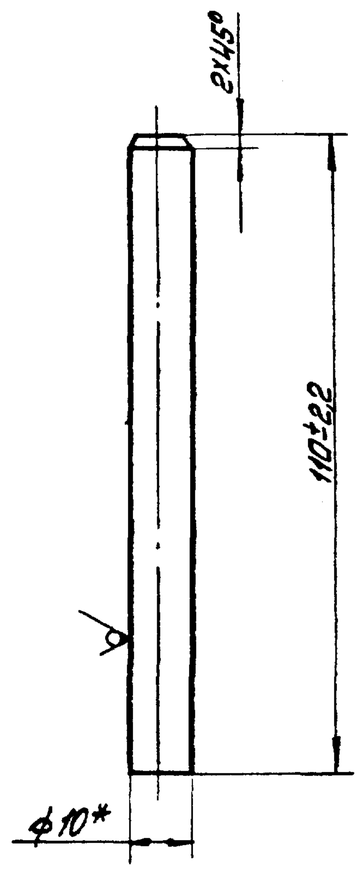

*Размер для справок

Изм.	Лист	№ докум.	Подп.	Дата	55.01.01.202			
Разраб.		Никитченко			Штырь	Лит. И	Масса 0,07	Масштаб 1:1
Пров.		Колмец				Лист	Листов 1	
Н. контр.		Колмец			Круг 10-В-ГОСТ 2590-71 / 20 ГОСТ 1050-74	ЛАТГИПРОПРОМ		
Утв.								

Копировал Формат А4

Форм.	Зона	Поз.	Обозначение	Наименование	Кол.	Примечание
				Документация		
А4			55.01.02.000 СБ	Сборочный чертёж		
				Сборочные единицы		
А4		1	55.01.02.100	Рама	1	
				Детали		
А4		2	55.01.01.201	Створка петли	2	
А4		3	55.01.01.001	Ушко	1	
А4		4	55.01.02.001	Накладка	1	
Б4		5	55.01.02.002	Лист дверной Лист 2 ГОСТ 19903-74 ВСт3 ГОСТ 16523-70*	1	18,74 кг

Типовой проект 903-1-277.90 Альбом 7 ч.2

Инв. № подл. | Подп. и дата | Взам. инв. № | Инв. № дубл. | Подп. и дата

Изм.	Лист	№ докум.	Подп.	Дата	55.01.02.000			
Разраб.		Никитченко			Дверь	Лит. И	Лист	Листов 1
Пров.		Колмец				ЛАТГИПРОПРОМ		
Н. контр.		Колмец						
Утв.								

Копировал Формат А4

55.01.02.000 СБ

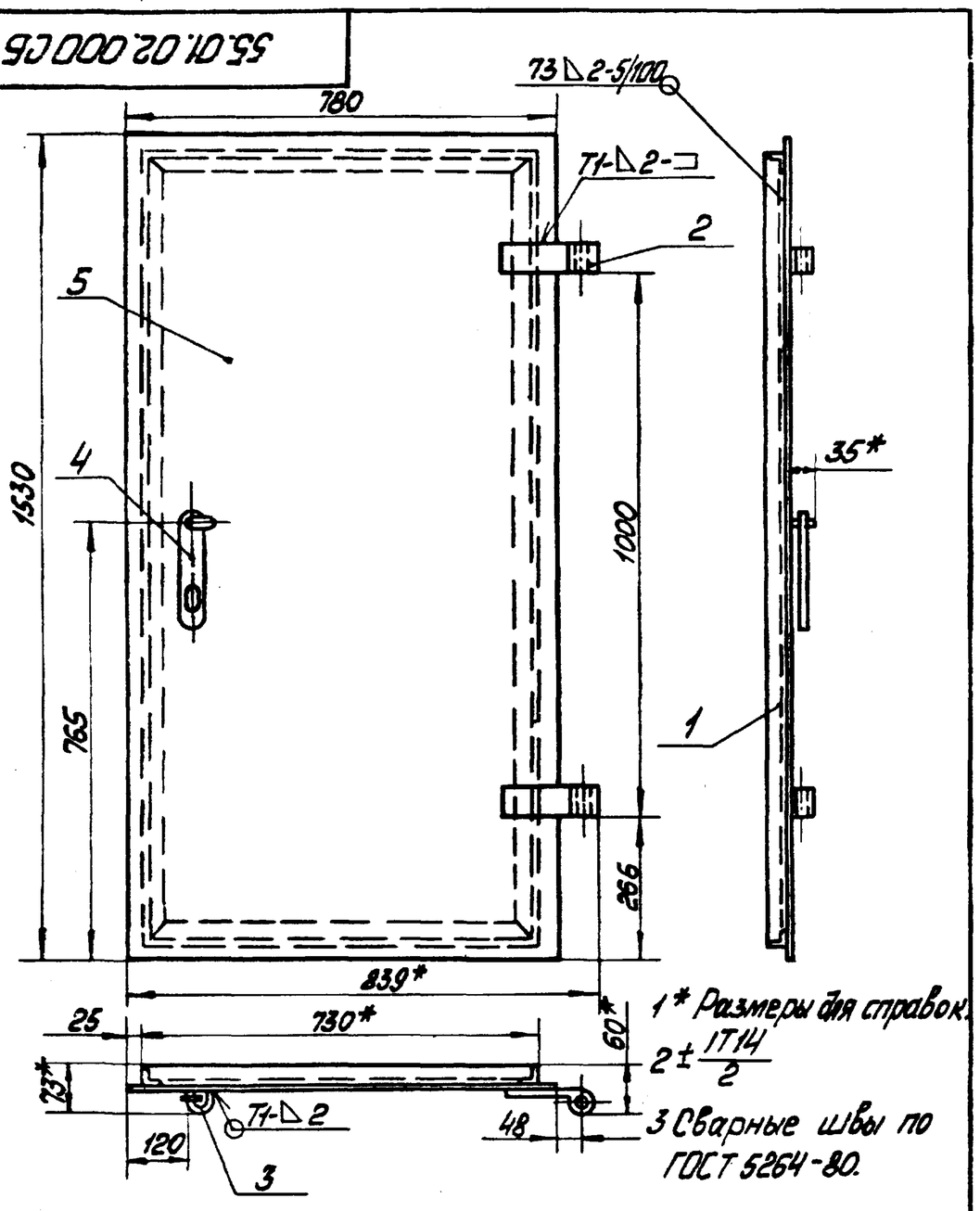

1* Размеры для справок.
2 $\pm \frac{IT14}{2}$
3 Сварные швы по ГОСТ 5264-80.

Изм.	Лист	№ докум.	Подп.	Дата	55.01.02.000 СБ			
Разраб.		Никитченко			Дверь	Лит. И	Масса 29,2	Масштаб 1:10
Пров.		Колмец				Лист	Листов 1	
Н. контр.		Колмец				ЛАТГИПРОПРОМ		
Утв.								

Копировал Формат А4

55.01.02.001

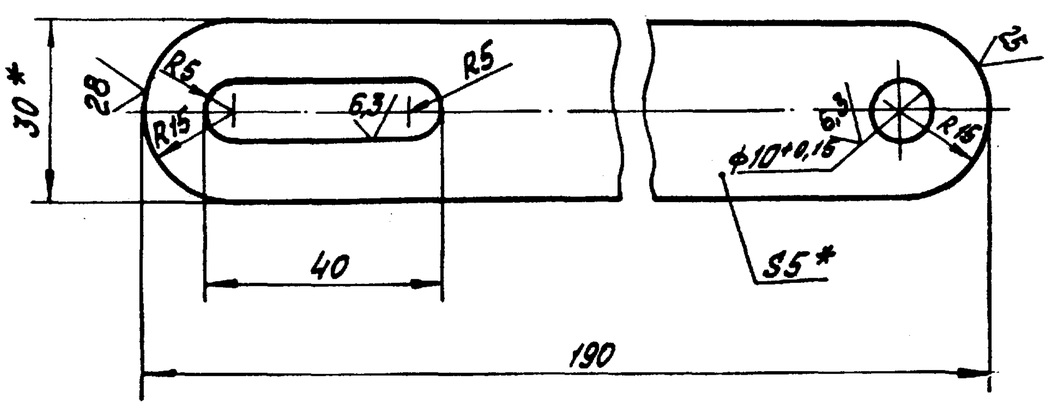

1* Размеры для справок.
2 $\pm \frac{IT14}{2}$.

Типовой проект 903-1-277.90 Альбом 7 ч.2

Инв. № подл. | Подп. и дата | Взам. инв. № | Инв. № дубл. | Подп. и дата

Изм.	Лист	№ докум.	Подп.	Дата	55.01.02.001			
Разраб.		Никитченко			Накладка	Лит. И	Масса 0,2	Масштаб 1:1
Пров.		Колмец				Лист	Листов 1	
Н. контр.		Колмец			Полоса 5x30-ГОСТ 103-76 / ВСт3кп2 ГОСТ 535-79	ЛАТГИПРОПРОМ		
Утв.								

Копировал 24342-08 Формат А4

Форм. Зона	Поз.	Обозначение	Наименование	Кол.	Примечание
			Документация		
А4		55.01.02.100 СБ	Сборочный чертеж		
			Детали		
А4	1	55.01.02.101	Полка	2	
А4	2	55.01.02.101-01	Полка	2	

Изм.	Лист	№ докум.	Подп.	Дата	55.01.02.100			
Разраб.		Никитченко			Рама	Лит.	Лист	Листов
Пров.		Колмец				и		1
Н. контр.		Колмец				ЛАТГИПРОПРОМ		
Утв.								

Копировал ... формат А4

Альбом 7 ч.2

55.01.02.100 СБ

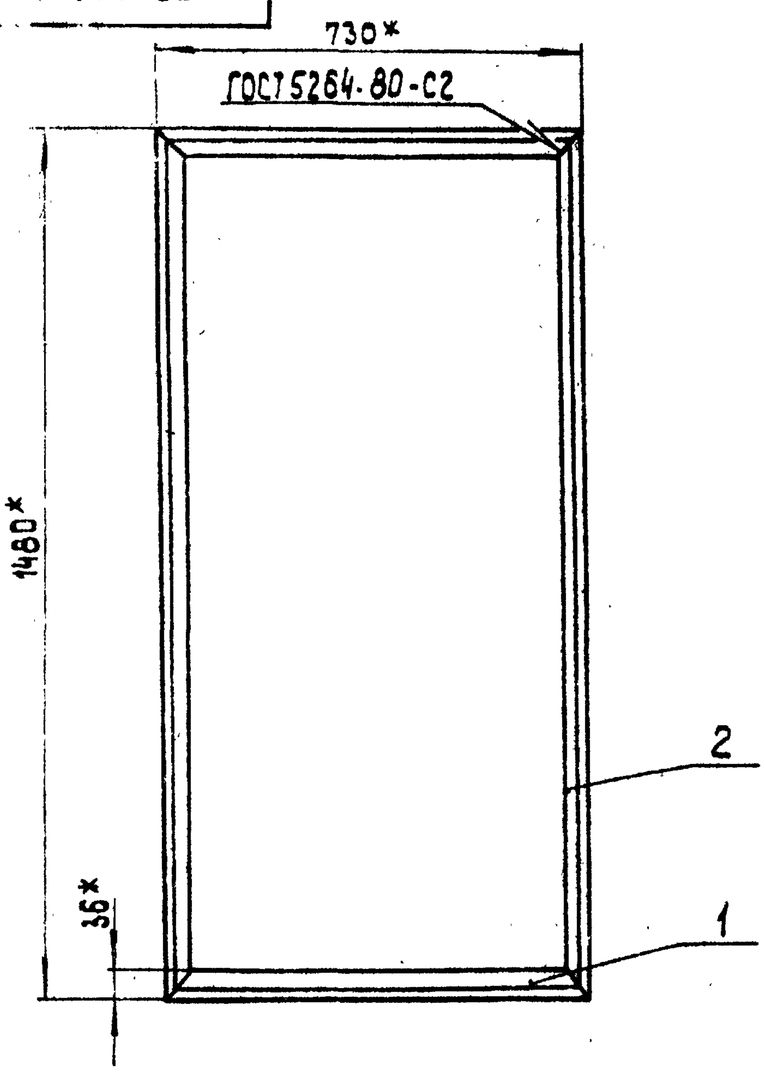

1.* Размеры для справок.

2. $\pm\frac{IT14}{2}$.

Типовой проект 903-1-277.90

Инв. № подл. | Подп. и дата | Взам. инв. № | Инв. № дубл. | Подп. и дата

Изм.	Лист	№ докум.	Подп.	Дата	55.01.02.100 СБ			
Разраб.		Никитченко			Рама	Лит.	Масса	Масштаб
Пров.		Колмец				и	9,4	1:10
Н. контр.		Колмец				Лист	Листов 1	
Утв.						ЛАТГИПРОПРОМ		

Копировал ... формат А4

55.01.02.101

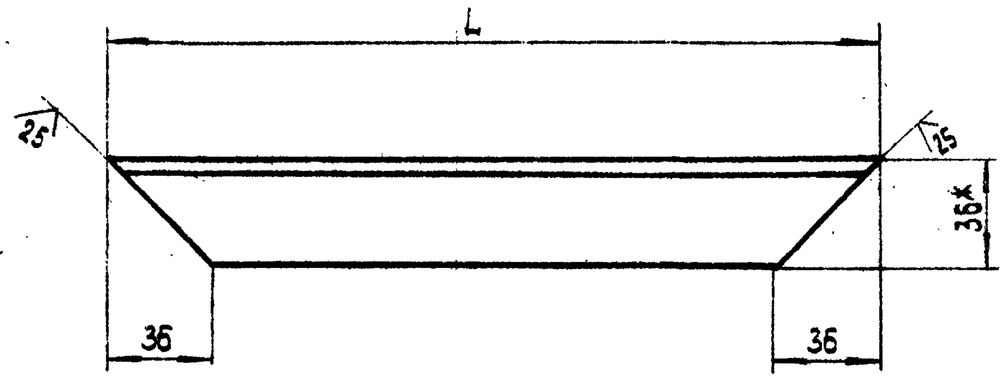

Обозначение	L	Предел. откл.	Масса
55.01.02.101	730	±5,0	1,5
-01	1480	±6,5	3,2

* Размер для справок.

Изм.	Лист	№ докум.	Подп.	Дата	55.01.02.101			
Разраб.		Никитченко			Полка	Лит.	Масса	Масштаб
Пров.		Колмец				и	Ст. табл.	1:2
						Лист	Листов 1	
Н. контр.		Колмец			Уголок 36×36×4-Б-ГОСТ 8509-72 / ВСт3сп3 ГОСТ 535-79	ЛАТГИПРОПРОМ		
Утв.								

Копировал ... формат А4

Альбом 7 ч.2

50.07.60.001

50.07.60.001 - изображено,
50.07.60.001-01 - зеркальное отражение

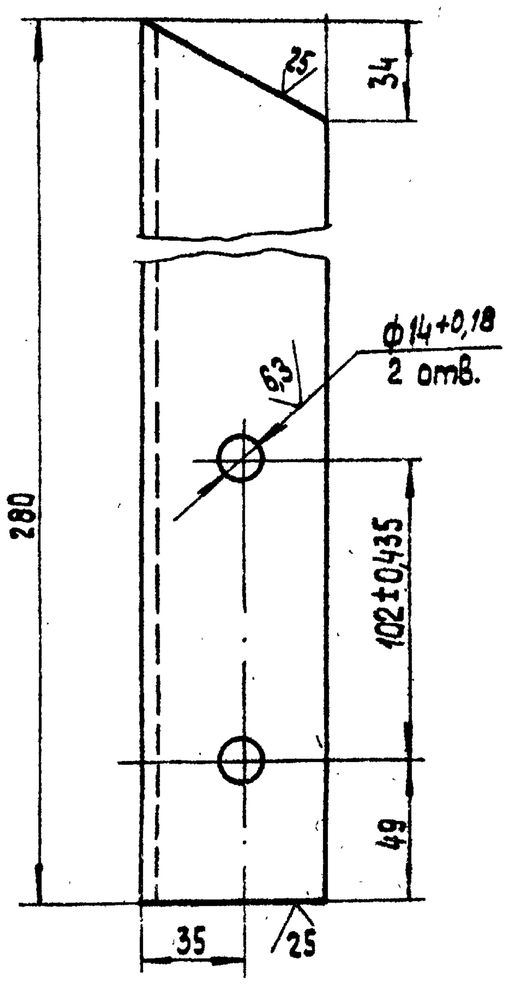

1.* Размеры для справок.

2. $\pm\frac{IT14}{2}$.

Типовой проект 903-1-277.90

Инв. № подл. | Подп. и дата | Взам. инв. № | Инв. № дубл. | Подп. и дата

Изм.	Лист	№ докум.	Подп.	Дата	50.07.60.001			
Разраб.		Никитченко			Опора №2	Лит.	Масса	Масштаб
Пров.		Колмец				и	2	1:2
						Лист	Листов 1	
Н. контр.		Колмец			Уголок 63×63×6-Б-ГОСТ 8509-72 / ВСт3сп3 ГОСТ 535-79	ЛАТГИПРОПРОМ		
Утв.								

Копировал ... 24342-08 12 формат А4

Формат	Зона	Поз.	Обозначение	Наименование	Кол.	Примечание
				Документация		
А4			50.17.00.000 СБ	Сборочный чертеж		
				Детали		
А4		1	50.17.00.001	Кронштейн	1	
А4		2	50.17.00.002	Кронштейн	1	
А4		3	50.07.50.002	Планка	1	

Изм.	Лист	№ докум.	Подп.	Дата	50.17.00.000			
Разраб.		Никитченко			Опора	Лит. И	Лист	Листов 1
Пров.		Колмеи				ЛАТГИПРОПРОМ		
Н. контр.		Колмеи						
Утв.								

Копировал: Ф.А. Формат А4

Альбом 74.2

Типовой проект 903-1-277.90

50.17.00.000 СБ

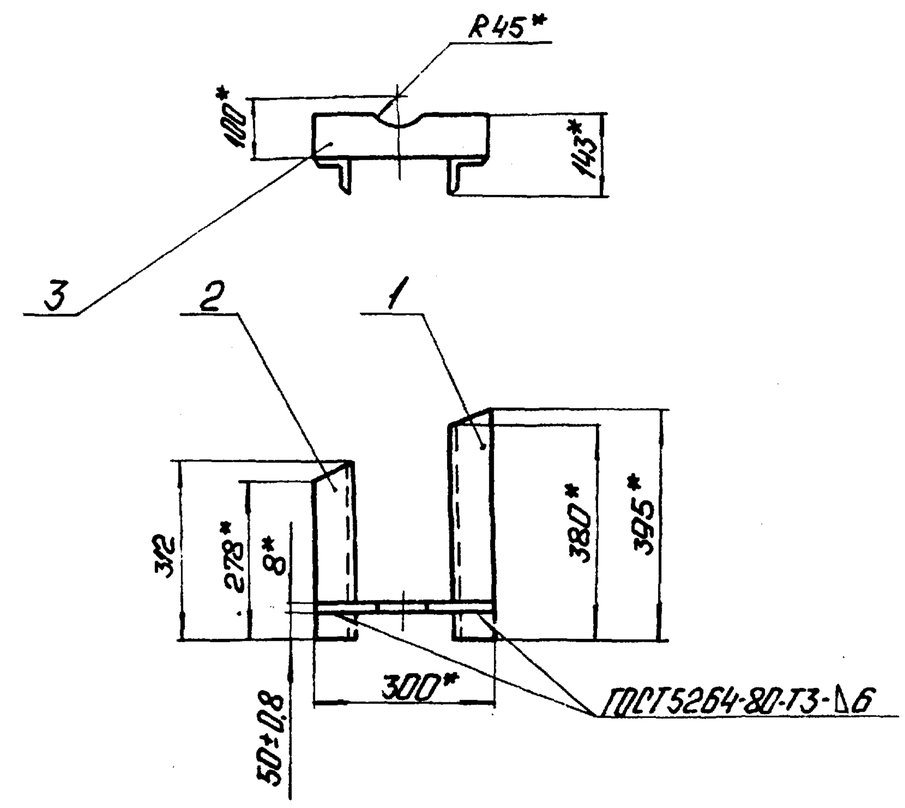

*Размеры для справок.

Изм.	Лист	№ докум.	Подп.	Дата	50.17.00.000 СБ			
Разраб.		Никитченко			Опора	Лит. И	Масса 5,5	Масштаб 1:10
Пров.		Колмеи				Лист	Листов 1	
Н. контр.		Колмеи				ЛАТГИПРОПРОМ		
Утв.								

Копировал: Ф.А. Формат А4

50.17.00.001

(✓)

50.17.00.001

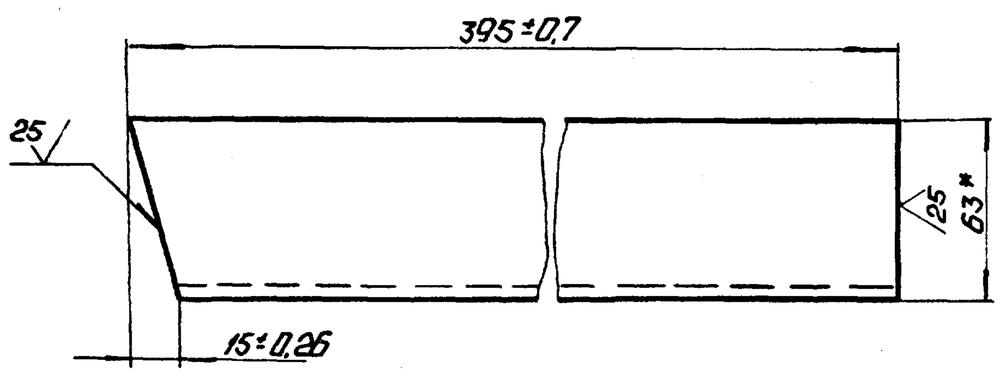

50.17.00.001-01 - Зеркальное отражение
Остальное - см. 50.17.00.001

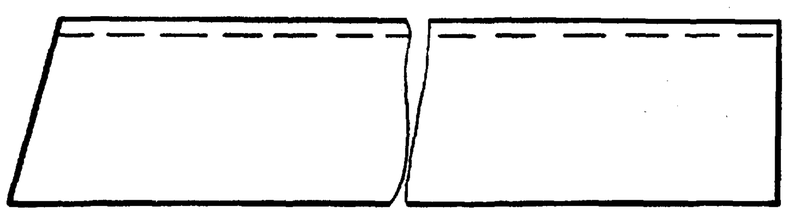

*Размеры для справок.

Изм.	Лист	№ докум.	Подп.	Дата	50.17.00.001			
Разраб.		Никитченко			Кронштейн	Лит. И	Масса 2,3	Масштаб 1:2
Пров.		Колмеи				Лист	Листов 1	
Н. контр.		Колмеи			Уголок $\frac{63\times63\times6-Б-ГОСТ8509-72}{ВСт3сп3\ ГОСТ535-79}$	ЛАТГИПРОПРОМ		
Утв.								

Копировал: Ф.А. Формат А4

Альбом 74.2

Типовой проект 903-1-277.90

50.17.00.002

(✓)

50.17.00.002

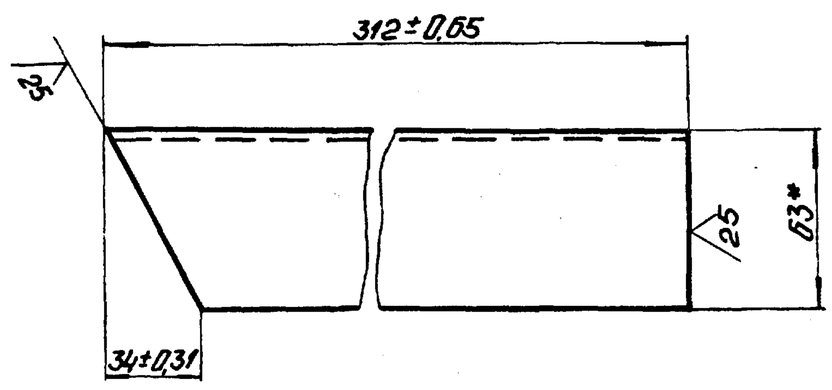

50.17.00.002-01 - Зеркальное отражение
Остальное - см. 50.17.00.002

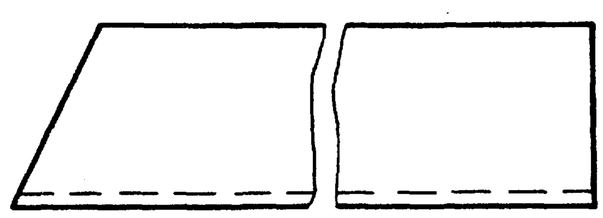

*Размеры для справок.

Изм.	Лист	№ докум.	Подп.	Дата	50.17.00.002			
Разраб.		Никитченко			Кронштейн	Лит. И	Масса 1,8	Масштаб 1:2
Пров.		Колмеи				Лист	Листов 1	
Н. контр.		Колмеи			Уголок $\frac{63\times63\times6-Б-ГОСТ8509-72}{ВСт3сп3\ ГОСТ535-79}$	ЛАТГИПРОПРОМ		
Утв.								

Копировал: Ф.А. Формат А4

Формат	Зона	Поз.	Обозначение	Наименование	Кол.	Примечание
				Документация		
А4			50.18.00.000СБ	Сборочный чертёж		
				Детали		
А4		1	50.17.00.001-01	Кронштейн	1	
А4		2	50.17.00.002-02	Кронштейн	1	
А4		3	50.07.50.002	Планка	1	

50.18.00.000

Изм.	Лист	№ докум.	Подп.	Дата	Опора	Лит.	Масса	Масштаб
Разраб.		Никитченко				И		
Пров.		Колмец				Лист	Листов	1
Н.контр.		Колмец			ЛАТГИПРОПРОМ			
Утв.								

Копировал Формат А4

50.18.00.000СБ

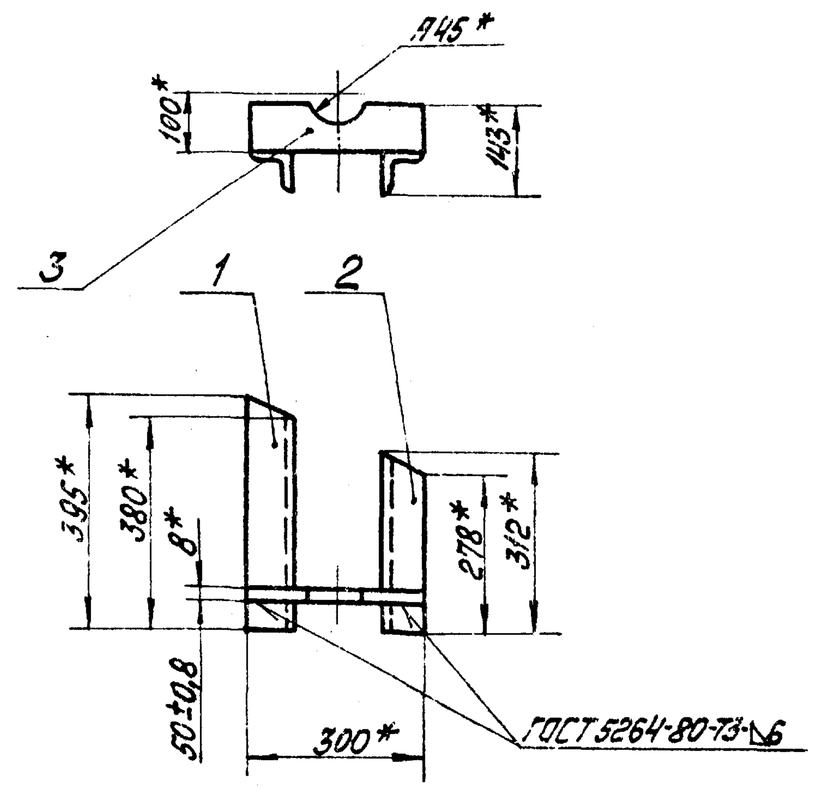

* Размеры для справок.

Изм.	Лист	№ докум.	Подп.	Дата	50.18.00.000 СБ			
Разраб.		Никитченко			Опора	Лит.	Масса	Масштаб
Пров.		Колмец				И	5,5	1:10
Н.контр.		Колмец				Лист	Листов	1
Утв.						ЛАТГИПРОПРОМ		

Копировал Формат А4

Типовой проект 903-1-277.90 Альбом 7 часть 2

Инв. № подл. | Подп. и дата | Взам. инв. № | Инв. № дубл. | Подп. и дата

50.07.50.002

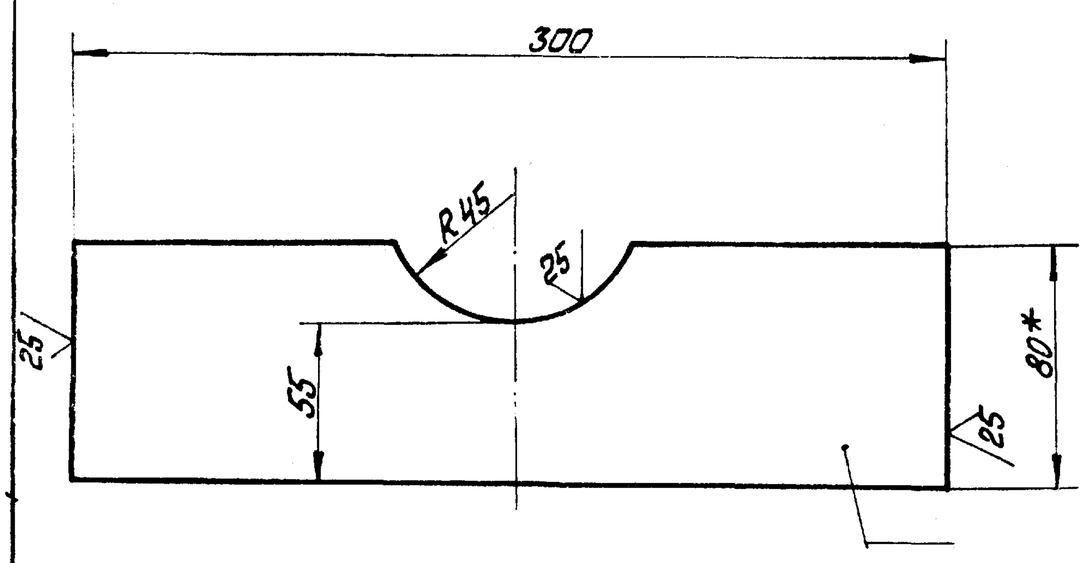

1 * Размеры для справок

$2 \pm \frac{IT14}{2}$

Изм.	Лист	№ докум.	Подп.	Дата	50.07.50.002			
Разраб.		Никитченко			Планка	Лит.	Масса	Масштаб
Пров.		Колмец				И	1,41	1:2
Н.контр.		Колмец			Полоса $\frac{8\times80-ГОСТ\ 103-76}{В\ Ст3кп2\ ГОСТ\ 535-79}$	Лист	Листов	1
Утв.						ЛАТГИПРОПРОМ		

Копировал Формат А4

Альбом 7 часть 2 Типовой проект 903-1-277.90

Инв. № подл. | Подп. и дата | Взам. инв. № | Инв. № дубл. | Подп. и дата

63.01.00.001

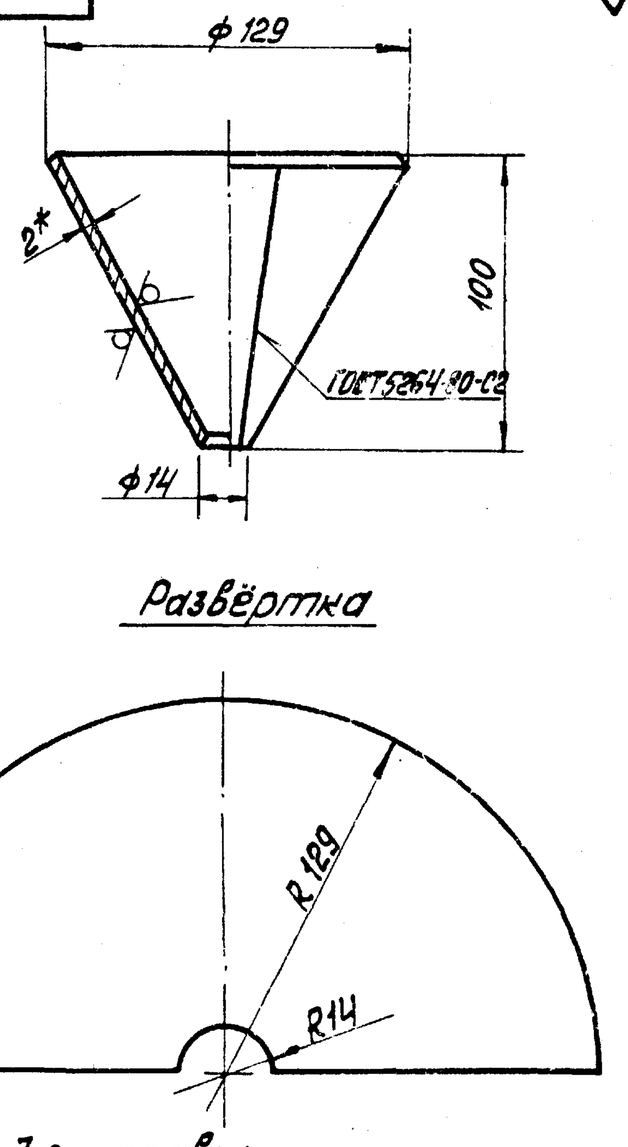

Развёртка

1 * Размеры для справок

$2 \pm \frac{IT14}{2}$

Изм.	Лист	№ докум.	Подп.	Дата	63.01.00.001			
Разраб.		Никитченко			Воронка	Лит.	Масса	Масштаб
Пров.		Колмец				И	0,4	1:2
Н.контр.		Колмец			Лист $\frac{2\ ГОСТ\ 19903-74}{В\ Ст3кп4\ ГОСТ\ 16523-70}$	Лист	Листов	1
Утв.						ЛАТГИПРОПРОМ		

Копировал Формат А4

Формат	Зона	Поз.	Обозначение	Наименование	Кол.	Примечание
				Документация		
А2			58.01.00.000 СБ	Сборочный чертеж		
				Детали		
А2		1	58.01.00.001	Корпус	1	
А3		2	58.01.00.002	Дверка	1	
А4		3	58.01.00.003	Ось	1	
				Стандартные изделия		
		4		Гайка М16.35 ГОСТ 3032-76	1	
		5		Болт 7002-0586 ГОСТ 14724-69	1	
		6		Болт М10×65.36 ГОСТ 7798-70	1	
		7		Гайка М10.5 ГОСТ 5915-70	1	
		8		Шплинт 6×30 ГОСТ 397-79	1	
				Материалы		
		9		Шнур асбестовый ШАОН 10 ГОСТ 1779-83	1,8	м

Изм.	Лист	№ докум.	Подп.	Дата	58.01.00.000			
Разраб.		Никитченко			Лаз борова	Лит.	Лист	Листов
Пров.		Колмец				И		
Н.контр.		Колмец				ЛАТГИПРОПРОМ		
Утв.								

Копировал: Ф.Д. Формат А4

Типовой проект 903-1-277.90 Альбом 7 ч.2

58.01.00.003

25 (√)

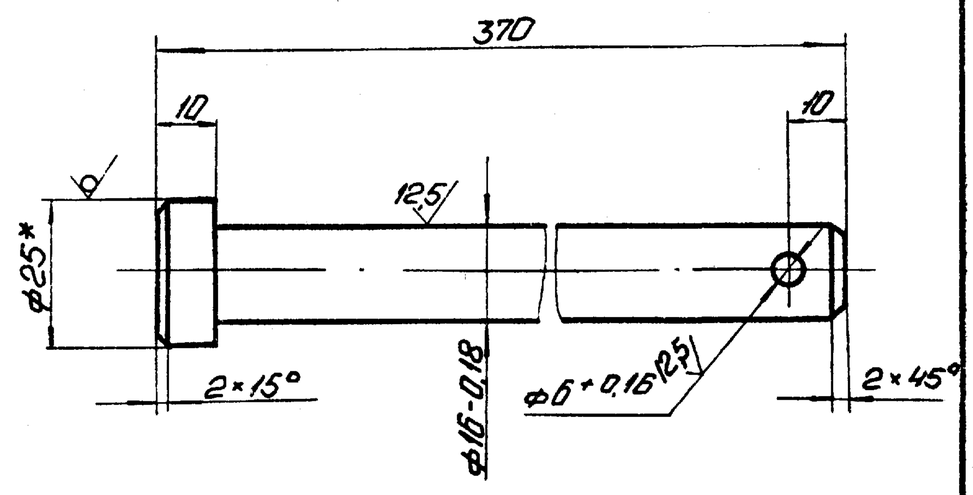

1. * Размер для справок.
2. $\pm \frac{IT14}{2}$.

Изм.	Лист	№ докум.	Подп.	Дата	58.01.00.003			
Разраб.		Никитченко			Ось	Лит.	Масса	Масштаб
Пров.		Колмец				И	0,57	1:1
Т.контр.						Лист	Листов 1	
Н.контр.		Колмец			Круг 25-В-ГОСТ 2590-71 / Ст3кп2 ГОСТ 535-79	ЛАТГИПРОПРОМ		
Утв.								

Копировал: Ф.Д. Формат А4

58.01.00.002

(√)

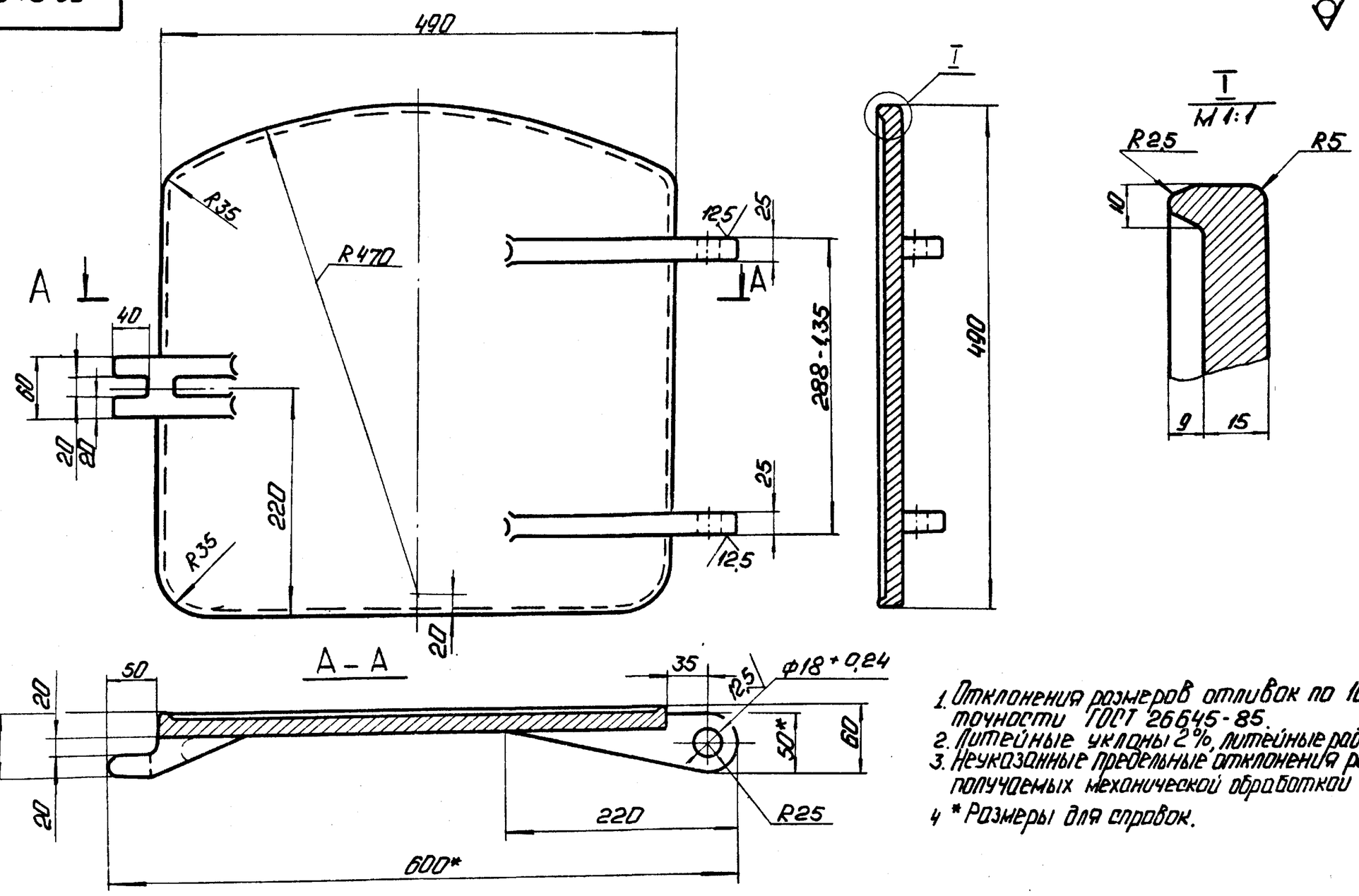

1. Отклонения размеров отливок по 10 классу точности ГОСТ 26645-85.
2. Литейные уклоны 2°, литейные радиусы R3,5мм.
3. Неуказанные предельные отклонения размеров, получаемых механической обработкой $\pm \frac{IT14}{2}$.
4. * Размеры для справок.

Изм.	Лист	№ докум.	Подп.	Дата	58.01.00.002			
Разраб.		Никитченко			Дверка	Лит.	Масса	Масштаб
Пров.		Колмец				И	29,5	1:4
						Лист	Листов 1	
Н.контр.		Колмец			Ст5 ГОСТ 1412-70	ЛАТГИПРОПРОМ		
Утв.								

Копировал: Ф.Д. 24342-08 15 Формат А3

58.01.00.000 СБ

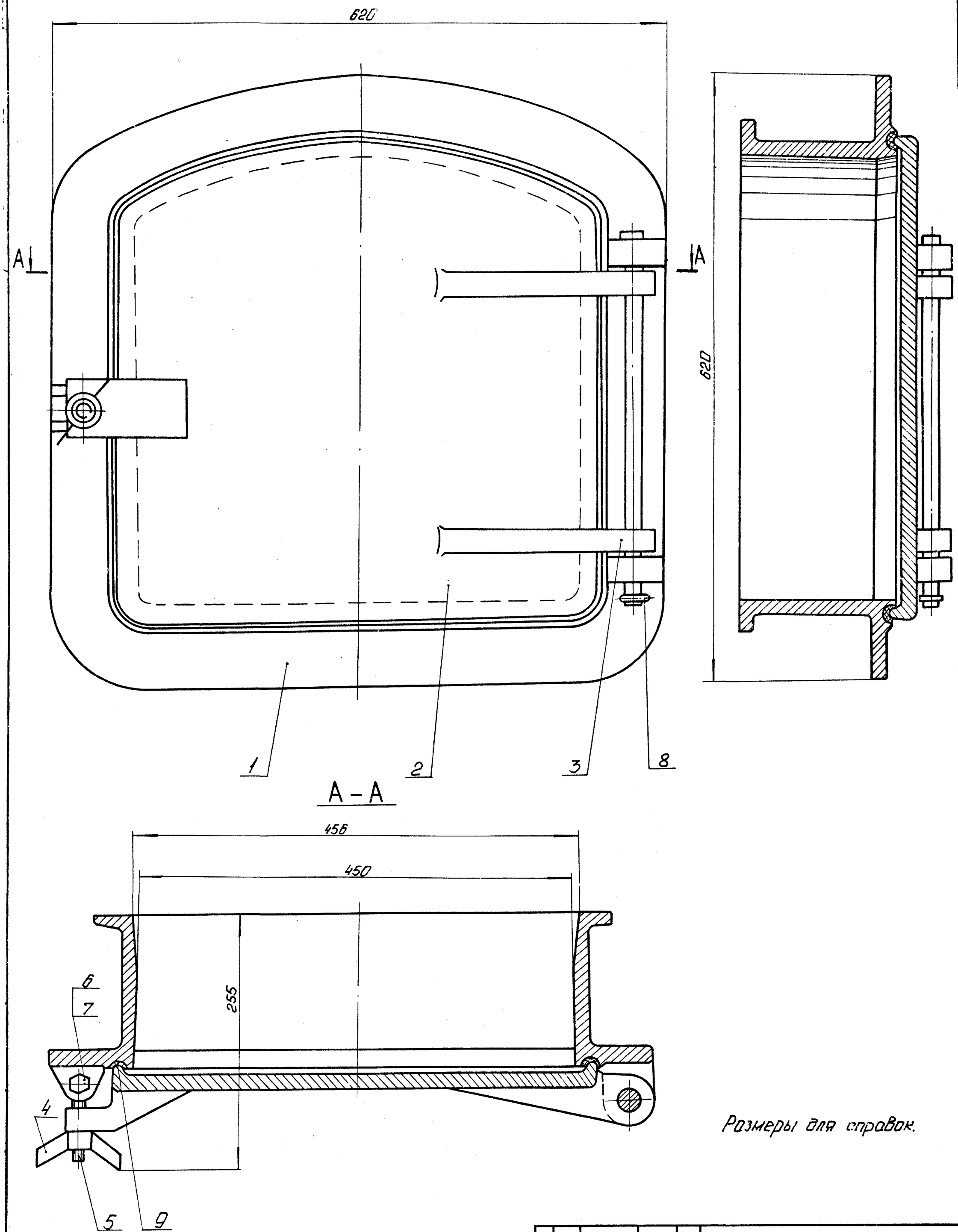

Размеры для справок.

					58.01.00.000 СБ			
Изм.	Лист	№ докум.	Подп.	Дата	Лаз боровой	Лит.	Масса	Масштаб
Разраб.		Колмеи				и	82.2	1:2,5
Пров.		Никитченко				Лист	Листов 1	
Н. конт.		Колмеи			ЛАТГИПРОПРОМ			
Утв.								

Копировал: 24342-08 16 Формат А2

58.01.00.001

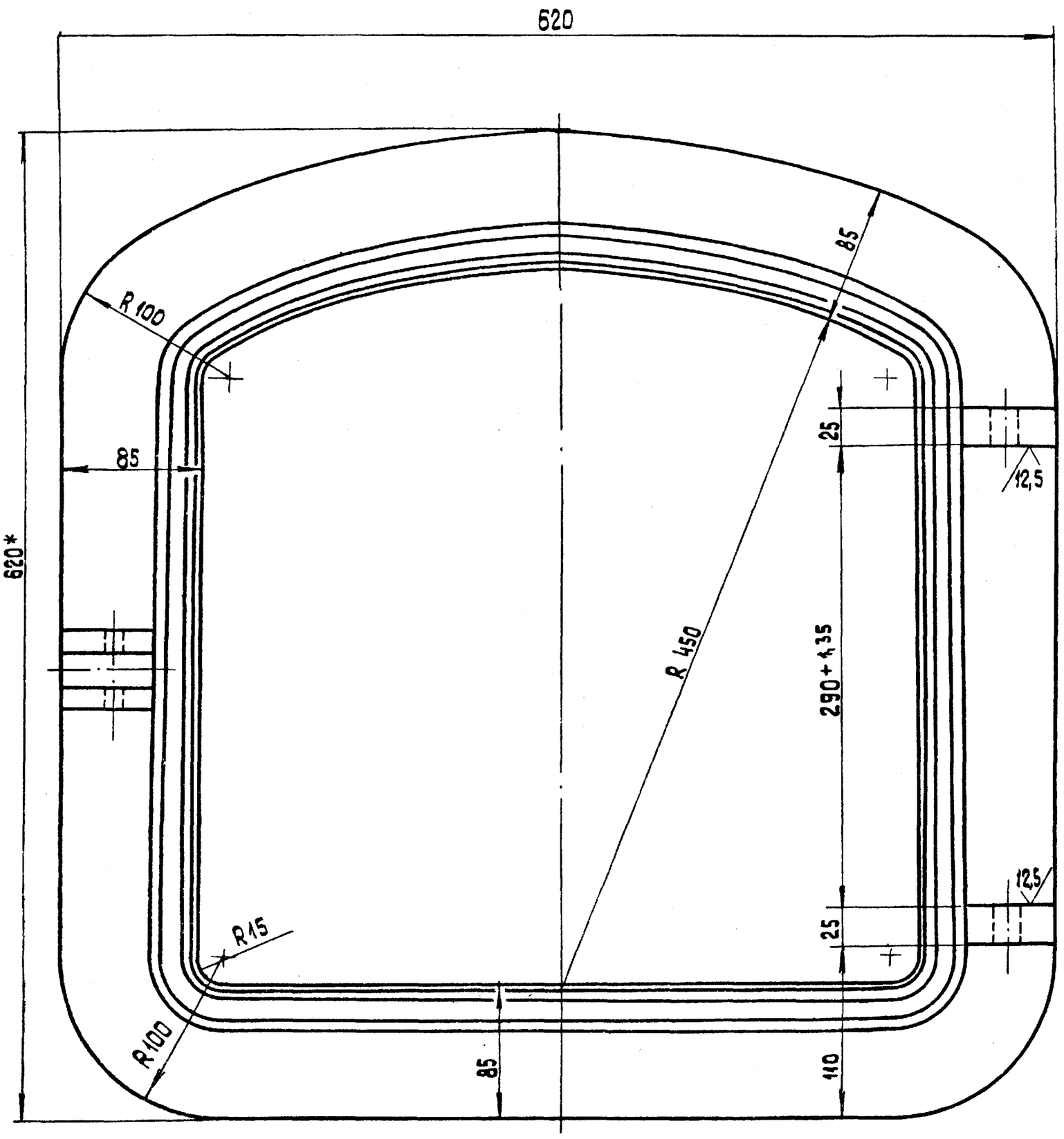

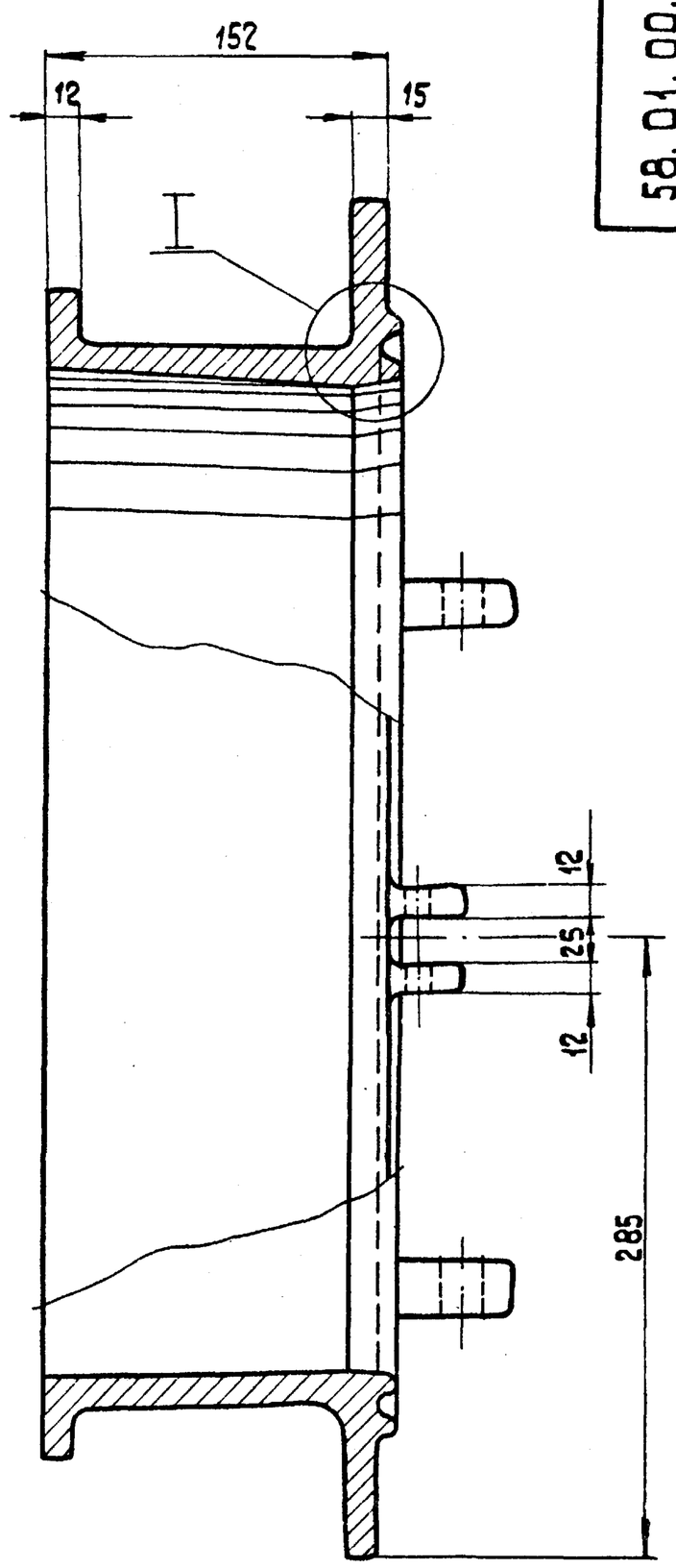

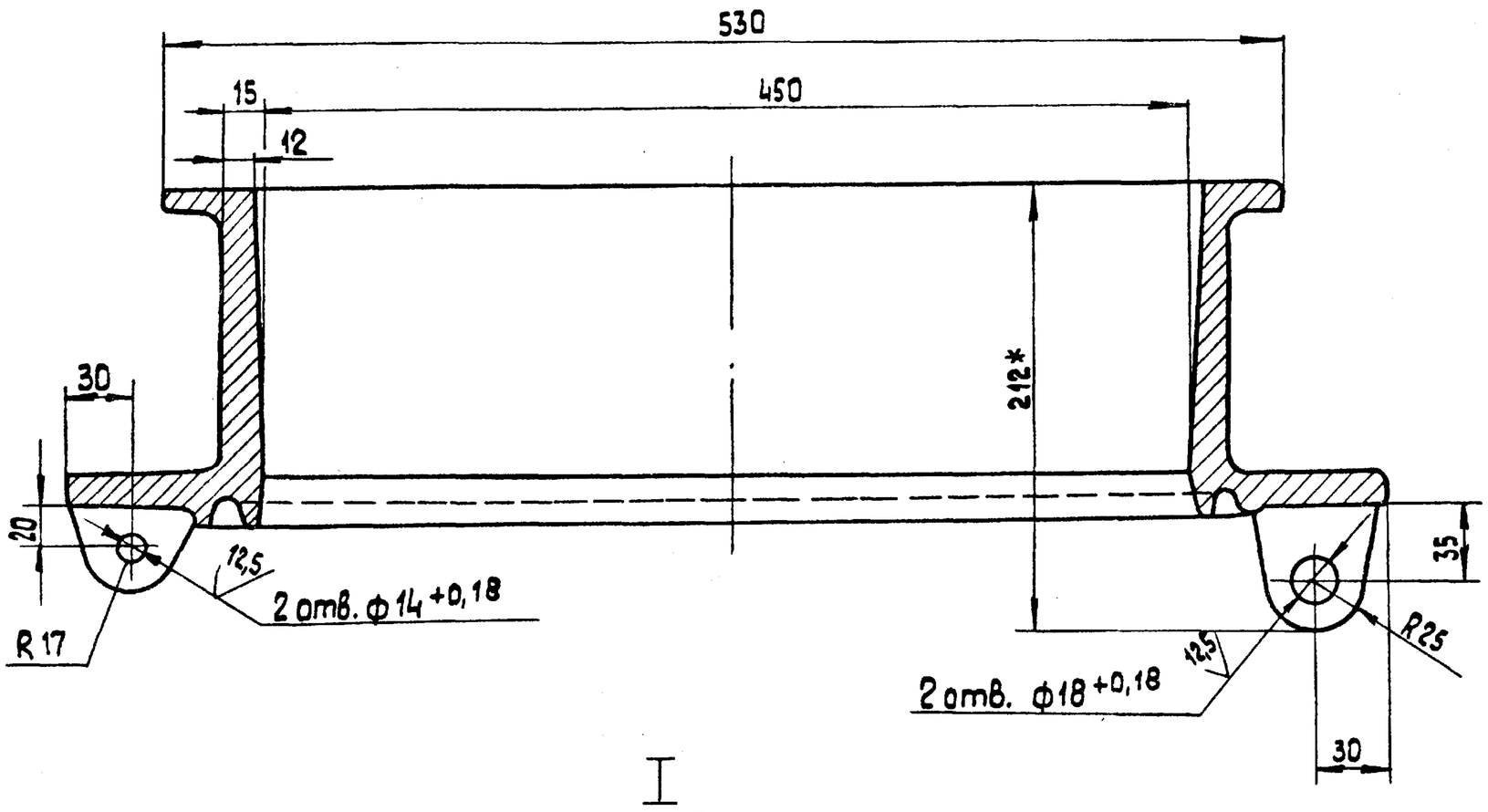

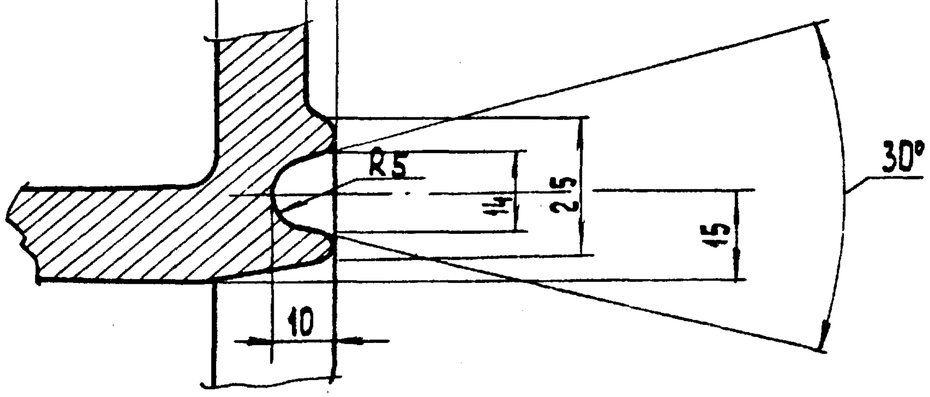

1. Отклонение размеров отливок по 10 классу точности ГОСТ 26645-85.
2. Литейные уклоны 2 %, литейные радиусы R 3 ... 5 мм.
3. Неуказанные предельные отклонения размеров, получаемых механической обработкой $\pm\frac{IT14}{2}$.
4. * Размеры для справок.

					58.01.00.001		
Изм. Лист	№ докум.	Подп.	Дата	Корпус	Лит.	Масса	Масштаб
Разраб.	Колмеч				И	51,5	1:2,5
Пров.	Никитченко				Лист	Листов 1	
Н.контр.	Колмеч			С 415-32 ГОСТ 1412-70	ЛАТГИПРОПРОМ		
Утв.							

24342-08 17 Копировал 38 формат А2

24.03.00.000 СБ

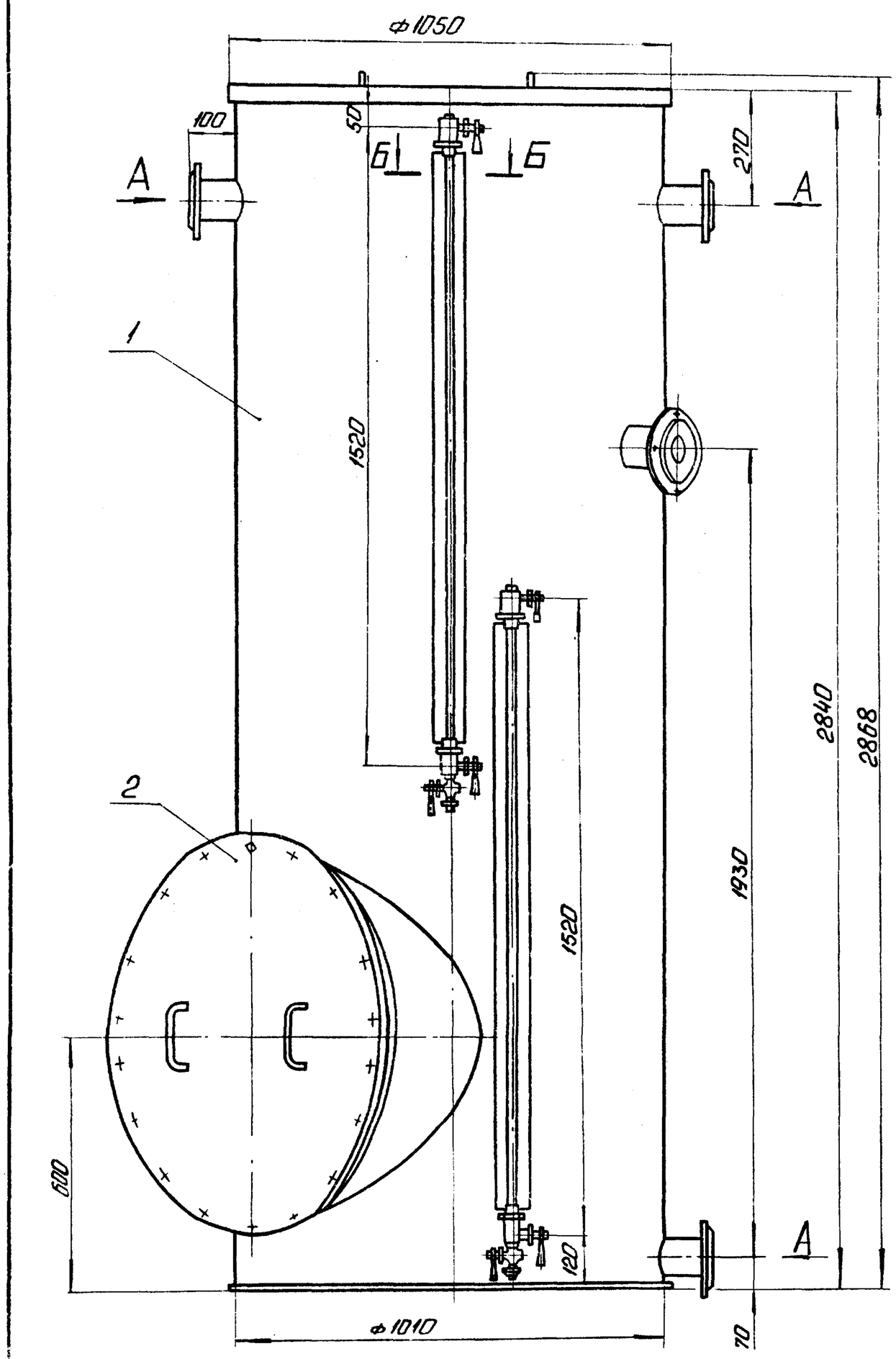

Вид А
М1:2

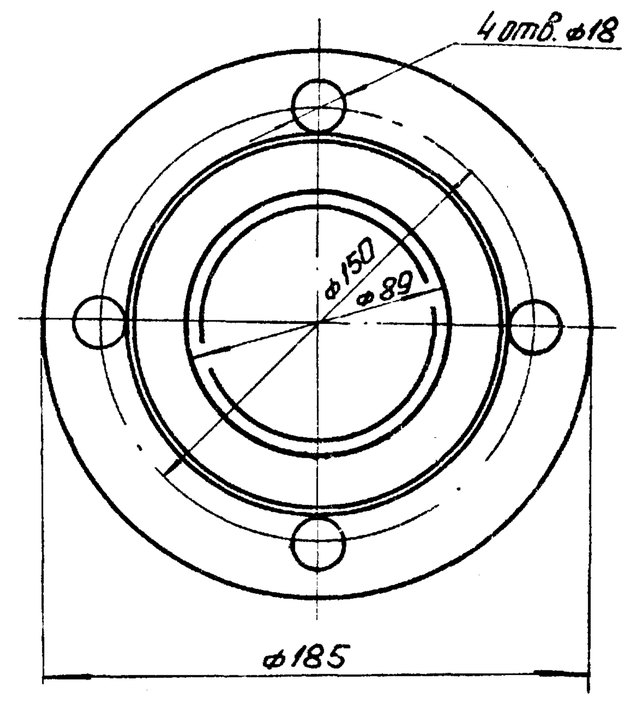

Б-Б
М1:2

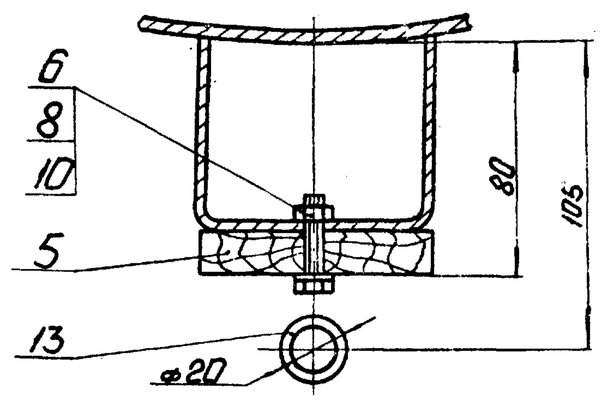

В-В повернуто
М1:2

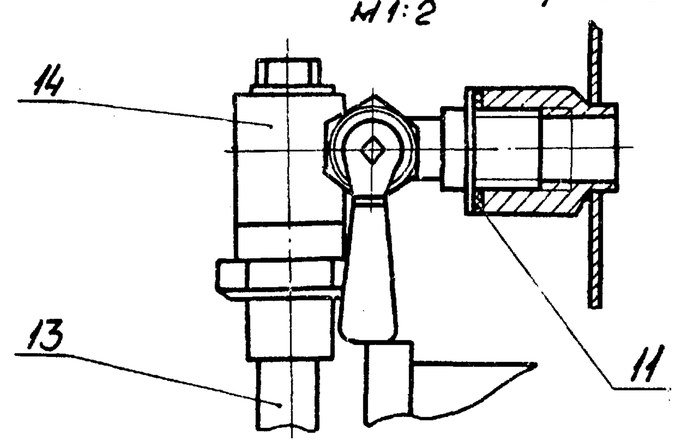

I
М1:2

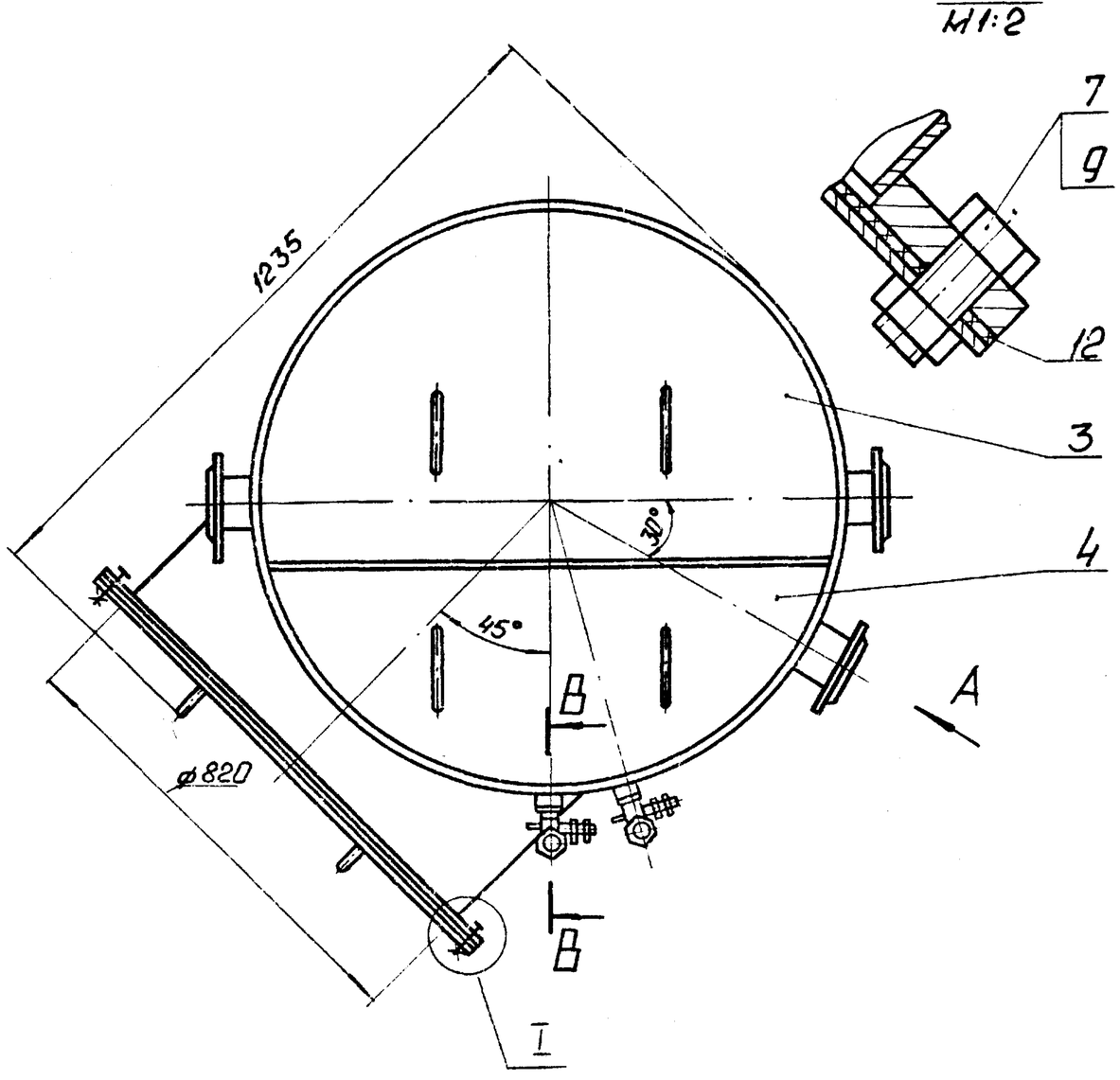

1. Размеры для справок.
2. После сборки бак подвергнуть гидравлическому испытанию посредством налива воды на полную высоту с выдержкой в течение двух часов. Все швы бака, наполненного водой проверить простукиванием. Течь не допускается.
3. Покрытие бака осуществляется по проекту водоподготовки.

					24.03.00.000 СБ			
Изм.	Лист	N докум.	Подп.	Дата	Бак-мерник V=2м³	Лит.	Масса	Масштаб
Разраб.		Колмец				И	381	1:10
Пров.		Богданова				Лист	Листов 1	
Н.контр.						ЛАТГИПРОПРОМ		
Н.контр.		Колмец						
Утв.								

Форм.	Зона	Поз.	Обозначение	Наименование	Кол.	Примечание
				Документация		
А2			24.03.00.000СБ	Сборочный чертеж		
				Сборочные единицы		
А4		1	24.03.01.000	Бак	1	
А4		2	24.03.02.000	Крышка	1	
А4		3	24.03.03.000	Полукрышка	1	
А4		4	24.03.04.000	Полукрышка	1	
				Детали		
А4		5	24.03.00.001	Рейка	2	
				Стандартные изделия		
		6		Болт М6×25.46 ГОСТ 7798-70*	6	
		7		Болт М20×45.46 ГОСТ 7798-70*	18	
		8		Гайка М6.5 ГОСТ 5915-70*	6	
		9		Гайка М20.5 ГОСТ 5915-70*	18	
		10		Шайба 6 ГОСТ 11371-78	6	
		11		Прокладка А-15-2.5 ГОСТ 15180-86		

Изм.	Лист	№ докум.	Подп.	Дата	24.03.00.000			
Разраб.		Колмец			Бак-мерник V=2м³	Лит. И	Лист 1	Листов 2
Пров.		Богданов				ЛАТГИПРОПРОМ		
Н.контр.		Колмец						
Утв.								

Копировал Ж.Д. Формат А4

Типовой проект 903-1-277.90 Альбом 7ч.2

Инв.№ подл. | Подп. и дата | Взам. инв.№ | Инв.№ дубл. | Подп. и дата

Форм.	Зона	Поз.	Обозначение	Наименование	Кол.	Примечание
		12		Прокладка А-800-2.5 ГОСТ 15180-86	1	
		13		Трубка 20×3.5×1500 ГОСТ 8446-74	2	
				Прочие изделия		
		14		Запорное устройство указателя уровня жидкостей 12С13бк ТУ 26-07-1093-74	2	

Изм.	Лист	№ докум.	Подп.	Дата	24.03.00.000	Лист 2

Копировал Ж.Д. Формат А4

24.03.00.001

063/(✓)

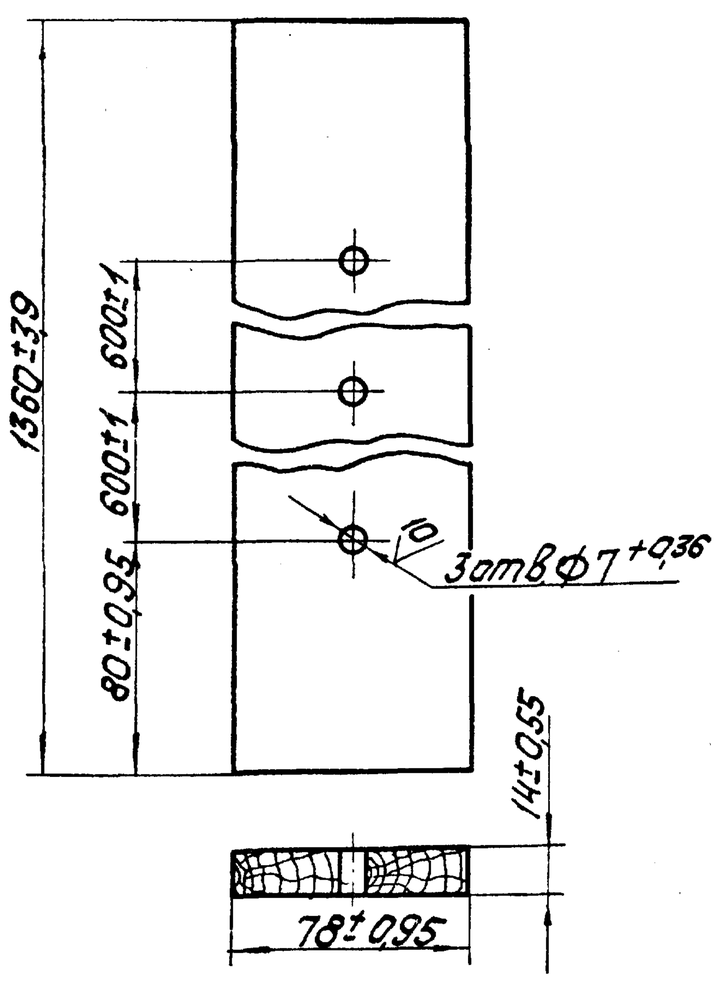

Изм.	Лист	№ докум.	Подп.	Дата	24.03.00.001			
Разраб.		Крауя			Рейка	Лит. И	Масса 1,16	Масштаб 1:2
Пров.		Колмец				Лист	Листов 1	
Н.контр.		Колмец			Доска 16×80 ГОСТ 8486-80	ЛАТГИПРОПРОМ		
Утв.								

Копировал Ж.Д. Формат А4

Типовой проект 903-1-277.90 Альбом 7ч.2

Инв.№ подл. | Подп. и дата | Взам. инв.№ | Инв.№ дубл. | Подп. и дата

Форм.	Зона	Поз.	Обозначение	Наименование	Кол.	Примечание
				Документация		
А2			24.03.01.000СБ	Сборочный чертеж		
				Детали		
А3		1	24.03.01.001	Корпус	1	
А4		2	24.03.01.002	Кольцо	1	
А4		3	24.03.01.003	Днище	1	
А4		4	24.03.01.004	Фланец	1	
А4		5	24.03.01.005	Патрубок	1	
А4		6	24.03.01.006	Патрубок	4	
А4		7	24.03.01.007	Сегмент	1	
А4		8	24.03.01.008	Сектор	1	
А4		9	24.03.01.009	Балка	1	
А4		10	24.03.01.010	Кронштейн	6	
А4		11	24.03.01.011	Бобышка	4	
				Стандартные изделия		
				Фланец 1-80-6 Ст3 ГОСТ 12820-80	4	

Изм.	Лист	№ докум.	Подп.	Дата	24.03.01.000			
Разраб.		Колмец			Бак	Лит. И	Лист	Листов 1
Пров.		Богданов				ЛАТГИПРОПРОМ		
Н.контр.		Колмец						
Утв.								

 Копировал Ж.Д. Формат А4

24.03.01.000 СБ

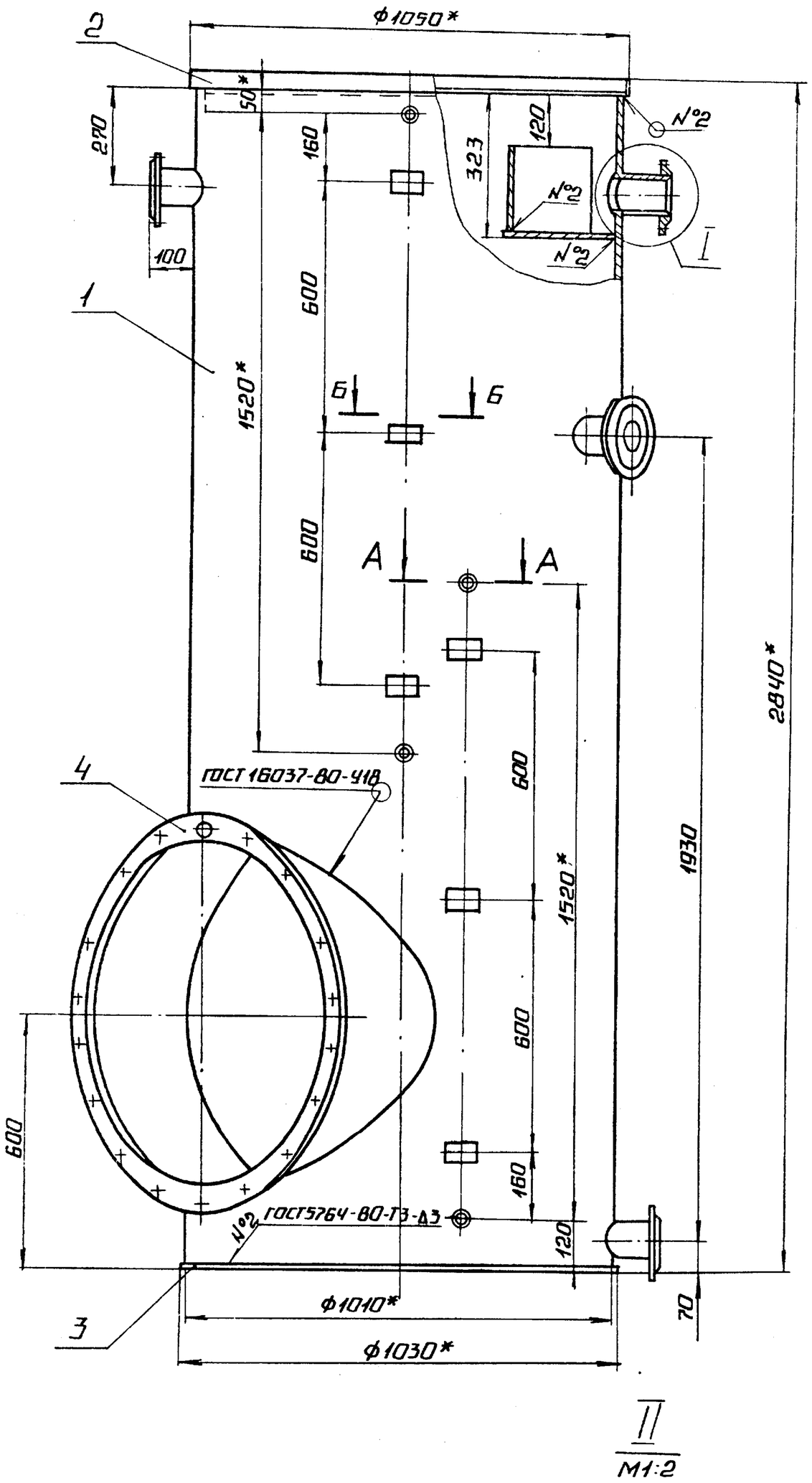

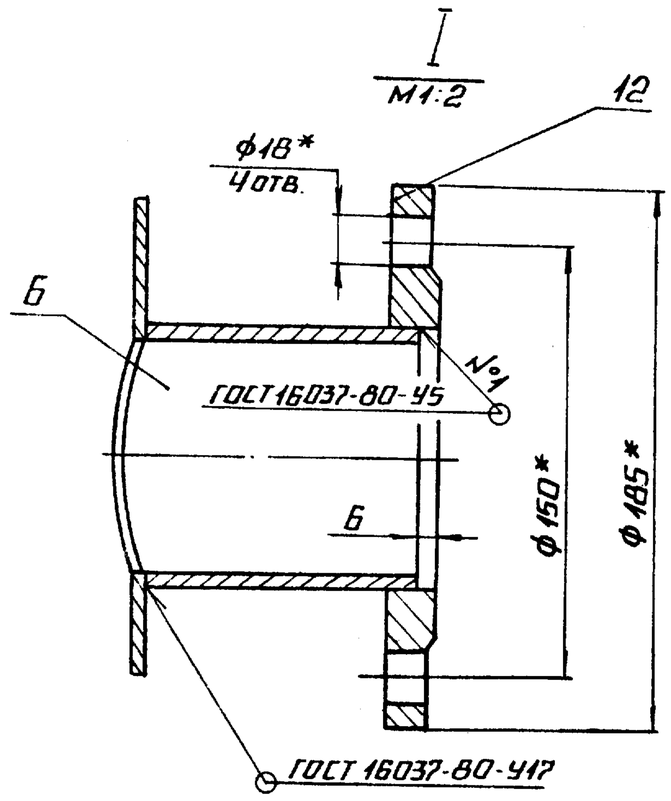

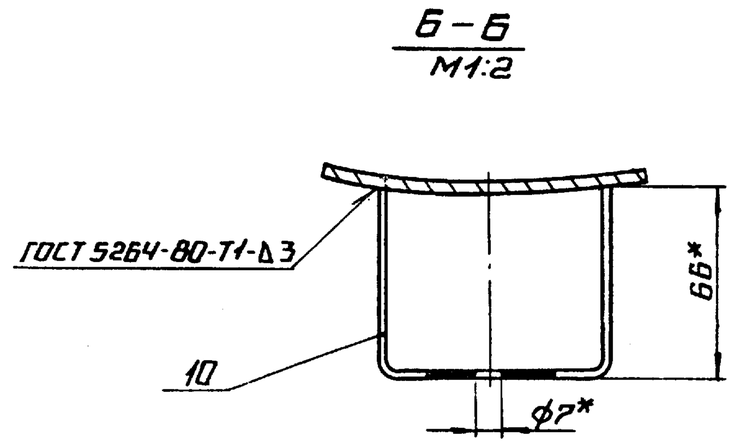

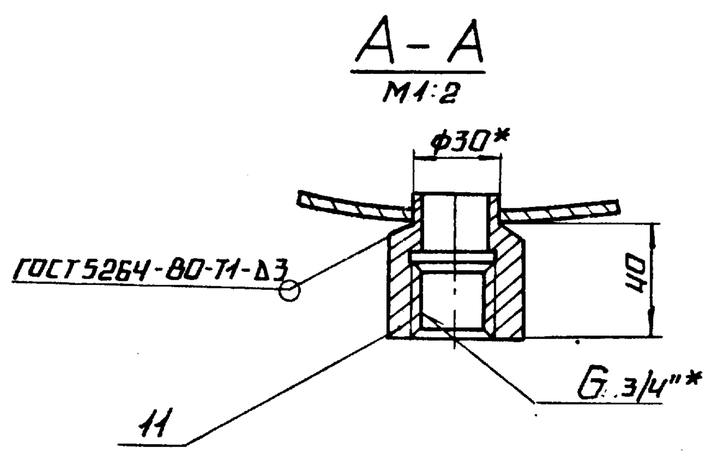

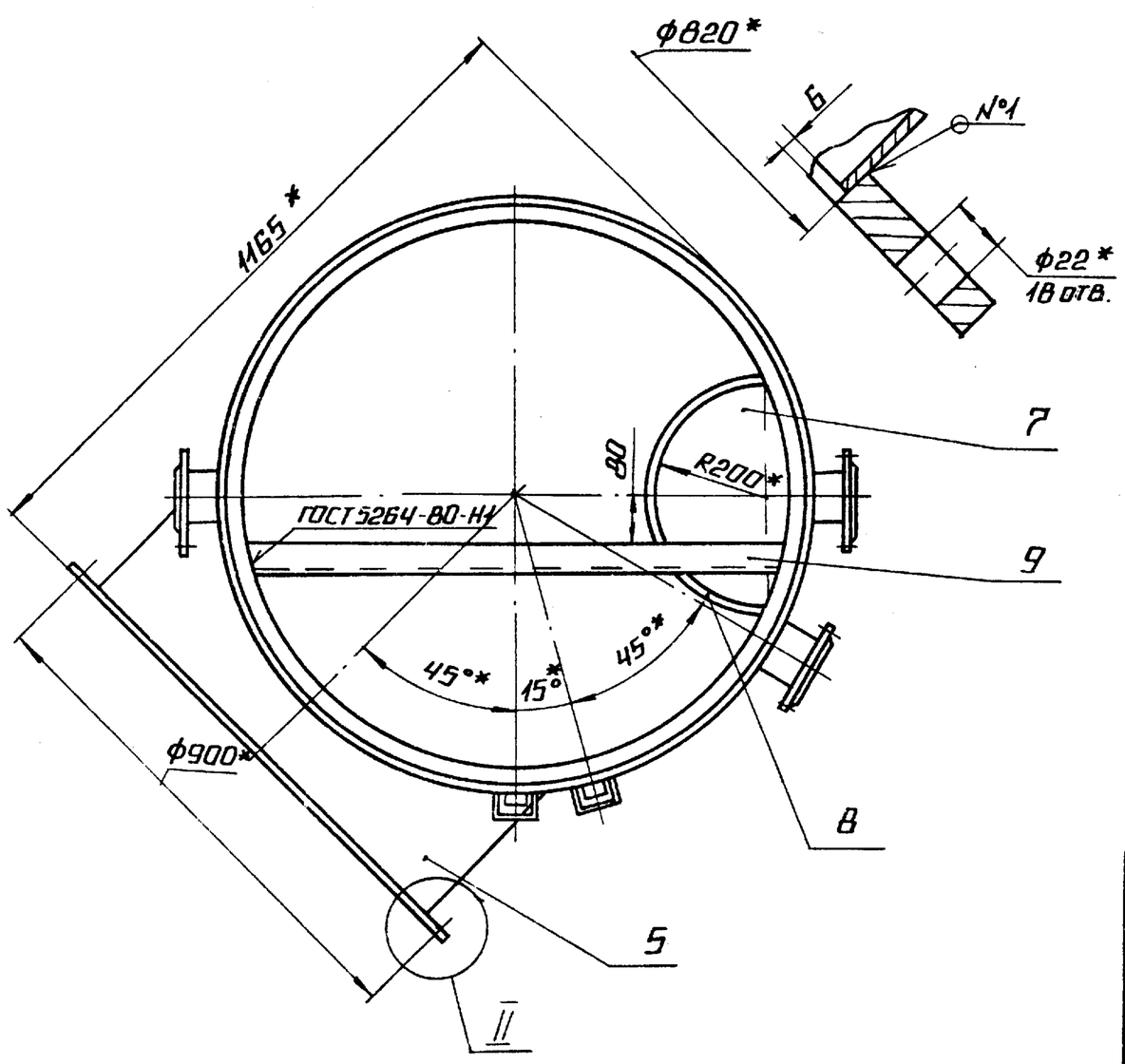

1.* РАЗМЕРЫ ДЛЯ СПРАВОК.

2. НЕУКАЗАННЫЕ ПРЕДЕЛЬНЫЕ ОТКЛОНЕНИЯ РАЗМЕРОВ $\pm \frac{IT14}{2}$.

3. ПРОВЕРИТЬ НА ГЕРМЕТИЧНОСТЬ СВАРНЫЕ ШВЫ.

					24.03.01.000 СБ			
ИЗМ.	ЛИСТ	№ ДОКУМ.	ПОДП.	ДАТА	БАК	ЛИТ.	МАССА	МАСШТАБ
РАЗРАБ.		КОЛМЕЦ				И	324	1:10
ПРОВ.		БОГДАНОВА				ЛИСТ	ЛИСТОВ 1	
Т.КОНТР.						ЛАТГИПРОПРОМ		
Н.КОНТР.		КОЛМЕЦ						
УТВ.								

24342-08 20 КОПИРОВАЛ ФОРМАТ А2

24.03.01.001

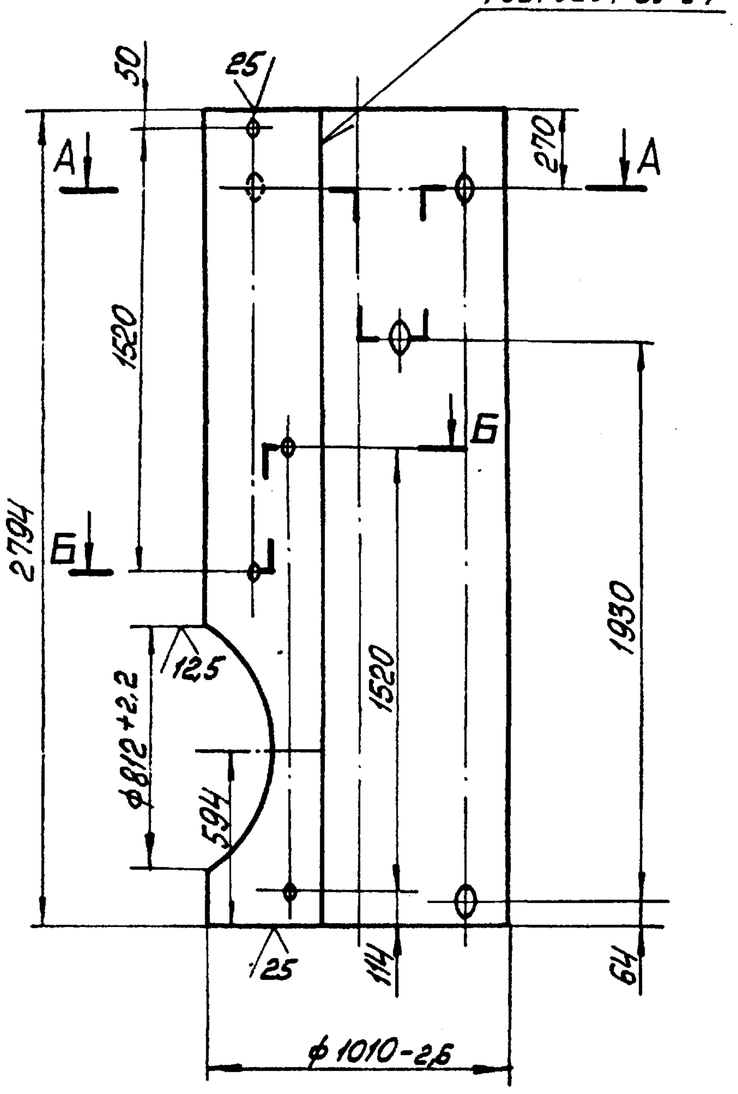

А–А
М1:10

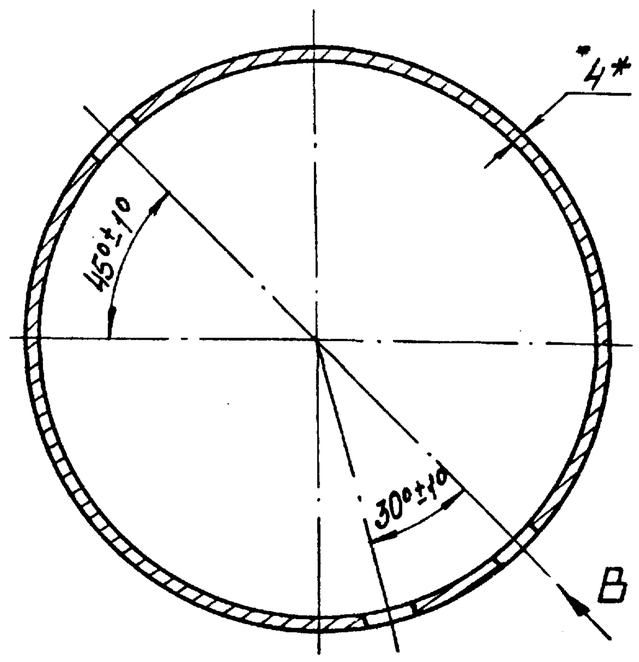

Б–Б
М1:10

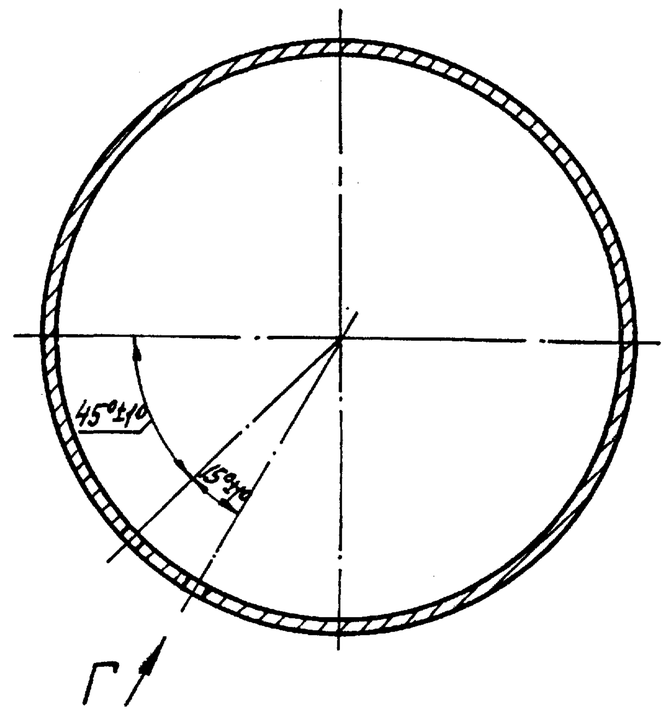

1. *Размер для справок.
2. Неуказанные предельные отклонения размеров $\pm\frac{IT14}{2}$.

Вид В
М1:2

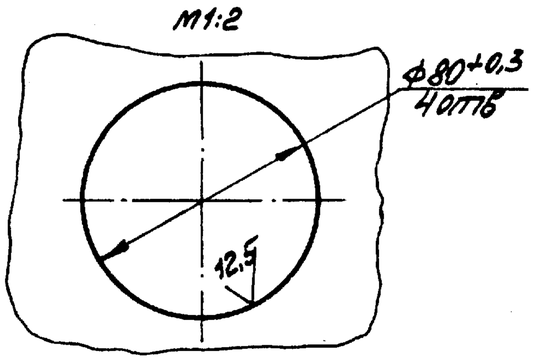

Вид Г
М1:1

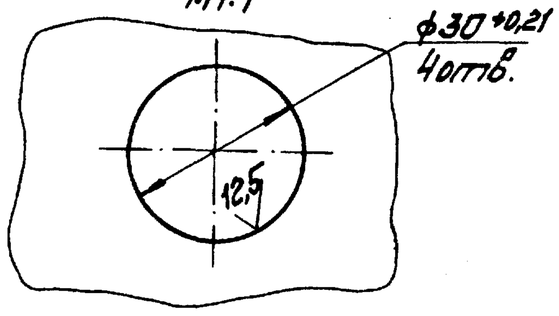

Изм. Лист	№ докум.	Подп.	Дата	24.03.01.001				
Разраб.	Краця			Корпус	Лит.	Масса	Масштаб	
Пров.	Колмец				И	210	1:20	
Т.контр.					Лист	Листов 1		
Н.контр.	Колмец			4 ГОСТ 19903-04 / Лист В Ст3кп2 ГОСТ 14637-79	ЛАТГИПРОПРОМ			
Утв.								

Копировал Иванов Формат А3

24.03.01.002

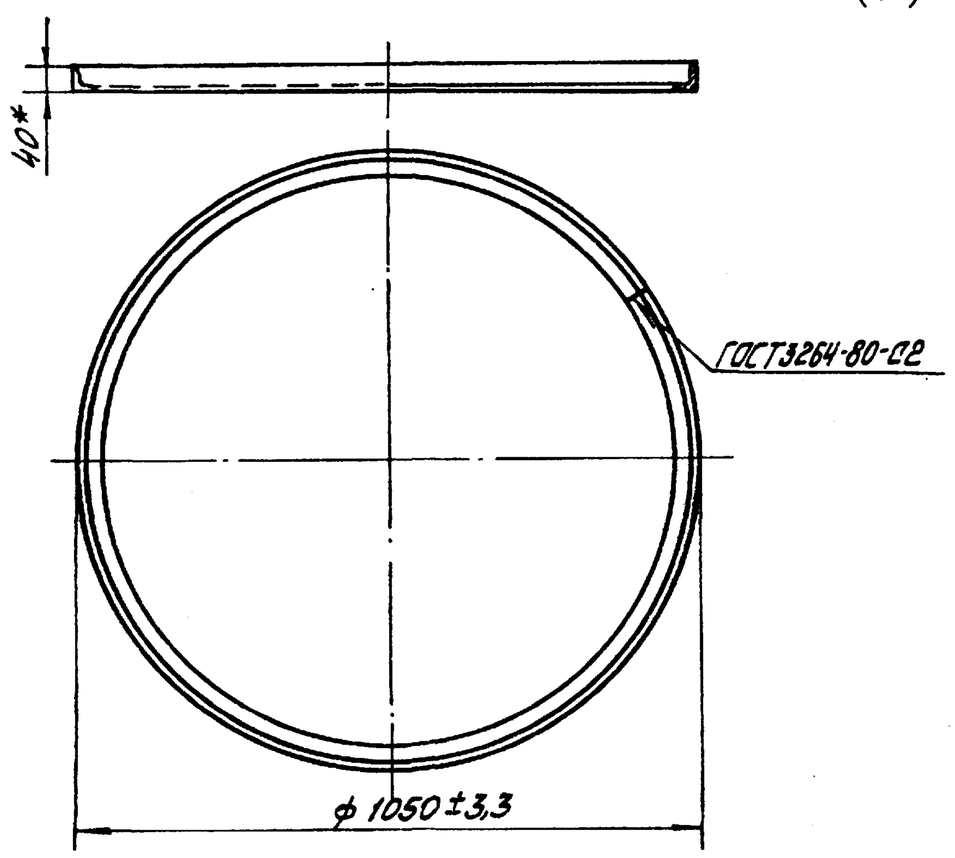

* Размер для справок.

Изм. Лист	№ докум.	Подп.	Дата	24.03.01.002				
Разраб.	Краця			Кольцо	Лит.	Масса	Масштаб	
Пров.	Колмец				И	7,9	1:10	
Т.контр.					Лист	Листов 1		
Н.контр.	Колмец			Уголок 40х40х4-Б ГОСТ 8509-72 / В Ст3сп3 ГОСТ 535-79	ЛАТГИПРОПРОМ			
Утв.								

Копировал Иванов Формат А4

Типовой проект 903-1-277.90 Альбом 7 ч.2

Инв. № подл. | Подп. и дата | Взам. инв. № | Инв. № дубл. | Подп. и дата

24.03.01.003

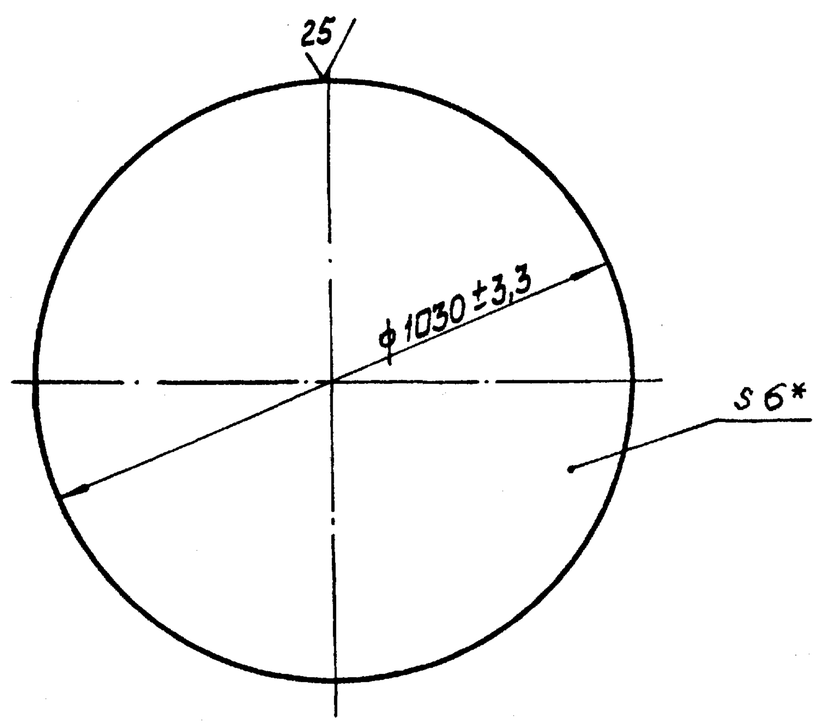

* Размер для справок.

Изм. Лист	№ докум.	Подп.	Дата	24.03.01.003				
Разраб.	Краця			Днище	Лит.	Масса	Масштаб	
Пров.	Колмец				И	39,2	1:10	
Т.контр.					Лист	Листов 1		
Н.контр.	Колмец			6 ГОСТ 19903-74 / Лист В Ст3кп2 ГОСТ 14637-79	ЛАТГИПРОПРОМ			
Утв.								

 Копировал Иванов Формат А4

Альбом 7.4.2

Типовой проект 903-1-277.90

Инв.№ подл. | Подп. и дата | Взам.инв.№ | Инв.№ дубл. | Подп. и дата

24.03.01.004

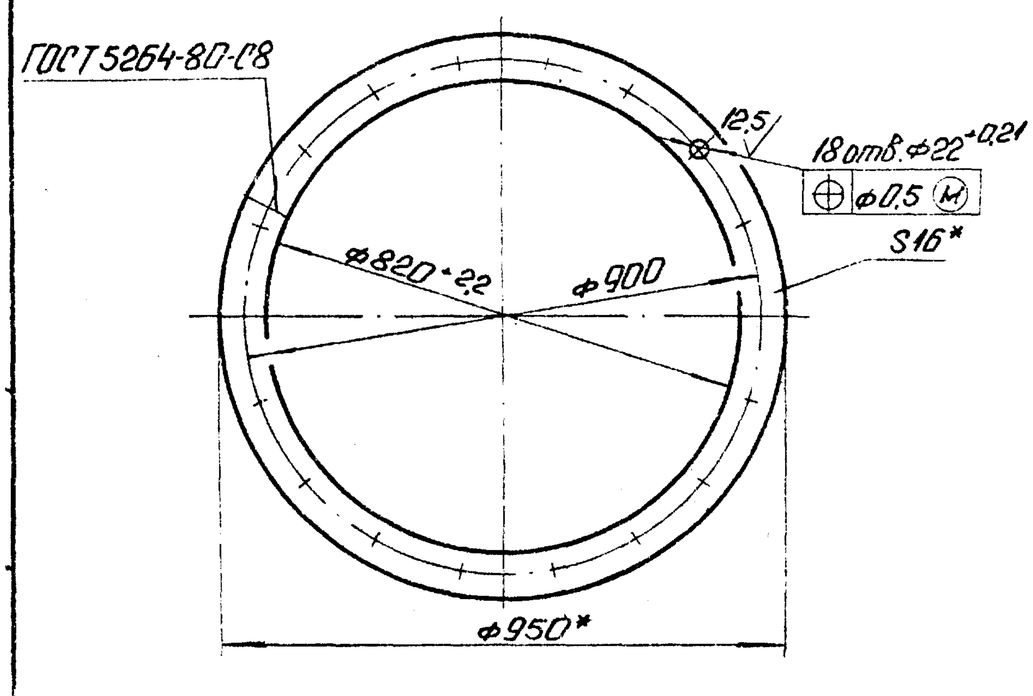

1. *Размеры для справок.
2. Неуказанные предельные отклонения размеров $\frac{IT14}{2}$.

			24.03.01.004		
Изм. Лист	N° докум.	Подп.	Дата		
Разраб.	Краця			Фланец	Лит. / Масса / Масштаб: И / 22,7 / 1:10
Пров.	Колмец				Лист / Листов 1
Т.контр.					
Н.контр.	Колмец			Полоса $\frac{16\times65\text{-ГОСТ 103-76}}{\text{ВСт3кп2 ГОСТ 535-79}}$	ЛАТГИПРОПРОМ
Утв.					

Копировал: Ф.Д. Формат А4

24.03.01.005

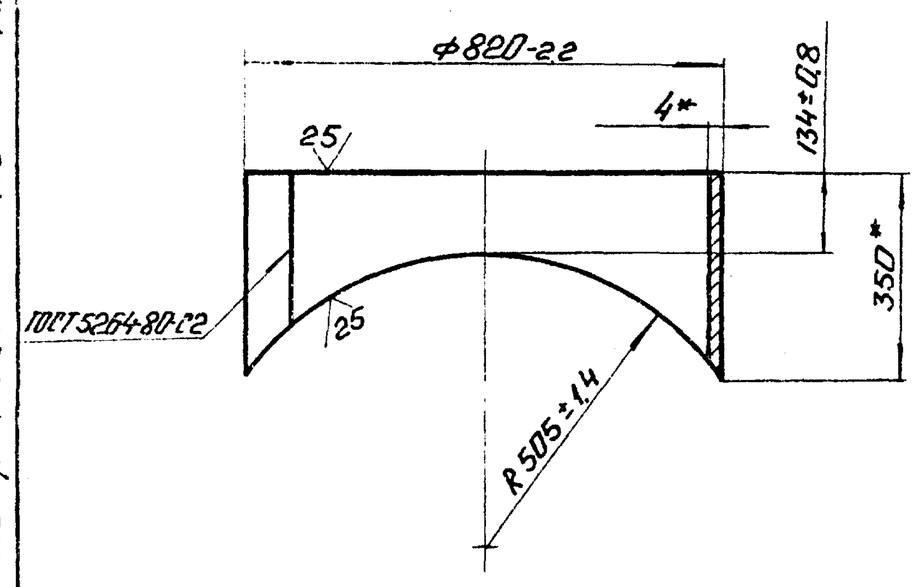

*Размеры для справок.

			24.03.01.005		
Изм. Лист	N° докум.	Подп.	Дата		
Разраб.	Краця			Патрубок	Лит. / Масса / Масштаб: И / 19,5 / 1:10
Пров.	Колмец				Лист / Листов 1
Т.контр.					
Н.контр.	Колмец			Лист $\frac{4\text{ ГОСТ 19903-74}}{\text{ВСт3кп2 ГОСТ 14637-79}}$	ЛАТГИПРОПРОМ
Утв.					

Копировал: Ф.Д. Формат А4

24.03.01.006

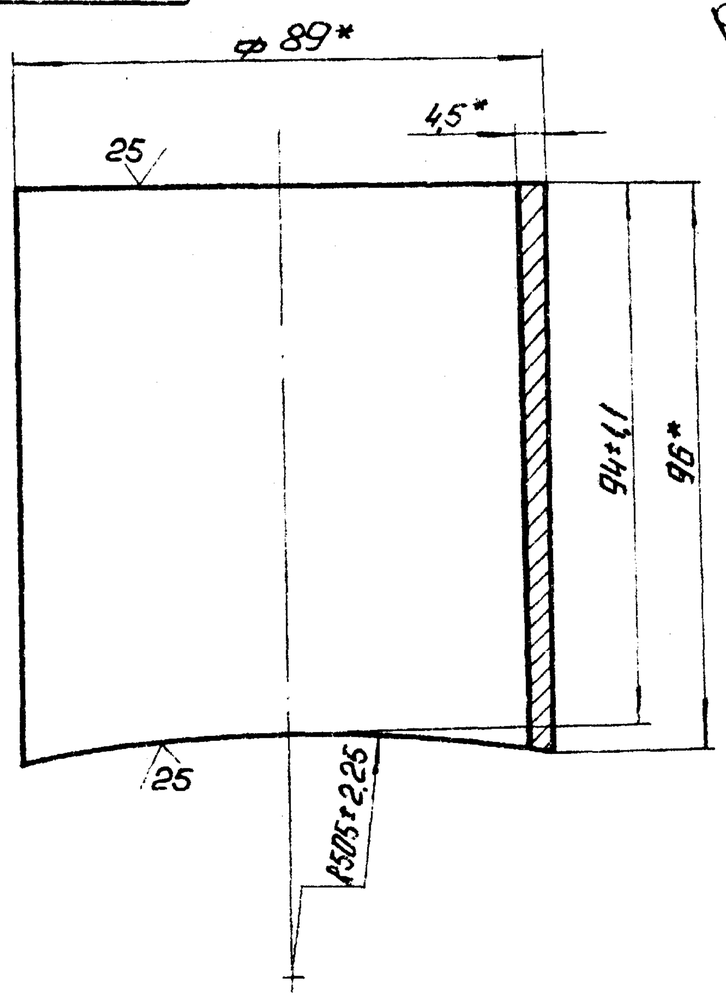

*Размеры для справок.

			24.03.01.006		
Изм. Лист	N° докум.	Подп.	Дата		
Разраб.	Краця			Патрубок	Лит. / Масса / Масштаб: И / 0,9 / 1:1
Пров.	Колмец				Лист / Листов 1
Т.контр.					
Н.контр.	Колмец			Труба $\frac{89\times4,5\text{ ГОСТ 10704-76}}{\text{Б-20 ГОСТ 10705-80}}$	ЛАТГИПРОПРОМ
Утв.					

Копировал: Ф.Д.

24.03.01.007

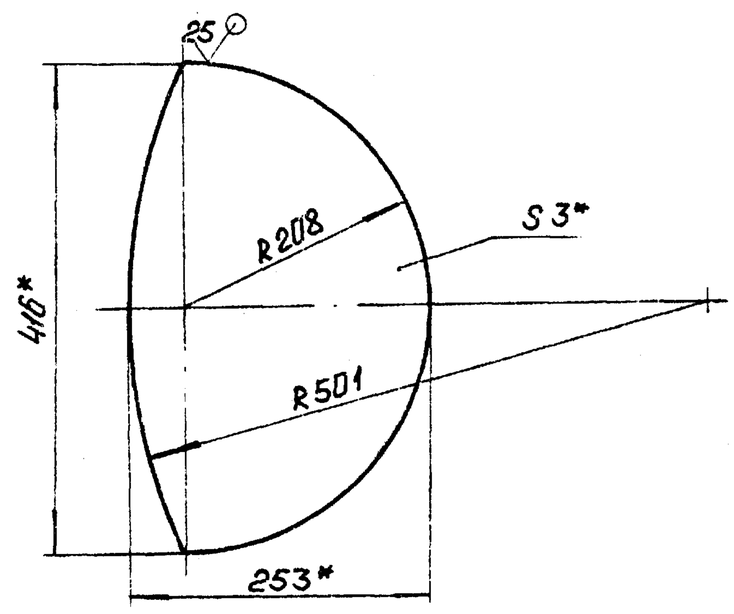

1. *Размеры для справок.
2. Неуказанные предельные отклонения размеров $\pm\frac{IT14}{2}$.

			24.03.01.007		
Изм. Лист	N° докум.	Подп.	Дата		
Разраб.	Краця			Сегмент	Лит. / Масса / Масштаб: И / 1,83 / 1:5
Пров.	Колмец				Лист / Листов 1
Т.контр.					
Н.контр.	Колмец			Лист $\frac{3\text{ ГОСТ 19903-74}}{\text{ВСт3кп2 ГОСТ 16523-70}}$	ЛАТГИПРОПРОМ
Утв.					

Копировал: Ф.Д. 24342-08 22 Формат А4

Типовой проект 903-1-277.90 Альбом 7 ч.2

Инв.№подл. | Подп. и дата | Взам.инв.№

24.03.01.009

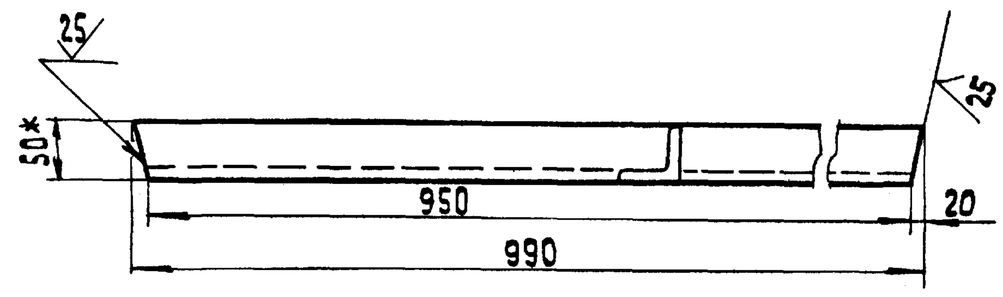

1* Размер для справок.
2. Неуказанные предельные отклонения размеров $\pm \frac{IT14}{2}$.

Изм. Лист	№ докум.	Подп.	Дата	24.03.01.009			
Разраб.	Краця			Балка	Лит.	Масса	Масштаб
Пров.	Колмец				и	3,73	1:5
Т.контр.					Лист	Листов 1	
Н.контр.	Колмец			Уголок $\frac{50\times50\times5\text{-Б-ГОСТ 8509-72}}{\text{ВСт3сп3 ГОСТ 535-79}}$	ЛАТГИПРОПРОМ		
Утв.							

Копировал 38 Формат А4

24.03.01.008

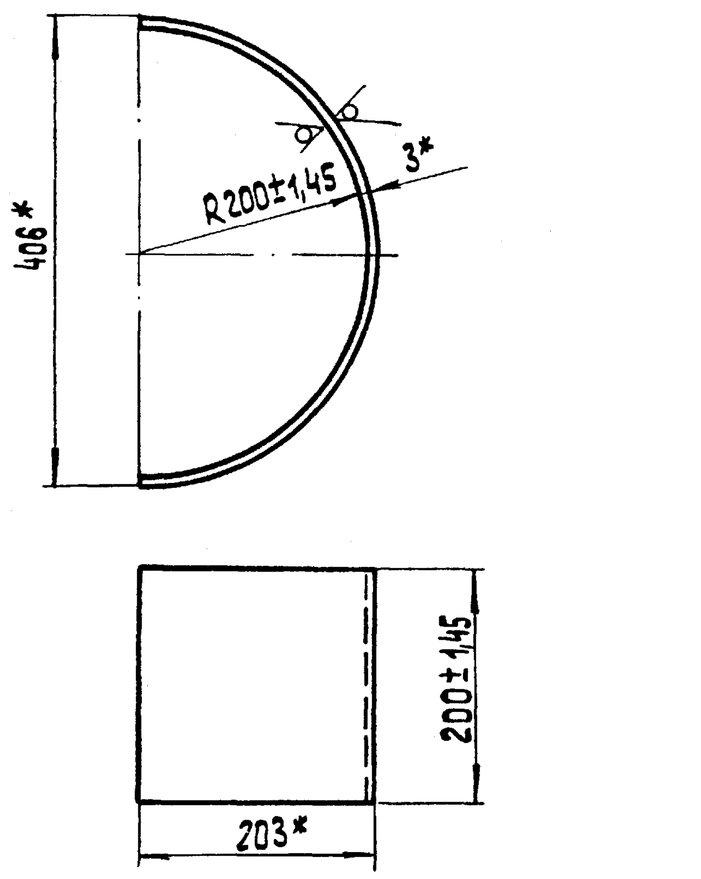

* Размеры для справок

Изм. Лист	№ докум.	Подп.	Дата	24.03.01.008			
Разраб.	Краця			Сектор	Лит.	Масса	Масштаб
Пров.	Колмец				и	3	1:5
Т.контр.					Лист	Листов 1	
Н.контр.	Колмец			Лист $\frac{\text{3 ГОСТ 19903-74}}{\text{ВСт3кп4 ГОСТ 16523-79}}$	ЛАТГИПРОПРОМ		
Утв.							

Копировал 38 Формат А4

24.03.01.011

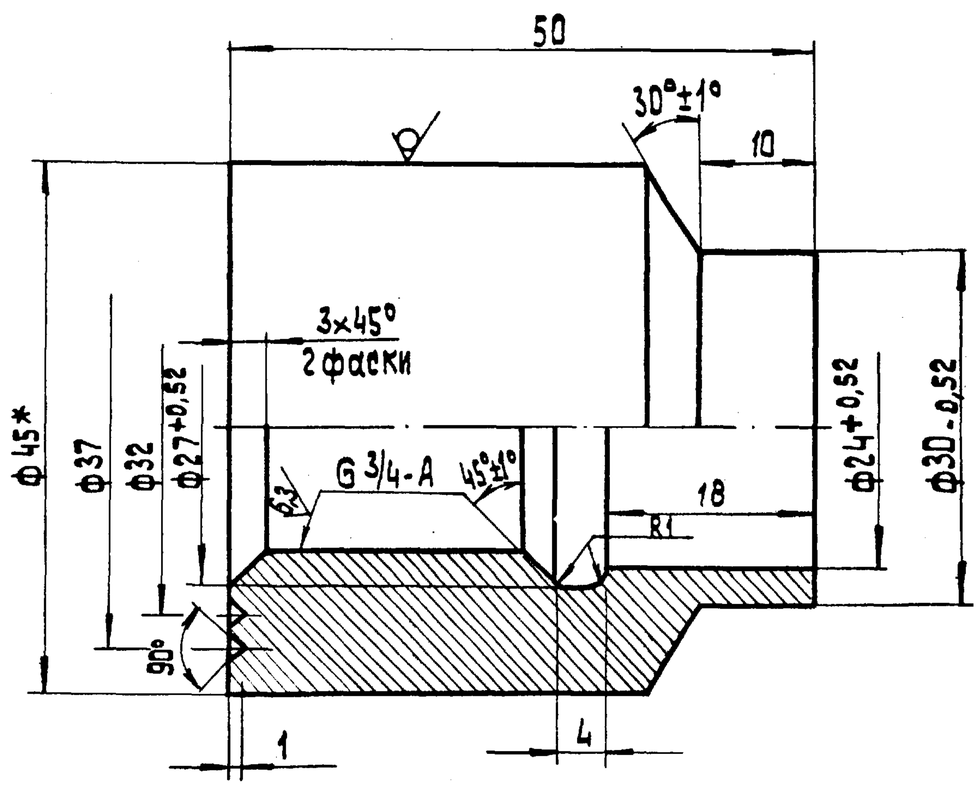

1.* Размер для справок.
2. Неуказанные предельные отклонения размеров: диаметров Н 14, остальных $\pm \frac{IT14}{2}$.

Изм. Лист	№ докум.	Подп.	Дата	24.03.01.011			
Разраб.	Краця			Бобышка	Лит.	Масса	Масштаб
Пров.	Колмец				и	0,35	2:1
Т.контр.					Лист	Листов 1	
Н.контр.	Колмец			Круг $\frac{\text{45-В-ГОСТ 2590-71}}{\text{20 ГОСТ 1050-74}}$	ЛАТГИПРОПРОМ		
Утв.							

Копировал 38 Формат А4

24.03.01.010

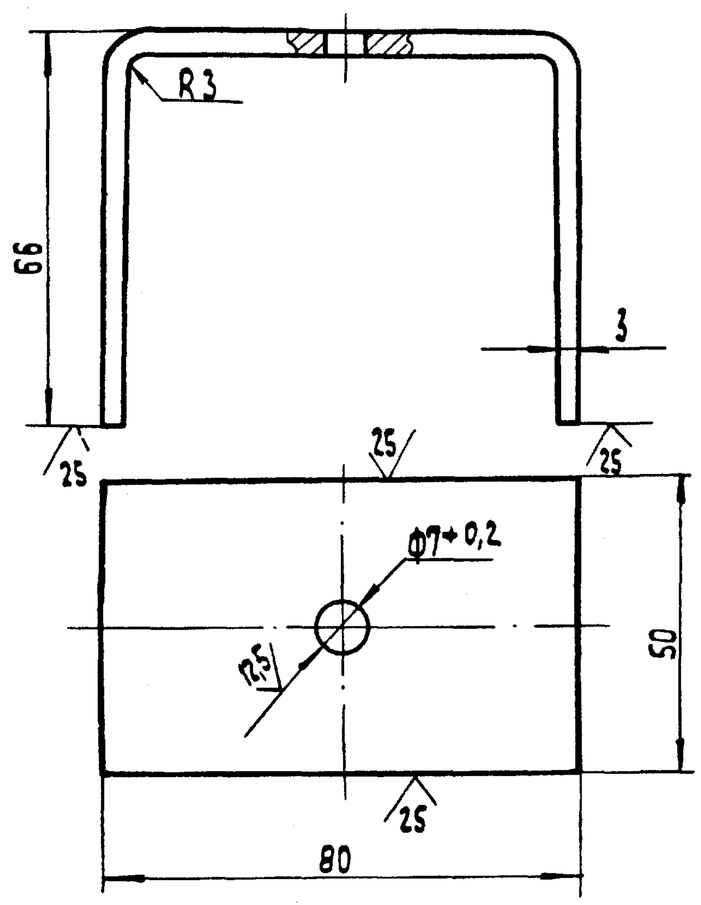

1.* Размеры для справок.
2. Неуказанные предельные отклонения размеров $\pm \frac{IT14}{2}$.

Изм. Лист	№ докум.	Подп.	Дата	24.03.01.010			
Разраб.	Краця			Кронштейн	Лит.	Масса	Масштаб
Пров.	Колмец				и	0,234	1:1
Т.контр.					Лист	Листов 1	
Н.контр.	Колмец			Лист $\frac{\text{3 ГОСТ 19903-74}}{\text{ВСт3кп4 ГОСТ 16523-70}}$	ЛАТГИПРОПРОМ		
Утв.							

Копировал 38 Формат А4

Формат	Зона	Поз.	Обозначение	Наименование	Кол.	Примечание
				Документация		
А4			24.03.02.000СБ	Сборочный чертёж		
				Детали		
А4		1	24.03.02.001	Крышка	1	
А4		2	24.03.02.002	Ручка	2	

24.03.02.000

Изм.	Лист	№ докум.	Подп.	Дата	Крышка	Лит. / Масса / Масштаб
Разраб.		Краця				И / /
Пров.		Колмец				Лист / Листов 1
Т.контр.						ЛАТГИПРОПРОМ
Н.контр.		Колмец				
Утв.						

Копировал Мак Формат А4

Типовой проект 903-1-277.90 Альбом 74.2

24.03.02.000СБ

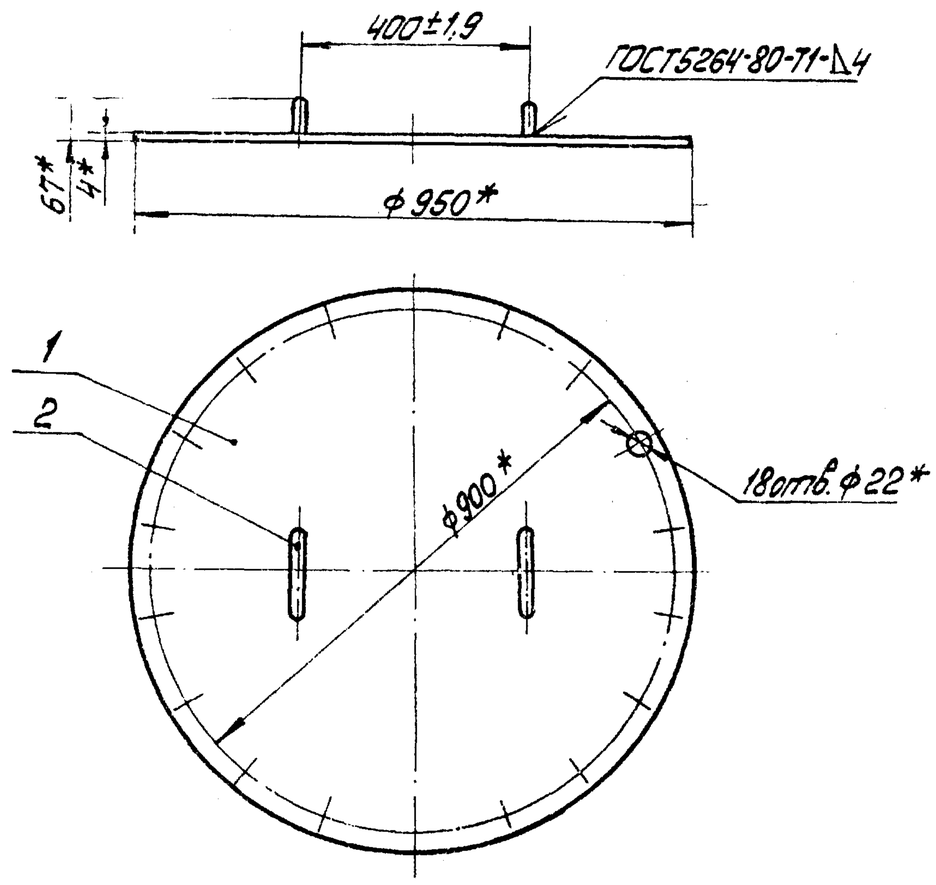

*Размеры для справок.

24.03.02.000СБ

Изм.	Лист	№ докум.	Подп.	Дата	Крышка	Лит. / Масса / Масштаб
Разраб.		Краця				И / 20,4 / 1:10
Пров.		Колмец				Лист / Листов 1
Т.контр.						ЛАТГИПРОПРОМ
Н.контр.		Колмец				
Утв.						

Копировал Мак Формат А4

24.03.02.001

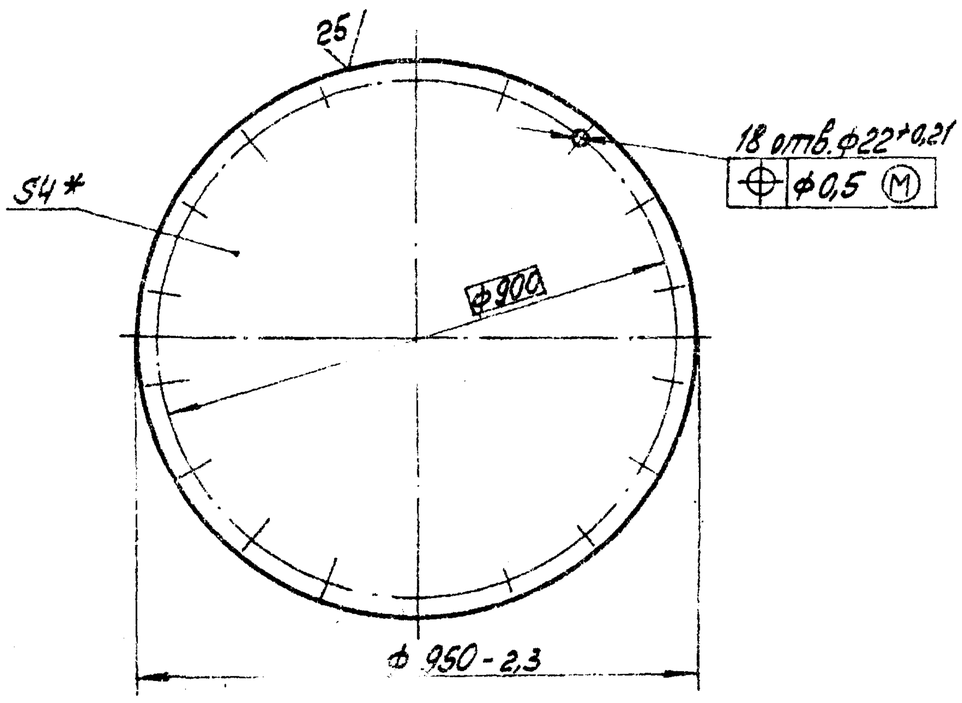

*Размер для справок

24.03.02.001

Изм.	Лист	№ докум.	Подп.	Дата	Крышка	Лит. / Масса / Масштаб
Разраб.		Краця				И / 20 / 1:10
Пров.		Колмец				Лист / Листов 1
Т.контр.					Лист 4 ГОСТ 19903-74 / В.Ст3кп2 ГОСТ 14637-79	ЛАТГИПРОПРОМ
Н.контр.		Колмец				
Утв.						

Копировал Мак Формат А4

24.03.02.002

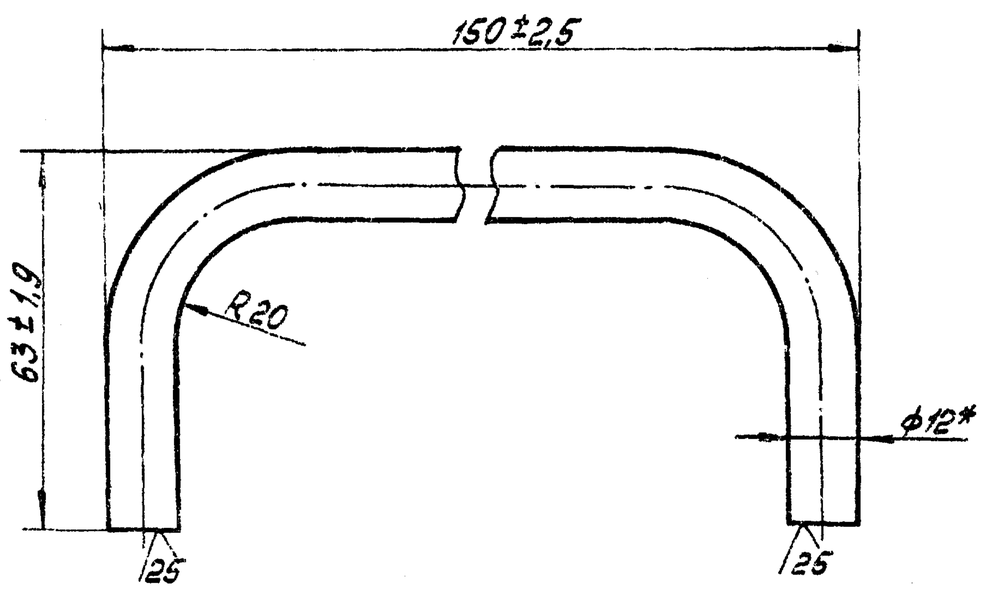

*Размер для справок

24.03.02.002

Изм.	Лист	№ докум.	Подп.	Дата	Ручка	Лит. / Масса / Масштаб
Разраб.		Краця				И / 0,2 / 1:1
Пров.		Колмец				Лист / Листов 1
Т.контр.					Круг 12-В-ГОСТ 2590-71 / 20 ГОСТ 1050-74*	ЛАТГИПРОПРОМ
Н.контр.		Колмец				
Утв.						

Копировал Мак Формат А4

Типовой проект 903-1-277.90 Альбом 74.2

Форм	Зона	Поз.	Обозначение	Наименование	Кол.	Примечание
				Документация		
А4			24.03.03.000СБ	Сборочный чертеж		
				Детали		
А4		1	24.03.02.002	Ручка	2	
Б4		2	24.03.03.001	Полукрышка		
				Лист $\frac{4\ ГОСТ\ 19903-74}{В\ Ст3кп2\ ГОСТ\ 14637-79}$	1	13,5кг

24.03.03.000

Изм.	Лист	№ докум.	Подп.	Дата				
Разраб.		Колмец			Полукрышка	Лит.	Лист	Листов 1
Пров.		Богданова				И		
Н.контр.		Колмец			ЛАТГИПРОПРОМ			
Утв.								

Копировал Формат А4

24.03.03.000СБ

Альбом 7.2

Типовой проект 903-1-277.90

Инв. № подл. | Подпись и дата | Взам. инв. № | Инв. № дубл. | Подпись и дата

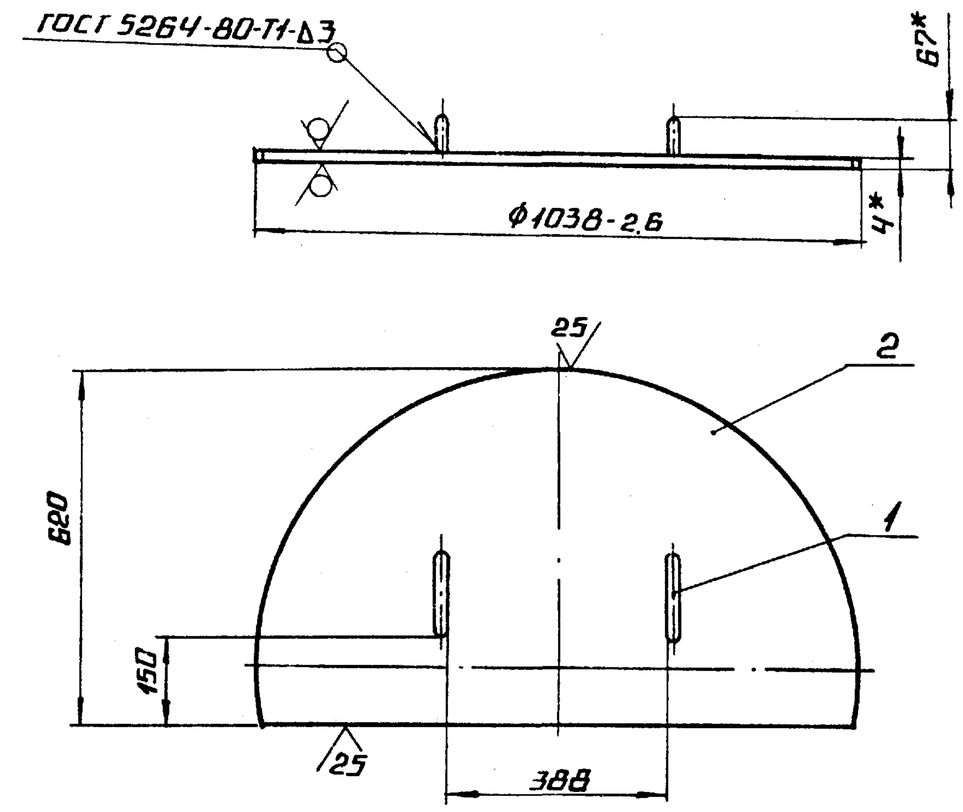

1.* Размеры для справок.

2. Неуказанные предельные отклонения размеров $\pm\frac{IT14}{2}$.

Изм.	Лист	№ докум.	Подп.	Дата				
Разраб.		Колмец			Полукрышка	Лит.	Масса	Масштаб
Пров.		Богданова				И	14	1:10
Т.контр.						Лист	Листов 1	
Н.контр.		Колмец			ЛАТГИПРОПРОМ			
Утв.								

Копировал Формат А4

Форм	Зона	Поз.	Обозначение	Наименование	Кол.	Примечание
				Документация		
А4			24.03.04.000СБ	Сборочный чертеж		
				Детали		
А4		1	24.03.02.002	Ручка	2	
Б4		2	24.03.04.001	Полукрышка		
				Лист $\frac{4\ ГОСТ\ 19903-74}{В\ Ст3кп2\ ГОСТ\ 14637-79}$	1	8,8кг

24.03.04.000

Изм.	Лист	№ докум.	Подп.	Дата				
Разраб.		Колмец			Полукрышка	Лит.	Лист	Листов 1
Пров.		Богданова				И		
Н.контр.		Колмец			ЛАТГИПРОПРОМ			
Утв.								

Копировал Формат А4

24.03.04.000СБ

Альбом 7.4.2

Типовой проект 903-1-277.90

Инв. № подл. | Подпись и дата | Взам. инв. № | Инв. № дубл. | Подпись и дата

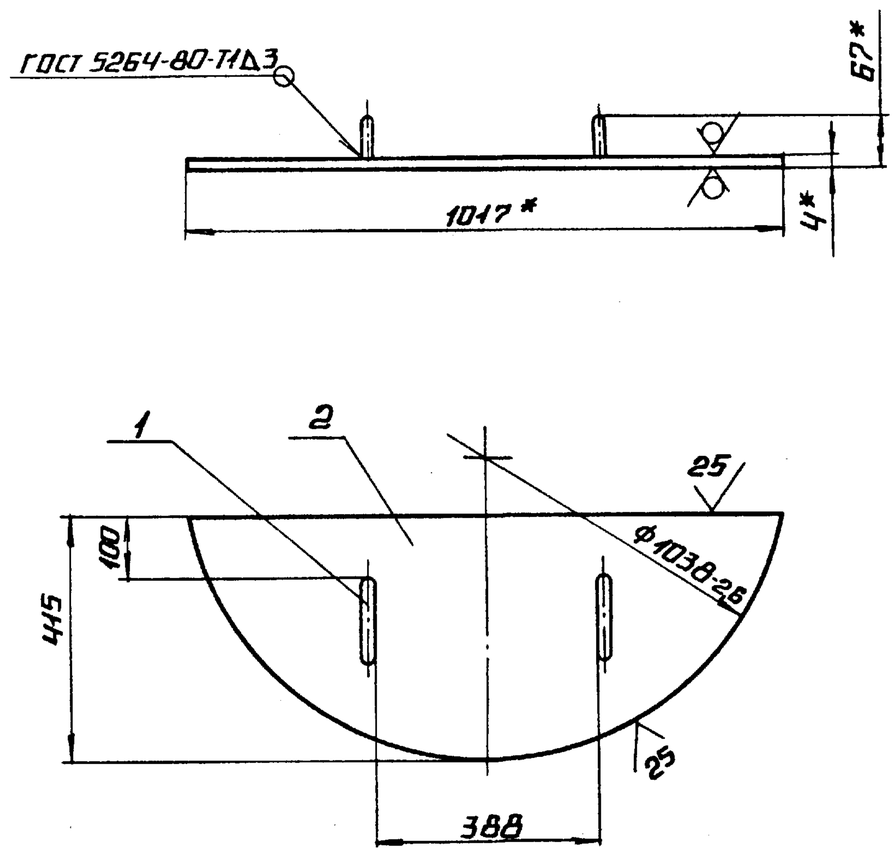

1.* Размеры для справок.

2. Неуказанные предельные отклонения размеров $\pm\frac{IT14}{2}$.

Изм.	Лист	№ докум.	Подп.	Дата				
Разраб.		Колмец			Полукрышка	Лит.	Масса	Масштаб
Пров.		Богданова				И	9,2	1:10
Т.контр.						Лист	Листов 1	
Н.контр.		Колмец			ЛАТГИПРОПРОМ			
Утв.								

Копировал Формат А4