ТК1

Территориальный каталог для строительства в Москве

РС 8212

ДВЕРИ ВНУТРЕННИЕ ДЕРЕВЯННЫЕ ДЛЯ ЖИЛЫХ И ОБЩЕСТВЕННЫХ ЗДАНИЙ

РАБОЧИЕ ЧЕРТЕЖИ

МОСКВА – 1984 г.

Откорректирован	4.07.1986г.	30.09.87г.	02.12.88 г.	16.07.90г.	01.02.2000г.	05.09.2007г.

Карт. 4416/8212

Мосгорисполком
Глав АПУ

МНИИТЭП

РС 8212

ДВЕРИ ВНУТРЕННИЕ ДЕРЕВЯННЫЕ ДЛЯ ЖИЛЫХ И ОБЩЕСТВЕННЫХ ЗДАНИЙ

Введено в действие МНИИТЭП
„16" апреля 1985 г. приказ № 157

МНИИТЭП	Гл. спец. ОТ		Симанович
ОАСИ	Гл. арх. пр.		Быковский
Октябрь 1984 г.	Рук. гр. инж.		Филин
–	Проверил		Быковский
Гл. инж. инст.	Крапшкин		
Гл. констр. ин.	Бубара		
Нач. отдела	Горчаков		
Арх. №			

Карт. 4416/8212

С О Д Е Р Ж А Н И Е
к альбому РС 82I2

I. Пояснительная записка ..... стр. 5
2. Номенклатура изделий .....листы № Iа,Iб
3. ДУ 2I-9 /ДГ2I-9Ц/.Дверь входная в квартиру.Общий вид,разрезы А-А,Б-Б ..... лист № I
4. ПУ 20-8 /ДГ2I-9Ц(Б)/.Полотно дверное.Общий вид,разрезы А-А,Б-Б ..... IВ
5. ДУ 2I-I0 /ДГ2I-I0Ц/.Дверь входная в квартиру.Общий вид,разрезы А-А,Б-Б 2
6. ДГ2I-7П,ДГ2I-7.ДГ2I-7НП,ДГ2I-7Н.Общий вид,разрезы А-А,Б-Б,В-В..... 3
7. ДГ2I-8П,ДГ2I-8.ДГ2I-8НП,ДГ2I-8Н.Общий вид,разрезыА-А,Б-Б,В-В..... 4
8. ДГ2I-9П,ДГ2I-9.ДГ2I-9НП,ДГ2I-9Н.Общий вид,разрезы А-А,Б-Б..... 5
9. ПГ20-8 /ДГ2I-9(Б)/. Полотно дверное. Общий вид,разрезы А-А,Б-Б 5А
I0. Д-I. Элемент доборный 5Б
II. Д-2. Элемент доборный 5В
I2. Вкладыш В-I 5Г
I3. Вкладыш В-2 ..... 5Д
I4. ДГ2I-I0П,ДГ2I-I0. ДГ2I-I0НП,ДГ2I-I0Н.Общий вид,разрезы А-А,Б-Б..... 6
I5. ДГ2I-I2П,ДГ2I-I2. ДГ2I-I2НП,ДГ2I-I2Н.Общий вид,разрезы А-А,Б-Б..... 7
I6. ДГ24-I0П,ДГ24-I0. ДГ24-I0НП,ДГ24-I0Н.Общий вид,разрезы А-А,Б-Б..... 8
I7. ДГ24-I2П,ДГ24-I2. ДГ24-I2НП,ДГ24-I2Н.Общий вид,разрезы А-А,Б-Б..... 9
I8. ДГ24-I5П,ДГ24-I5. ДГ24-I5НП,ДГ24-I5Н.Общий вид,разрез А-А..... I0
I9. ДГ24-I9П,ДГ24-I9. ДГ24-I9НП,ДГ24-I9.Общий вид,разрез А-А..... II
20. ДО2I-8П,ДО2I-8.ДО2I-8НП,ДО2I-8Н. Общий вид,разрезы А-А,Б-Б,В-В I2
2I. ДО2I-9П,ДО2I-9. ДО2I-9НП,ДО2I-9Н. Общий вид,разрезы А-А,Б-Б I3
22. ДО2I-I0П,ДО2I-I0.ДО2I-I0НП,ДО2I-I0Н. Общий вид,разрезы А-А,Б-Б I4
23. ДО2I-I3П,ДО2I-I3.ДО2I-I3НП,ДО2I-I3Н. Общий вид,разрез А-А I5
24. ПО20-I2 /ДО2I-I3(Б)/. Полотно дверное. Общий вид,разрезы А-А,Б-Б I5А
25. Д-3. Элемент доборный I5Б

см. продолжение

РС 82I2			
Содержание	Стадия	Масса	Масштаб
	Лист Iс	Листов 2	
	МНИИТЭП ОАСИ		

Инв. № подл. 601188 | Подпись и дата | Взаим. инв. №

Ф12и

Карт 4416/8212

Продолжение

26. Д-4.Элемент доборный.....лист №15В
27. Д024-10П,Д024-10.Д024-10НП,Д024-10Н.Общий вид, разрезы А-А,Б-Б..... 16
28. Д024-12П,Д024-12.Д024-12НП,Д024-12Н.Общий вид, разрезы А-А,Б-Б..... 17
29. Д024-15П,Д024-15.Д024-15НП,Д024-15н.Общий вид, разрез А-А..... 18
30. Д024-19П,Д024-19.Д024-19НП,Д024-19Н.Общий вид, разрез А-А..... 19
31. Узлы 1а - 4а входных дверей в квартиру..... 20
32. Узлы 1б,2б,2г, глухих дверей..... 21
33. Узлы 3б,4б,5б глухих дверей..... 22
34. Узлы 1в,2в,2д остекленных дверей..... 23
35. Узлы 2е,2ж,3в,4в остекленных дверей..... 24
36. Узел 5в остекленных дверей..... 25
37. Спецификация материалов и приборов..... 26
38. Спецификация материалов и приборов..... 27
39. Узлы 1Н,2Н,3Н,4Н. для дверей с наплавом. 28
40. ДГМ021-9.Дверь в раздаточную молочной кухни.Общий вид, разрезы А-А,Б-Б..... 29
41. Узлы 5г,5д для двери ДГМ021-9..... 30
42. Информационная карта. 1к

Калькуляции №№ 84-217/3, 86-120/1, 90-227/3
Договор №19-514,№9-82/37

СОГЛАСОВАНО

Взаим. инв. №

Подпись и дата

Инв. № подл. 652810

РС 8212			
СОДЕРЖАНИЕ	Стадия	Масса	Масштаб
		—	—
	Лист 2с	Листов 2	
—	МНИИТЭП ОАСИ		

Карт. 4416/8212

Ф12и

ПОЯСНИТЕЛЬНАЯ ЗАПИСКА
к альбому РС 82I2

В альбом РС 82I2 "Двери внутренние деревянные для жилых и общественных зданий" включены рабочие чертежи деревянных внутренних дверей, разработанных на основе ГОСТ 6629-88.

В альбом включены все типы глухих дверей с притвором в четверть и все типы остекленных дверей с притвором в четверть,предусмотренные ГОСТ"ом 6629-88. Остекленные двери с качающимися полотнами в альбом не включены. В альбом включены также дверные полотна бескоробочных дверей.

Включенные в альбом двери в соответствии с ГОСТ 6629-88 относятся к дверям нормальной влагостойкости.

В соответствии с этим ГОСТ"ом двери в зависимости от конструкции подразделяются на следующие типы: Г - с глухими полотнами; О - с остекленными полотнами; У - со сплошным заполнением полотен,усиленные. Двери типов "Г"и"О" изготовляют с однопольными и двупольными полотнами, с мелкопустотным (решетчатым) заполнением полотен,с порогом и без порога,с обкладками и без обкладок. Двери типа "У" изготовляют с однопольными глухими полотнами,усиленными коробками (и с порогом) или без коробок.

Маркировка дверей принята по ГОСТ 6629-88. Условное обозначение марки дверей:

X X X - X X

- вид изделия: Д-дверь; П-полотно бескоробочной двери
- тип двери: Г-глухая; О-остекленная; У-усиленная
- размер проема по высоте, дм
- размер проема по ширине, дм
- буквы обозначающие: Л-дверь левая; П-дверь с порогом

Пример условного обозначения двери остекленной однопольной для проема высотой 2I дм и шириной I0 дм, правой,с порогом (в проектах): ДО2I-I0П; то же, глухой двупольной для проема высотой 24 дм и шириной I5 дм, левой,с порогом: ДГ24-I5ЛП; то же, усиленной,со сплошным заполнением полотна,для проема высотой 2I дм и шириной 9 дм,правой: ДУ2I-9; то же,полотно бескоробочной двери типа "Г",однопольной для проема высотой 20 дм и шириной 8 дм,левой: ПГ20-8Л.

Обозначение узлов в сечениях принято цифровое:

Номер узла
Номер листа,на котором расположен узел

Дверные блоки однопольные выполняются с правой и левой навеской, на чертежах показана правая навеска.

Конструкции заполнения щитов дверных полотен принимаются по ГОСТ 6629-88. Допускается шиповое соединение монтажной доски с брусками коробки по предварительному согласованию с заказчиком.

Дверные блоки должны изготавливаться в соответствии с требованиями ГОСТ 475-78 и по виду отделки подразделяются на:
- двери с непрозрачным отделочным покрытием (отделанные эмалями,красками) или облицованные декоративными листовыми или пленочными материалами, или облицованные панелями "СКИН".
- двери с прозрачным отделочным покрытием,отделанные прозрачными лаками.

Характер отделки указывается в заказе.

Все двери выпускаются заводом-изготовителем в окончательно отделанном виде с установленными петлями,уплотняющими прокладками (где они предусмотрены). Ручки, замки и т.п.,указанные в спецификации,поставляются в комплекте.

Прочие технические требования см.ГОСТ 6629-88.

Массовое производство внутренних дверей может быть начато только после изготовления образцов-эталонов и утверждения их комиссией из представителей УГАСК"а,ГлавМосархитектуры,ПСО МС и МНИИТЭП"а.

По дог.№I9-5I4 чертежи альбома откорректированы 0I.02.2000г. для изготовления варианта межкомнатных дверей с наплавом и варианта облицовки дверных полотен панелями "СКИН".В марке для дверей с наплавом после цифрового индекса ставится индекс "Н".Узлы для дверей с наплавом см.на листе №28.
В дверях с наплавом габаритные размеры коробок и полотен приняты по ГОСТ6629-88, сечение коробок 74х55 мм. По дог.№9-82/37 дополнена дверь ДГМ02I-9 в раздаточную молочной кухни.

Гл.спец.о	Симанович		
Гл.спец.	Пятницкий		

РС 82I2

Пояснительная записка.

Стадия	Масса	Масштаб
Лист II	Листов I	

МНИИТЭП ОАСИ

СОГЛАСОВАНО

Взаим. инв.№

Подпись и дата

Инв.№ подл. 601188

Ф12и

Карт. 4416/8212

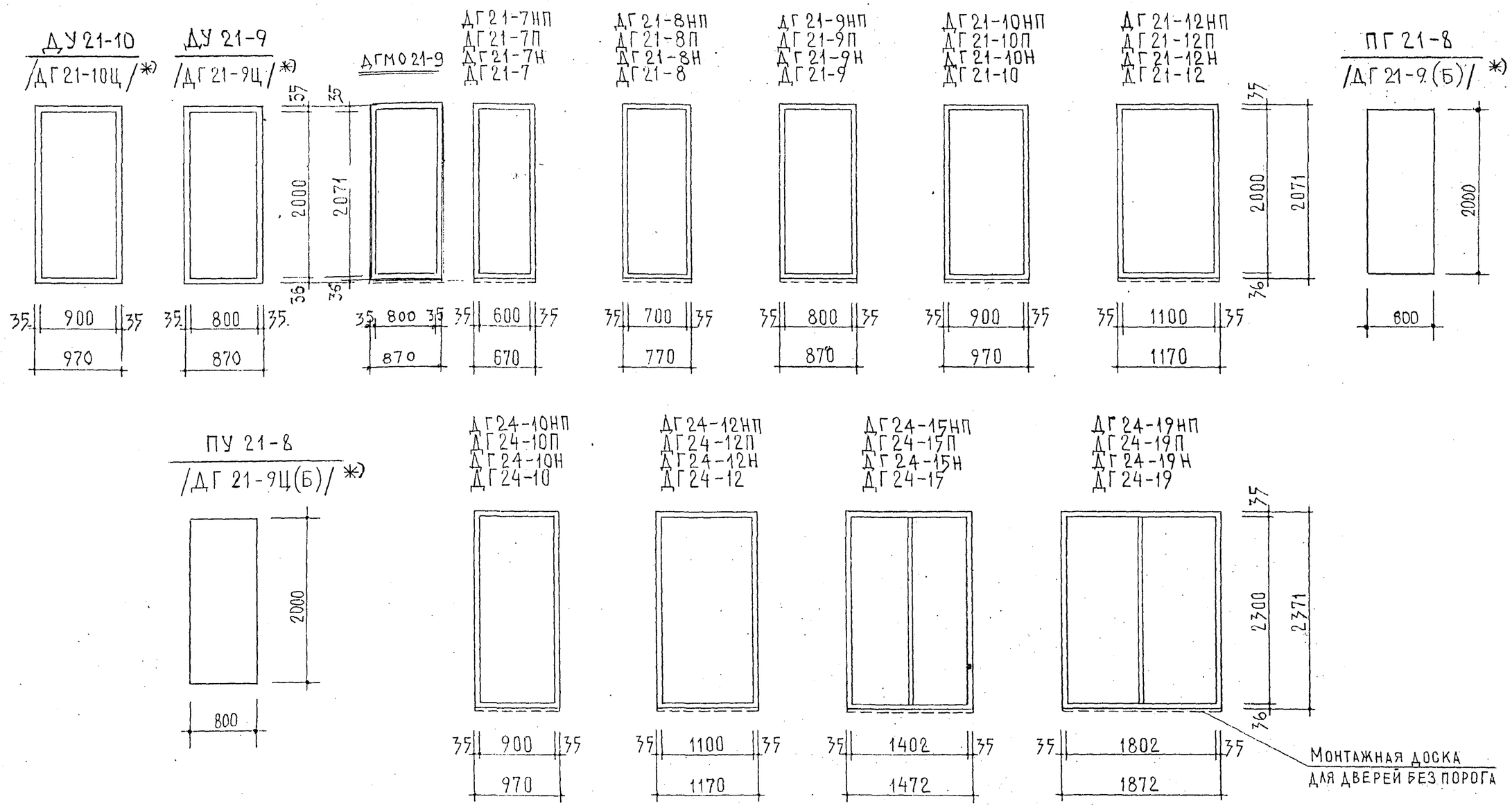

1. Обозначение марок изделий принято по ГОСТ 6629-88.
2. *) В скобках приводятся старые марки изделий по предыдущей редакции этого ГОСТа, т.е. по ГОСТ 6629-74*.
В проектах должны проставляться марки дверей по ГОСТ 6629-88.
3. Комплектация бесфорточных дверей вкладышами В-1, В-2 и доборными элементами Д-1, Д-2, Д-3, Д-4 производится согласно спецификации конкретного проекта, в соответствии с узлами установки по альбому РИ-2031.

НАЧ.ОТД.	ГОРЧАКОВ		
ГЛ.СПЕЦ.ОТ.	СИМАНОВИЧ		
ГЛ.АРХ.ПР.	БЫКОВСКИЙ		
РАЗРАБОТ.	ФИЛИН		
ПРОВЕРИЛ	БЫКОВСКИЙ		

РС8212

Номенклатура изделий.

СТАДИЯ	МАССА	МАСШТАБ
Р.Ч.	см. листы N 26,27	1:50
ЛИСТ 1а	ЛИСТОВ 27	

—

МНИИТЭП
ОАСИ

СОГЛАСОВАНО

ОТКОРРЕКТИРОВАНО: 16.07.90г. ПЯТНИЦКИЙ

ИНВ.№ ПОДЛ.	ПОДПИСЬ И ДАТА	ВЗАМ. ИНВ.№
601189		

Карт 4416/8212

СОГЛАСОВАНО

Откорректировано: 16.07.90г Пятницкий

Инв. № подл. 601190 | Подпись и дата | Взам. инв. №

ВКЛАДЫШИ

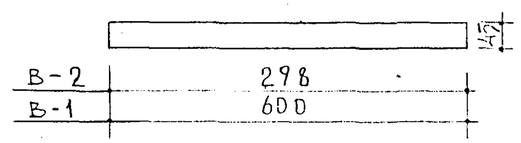

ЭЛЕМЕНТЫ ДОБОРНЫЕ

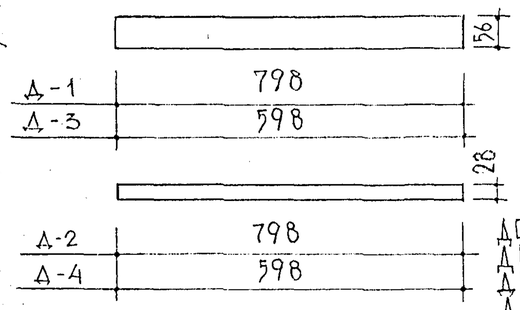

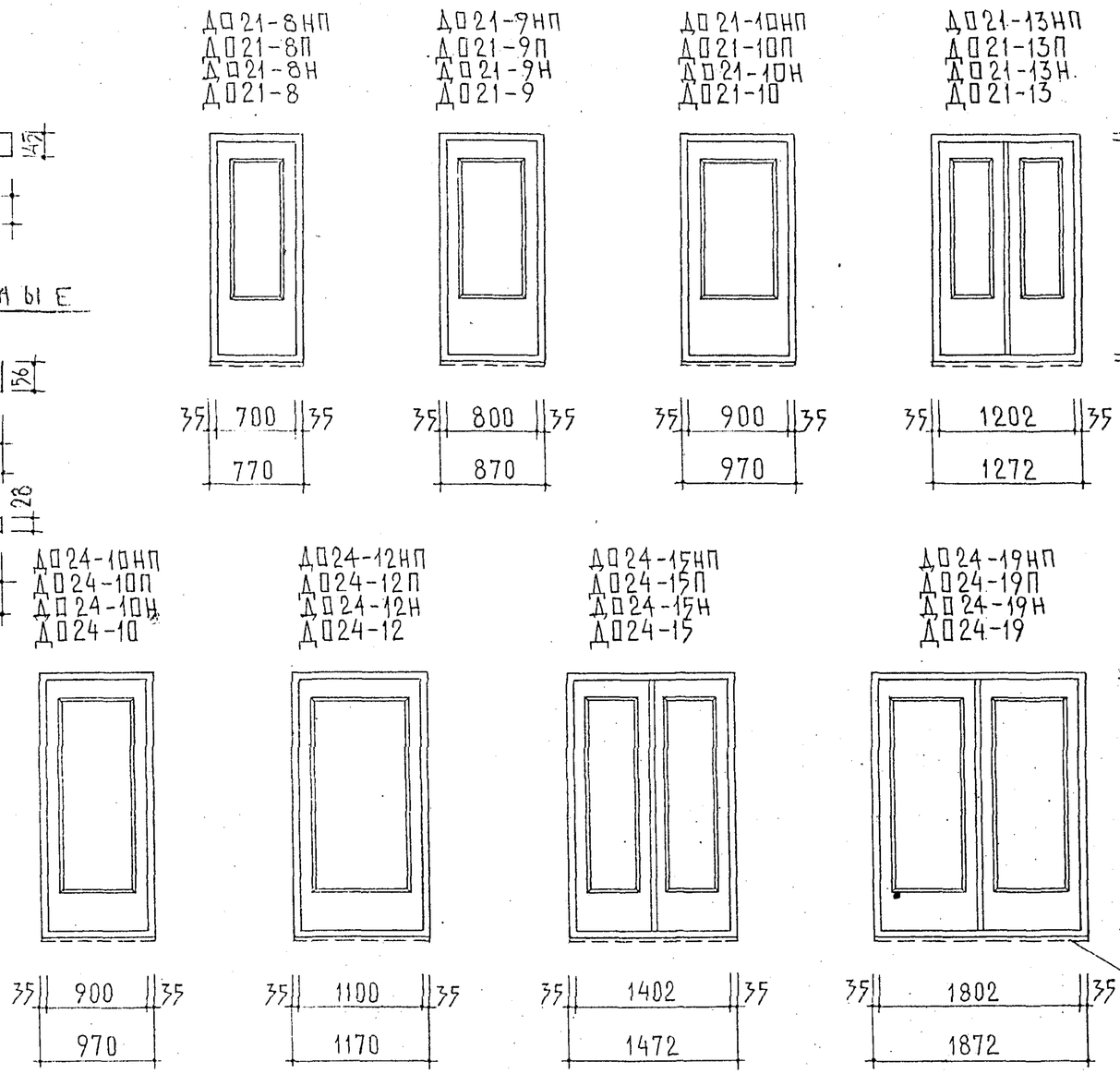

1. Обозначение марок изделий принято по ГОСТ 6629-88.
2. *) В скобках приводятся старые марки изделий по предыдущей редакции этого ГОСТа, т.е. по ГОСТ 6629-74*. В проектах должны проставляться марки дверей по ГОСТ 6629-88.
3. Комплектация бескоробочных дверей вкладышами В-1, В-2 и доборными элементами Д-1, Д-2, Д-3, Д-4 производится согласно спецификации конкретного проекта, в соответствии с узлами установки по альбому РИ-2031
4. В остекленных дверях допускается применение узорчатого стекла по ГОСТ 5533-86.

Нач. отд.	Горчаков		
Гл. спец. от.	Симанович		
Гл. арх. пр.	Быковский		
Разработ.	Филин		
Проверил	Быковский		

РС 8212

Номенклатура изделий

Стадия	Масса	Масштаб
Р.Ч.	см. листы № 26, 27	1:50
Лист 18	Листов 27	

—

МНИИТЭП
ОАСИ

Карт 4416/8212

ДУ 21-9
/ ДГ 21-9Ц /

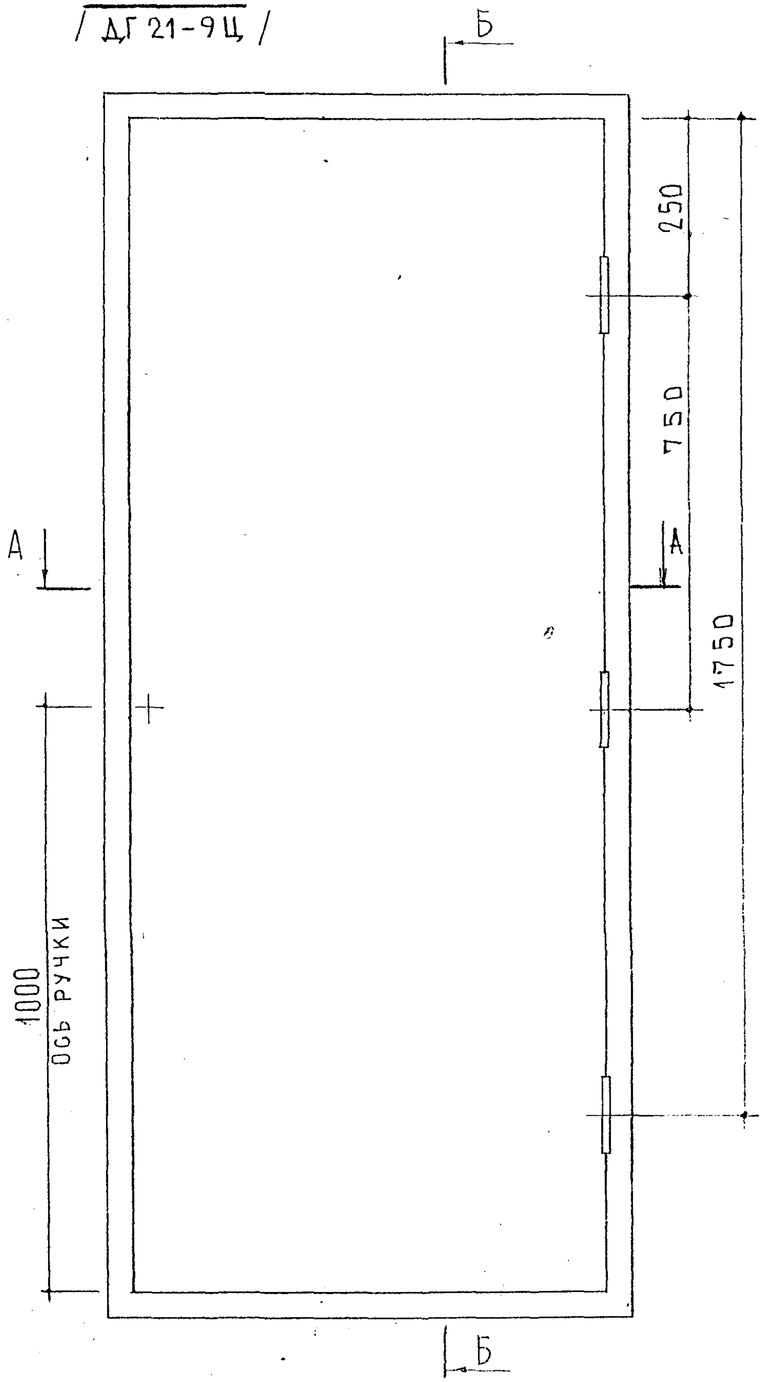

Б – Б

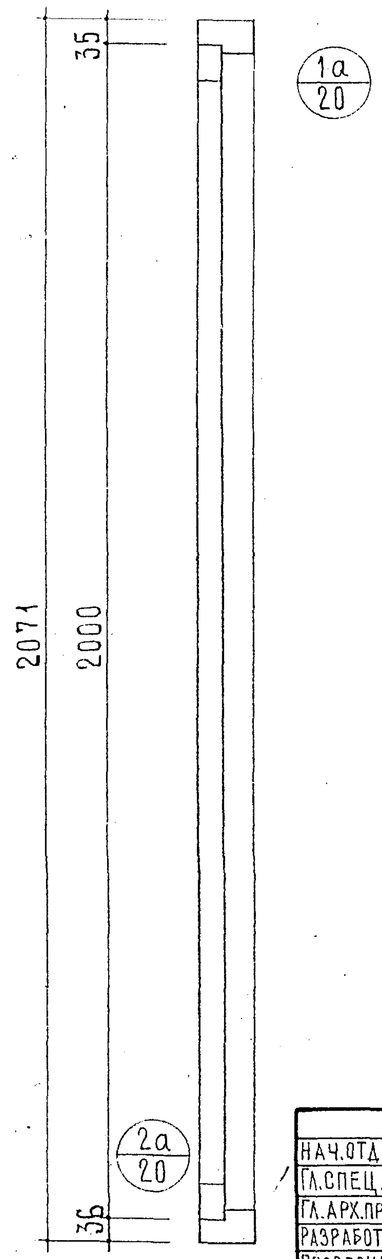

А – А

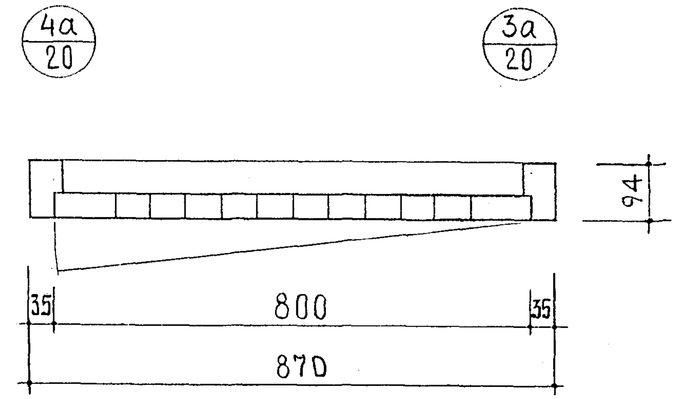

СОГЛАСОВАНО

Откорректировано: 16.07.90 г. Пятницкий

Инв. № подл.	Подпись и дата	Взам. инв. №
60119		

Нач.отд	Горчаков	
Гл.спец.	Симанович	
Гл.арх.пр.	Быковский	
Разработ.	Филин	
Проверил	Быковский	

РС 8212

ДУ 21-9 /ДГ 21-9Ц/. Дверь входная в квартиру. Общий вид, разрезы А-А, Б-Б.

Стадия	Масса	Масштаб
Р.	55,1 кг	1:10
Лист 1	Листов 27	

—

МНИИТЭП
ОАСИ

Ф12н

Гар: 44/16/8212

ПУ 20-8
/ДГ 21-9Ц(Б)/

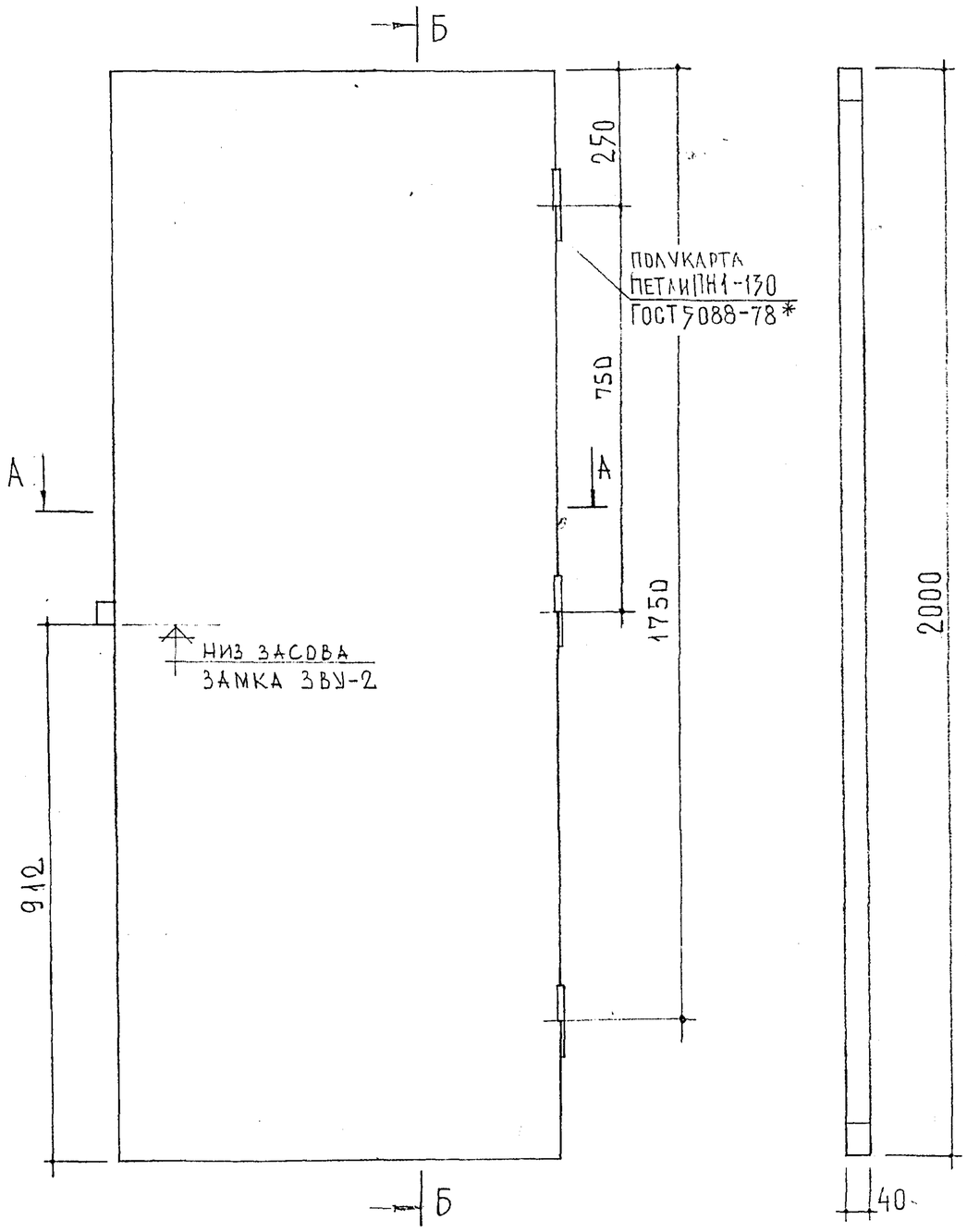

Б – Б

А – А

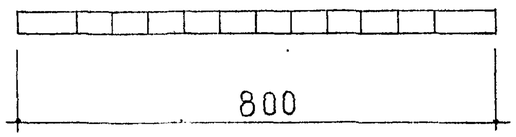

1. Конструкция дверного полотна должна соответствовать ГОСТ 6629-88
2. Дверное полотно поставляется заказчику с врезанным замком ЗВУ-2 и прикрепленными полукартами петель ПН1-130, вторые полукарты петель и запорная планка поставляются в комплекте с дверным полотном.
3. Дверное полотно комплектуется вкладышем В-1 для установки запорной планки замка. Комплектность определяется заказной спецификацией к проекту.

СОГЛАСОВАНО

Откорректировано 16.07.90 г. Пятницкий

Инв. № подл. 652811 | Подпись и дата | Взаим. инв. №

НАЧ.ОТД.	ГОРЧАКОВ		
ГЛ.СПЕЦ.	СИМАНОВИЧ		
ГЛ.АРХ.ПР.	БЫКОВСКИЙ		
РУК.ГР.ИНЖ.	ФИЛИН		
ПРОВЕРИЛ	БЫКОВСКИЙ		

РС 8212

ПУ 20-8 /ДГ 21-9Ц(Б)/.
ПОЛОТНО ДВЕРНОЕ.
ОБЩИЙ ВИД, РАЗРЕЗЫ А-А, Б-Б.

Стадия	Масса	Масштаб
Р.	38,4 кг	1:10

Лист 1в | Листов 27

МНИИТЭП ОАСИ

Корм 4416/8212

Ф12и

ДУ 21-10
/ДГ 21-10 Ц/

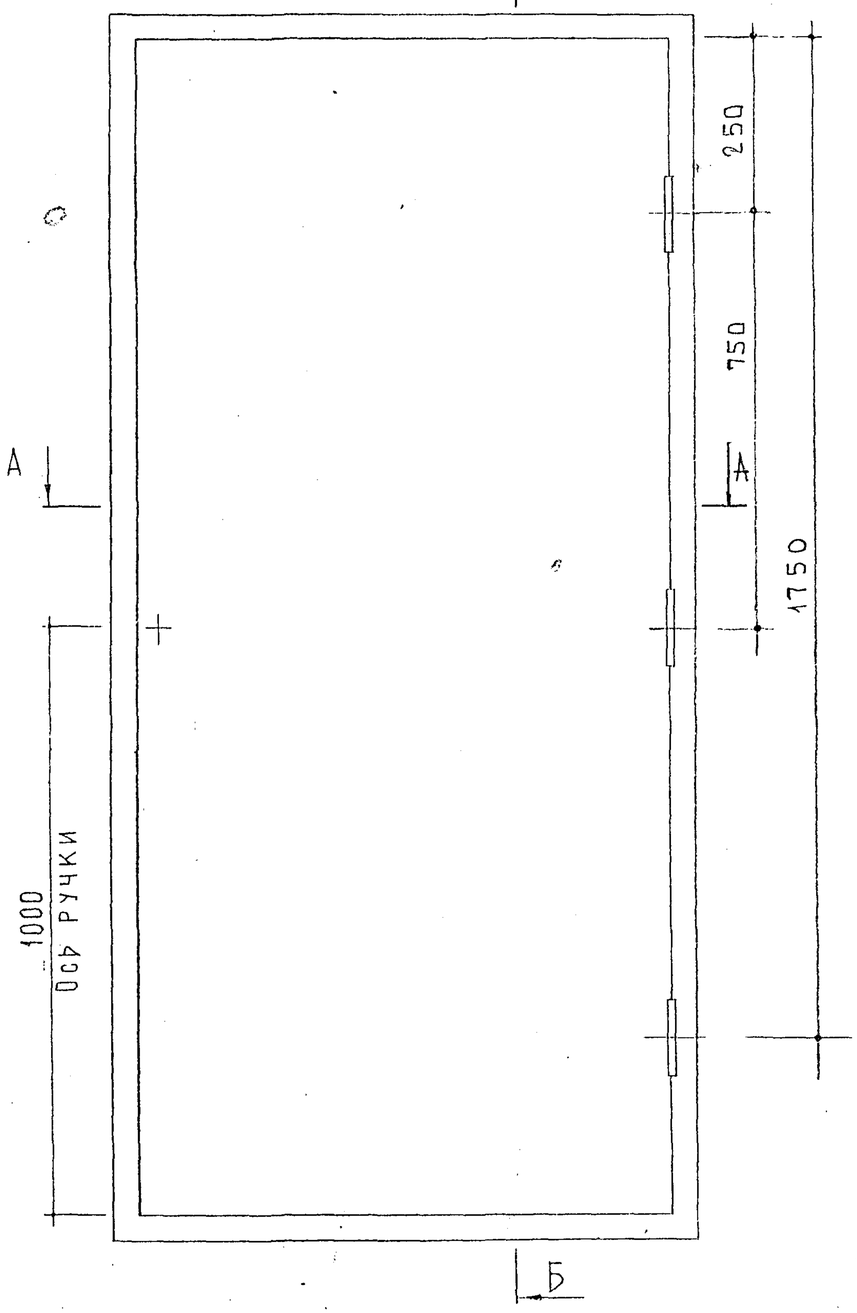

Б – Б

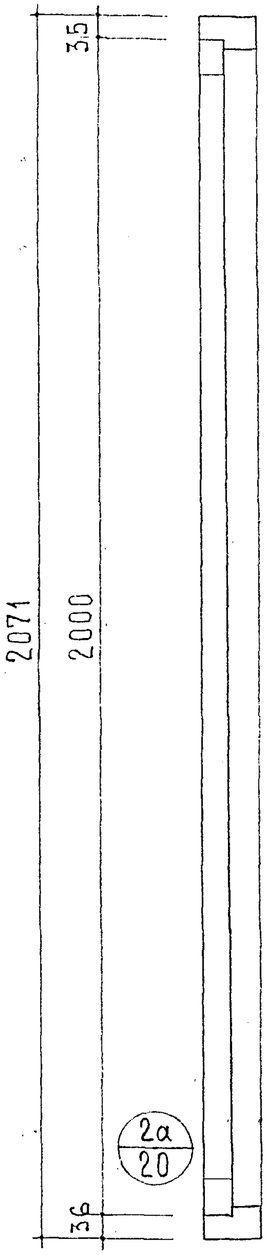

А – А

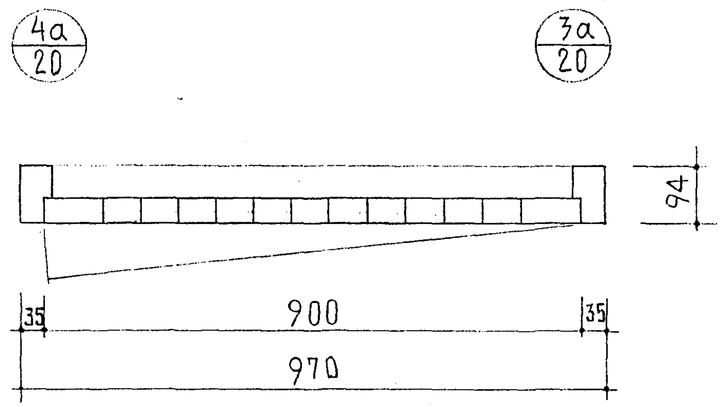

СОГЛАСОВАНО

ОТКОРРЕКТИРОВАНО: 16.07.90г

Инв. № подл. | Подпись и дата | Взам. инв. №
601192

НАЧ.ОТД.	ГОРЧАКОВ		
ГЛ.СПЕЦ.	СИМАНОВИЧ		
ГЛ.АРХ.ПР.	БЫКОВСКИЙ		
РАЗРАБОТ.	ФИЛИН		
ПРОВЕРИЛ	БЫКОВСКИЙ		

РС 8212

ДУ 21-10 / ДГ 21-10 Ц / ДВЕРЬ ВХОДНАЯ В КВАРТИРУ. ОБЩИЙ ВИД, РАЗРЕЗЫ А-А, Б-Б.

СТАДИЯ	МАССА	МАСШТАБ
Р.Ч.	61,4 кг	1:10
ЛИСТ 2	ЛИСТОВ 27	

МНИИТЭП
ОАСИ

Ф12н

Карт 4416/8212

ДГ21-7П; ДГ21-7НП;
ДГ21-7; ДГ21-7Н.

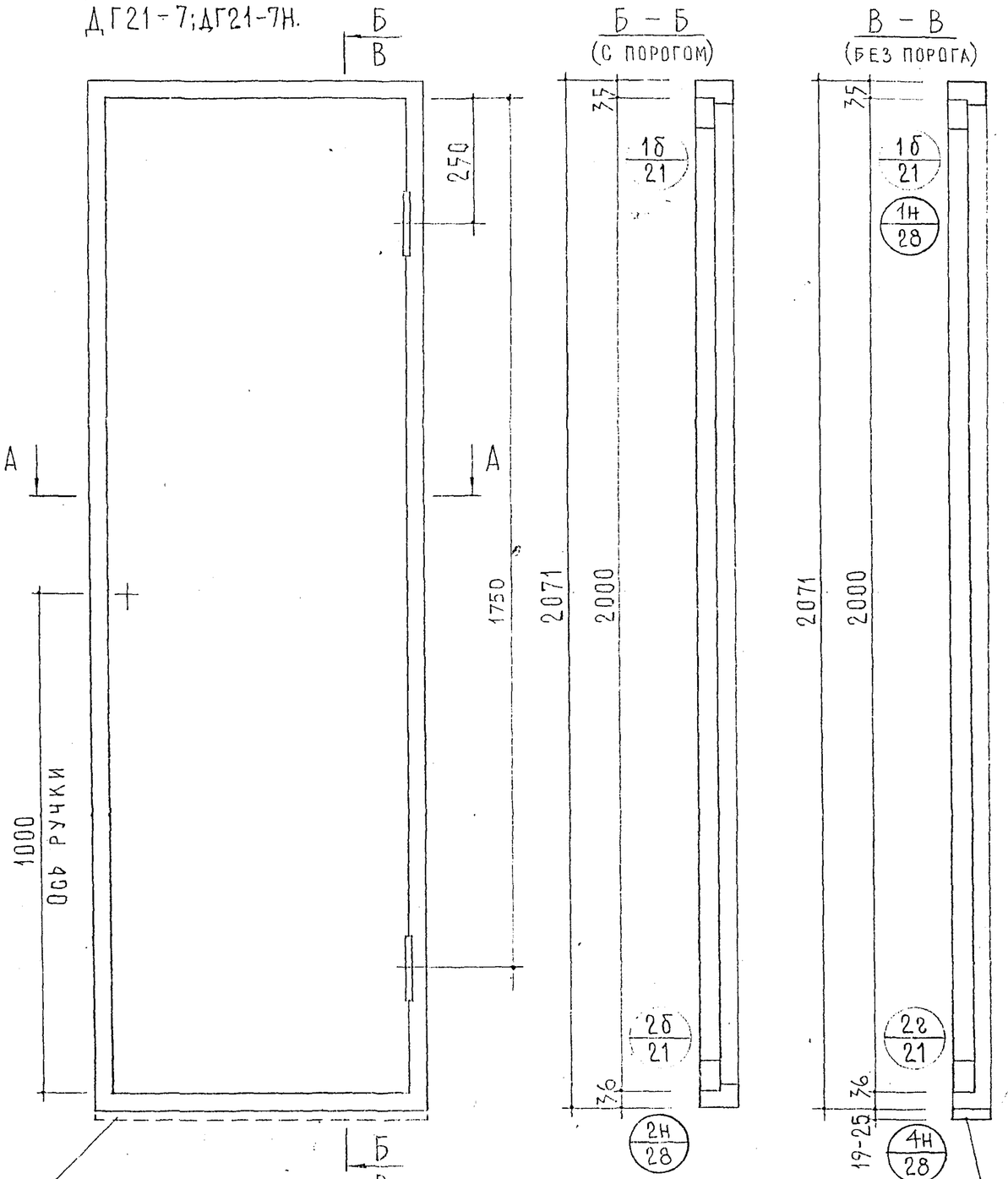

Монтажная доска сечением (19-25)×(60-74) мм нестроганая для дверей ДГ21-7 без порога

Монтажная доска шириной 60-74 мм нестроганная

А – А

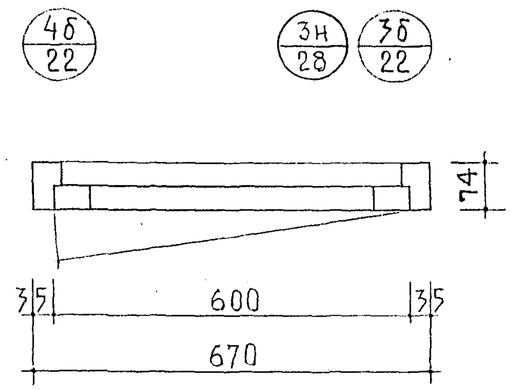

НАЧ.ОТД.	ГОРЧАКОВ		
ГЛ.СПЕЦ.	СИМАНОВИЧ		
ГЛ.АРХ.ПР.	БЫКОВСКИЙ		
РАЗРАБОТ.	ФИЛИН		
ПРОВЕРИЛ	БЫКОВСКИЙ		

РС 8212

ДГ21-7П; ДГ21-7; ДГ21-7НП; ДГ21-7Н.
Общий вид, разрезы А-А, Б-Б, В-В.

Стадия	Масса	Масштаб
Р.Ч.	39,5 кг	1:10
Лист 3	Листов 27	

МНИИТЭП
ОАСИ

СОГЛАСОВАНО

Инв. № подл. | Подпись и дата | Взам. инв. №
601193

Ф12н
Карт. 4416/8212

ДГ21-8П; ДГ21-8НП;
ДГ21-8; ДГ21-8Н.

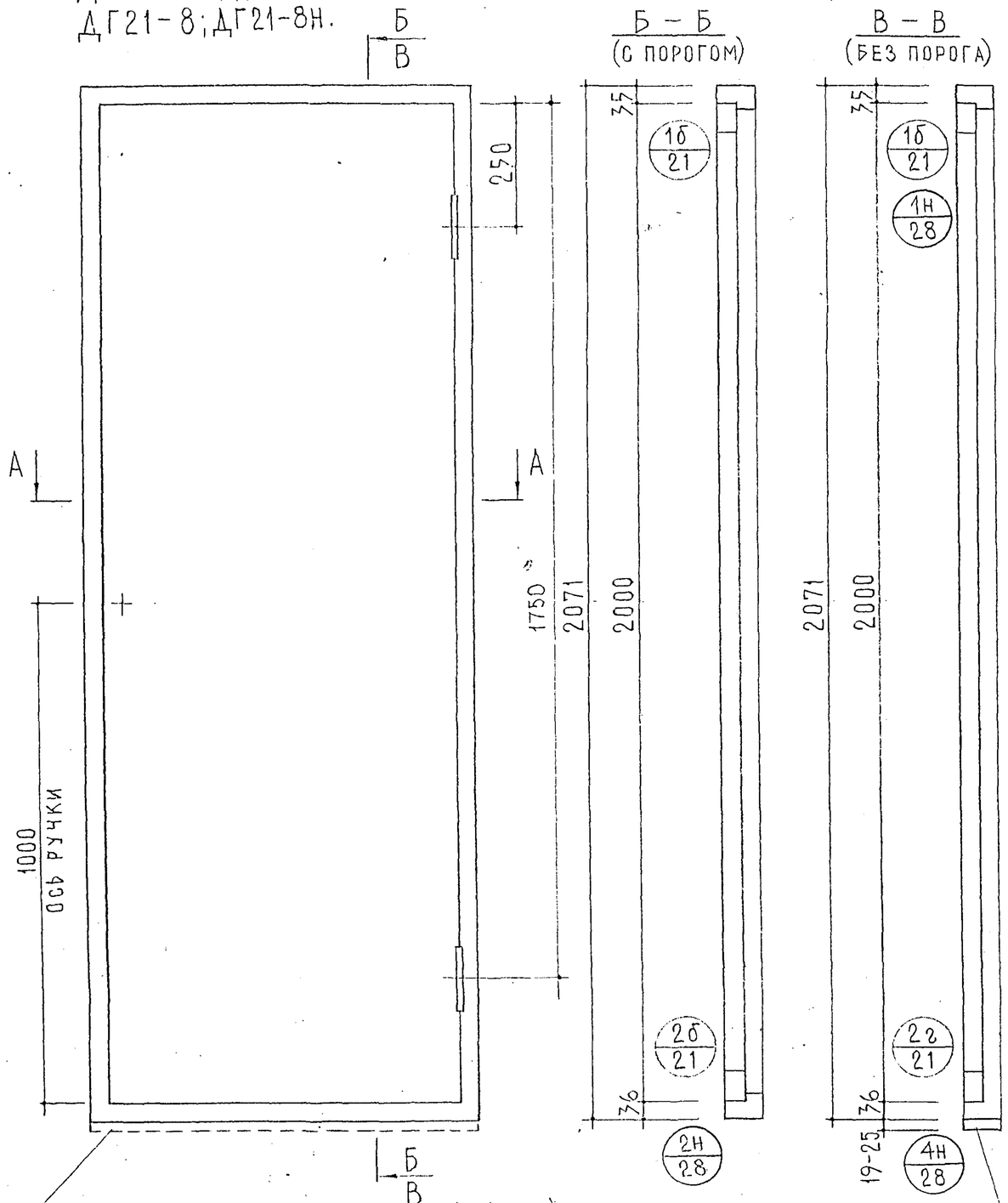

А – А

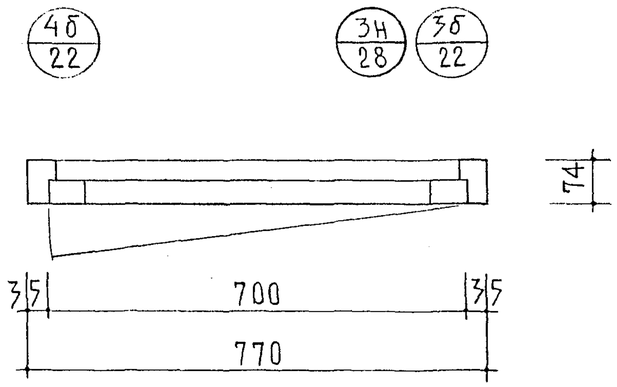

СОГЛАСОВАНО

Инв. № подл. | Подпись и дата | Взам. инв. №
607194

Нач.отд.	Горчаков		
Гл.спец.	Симанович		
Гл.арх.пр.	Быковский		
Разработ.	Филин		
Проверил	Быковский		

РС 8212

ДГ21-8П, ДГ21-8; ДГ21-8НП; ДГ21-8Н.
Общий вид, разрезы А-А, Б-Б, В-В.

Стадия	Масса	Масштаб
Р.	44,6 кг	1:10
Лист 4	Листов 27	

—

МНИИТЭП
ОАСИ

Ф12н
Карт 4416/8212

ДГ21-9П; ДГ21-9НП;
ДГ21-9; ДГ21-9Н.

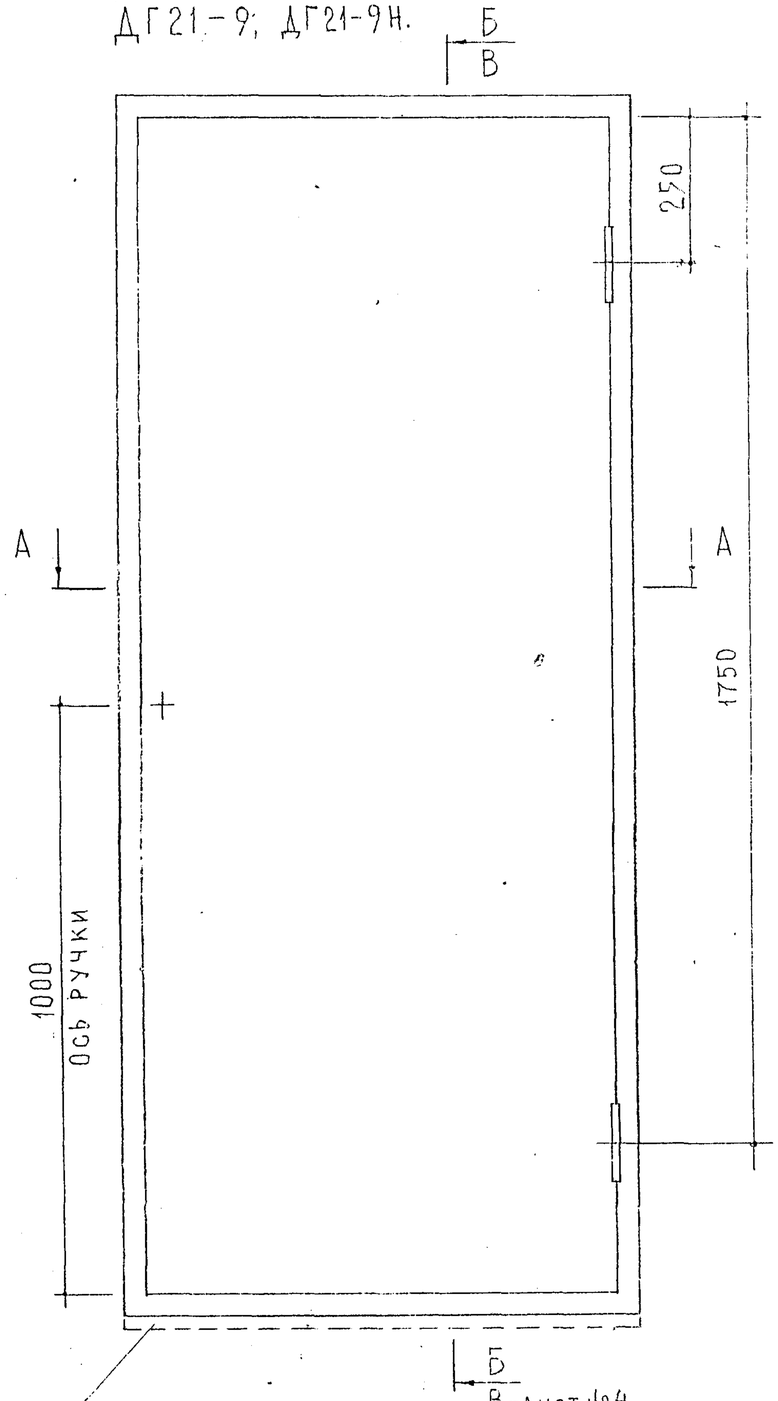

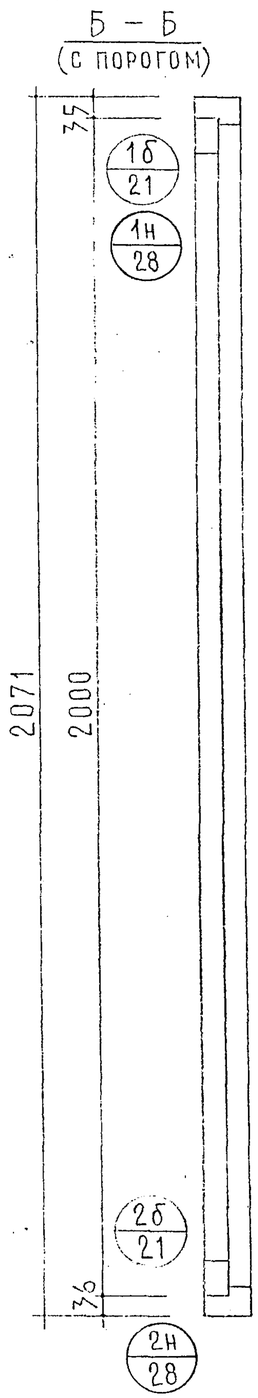

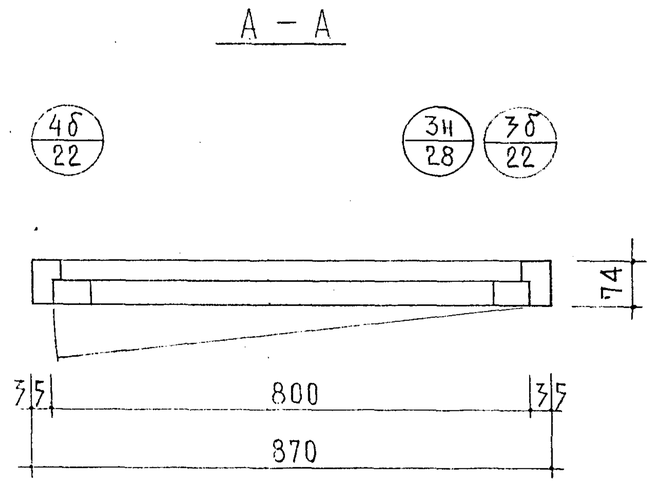

Монтажная доска сеч. (19-25)×(60-74) мм нестроганая для дверей ДГ21-9 без порога.

Нач. отд.	Горчаков		
Гл. спец.	Симанович		
Гл. арх. пр.	Быковский		
Разработ.	Филин		
Проверил	Быковский		

РС 8212

ДГ21-9П, ДГ21-9, ДГ21-9НП; ДГ21-9Н.
Общий вид, разрезы А-А, Б-Б.

Стадия	Масса	Масштаб
Р.	49,7 кг	1:10
Лист 5	Листов 27	

МНИИТЭП
ОАСИ

Согласовано

Инв. № подл. | Подпись и дата | Взам. инв. №
607/95

Ф12н
Разр. 44/6/8212

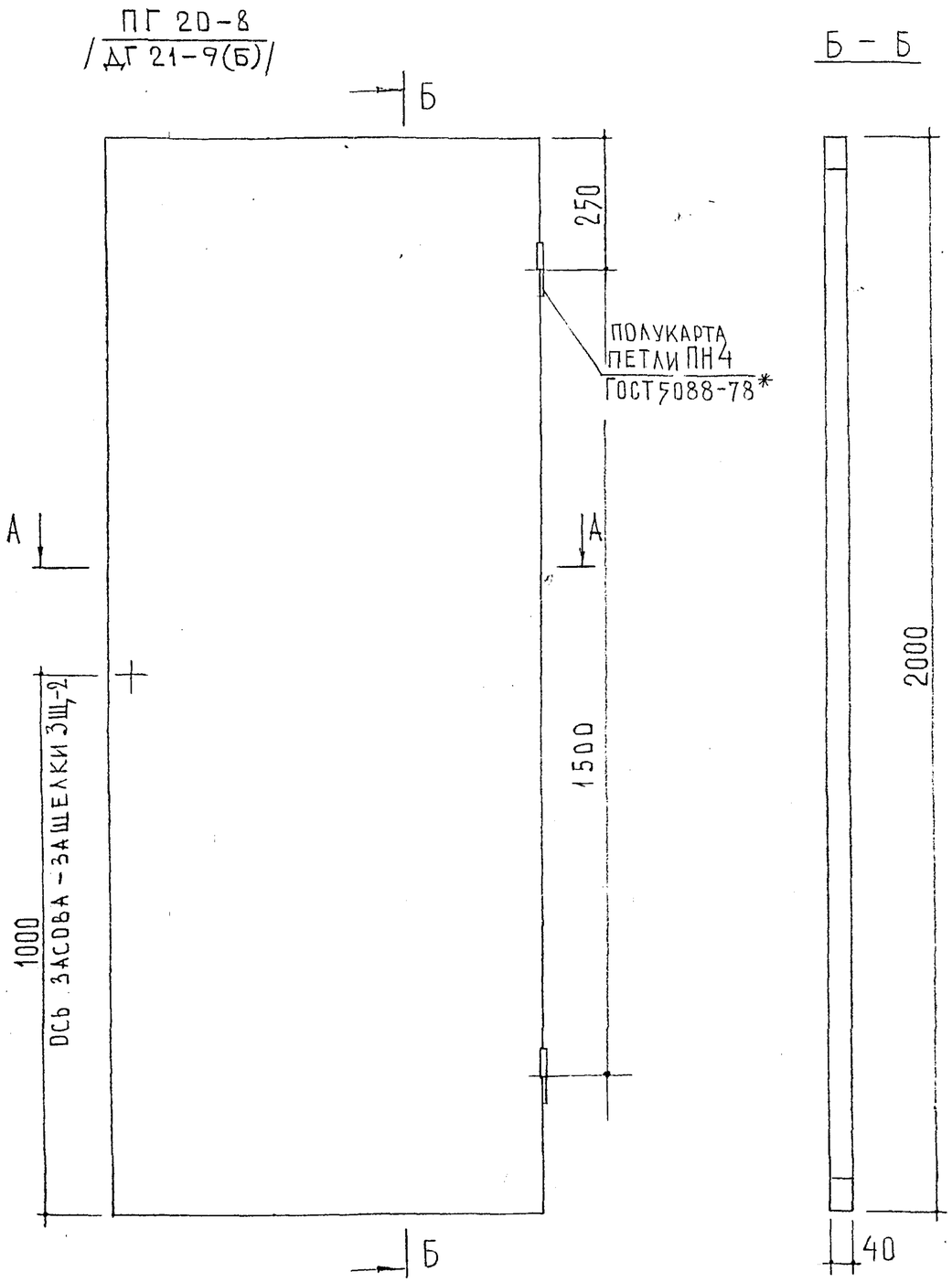

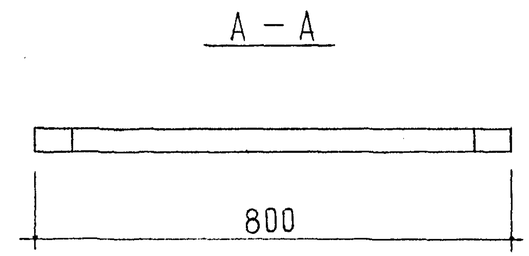

1. Конструкция дверного полотна должна соответствовать ГОСТ 6629-88
2. Дверное полотно комплектуется вкладышем В-2 для установки запорной планки замка и доборными элементами Д-1 или Д-2 в зависимости от толщины полов. Комплектность определяется заказной спецификацией к проекту.
3. Дверное полотно поставляется заказчику с врезанной защелкой ЗЩ-2 и прикрепленными полукартами петель ПН-4, вторые полукарты петель и запорная планка поставляются в комплекте с дверным полотном.

СОГЛАСОВАНО

ОТКОРРЕКТИРОВАНО: 16.07.90г. ПЯТНИЦКИЙ

Инв. № подл.	Подпись и дата	Взаим. инв. №
6528/2		

НАЧ.ОТД.	ГОРЧАКОВ		
ГЛ.СПЕЦ.	СИМАНОВИЧ		
ГЛ.АРХ.ПР.	БЫКОВСКИЙ		
РУК.ГРУПП.	ФИЛИН		
ПРОВЕРИЛ	БЫКОВСКИЙ		

РС 8212

ПГ 20-8 /ДГ 21-9(Б)/.
Полотно дверное.
Общий вид, разрезы А-А, Б-Б.

Стадия	Масса	Масштаб
Р.	38,4 кг	1:10
Лист 5А	Листов 27	

МНИИТЭП
ОАСИ

Карт 4 416/82/2 Ф12и

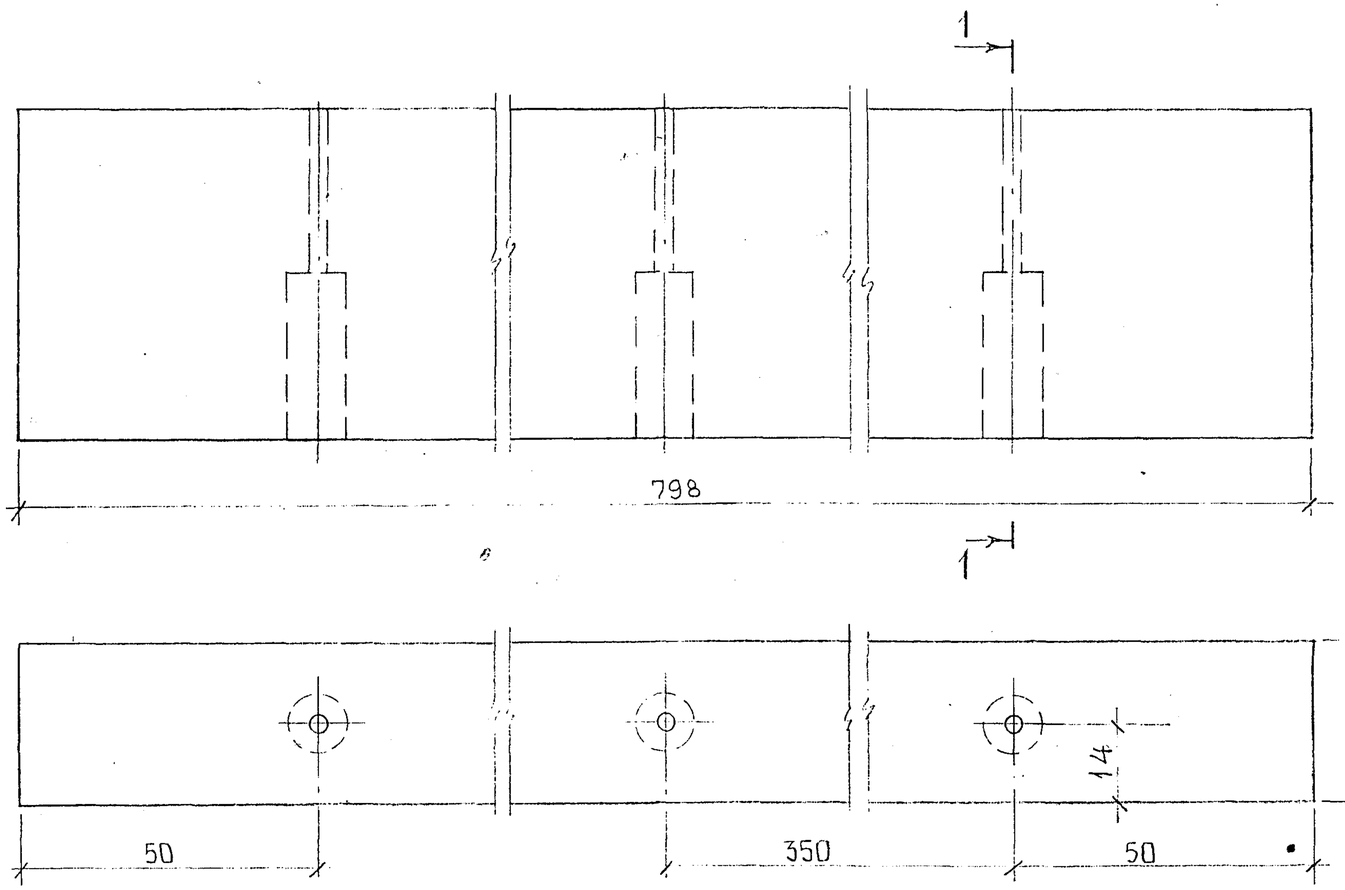

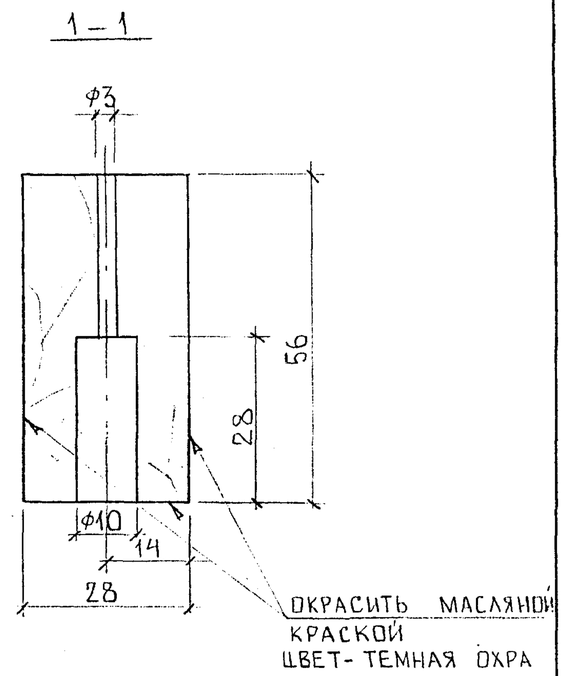

1. Влажность не более 12÷15%
2. Трещины, сучки не допускаются.
3. Элемент доборный Д-1 предназначен для применения с бесскоробочной дверью ПГ 20-8. Комплектность элемента доборного определяется заказной спецификацией к проекту.

СОГЛАСОВАНО

ОТКОРРЕКТИРОВАНО 16.07.90г ПЯТНИЦКИЙ

Взаим. инв. №

Подпись и дата

Инв. № подл. 6522313

НАЧ.ПТД.	ГОРЧАКОВ		
ГЛ.СПЕЦ.	СИМАНОВИЧ		
ГЛ.АРХ.ПР	ПАВЛУШИН		
ГЛ.ИН.ПР.	ПЯТНИЦКИЙ		
РУК.ГР.ИН.	ВЕЛИЧКО		
СТ.ИНЖ.	ГРИШИНА		
ПРОВЕР.	ВЕЛИЧКО		

РС 8212

Д-1. ЭЛЕМЕНТ ДОБОРНЫЙ.

Стадия	Масса	Масштаб
Р	0.66 кг	1:1
Лист 5Б	Листов 27	

ХВОЙНЫЕ ПОРОДЫ ГОСТ 8486-86Е

МНИИТЭП ОАСК

Код 4416/8212

Ф12и

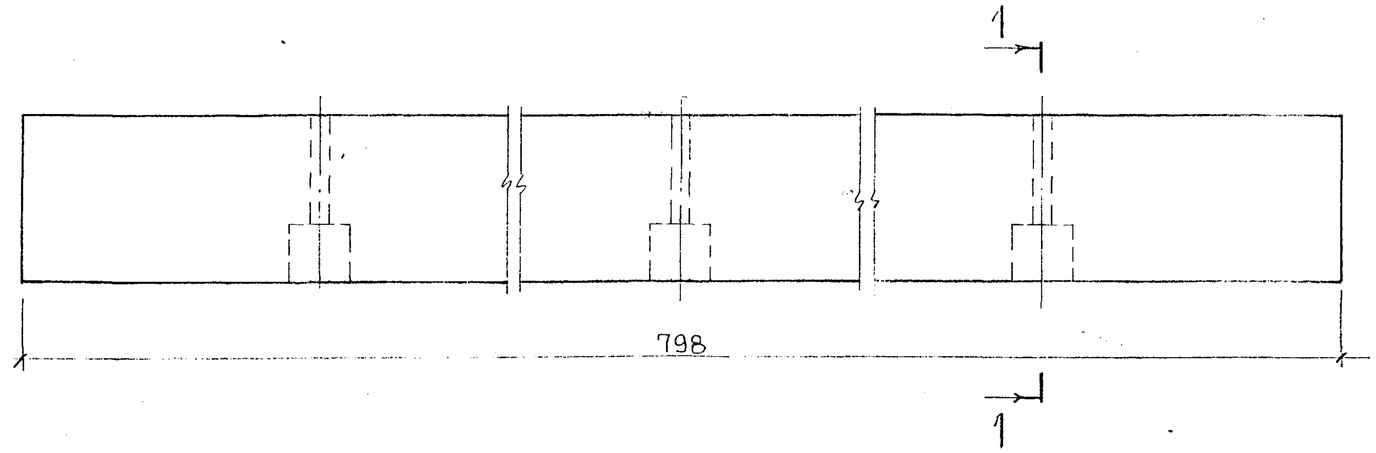

1 - 1

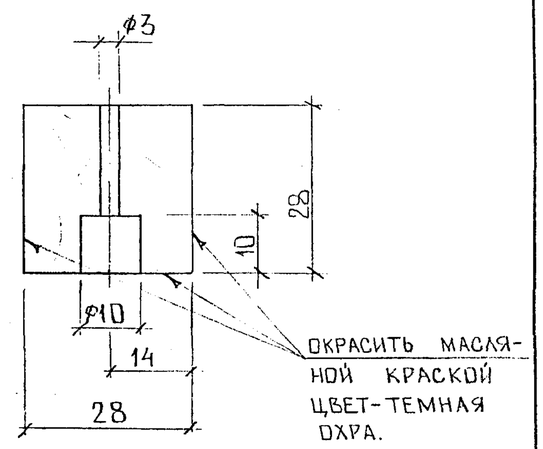

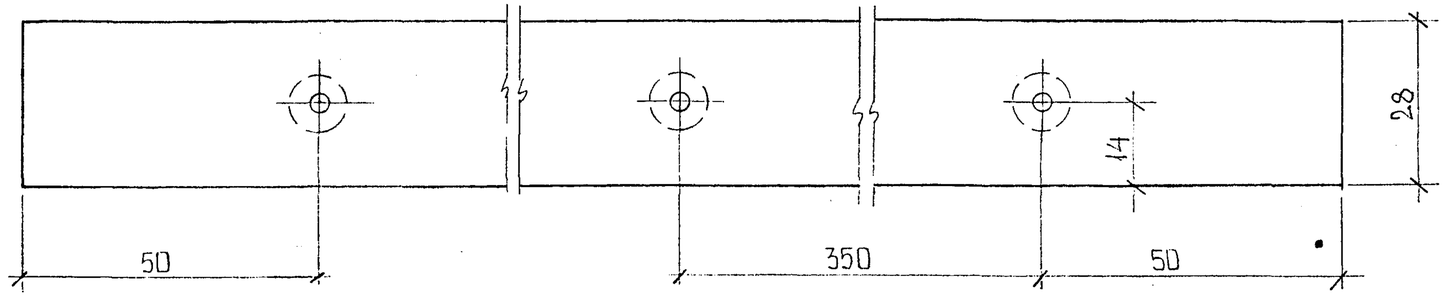

1. Влажность не более 12 ÷ 15%
2. Трещины, сучки не допускаются.
3. Элемент доборный Д-2 предназначен для применения с бескоробочной дверью ПГ 20-9. Комплектность элемента доборного определяется заказной спецификацией к проекту.

НАЧ.ОТД.	ГОРЧАКОВ		
ГЛ.СПЕЦ.	СИМАНОВИЧ		
ГЛ.АРХ.ПР.	ПАВЛУШИН		
ГЛ.ИН.ПР.	ПЯТНИЦКИЙ		
РУК.ГР.ИН.	ВЕЛИЧКО		
СТ.ИНЖ.	ГРИШИНА		
ПРОВЕР.	ВЕЛИЧКО		

РС 8212

Д-2. ЭЛЕМЕНТ ДОБОРНЫЙ

Стадия	Масса	Масштаб
Р.	0.33 кг	1:1.
Лист 58	Листов 27	

ХВОЙНЫЕ ПОРОДЫ ГОСТ 8486-86Е

МНИИТЭП ОАСИ

Согласовано

Откорректировано: 16.07.90 г. ПЯТНИЦКИЙ

Взаим. инв. №

Подпись и дата

Инв. № подл. 6528/4

Карт 4416/8212

Ф12и

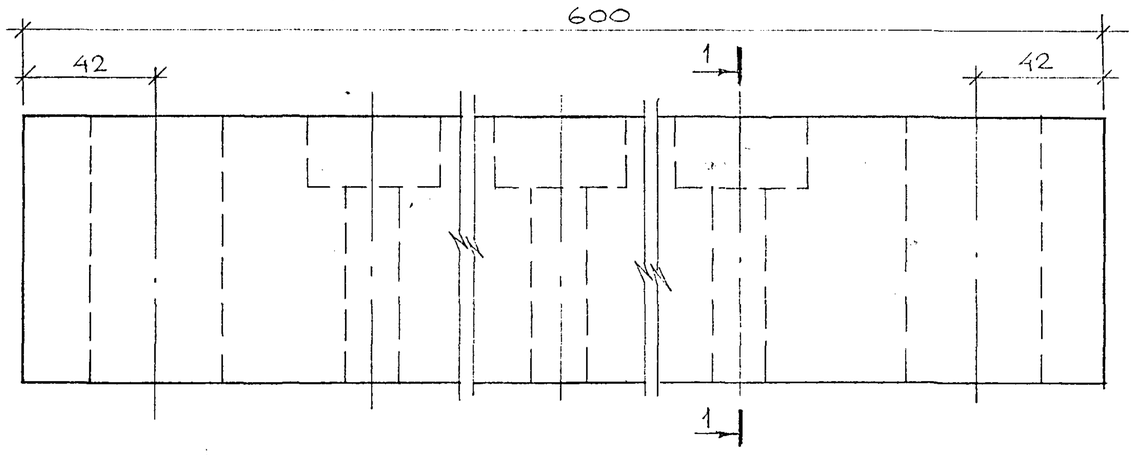

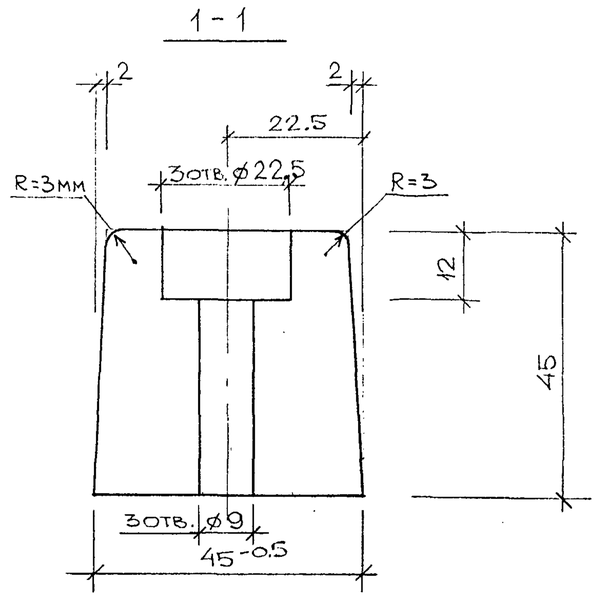

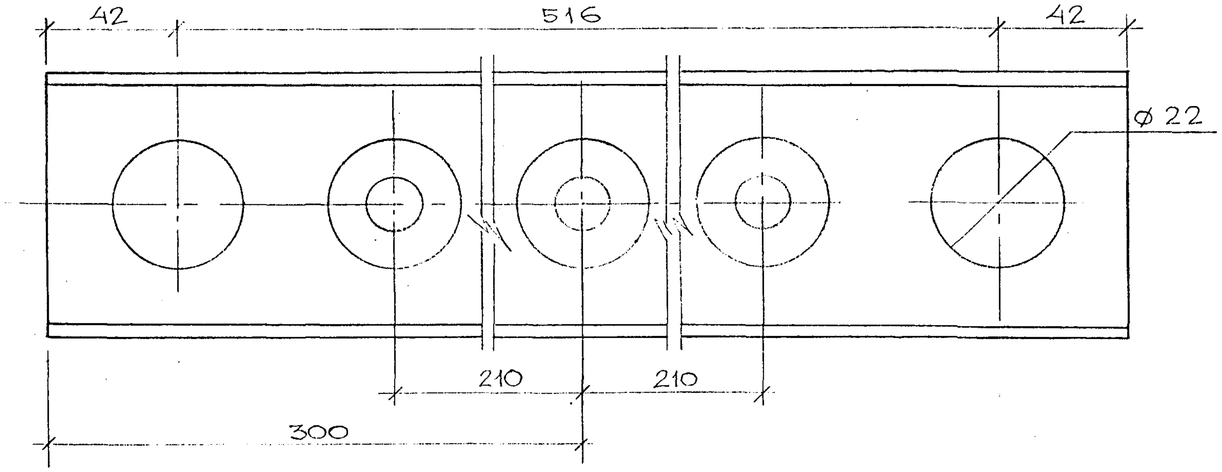

1. Влажность не более 12÷15%
2. Трещины, сучки – не допускаются
3. Покрытие – окраска в один слой
4. Вкладыш В-1 предназначен для применения с бескоробочной дверью ПУ 20-8. Комплектность вкладыша определяется заказной спецификацией к проекту.

Нач. отд.	Горчаков		
Гл. спец.	Силиванов		
ГАП	Павлушин		
ГИП	Пятницкий		
РГИ	Величко		
Архит.	Архипова		
Провер.	Величко		

РС 8212

Вкладыш В-1

Стадия	Масса	Масштаб
Р	0.64 кг	1:1

Лист 5г | Листов 27

Хвойные породы ГОСТ 8486-86Е

МНИИТЭП ОАСИ

Согласовано

Откорректировано: 16.07.90г. Пятницкий

Инв. № подл. 6З066 | Подпись и дата | Взаим. инв. №

Карт. НН16/8212

Ф12и

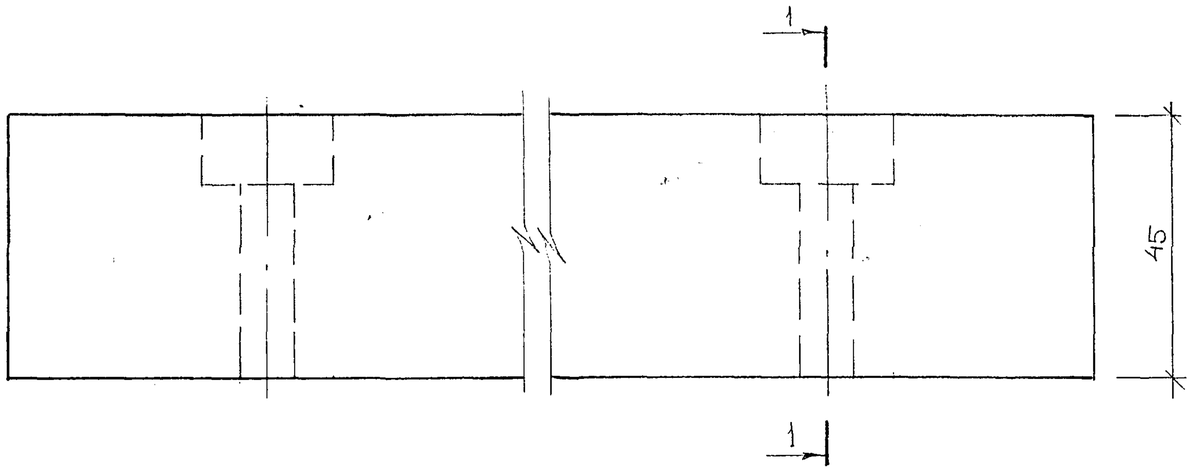

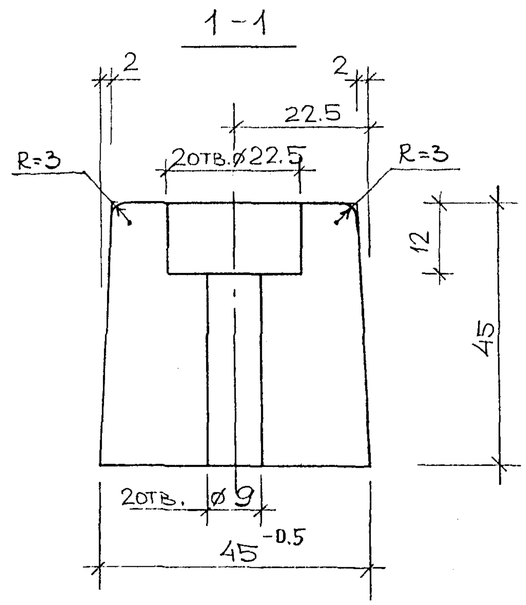

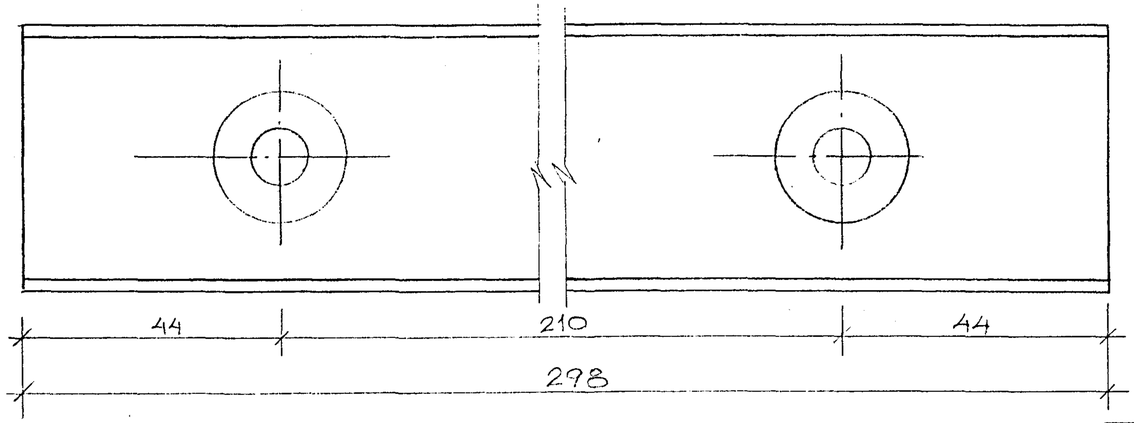

1. Влажность – не более 12-15%.
2. Трещины, сучки не допускаются.
3. Покрытие – окраска в один слой.
4. Вкладыш В-2 предназначен для применения с бескоробочной дверью ПГ20-8. Комплектность вкладыша определяется заказной спецификацией к проекту.

НАЧ. ОТД.	ГОРЧАКОВ		
ГЛ.СПЕЦ.	СИМАНОВИЧ		
ГАП	ПАВЛУШИН		02.89г.
ГИП	ПЯТНИЦКИЙ		
РГИ	ВЕЛИЧКО		
АРХИТ.	АРХИПОВА		
ПРОВЕР.	ВЕЛИЧКО		

РС 8212

Вкладыш В-2

Стадия	Масса	Масштаб
Р	0.32 кг	1:1

Лист 54 | Листов 27

ХВОЙНЫЕ ПОРОДЫ
ГОСТ 8486-86Е

МНИИТЭП ОАСИ

Согласовано

Откорректировано: 16.07.90 г. Пятницкий

Инв. № подл. 6Р3066 | Подпись и дата | Взаим. инв. №

Карт. 4416/8212

ДГ21-10П; ДГ21-10НП;
ДГ21-10; ДГ21-10Н.

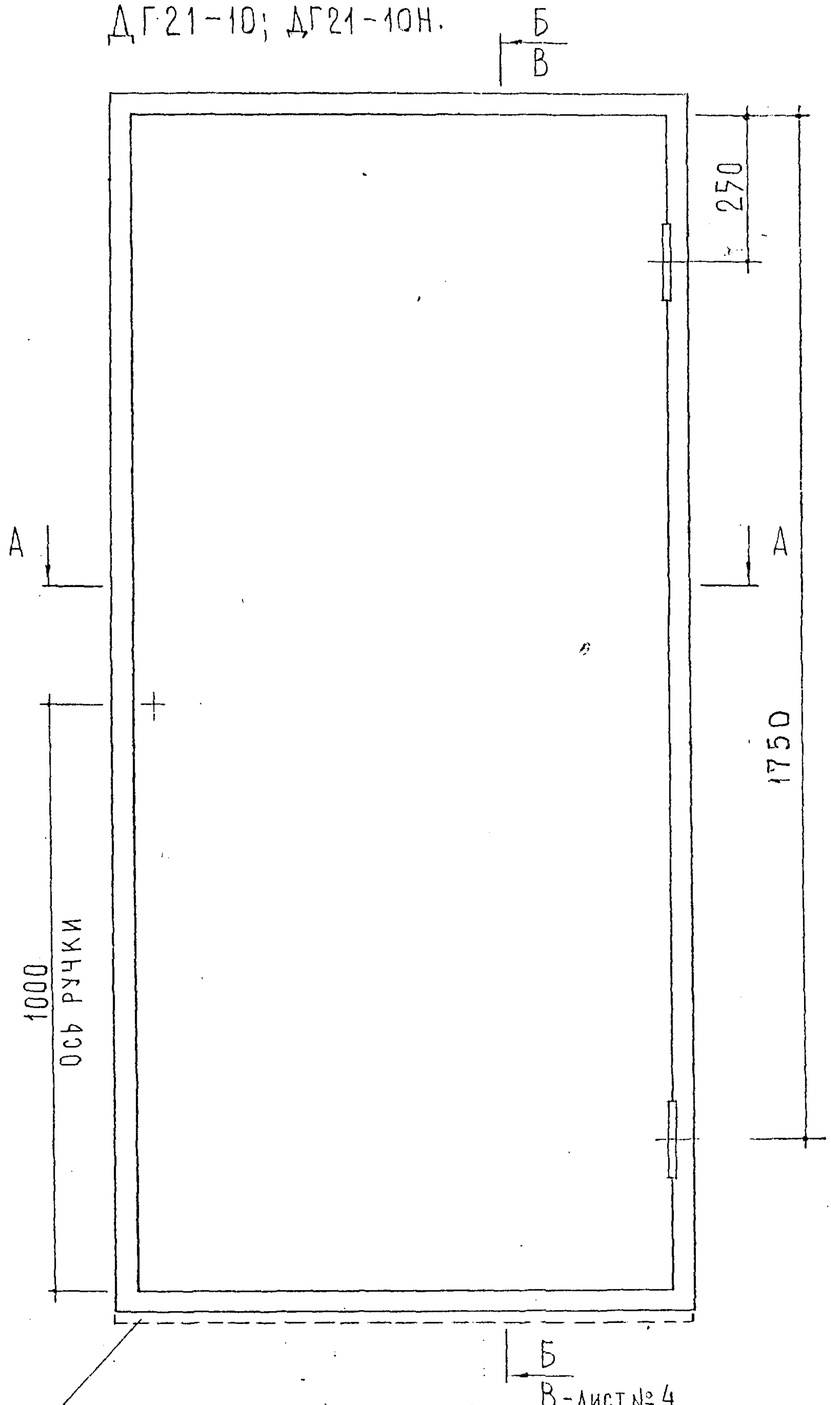

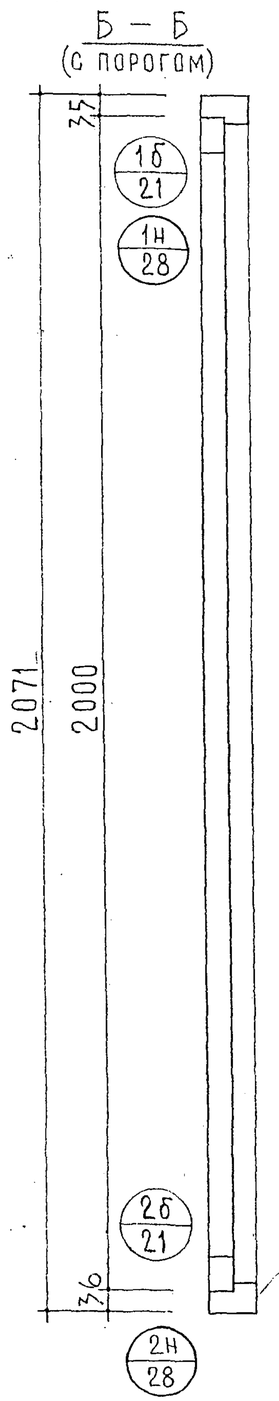

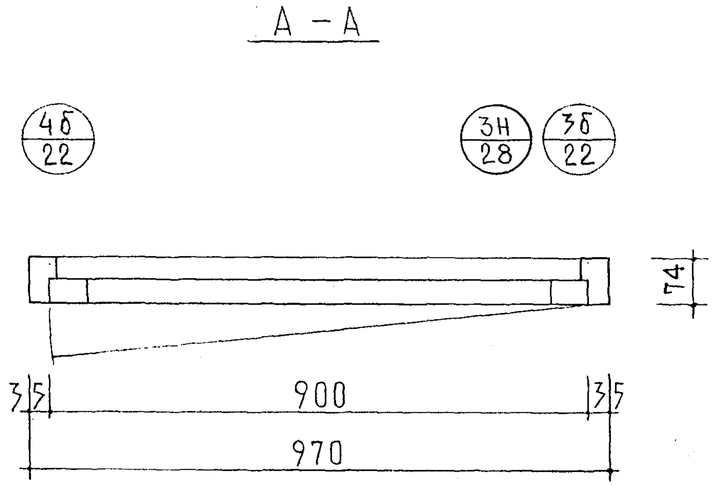

Монтажная доска сечением (19-25) × (60-74) мм не-строганая для дверей ДГ 21-10 без порога

Нач.отд.	Горчаков		
Гл.спец.	Симанович		
Гл.арх.пр.	Быковский		
Разработ.	Филин		
Проверил	Быковский		

РС 8212

ДГ21-10п, ДГ21-10, ДГ21-10НП, ДГ21-10Н.
Общий вид, разрезы А-А, Б-Б.

Стадия	Масса	Масштаб
Р.Ч.	54,8 кг	1:10
Лист 6	Листов 27	

МНИИТЭП
ОАСИ

Согласовано

Инв. № подл. | Подпись и дата | Взам. инв. №
601196

Ф12н
Гар. 1446/8212

ДГ21-12П; ДГ21-12НП;
ДГ21-12; ДГ21-12Н.

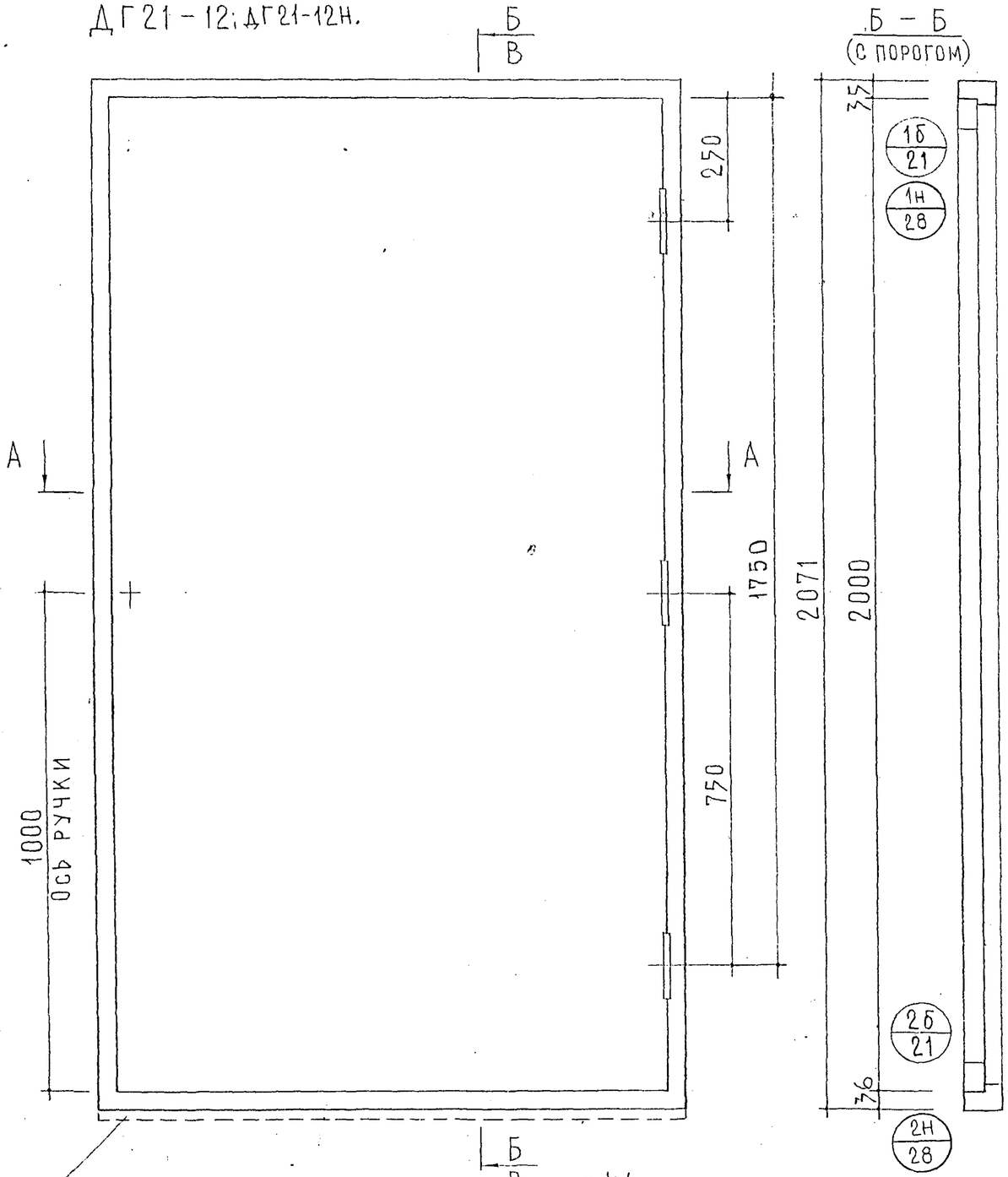

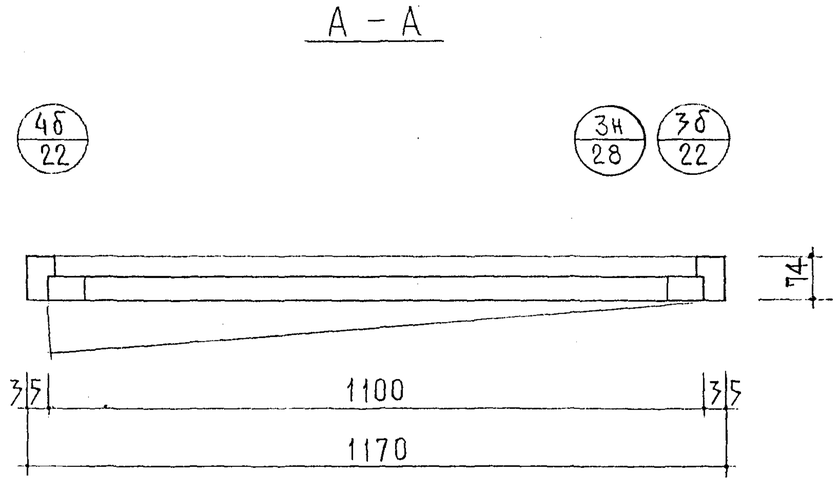

МОНТАЖНАЯ ДОСКА СЕЧЕНИЕМ (19-25)×(60-74)мм НЕСТРОГАНАЯ ДЛЯ ДВЕРЕЙ ДГ21-12 БЕЗ ПОРОГА

СОГЛАСОВАНО

Инв. № подл. | Подпись и дата | Взам. инв. №
601197

НАЧ.ОТД.	ГОРЧАКОВ		
ГЛ.СПЕЦ.	СИМАНОВИЧ		
ГЛ.АРХ.ПР.	БЫКОВСКИЙ		
РАЗРАБОТ.	ФИЛИН		
ПРОВЕРИЛ	БЫКОВСКИЙ		

РС8212

ДГ21-12П; ДГ21-12; ДГ21-12НП; ДГ21-12Н.
Общий вид, разрезы А-А, Б-Б.

Стадия	Масса	Масштаб
Р.Ч.	64,5 кг	1:10
Лист 7	Листов 27	

—

МНИИТЭП
ОАСИ

Ф12н

Карт 4416/8212

ДГ24-10П; ДГ24-10НП;
ДГ24-10; ДГ24-10Н.

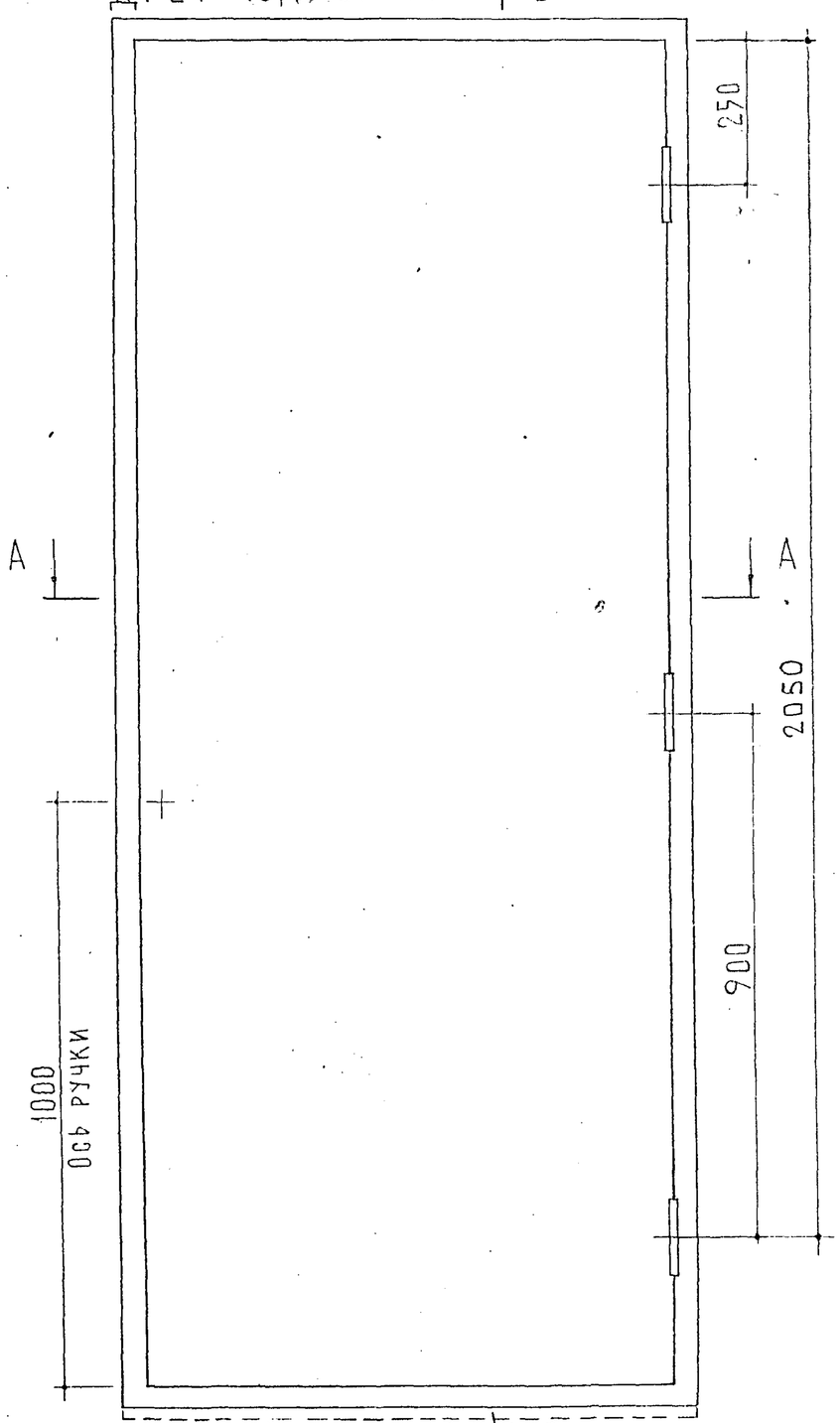

Б – Б
(С ПОРОГОМ)

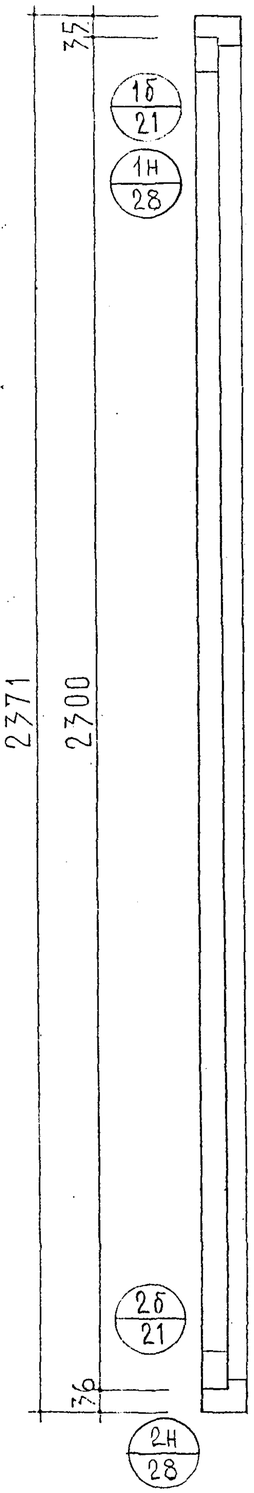

А – А

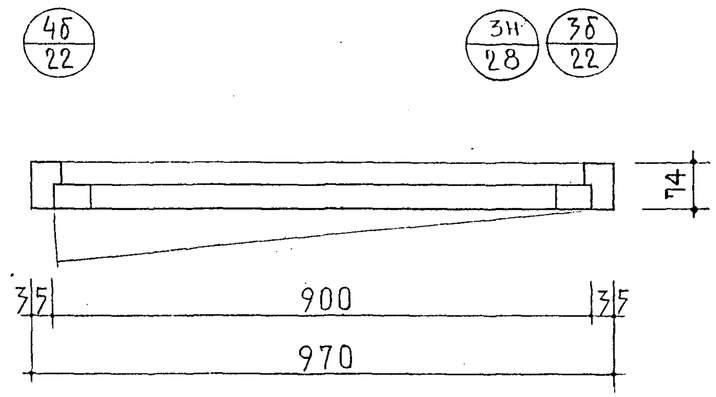

Монтажн. доска сеч. (19-25)×(60×74) мм нестроганная для дверей без порога. Б В-лист№9

Нач.отд.	Горчаков		
Гл.спец.	Симанович		
Гл.арх.пр.	Быковский		
Разработ.	Филин		
Проверил	Быковский		

РС8212

ДГ24-10П, ДГ24-10; ДГ24-10НП; ДГ24-10Н.
Общий вид, разрезы А-А, Б-Б.

Стадия	Масса	Масштаб
Р.	62,8 кг	1:10

Лист 8 Листов 27

МНИИТЭП
ОАСИ

Согласовано

Инв.№ подл. | Подпись и дата | Взам. инв.№ 601198

Ф12н
Гарт 4416/82/2530

ДГ24-12П; ДГ24-12НП;
ДГ24-12; ДГ24-12Н.

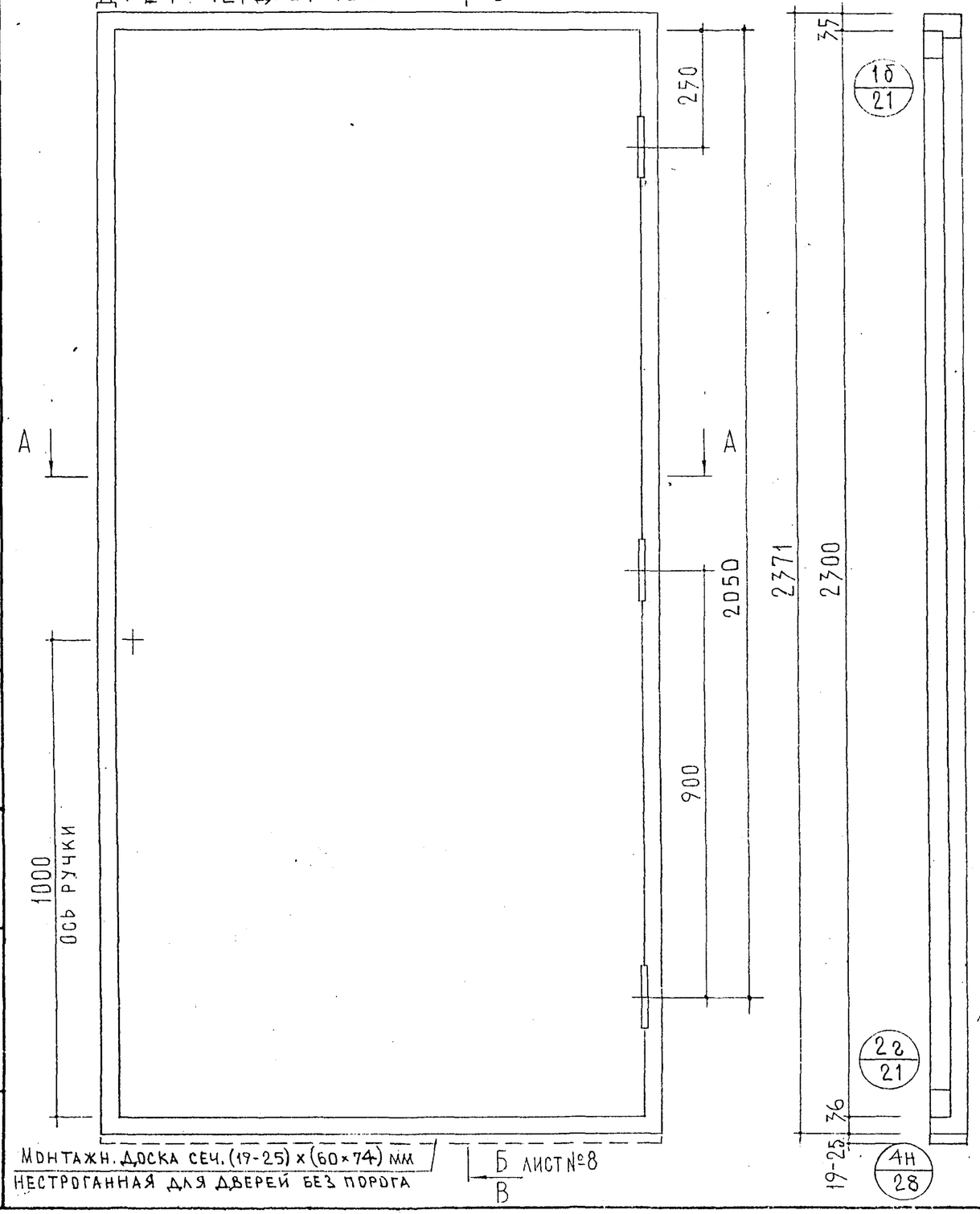

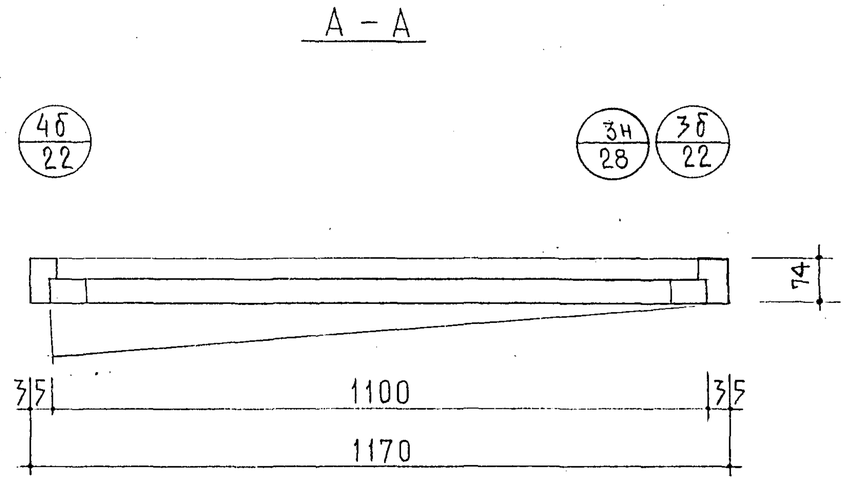

Нач.отд.	Горчаков		
Гл.спец.	Симанович		
Гл.арх.пр.	Быковский		
Разработ.	Филин		
Проверил	Быковский		

РС 8212

ДГ24-12П, ДГ24-12; ДГ24-12ПН; ДГ24-12Н.
Общий вид, разрезы А-А, В-В.

Стадия	Масса	Масштаб
Р.Ч.	74,5 кг	1:10
Лист 9	Листов 27	

МНИИТЭП
ОАСИ

Согласовано

Инв. № подл. | Подпись и дата | Взам. инв. №
60199

Ф12н
Разр. 441б/8212

ДГ24-15П; ДГ24-15НП;
ДГ24-15; ДГ24-15Н.

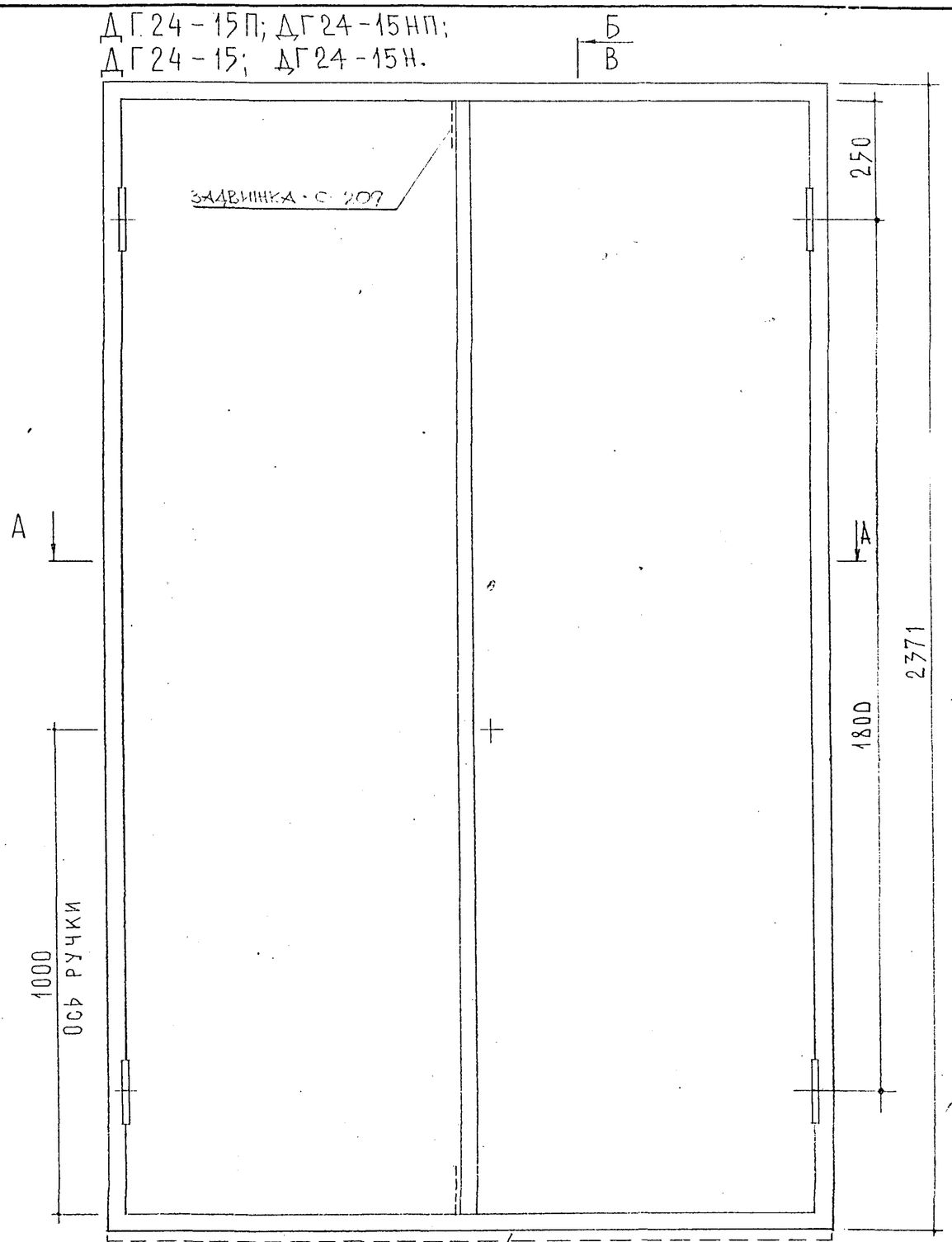

МОНТАЖН. ДОСКА СЕЧ. (19-25) × (60-74) мм
НЕСТРОГАНАЯ ДЛЯ ДВЕРЕЙ БЕЗ ПОРОГА

Б - ЛИСТ №8
В - ЛИСТ №9

А – А

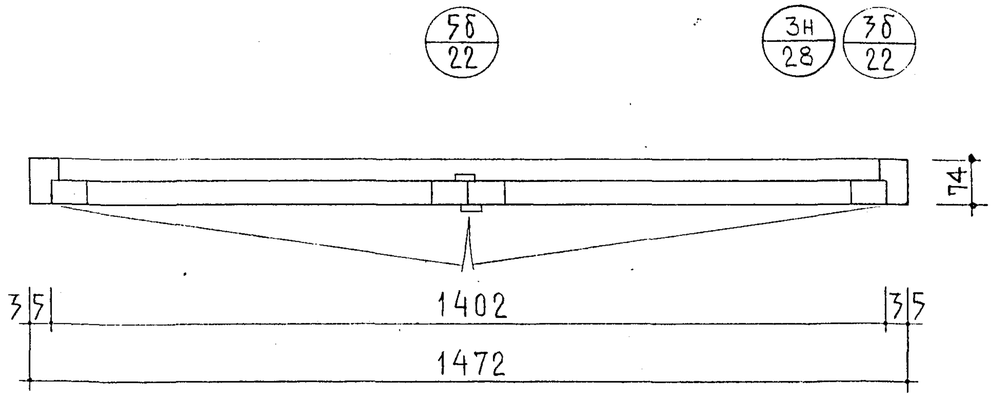

СОГЛАСОВАНО

Инв. № подл. | Подпись и дата | Взам. инв. №
601200

НАЧ. ОТД.	ГОРЧАКОВ		
ГЛ. СПЕЦ.	СИМАНОВИЧ		
ГЛ. АРХ. ПР.	БЫКОВСКИЙ		
РАЗРАБОТ.	ФИЛИН		
ПРОВЕРИЛ	БЫКОВСКИЙ		

РС 8212

ДГ24-15П; ДГ24-15; ДГ24-15НП; ДГ24-15Н.
ОБЩИЙ ВИД, РАЗРЕЗ А-А.

Стадия	Масса	Масштаб
Р.Ч.	93,6 кг	1:10
Лист 10	Листов 27	

МНИИТЭП
ОАСИ

Ф12н
парт. 44(6)8212

ДГ24-19П; ДГ24-19НП;
ДГ24-19; ДГ24-19Н.

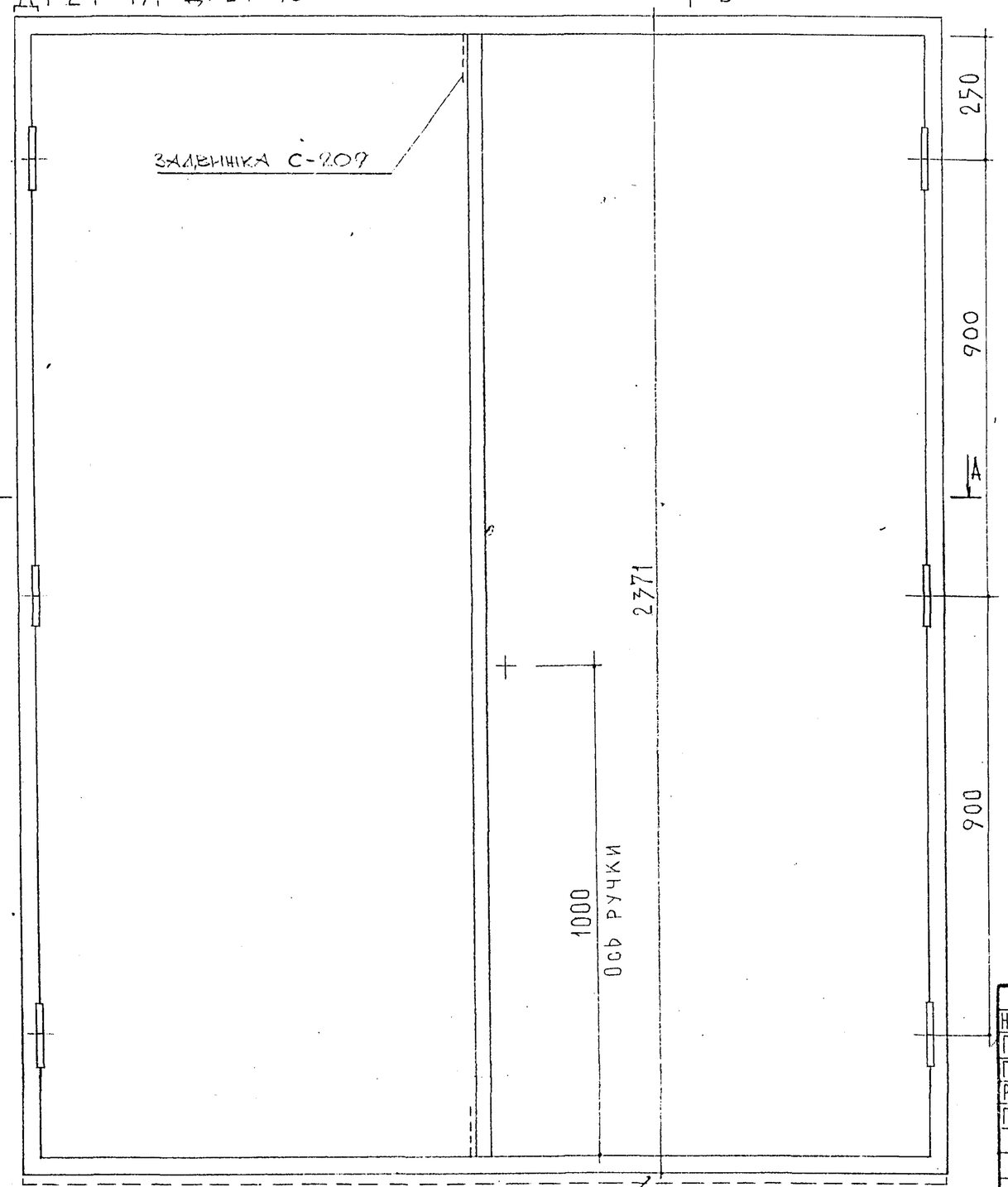

А – А

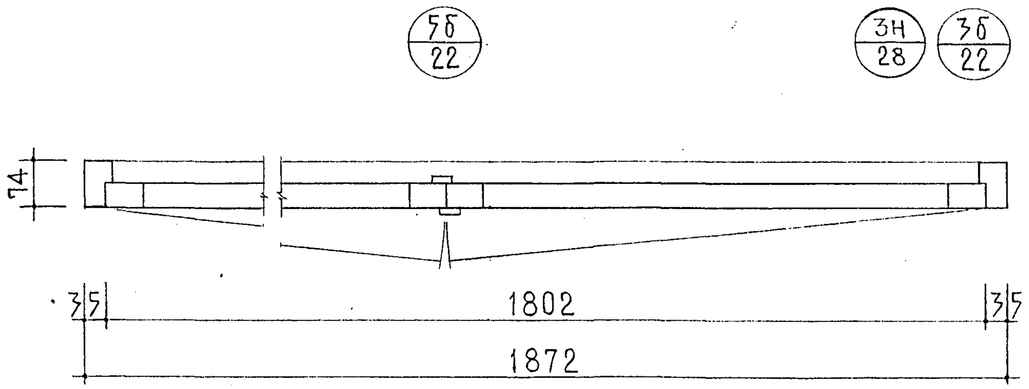

МОНТАЖНАЯ ДОСКА СЕЧЕНИЕМ (19-25)×(60-74)мм НЕСТРОГАНАЯ ДЛЯ ДВЕРЕЙ ДГ24-19 БЕЗ ПОРОГА

Б – ЛИСТ№8
В – ЛИСТ№9

СОГЛАСОВАНО

Инв.№ подл. | Подпись и дата | Взам. инв.№ 6012011

НАЧ.ОТД.	ГОРЧАКОВ		
ГЛ.СПЕЦ.	СИМАНОВИЧ		
ГЛ.АРХ.ПР.	БЫКОВСКИЙ		
РАЗРАБОТ.	ФИЛИН		
ПРОВЕРИЛ	БЫКОВСКИЙ		

РС8212

ДГ24-19П, ДГ24-19,
ДГ24-19НП; ДГ24-19Н.
ОБЩИЙ ВИД,
РАЗРЕЗ А – А.

СТАДИЯ	МАССА	МАСШТАБ
Р.	117,4 кг	1:10
ЛИСТ 11	ЛИСТОВ 27	

МНИИТЭП
ОАСИ

Ф12н
Сарп. 4446/8212

ДО21-8П; ДО21-8НП;
ДО21-8; ДО21-8Н.

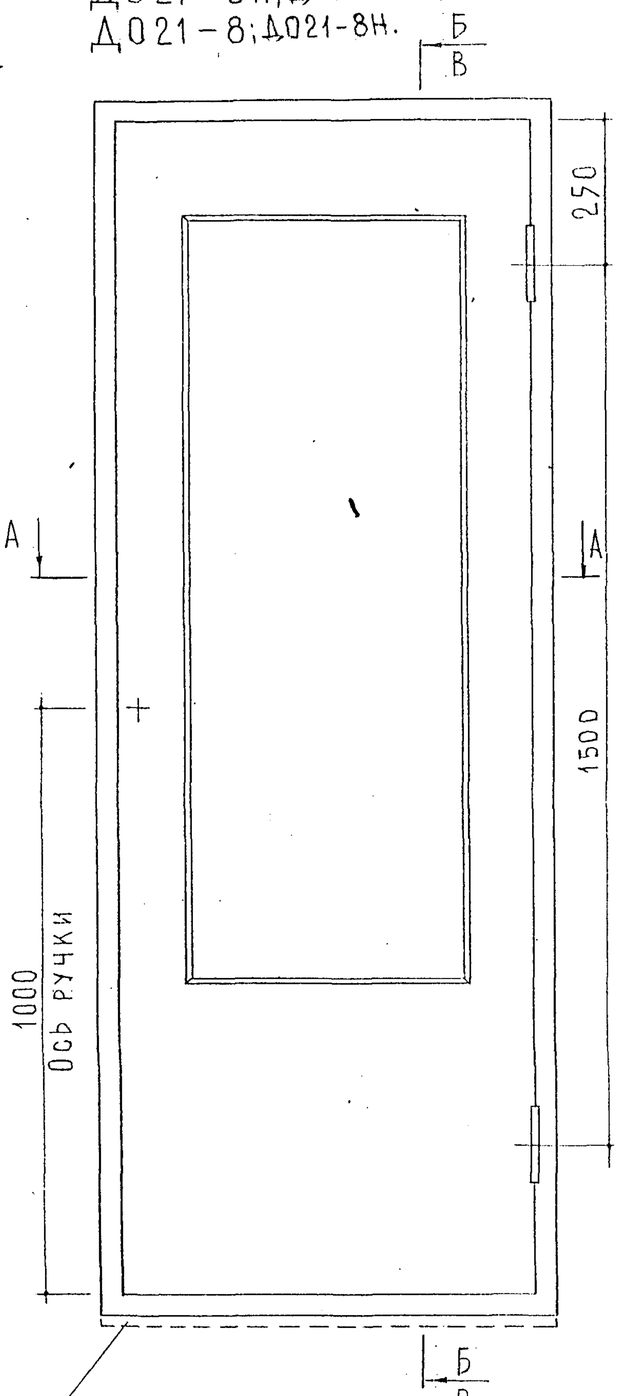

Б – Б
(С ПОРОГОМ)

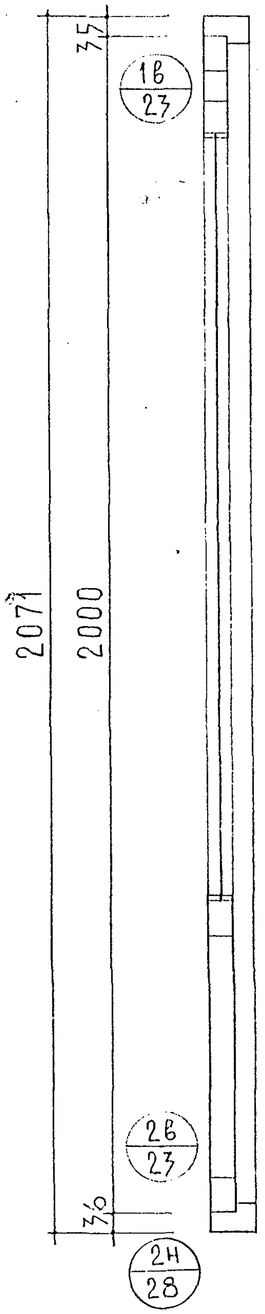

В – В
(БЕЗ ПОРОГА)

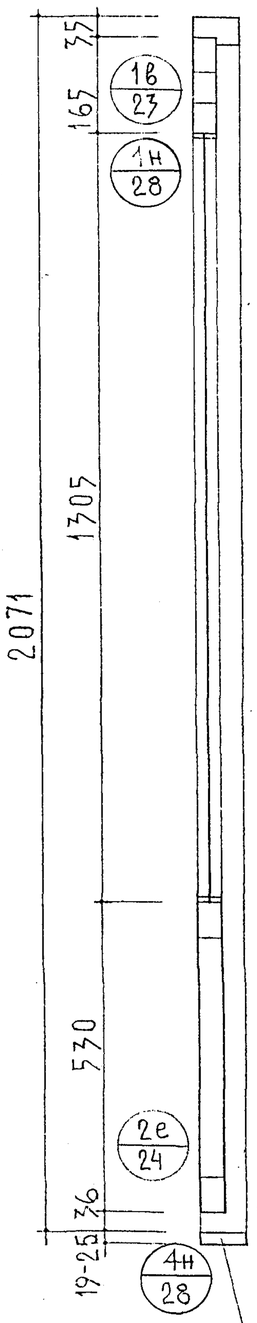

А – А

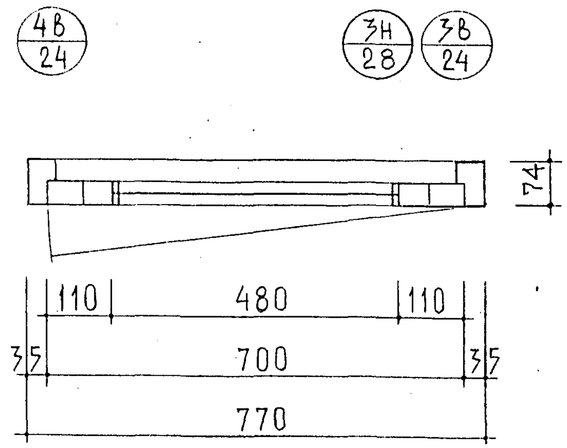

МОНТАЖНАЯ ДОСКА СЕЧЕНИЕМ (19-25)×(60-74) мм
НЕСТРОГАНАЯ ДЛЯ ДВЕРЕЙ, ДО21-8 БЕЗ ПОРОГА

МОНТАЖНАЯ ДОСКА
ШИРИНОЙ 60-74 мм
НЕСТРОГАНАЯ

СОГЛАСОВАНО

Инв. № подл. | Подпись и дата | Взам. инв. №
60120

НАЧ.ОТД.	ГОРЧАКОВ		
ГЛ.СПЕЦ.	СИМАНОВИЧ		
ГЛ.АРХ.ПР.	БЫКОВСКИЙ		
РАЗРАБОТ.	ФИЛИН		
ПРОВЕРИЛ	БЫКОВСКИЙ		

РС8212

ДО21-8П; ДО21-8;
ДО21-8НП; ДО21-8Н.
ОБЩИЙ ВИД, РАЗРЕЗЫ
А-А, Б-Б, В-В.

—

СТАДИЯ	МАССА	МАСШТАБ
Р	32.0 кг	1:10
ЛИСТ 12	ЛИСТОВ 27	

МНИИТЭП
ОАСИ

Ф12и
Карт. 44/8/8212

ДО21-9П;
ДО21-9;

ДО21-9НП;
ДО21-9Н.

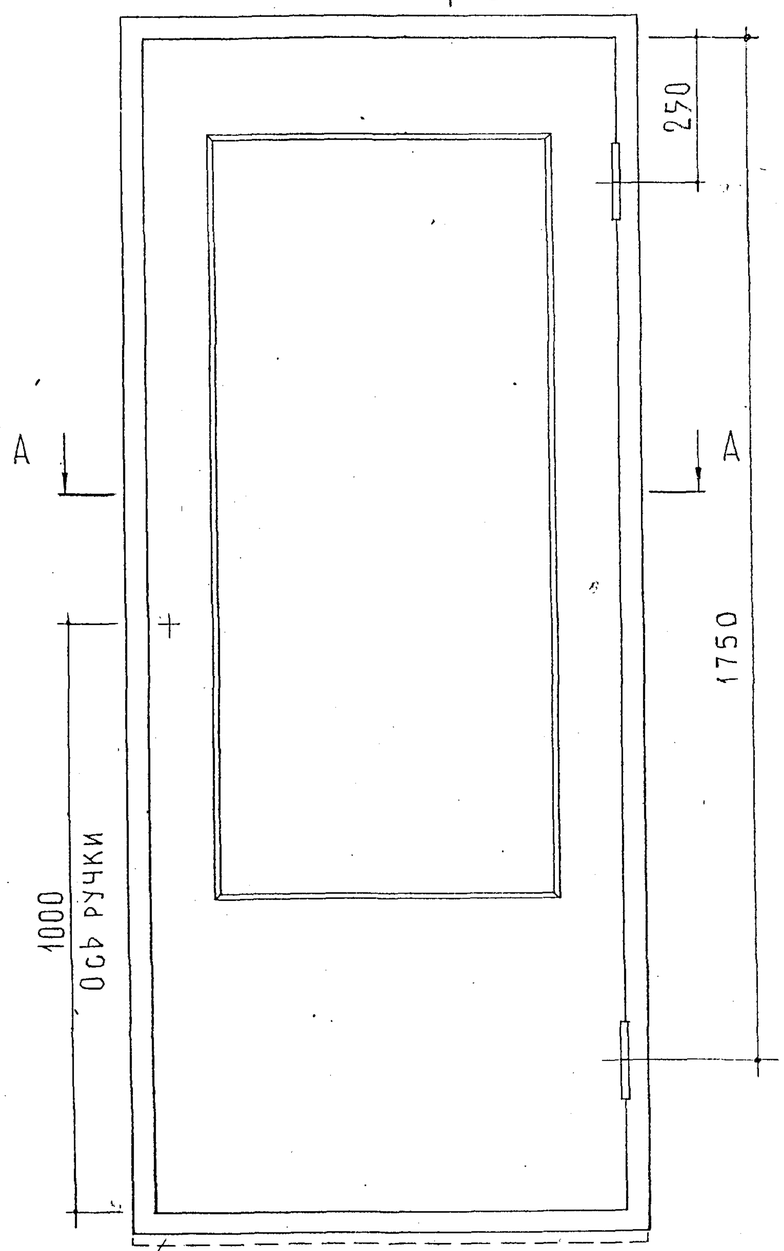

Б – Б
(С ПОРОГОМ)

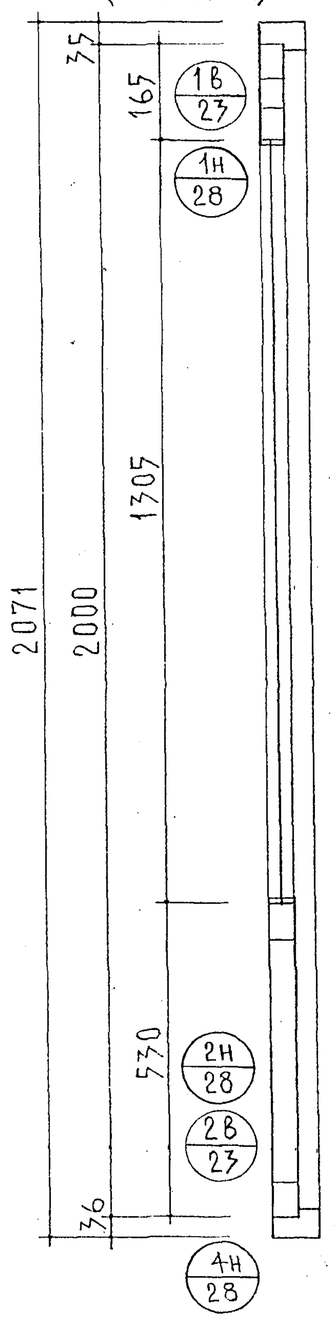

А – А

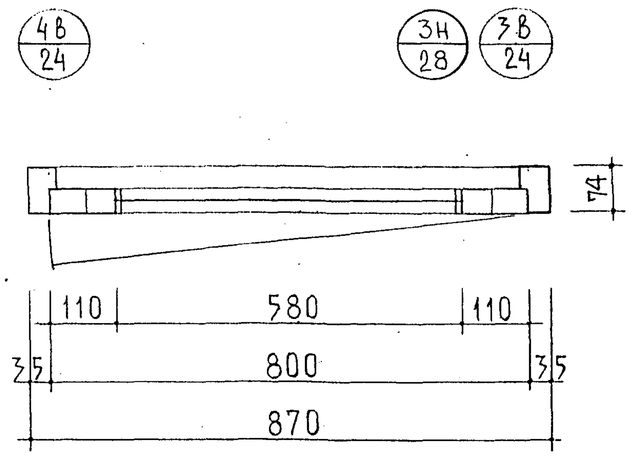

Монтажная доска сечением (19-25)×(60-74) мм
нестроганая для дверей ДО 21-9 без порога
В-лист №12

Нач.отд.	Горчаков		
Гл.спец.	Симанович		
Гл.арх.пр.	Быковский		
Разработ.	Филин		
Проверил	Быковский		

РС 8212

ДО21-9П, ДО21-9;
ДО21-9НП, ДО21-9Н.
Общий вид, разрезы
А-А, Б-Б.

Стадия	Масса	Масштаб
Р.	34,6 кг	1:10
Лист 13	Листов 27	

МНИИТЭП
ОАСИ

Согласовано

Инв.№ подл. | Подпись и дата | Взам. инв.№
601203

Ф12н
Карт.4416/82/22

ДО21-10П;
ДО21-10;

ДО21-10НП;
ДО21-10Н.

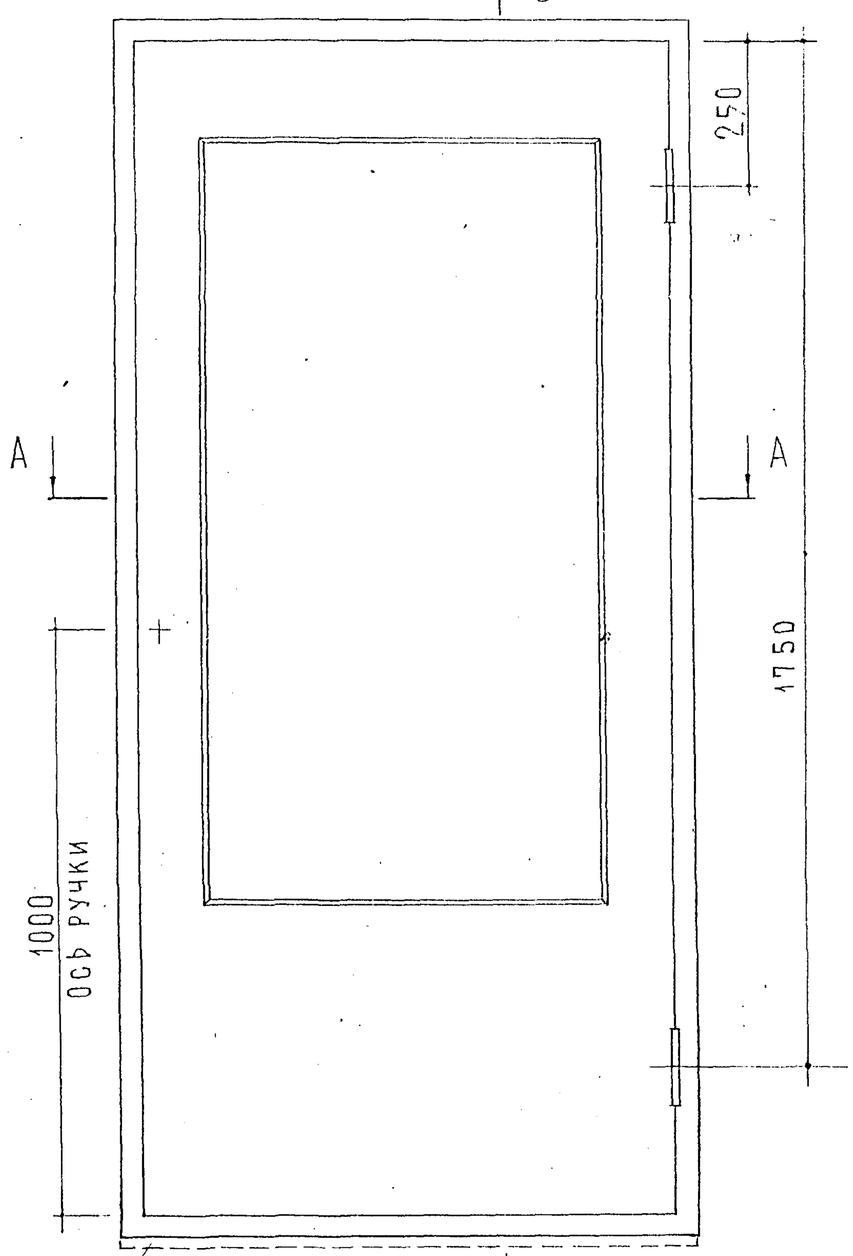

Монтажная доска сечением (19-25)×(60-74)мм
нестроганая для дверей ДО 21-10 без порога

Б – Б
(С ПОРОГОМ)

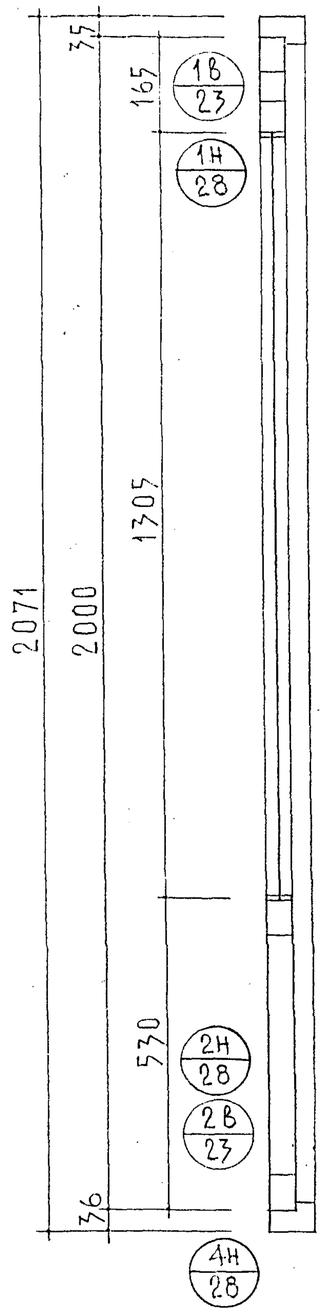

А – А

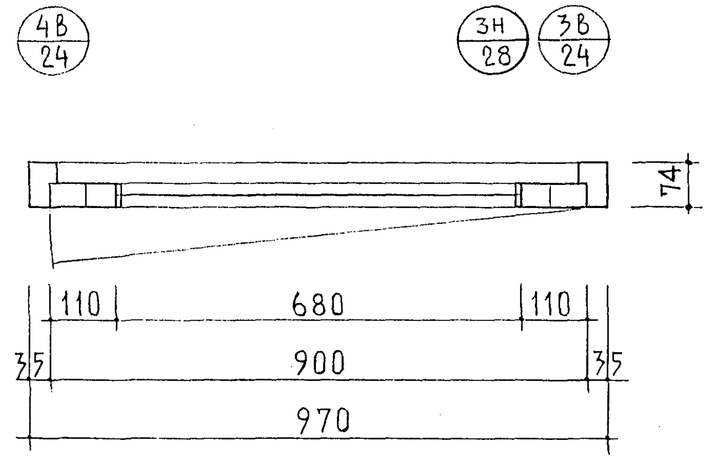

НАЧ.ОТД.	ГОРЧАКОВ		
ГЛ.СПЕЦ.	СИМАНОВИЧ		
ГЛ.АРХ.ПР.	БЫКОВСКИЙ		
РАЗРАБОТ.	ФИЛИН	Л.Филин	
ПРОВЕРИЛ	БЫКОВСКИЙ		

РС 8212

ДО21-10П, ДО21-10.
ДО21-10НП; ДО21-10Н.
Общий вид, разрезы
А-А; Б-Б.

Стадия	Масса	Масштаб
Р.	37,4 кг	1:10
Лист 14	Листов 27	

МНИИТЭП
ОАСИ

Согласовано

Инв.№ подл. | Подпись и дата | Взам. инв.№
601204

Ф12н
Варт. 4416/8212

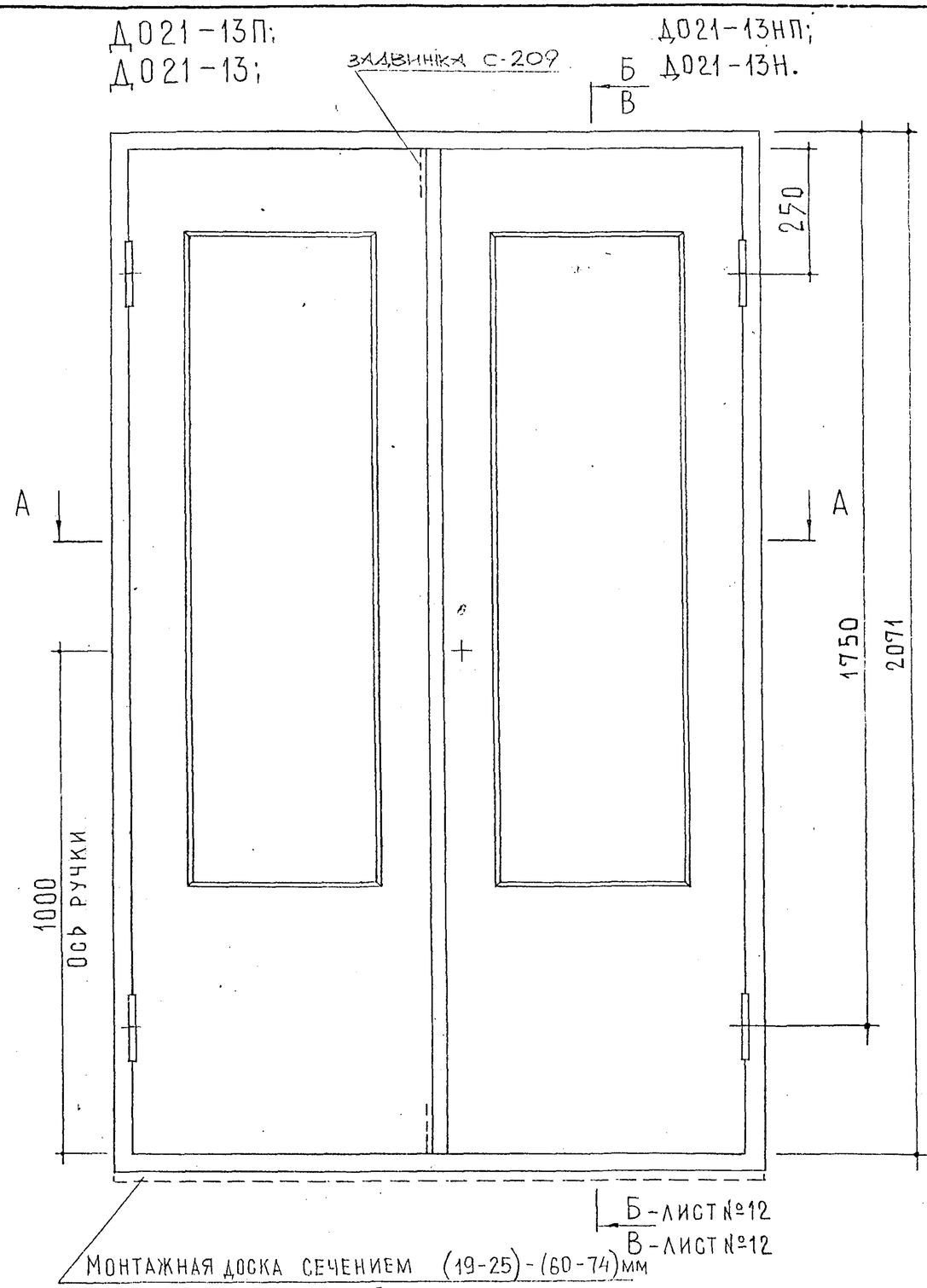

МОНТАЖНАЯ ДОСКА СЕЧЕНИЕМ (19-25)-(60-74)мм НЕСТРОГАНАЯ ДЛЯ ДВЕРЕЙ ДО 21-13 БЕЗ ПОРОГА

А – А

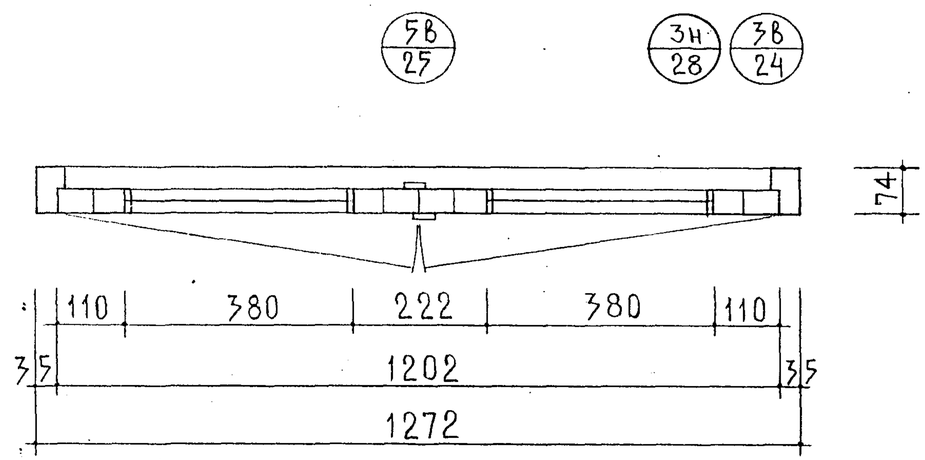

НАЧ.ОТД.	ГОРЧАКОВ		
ГЛ.СПЕЦ.	СИМАНОВИЧ		
ГЛ.АРХ.ПР.	БЫКОВСКИЙ		
РАЗРАБОТ.	ФИЛИН		
ПРОВЕРИЛ	БЫКОВСКИЙ		

РС8212

ДО21-13П, ДО21-13.
ДО21-13НП; ДО21-13Н.
ОБЩИЙ ВИД,
РАЗРЕЗ А-А.

СТАДИЯ	МАССА	МАСШТАБ
Р.	54.2 кг	1:10
ЛИСТ 15	ЛИСТОВ 27	

МНИИТЭП
ОАСИ

СОГЛАСОВАНО

ИНВ.№ ПОДЛ. | ПОДПИСЬ И ДАТА | ВЗАМ. ИНВ.№

6012-05

Ф12н
Разр. 44 16/8212

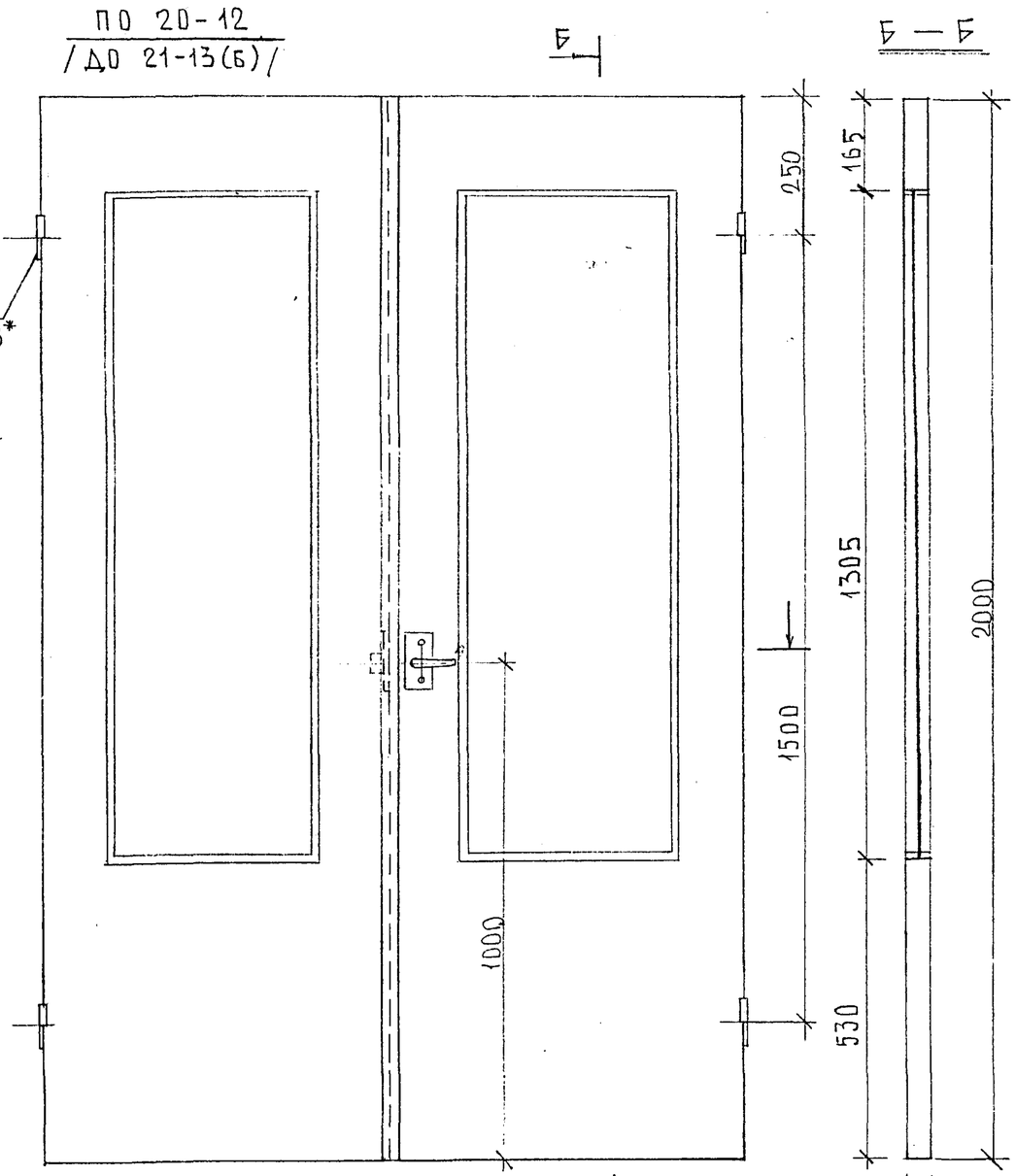

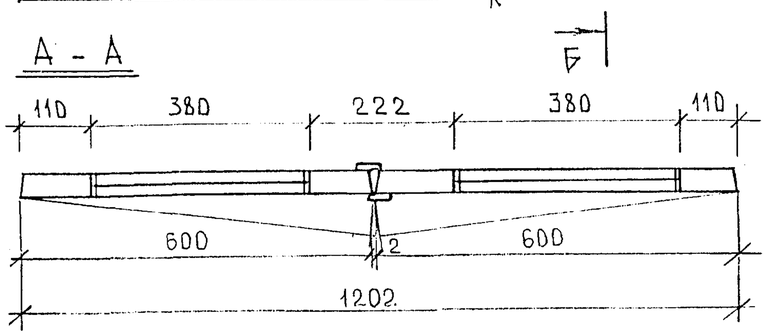

1. Конструкция дверного полотна должна соответствовать ГОСТ 6629-88
2. Данное дверное полотно должно поставляться в комплекте с доборными элементами Д-3 и Д-4. Марка доборного элемента определяется заказчиком дверных полотен в зависимости от толщины полов.
3. Дверное полотно поставляется заказчику с врезанной защелкой ЗЩ-2 и прикрепленными полукартами петель ПН-4, вторые полукарты петель поставляются в комплекте с дверным полотном.

Нач.отд.	Горчаков		
Гл.спец.	Симлнович		
ГАП	Павлушин		
ГИП	Пятницкий		
Рук.гр.К	Величко		
Ст.инж.	Кошелева		

РС 8212

ПО 20-12 /ДО 21-13(Б)/.
ПОЛОТНО ДВЕРНОЕ
ОБЩИЙ ВИД, РАЗРЕЗЫ
А-А. Б-Б.

Стадия	Масса	Масштаб
Р	50,97 кг	1:10
Лист 15А	Листов 27	

МНИИТЭП
ОАСИ

Откорректировано: Пятницкий. 16.07.90 г.

Инв. № подл. 652 815 | Подпись и дата | Взаим. инв. №

Карт 4416/8212 Ф12и

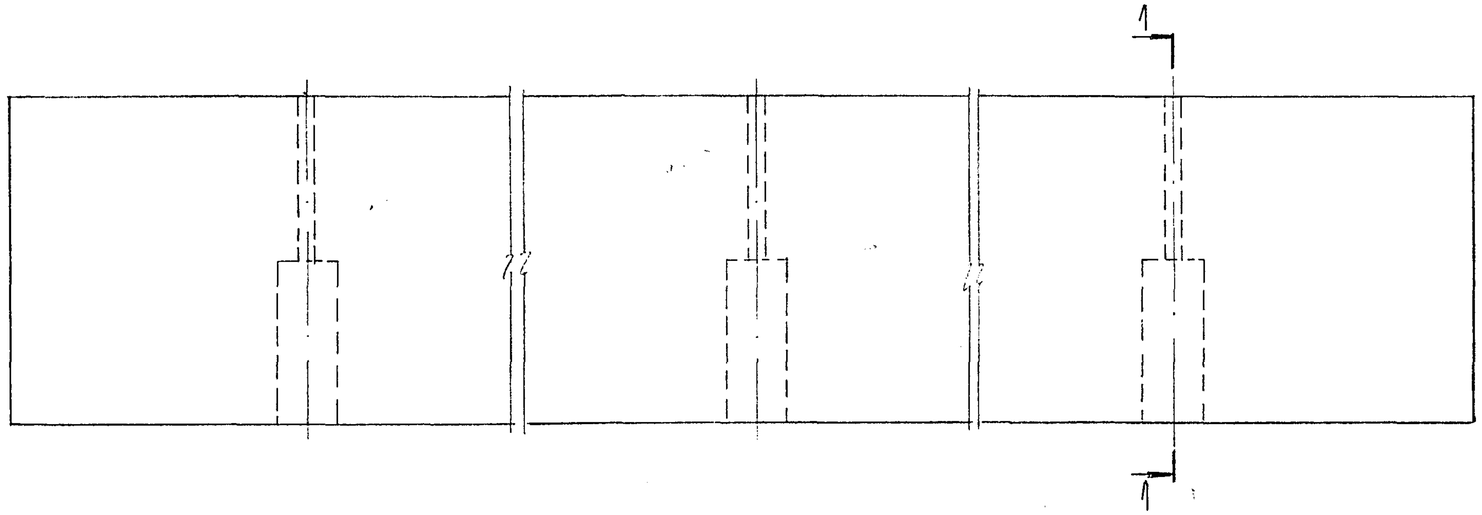

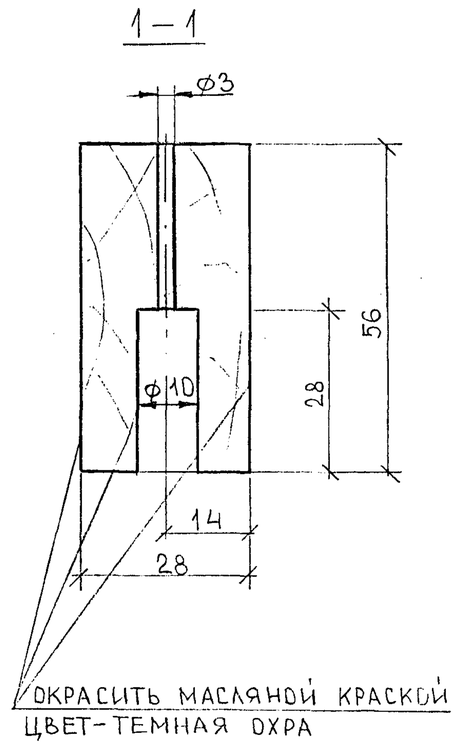

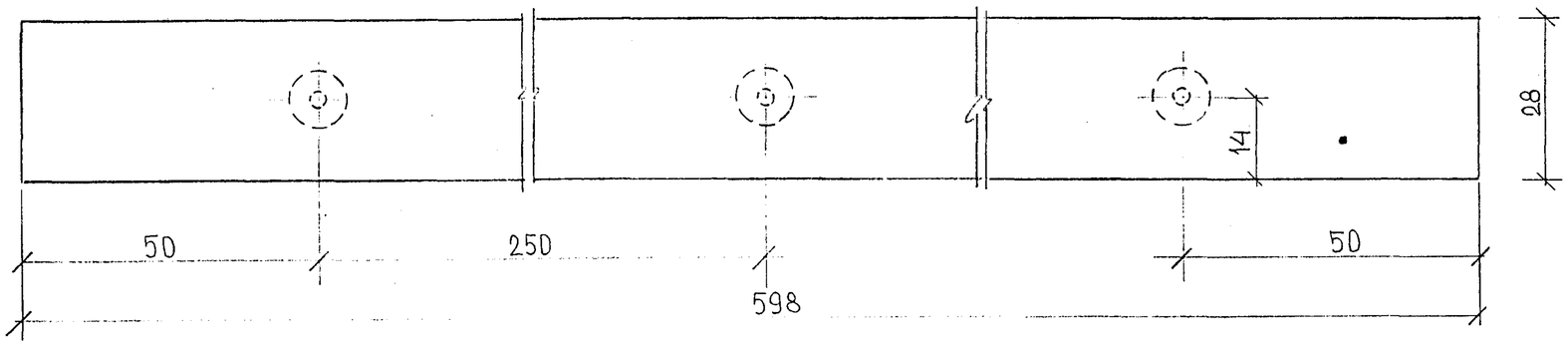

1. Влажность не более 12÷15%.
2. Трещины, сучки не допускаются.
3. Элемент доборный Д-3 предназначен для применения с бескоробочной дверью ПО 20-12. Комплектность элемента доборного определяется заказной спецификацией к проекту

НАЧ.ОТД.	Горчаков		
ГА.СПЕЦ.	Симанович		
ГАП	Павлушин		
ГИП	Пятницкий		
РУК.ГР.К.	Величко		
СТ.ИНЖ.	Кошелева		

РС 8212

Д-3. ЭЛЕМЕНТ ДОБОРНЫЙ

Стадия	Масса	Масштаб
Р	0.5	1:1

Лист 15Р | Листов 27

ХВОЙНЫЕ ПОРОДЫ
ГОСТ 8486-86Е

МНИИТЭП
ДАСИ

Согласовано

Откорректировано: 16.07.90г Пятницкий

Инв. № подл. 6528/6 | Подпись и дата | Взаим. инв. №

Карт 4416/8212

Ф12и

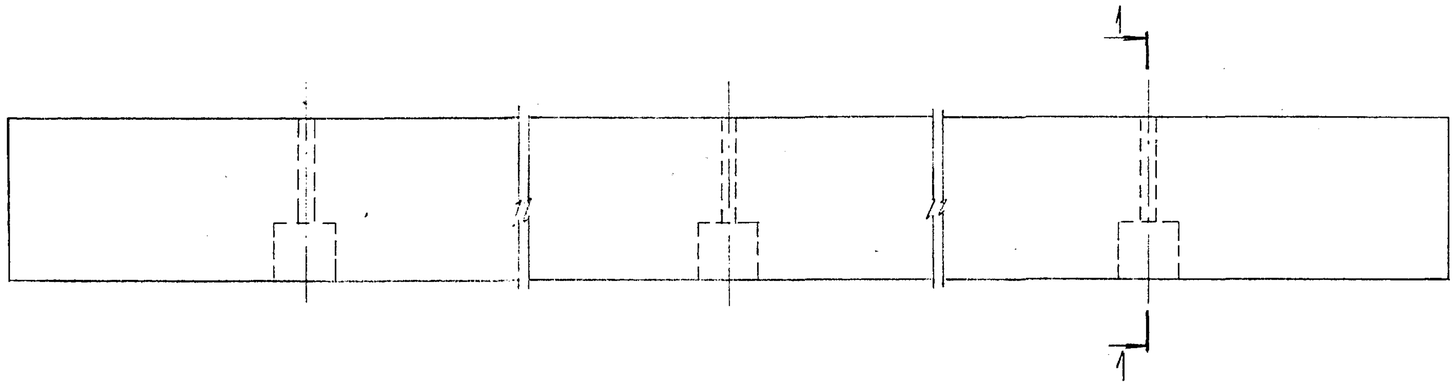

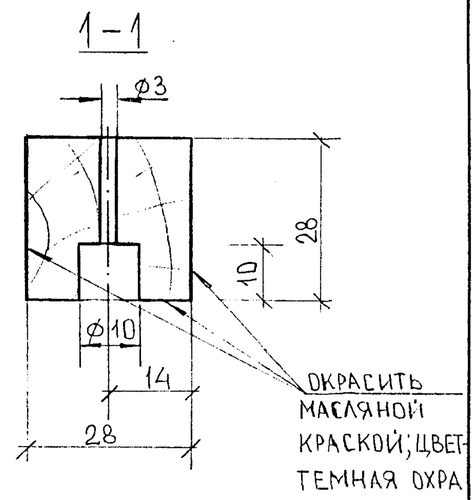

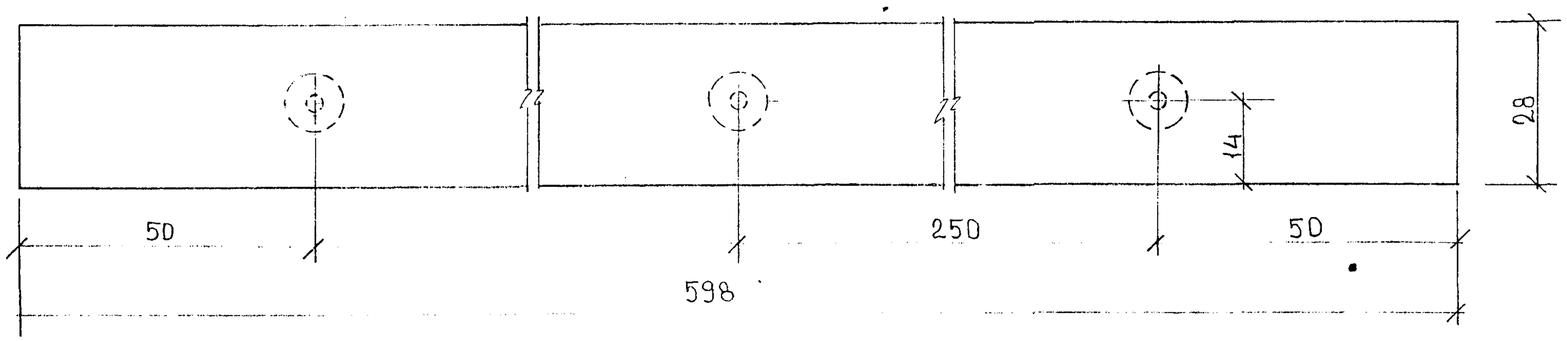

1. Влажность не более 12÷15%.
2. Трещины, сучки не допускаются.
3. Элемент доборный Д-4 предназначен для применения с бескозырьковой дверью ПО 20-12. Комплектность элемента доборного определяется заказной спецификацией к проекту.

НАЧ. ОТД	Горчаков		
ГЛ. СПЕЦ	Симанович		
ГАП	Павлушин		
ГИП	Пятницкий		
РУК. ГР.	Величко		
СТ. ИНЖ	Кошелева		

РС 8212

Д-4. ЭЛЕМЕНТ ДОБОРНЫЙ

Стадия	Масса	Масштаб
Р	0.25	1:1

Лист 15в | Листов 27

ХВОЙНЫЕ ПОРОДЫ
ГОСТ 8486-86Е

МНИИТЭП
ДАСИ

Согласовано

Откорректировано: 16.07.90г Пятницкий

Взаим. инв. №

Подпись и дата

Инв. № подл. 6528/7

Хдт 4416/8212 Ф12и

ДО24-10П; ДО24-10НП; Б
ДО24-10; ДО24-10Н. В

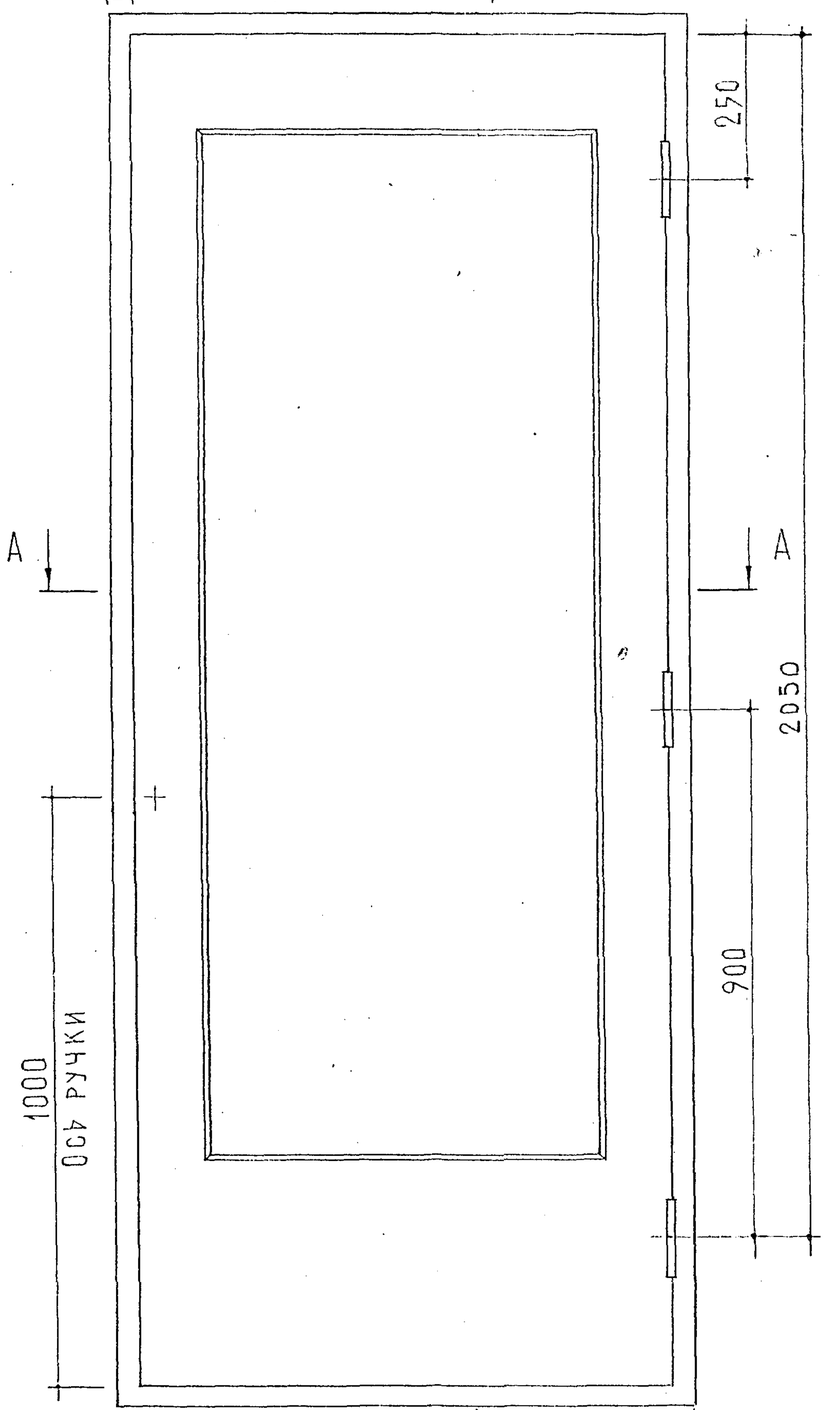

Б – Б
(С ПОРОГОМ)

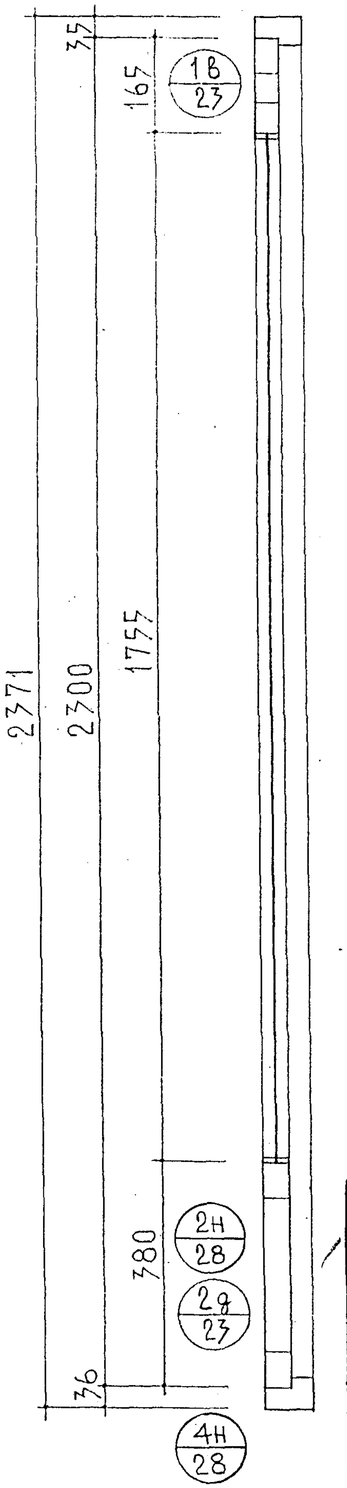

А – А

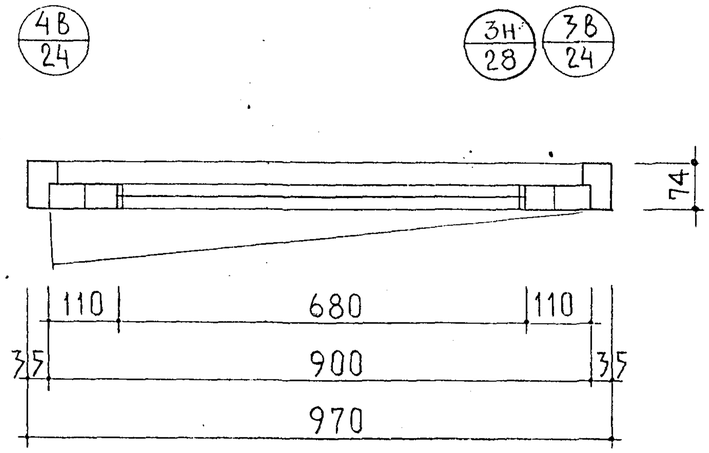

МОНТАЖНАЯ ДОСКА СЕЧ. 19-25 × 60-74 Б
НЕСТРОГАНАЯ ДЛЯ ДВЕРЕЙ БЕЗ ПОРОГА В – ЛИСТ № 17

СОГЛАСОВАНО

Инв. № подл. | Подпись и дата | Взам. инв. №
601206

НАЧ. ОТД.	ГОРЧАКОВ		
ГЛ. СПЕЦ.	СИМАНОВИЧ		
ГЛ. АРХ. ПР.	БЫКОВСКИЙ		
РАЗРАБОТ.	ФИЛИН		
ПРОВЕРИЛ	БЫКОВСКИЙ		

РС 8212

ДО24-10П; ДО24-10;
ДО24-10НП; ДО24-10Н.
ОБЩИЙ ВИД, РАЗРЕЗЫ
А-А, Б-Б.

СТАДИЯ	МАССА	МАСШТАБ
Р.	43,6 кг	1:10
ЛИСТ 16	ЛИСТОВ 27	

МНИИТЭП
ОАСИ

Ф12н
Карт. 4416/8212

ДО24-12П; ДО24-12НП;
ДО24-12; ДО24-12Н.

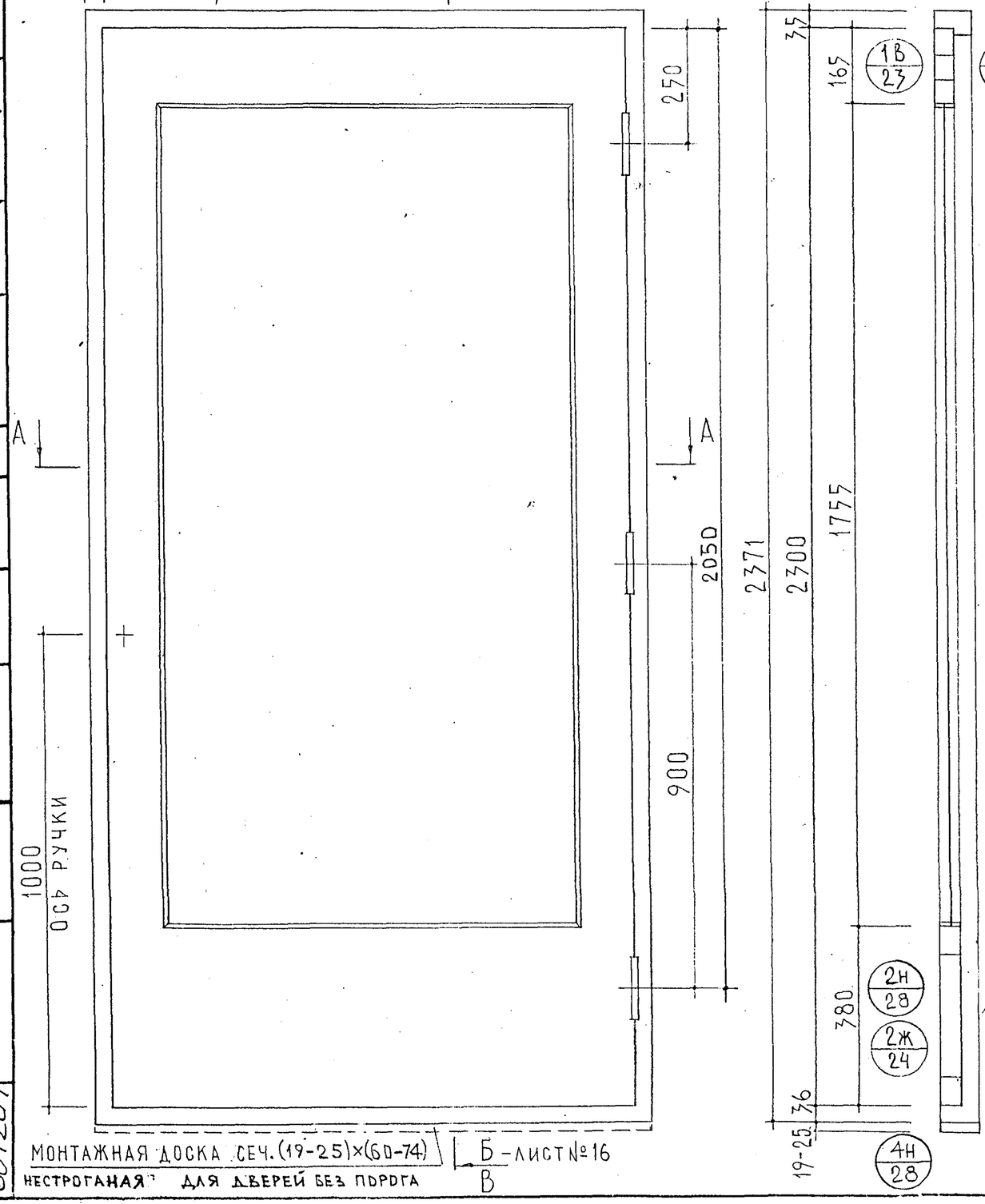

В – В
(БЕЗ ПОРОГА)

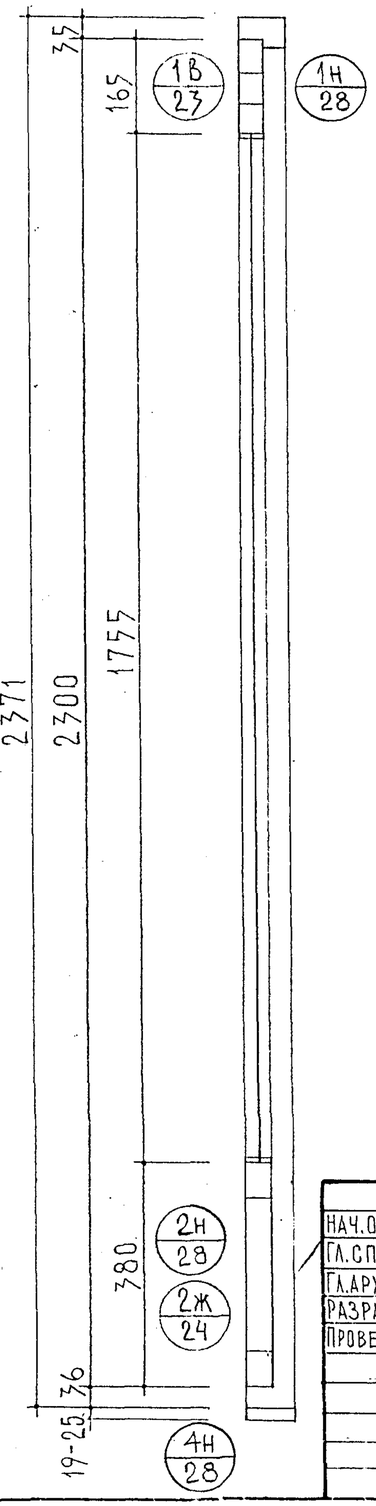

А – А

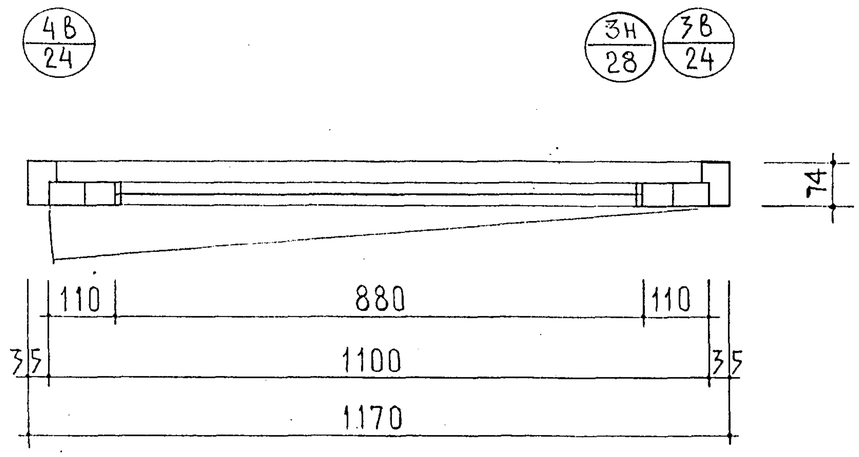

СОГЛАСОВАНО

Инв. № подл. 601207 | Подпись и дата | Взам. инв. №

НАЧ.ОТД.	ГОРЧАКОВ		
ГЛ.СПЕЦ.	СИМАНОВИЧ		
ГЛ.АРХ.ПР.	БЫКОВСКИЙ		
РАЗРАБОТ.	ФИЛИН		
ПРОВЕРИЛ	БЫКОВСКИЙ		

РС8212

ДО24-12П, ДО24-12;
ДО24-12НП; ДО24-12Н.
Общий вид,
разрезы А-А, В-В.

Стадия	Масса	Масштаб
Р	49,9	1:10
Лист 17	Листов 27	

МНИИТЭП
ОАСИ

Ф12н
Карт 4416/8212

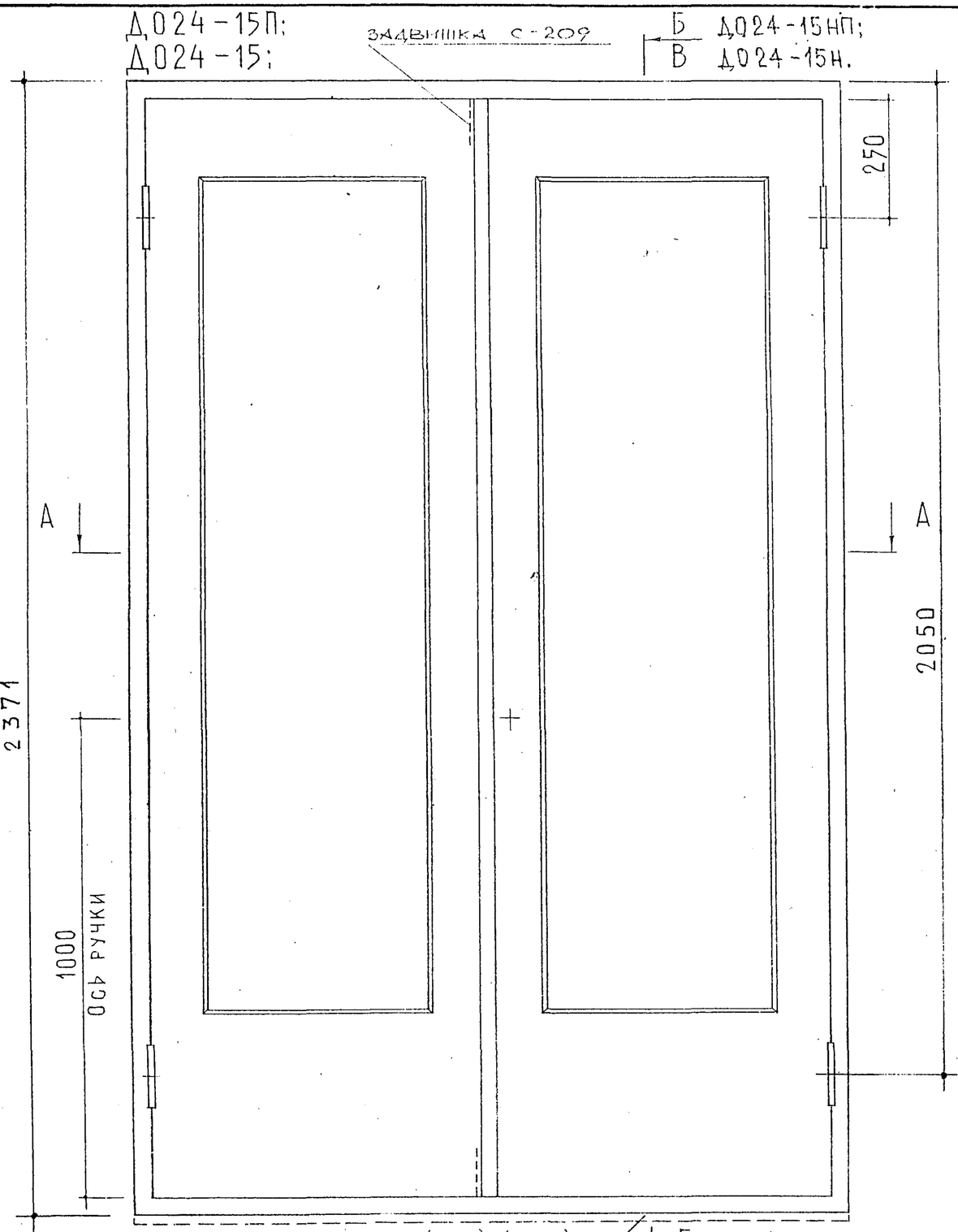

А – А

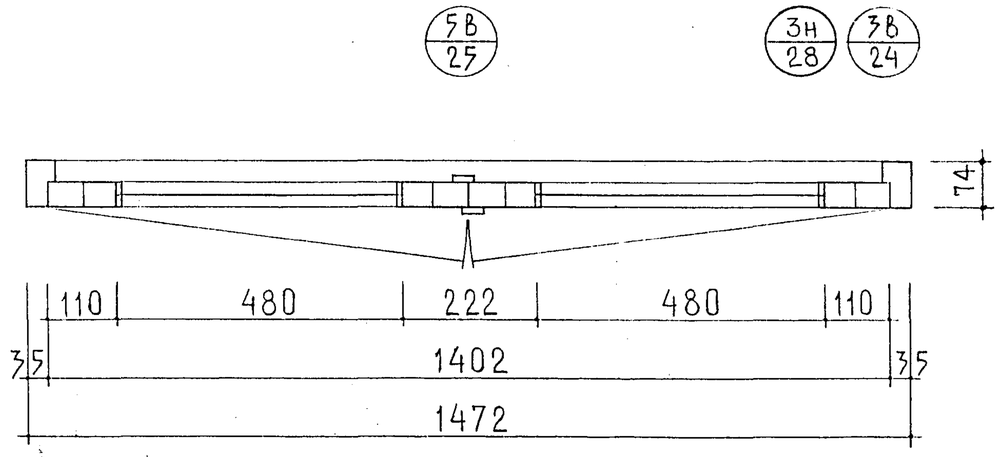

СОГЛАСОВАНО

Инв. № подл. | Подпись и дата | Взам. инв. №
601208

НАЧ.ОТД.	ГОРЧАКОВ		
ГЛ.СПЕЦ.	СИМАНОВИЧ		
ГЛ.АРХ.ПР.	БЫКОВСКИЙ		
РАЗРАБОТ.	ФИЛИН		
ПРОВЕРИЛ	БЫКОВСКИЙ		

РС 8212

ДО24-15П, ДО24-15.
ДО24-15НП, ДО24-15Н.
ОБЩИЙ ВИД,
РАЗРЕЗ А-А.

СТАДИЯ	МАССА	МАСШТАБ
Р.Ч.	64,2 кг	1:10
ЛИСТ 18	ЛИСТОВ 27	

МНИИТЭП
ОАСИ

Ф12н
Карт. №416/8212

ДО24-19П; ДО24-19НП;
ДО24-19; ДО24-19Н.

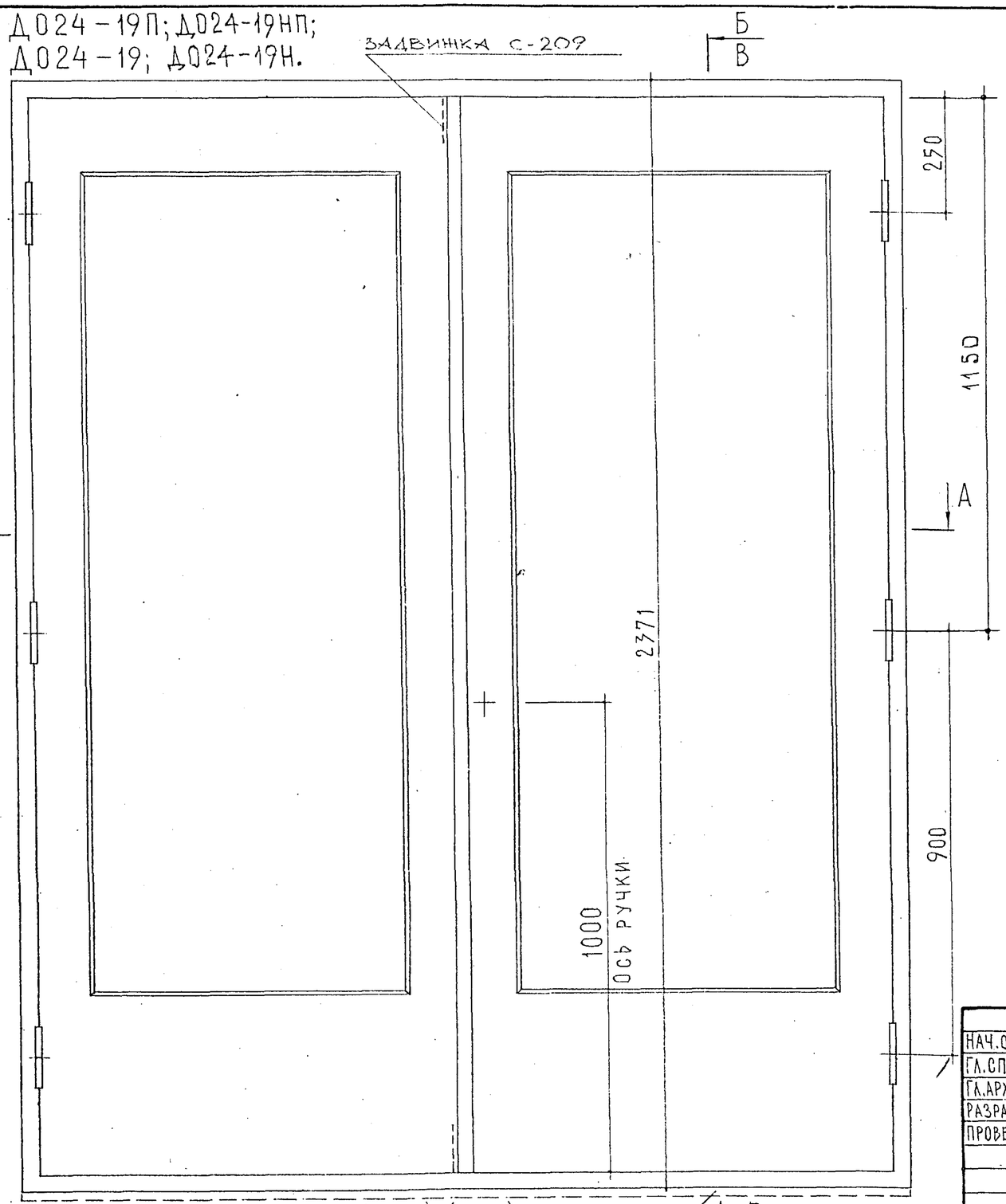

А – А

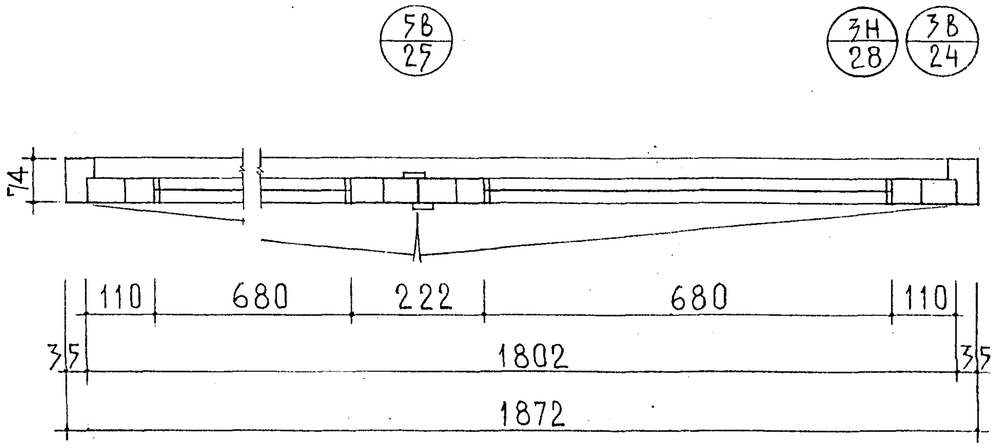

МОНТАЖНАЯ ДОСКА СЕЧЕНИЕМ (19-25)×(60-74) мм НЕСТРОГАНАЯ
ДЛЯ ДВЕРЕЙ ДО 24-19 БЕЗ ПОРОГА

Б – лист № 16
В – лист № 17

НАЧ.ОТД.	ГОРЧАКОВ		
ГЛ.СПЕЦ.	СИМАНОВИЧ		
ГЛ.АРХ.ПР.	БЫКОВСКИЙ		
РАЗРАБОТ.	ФИЛИН		
ПРОВЕРИЛ	БЫКОВСКИЙ		

РС8212

ДО24-19П, ДО24-19.
ДО24-19НП, ДО24-19Н.
Общий вид,
разрез А–А.

Стадия	Масса	Масштаб
Р.	77,8 кг	1:10
Лист 19	Листов 27	

МНИИТЭП
ОАСИ

Инв. № подл. | Подпись и дата | Взам. инв. №
601209

Ф12и
Гарн. 4416/8212

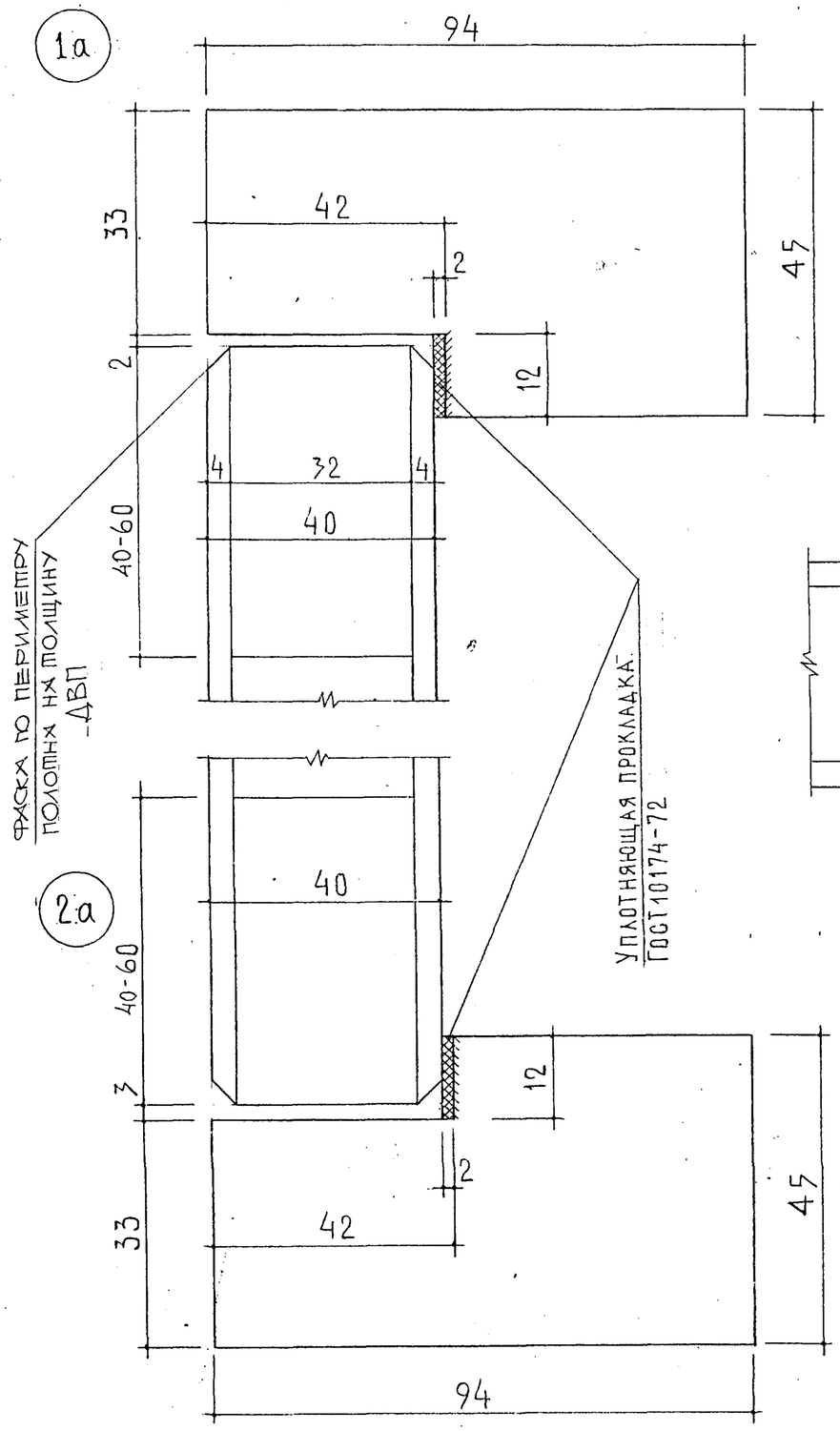

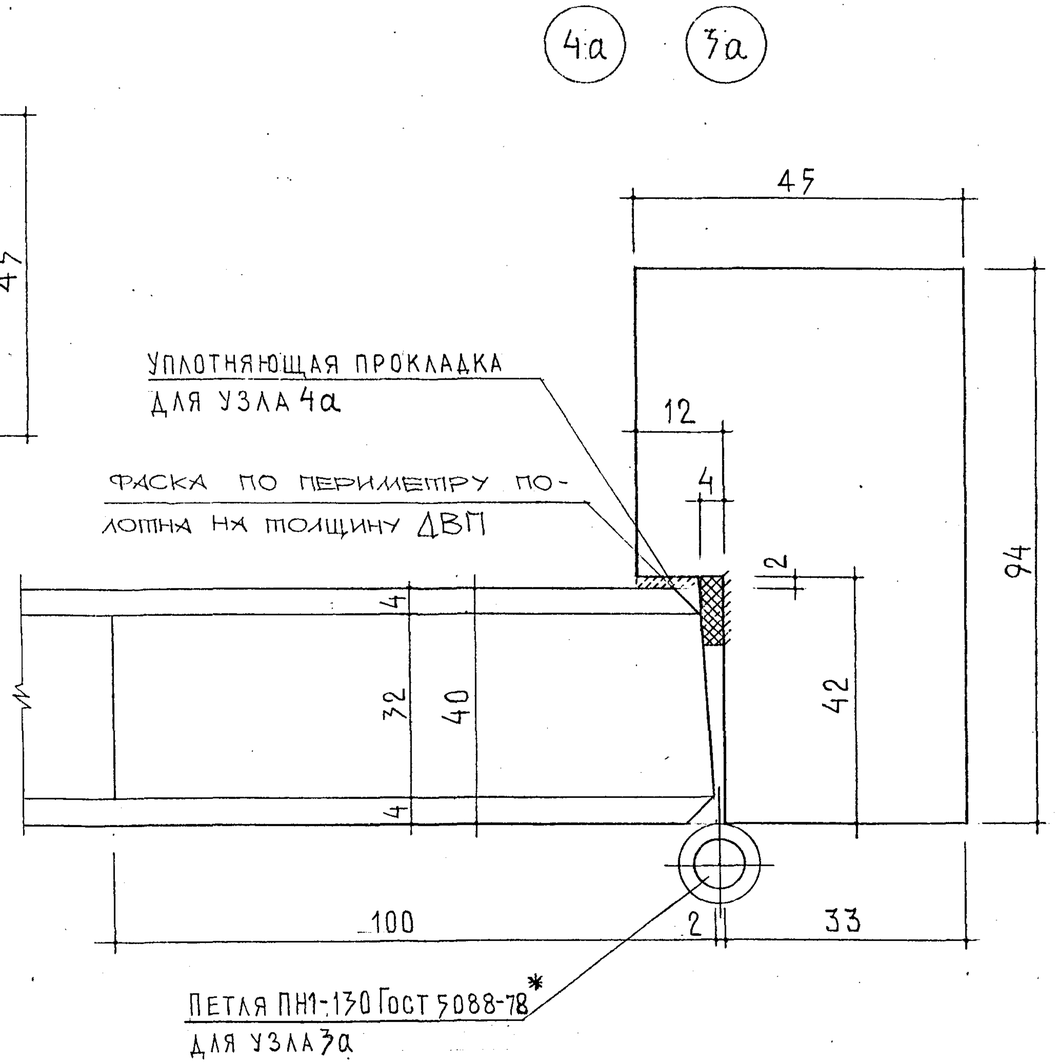

УЗЕЛ 4а ЗЕРКАЛЕН УЗЛУ 3а

НАЧ.ОТД.	ГОРЧАКОВ		
ГЛ.СПЕЦ.	СИМАНОВИЧ		
ГЛ.АРХ.ПР.	БЫКОВСКИЙ		
РАЗРАБОТ.	ФИЛИН	Л.Филин	
ПРОВЕРИЛ	БЫКОВСКИЙ		

РС8212

Узлы 1а-4а входных дверей в квартиру.

СТАДИЯ	МАССА	МАСШТАБ
Р.	—	1:1
ЛИСТ 20	ЛИСТОВ 27	

МНИИТЭП
О АСИ

СОГЛАСОВАНО

Откорректировано 16.07.90г Пятницкий

Инв.№ подл.	Подпись и дата	Взам. инв.№
601210		

Карт. 4416/8212 Ф12н

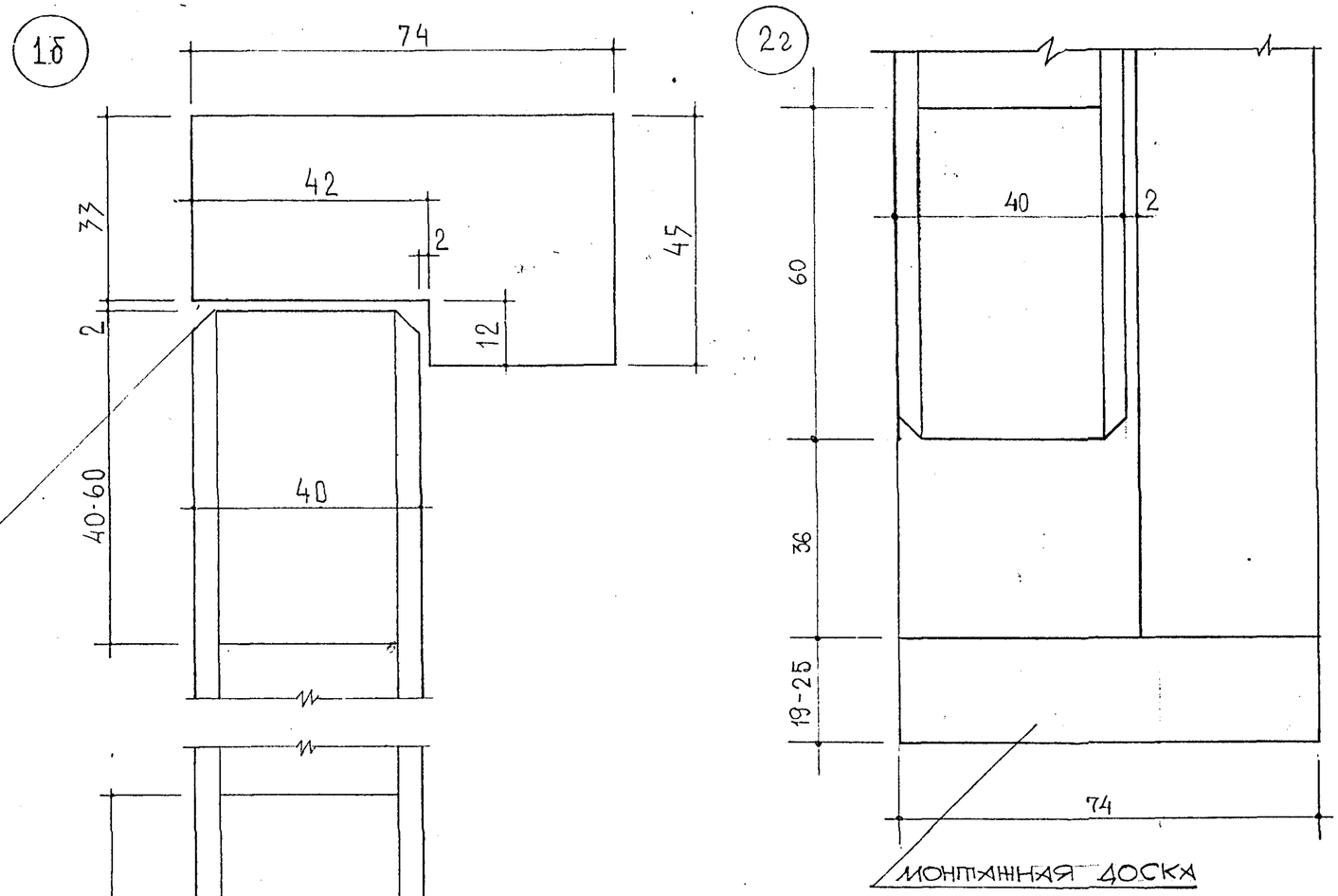

СОГЛАСОВАНО

Инв. № подл.	Подпись и дата	Взам. инв. №
6012/1		

НАЧ.ОТД.	ГОРЧАКОВ		
ГЛ.СПЕЦ.	СИМАНОВИЧ		
ГЛ.АРХ.ПР.	БЫКОВСКИЙ		
РАЗРАБОТ.	ФИЛИН		
ПРОВЕРИЛ	БЫКОВСКИЙ		

РС 8212

Узлы 1б, 2б, 2г глухих дверей.

Стадия	Масса	Масштаб
Р	—	1:1

Лист 21 | Листов 27

—

МНИИТЭП
ОАСИ

Ф12н
Карт. 4416/8212

5б

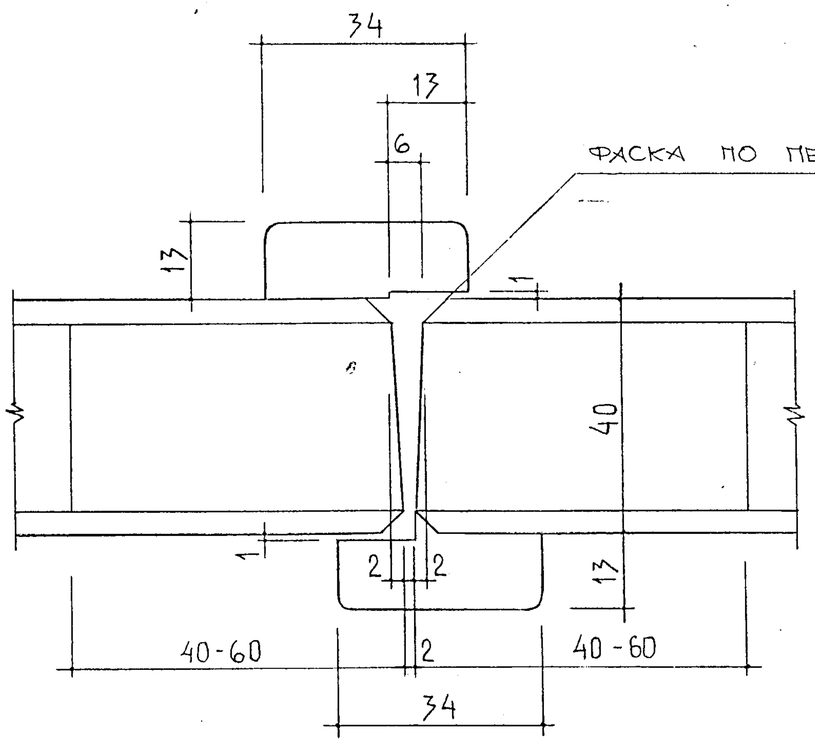

4б 3б

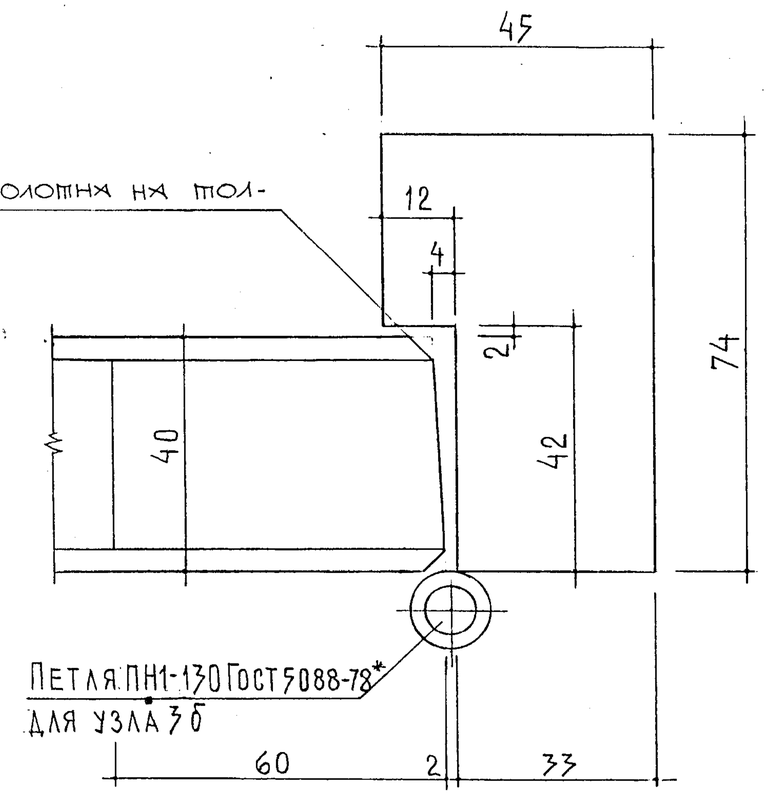

ФАСКА ПО ПЕРИМЕТРУ ПОЛОТНА НА ТОЛЩИНУ ДВП

Узел 4б зеркален узлу 3б

НАЧ.ОТД.	ГОРЧАКОВ		
ГЛ.СПЕЦ.	СИМАНОВИЧ		
ГЛ.АРХ.ПР.	БЫКОВСКИЙ		
РАЗРАБОТ.	ФИЛИН		
ПРОВЕРИЛ	БЫКОВСКИЙ		

РС 8212

Узлы 3б, 4б, 5б глухих дверей.

СТАДИЯ	МАССА	МАСШТАБ
Р.	—	1:1
ЛИСТ 22	ЛИСТОВ 27	

МНИИТЭП ОАСИ

СОГЛАСОВАНО

Инв. № подл. | Подпись и дата | Взам. инв. №

601212

Ф12н

Парт. 4416/8212

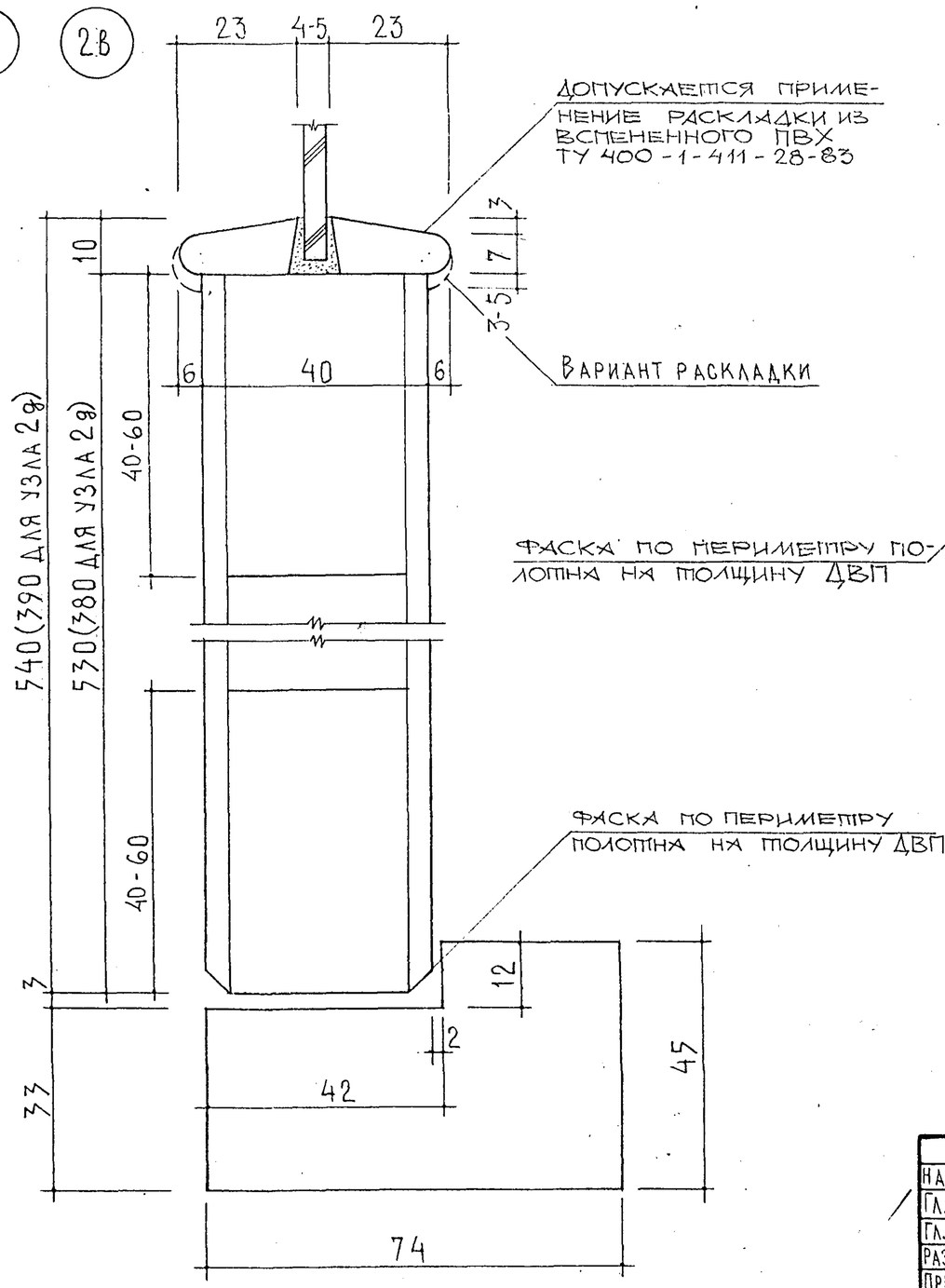

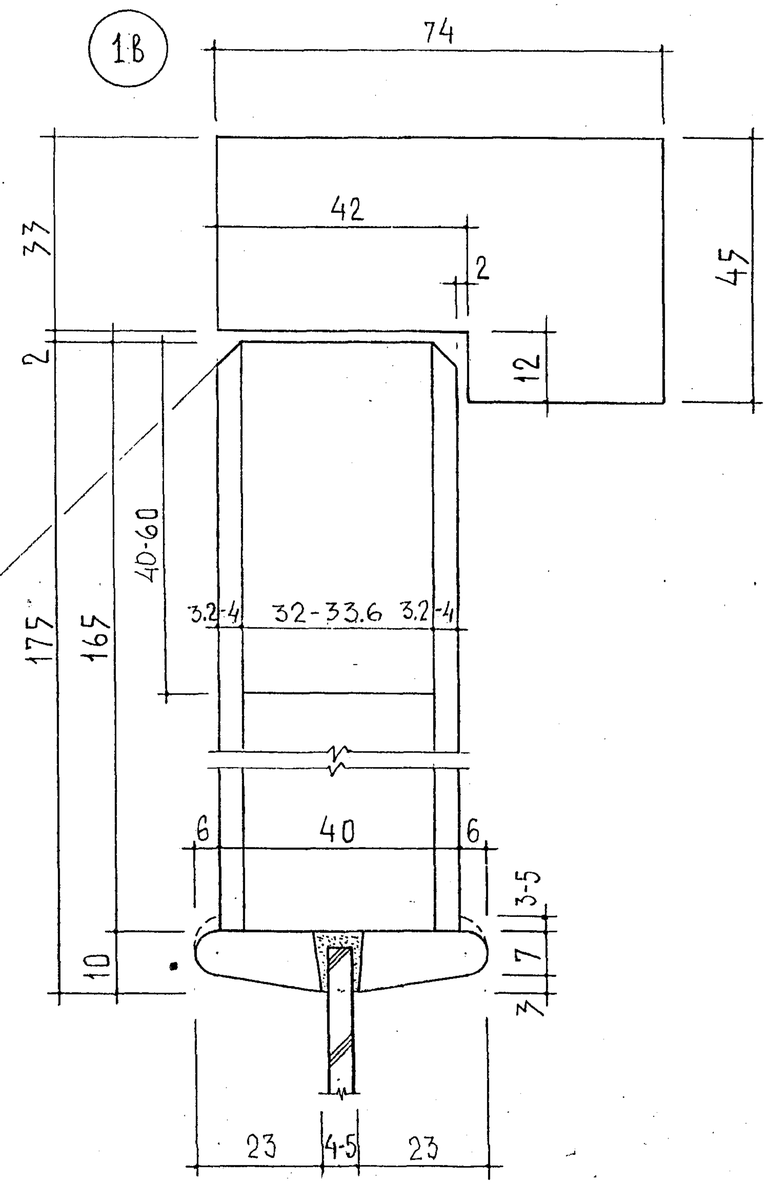

НАЧ.ОТД.	ГОРЧАКОВ			РС 8212
ГЛ.СПЕЦ.	СИМАНОВИЧ			Узлы 1в, 2в, 2д остекленных дверей.
ГЛ.АРХ.ПР.	БЫКОВСКИЙ			
РАЗРАБОТ.	ФИЛИН			
ПРОВЕРИЛ	БЫКОВСКИЙ			

СТАДИЯ	МАССА	МАСШТАБ
Р.	—	1:1
ЛИСТ 23	ЛИСТОВ 27	

МНИИТЭП
ОАСИ

СОГЛАСОВАНО

ИНВ.№ПОДЛ.	ПОДПИСЬ И ДАТА	ВЗАМ.ИНВ.№
6012/3		

Ф12н
Арт. 4416/8212

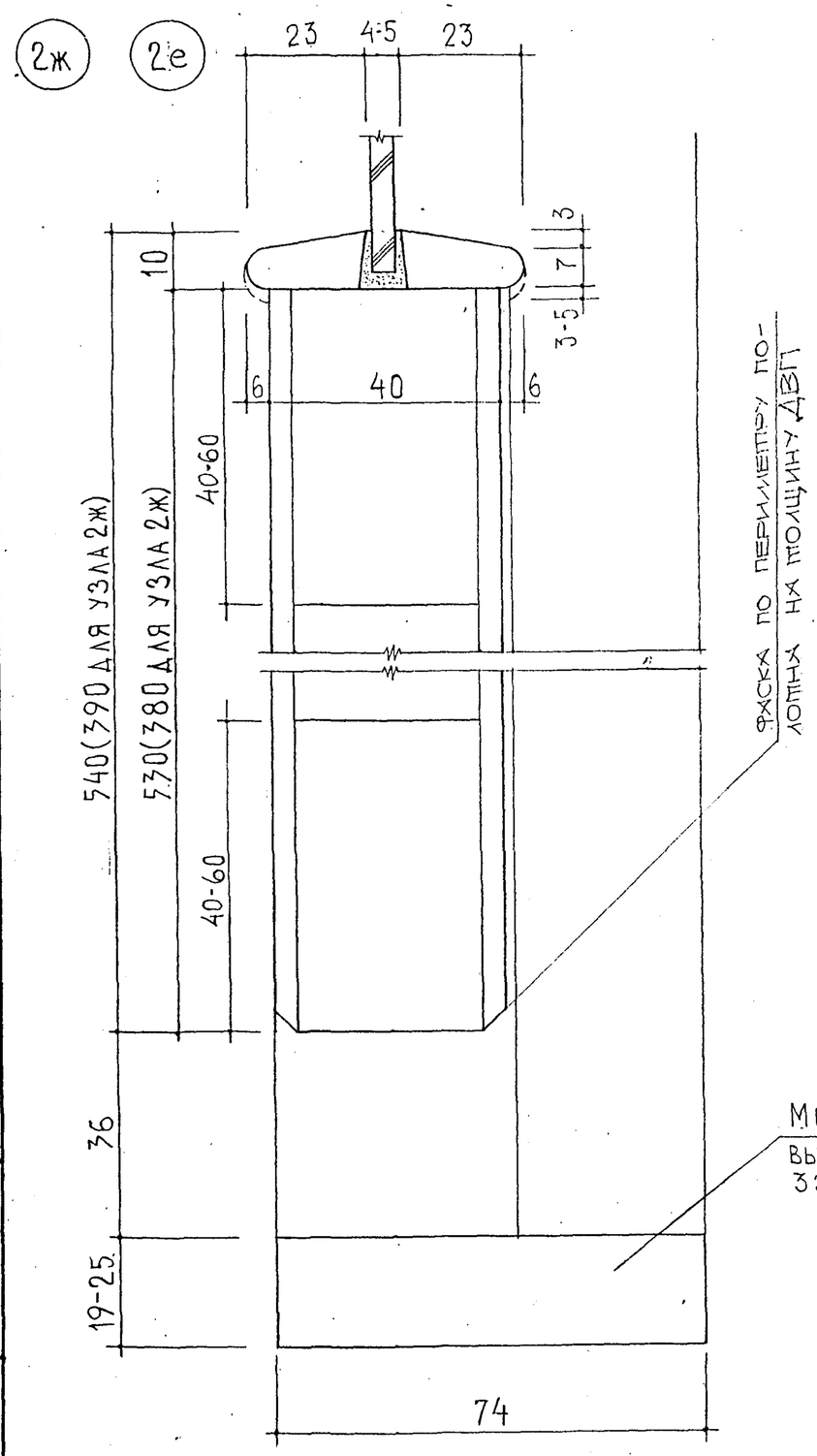

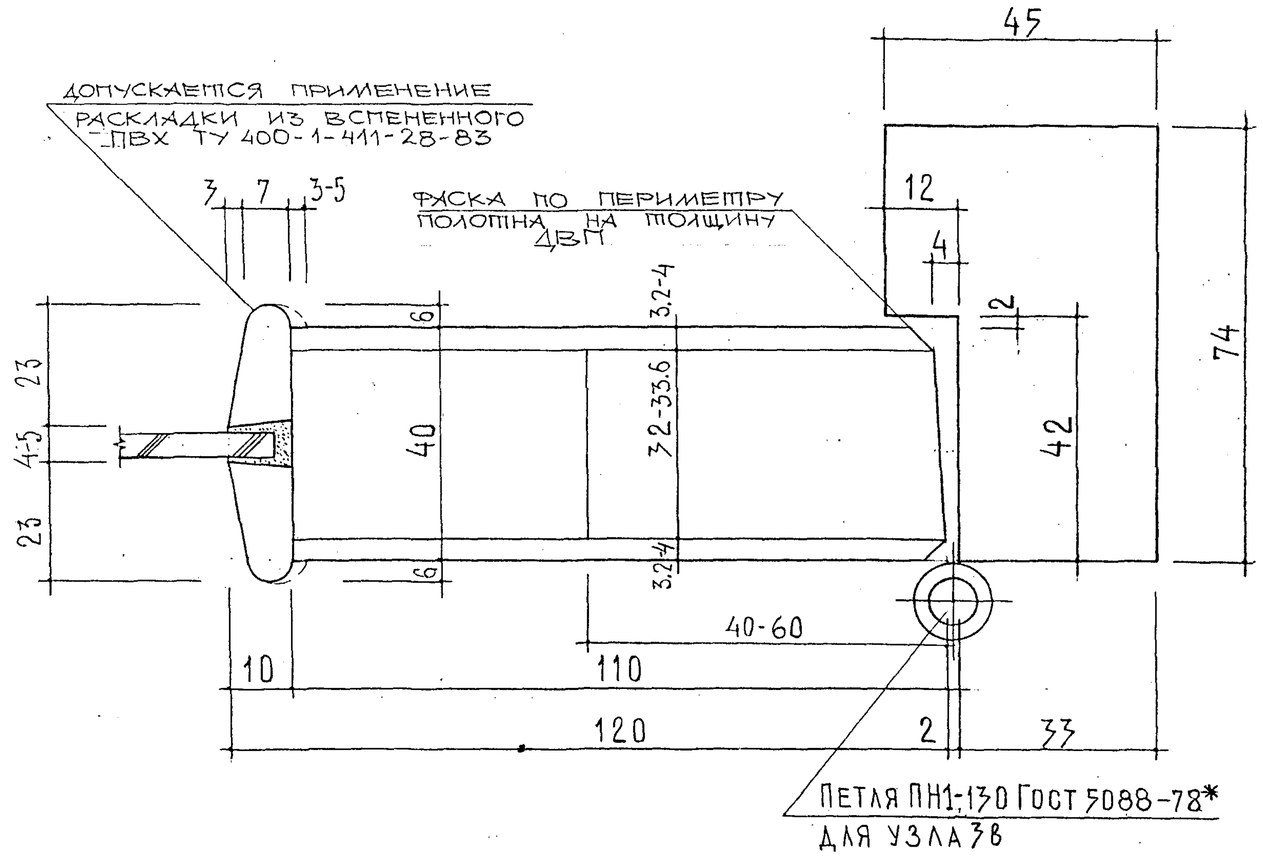

МОНТАЖНАЯ ДОСКА. УЗЕЛ 2е
ВЫПОЛНЯТЬ АНАЛОГИЧНО УЗЛУ 3г ЛИСТ 21

УЗЕЛ 4в ЗЕРКАЛЕН УЗЛУ 3в

НАЧ.ОТД.	ГОРЧАКОВ		
ГЛ.СПЕЦ.	СИМАНОВИЧ		
ГЛ.АРХ.ПР.	БЫКОВСКИЙ		
РАЗРАБОТ.	ФИЛИН		
ПРОВЕРИЛ	БЫКОВСКИЙ		

РС8212

Узлы 2е, 2ж, 3в, 4в остекленных дверей.

СТАДИЯ	МАССА	МАСШТАБ
Р.	–	1:1
ЛИСТ 24	ЛИСТОВ 27	

—

МНИИТЭП
ОАСИ

СОГЛАСОВАНО

Инв. № подл. | Подпись и дата | Взам. инв. №
6012 14

Ф12н
Разр. 4416/8212

5В

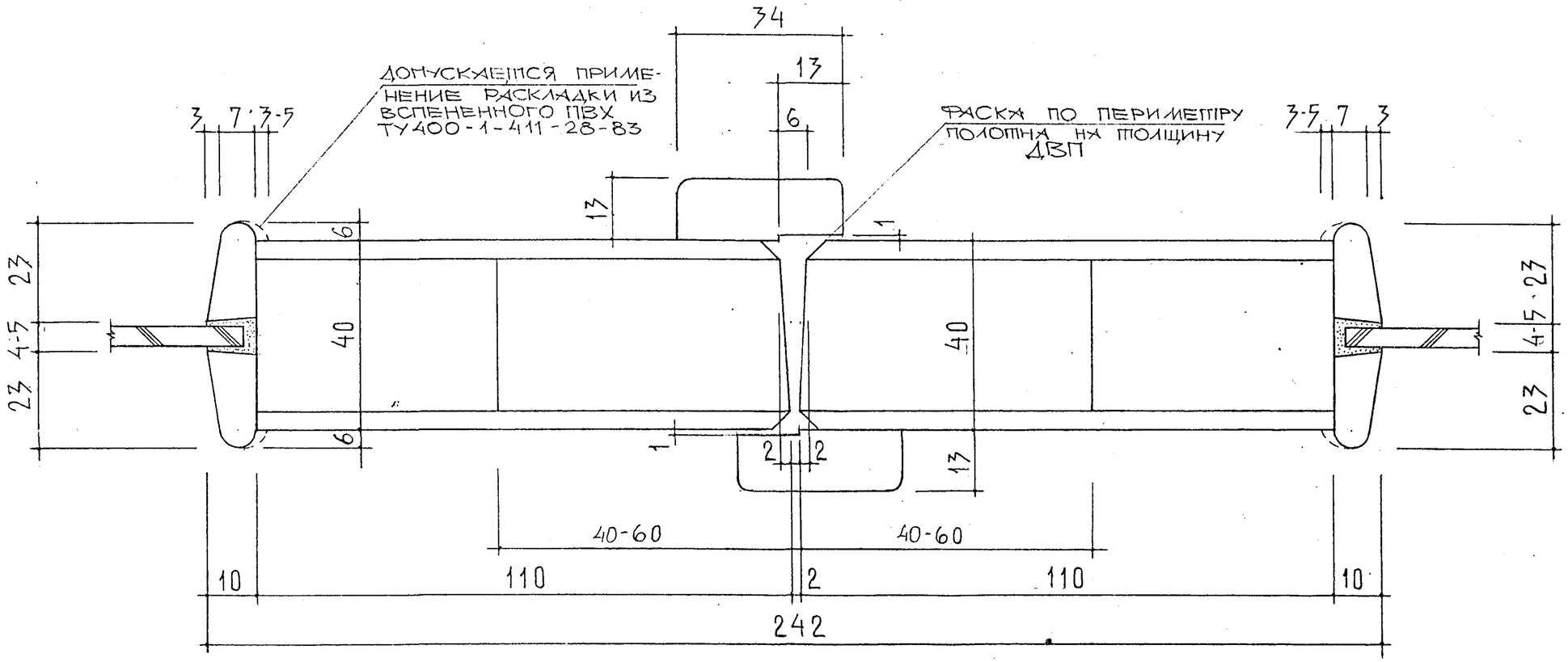

НАЧ.ОТД.	ГОРЧАКОВ		
ГЛ.СПЕЦ.	СИМАНОВИЧ		
ГЛ.АРХ.ПР.	БЫКОВСКИЙ		
РАЗРАБОТ.	ФИЛИН		
ПРОВЕРИЛ	БЫКОВСКИЙ		

РС 8212

Узел 5В остекленных дверей.

СТАДИЯ	МАССА	МАСШТАБ
Р.	—	1:1
ЛИСТ 25	ЛИСТОВ 27	

—

МНИИТЭП
ОАСИ

СОГЛАСОВАНО

ИНВ.№ ПОДЛ. 6012/5 | ПОДПИСЬ И ДАТА | ВЗАМ. ИНВ. №

Ф12н
Карт. 4416/8212

Марки изделий	Площади изделий м²	Вес изделий кг	Объем материалов в чистоте: Древесина из пиломатериалов хвойных пород ГОСТ 8486-86Е, м³	Объем материалов в чистоте: Древесноволокнист. плиты марки Т ГОСТ 4598-86 м²		Площадь отделки: Укрывистые краски м²	Площадь отделки: Водостойкие лаки		Уплотняющая прокладка Гост 10174-72 м.п.	Петли дверные накладные ПН4 Гост 5088-78* (см. примеч. п.1) шт.	Петли дверн. накладные ПН1-130 Гост 5088-78* (см. примеч. п.1) шт	Замки врезные цилиндровые фалевые с засовом и защелкой ЗВ4 Гост 5089-80*	Шпингалеты задвижные ШЗ Гост 5090-86 шт	Защелки врезные фалевые ЗЩ7, Гост 5089-80* шт	Защелка врезная фалевая с механизм. дополнит. запирания ЗЩ14 Гост 5089-80* шт		Замки врезные цилиндровые усилен. конструкции ЗВУ-2 Гост 5089-80* шт				
ДУ21-9/ДГ21-9ц	1.84	55.1	0.0761	3.20		5.194			560	—	3						1				
ПУ20-8/ДГ21-9ц(б)	1.60	38,4	0.0512	3.20		3.424				—	3						1				
ПГ20-8/ДГ21-9(б)	1.60	38,4	0.0512	3.20		3.424				2	2										
ДУ21-10/ДГ21-10ц	2.05	61.4	0.0834	3.60		5.661			5.80	—	3						1				
ДГ21-7П ДГ21-7	1.39	39.5	0,0568	2,40		3,913				2	2				1						
ДГ21-8П ДГ21-8	1.60	44,6	0,0639	2,80		4,368				2	2	1·)		1··)							
ДГ21-9П ДГ21-9	1.80	49,7	0,0709	3,20		4,824				2	2	1·)		1··)							
ДГ21-10П ДГ21-10	2.01	54,8	0,0780	3,60		5,280				2	2	1·)		1··)							
ДГ21-12П ДГ21-12	2.42	64,5	0,0921	4,40		6,191				3	3	1·)									
ДГ24-10П ДГ24-10	2.30	62,8	0,0886	4,14		5,986				3	3	1·)									
ДГ24-12П ДГ24-12	2.77	74,5	0,1047	5,06		7,018				3	3	1·)									
ДГ24-15П ДГ24-15	3.49	93,6	0,1308	6,44		8,748				4	4	1·)	2								
ДГ24-19П ДГ24-19	4.44	117,4	0,1629	8,28		10,811				6	6	1·)	2								

1. Для дверей марок „ДГ" и „ДО" могут применяться петли ПН1-130 или ПН4 в зависимости от технологических возможностей предприятий-изготовителей дверей; при этом потребность в петлях принимается по графе, соответствующей выбранному типу петли. В дверях с наплавом применяются ввертные петли, остальные материалы и приборы соответствуют данным спецификациям (листы №26, №27).
2. ·) Для общественных зданий; ··) Для жилых домов.
3. Допускается применение лиственных пород древесины по ГОСТ 2695-83.
4. Упоры дверные исключены из спецификации в соответствии с письмом МНИИТЭП № 2078 06.07.88г.
5. См. примечания лист №27.

Нач. отд.	Горчаков	
Гл. спец.	Симанович	
Гл. арх. пр.	Быковский	
Разработ.	Филин	
Проверил	Быковский	

РС 8212

Спецификация материалов и приборов.

Стадия	Масса	Масштаб
Р.	—	б/м
Лист 26	Листов 27	

МНИИТЭП ОАСИ

Согласовано

Взам. инв. №

Подпись и дата

Инв. № подл. 6012/6

Ф12н

Карт. 44-10/8212

Марки изделий	Площади изделий $м^2$	Вес изделий	Объем материалов в чистоте: Древесина из пиломатериалов хвойных пород ГОСТ 8486-86 $м^3$	Объем материалов в чистоте: Древесноволокнист. плиты марки Т ГОСТ 4598-86 $м^2$		Площадь отделки: Укрывистые краски $м^2$	Площадь отделки: Водостойкие лаки		Габариты стекол ГОСТ 111-78 ГОСТ 5533-86: Д мм	Ш мм	Т мм	Кол. шт	Площадь стекла $м^2$	Петли дверные накладные ПН4 ГОСТ 5088-78* (см. примеч. п.1 на листе 26) шт	Петли дверн. накладн. ПН1-130 ГОСТ 5088-78* (см. примеч. п.1 на листе 26) шт	Замки врезные цилиндровые фалевые с защелкой ЗВ4 ГОСТ 5089-80* шт	Защелки врезные фалевые ЗЩ3, ГОСТ 5089-80* шт		Задвижка (С-209) ОСТ 21-45-80 шт				
ДО21-8П ДО21-8	1.60	32,0	0,0357	1,56		3,275			1300	475	4 (5)	1	0.618	2	2	1·)	1··)							
ДО21-9П ДО21-9	1.80	34,6	0,0373	1,70		3,479			1300	575	4 (5)	1	0.748	2	2	1·)	1··)							
ДО21-10П ДО21-10	2.01	37,4	0,0392	1,84		3,683			1300	675	4 (5)	1	0.878	2	2	1·)	1··)							
ДО21-13П ДО21-13	2.63	54,2	0,0608	2,85		5,127			1300	375	4 (5)	2	0.975	4	4	1·)	1··)		2					
ДО24-10П ДО24-10	2.30	43,6	0,0447	1,78		3,819			1750	675	4	1	1.181	3	3	1·)	1··)							
ДО24-12П ДО24-12	2.77	49,9	0,0479	2,00		4,167			1750	875	4	1	1.531	3	3	1·)								
ДО24-15П ДО24-15	3.49	64,2	0,0640	3,114		5,781			1750	475	4	2	1.663	4	4	1·)			2					
ДО 24-19П ДО 24-19	4.44	77,8	0,0714	3,554		6,476			1750	675	4	2	2.363	6	6	1·)			2					
ДГМО21-9	1,80	49,7	0,071	3,28		4,86			—	—	—	—	—	—	3	1·)			2					
ПО20-12/ДО21-13в	2.40	50.97	0.0391	2.85		5.127			1300	375	4 (5)	2	0.975	4	4	1·)	1··)		2					
В-1	0.027	0.64	0.0012	—		0.112			—	—	—	—	—	—	—	—	—		—					
В-2	0.013	0.32	0.0006	—		0.576			—	—	—	—	—	—	—	—	—		—					
Д-1	0.042	0.66	0.0013	—		0.137			—	—	—	—	—	—	—	—	—		—					
Д-2	0.023	0.33	0.0006	—		0.091			—	—	—	—	—	—	—	—	—		—					
Д-3	0.034	0.5	0.0009	—		0.104			—	—	—	—	—	—	—	—	—		—					
Д-4	0.017	0.25	0.0005	—		0.069			—	—	—	—	—	—	—	—	—		—					

ПРИМЕЧАНИЕ:

1. См. примечание на листе 26
2. Вес дверей дан без учета веса замков.
3. Об'ем древесины в дверях с глухими полотнами посчитан для варианта конструкции со сплошным заполнением
4. Об'ем древесины для всех марок дверей дан для варианта выполнения их с порогом.
5. Для остекления дверей допускается применение узорчатого стекла δ=5мм по ГОСТ 5533-86

Нач.отд.	Горчаков	
Гл.спец.	Симанович	
Гл.арх.пр.	Быковский	
Разработ.	Филин	
Проверил	Быковский	

РС 8212

Спецификация материалов и приборов.

Стадия	Масса	Масштаб
Р.	—	б/м
Лист 27	Листов 27	

—

МНИИТЭП ОАСИ

Согласовано

Инв. № подл. | Подпись и дата | Взам. инв. №

6012/7

Ф12н

Карт. 4416/8212

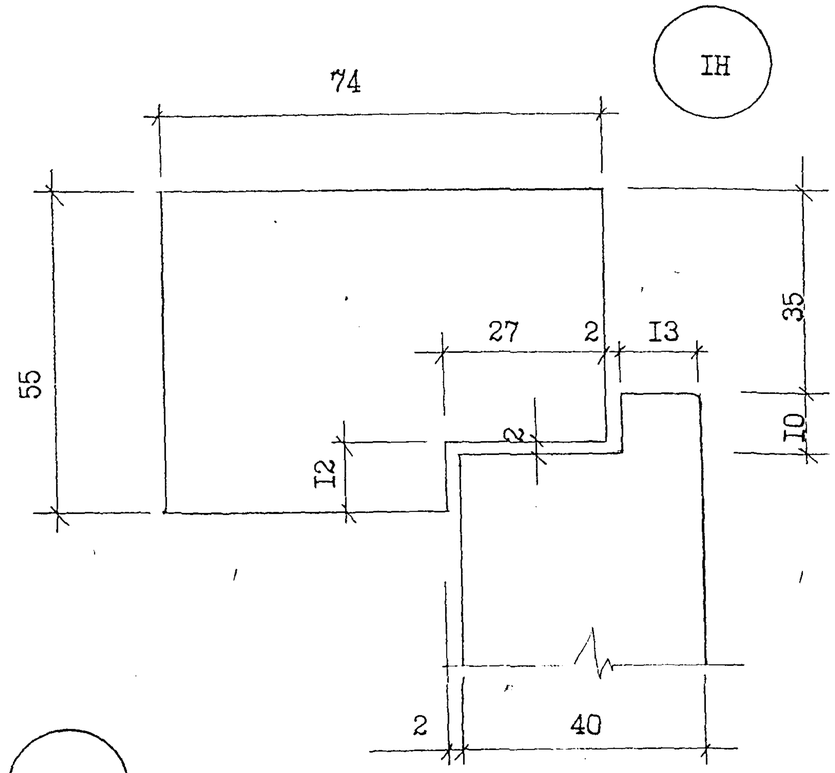

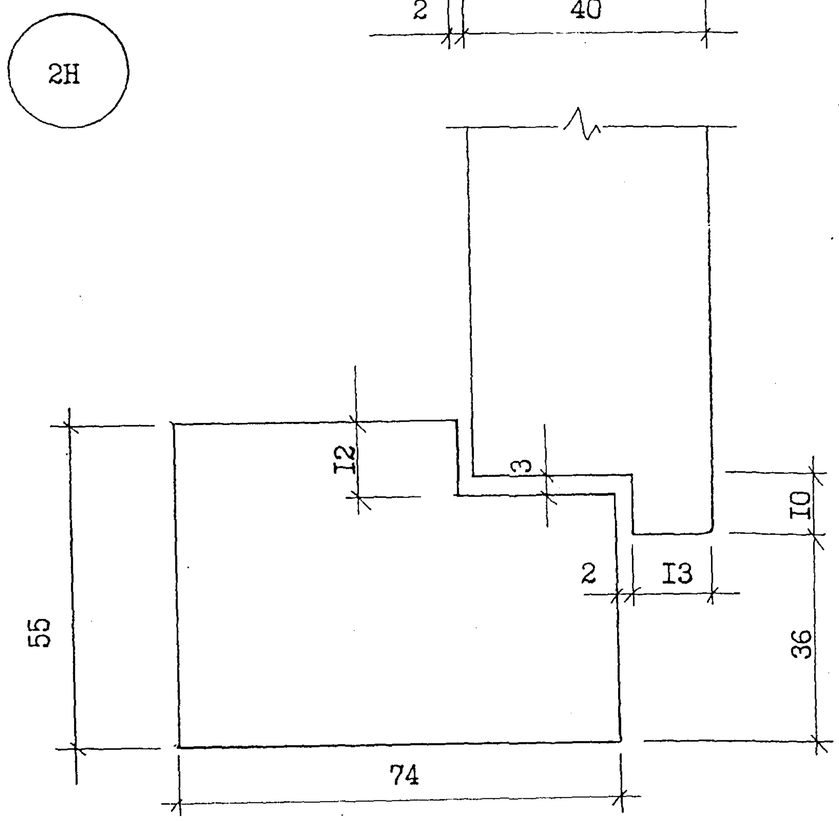

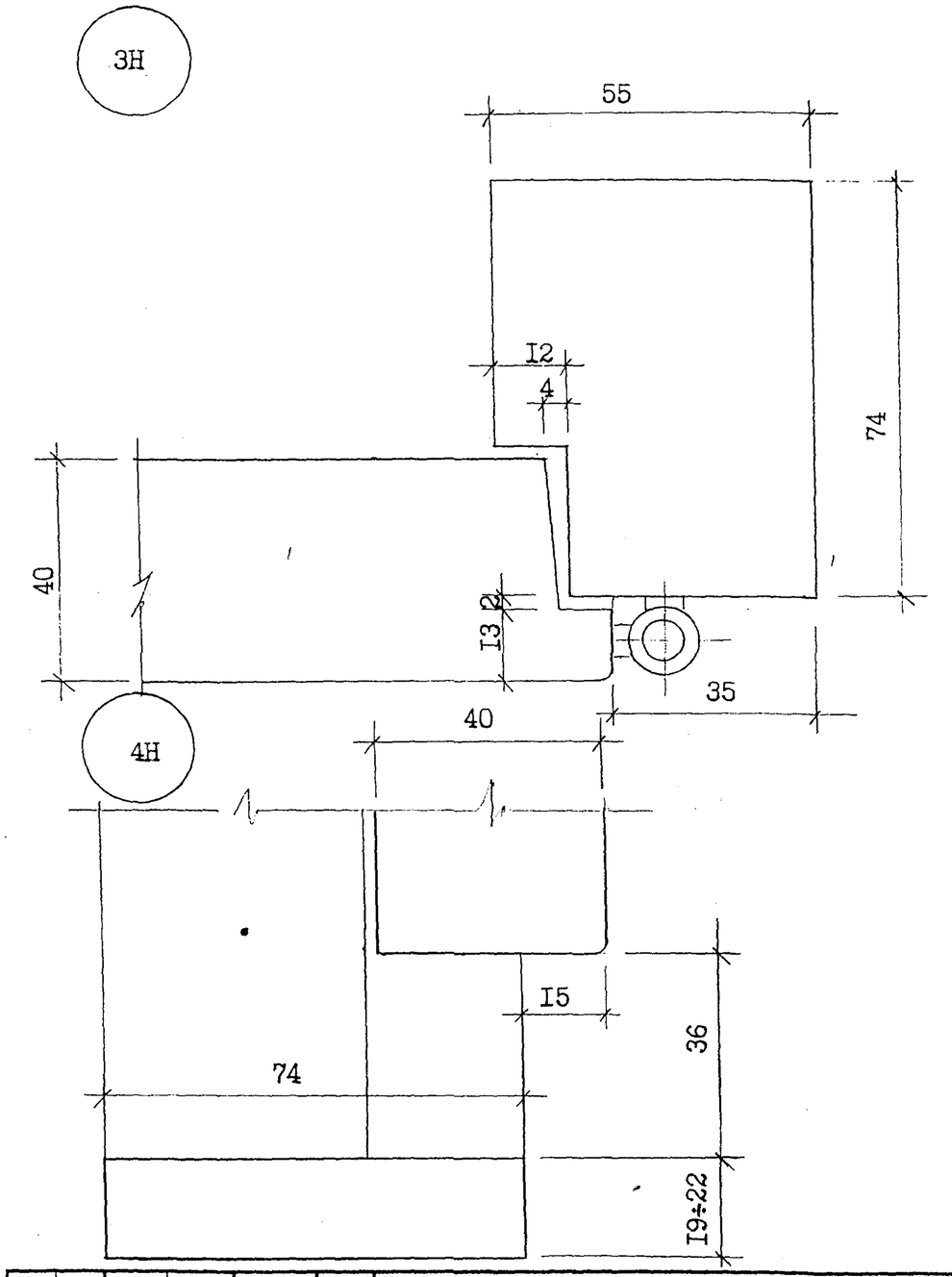

						РС 82I2
ИЗМ.	КОЛУЧ	ЛИСТ	№ДОК.	ПОДПИСЬ	ДАТА	
РУК. МАСТ.		АНИКИН				Узлы IH,2H,3H,4H для дверей с наплавом.
ГЛ. ИНЖ. М.		ДОРОФЕЕВ				
РГИ		АНДРЕЕВА				

СТАДИЯ	ЛИСТ	ЛИСТОВ
Р	28	

МНИИТЭП
Мастерская №5

91Ш2

ДГМО 21-9

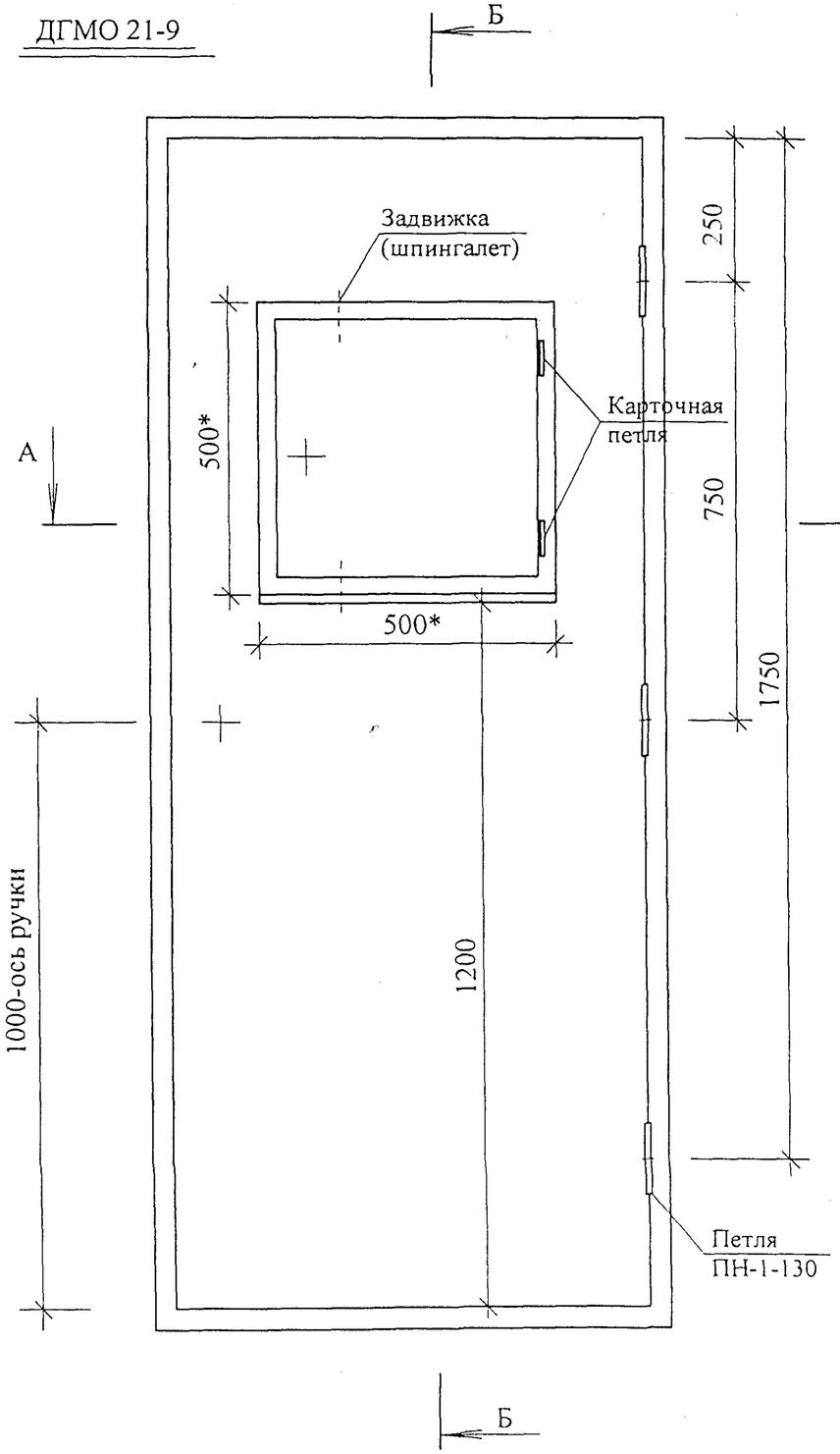

Б - Б

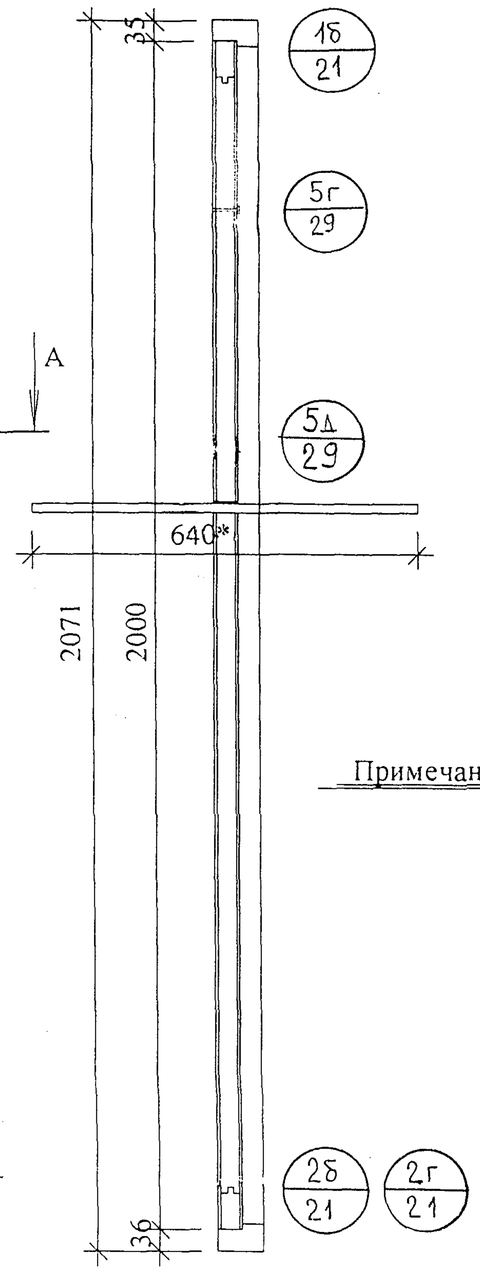

А - А

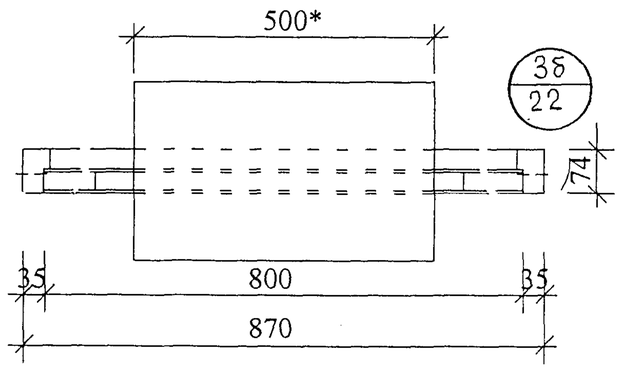

Примечания. 1. * Размеры (минимальные) даны для справки.
2. Двери выпускаются с непрозрачным отделочным покрытием: отделанные эмалями или красками, вид и цвет отделки указывается в заказе.

Согласовано: Мастерская №3 ГАП /Шарапова Т. Н./

Изм.	Кол.уч.	Лист	№Док.	Подпись	Дата	РС 8212
Нач.отд.		Гуров				Дверь в раздаточную молочной кухни ДГМО 21-9. Общий вид. разрезы А-А. Б-Б.
ГИП		Андреева				
Исполнит.		Дорофеева				

стадия	лист	листов
Р	29	

МНИИТЭП МТО

Карт. ННЦ

Инв.№ подл. 1411026 | подпись и дата | взам.инв.№

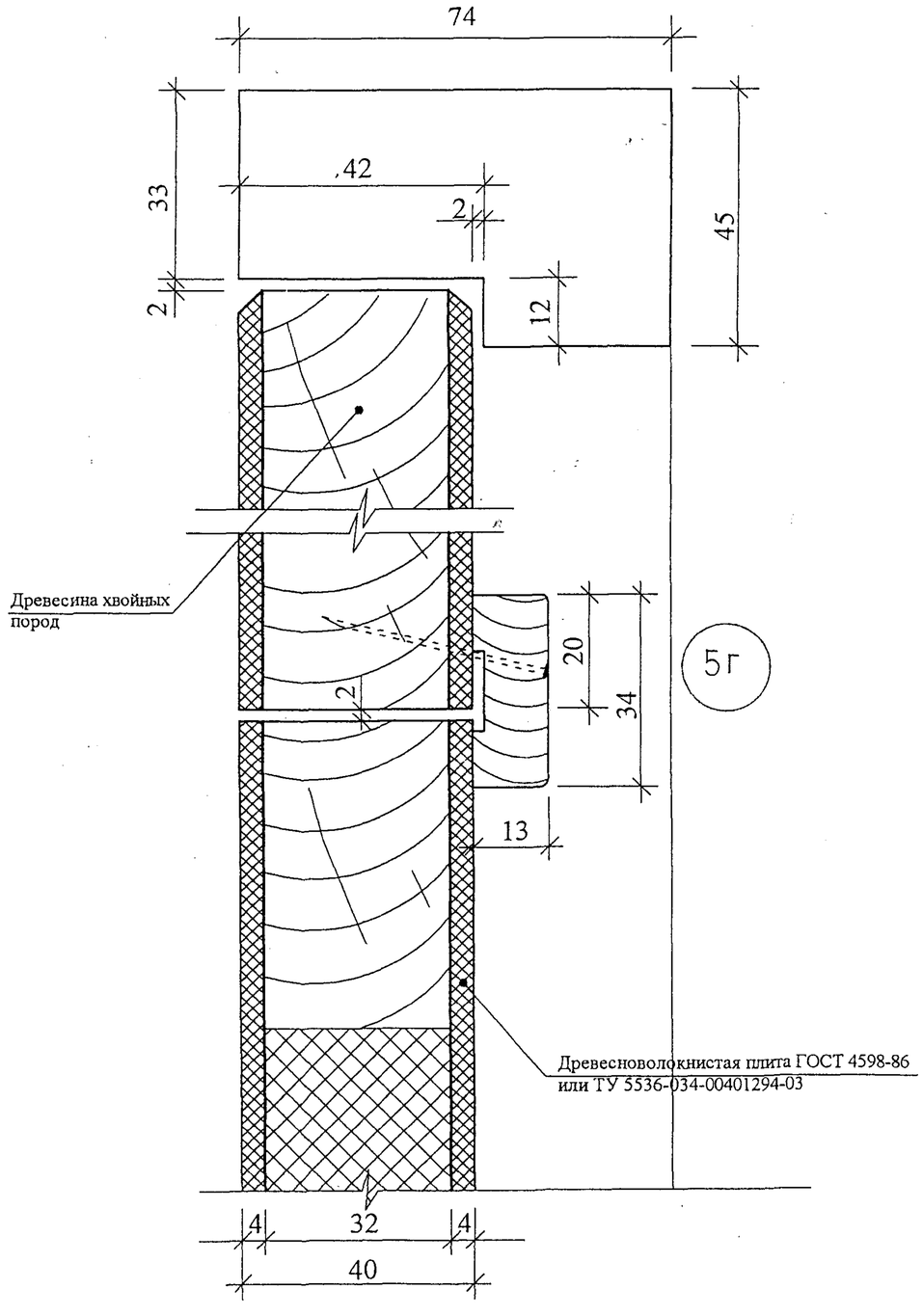

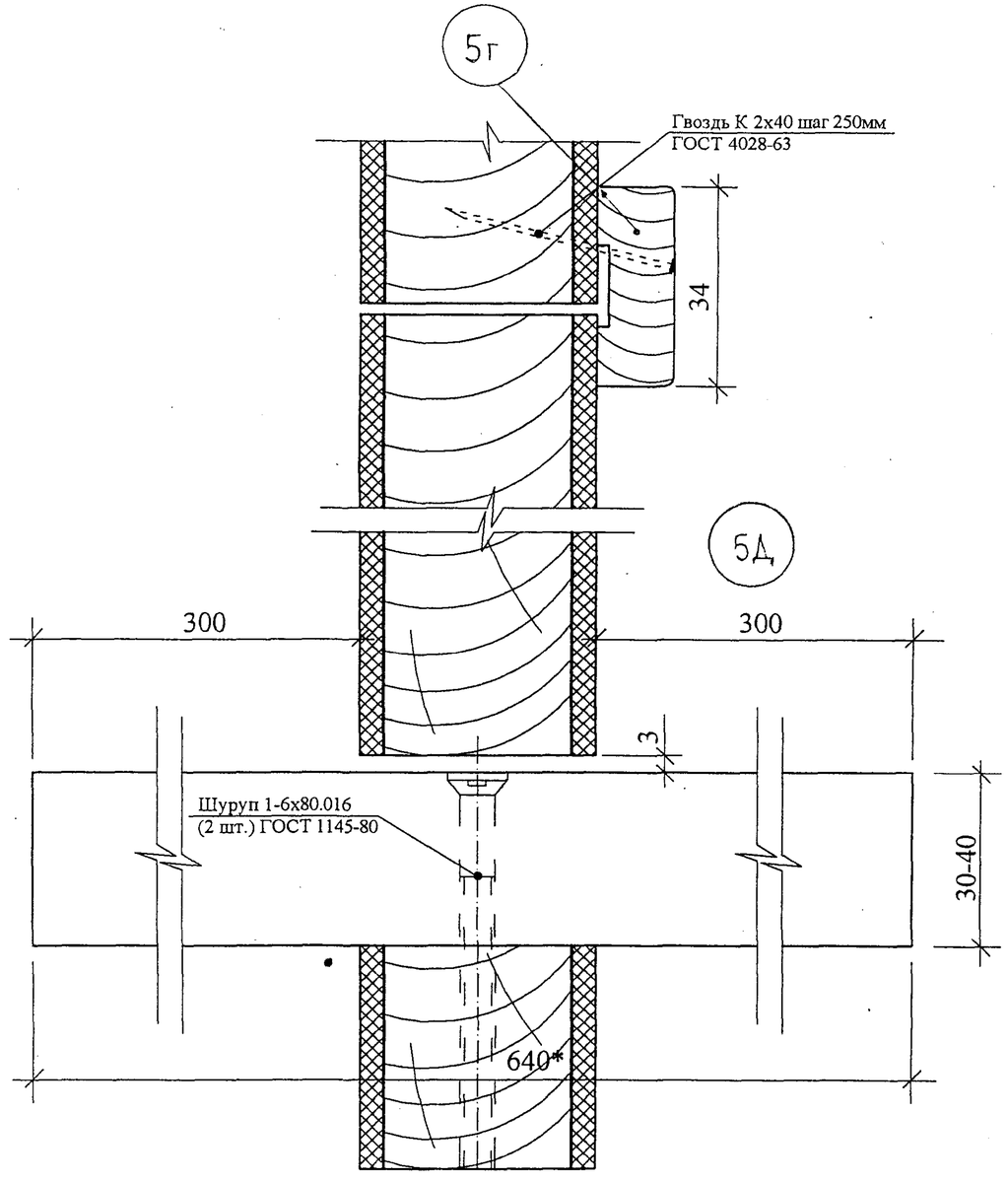

Примечания. 1. * Размеры даны для справки.
2. Допускается применение древесноволокнистой плиты толщиной 3,2мм.

Изм.	Кол.уч.	Лист	№Док.	Подпись	Дата
Нач.отд.		Гуров			
ГИП		Андреева			
Исполнит.		Дорофеева			

РС 8212

ДГМО 21-9. Узлы 5г, 5д

стадия	лист	листов
Р	30	

МНИИТЭП МТО

Инв.№ подл. 11460 ДГ | подпись и дата | взам.инв.№

карт. НН16

№№ п/п	ШИФР	НАИМЕНОВАНИЕ	КОЛ-ВО ЛИСТОВ	ДАТА ВВОДА	ДАТА ОТМЕНЫ
1	РС8212	ДВЕРИ ВНУТРЕННИЕ ДЕРЕВЯННЫЕ ДЛЯ ЖИЛЫХ И ОБЩЕСТВЕННЫХ ЗДАНИЙ		ПРИКАЗ №	
		СОДЕРЖАНИЕ СТР.	1		
		ПОЯСНИТЕЛЬНАЯ ЗАПИСКА СТР.	1		
		РАБОЧИЕ ЧЕРТЕЖИ ИЗДЕЛИЙ ЛИСТЫ № 1-27	27		
		ПО ЗАМЕЧАНИЯМ ГМПСМ ПИСЬМО ЗА №27л-462-637 ОТ 6.02.85г.			
		ОТКОРРЕКТИРОВАНО: СОДЕРЖАНИЕ И ПОЯСНИТЕЛЬНАЯ ЗАПИСКА СТР. 1,2	2		
		РАБОЧИЕ ЧЕРТЕЖИ ИЗДЕЛИЙ ЛИСТЫ № 1-27,1К	28		
		ДОПОЛНЕНО: НОМЕНКЛАТУРА ИЗДЕЛИЙ ЛИСТЫ №1а,1б	2		
2	РС8212	ДВЕРИ ВНУТРЕННИЕ ДЕРЕВЯННЫЕ ДЛЯ ЖИЛЫХ И ОБЩЕСТВЕННЫХ ЗДАНИЙ		ПРИКАЗ №157	
		СОДЕРЖАНИЕ СТР. 1	1	ОТ 16.IV.85г	
		ПОЯСНИТЕЛЬНАЯ ЗАПИСКА СТР. 2	1		
		РАБОЧИЕ ЧЕРТЕЖИ ИЗДЕЛИЙ ЛИСТЫ №: 1а,1б, 1-27	29		
3.	РС8212	ОТКОРРЕКТИРОВАНА ПОЯСНИТЕЛЬНАЯ ЗАПИСКА СТР. 2	1	4.07.86г	
4.	РС8212	ОТКОРРЕКТИРОВАНО:		30.09. 1987г	
		СОДЕРЖАНИЕ	1		
		ПОЯСНИТЕЛЬНАЯ ЗАПИСКА	1		
		ДОПОЛНЕНО: СОДЕРЖАНИЕ - 1 ЛИСТ, ЛИСТЫ №: 1В,5А,5Б,5В,15А,15Б,15В	8		
5.	РС8212	ОТКОРРЕКТИРОВАНЫ:		02.12.88г	
		СОДЕРЖАНИЕ	2		
		ПОЯСНИТЕЛЬНАЯ ЗАПИСКА	1		
		НОМЕНКЛАТУРА ИЗДЕЛИЙ	2		
		ВСЕ РАБОЧИЕ ЧЕРТЕЖИ ИЗДЕЛИЙ	34		
		ДОПОЛНЕНЫ ИЗДЕЛИЯ: ВКЛАДЫШИ В-1, В-2. ЛИСТЫ 5Г,5Д	2		

№№ п/п	ШИФР	НАИМЕНОВАНИЕ	КОЛ-ВО ЛИСТОВ	ДАТА ВВОДА	ДАТА ОТМЕНЫ
6	РС 8212	ОТКОРРЕКТИРОВАНЫ:			
		СОДЕРЖАНИЕ - ЛИСТ 1С	1		
		ПОЯСНИТЕЛЬН. ЗАПИСКА - ЛИСТ 1П	1		
		НОМЕНКЛАТУРА ИЗДЕЛИЙ - ЛИСТЫ 1А,1Б	2	16.07.90г	
		РАБОЧИЕ ЧЕРТЕЖИ ИЗДЕЛИЙ ЛИСТЫ N 1,1В,2,5А,5Б,5В,5Г,5Д, 15А,15Б,15В,20,26,27.	14		
7	РС 8212	ОТКОРРЕКТИРОВАНО:		01.02. 2000г.	
		СОДЕРЖАНИЕ - ЛИСТЫ 1С; 2С.	2		
		ПОЯСНИТЕЛЬНАЯ ЗАПИСКА - ЛИСТ 1П	1		
		НОМЕНКЛАТУРА ИЗДЕЛИЙ - ЛИСТЫ 1а,1б.	2		
		РАБОЧИЕ ЧЕРТЕЖИ ИЗДЕЛИЙ - ЛИСТЫ №№: 3,4,5,6,7,8,9,10,11,12,13, 14,15,16,17,18,19,26.	18		
		ДОПОЛНЕН ЛИСТ №: 28.	1		
8	РС 8212	ОТКОРРЕКТИРОВАНО:		05.09 2007г	
		СОДЕРЖАНИЕ: ЛИСТ 2С; ПОЯСНИТЕЛЬНАЯ ЗАПИСКА: ЛИСТ 1П; 1А.	1; 1; 1		
		СПЕЦИФИКАЦИЯ МАТЕРИАЛОВ: ЛИСТ 27 ДОПОЛНЕНЫ ЛИСТЫ: 29,30	1 2		

СОГЛАСОВАНО

ИНВ. № ПОДЛ. | ПОДПИСЬ И ДАТА | ВЗАМ. ИНВ. №

601 218

РС 8212			
ДВЕРИ ВНУТРЕННИЕ ДЕРЕВЯННЫЕ	СТАДИЯ	МАССА	МАСШТАБ
	ЛИСТ 1К	ЛИСТОВ	
ИНФОРМАЦИОННАЯ КАРТА	МНИИТЭП ОАСИ		

Ф12и

раз. 44 16/82 12