ТИПОВОЙ ПРОЕКТ

294-3-33.83

КРЫТЫЙ БАССЕЙН
ДЛЯ ОБУЧЕНИЯ ДЕТЕЙ ДОШКОЛЬНОГО И МЛАДШЕГО ШКОЛЬНОГО ВОЗРАСТА ПЛАВАНИЮ /СТЕНЫ КИРПИЧНЫЕ/
АЛЬБОМ I

АРХИТЕКТУРНО-СТРОИТЕЛЬНЫЕ И ТЕХНОЛОГИЧЕСКИЕ ЧЕРТЕЖИ

СФ ЦИТП 620062, г.Свердловск, ул.Чебышева, 4
Зак 319 инв. 16455-02 тираж 220
Сдано в печать 2.1. 1992 Цена 2-74

ТИПОВОЙ ПРОЕКТ
294-3-33.83

КРЫТЫЙ БАССЕЙН
ДЛЯ ОБУЧЕНИЯ ДЕТЕЙ ДОШКОЛЬНОГО И МЛАДШЕГО ШКОЛЬНОГО ВОЗРАСТА ПЛАВАНИЮ /СТЕНЫ КИРПИЧНЫЕ/

АЛЬБОМ I

СОСТАВ ПРОЕКТА:

АЛЬБОМ – О МАТЕРИАЛЫ ДЛЯ ПРИВЯЗКИ И ЧЕРТЕЖИ НУЛЕВОГО ЦИКЛА РАБОТ

АЛЬБОМ – I АРХИТЕКТУРНО-СТРОИТЕЛЬНЫЕ И ТЕХНОЛОГИЧЕСКИЕ ЧЕРТЕЖИ

АЛЬБОМ – II САНИТАРНО-ТЕХНИЧЕСКИЕ ЧЕРТЕЖИ

АЛЬБОМ – III ЭЛЕКТРОТЕХНИЧЕСКИЕ ЧЕРТЕЖИ

АЛЬБОМ – IV СМЕТЫ

АЛЬБОМ – V АРХИТЕКТУРНО-СТРОИТЕЛЬНЫЕ, САНИТАРНО-ТЕХНИЧЕСКИЕ И ЭЛЕКТРОТЕХНИЧЕСКИЕ ЧЕРТЕЖИ /ВАРИАНТ С ЭЛЕКТРОЛИЗНЫМИ УСТАНОВКАМИ./

АЛЬБОМ – VI СМЕТЫ /ВАРИАНТ С ЭЛЕКТРОЛИЗНЫМИ УСТАНОВКАМИ/

АЛЬБОМ – VII ВЕДОМОСТЬ ПОТРЕБНОСТИ В МАТЕРИАЛАХ /ВАРИАНТ С ЭЛЕКТРОЛИЗНЫМИ УСТАНОВКАМИ./

АЛЬБОМ – VIII СПЕЦИФИКАЦИИ ОБОРУДОВАНИЯ /ВАРИАНТ С ЭЛЕКТРОЛИЗНЫМИ УСТАНОВКАМИ./

УТВЕРЖДЕН ГОСГРАЖДАНСТРОЕМ
ПРИКАЗ № 155 ОТ 21 ИЮЛЯ 1978 г.
РАБОЧИЕ ЧЕРТЕЖИ ВВЕДЕНЫ В ДЕЙСТВИЕ ЦНИИЭП УЧЕБНЫХ ЗДАНИЙ
ПРИКАЗ № 53 ОТ 13 МАЯ 1983 г.

ВАРИАНТ БАССЕЙНА С ЭЛЕКТРОЛИЗНЫМИ УСТАНОВКАМИ РАЗРАБОТАН НА ОСНОВАНИИ ЗАДАНИЯ, УТВЕРЖДЕННОГО ГОСГРАЖДАНСТРОЕМ 1 ФЕВРАЛЯ 1985 г. И ВВЕДЕН В ДЕЙСТВИЕ ЦНИИЭП УЧЕБНЫХ ЗДАНИЙ
ПРИКАЗ № 126 ОТ 27 НОЯБРЯ 1985 г.

РАЗРАБОТАН
ЦНИИЭП УЧЕБНЫХ ЗДАНИЙ

ГЛАВНЫЙ ИНЖЕНЕР ИНСТИТУТА А. ЛЯХОВИЧ
/ГЛАВНЫЙ АРХИТЕКТОР ПРОЕКТА / В. СТАРОСТИН

				ПРИВЯЗАН
ИНВ. №				

альбом I ТП 294-3-33.83

СОДЕРЖАНИЕ АЛЬБОМА I

N стр.	Наименование листов	
1	Содержание альбома. Пояснительная записка	АС-1
2	План здания	АС-2и — 1.1
3	Фрагменты плана здания. Ножная ванна, душевой поддон.	АС-3
4	Разрезы по зданию. (Вариант с полами по грунту)	АС-4
5	Разрезы по зданию. (Вариант с техподпольем)	АС-5
6	Фасады (вариант с полами по грунту)	АС-6
7	Ведомость отделки помещений, наружная отделка.	АС-7
8	Детали оконных проемов. Ограждение радиаторов.	АС-8
9	Монтажный план покрытия.	АС-9
10	Монтажный план перегородок и перемычек.	АС-10
11	Ведомость и спецификация перемычек.	АС-11
12	План кровли, детали.	АС-12
13	Пример решения интерьеров.	АС-13
14	План. Расстановка технологического оборудования.	ТХ-1и — 1.1
15	Спецификация технологического оборудования.	ТХ-2и — 1.1

Типовой проект разработан архитектурной мастерской N 1 ЦНИИЭП учебных зданий
Архитекторы: Старостин В.В., Голышко Р.Ф.
Инженеры: Павлов Б.Г., Захарова Л.А., Антиповская Е.К.
Инженеры-технологи: Малышева Г.А.
Инженеры-сантехники: Бабин Л.И.
Инженеры-электрики: Белов В.А., Холопова З.И.
Инженеры по сметам: Лущенков В.Н., Себекина Г.

Типовой проект крытого бассейна с ванной 12.50 x 6.00 м. со стенами из кирпича разработан в соответствии с техническим проектом, утвержденным комитетом по гражданскому строительству и архитектуре при Госстрое СССР 21.07.78 г. и заданием на разработку типовой проектной документации, утвержденной 30.07.82. Бассейн предназначен для обучения детей дошкольного и младшего школьного возраста плаванию.

ИНЖЕНЕРНОЕ ОБОРУДОВАНИЕ ЗДАНИЯ

Водопровод — хозяйственно-питьевой от внешних сетей.
Канализация — хозяйственно-бытовая во внешнюю сеть
Отопление — центральное, водяное от внешней теплосети
Вентиляция — приточно-вытяжная с механическим побуждением
Горячее водоснабжение — центральное от внешних сетей
Электроснабжение — от сети напряжением 380/220 вольт, освещение — лампами накаливания.
Связь и сигнализация — радио телефон, пожарная сигнализация
Автоматика сантехустройств.

КОНСТРУКТИВНЫЕ РЕШЕНИЯ И УКАЗАНИЯ ПО ВОЗВЕДЕНИЮ ЗДАНИЯ

Наружные и внутренние стены выполняются из кирпича глиняного обыкновенного по ГОСТ 530-71* марки „75" на цементно-песчаном растворе марки „50".
Перегородки выполняются из крупных гипсопрокатных панелей и частично из глиняного кирпича пластического прессования (для влажных помещений).
Здание возводить в соответствии с требованиями главы СНиП III-В. 4-72.

ЗАЩИТА МЕТАЛЛИЧЕСКИХ ИЗДЕЛИЙ ОТ КОРРОЗИИ

Все открытые металлические детали покрыть слоем цементного молока. Антикоррозийную защиту оцинкованием закладных и монтажных деталей производить в соответствии с главой СНиП-28-73. Отделочные работы выполнять только после устройства кровли и прокладки всех коммуникаций.

УКАЗАНИЯ ПО ПРОИЗВОДСТВУ РАБОТ В ЗИМНИХ УСЛОВИЯХ

Проект выполнен исходя из условий производства работ при температуре наружного воздуха не ниже нуля градусов. При производстве работ в зимних условиях руководствоваться главами СНиП II-В. 2-71, III-17-78. В зимних условиях кирпичную кладку рекомендуется выполнять с химическими добавками (поташ, нитрит натрия и др.) твердеющими без обогрева на морозе.

УКАЗАНИЯ ПО ПРИВЯЗКЕ ПРОЕКТА

Привязываемые листы корректируются в зависимости от конкретных условий. Проектная документация дополняется новыми листами, генплан участка, сводный план сетей, организация рельефа, картограмма земляных работ, озеленение, благоустройство и т.д.

Изм.	N стр.	Лист	N док.	Дата	Подп.	Подп.
1	1		2-85	28.10.85		

Типовой проект разработан в соответствии с действующими нормами и правилами и предусматривает мероприятия, обеспечивающие взрывную, взрывопожарную и пожарную безопасность при эксплуатации здания.

Главный архитектор проекта /В. Старостин/
Главный инженер проекта /Б. Павлов/

Привязка настоящего типового проекта выполнена в соответствии с действующими нормами и правилами в том числе нормами по взрыво и пожаробезопасности здания

Главный архитектор привязки
Главный инженер привязки

Привязан

ТП 294-3-33.83 — АС

Нач. отд.	Башенков		
Гл. спец.	Назаров		
ГАП	Старостин		
ГИП	Павлов		
Рук. гр.	Лебедева		
Вед. инж.	Захарова		
Норм. контр.	Реботенко		

Крытый бассейн для обучения детей плаванию

Стадия	Лист	Листов
Р	1	15

Содержание альбома. Пояснительная записка.

ЦНИИЭП учебных зданий

Альбом I ТП 294-3-33.83

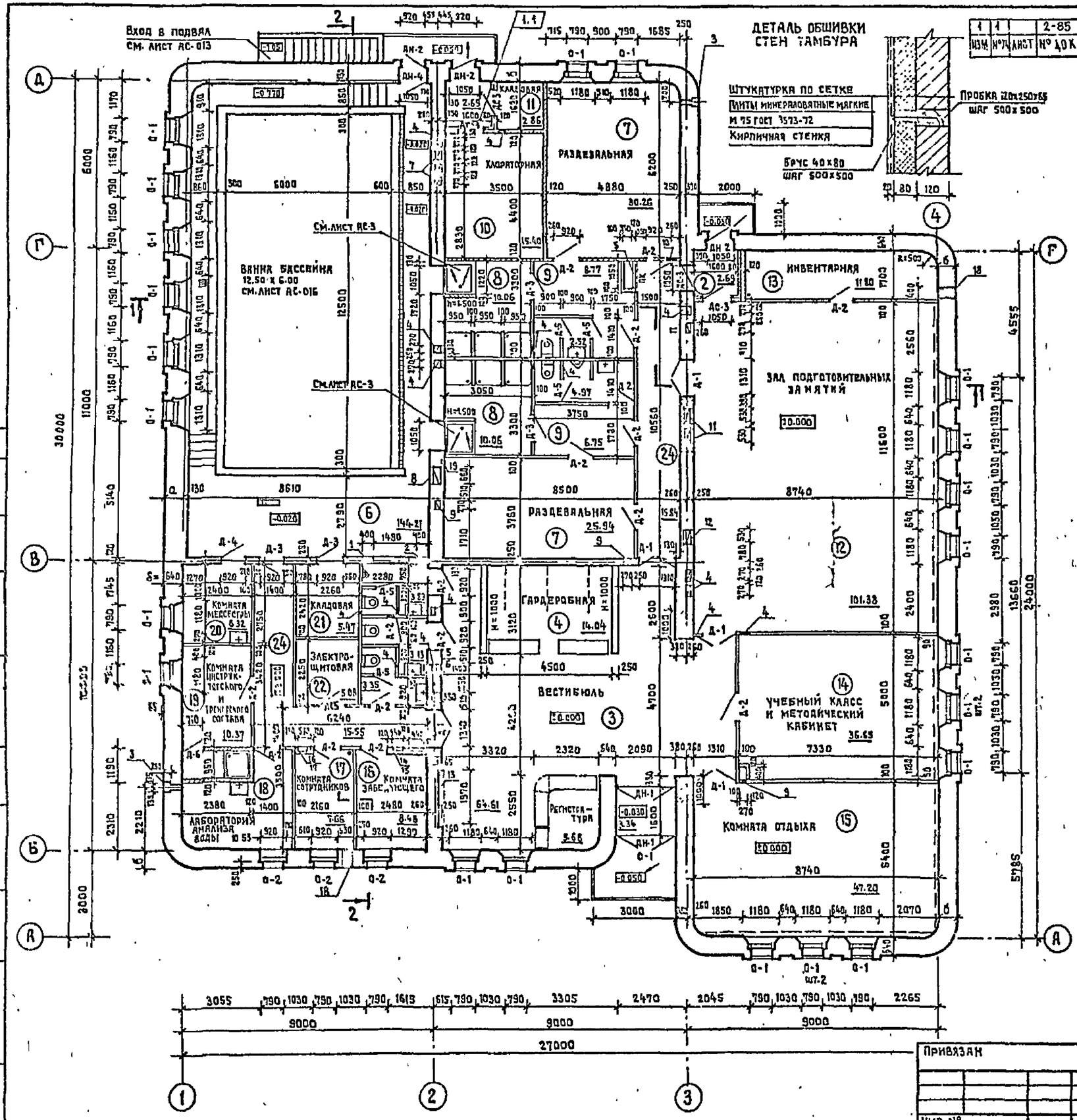

Деталь обшивки стен тамбура

Изм.	Кол.уч.	Лист	№ док.	Дата	Подп.	Подп.
1	1		2-85	28.12.85		

Экспликация отверстий

Тип отв.	Размеры мм B	Размеры мм H	Отметка низа м	Назначение	Примечания
1	400	450	0.150	отв. ВК	Каналы выходящие на кровлю см. лист АС-3
2	400	450	0.000	отв. ВК	
3	270	450	0.000	ниша полив. крана	
4	270	300	3.300	отв. ОВ	
5	1050	1050	1.210	ниша ВК	
6	140	140	-0.080	штраба ВК	
7	270	900	2.700	отв. ОВ	
8	660	750	2.700	отв. ОВ	
9	270	450	3.150	отв. ОВ	
10	400	300	3.300	отв. ОВ	
11	530	450	3.070	отв. ОВ	
12	530	750	2.850	отв. ОВ	
13	1970	1500	1.500	ниша ОВ	
14	440	600	1.200	ниша ЭО	
15	140	130	-0.080	штраба ЭО	
16	530	750	1.050	ниша СУ	
17	140	130	-0.080	штраба СУ с выходом на кровлю	
18	400	450	0.000	отв. ЭС	
19	140	130	-0.900	штраба ЭС с выходом на кровлю	

Примечания

1. За относительную отметку ±0.000 принята отметка чистого пола 1го этажа здания.
2. Кладку наружных стен и перегородок выполнять из обыкновенного глиняного кирпича пластического прессования марки „75" на растворе марки „50".
3. Кирпичные перегородки толщиной 120 мм армировать 2ф6 АI через 4 ряда кладки.
4. В помещении ванны бассейна наружные стены оштукатурить цементным раствором состава 1:2 толщиной 20 мм. Все стены помещения ванны бассейна облицевать на всю высоту керамической плиткой, а потолки покрасить масляной краской за 3 раза.
5. В местах опирания прогонов на ℓ=1000 м. стены армировать ниже распределительной плиты на h=1.00 м сетками из проволоки ф4 ВI с ячейками 50х50 через 2 ряда кладки.
6. В местах устройства каналов кладку армировать сетками из проволоки ф4 ВI с ячейками 50х50 через 4 ряда кладки.
7. Фрагмент плана N1 и фрагменты стен см. листы: АС-3, АС-2, разрезы 1-1, 2-2 см. лист АС-4
8. Внутренние двери Д-1 (шт. 5) остеклить армированным стеклом δ=5.5 мм. ГОСТ 7481-78.
9. Экспликацию помещений бассейна см. на листе АС-7.

Нач. АПМ-1	Башенков		
Гл. инж. проекта	Назаров		
ГИП	Старостин		
ГИП	Павлов		
Рук. гр. арх.	Лебедева		
Вед. инж.	Захарова		
Норм. контр.	Работенко		

Привязан

Инв. №

ТП 294-3-33.83 — АС

Крытый бассейн для обучения детей плаванию

Стадия	Лист	Листов
Р	2и	15

План здания

ЦНИИЭП учебных зданий

18235-02

Согласовано

Взамен инв. №

Подп. и дата

Инв. № подл.

ФРАГМЕНТЫ СТЕН С КАНАЛАМИ ПО ОСЯМ „2" И „3"

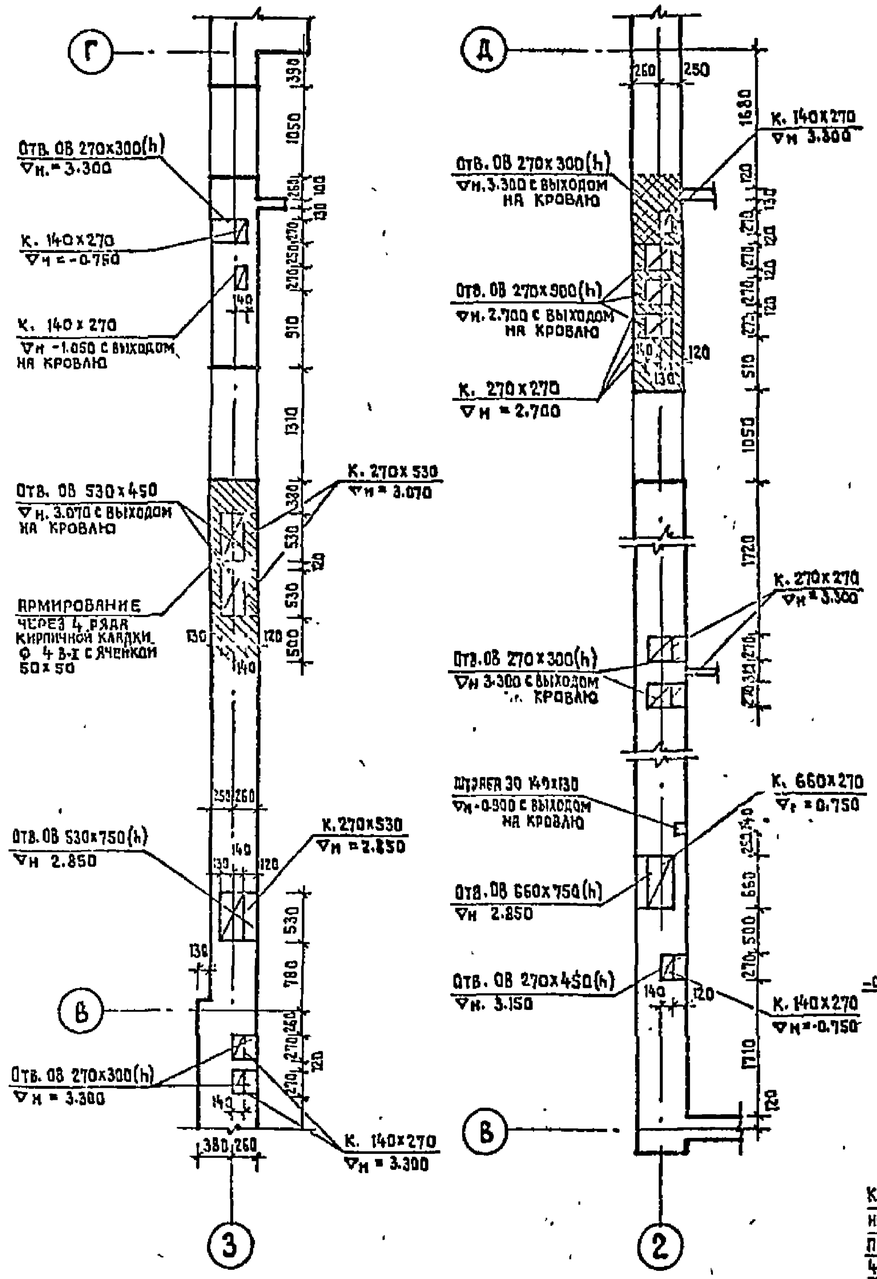

ФРАГМЕНТ ПЛАНА N1

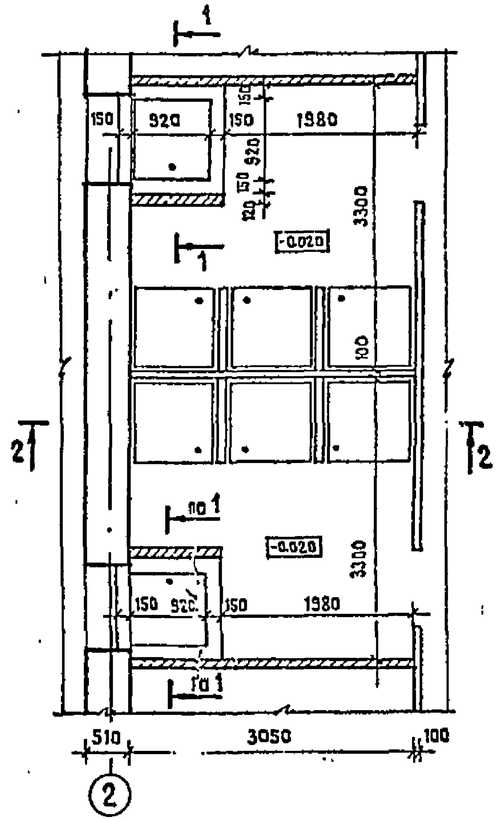

2-2

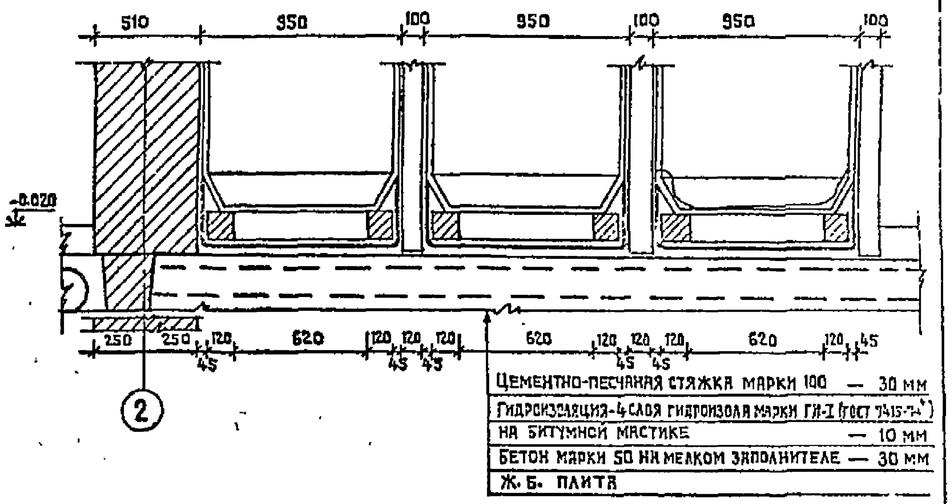

1-1

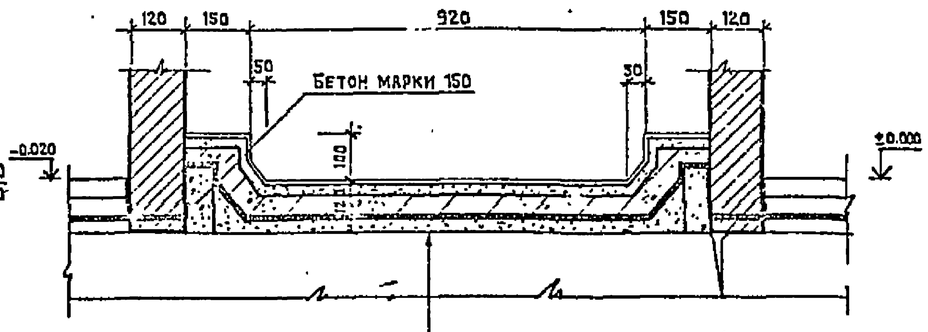

Керамическая плитка (ГОСТ 6787-69) на цементном растворе	— 30 мм
Прижимная ж.б. плита из бетона марки 50	— 50 мм
4 слоя гидроизола на мастике	— 10 мм
Цементная выравнивающая стяжка	— 10÷30мм
Ж.б. плита перекрытия	

ПРИМЕЧАНИЯ

1. Общие примечания см. лист АС-2.
2. На гидроизоляционный слой перед устройством стяжки нанести битумную мастику с посыпкой песком.

Нач. отд.	Баценков		ТП 294-3-33.83 — АС
Гл. арх.	Назаров		Крытый бассейн для обучения детей плаванию
ГАП	Старостин		Стадия: Р · Лист: 3 · Листов: 15
ГИП	Павлов		
Вед. инж.	Захарова		Фрагмент плана здания N1. Фрагмент стен с каналами.
Норм. конт.	Ревотенко		ЦНИИЭП учебных зданий

Привязан

Инв. №

Альбом I ТП 294-3-33.83

Согласовано

Взамен инв. №

Подпись и дата

Инв. № подл.

12735

АЛЬБОМ I ТП 294-3-33.83

1-1

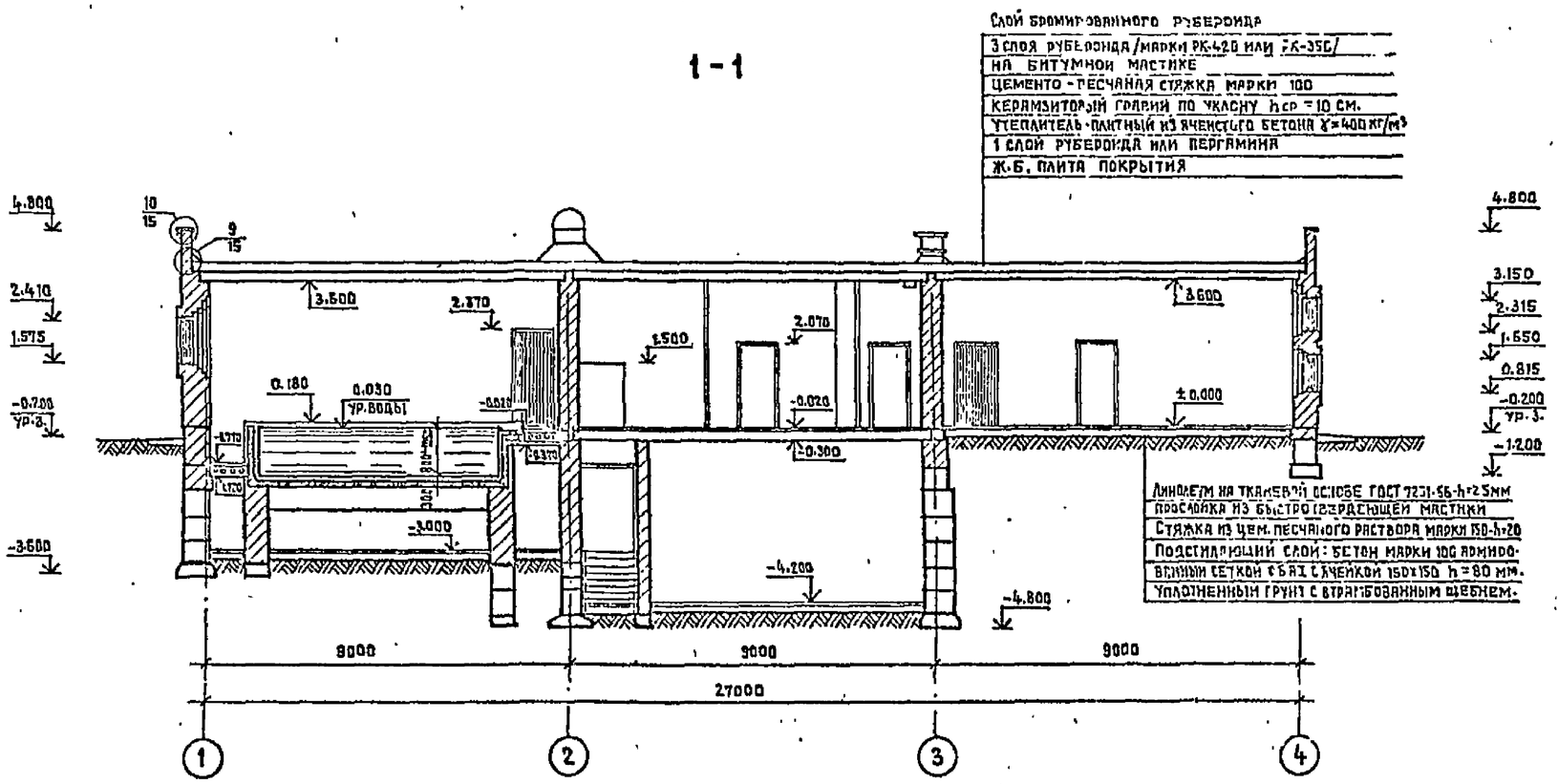

2-2

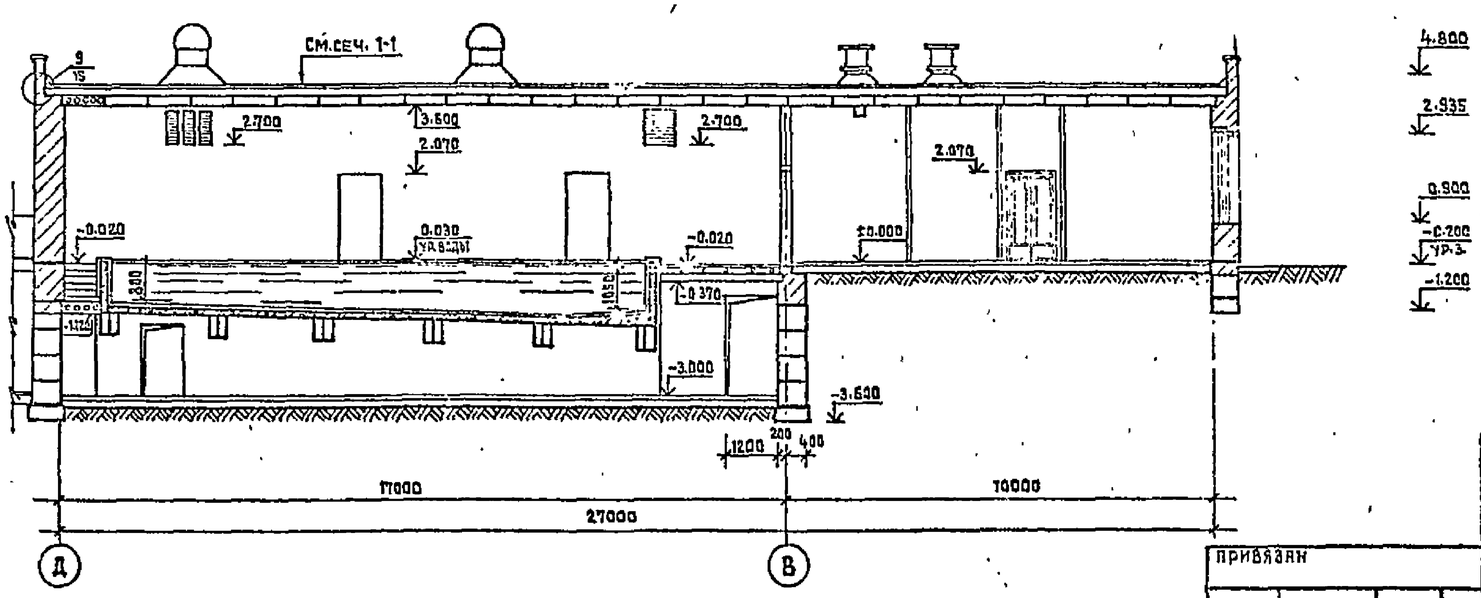

ПРИМЕЧАНИЕ

Данный лист см. совместно с листами АС-03, АС-1.

Нач.АГПИ	Башенкова		ТП 294-3-33.83		- АС	
Гл.инж.пр.	Назаров		Крытый бассейн для обучения детей плаванию			
ГАП	Старостин					
ГИП	Павлов			Стадия	Лист	Листов
Рук.гр.арх.	Лебедева			Р	4	15
Зед.инж.	Захарова		Разрезы 1-1; 2-2. /вариант по грунту/	ЦНИИЭП учебных зданий		
Норм.конт.	Работенко					

Привязан

Инв. №

Согласовано

Взам. инв. №

Подпись и дата

Инв. № подл.

18735-02

1-1

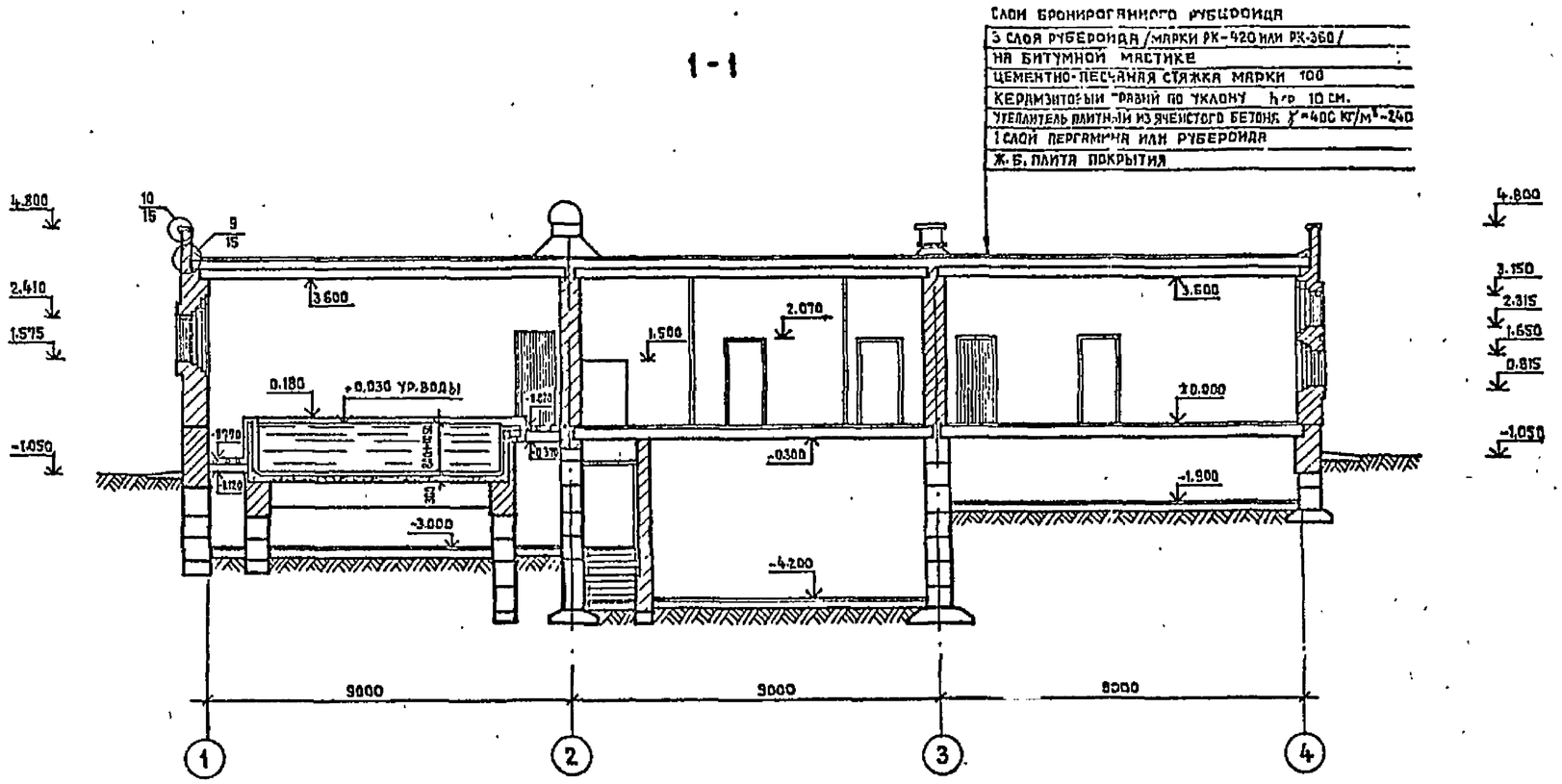

2-2

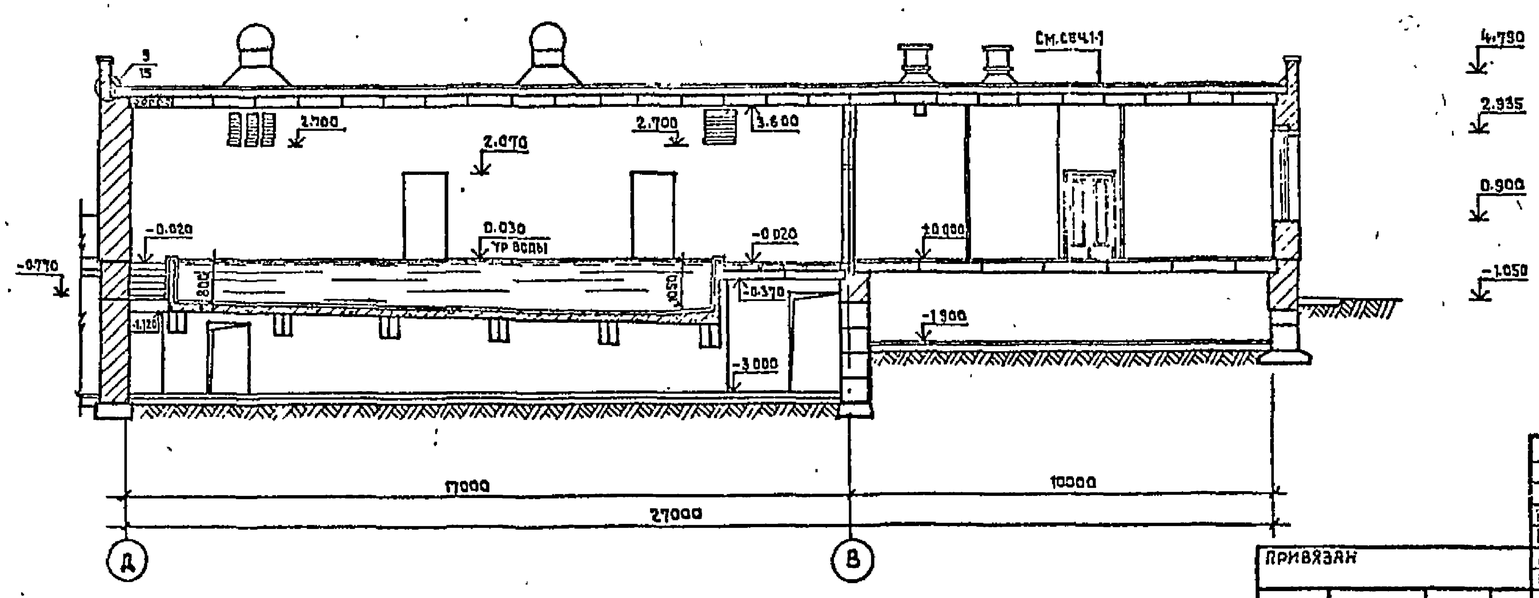

ПРИМЕЧАНИЕ

Данный лист см. с листами АС-04, АС-1, АС-12.

Нач. АПМ-1	Башенков		
Гл. инж. АПМ	Назаров		
ГАП	Старостин		
ГИП	Павлов		
Рук. арх.	Лебедева		
Вед. инж.	Захарова		
Проверил	Антиповский		
Норм. конт.	Работенко		

Привязан

Инв. №

ТП 294-3-33.83 — АС

КРЫТЫЙ БАССЕЙН ДЛЯ ОБУЧЕНИЯ ДЕТЕЙ ПЛАВАНИЮ

Стадия	Лист	Листов
Р	5	15

РАЗРЕЗЫ 1-1; 2-2.
/вариант с техподпольем/

ЦНИИЭП учебных зданий

Согласовано

Альбом I ТП 294-3-33.83

Инв. № подл. | Подпись и дата | Взам. инв. №

18735-02

АЛБОМ I ТП 294-3-33.83

СОГЛАСОВАНО

Инв. № подл. | Подпись и дата | Взамен инв. №

ФАСАД ПО ОСИ „А-Б"

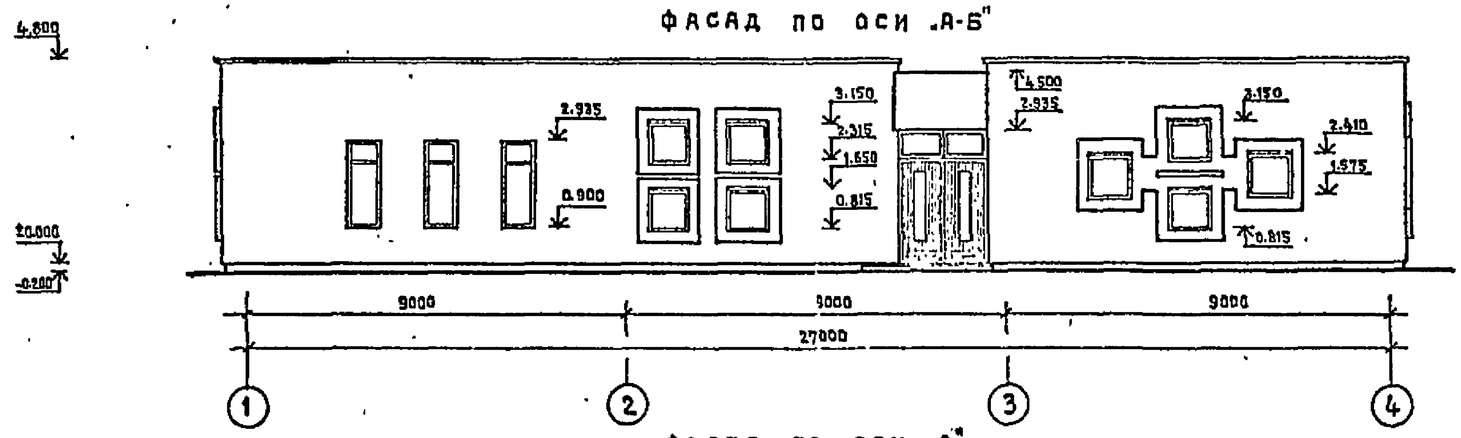

ФАСАД ПО ОСИ „Д"

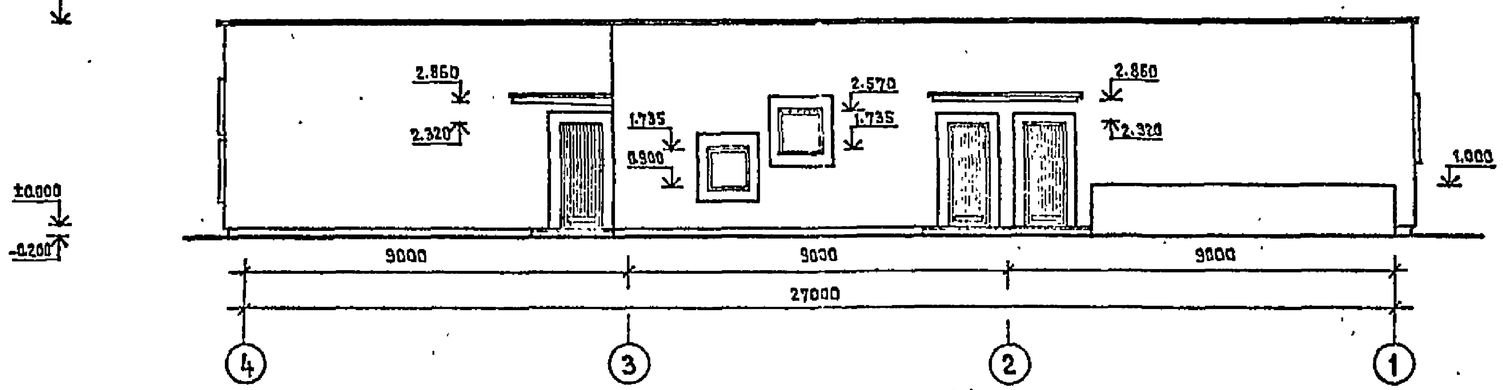

ФАСАД ПО ОСИ „4"

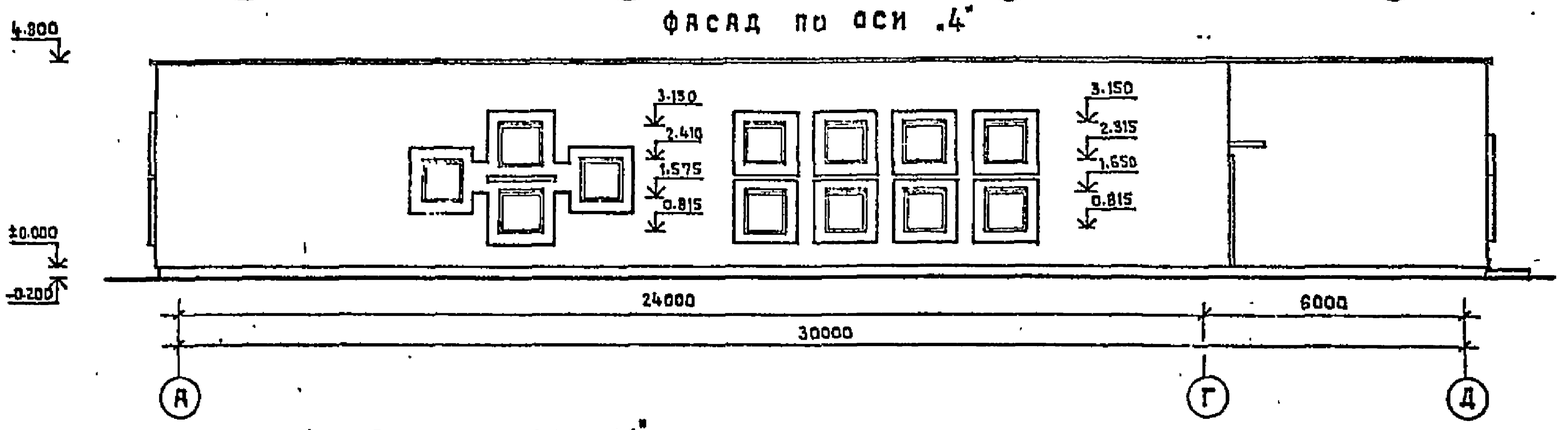

ФАСАД ПО ОСИ „1"

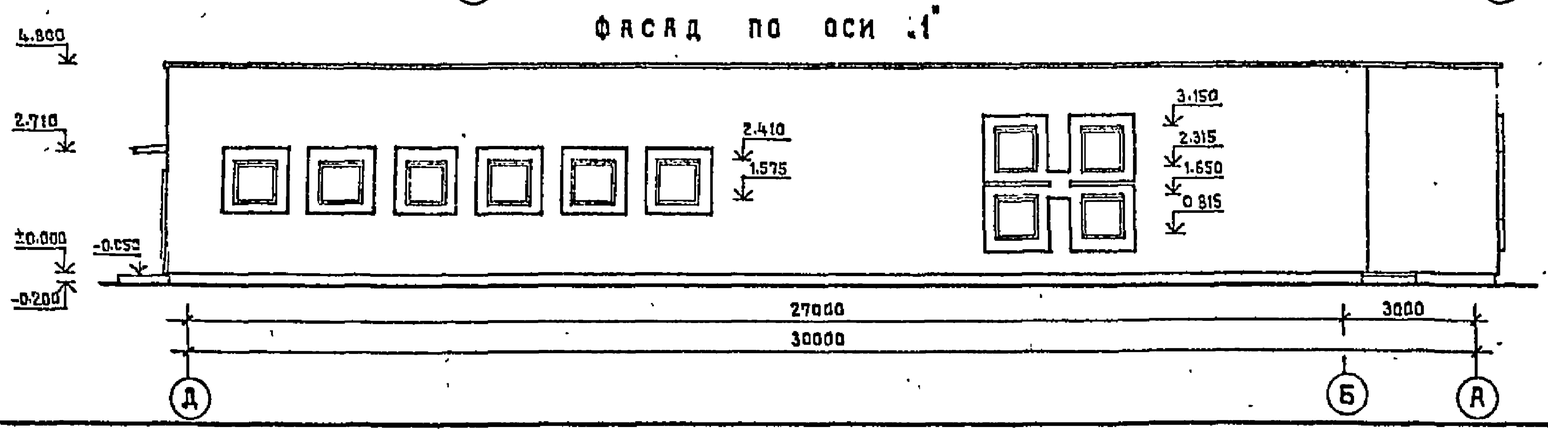

Нач. АДМ-I	Башенков		
Гл. инж. АСМ	Назаров		
ГАП	Старостин		
ГИП	Павлов		
Арх.-гр. арх.	Лебедева		
Вед. инж.	Захарова		
Инж. конс.	Реботенко		

ТП 294-3-33.84 – АС

КРЫТЫЙ БАССЕЙН ДЛЯ ОБУЧЕНИЯ ДЕТЕЙ ПЛАВАНИЮ

Стадия	Лист	Листов
Р	6	15

ФАСАДЫ

ЦНИИЭП учебных зданий

18735-02

ВЕДОМОСТЬ ОТДЕЛКИ ПОМЕЩЕНИЙ

Наименование помещения	Пол: Тип площ.	Пол: Схема пола или узла по серии	Пол: Элементы пола и их толщина	Потолок: Площ.	Потолок: Вид отделки	Стены и перегородки: Площ.	Стены и перегородки: Вид отделки	Панель: Площ.	Панель: Вид отделки	Панель: Высота мм	Примечание
1	2	3	4	5	6	7	8	9	10	11	12
Зал подготовительных занятий, класс, комната отдыха	186.0	225 (62) / 2.244-1 вып.4	Линолеум поливинилхлоридный на тканевой основе 2.5 мм ГОСТ 7251-66	186.0	Побелка	308.0	Водоэмульсионная покраска до потолка	20.8	Столярная плита, фанерованная пластиком/16 мм/ до полн. обод. стены	700	
Коридор, раздевальные помещения при душевых и туалетных, комната медсестры	190	59 / 2.244-1 вып.4	Линолеум поливинилхлоридный на тканевой основе по ж.б. плите 2.5 мм ГОСТ 7251-66	79.0	Побелка	349.0	Водоэмульсионная покраска до потолка				
Помещение бассейна	145.0	ДР-2 / 1	АС-	145.0	Улучшенная масляная покраска за 3 раза	203.0	Облицовка глазурованной плиткой на всю высоту, включая откосы				
Душевые	22.4	241 / 2.244-1 вып.4	Керамическая плитка мозаичных полов	21.0	Масляная покраска	140.0					
Хлораторная, туалетные при раздевальных	38.4	12.8 / 2.244-1.вып.4	Керамическая плитка мозаичных полов 6-8 мм ГОСТ 6140-70	31.0	Побелка	84.0	Облицовка глазурованной плиткой на высоту 1.8 м.				
Туалетные при вестибюле и помещениях персонала	11.0	241 (133) / 2.244-1.вып.4		11.0	"	33.0	" 1.2 м				
Вестибюль гардероб	93.2	241 (133) / 2.244-1. вып.4	"	85.0	"	131.0	Водоэмульсионная покраска	4.0	Столярная плита, фанерованная пластиком	1500	
Все административные помещения /без комнаты медсестры/ инвентарная, кладовая, электрощитовая, коридор.	77.8	225 (62) / 2.244-1 вып.4	Линолеум поливинилхлоридный на тканевой основе 2.5 мм ГОСТ 7251-66	54.	"	356.0	"				
Реагентная, насосно-фильтрационная, венткамера, коридор, бассейн, вход в подвал	267	245 / 2.244-1 вып.4	Бетонные h = 60 мм /бетон марки-200/	267	"	506.0	Известковая покраска				
Помещения техподполья		Уплотненный грунт									

НАРУЖНАЯ ОТДЕЛКА

Наименование	Вид отделки
Цоколь и наружные стены	Штукатурка
Окна	Покрасить масляной краской за 2 раза
Двери	Покрыть лаком для наружных работ за 2 раза
Перемычки	Окраска пхв или пва за два раза в цвет кирпича стен

ЭКСПЛИКАЦИЯ ПОМЕЩЕНИЙ

Номер	Наименование помещения	Площадь м²
1	Тамбур главного входа	3.34
2	Тамбур	5.38
3	Вестибюль	53.34
4	Гардеробная	14.04
5	Регистратура	5.68
6	Бассейн	144.21
7	Раздевальная	56.20
8	Душевая	20.12
9	Туалетная при бассейне	25.46
10	Хлораторная	15.40
11	Кладовая	2.86
12	Зал подготовительных занятий	101.38
13	Инвентарная при зале	11.80
14	Учебный класс, методический кабинет	37.15
15	Комната	47.20
16	Комната заведующего	8.48
17	Комната сотрудников	7.66
18	Лаборатория анализа воды	10.53
19	Комната инструкторского и тренерского состава	10.37
20	Комната медсестры	6.32
21	Кладовая	5.47
22	Электрощитовая	5.08
23	Туалетная	19.37
24	Коридоры	31.39
	Подвал	
25	Техническое помещение бассейна	130.40
26	Реагентная, насосно-фильтрационная	79.50
27	Венткамера	40.33
28	Коридор	65.75

ПРИМЕЧАНИЯ

1. Колера окраски и рецептуру см. Альбом колеров, Стройиздат, Ленинград 1973 г.
2. Образцы отделки, колера окраски определяются привязывающей организацией.
3. Утолщенные полы для скрытия разводок выполнять с добавлением слоя керамзитового гравия $\gamma = 400$ кг/м³.
4. Плинтусы полов: для керамических – керамические, для всех других – деревянные, окрашиваемые в цвет полов.
5. Откосы внутренние, наличники, приборы отопления – окрашиваются масляной краской светлого тона за два раза.
6. В скобках указан тип пола для варианта с техподпольем.
7. Экспликацию помещений см. совместно с листами АС-2, АС-03.

Альбом I ТП 294-3-33.84

Согласовано

Привязан

Инв.№

Нач.отд.-1	Башенкев		
Гл.архит.	Назаров		
ГАП	Стерстин		
ГИП	Павлов		
Рукоп.арх.	Лебедева		
Зел.инж.	Захарова		
Инженер	Антипова		
Нормоконтр.	Реботенко		

ТП 294-3-33.83 – АС

Крытый бассейн для обучения детей плаванию

Стадия	Лист	Листов
Р.	7	15

Ведомость отделки помещений, наружная отделка.

ЦНИИЭП учебных зданий

18735-02

АЛБОМ I ТП 294-3-33.83

ФРАГМЕНТЫ СТЕН С ОКОННЫМИ ПРОЕМАМИ ПО ОСЯМ „1" И „4"

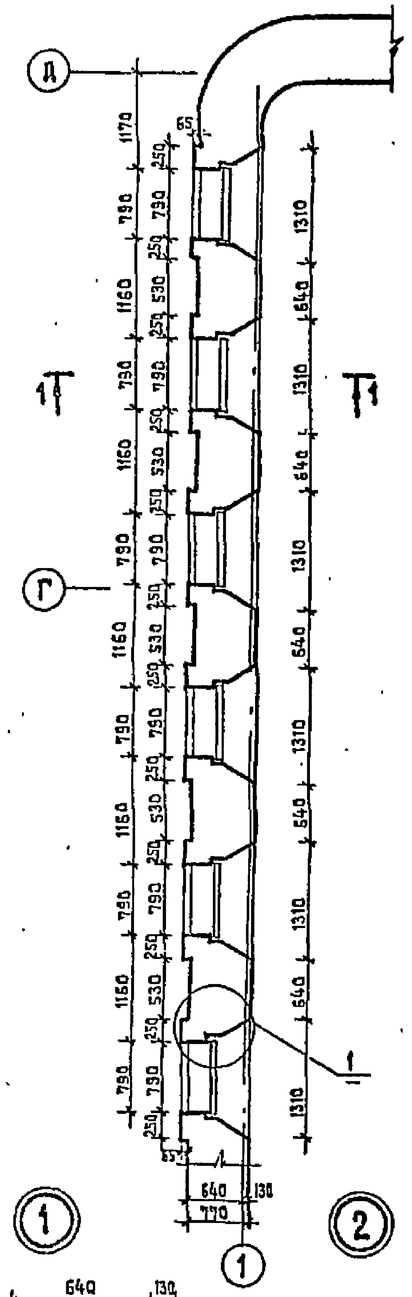

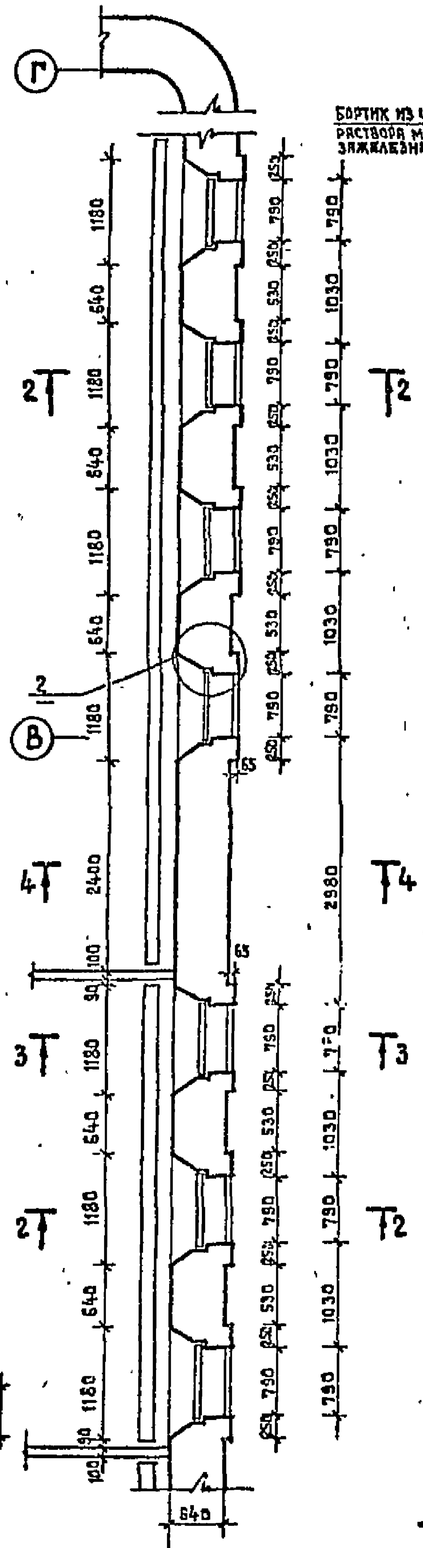

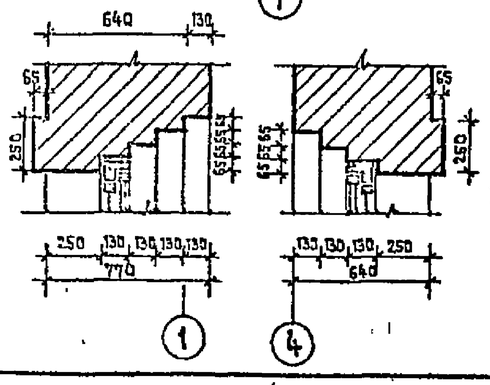

1-1

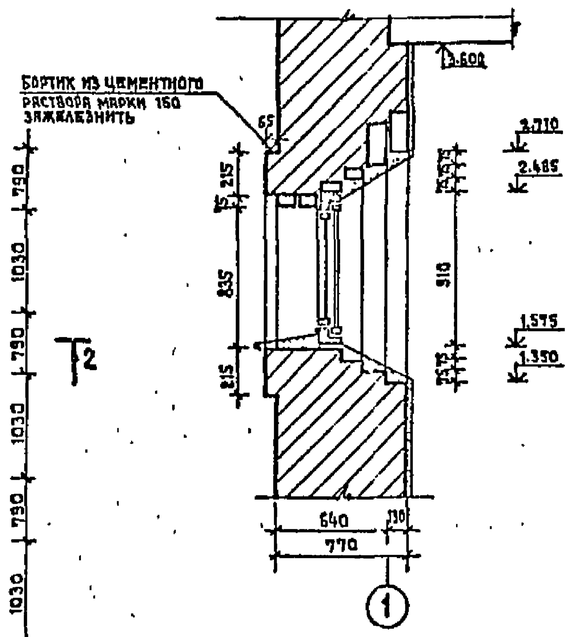

3-3

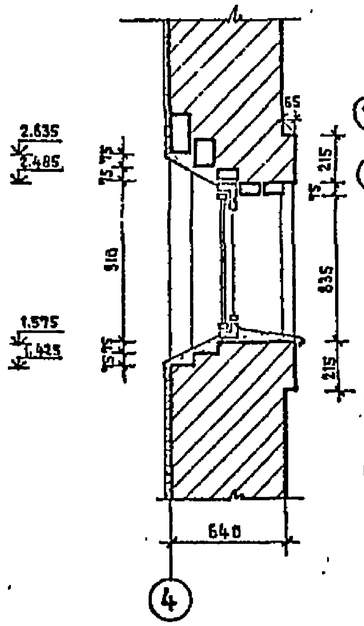

4-4

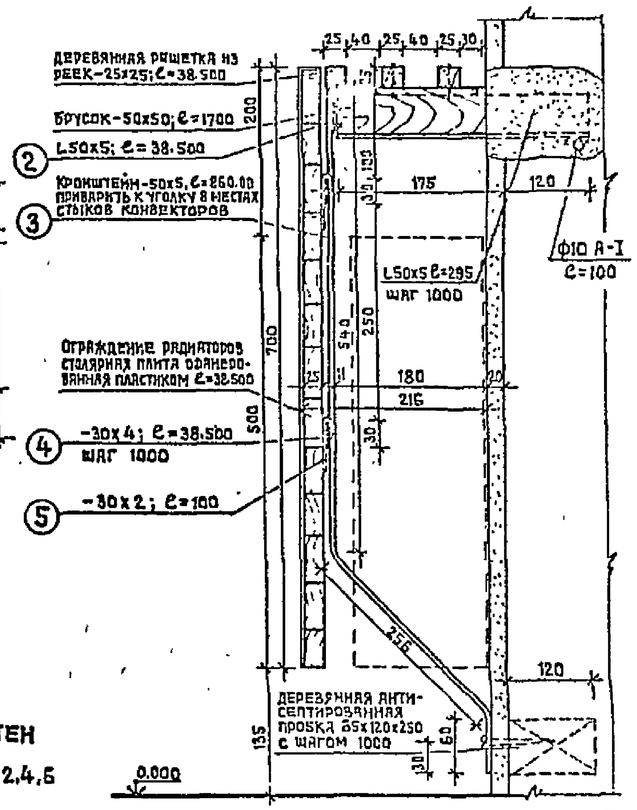

2-2

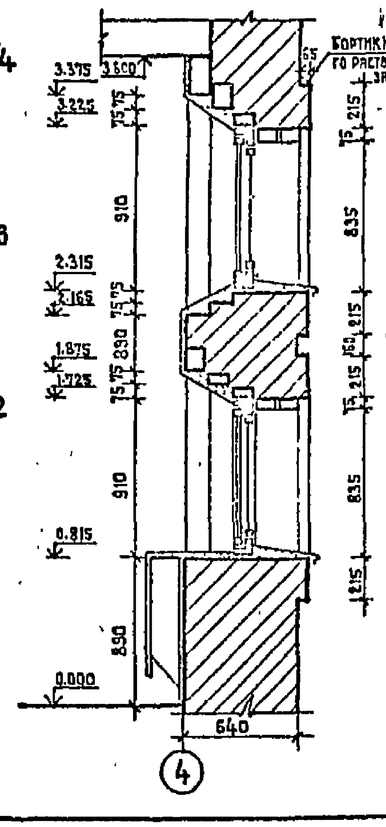

КИРПИЧНАЯ КЛАДКА КРУГЛЫХ УЧАСТКОВ СТЕН

НЕЧЕТНЫЕ РЯДЫ 1,3,5

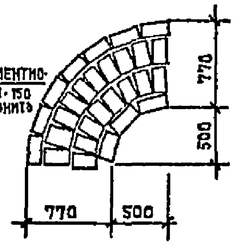

ЧЕТНЫЕ РЯДЫ 2,4,6

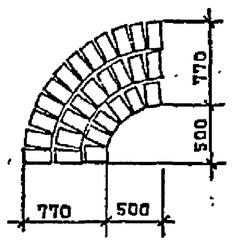

ЧЕТНЫЕ РЯДЫ 2,4,6

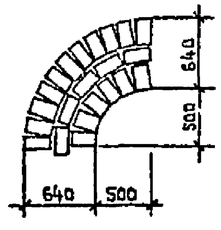

НЕЧЕТНЫЕ РЯДЫ 1,3,5

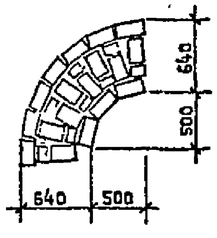

СПЕЦИФИКАЦИЯ МЕТАЛЛА НА ЭЛЕМЕНТ

NN позиц.	Сечение мм	Длина мм	Кол. шт.	Масса кг поз.	всех	элем.
1	L 50х5	295	39	1.15	44.9	370.3
2	L 50х5	38500	—	3.77	145.3	
3	— 50х5	860	39	1.68	66.0	
4	— 30х4	77000	—	0.36	13.92	
5	— 30х2	100	76	0.50	38.0	
6	Ф10 А-I	100	39	0.07	2.73	

ПРИМЕЧАНИЯ

1. Материал конструкции ограждения конвекторов-сталь марки В ст 3 кп 2 по ГОСТ-380-77.
2. Сварку производить электродами Э-42, $h_{шва}$-4мм; длина сварного шва, равна длине примыкания свариваемых элементов.
3. Деревянную решетку изготовить на месте из реек 25х25 звеньями. Расход материала-22,41м.п.
4. Все деревянные элементы пропитать антипиренами и антисептиками.
Влажность древесины не более 18%.

Нач.АПМ-I	Башенков		
Гл.инж.АПМ	Назаров		
ГАП	Старостин		
ГИП	Павлов		
Рук.гр.арх.	Лебедева		
Вед.инж.	Захарова		
Техник-арх.	Волкова		
Нормоконтр.	Работенко		

Привязан

Инв.№

ТП 294-3-33.83 - АС

КРЫТЫЙ БАССЕЙН ДЛЯ ОБУЧЕНИЯ ДЕТЕЙ ПЛАВАНИЮ

Стадия	Лист	Листов
Р	8	15

ДЕТАЛИ ОКОННЫХ ПРОЕМОВ ОГРАЖДЕНИЯ РАДИАТОРОВ.

ЦНИИЭП учебных зданий

Согласовано

Инв.№ подл. | Подпись и дата | Взам.инв.№

18225-02

МОНТАЖНЫЙ ПЛАН ПОКРЫТИЯ /ОТМЕТКА НИЗА ПЛИТ 3.600 м/

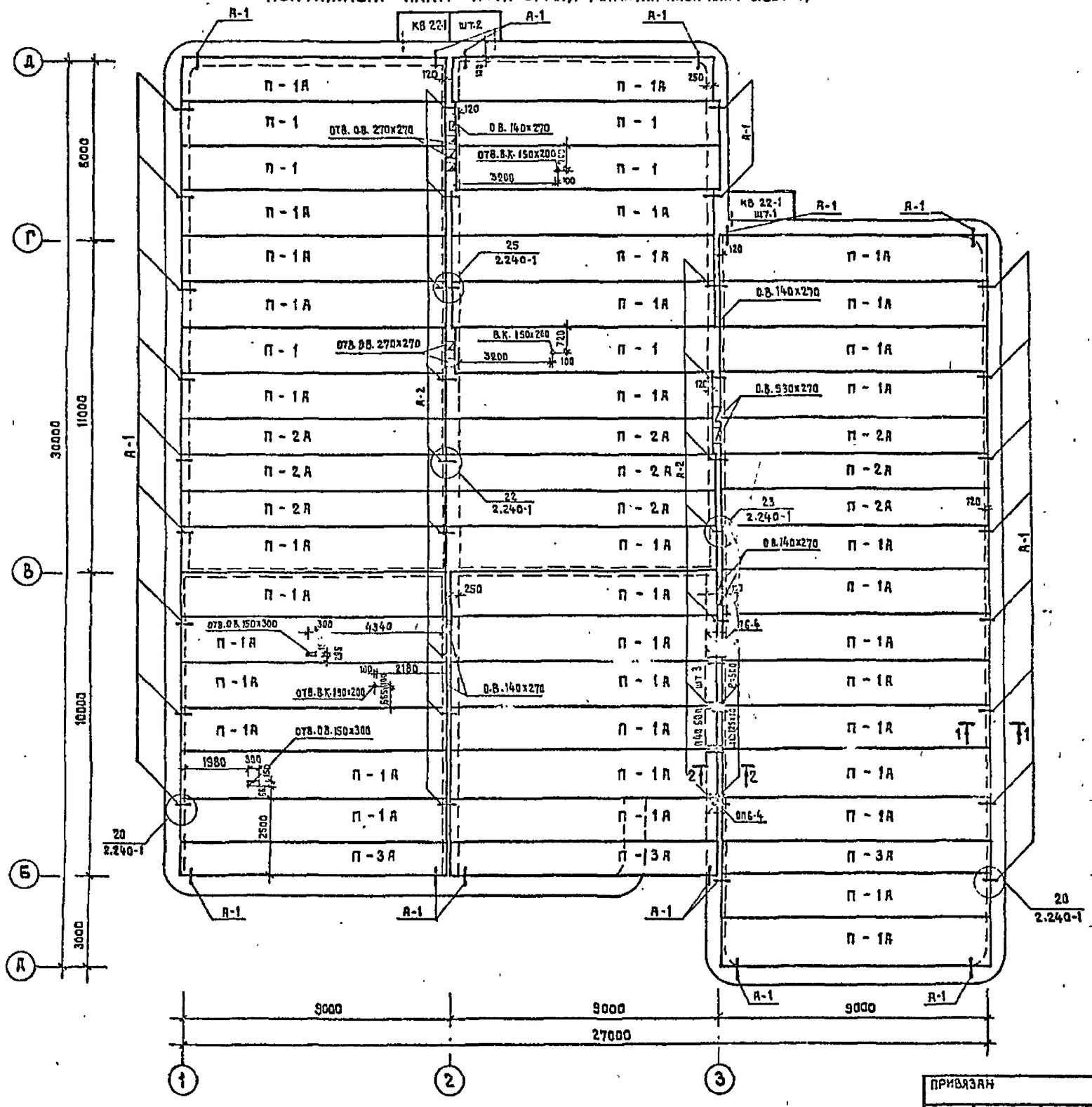

1 - 1

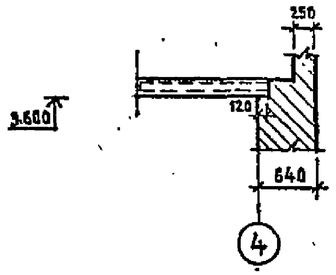

2 - 2

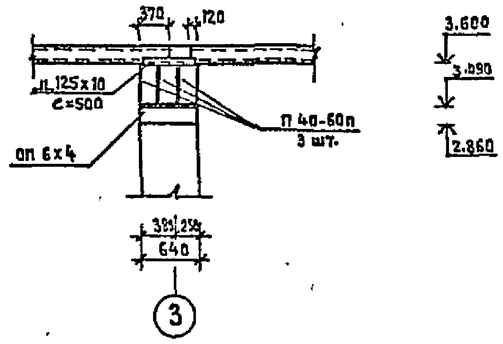

ПРИМЕЧАНИЯ

1. Общие примечания см. лист АС-010.
2. Узлы, замаркированные на данном листе см. серию 2.240-1 в.2.
3. Плиты покрытия укладывать не закрывая каналов в стенах.

Нач. АПМ I	Башенков		ТП 294-3-33.83 - АС
Гл. инж. АПМ	Назаров		Крытый бассейн для обучения детей плаванию
ГАП	Старостин		Стадия: Р; Лист: 9; Листов: 15
ГИП	Павлов		
Инженер	Антипосова		Монтажный план покрытия
Норм. контр.	Работенко		ЦНИИЭП учебных зданий

Привязан

Инв. №

Согласовано

Альбом I ТП 294-3-33.83

Инв. № подл. | Подпись и дата | Взам. инв. №

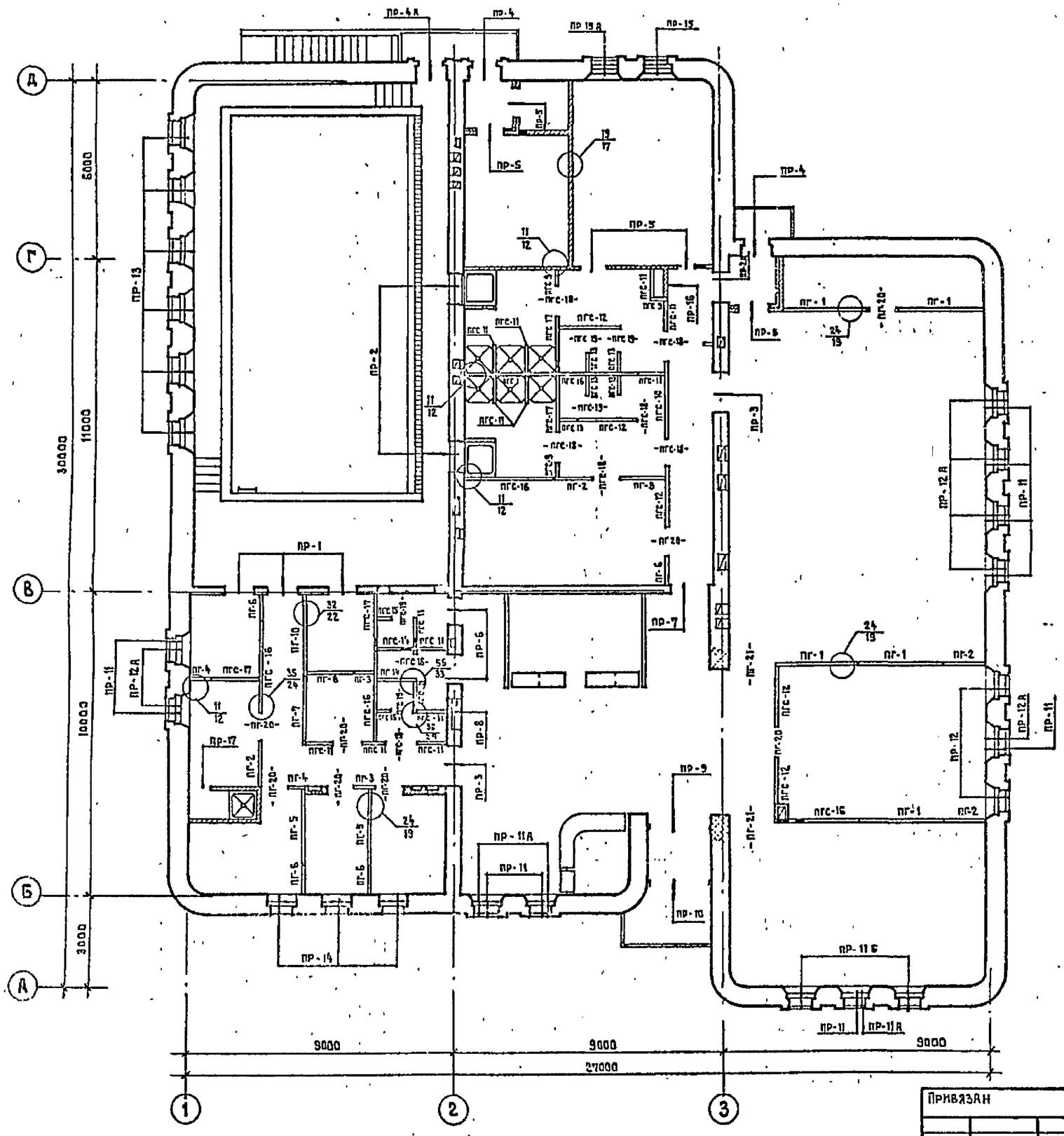

ПРИМЕЧАНИЯ

1. Ведомость и спецификацию перемычек см. на листе АС-11.
2. Перемычки укладывать на цементном растворе марки 100.
3. Для крепления перегородок вставок в кирпичной кладке предусмотреть деревянные пробки по серии 2.230-1 в.5.
4. Узлы, замаркированные на данном листе, см. серию 2.230-1 в.5.

Нач. АПМ-1	Башенков		
Гл. инж. АПМ	Назарова		
ГАП	Старостин		
ГИП	Павлов		
Вед. инж.	Захарова		
Инженер	Витковская		
Норм. контр.	Реботенко		

Привязан

Инв. №

ТП 294-3-33.83 - АС

КРЫТЫЙ БАССЕЙН ДЛЯ ОБУЧЕНИЯ ДЕТЕЙ ПЛАВАНИЮ

Стадия	Лист	Листов
Р	10	15

Монтажный план перегородок и перемычек

ЦНИИЭП учебных зданий

Альбом I ТП 294-3-33.83

Согласовано

Подпись и дата

Взамен инв. №

Инв. № подл.

18735-02

Альбом I ТП 294-3-33.83

Согласовано

ВЕДОМОСТЬ ПЕРЕМЫЧЕК

Марка кол-во	Схема сечения
ПР-1 шт. 3	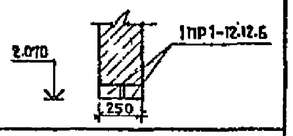
ПР-2 шт. 3	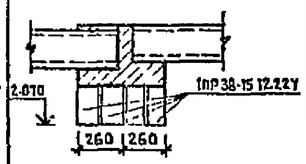
ПР-3 шт. 2	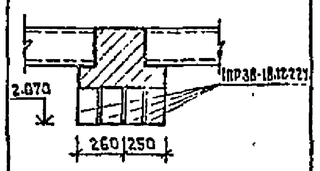
ПР-4 шт. 2	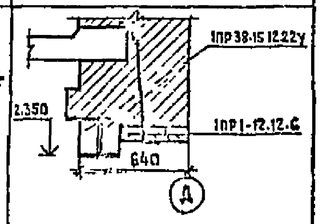
ПР-4А шт. 1	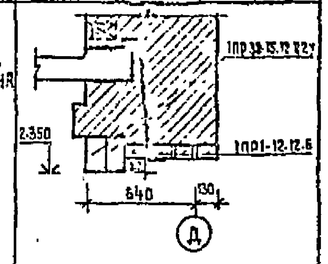
ПР-5 шт. 6	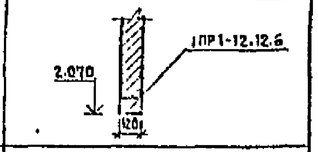
ПР-6 шт. 2	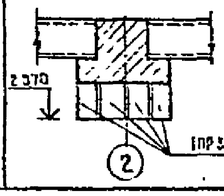
ПР-7 шт. 1	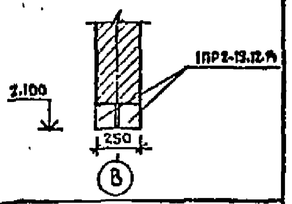
ПР-8 шт. 1	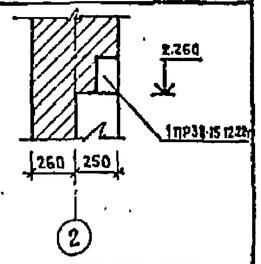
ПР-9 шт. 1	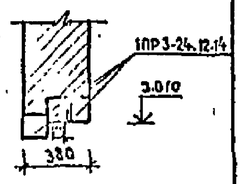
ПР-10 шт. 1	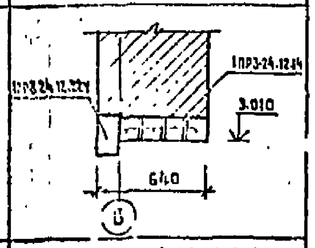
ПР-11 шт. 10 ПР-11А шт. 3 ПР-11Б шт. 2	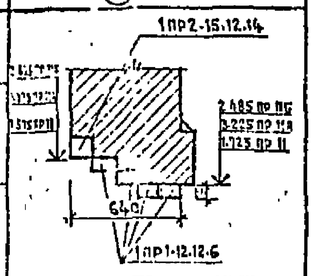
ПР-12 шт. ПР-12А шт. 7	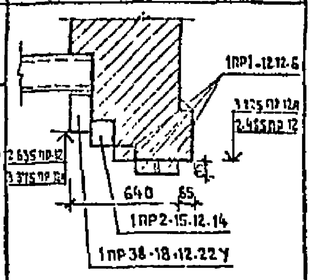
ПР-13 шт. 6	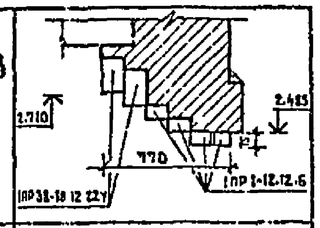
ПР-14 шт. 3	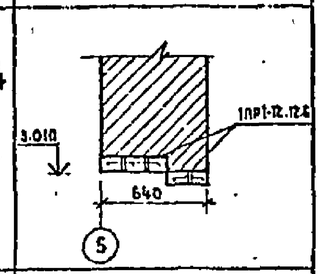
ПР-15 шт. 1 ПР-15А	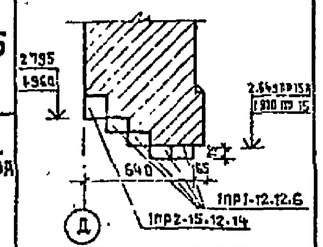
-16 шт. 1	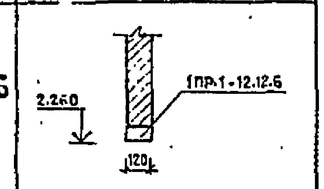
ПР-17 шт. 1	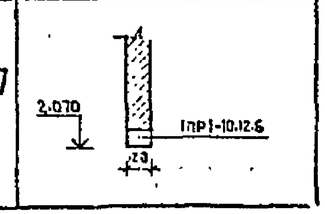

СПЕЦИФИКАЦИЯ ПЕРЕМЫЧЕК

Марка	Серия	Наименование	Кол. шт.	Масса кг	Кол. шт. для t°C −20°	Кол. шт. для t°C −40°
ПР-1	1.138-10 В.1	1ПР1-12.12.6	6	25	6	6
ПР-2	—"—	1ПР38-15.12.22У	12	100	12	12
ПР-3	—"—	1ПР38-18.12.22У	8	125	8	8
ПР-4	—"—	1ПР38-15.12.22У	2	100	2	2
	—"—	1ПР1-12.12.6	6	25	4	8
ПР-4А	—"—	1ПР38-15.12.22У	2	100	2	2
	—"—	1ПР1-12.12.6	4	25	4	8
ПР-5	—"—	1ПР1-12.12.6	5	25	5	5
ПР-6	—"—	1ПР38-15.12.22У	8	125	8	8
ПР-7	—"—	1ПР2-15.12.14	2	75	2	2
ПР-8	—"—	1ПР38-15.12.22У	1	100	1	1
ПР-9	—"—	1ПР3-24.12.14	3	100	3	3
ПР-10	—"—	1ПР3-24.12.14	4	100	3	5
	—"—	1ПР8-24.12.22У	1	175	4	1
ПР-11	—"—	1ПР1-12.12.6	40	25	30	
	—"—	1ПР2-15.12.14	10	75	10	
ПР-11А	—"—	1ПР1-12.12.6	12	25	9	
	—"—	1ПР2-15.12.14	3	75	3	
ПР-11Б	—"—	1ПР1-12.12.6	8	25	6	
	—"—	1ПР2-15.12.14	2	75	2	
ПР-12	—"—	1ПР1-12.12.6	6	25	4	8
	—"—	1ПР1-12.12.14	2	50	2	2
	—"—	1ПР38-18.12.22У	2	125	2	2
ПР-12А	—"—	1ПР1-12.12.6	21	25	14	
	—"—	1ПР2-15.12.14	7	50	7	
	—"—	1ПР38-18.12.22У	7	125	7	
ПР-13	—"—	1ПР1-12.12.6	24	25	18	
	—"—	1ПР38-18.12.22У	6	125	6	
ПР-14	—"—	1ПР1-12.12.6	15	25	12	18
ПР-15	—"—	1ПР1-12.12.6	4	25	3	
	—"—	1ПР2-15.12.14	1	50	1	
ПР-15А	—"—	1ПР1-12.12.6	4	25	3	
	—"—	1ПР2-15.12.14	1	50	1	
ПР-16	—"—	1ПР1-12.12.6	1	25	1	1
ПР-17	—"—	1ПР1-10.12.6	1	25	1	1

ПРИМЕЧАНИЯ

1. Перемычки подобраны для расчетной температуры −30°С.
2. При привязке проекта для расчетной температуры −40°С перемычки в оконных проемах наружных стен должны быть откорректированы.

Привязан

Инв. №

Гл.инж.проекта	Башенков	
Гл.инж.проекта	Назаров	
ГАП	Старостин	
ГИП	Павлов	
Вед.инж.	Захарова	
Инженер	Антиповская	
Нормоконтр.	Ребогенко	

ТП 294-3-33.83 — АС

Крытый бассейн для обучения детей плаванию

Стадия	Лист	Листов
Р.	11	15

Ведомость и спецификация перемычек

ЦНИИЭП учебных зданий

12735-02

ПЛАН КРОВЛИ

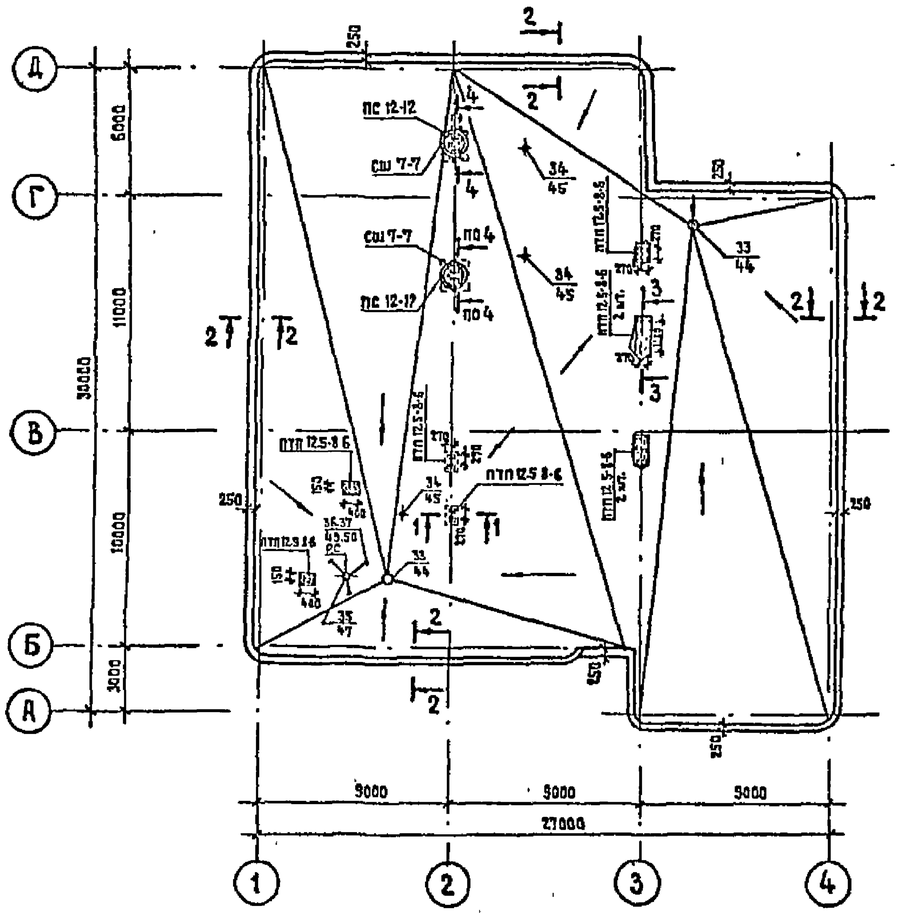

4 - 4

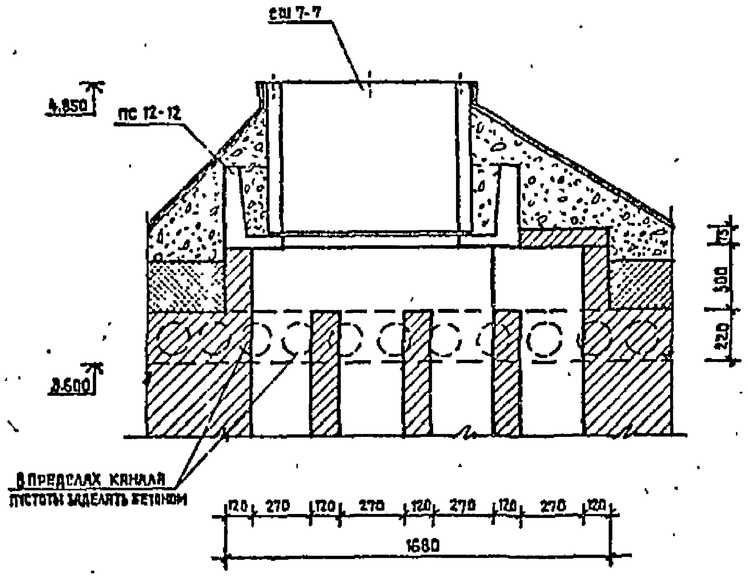

ФРАГМЕНТ ПЛАНА

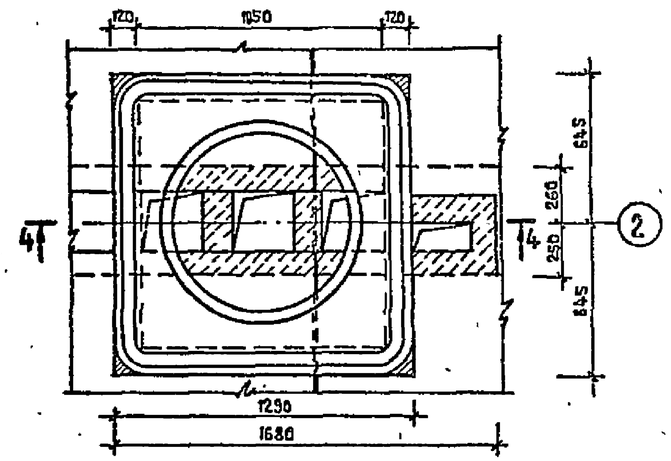

2 - 2

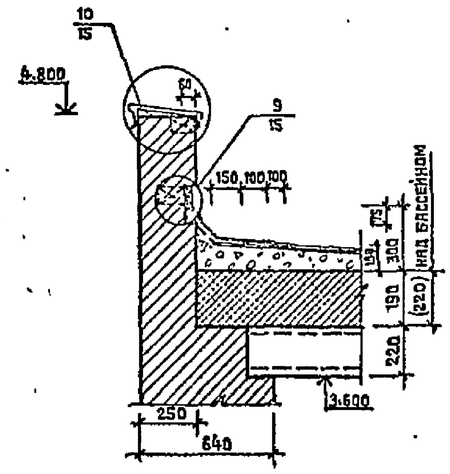

1 - 1

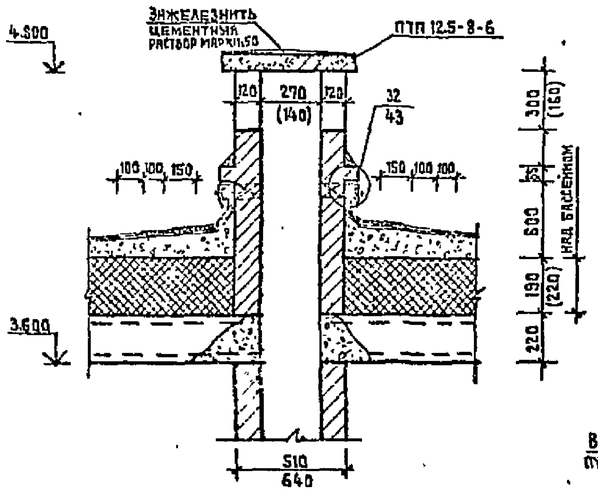

3 - 3

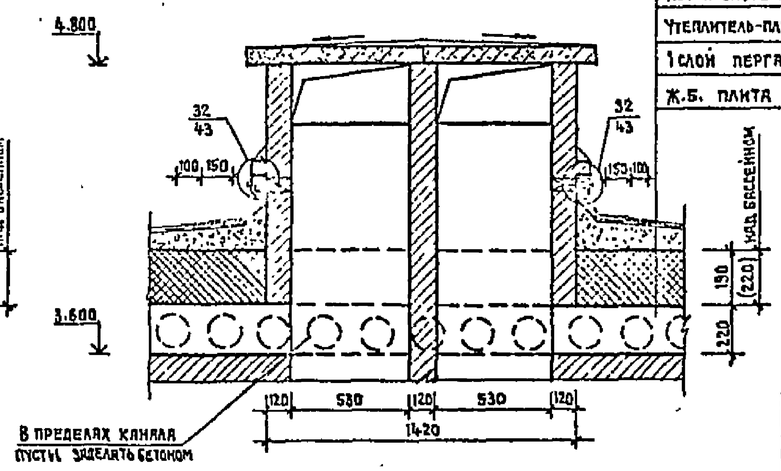

Слой бронированного руберода
3 слоя рубероида марки РК 420 или РК-350 на битумной мастике
Цементно-песчаная стяжка М 100 — 30 мм
Керамзитовый гравий по уклону
Утеплитель-плитный из ячеистого бетона $\gamma = 400$ кг/м³
1 слой пергамина или руберойда
Ж.Б. плита покрытия

ПРИМЕЧАНИЕ

1. Узлы замаркированные на данном листе см. серию 2.260-1 в.2.

Нач. отд.	Башенков		
Гл. инж. пр.	Назаров		
ГАП	Старостин		
ГИП	Павлов		
Вед. инж.	Захарова		
Инженер	Антиповская		
Нормоконтр.	Работенко		

Привязан

Инв. №

ТП 294-3-33.83 — АС

КРЫТЫЙ БАССЕЙН ДЛЯ ОБУЧЕНИЯ ДЕТЕЙ ПЛАВАНИЮ

Стадия	Лист	Листов
Р	12	15

План кровли. Детали.

ЦНИИЭП учебных зданий

18735-02

Альбом I ТП 294-3-33.83

Согласовано

Взамен инв. №

Подпись и дата

Инв. № подл.

АЛЬБОМ 1 ТП 204-3-33.83

СОГЛАСОВАНО
ИНВ. № подл. | Подпись и дата | Взам. инв. №

РАЗВЕРТКА СТЕНЫ ПО ОСИ „3"

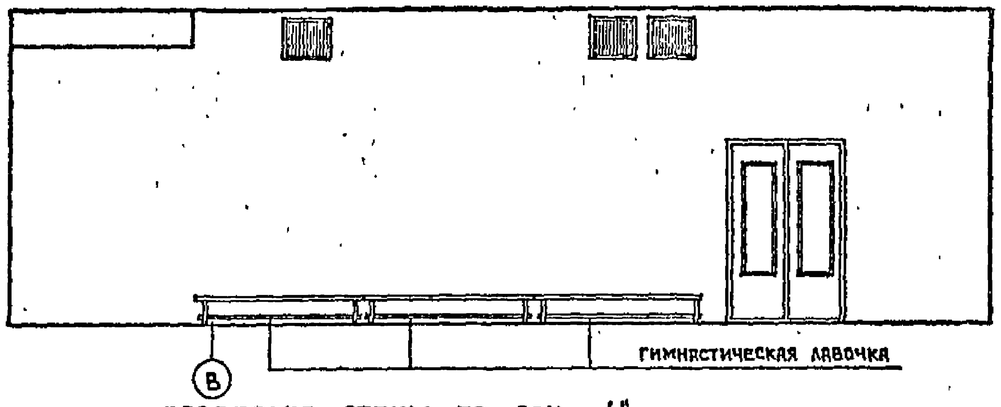

РАЗВЕРТКА СТЕНЫ ПО ОСИ „Г"

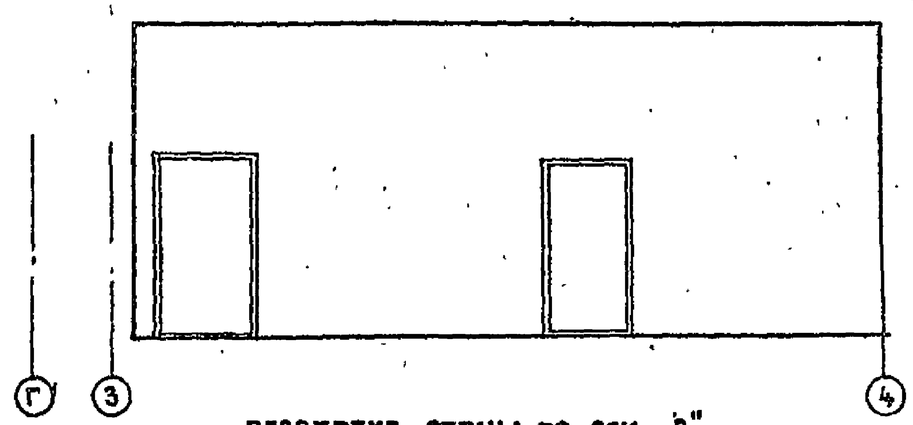

РАЗВЕРТКА СТЕНЫ ПО ОСИ „4"

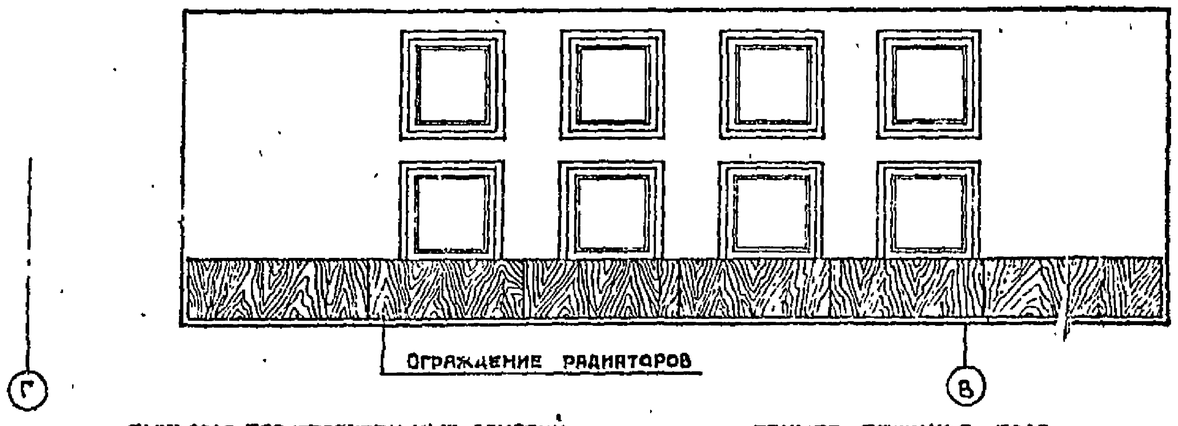

РАЗВЕРТКА СТЕНЫ ПО ОСИ „В"

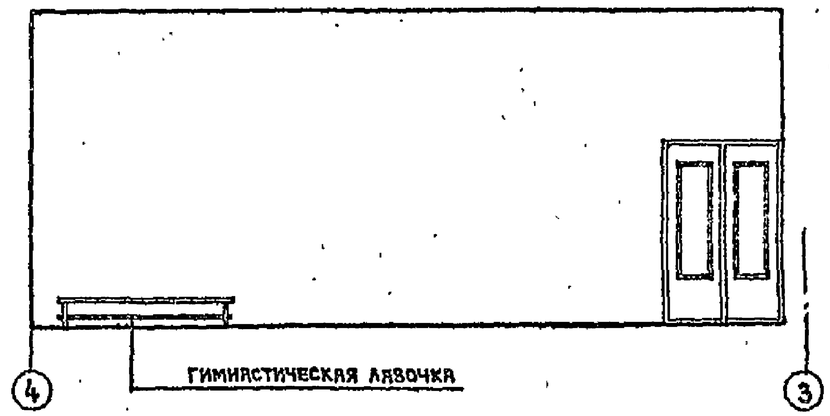

ПЛАН ЗАЛА ПОДГОТОВИТЕЛЬНЫХ ЗАНЯТИЙ

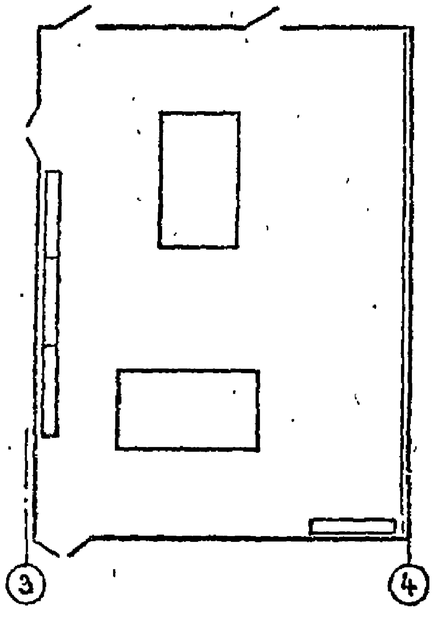

ПРИМЕР РЕШЕНИЯ ПОЛА

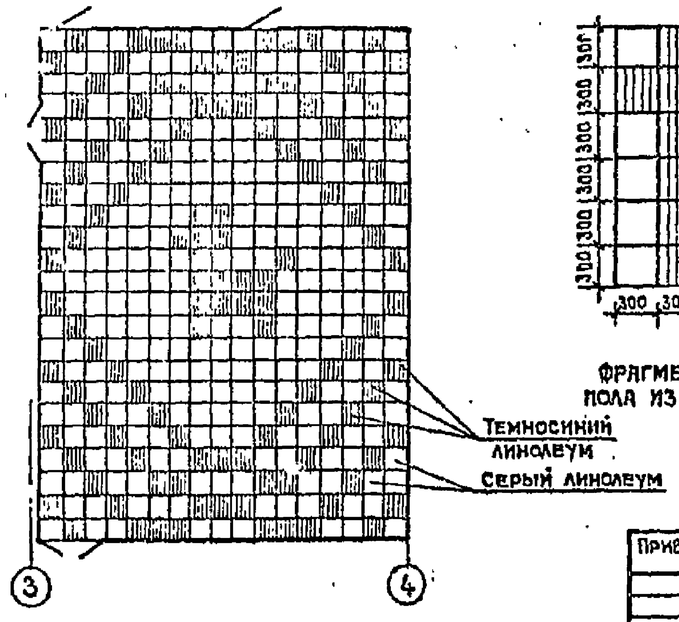

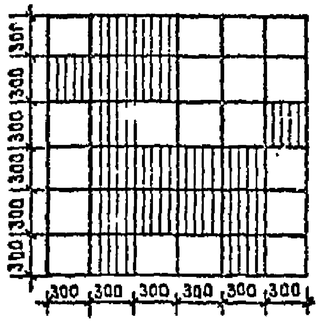

ФРАГМЕНТ РИСУНКА ПОЛА ИЗ ЛИНОЛЕУМА

1. Стены окрасить колером N5 или N10 до потолка.
2. Оборудование см. технологические чертежи.

Привязан			
Инв. №			

Нач.отд.	Башенков	
Гл.инж.пр.	Назаров	
ГАП	Старостин	
ГИП	Павлов	
Рук.гр.арх.	Лебедева	
Вед.инж.	Захарова	
Техник-ю	Волкова	
Конструктор	Работенко	

ТП 204-3-33.83 - АС

КРЫТЫЙ БАССЕЙН ДЛЯ ОБУЧЕНИЯ ДЕТЕЙ ПЛАВАНИЮ

Стадия	Лист	Листов
Р	13	13

Пример решения интерьера

ЦНИИЭП учебных зданий

18735-10

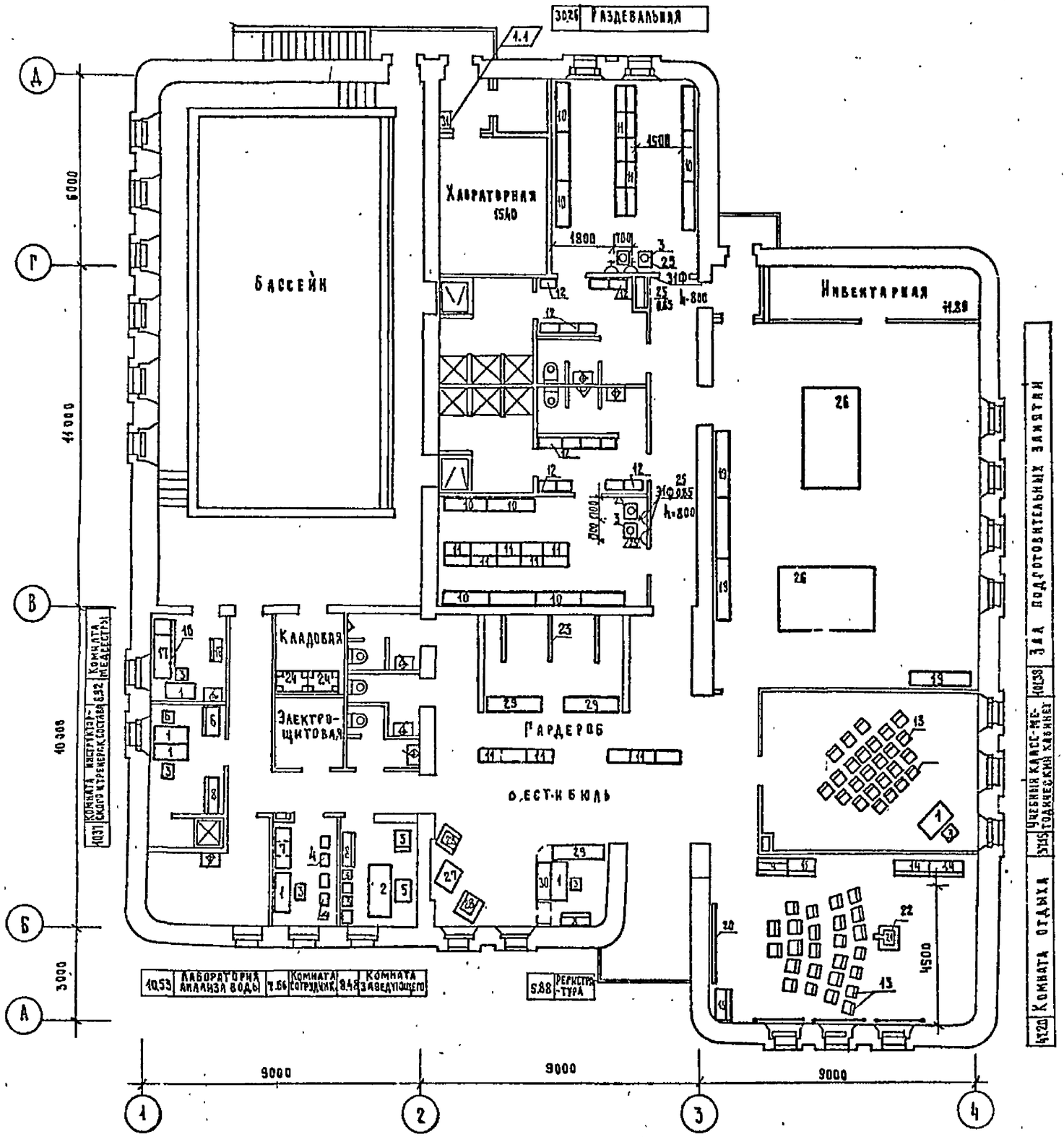

Условные обозначения

— Умывальник со смесителем

— Электророзетка штепсельная однофазная

— Заштрихование

1	1		2-85	28.12.85		
Изм	Кол.уч.	Лист	№ док	Дата	Подп.	Подп.

Нач.тех.отд.	Малышева		
Гл.инж.отд.	Ревекин		
Рук.группы	Карловская		
Разработал	Макеева		
Проверил	Ревекин		
Н.контроль	Ямитриева		

Привязан:

Инв. №

ТП 294-3-33.83 -ТХ

Крытый бассейн для обучения детей плаванию

План расстановки технологического оборудования

Стадия	Лист	Листов
Р.	1и	2

ЦНИИЭП учебных зданий

Альбом I ТП 294-3-33.83

Согласовано

ГАП Стародубцев; Гл.ТО Бябин; Гл.ТО Белов

Взамен инв. №

Подпись и дата

Инв. № подл.

Марка поз.	Обозначение	Наименование	Кол-во	Масса ед. кг.	Примечание
1	Союзмебель	Стол письменный одноглумов. 1400х600х807 Арт. 1503	6		
2	"	Стол письменный двухтумбов. 1500х750х730 Мод. 688-Д4-5	1		
3	"	Стул полумягкий 400х400х825 Арт. 300	13		
4	"	Кресло рабочее 580х630х780 Мод. 664	1		
5	Завод металлоизделий № 1 г. Москва	Сейф 450х650х1480	1		
6	Министерство торговли СССР „Союзторгоборудование"	Шкаф для одежды 840х630х2000 ШО-3	1		
7	"	Шкаф для одежды 1260х630х2000 ШО-2	1		
8	Союзмебель	Шкаф книжный 1000х350х1800 Арт. 2400	3		
9	"	Шкаф для учебно-наглядных пособий 1162х354х1345 ОХ-00х19/4	1		
10	"	Шкаф для одежды 5ти секцион. 1500х240х1150 ОН-2-715/К	12		
11	"	Скамья 800х280х240 ОН-2-864/13	26		
12	"	Вешалка для полотенец 666х125х166 ОН-2-864/-15	16		
13	"	Стул детский 240х200х430 ОН-1-840/2	50		
14	"	Шкаф для пособий 998х470х1400 ОН-2-864/2	2		
15	"	Шкаф для игрушек 997х470х1400 ОН-2-864/1	2		
16	Торговая сеть	Ширма трехстворчатая 2212х50х1700	1		
17	Союзмебель	Кушетка медицинская 1850х500х600 ОН-7-301/12	1		
18	Львовский завод медоборудования	Шкаф медицинский 600х300х1500	1		
19	Министерство торговли СССР	Скамейка гимнастическая 2000х300х300	7		
20	Одесский завод „Киап."	Кран навесной 2600х1500 ЭПБ-С2.6	1		
21	г. Запорож. Завод № 6 „Школьное приборостроение"	Диапроектор 305х140х290; 245 вт; 1ф. ЛЭТИ 220в	1		
22	Всесоюзный трест производственных предприятий г. Москва	Стол-подставка для кинопроектора 590х620х1050 К-01	1		
23	Минторг СССР „Союзторгоборудование" г. Москва	Вешалка на 30 крючков 1400х200х40 В.Г. 06.00.00.00 СБ	3		
24	Минторг СССР „Союзторгоборудование" г. Москва	Стеллаж пристенный деревянный 1000х500х1750 СП-7А	2		
25	Московский опытный электромеханический завод	Аппарат полуавтоматический для сушки волос СШ-1 687х687х1500; 0,85 квт; 1ф 220в	4		
26	Торговая сеть	Ковер многоцветный 3180х2000	2		
27	Союзмебель	Стол журнальный 600х600х520 ОГ-8-499	1		
28	"	Кресло для отдыха 626х685х665 Мод. 666	2		
29	"	Стойка гардеробная 1800х400х820 03-117-38А	3		
30	"	Стойка гардеробная 1200х400х850 Г-2	1		
31	Разработано ин-том им. Безенцева	Шкаф для одежды 600х300х2150 серия 1.272.5-4 000.006	1		

4.1

Альбом I ТП 294-3-33.83

Изм.	Кол. уч.	Лист	№ док.	Дата	Подп.	Подп.
1	4		2-85	28.12.89		

Привязан:

Инв. №

Нач. сект.	Малышева	
Гл. инж. пр.	Ревекин	
Рук. группы	Карповская	
Разработал	Макеева	
Проверил	Ревекин	
Н. контрол.	Дмитриева	

ТП 294-3-33.83 -ТХ

Крытый бассейн для обучения детей плаванию

Спецификация технологического оборудования

Стадия	Лист	Листов
Р	2и	2

ЦНИИЭП учебных зданий