ТИПОВОЙ ПРОЕКТ

294-3-33.83

КРЫТЫЙ БАССЕЙН
ДЛЯ ОБУЧЕНИЯ ДЕТЕЙ ДОШКОЛЬНОГО И МЛАДШЕГО ШКОЛЬНОГО ВОЗРАСТА ПЛАВАНИЮ /СТЕНЫ КИРПИЧНЫЕ/
АЛЬБОМ О

МАТЕРИАЛЫ ДЛЯ ПРИВЯЗКИ
И ЧЕРТЕЖИ НУЛЕВОГО ЦИКЛА
РАБОТ

Инв. № 18735-01

ТИПОВОЙ ПРОЕКТ
294-3-33.83

КРЫТЫЙ БАССЕЙН
ДЛЯ ОБУЧЕНИЯ ДЕТЕЙ ДОШКОЛЬНОГО И МЛАДШЕГО ШКОЛЬНОГО ВОЗРАСТА ПЛАВАНИЮ /СТЕНЫ КИРПИЧНЫЕ/

АЛЬБОМ О

СОСТАВ ПРОЕКТА:

АЛЬБОМ - О МАТЕРИАЛЫ ДЛЯ ПРИВЯЗКИ И ЧЕРТЕЖИ НУЛЕВОГО ЦИКЛА РАБОТ

АЛЬБОМ - I АРХИТЕКТУРНО-СТРОИТЕЛЬНЫЕ И ТЕХНОЛОГИЧЕСКИЕ ЧЕРТЕЖИ

АЛЬБОМ - II САНИТАРНО-ТЕХНИЧЕСКИЕ ЧЕРТЕЖИ

АЛЬБОМ - III ЭЛЕКТРОТЕХНИЧЕСКИЕ ЧЕРТЕЖИ

АЛЬБОМ - IV СМЕТЫ

АЛЬБОМ - V АРХИТЕКТУРНО-СТРОИТЕЛЬНЫЕ, САНИТАРНО-ТЕХНИЧЕСКИЕ И ЭЛЕКТРОТЕХНИЧЕСКИЕ ЧЕРТЕЖИ /ВАРИАНТ С ЭЛЕКТРОЛИЗНЫМИ УСТАНОВКАМИ./

АЛЬБОМ - VI СМЕТЫ /ВАРИАНТ С ЭЛЕКТРОЛИЗНЫМИ УСТАНОВКАМИ/

АЛЬБОМ - VII ВЕДОМОСТЬ ПОТРЕБНОСТИ В МАТЕРИАЛАХ /ВАРИАНТ С ЭЛЕКТРОЛИЗНЫМИ УСТАНОВКАМИ./

АЛЬБОМ - VIII СПЕЦИФИКАЦИИ ОБОРУДОВАНИЯ /ВАРИАНТ С ЭЛЕКТРОЛИЗНЫМИ УСТАНОВКАМИ./

УТВЕРЖДЕН ГОСГРАЖДАНСТРОЕМ ПРИКАЗ № 155 ОТ 21 ИЮЛЯ 1978 г.
РАБОЧИЕ ЧЕРТЕЖИ ВВЕДЕНЫ В ДЕЙСТВИЕ ЦНИИЭП УЧЕБНЫХ ЗДАНИЙ ПРИКАЗ № 53 ОТ 13 МАЯ 1983 г.

ВАРИАНТ БАССЕЙНА С ЭЛЕКТРОЛИЗНЫМИ УСТАНОВКАМИ РАЗРАБОТАН НА ОСНОВАНИИ ЗАДАНИЯ, УТВЕРЖДЕННОГО ГОСГРАЖДАНСТРОЕМ 1 ФЕВРАЛЯ 1985 г. И ВВЕДЕН В ДЕЙСТВИЕ ЦНИИЭП УЧЕБНЫХ ЗДАНИЙ ПРИКАЗ №126 ОТ 27 НОЯБРЯ 1985 г.

РАЗРАБОТАН
ЦНИИЭП УЧЕБНЫХ ЗДАНИЙ

ГЛАВНЫЙ ИНЖЕНЕР ИНСТИТУТА А. ЛЯХОВИЧ
/ГЛАВНЫЙ АРХИТЕКТОР ПРОЕКТА В. СТАРОСТИН

				Привязан

ВЕДОМОСТЬ ОСНОВНЫХ КОМПЛЕКТОВ РАБОЧИХ ЧЕРТЕЖЕЙ

Обозначение	Наименование	Примечание
	Основные комплекты рабочих чертежей	
– АС	Материалы для привязки и чертежи	Альбом 0
	нулевого цикла работ.	
– АС	Архитектурно-строительные чертежи.	Альбом I
– ТХ	Технологические чертежи.	Альбом I
	Санитарно-технические чертежи	Альбом II
– ОВ	Отопление и вентиляция.	
– ВК	Водопровод и канализация.	
	Электротехнические чертежи	Альбом III
– ЭМ	Силовое электрооборудование	
– ЭО	Электроосвещение	
– А	Автоматизация сантехустройств	
– СС	Связь и сигнализация	
– СМ	Сметы	Альбом IV

ССЫЛОЧНЫЕ ДОКУМЕНТЫ

	Стандарты	
ГОСТ 380-71*	Сталь углеродистая обыкновенного	
	качества	
ГОСТ 530-71*	Кирпич глиняный обыкновенный	
ГОСТ 2590-71*	Сталь горячекатаная круглая	
ГОСТ 10140-71*	Плиты минераловатные	
ГОСТ 13549-78	Блоки бетонные для стен подвала	
Серия 1.112-5	Плиты для ленточных фундаментов	
ГОСТ 16289-80.11214-78	Окна	
1.136-11,10	Двери	
1.238-1	Козырьки входов	
1.138-10	Перемычки брусковые	
1.241-1 вып.15	Плиты перекрытий	
1.141-1 вып.58	Плиты перекрытий	
1.155-1 вып.1	Ступени	
1.225-2 вып.5	Прогоны	
1.231-1 вып.1,2	Панели перегородок	
1.136-12	Фрамуги	
1.243-2	Плиты плоские	
1.225-2 вып.5	Опорные плиты	
1.269-2	Стаканы вентшахт	
1.269-2	Подстаканники	
1.219-2	Лотки	
2.270-1 вып.2	Закладные металлические изделия ванны	
	бассейна	
ГОСТ 5781-75	Сталь горячекатаная	
ГОСТ 12184-66*	Сетки проволочные тканые	
ГОСТ 3262-75*	Трубы стальные водогазопроводные	
ГОСТ 8568-77*	Листы стальные	
ГОСТ 4795-68	Бетон гидротехнический	
ГОСТ 2591-71*	Сталь горячекатаная квадратная	
ГОСТ 103-76	Полоса стальная горячекатаная	
ГОСТ 8509-72*	Сталь прокатная угловая равнополочная	
2.244-1 вып.4	Детали полов общественных зданий	
2.230-1 вып.5	Детали стен и перегородок	
2.240-1 вып.2	Детали перекрытий	
2.260-1 вып.2	Детали покрытий	

ВЕДОМОСТЬ РАБОЧИХ ЧЕРТЕЖЕЙ ОСНОВНОГО КОМПЛЕКТА АЛЬБОМА 0

Лист	Наименование	N чертежа
1	Общие данные /начало/	01
2	Общие данные /окончание/	02
3	План подвала /вариант с полами по грунту/	03
4	План подвала техподполья. Крыльцо NN 2,3	
	/вариант с техподпольем/. Стремянка АМ-1	04
5	План фундаментов. Таблицы нагрузок на	
	фундаменты. Пример решения /вариант с полами	
	по грунту /	05
6	Сечения фундаментов. Пример решения. /вариант	
	с полами по грунту/.	06
7	План фундаментов. Пример решения. /Вариант	
	с техподпольем /.	07
8	Сечения фундаментов. Пример решения. /Вариант	
	с техподпольем/.	08
9	Монтажный план перекрытия над подвалом	
	/Вариант с полами по грунту/.	09
10	Монтажный план перекрытия над подвалом и	
	техподпольем. /Вариант с техподпольем/	010
11	Монтажный план перемычек подвала.	
	/Вариант с полами по грунту/.	011
12	Монтажный план перемычек подвала и	
	техподполья. /Вариант с техподпольем/.	012
13	Вход в подвал. Приямок. /Вариант с полами	
	по грунту /.	013
14	Вход в подвал. Приямок. Крыльцо № 1. /Вариант	
	с техподпольем /.	014
15	Лестницы. Приямок №2.	015
16	Ванна бассейна. Опалубка.	016
17	Ванна бассейна. Армирование.	017
18	Ванна бассейна. Спецификация арматуры.	018
19	Ванна бассейна. Металлические изделия.	019
20	Венткамера. Воздухозаборная шахта. /Вариант с	
	полами по грунту /.	020
21	Венткамера. Воздухозаборная шахта. /Вариант с	
	техподпольем/.	021
22	Сводная спецификация строительных изделий ниже	
	отметки „0" /Вариант с полами по грунту/.	022
23	Сводная спецификация строительных изделий	
	ниже отметки „0". /Вариант с техподпольем /.	023
24	Сводная спецификация строительных изделий	
	выше отметки „0"	024 и

ВЕДОМОСТЬ СПЕЦИФИКАЦИЙ

NN	Наименование	N чертежа
1	Спецификация перемычек ниже отм.±0.00/вариант с полами по грунту/	АС-011
2	Спецификация перемычек ниже отм.±0.00/вариант с техподпольем/.	АС-012
3	Спецификация арматуры ванны бассейна	АС-018
4	Спецификация металлических изделий м-1и, м-2и.	АС-019
5	Спецификация металлических изделий МР-2, МР-3	АС-020
6	Спецификация металла на ограждение радиаторов	АС-8
7	Спецификация перемычек выше отм.±0.000	АС-11

Типовой проект разработан архитектурной мастерской №1 ЦНИИЭП учебных зданий авторским коллективом:
Архитекторы: Старостин В.В. Голышко Р.Ф.
Инженеры: Павлов Б.Г., Захарова Л.А., Антиповская Е.Ю.
Инженеры-технологи: Малышева Г.А.
Инженеры-сантехники: Бабин Л.И.
Инженеры-электрики: Белов В.А.
Инженеры по сметам: Лущенков В.Н.

Настоящий типовой проект разработан в соответствии с действующими нормами и правилами, в том числе нормами по взрыво- и пожаробезопасности здания.

Главный архитектор проекта Старостин В.В.
Главный инженер проекта Павлов Б.Г.

Привязка настоящего типового проекта выполнена в соответствии с действующими нормами и правилами в том числе нормами по взрыво- и пожаробезопасности здания

Главный архитектор привязки
Главный инженер привязки

Альбом 0

ТП 294-3-33.83

Согласовано

Взамен инв.№ | Подпись и дата | Инв.№ подл.

Привязан

Инв.№

294-3-33.83 -АС

Нач.АПМ.1	Башенков	
Гл.инж.АПМ	Назаров	
ГАП	Старостин	
ГИП	Павлов	
Рук.гр.арх.	Лебедева	
Вед.инж	Захарова	
Техник-арх	Волкова	
Нормоконтр	Работенко	

Крытый бассейн для обучения детей плаванию

Стадия	Лист	Листов
Р	01	24

Общие данные (начало)

ЦНИИЭП учебных зданий

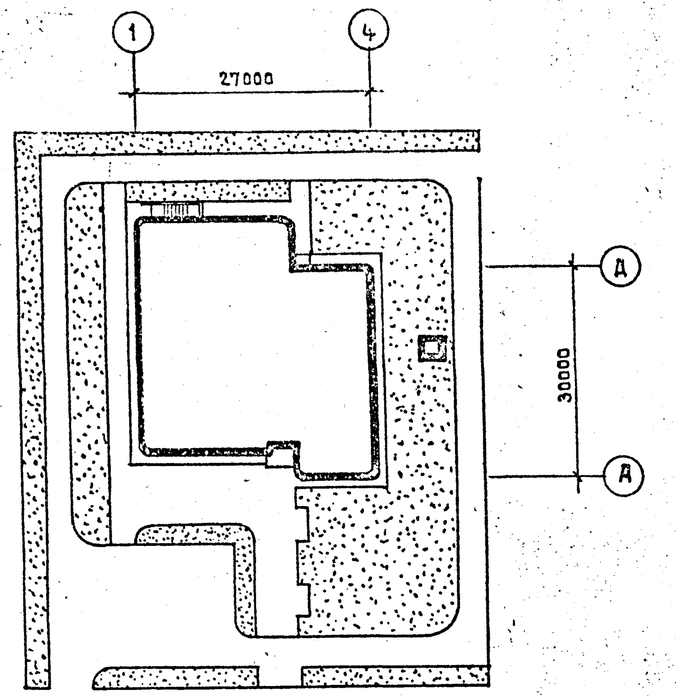

ОСНОВНЫЕ ТЕХНИКО-ЭКОНОМИЧЕСКИЕ ПОКАЗАТЕЛИ

НАИМЕНОВАНИЕ ПОКАЗАТЕЛЕЙ		ПО ПРОЕКТУ	ПО ПРИВЯЗКЕ
СТРОИТЕЛЬНЫЙ ОБЪЕМ ЗДАНИЯ	ОБЩИЙ / В Т.Ч. ПОДВАЛА $м^3$	3976.00 / 822.00	
ПЛОЩАДЬ ЗАСТРОЙКИ	$м^2$	800.0	
ОБЩАЯ ПЛОЩАДЬ	$м^2$	862.2	
РАБОЧАЯ ПЛОЩАДЬ	$м^2$	580.2	
ОБЩАЯ СМЕТНАЯ СТОИМОСТЬ	ТЫС. РУБ.	113.15	
В Т.Ч. СТРОИТЕЛЬНО-МОНТАЖНЫХ РАБОТ	ТЫС. РУБ.	106.54	
В ТОМ ЧИСЛЕ ОБОРУДОВАНИЯ	ТЫС. РУБ.	6.61	
СТОИМОСТЬ 1 $м^3$ ЗДАНИЯ	РУБ.	26.80	
СТОИМОСТЬ 1 МЕСТА	РУБ.	2514.44	
РАСХОД ТЕПЛА НА ОТОПЛЕНИЕ	ККАЛ/ЧАС	495.00	
НА ГОРЯЧЕЕ ВОДОСНАБЖЕНИЕ	ККАЛ/ЧАС	3820.00	
РАСХОД СТАЛИ В НАТУРАЛЬНОМ ИСЧИСЛЕНИИ	Т	17.37	
РАСХОД СТАЛИ ПРИВЕДЕННОЙ К СТАЛИ КЛАССА А-I И С 38/23		27.14	

ХАРАКТЕРИСТИКА ЗДАНИЯ

ТИП ДОШКОЛЬНОГО УЧРЕЖДЕНИЯ	ГРУППЫ	ПРОПУСКНАЯ СПОСОБНОСТЬ В ДЕНЬ
КРЫТЫЙ БАССЕЙН ДЛЯ ОБУЧЕНИЯ ДЕТЕЙ ПЛАВАНИЮ	ДОШКОЛЬНОГО И МЛАДШЕГО ШКОЛЬНОГО ВОЗРАСТА	416

ПРИВЯЗКА НАРУЖНЫХ СТЕН

	ПРИ ТОЛЩИНЕ НАРУЖНЫХ СТЕН	510	640	770	900
БАССЕЙН	а	—	510	640	770
ВСПОМОГАТЕЛЬН. ПОМЕЩЕНИЯ	б	510	640	770	—

ТОЛЩИНА НАРУЖНЫХ СТЕН И УТЕПЛИТЕЛЯ мм

		ТИП КЛАДКИ И УТЕПЛИТЕЛЯ / РАСЧЕТНАЯ $t°_н$ С	−20°С	−30°С	−40°С
ТИП КЛАДКИ	ВСПОМОГАТ. ПОМЕЩ.	ИЗ ГЛИНЯНОГО ОБЫКНОВЕННОГО КИРПИЧА ПЛАСТИЧЕСКОГО ПРЕССОВАНИЯ ГОСТ 530-71* С ОБЛИЦОВКОЙ ИЗ ЛИЦЕВОГО КИРПИЧА γ КЛАДКИ 1800 КГ/$М^3$ λ= 0.55 ККАЛ/$М^2$ Ч.ГРАД.	510	640	770
	БАССЕЙН		640	770	900
ТИП УТЕПЛИТЕЛЯ	ВСПОМОГАТ. ПОМЕЩЕН.	ЯЧЕИСТЫЙ БЕТОН γ= 400 КГ/$М^3$ λ= 0.13 ККАЛ/$М^2$ Ч.ГРАД.	180	240	300
	БАССЕЙН		230	270	340

ТОЛЩИНА НАРУЖНЫХ СТЕН И МАРКИ ОКОННЫХ БЛОКОВ

	$t°_н$ С	510	640	770	900
ПОМЕЩЕНИЕ ВАННЫ БАССЕЙНА ЗАЛ, КЛАСС, КОМНАТА ОТДЫХА	-20°С	ОС-9-9 шт. 26 ГОСТ 11214-78	ОР-9-9(0-1) шт. 6 ГОСТ 11214-78	—	—
	-30°С	—	ОРС-9-9(0-1) шт. 26 ГОСТ 16289-80	ОРС-9-9(0-1) шт. 6 ГОСТ 16289-80	—
	-40°С	—	—	ОРС-9-9 (шт. 26) ГОСТ 16289-80	ОРС-9-9 (шт. 6) ГОСТ 16289-80
КОМНАТЫ СОТРУДНИКОВ, ЗАВЕДУЮЩЕГО ЛАБОРАТОРИИ	-20°С	ОС-21-9В шт. 3 ГОСТ 11214-78		—	—
	-30°С	—	ОР-21-9В(0-2) шт. 3 ГОСТ 11214-78	—	—
	-40°С	—	—	ОРС-21-9В (шт. 3) ГОСТ 16289-80	—

БАЛАНС ТЕРРИТОРИИ

NN П/П	НАИМЕНОВАНИЕ	ТЕРРИТОРИЯ ГА	%
1	ПЛОЩАДЬ ЗАСТРОЙКИ	0.08	22.22
2	ПЛОЩАДЬ ПОКРЫТИЯ	0.11	30.55
3	ПЛОЩАДЬ ОЗЕЛЕНЕНИЯ	0.17	47.23
	ПЛОЩАДЬ УЧАСТКА	0.36	100

ПОЯСНИТЕЛЬНАЯ ЗАПИСКА

ТИПОВОЙ ПРОЕКТ РАЗРАБОТАН ДЛЯ СТРОИТЕЛЬСТВА ВО II И III СТРОИТЕЛЬНО-КЛИМАТИЧЕСКИХ РАЙОНАХ И В I В ПОДРАЙОНЕ С $t°$ ОТ -20°С ДО -40°С, ИСКЛЮЧАЯ РАЙОНЫ ВЕЧНОЙ МЕРЗЛОТЫ, ПРОСАДОЧНЫХ ГРУНТОВ, СЕЙСМИЧЕСКИЕ И ГОРНЫХ ВЫРАБОТОК.

ЗОНА ВЛАЖНОСТИ – НОРМАЛЬНАЯ.

ГЕОЛОГИЧЕСКИЕ УСЛОВИЯ – ГОРИЗОНТАЛЬНАЯ ПЛОЩАДКА, ГРУНТЫ НЕПУЧИНИСТЫЕ, ГРУНТОВЫЕ ВОДЫ ОТСУТСТВУЮТ.

ГРАФИЧЕСКАЯ ЧАСТЬ ТИПОВОГО ПРОЕКТА РАЗРАБОТАНА ДЛЯ РАСЧЕТНОЙ ТЕМПЕРАТУРЫ НАРУЖНОГО ВОЗДУХА – 30°С.

НОРМАТИВНАЯ СНЕГОВАЯ НАГРУЗКА — 100 КГ/$М^2$ (0.98 КПА)

НОРМАТИВНЫЙ СКОРОСТНОЙ НАПОР ВЕТРА — 45 КГ/$М^2$ (0.44 КПА)

КЛАСС ЗДАНИЯ — II

СТЕПЕНЬ ОГНЕСТОЙКОСТИ — II

	ТИП ОСТЕКЛЕНИЯ	ТИП ОСТЕКЛЕНИЯ ПРИ РАСЧЕТНЫХ ЗИМНИХ ТЕМПЕРАТУРАХ НАРУЖНОГО ВОЗДУХА $t°$ С	
		-20 -21 -22 -23 -24 -25 -26 -27 -28	-29 -30 -31 -32 -33 -34 -35 -36 -37 -38 -39 -40
ВСПОМОГАТ. ПОМЕЩЕНИЯ	ОКОННЫЕ БЛОКИ	ДВОЙНОЕ ОСТЕКЛЕНИЕ СПАРЕННЫЕ ПЕРЕПЛЕТЫ	ДВОЙНОЕ ОСТЕКЛЕНИЕ РАЗДЕЛЬНЫЕ ПЕРЕПЛЕТЫ / ТРОЙНОЕ ОСТЕКЛЕНИЕ
БАССЕЙН		ДВОЙНОЕ ОСТЕКЛЕНИЕ РАЗДЕЛЬНЫЕ ПЕРЕПЛЕТЫ	ТРОЙНОЕ ОСТЕКЛЕНИЕ

НАЧ. АПМ-1	БАЩЕНКОВ	
ГЛ. ИНЖ. АПМ	НАЗАРОВ	
ГАП	СТАРОСТИН	
ГИП	ПАВЛОВ	
РУК. ГР. АРХ.	ЛЕБЕДЕВА	
ВЕД. ИНЖ.	ЗАХАРОВА	
ТЕХНИК-АРХ	ВОЛКОВА	
НОРМ. КОНТ.	РЕГОТЕНКО	

ТП 294-3-33.83 - АС

КРЫТЫЙ БАССЕЙН ДЛЯ ОБУЧЕНИЯ ДЕТЕЙ ПЛАВАНИЮ

СТАДИЯ	ЛИСТ	ЛИСТОВ
Р	02	24

ОБЩИЕ ДАННЫЕ /ОКОНЧАНИЕ/

ЦНИИЭП УЧЕБНЫХ ЗДАНИЙ

АЛЬБОМ 0 ТП 294-3-33.83

СОГЛАСОВАНО

ИНВ. № ПОДЛ. | ПОДПИСЬ И ДАТА | ЗАМЕН. ИНВ. №

18735-01

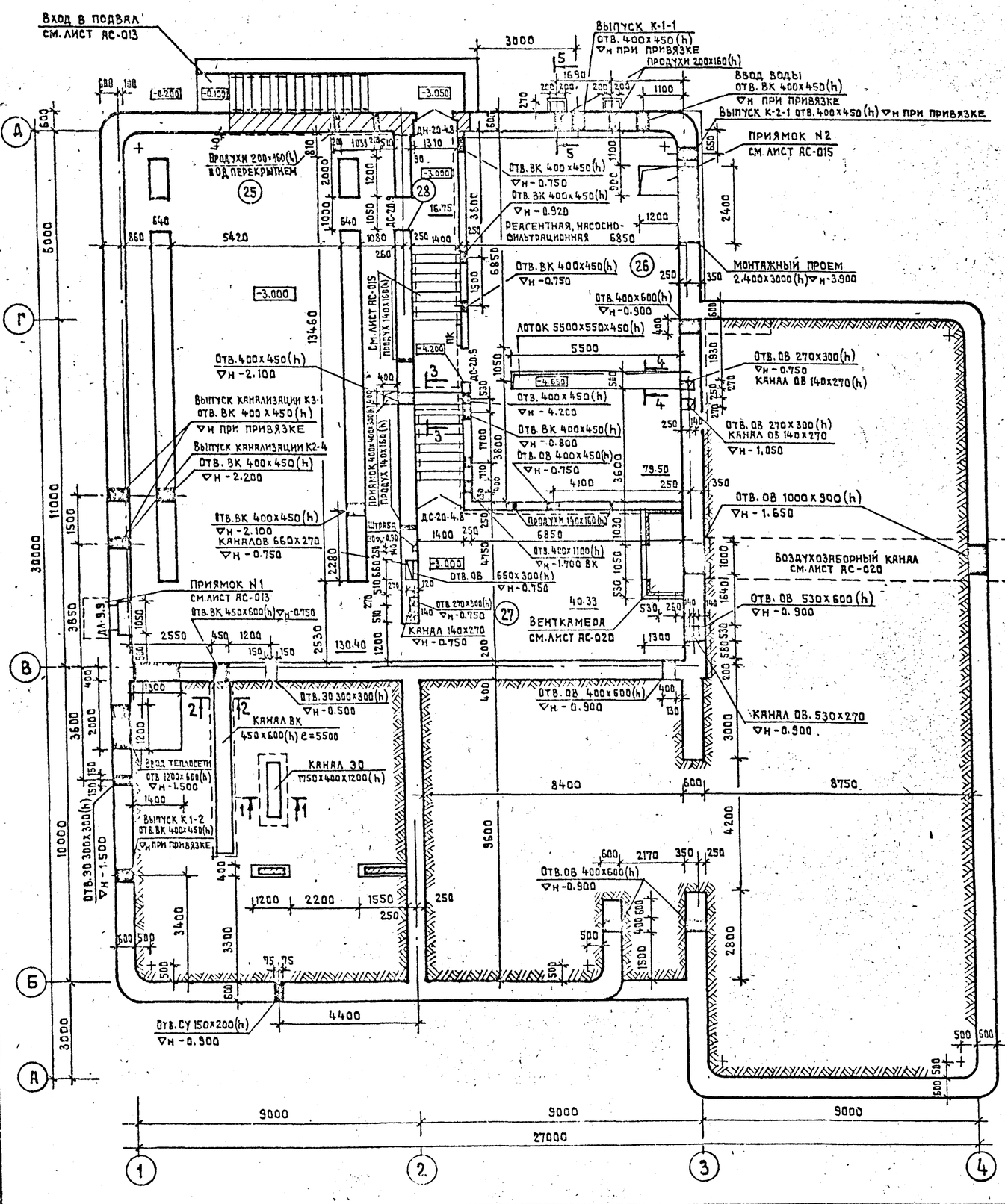

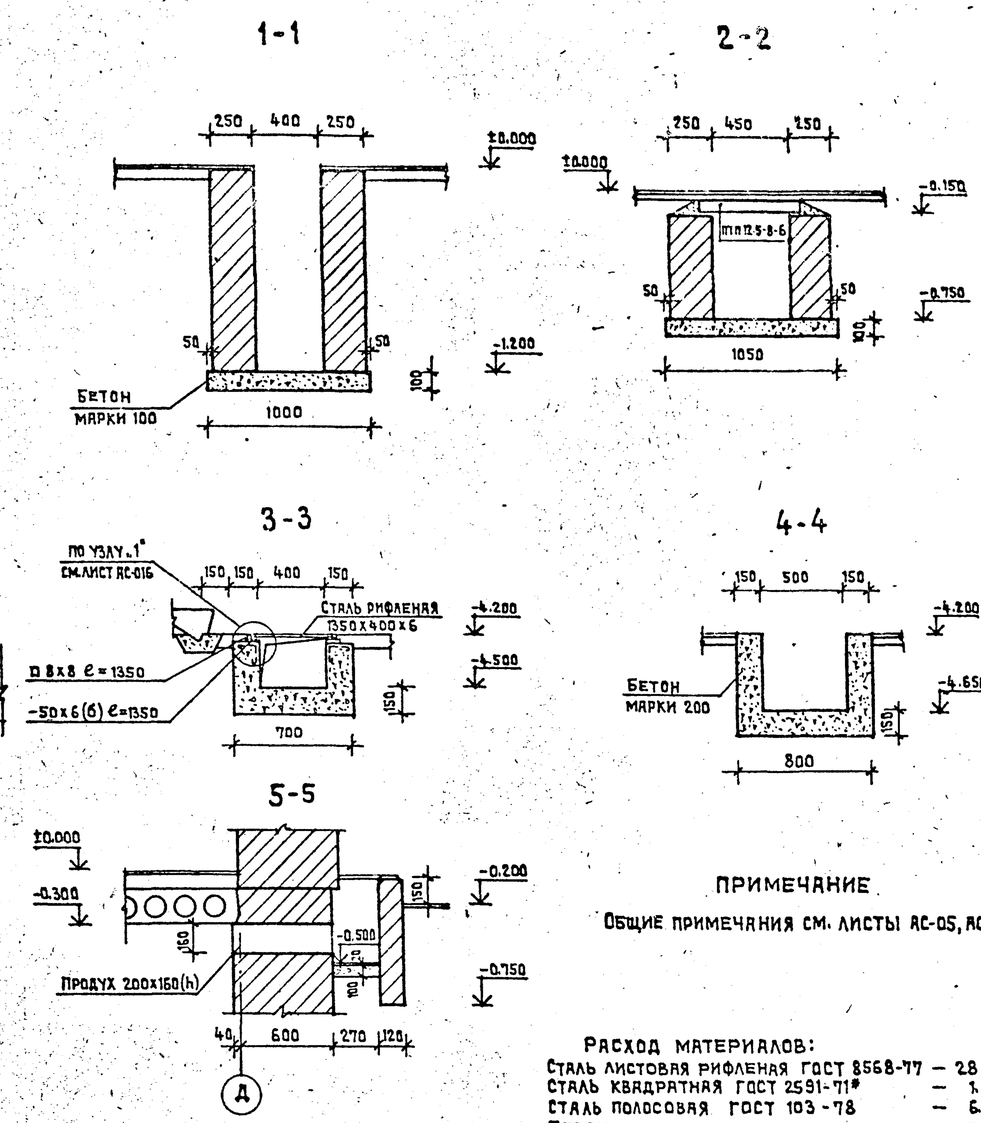

ПРИМЕЧАНИЕ

Общие примечания см. листы АС-05, АС-1.

Расход материалов:

Сталь листовая рифленая ГОСТ 8568-77	—	2.8 кг
Сталь квадратная ГОСТ 2591-71*	—	1.4 кг
Сталь полосовая ГОСТ 103-78	—	6.4 кг
Бетон марки 200	—	2 м³
марки 100	—	2.8 м³

Нач. АПМ-1	Башенков		
Гл. инж. АПМ	Назаров		
ГАП	Старостин		
ГИП	Павлов		
Вед. инж.	Захарова		
Норм. конт.	Работенко		

Привязан

Инв. №

ТП 294-3-33.83 — АС

КРЫТЫЙ БАССЕЙН ДЛЯ ОБУЧЕНИЯ ДЕТЕЙ ПЛАВАНИЮ

Стадия	Лист	Листов
Р	03	24

ПЛАН ПОДВАЛА. /ВАРИАНТ С ПОЛАМИ ПО ГРУНТУ/

ЦНИИЭП учебных зданий

Альбом О ТП 294-3-33.83

Согласовано
Нач. СТО Бабин
Нач. ЭО Белов

Инв. № подл. | Подпись и дата | Взамен инв. №

18735-01

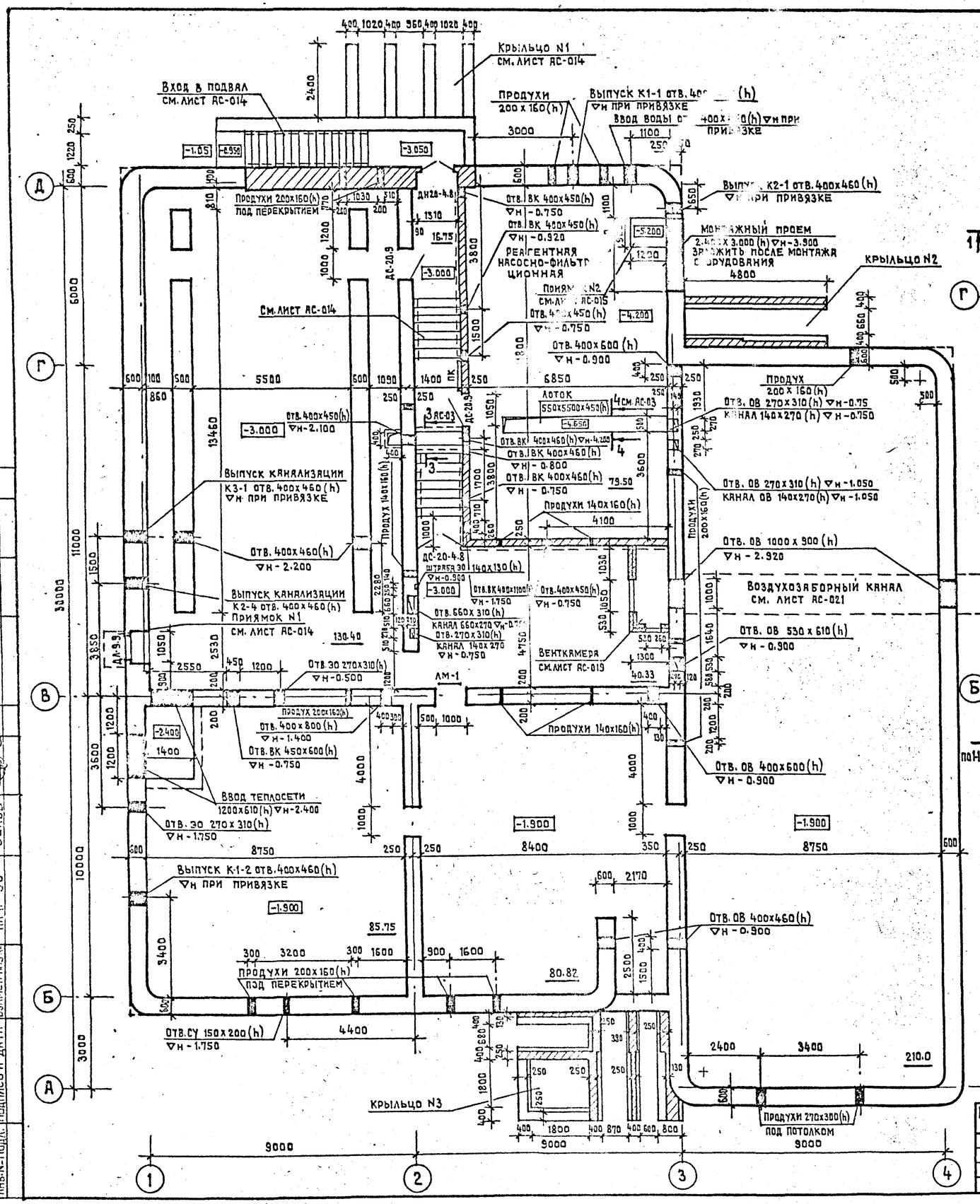

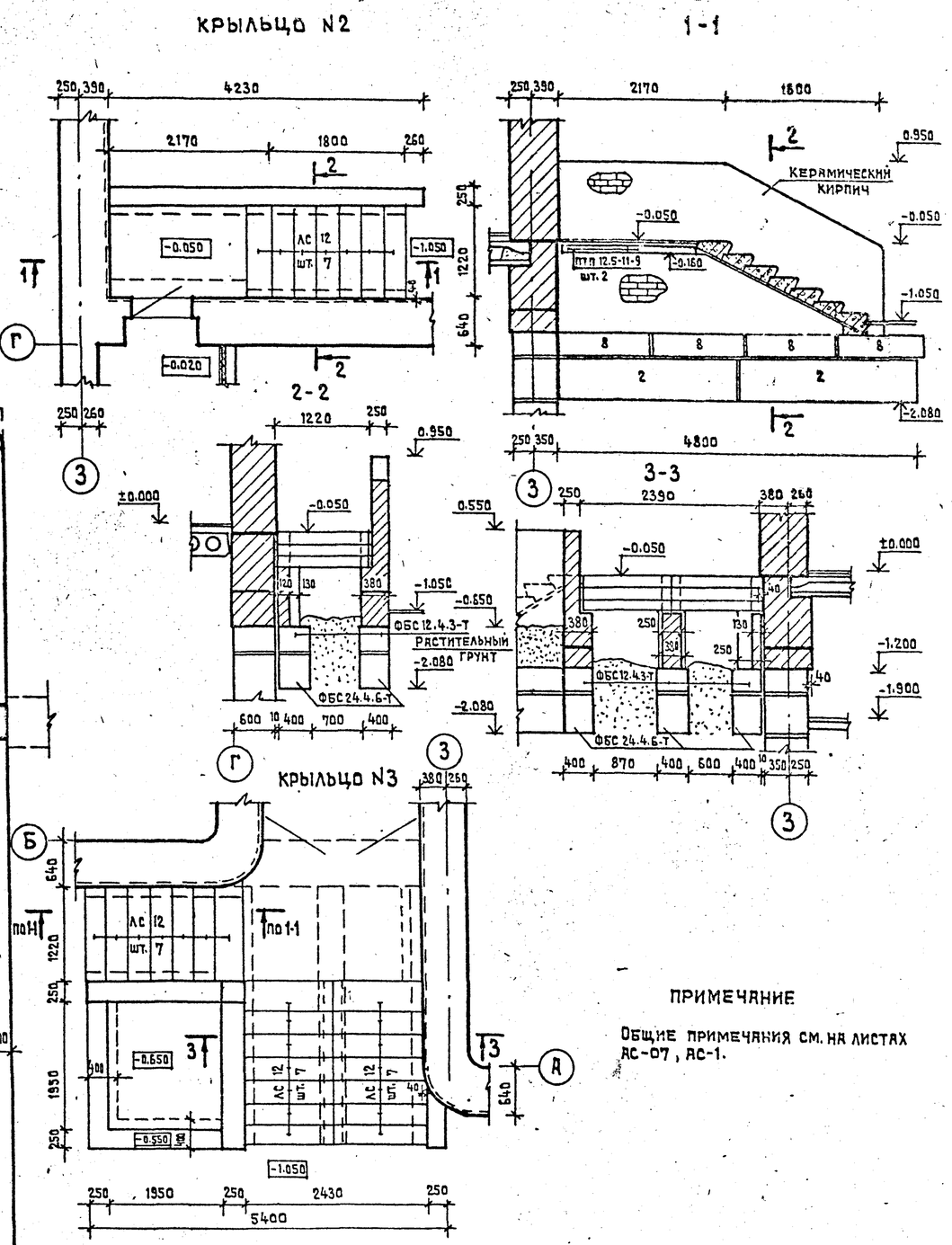

Примечание

Общие примечания см. на листах АС-07, АС-1.

Нач. АПМ-1	Башенков		
Гл. инж. АПМ	Назаров		
ГАП	Старостин		
ГИП	Павлов		
Вед. инж.	Захарова		
Норм. конт.	Реботенко		

Привязан

Инв. №

ТП 294-3-33.83 - АС

Крытый бассейн для обучения детей плаванию

Стадия	Лист	Листов
Р	04	24

План технического подполья и подвала /вариант с техническим подпольем/

ЦНИИЭП учебных зданий

Альбом 0 ТП 294-3-33.83

Согласовано: Нач. СТО Бабин; Нач. ЭО Белов

Взамен инв. №

Подпись и дата

Инв. № подл.

18735-01

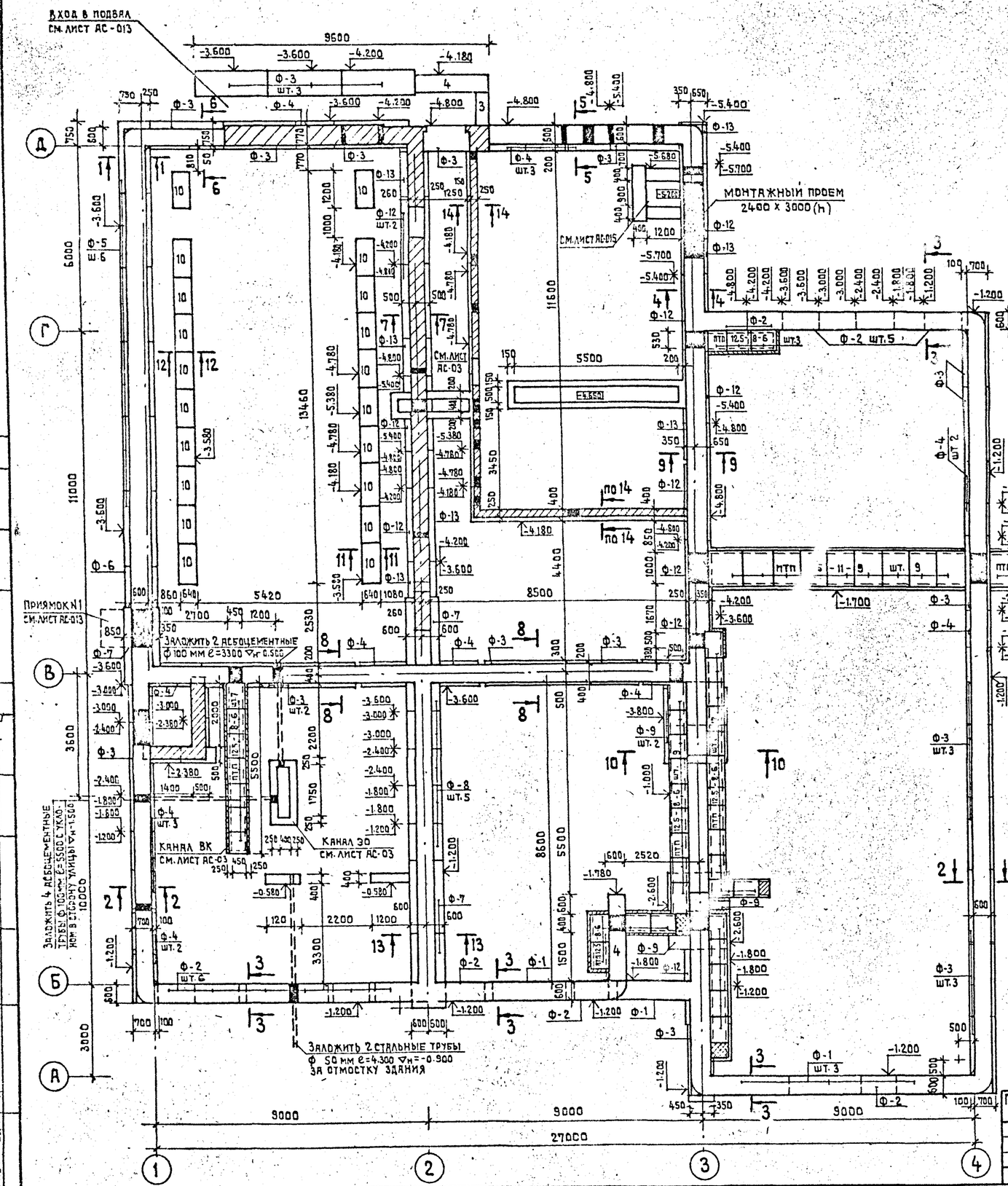

ТАБЛИЦА НОРМАТИВНЫХ НАГРУЗОК ДЛЯ РАСЧЕТА ФУНДАМЕНТОВ

НАРУЖНЫЕ СТЕНЫ					
N№ сечений	Значение нагрузок в тс/м (кН/м) при толщине стен				Отметка приложения нагрузок
	510 мм	640 мм	770	900	
1 - 1	—	14.50 (142.10)	15.80 (154.84)	17.0 (166.60)	− 1.120
2 - 2	8.20 (80.36)	9.30 (91.14)	10.50 (102.90)	—	± 0.000
3 - 3	5.20 (50.96)	6.30 (61.74)	7.40 (72.52)	—	± 0.000
4 - 4	12.50 (122.50)	13.60 (133.28)	14.70 (144.06)	—	− 0.300
5 - 5	5.70 (55.86)	6.80 (66.34)	7.80 (75.44)	—	− 0.300
6 - 6	—	7.70 (75.46)	8.90 (87.22)	10.20 (99.96)	− 1.120

ВНУТРЕННИЕ СТЕНЫ				
N№ сечений	Значение нагрузок в тс/м (кНа) при толщине стен			Отметка приложения нагрузок
	250	510	640	
7 - 7	—	17.50 (171.5)	—	− 0.370
8 - 8	4.20 (41.16)		—	− 0.300, −0.370
9 - 9	—	15.50 (151.90)	—	− 0.300
10 - 10	—	—	20.0 (196.00)	± 0.000
11 - 11	—	—	7.60 (74.48)	− 1.350
12 - 12	—	—	7.60 (74.48)	− 1.350
13 - 13	—	11.50 (112.70)	—	± 0.000

ПРИМЕЧАНИЯ

1. Фундаменты разработаны для обычных геологических условий для расчетной температуры наружного воздуха -30°С и стен из кирпича $\gamma = 1800$ кг/м³.
2. Условное расчетное давление на грунт основания при ширине фундамента 1 м и глубине заложения 2 м принято равным 2 кгс/см² (196.0 кПа). Размеры фундаментов при другой ширине и глубине заложения определять при привязке применительно к местным геологическим условиям.
3. Фундаментные блоки укладывать на непромерзшее выравненное песчаное основание или песчаную подушку толщиной 100 мм.
4. Стеновые блоки укладывать на цементном растворе марки „50" с перевязкой швов.
5. Кирпичную кладку ниже отметки ±0.000 выполнять из глиняного обыкновенного кирпича пластического прессования марки „100" на растворе марки „50".
6. Горизонтальную гидроизоляцию выполнять из цементного раствора состава 1:2 толщиной 20 мм.
7. Наружные поверхности стен подвала соприкасающиеся с грунтом, покрыть битумом за 2 раза.
8. Обратную засыпку грунтом стен подвала выполнять только после возведения перекрытий и устройства бетонной подготовки под полы подвала.
9. За условную отметку ±0.000 принята отметка чистого пола 1го этажа здания, что соответствует абсолютной отметке ▭
10. Сечения по фундаментам см. лист АС-06.

Нач. АПМ-I	Башенков		
Гл.инж.АПМ	Назаров		
ГАП	Старостин		
ГИП	Павлов		
Вед.инж.	Захарова		
Норм.конт.	Реботенко		

Привязан

Инв. №

ТП 294-3-33.83 — АС

КРЫТЫЙ БАССЕЙН ДЛЯ ОБУЧЕНИЯ ДЕТЕЙ ПЛАВАНИЮ

Стадия	Лист	Листов
Р	05	24

ПЛАН ФУНДАМЕНТОВ
ПРИМЕР РЕШЕНИЯ
/ВАРИАНТ С ПОЛАМИ ПО ГРУНТУ/

ЦНИИЭП учебных зданий

18735-01

Альбом VIII 294-3-33.83

Инв. № подл. | Подпись и дата | Взамен инв. №

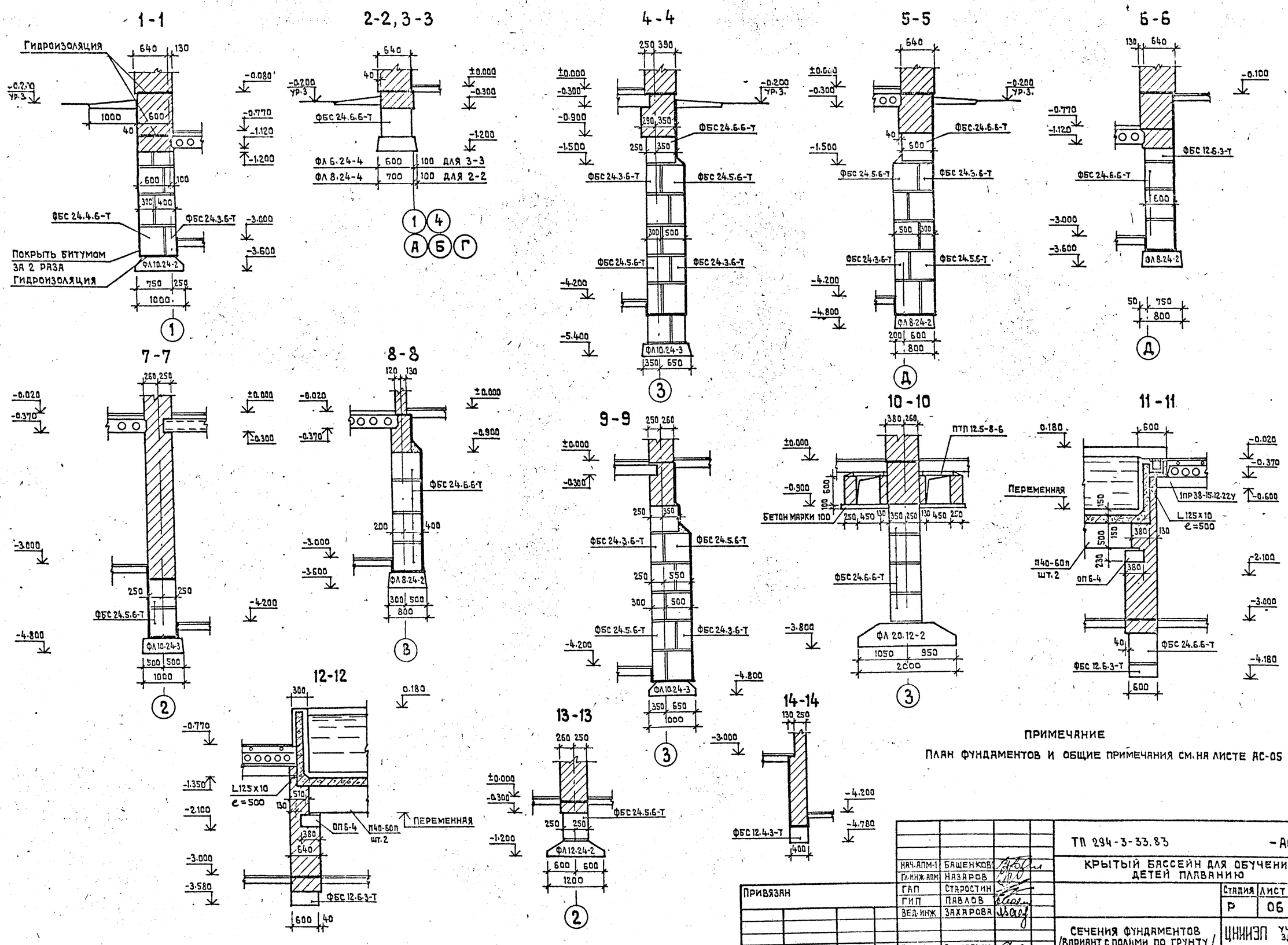

ПРИМЕЧАНИЕ

План фундаментов и общие примечания см. на листе АС-05

Нач.АПМ-1	Башенкова		
Гл.инж.АПМ	Назаров		
ГАП	Старостин		
ГИП	Павлов		
Вед.инж	Захарова		
Норма конт	Реботенко		

Привязан

Инв. №

ТП 294-3-33.83 — АС

Крытый бассейн для обучения детей плаванию

Стадия	Лист	Листов
Р	06	24

Сечения фундаментов /вариант с полями по грунту/

ЦНИИЭП учебных зданий

Альбом 0 ТП 294-3-33.83

Согласовано

Инв. № подл. | Подпись и дата | Взам. инв. №

18735-01

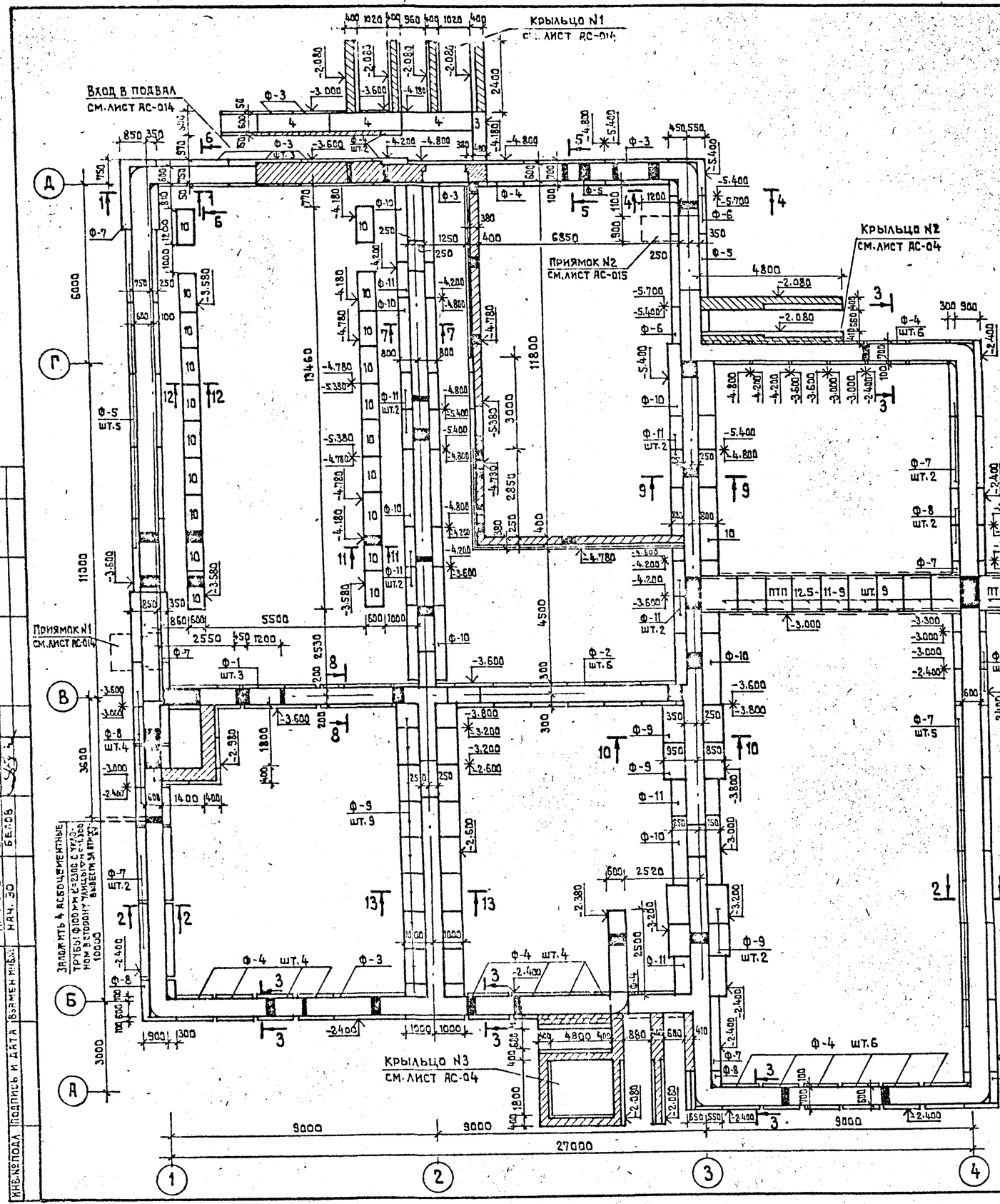

ТАБЛИЦА НОРМАТИВНЫХ НАГРУЗОК ДЛЯ РАСЧЕТА ФУНДАМЕНТОВ

НАРУЖНЫЕ СТЕНЫ					
NN сечений	Значение нагрузок вт/м (кНа) при толщине стен 510 мм	640 мм	770	900	Отметка приложения нагрузок
1-1	—	14.50 (142.10)	15.80 (154.84)	17.0 (166.60)	− 1.12
2-2	12.50 (122.5)	13.60 (133.28)	14.70 (144.06)	—	− 0.30
3-3	5.20 (50.96)	6.30 (61.74)	7.40 (72.52)	—	− 0.30
4-4	12.50 (122.5)	13.60 (133.28)	14.70 (144.06)	—	− 0.30
5-5	5.70 (55.86)	6.80 (66.34)	7.80 (76.44)	—	− 0.30
6-6	—	7.70 (75.46)	8.90 (87.22)	10.20 (99.96)	− 1.12

ВНУТРЕННИЕ СТЕНЫ				
NN сечений	Значение нагрузок вт/м (кНа) при толщине стен 250	510	640	Отметка приложения нагрузок
7-7	—	17.5 (171.5)	—	− 0.37
8-8	3.40 (33.32)	—	—	− 0.30
9-9	—	19.7 (193.06)	—	− 0.30
10-10	—	—	28.0 (274.4)	− 0.30
11-11	—	—	7.6 (74.48)	− 1.35
12-12	—	—	7.6 (74.48)	− 1.35
13-13	—	21.0 (205.8)	—	− 0.30

ПРИМЕЧАНИЯ

1. Фундаменты разработаны для обычных геологических условий для расчетной температуры наружного воздуха -30°С и стен из кирпича γ=1800 кг/м³.
2. Условное расчетное давление на грунт основания при ширине фундамента 1 м и глубине заложения 2 м принято равным 2 кгс/см² (196 кПа). Размеры фундаментов при другой ширине и глубине заложения определять при привязке применительно к местным геологическим условиям.
3. Фундаментные блоки укладывать на непромерзшее выравненное песчаное основание или песчаную подушку толщиной 100 мм.
4. Стеновые блоки укладывать на цементном растворе марки „50" с перевязкой швов.
5. Кирпичную кладку ниже отметки ±0.000 выполнять из глиняного обыкновенного кирпича пластического прессования марки „100" на растворе марки „50".
6. Горизонтальную гидроизоляцию выполнять из цементного раствора состава 1:2 толщиной 20 мм.
7. Наружные поверхности стен подвала, соприкасающиеся с грунтом, покрыть битумом за 2 раза.
8. Обратную засыпку грунтом стен подвала выполнять только после возведения перекрытий и устройстве бетонной подготовки под полы.
9. За условную отметку ±0.000 принята отметка чистого пола 1го этажа здания, что соответствует абсолютной отметке ____
10. Сечения по фундаментам см. лист АС-08.

Альбом 0 ТП 294-3-33.83

Согласовано: Нач. СТО Бубин; Нач. ЭО Белов

Инв. № подл. | Подпись и дата | Взамен инв. №

Привязан

Инв. №

Нач. АПМ-1	Башенков	
Гл. инж. АПМ	Назаров	
ГАП	Старостин	
ГИП	Павлов	
Вед. инж.	Захарова	
Инженер	Антиповская	
Норма конт.	Работенко	

ТП 294-3-33.83 — АС

КРЫТЫЙ БАССЕЙН ДЛЯ ОБУЧЕНИЯ ДЕТЕЙ ПЛАВАНИЮ

Стадия	Лист	Листов
Р	07	24

ПЛАН ФУНДАМЕНТОВ
ПРИМЕР РЕШЕНИЯ
/ВАРИАНТ С ТЕХПОДПОЛЬЕМ/

ЦНИИЭП учебных зданий

18735-01

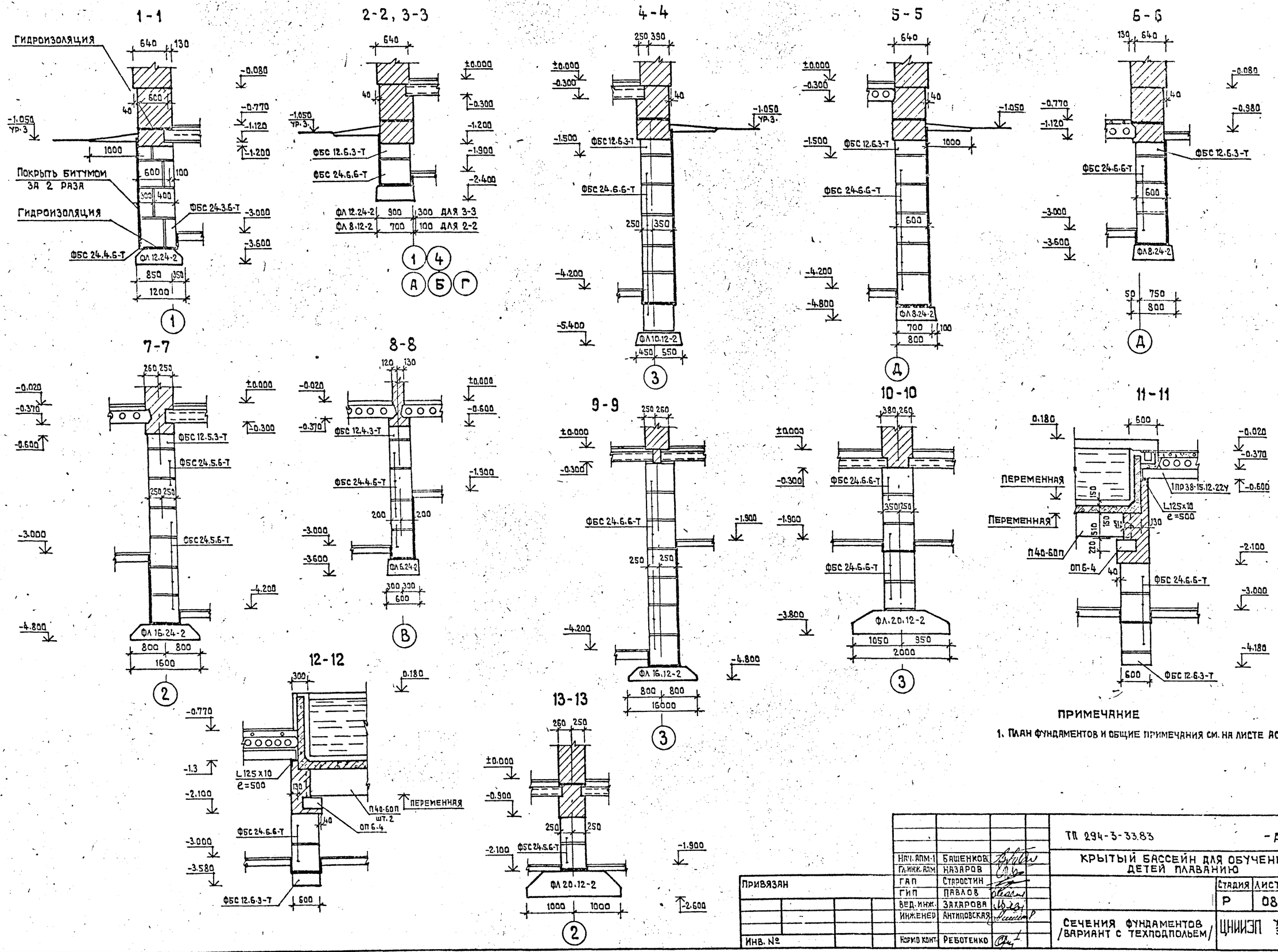

ПРИМЕЧАНИЕ

1. План фундаментов и общие примечания см. на листе АС-07.

				ТП 294-3-33.83			- АС
				КРЫТЫЙ БАССЕЙН ДЛЯ ОБУЧЕНИЯ ДЕТЕЙ ПЛАВАНИЮ			
		Нач. АПМ-1	Башенков				
		Гл. инж. АПМ	Назаров				
Привязан		ГАП	Старостин		Стадия	Лист	Листов
		ГИП	Павлов		Р	08	21г
		Вед. инж.	Захарова				
		Инженер	Антиповская	Сечения фундаментов /вариант с техподпольем/	ЦНИИЭП учебных зданий		
Инв. №		Норм. конт.	Реботенко				

Альбом 0 ТП 294-3-33.83

Согласовано

Инв. № подл. | Подпись и дата | Взамен инв. №

18735-01

МОНТАЖНЫЙ ПЛАН ПЕРЕКРЫТИЯ

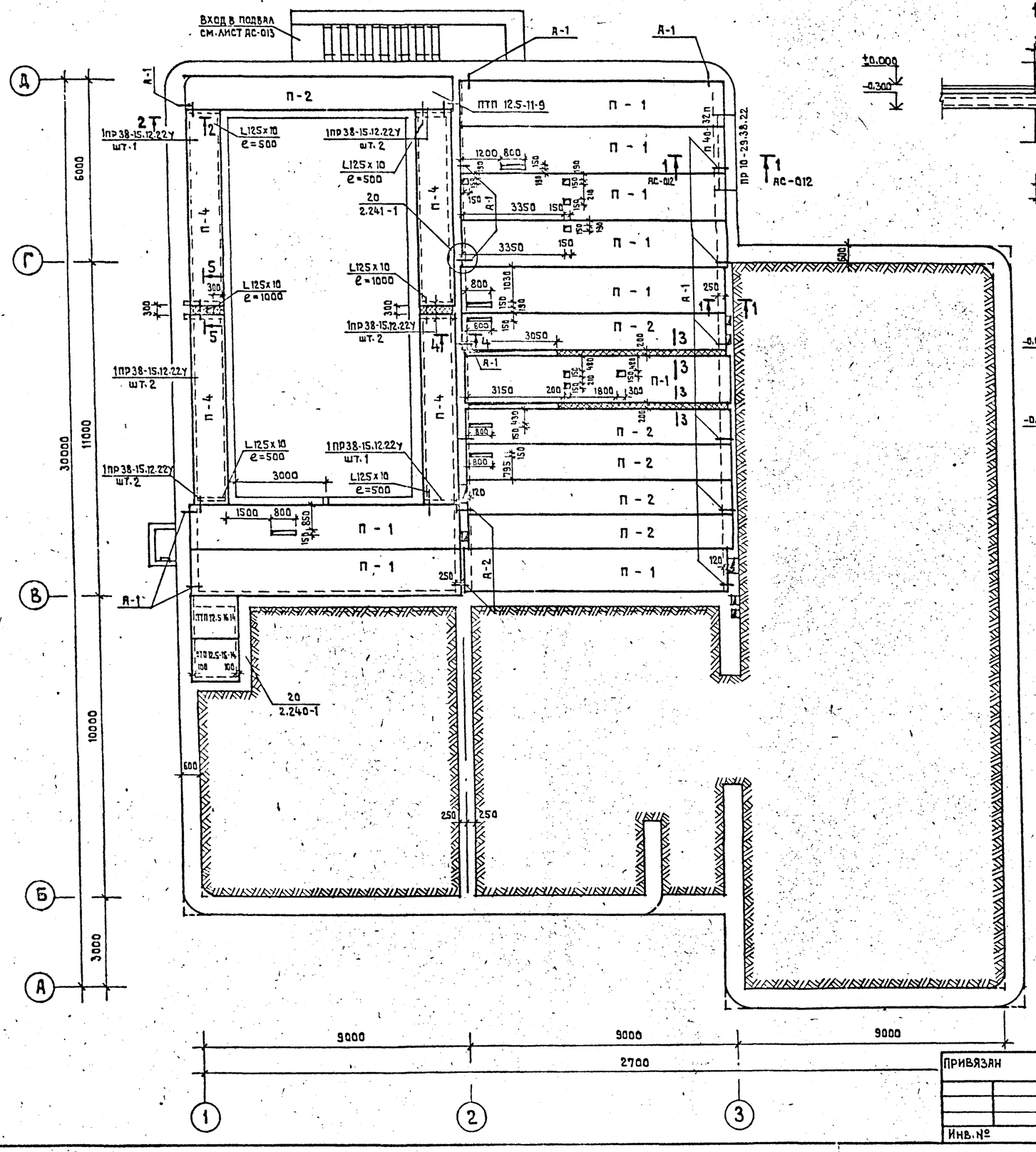

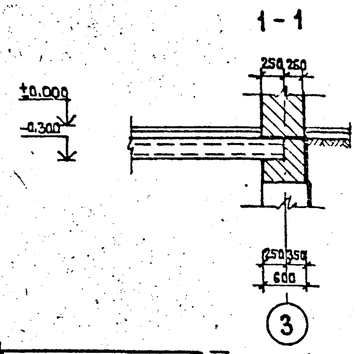

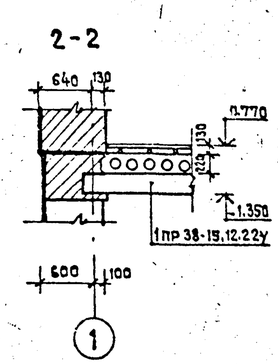

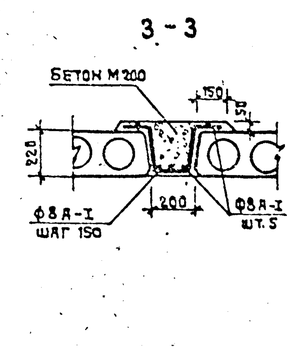

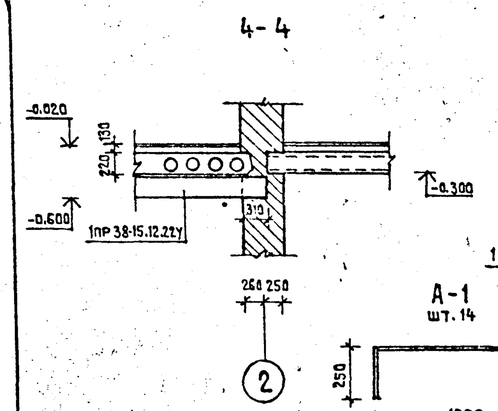

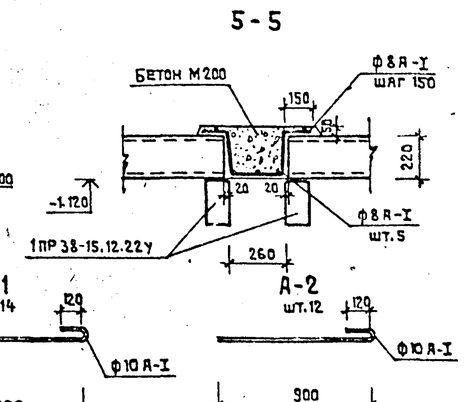

ПРИМЕЧАНИЯ

1. Плиты перекрытий укладывать по выравненному слою цементного раствора марки «100». Швы между панелями тщательно замонолитить на всю высоту шва раствором марки «100».
2. Узлы замаркированные на данном листе см. серию 2.240-1 в.2.
3. Необходимые отверстия в панелях перекрытия просверлить по месту с особой тщательностью только в пределах пустот, не нарушая ребер между пустотами. После окончания работ отверстия заделать раствором марки «150».
4. Монолитные заделки по месту выполнять из бетона М 200.

Расход материала на монолитные участки:

Сталь ф8 А I ГОСТ 2590-71	—	63.4 кг
Бетон М 200	—	0.92 $м^3$
под перекрытия		
Сталь L 125 x 10 e=4000	—	76.4 кг
L 50 x 5	—	58.4 кг

Альбом 6 ТП 294-3-33.83

Согласовано: Нач. СТО Бабич; Нач. ЭО Белов; Нач. ВЕНТ Бармен; Подпись и дата; Инв. № подл.

Нач. АПМ-1	Башенков		ТП 294-3-33.83 -АС
Гл. инж. АПМ	Назаров		Крытый бассейн для обучения детей плаванию
ГАП	Старостин		Стадия: Р; Лист: 09; Листов: 24
ГИП	Павлов		
Инженер	Антиповская		Монтажный план перекрытия над подвалом /вариант с полами по грунту/
Норм. контр.	Реботенко		ЦНИИЭП учебных зданий

Привязан

Инв. №

18735-01

МОНТАЖНЫЙ ПЛАН ПЕРЕКРЫТИЯ

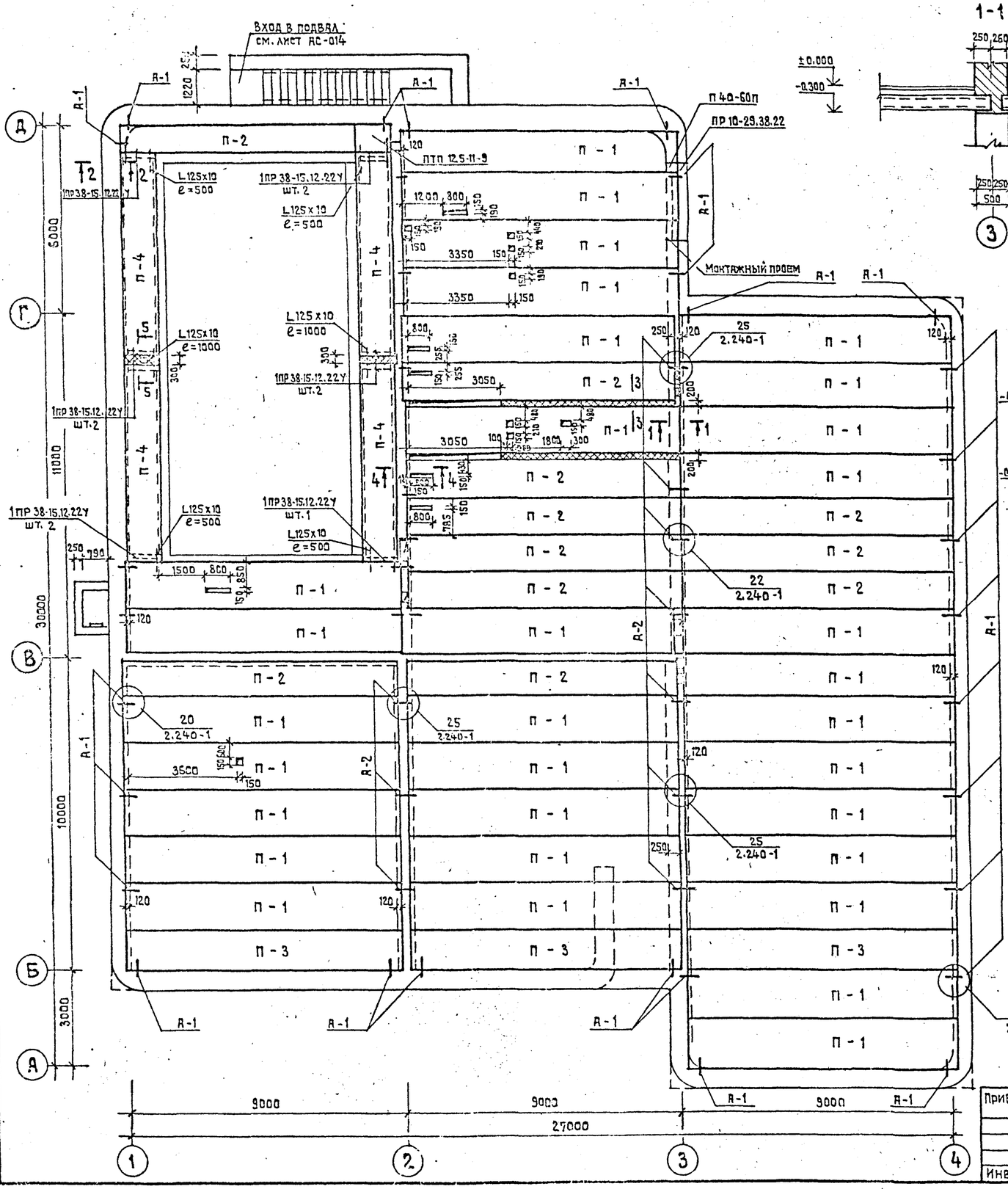

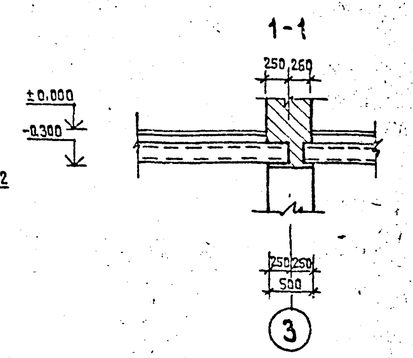

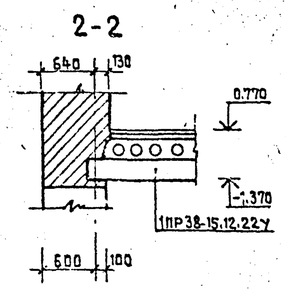

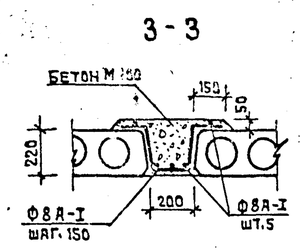

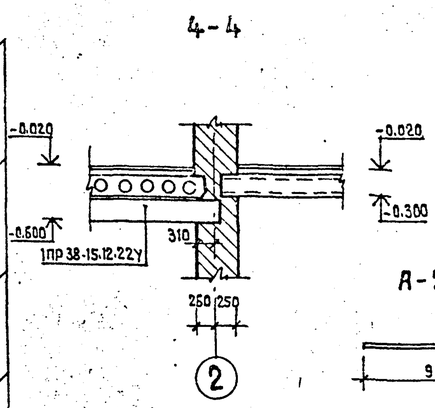

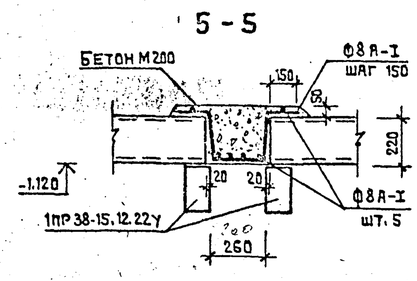

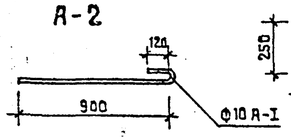

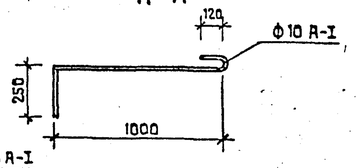

ПРИМЕЧАНИЯ

1. Плиты перекрытий укладывать по выравненному слою цементного раствора марки „100". Швы между панелями тщательно замонолитить на всю высоту шва раствором марки „100".
2. Узлы замаркированные на данном листе см. серию 2.240-1 в. 2.
3. Необходимые отверстия в панелях перекрытия просверлить по месту с особой тщательностью только в пределах пустот, не нарушая ребер между пустотами. После окончания работ отверстия заделать раствором марки „150".

Расход материала на монолитные участки:

Сталь ф-8 А-I ГОСТ 2590-71	—	63.4 кг
Бетон М 200	—	0.92 м³
под перекрытия:		
Сталь L 125 x 10	—	76.4 кг
L 50 x 5	—	58.4 кг

Нач. АПМ-1	Башенков		
Глинж-АПМ	Назаров		
ГАП	Старостин		
ГИП	Павлов		
Инженер	Антипольская		
Нормоконтр.	Реботенко		

Привязан

Инв. №

ТП 294-3-33.83 АС

КРЫТЫЙ БАССЕЙН ДЛЯ ОБУЧЕНИЯ ДЕТЕЙ ПЛАВАНИЮ

Стадия	Лист	Листов
Р	010	24

МОНТАЖНЫЙ ПЛАН ПЕРЕКРЫТИЯ НАД ПОДВАЛОМ И ТЕХПОДПОЛЬЕМ /ВАРИАНТ С ТЕХНИЧЕСКИМ ПОДПОЛЬЕМ/

ЦНИИЭП учебных зданий

Альбом 0 ТП 294-3-33.83

Согласовано: Нач. СТО Бабин; Нач. ЭО Белов

Инв. № подл. | Подпись и дата | Взамен инв. №

18735-01

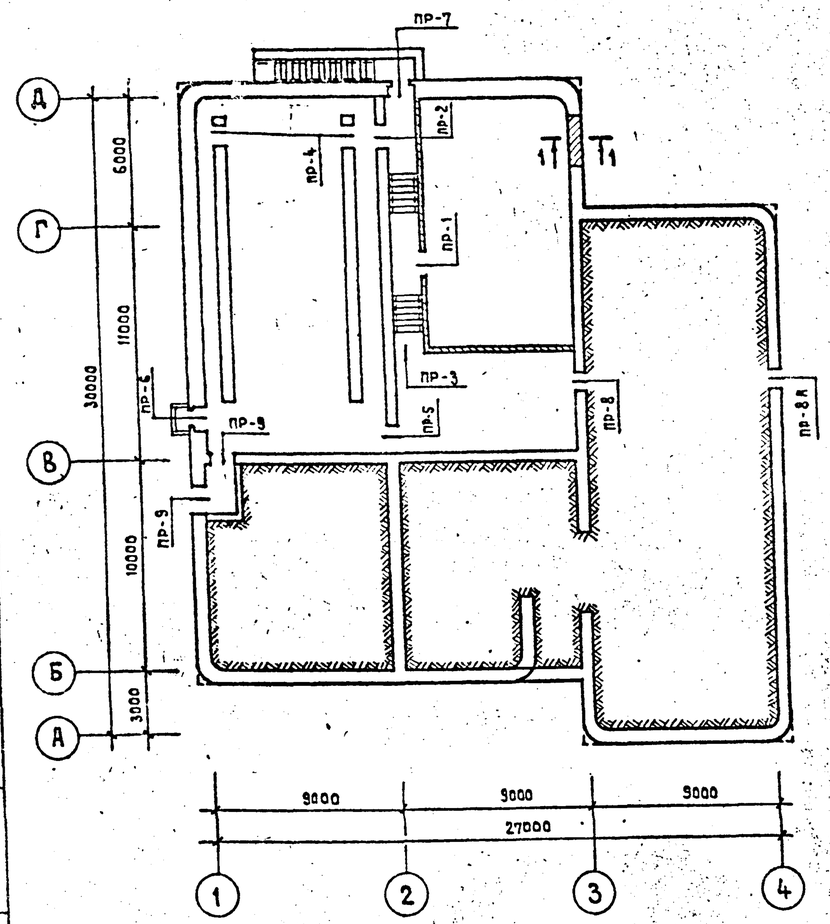

1-1

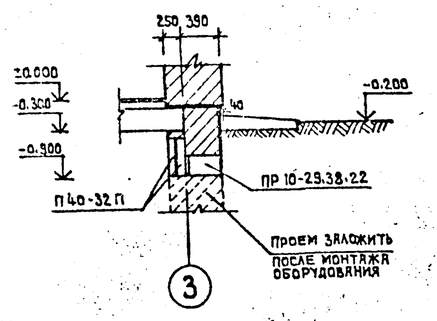

ВЕДОМОСТЬ ПЕРЕМЫЧЕК

Марка кол-во	Схема сечения
ПР-1 шт. 1	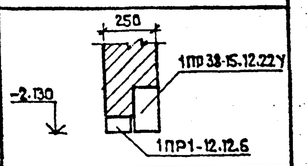
ПР-2 шт. 1	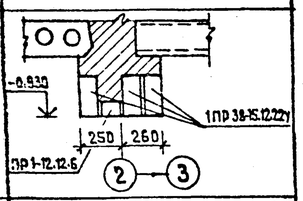
ПР-3 шт. 1	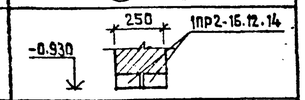
ПР-4 шт. 2	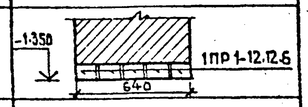
ПР-5 шт. 1	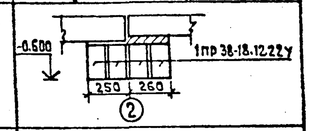
ПР-6 шт. 1	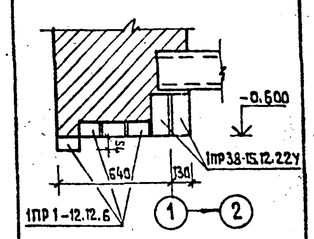
ПР-7 шт. 1	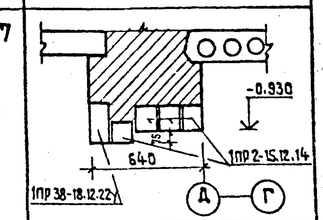
ПР-8 шт. 1	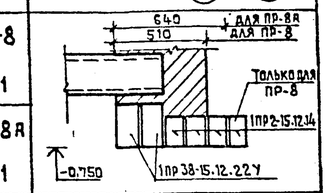
ПР-8А шт. 1	
ПР-9 шт. 2	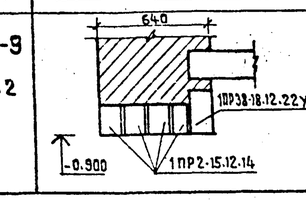

СПЕЦИФИКАЦИЯ ПЕРЕМЫЧЕК

Марка	Серия	Наименование	Кол-во шт	Масса ед. кг	Кол. для t° С шт.	
					-20°	-40°
ПР-1	1.138-10 вып.1	1ПР1-12.12.6	1	25	1	1
	1.138-10 вып.1	1ПР 38-15.12.22У	1	100	1	1
ПР-2	1.138-10 вып.1	1ПР 38-15.12.22У	3	100	3	3
	1.138-10 вып.1	1ПР 1-12.12.6	1	25	1	1
ПР-3	1.138-10 вып.1	1ПР 2-16.12.14	2	25	2	2
ПР-4	1.138-10 в.1	1ПР 1-12.12.6	10	25	10	10
ПР-5	1.138-10 вып.1	1ПР 38-18.12.22У	4	125	4	4
ПР-6	1.138-10 в.1	1ПР 38-15.12.22У	2	100	2	2
	1.138-10 в.1	1ПР 1-12.12.6	4	25	3	5
ПР-7	1.138-10 в.1	1ПР 38-18.12.22У	1	125	1	1
	1.138-10 в.1	1ПР 2-15.12.14	4	25	3	5
ПР-8	1.138-10 в.1	1ПР 38-15.12.22У	2	125	2	2
	1.138-10 в.1	1ПР 2-15.12.14	4	75	3	5
ПР-8А	1.138-10 в.1	1ПР 38-15.12.22У	2	125	2	2
	1.138-10 в.1	1ПР 2-15.12.14	3	75	2	4
ПР-9	1.138-10 в.1	1ПР 38-18.12.22У	2	125	2	2
	1.138-10 в.1	1ПР 2-15.12.14	8	75	6	10

ПРИМЕЧАНИЯ

1. Выборка перемычек приведена в сводной спецификации изделий ниже отметки „0".
2. Прогоны учтены в сводной спецификации ниже отметки „0".
3. Перемычки и прогоны укладывать на цементном растворе марки „100".
4. Монтажный проем после монтажа оборудования заложить глиняным обыкновеным плотнотелым кирпичем марки „100" на растворе марки „50".

Альбом 0 ТП 294-3-33.83

Согласовано

Инв. № подл. | Подпись и дата | Взамен инв. №

Привязан

Инв. №

Нач. АПМ-1	Башенков	
Гл. инж. АПМ	Назаров	
ГАП	Старостин	
ГИП	Павлов	
Вед. инж.	Захарова	
Инженер	Антиповская	
Нормоконтр.	Работенко	

ТП 294-3-33.83 - АС

КРЫТЫЙ БАССЕЙН ДЛЯ ОБУЧЕНИЯ ДЕТЕЙ ПЛАВАНИЮ

Стадия	Лист	Листов
Р	011	24

МОНТАЖНЫЙ ПЛАН ПЕРЕМЫЧЕК ПОДВАЛА /ВАРИАНТ С ПОЛАМИ ПО ГРУНТУ/

ЦНИИЭП учебных зданий

18735-01

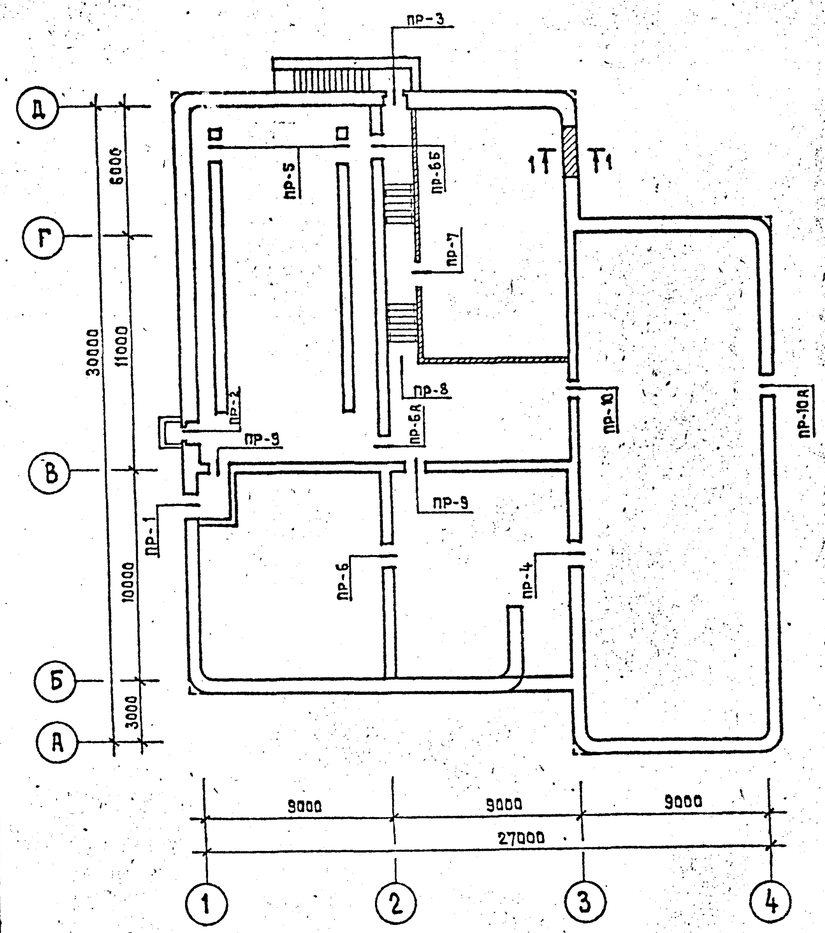

1-1

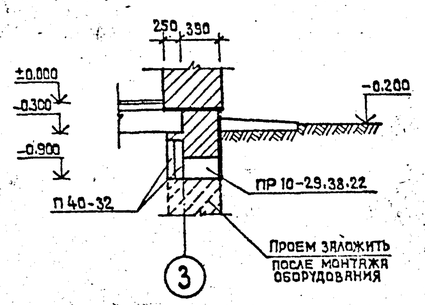

ВЕДОМОСТЬ ПЕРЕМЫЧЕК

Марка кол-во	Схема сечения
ПР-1 шт. 1	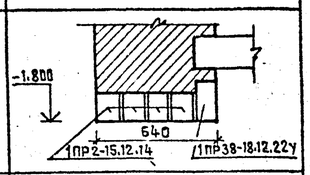
ПР-2 шт. 1	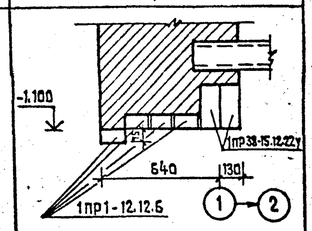
ПР-3 шт. 1	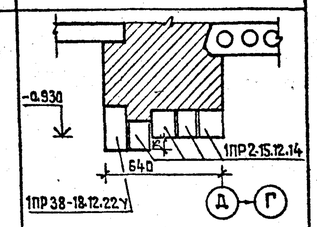
ПР-4 шт. 1	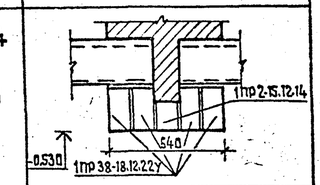
ПР-5 шт. 2	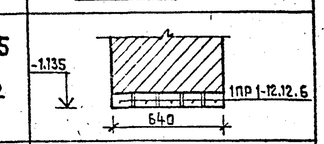
ПР-6 шт. 1 ПР-6А шт. 1 ПР-6Б шт. 1	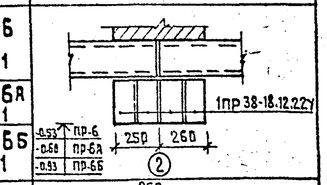
ПР-7 шт. 1	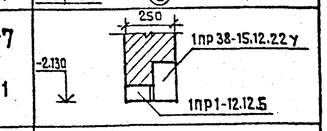
ПР-8 шт. 1	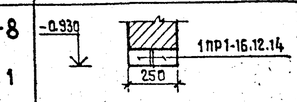
ПР-9 шт. 2	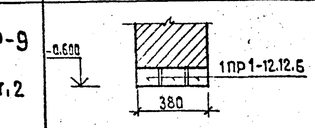

СПЕЦИФИКАЦИЯ ПЕРЕМЫЧЕК

Марка	Обозначение	Наименование	Кол. шт.	Масса кг	Кол. для t°c шт. -20°	Кол. для t°c шт. -40°
ПР-1	1.138-10 вып.1	1ПР38-18.12.22У	1	125	1	1
	—"—	1ПР 2-15.12.14	4	75	3	5
ПР-2	—"—	1ПР38-15.12.22У	2	100	2	2
	—"—	1ПР 1-12.12.6	4	25	3	5
ПР-3	—"—	1ПР 8-18.12.22У	1	125	1	1
	—"—	1ПР 2-15.12.14	4	75	3	5
ПР-4	—"—	1ПР38-18.12.22У	4	125	4	4
	—"—	1ПР 2-15.12.14	1	75	1	1
ПР-5	—"—	1ПР -12.12.6	10	25	10	10
	—"—					
ПР-6 ПР-6А ПР-6Б	—"—	1ПР38-18.12.22У	12	125	12	12
ПР-7	—"—	1ПР38-15.12.22У	1	125	1	1
	—"—	1ПР 1-12.12.6	1	25	1	1
ПР-8	—"—	1ПР 1-16.12.14	2	25	2	2
ПР-9	—"—	1ПР 1-12.12.6	6	25	6	6
ПР-10	—"—	1ПР38-15.12.22У	2	125	2	2
	—"—	1ПР 2-15.12.14	4	75	4	4
ПР-10А	—"—	1ПР38-15.12.22У	2	125	2	2
	—"—	1ПР 2-15.12.14	3	75	2	4

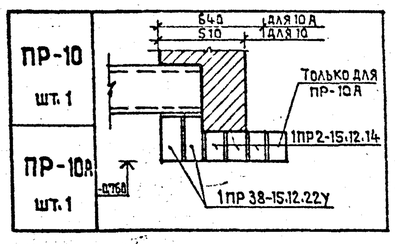

ПРИМЕЧАНИЯ

1. Выборка перемычек приведена в сводной спецификации изделий ниже отметки „0".
2. Прогоны учтены в сводной спецификации ниже отметки „0".
3. Перемычки и прогоны укладывать на цементном растворе марки „100".
4. Монтажный проем после монтажа оборудования заложить глиняным обыкновенным плоткотелым кирпичем марки „100" на растворе марки „50".

Нач. АПМ-1	Башенков		
Гл. инж. АПМ	Назаров		
ГАП	Старостин		
ГИП	Павлов		
Вед. инж.	Захарова		
Инженер	Антиповская		
Нормоконтр.	Реботенко		

Привязан

Инв. №

ТП 294-3-33.83 — АС

КРЫТЫЙ БАССЕЙН ДЛЯ ОБУЧЕНИЯ ДЕТЕЙ ПЛАВАНИЮ

Стадия	Лист	Листов
Р	012	24

МОНТАЖНЫЙ ПЛАН ПЕРЕМЫЧЕК ПОДВАЛА (ВАРИАНТ С ТЕХПОДПОЛЬЕМ)

ЦНИИЭП учебных зданий

18735-01

Альбом 0 ТП 294-3-33.83

Согласовано

Инв. № подл. | Подпись и дата | Взамен инв. №

ВХОД В ПОДВАЛ. КРЫЛЬЦО N1

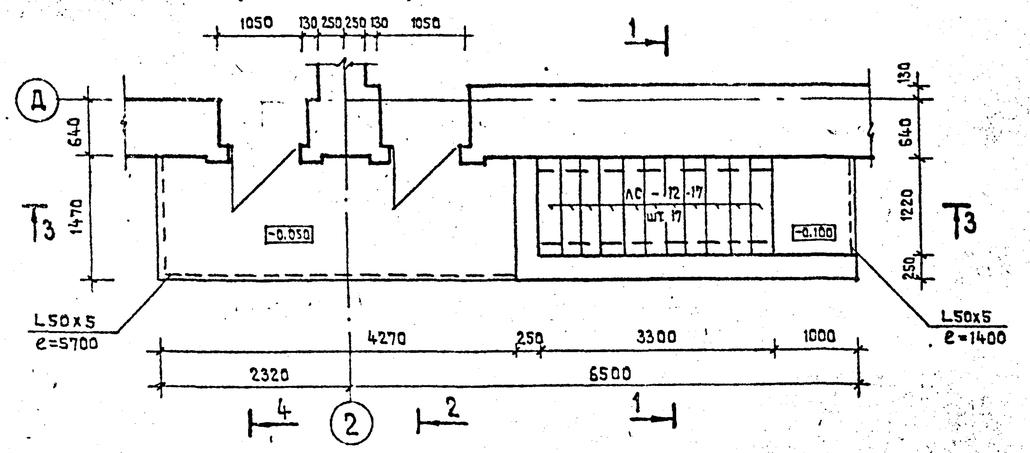

1-1

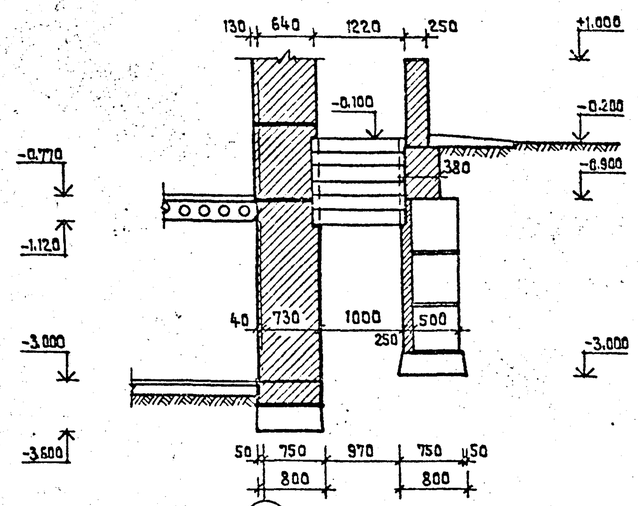

2-2

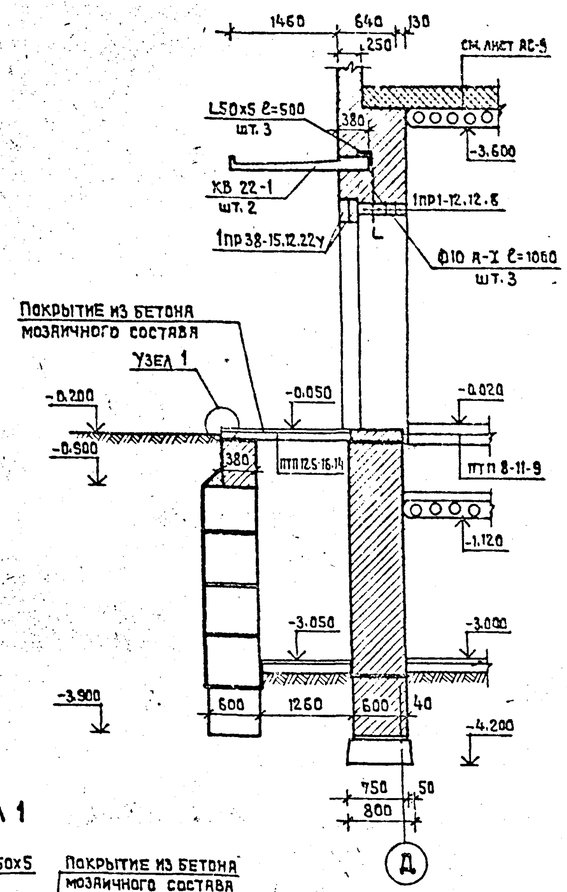

3-3

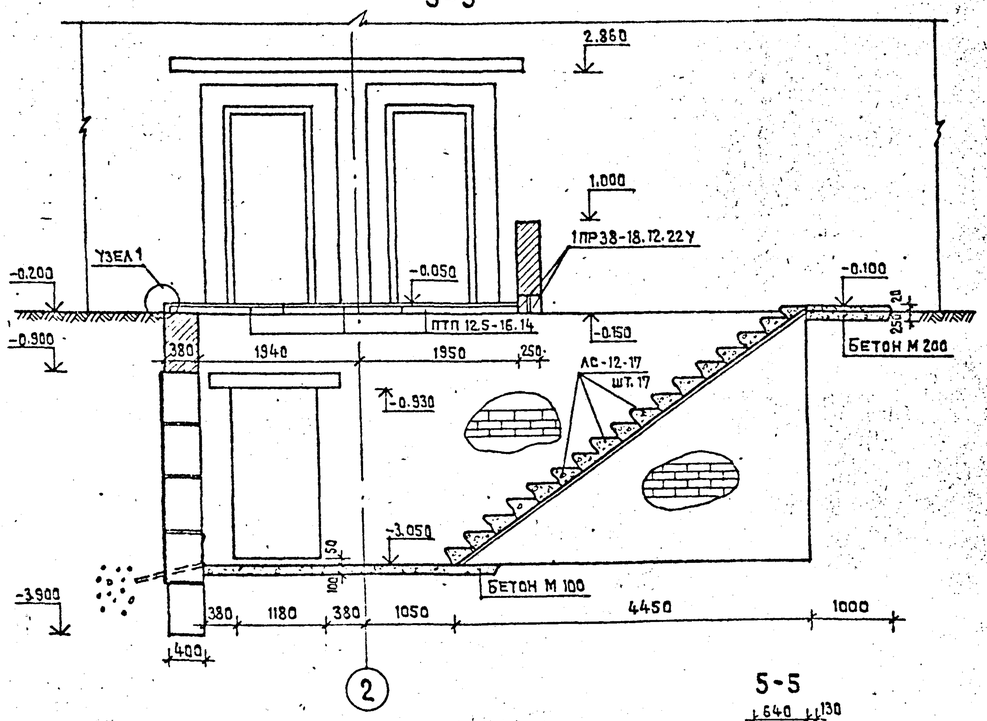

4-4

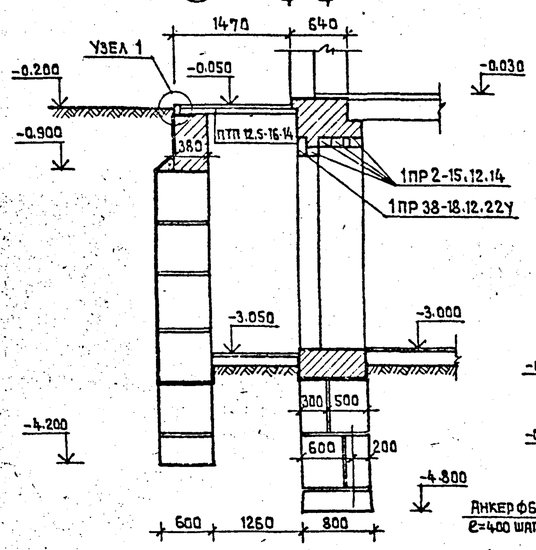

Узел 1

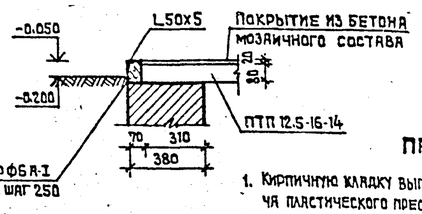

ПРИЯМОК N1

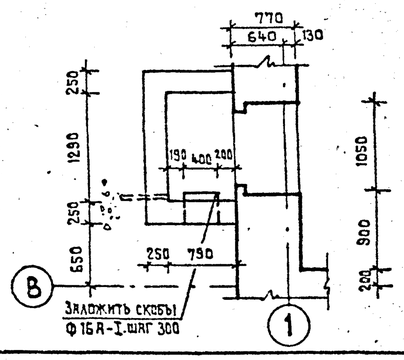

5-5

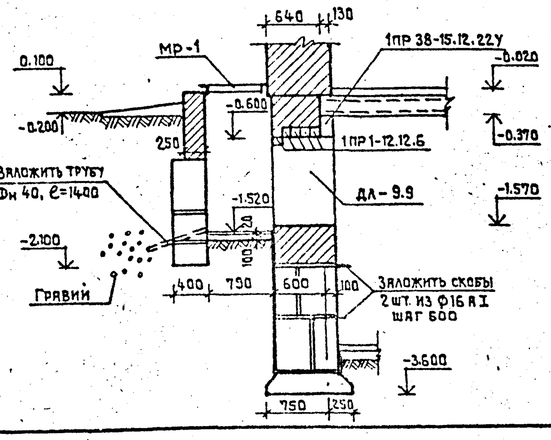

МР-1

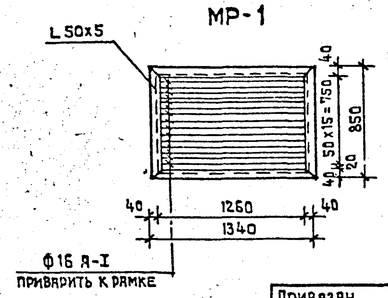

ПРИМЕЧАНИЯ

1. Кирпичную кладку выполнять из глиняного обыкновенного кирпича пластического прессования марки „100" на растворе марки „50".
2. Бетонные блоки укладывать с перевязкой швов на растворе „50".
3. Горизонтальную гидроизоляцию выполнять из цементного раствора состава 1:2 толщиной 20 мм.
4. Наружные поверхности стен входа в подвал соприкасающиеся с грунтом покрывать битумом за 2 раза.
5. Расход металла на МР-1.

Сталь угловая ГОСТ 8509-72 L 50 x 5 — 13.5 кг.
Сталь арматурная Ф 16 А-I — 33.3 кг.

Нач. АПМ-1	Башенков		
Гл. инж. АПМ	Назаров		
ГАП	Старостин		
ГИП	Павлов		
Вед. инж.	Захарова		
Инженер	Антиповская		
Нормоконтр.	Работенко		

Привязан

Инв. №

ТП 294-3-33.83 — АС

КРЫТЫЙ БАССЕЙН ДЛЯ ОБУЧЕНИЯ ДЕТЕЙ ПЛАВАНИЮ

Стадия	Лист	Листов
Р	013	24

Вход в подвал. Приямок N1. /Вариант с полами по грунту/

ЦНИИЭП учебных зданий

Альбом 0 ТП 294-3-33.83

Согласовано

Инв. № подл. | Подпись и дата | Взамен инв. №

18735-01

ВХОД В ПОДВАЛ. КРЫЛЬЦО N1.

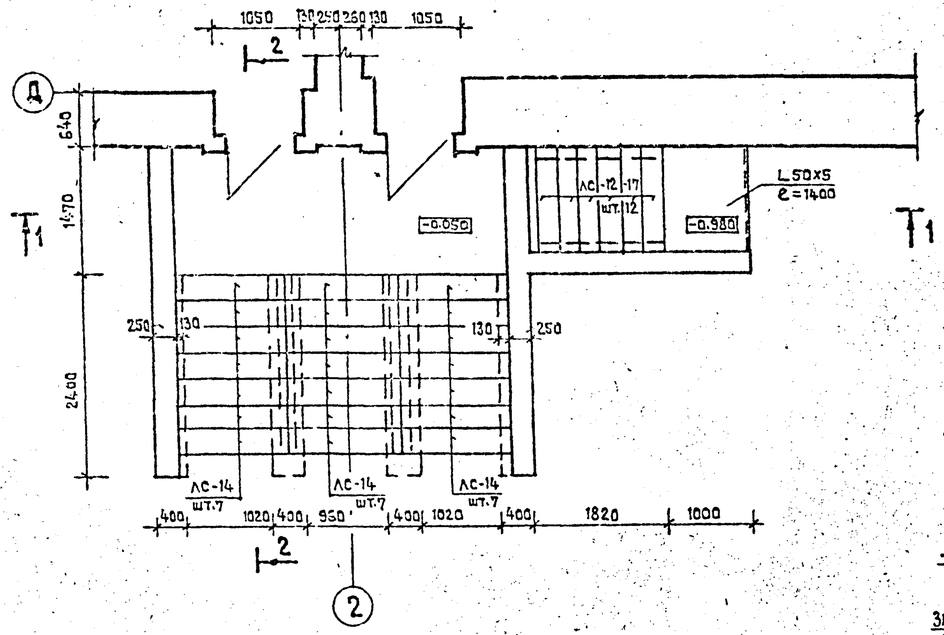

ПРИЯМОК N1

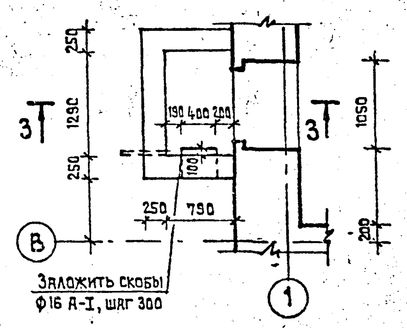

2-2

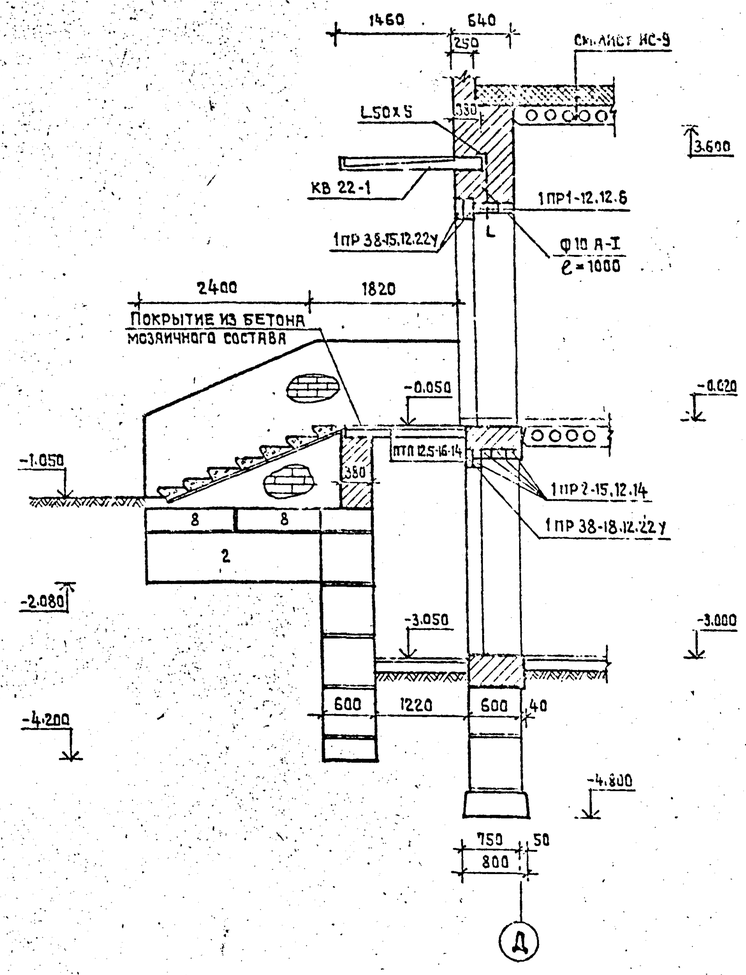

3-3

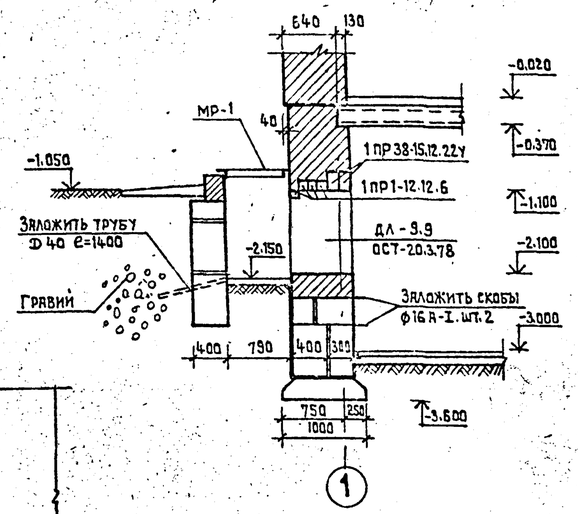

1-1

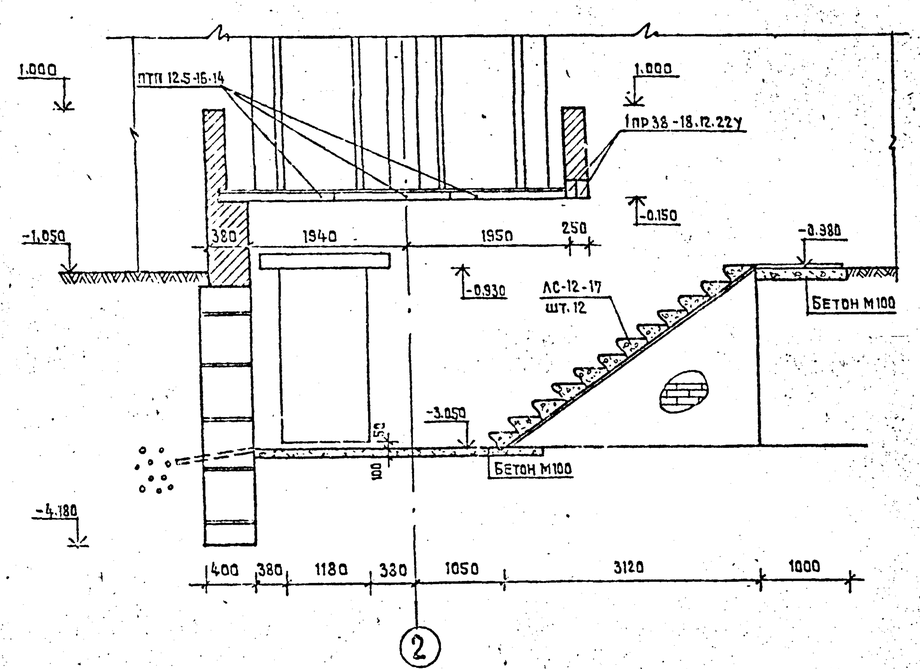

МР-1

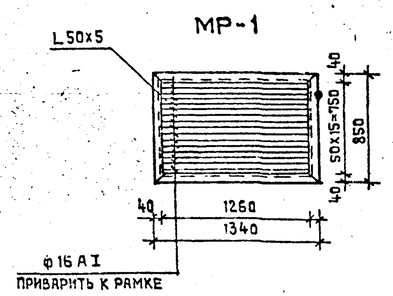

ПРИМЕЧАНИЯ

1. Кирпичную кладку выполнять из глиняного обыкновенного кирпича пластического прессования марки „100" на растворе марки „50".
2. Бетонные блоки укладывать с перевязкой швов на растворе марки „50".
3. Горизонтальную гидроизоляцию выполнять из цементного раствора состава 1:2 толщиной 20 мм.
4. Наружные поверхности стен входа в подвал, соприкасающиеся с грунтом покрыть битумом за 2 раза.
5. Расход металла на МР-1:

Сталь угловая ГОСТ 8509-72 L.50 x 5	-13.5 кг
Сталь арматурная ГОСТ 2590-71* ф16 А-I	-33.3 кг

Нач. АПМ-1	Бяшенков		
Гл.инж.АПМ	Назаров		
ГАП	Старостин		
ГИП	Павлов		
Вед.инж.	Захарова		
Инженер	Антиповская		
Нормоконтр.	Реботенко		

Привязан

Инв. №

ТП 294-3-33.83 - АС

КРЫТЫЙ БАССЕЙН ДЛЯ ОБУЧЕНИЯ ДЕТЕЙ ПЛАВАНИЮ

Стадия	Лист	Листов
Р	014	24

Вход в подвал. Крыльцо N1. Приямок N1. /Вариант с техподпольем/

ЦНИИЭП учебных зданий

Инв.№ подл. | Подпись и дата | Взамен инв.№

Согласовано

18735-01

ЛЕСТНИЦА N1

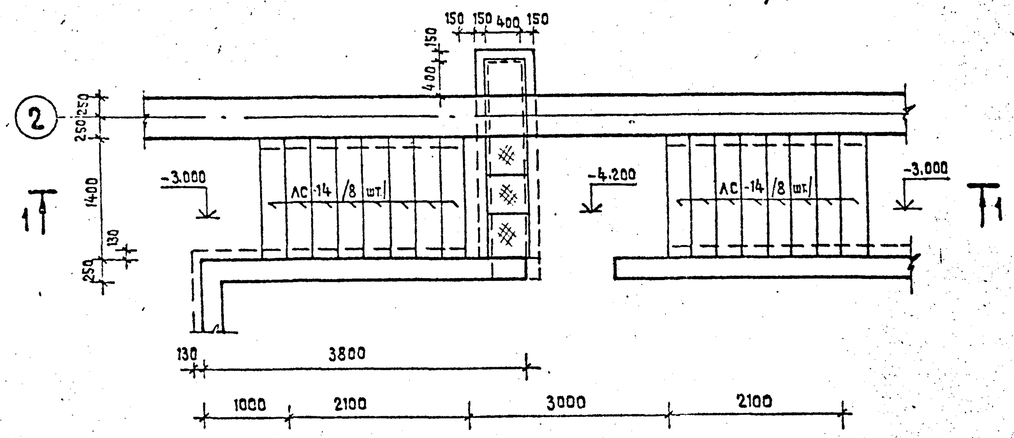

ЛЕСТНИЦА N3

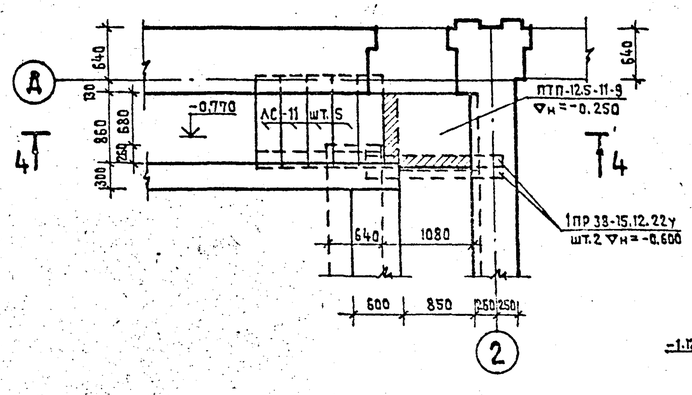

4 - 4

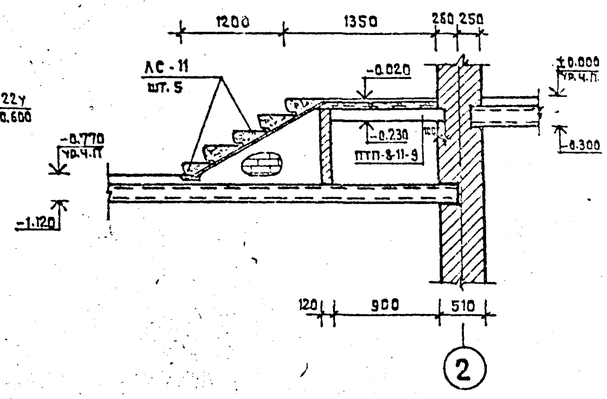

1 - 1

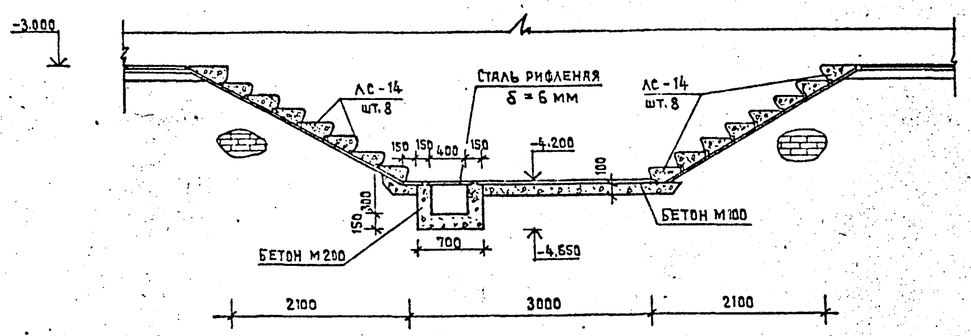

ПРИЯМОК N2

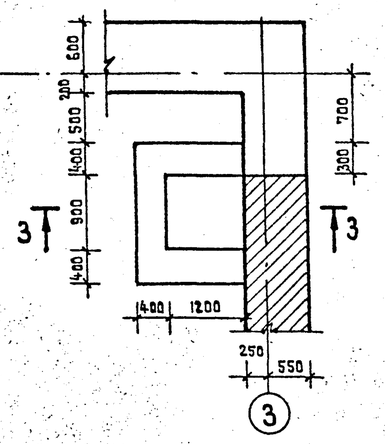

3 - 3

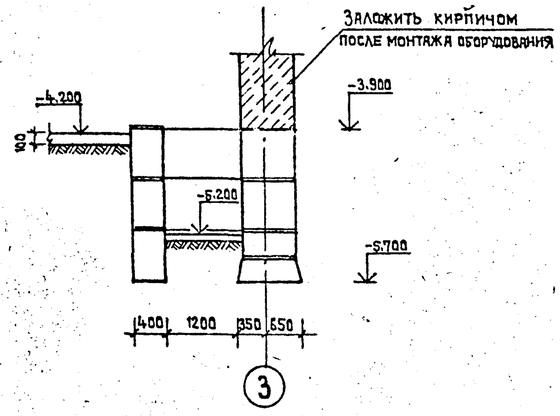

ЛЕСТНИЦА N2

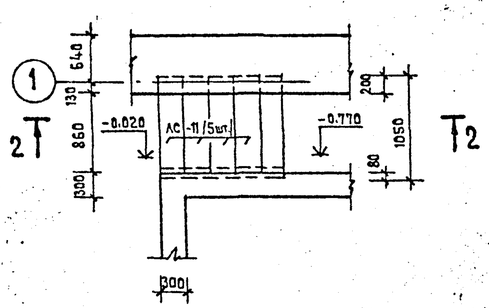

2 - 2

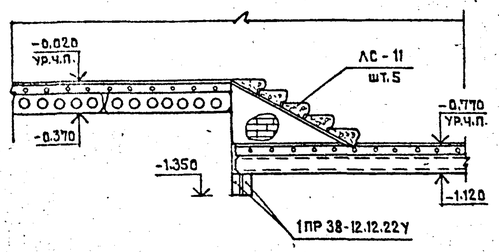

ПРИМЕЧАНИЕ

1. Ступени лестниц укладывать на растворе марки М 100.

Нач.АПМ-1	Башенков		
Гл.инж.АПМ	Назаров		
ГАП	Старостин		
ГИП	Павлов		
Вед.инж.	Захарова		
Инженер	Антиповская		
Нормоконтр.	Реботенко		

Привязан

Инв.№

ТП 294-3-33.83 -АС

КРЫТЫЙ БАССЕЙН ДЛЯ ОБУЧЕНИЯ ДЕТЕЙ ПЛАВАНИЮ

Стадия	Лист	Листов
Р	015	24

Лестницы помещения ванны бассейна и подвала. Приямок N2.

ЦНИИЭП учебных зданий

18735-01

Альбом 0 ТП 294-3-33.83

Согласовано

Инв.№ подл. | Подпись и дата | Взамен инв.№

Альбом 8 ТП 294-3-33.83

План ванны бассейна

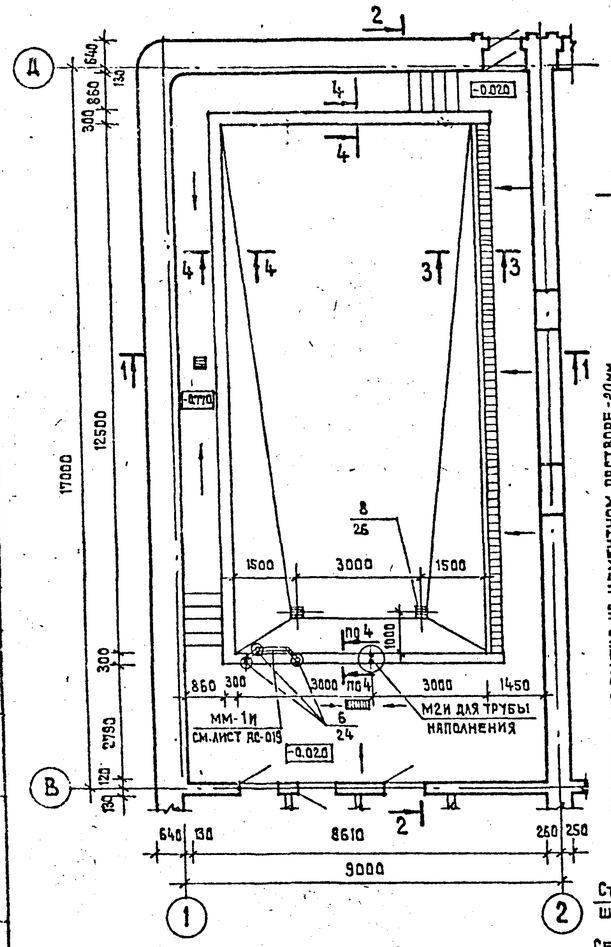

2-2

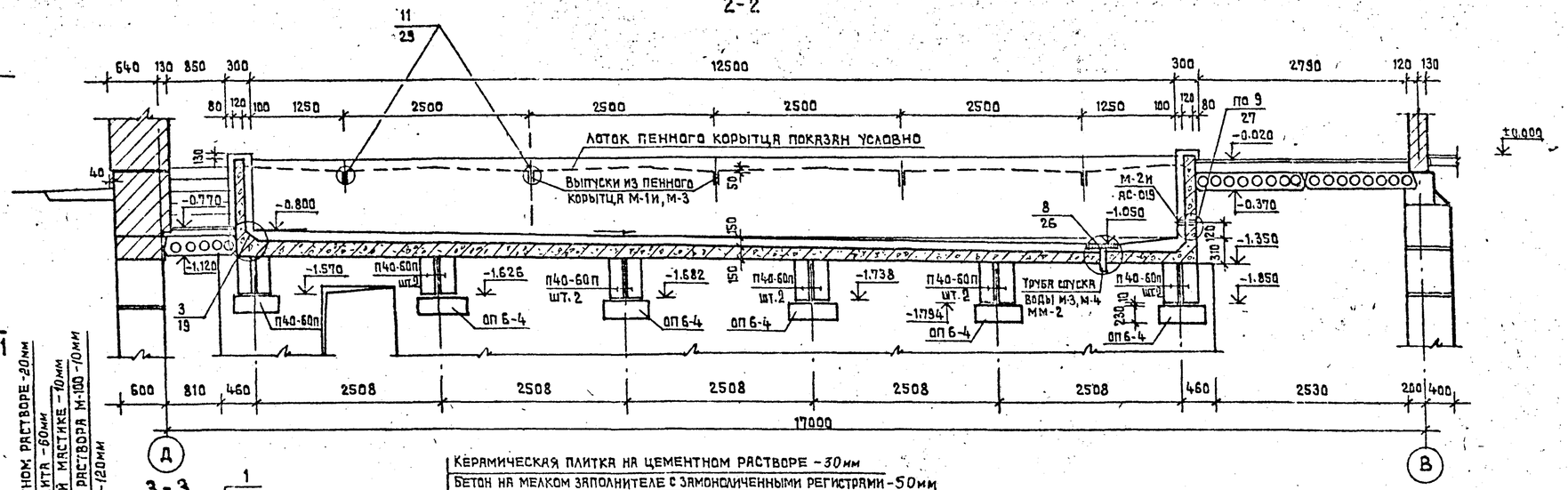

3-3

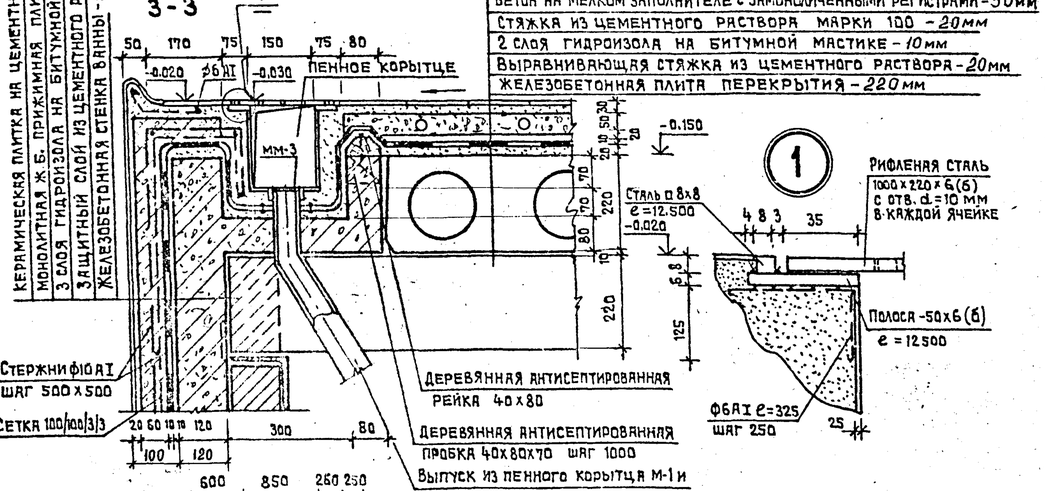

1-1

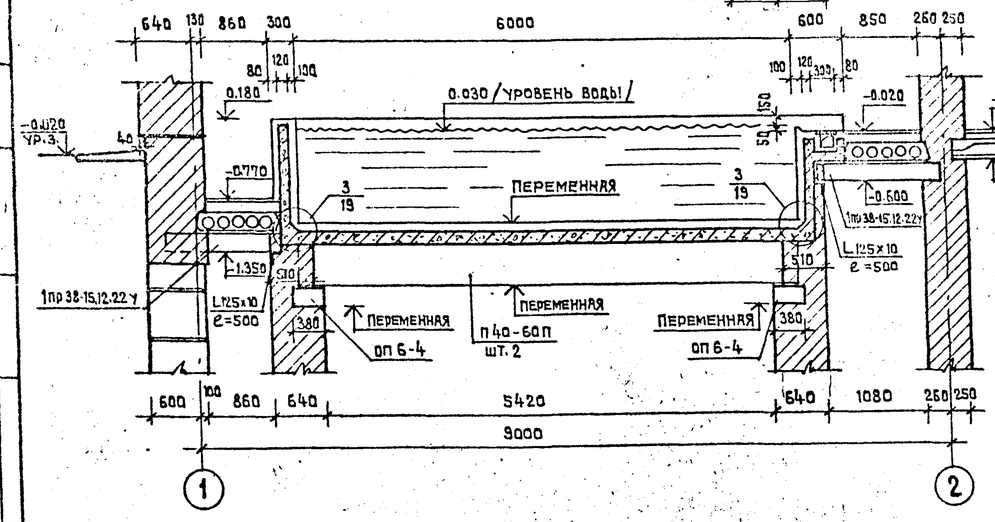

4-4

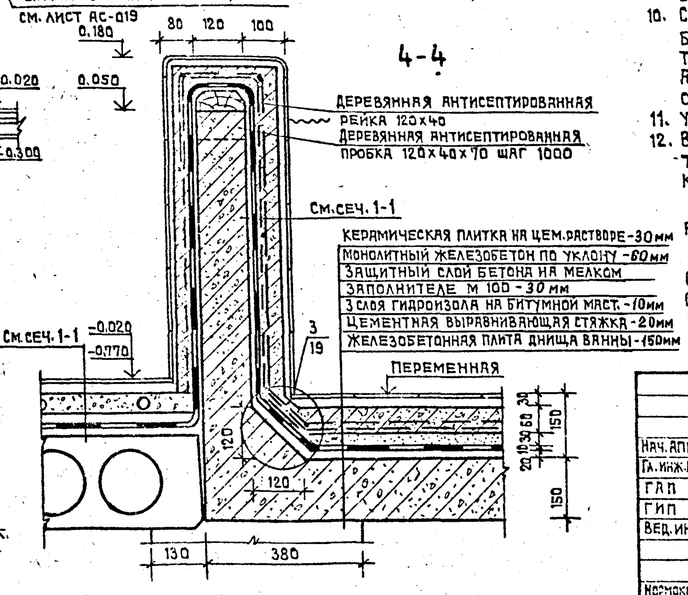

Примечания

1. Данный лист смотреть вместе с листами АС-017, АС-018, АС-019
2. Бассейн разработан с использованием типовой серии 2.270-1. в.2.
3. Ванну бассейна, а также защитную стенку и прижимную плиту выполнять из гидротехнического бетона (ГОСТ 4795-68) марки „300", в.6.
4. До устройства гидроизоляции железобетонную чашу ванны тщательно обследовать и все обнаруженные раковины тщательно расчистить и заторкретировать бетоном марки „400" на расширяющемся цементе. Железобетонную чашу испытать на водонепроницаемость пробной заливкой воды.
5. Оклеечную гидроизоляцию наклеить на ровную огрунтованную поверхность.
6. Защитное ограждение гидроизоляции стенок ванны удерживается сеткой 100/100/3/3 из проволоки ф3 ВI и стержнями ф10 АI, расположенными с шагом 500х500 с наружной стороны сетки.
7. Закладные и монтажные детали изготовлять по типовой серии 2.270-1, в.2. Детали М-1и, М-2и и мм-1и изготовлять аналогично типовым с учетом изменений, показанных на листе АС-019.
8. Бетонирование ванны бассейна вести непрерывно в соответствии с требованиями СНиП III-15-76.
9. Металлические закладные детали установить в опалубку перед бетонированием для предохранения закладных деталей от смещения они должны быть приварены к горизонтальной и вертикальной арматуре.
10. Сварку арматуры и закладных деталей выполнять в соответствии с требованиями „Инструкции по сварке соединений арматуры и закладных деталей железобетонных конструкций (СН 393-78).
Арматурные сетки изготовлять с помощью контактной точечной электросварки.
11. Узлы, замаркированные на данном листе см. серию 2.270-1, в.2.
12. В местах опирания прогонов стены армировать ниже распределительной плиты на h=1.000 м сетками из проволоки ф4 ВI с ячейками 50х50 через 2 ряда кладки.

Расход материалов:

Бетон гидротехнический-марка по прочности „300", по водонепроницаемости:
чаша ванны — 20.30 м³
прижимная стенка — 11.20 м³

Сетка 100/100/3/3 по ГОСТ 12184-66-150 кг, сталь рифленая 1000х220х6 ГОСТ 8568-77-137.8 кг.
Сталь горячекатанная периодического профиля ф10 А II ГОСТ 5781-75* — 843 кг
Сталь горячекатаная круглая ГОСТ 2590-71* ф6АI-145 кг, ф8АI-876 кг, ф10АI-250 кг,
Сталь квадратная ГОСТ 2591-71* □8х8-12.6 кг, сталь полосовая-50х6 ГОСТ 103-76-59 кг

Нач. АПМ-1	Башенков		ТП 294-3-33.83 — АС			
Гл. инж. АПМ	Назаров		Крытый бассейн для обучения детей плаванию			
ГАП	Старостин			Стадия	Лист	Листов
ГИП	Павлов			Р	016	24
Вед. инж.	Захарова		Ванна бассейна. Опалубка.	ЦНИИЭП учебных зданий		
Нормоконтр.	Работенко					

Согласовано

Инв. № подл. | Подпись и дата | Взамен инв. №

18735-01

ПЛАН ВЕРХНИХ СЕТОК ВАННЫ БАССЕЙНА

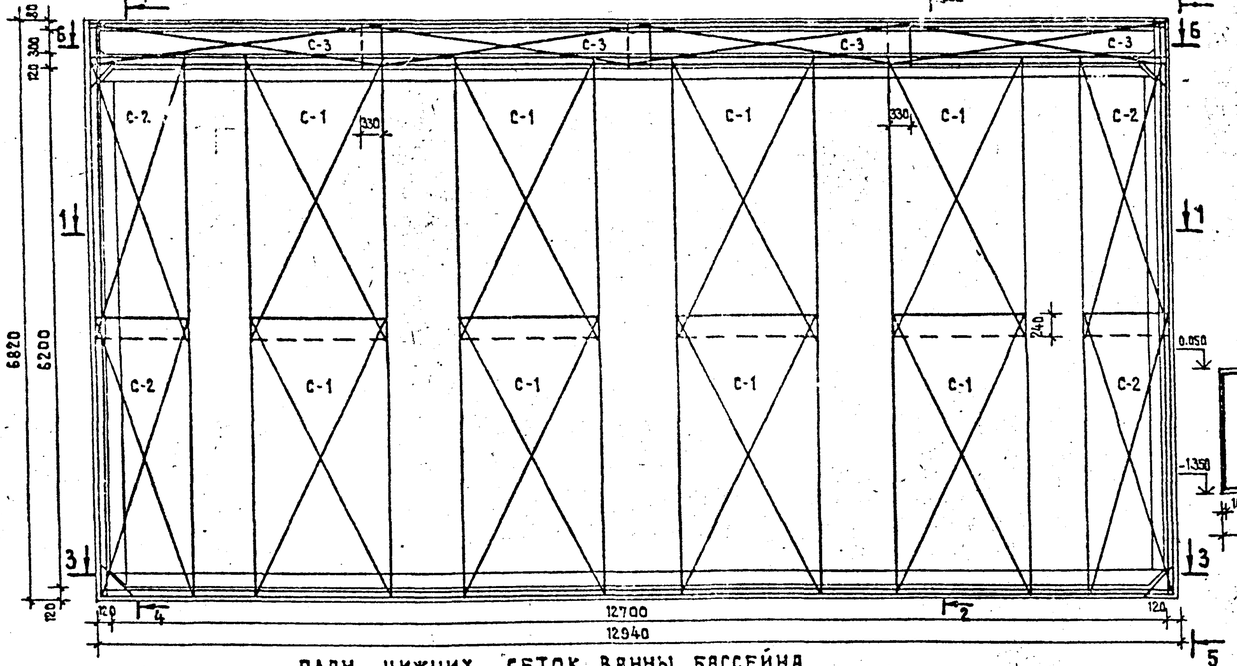

ПЛАН НИЖНИХ СЕТОК ВАННЫ БАССЕЙНА

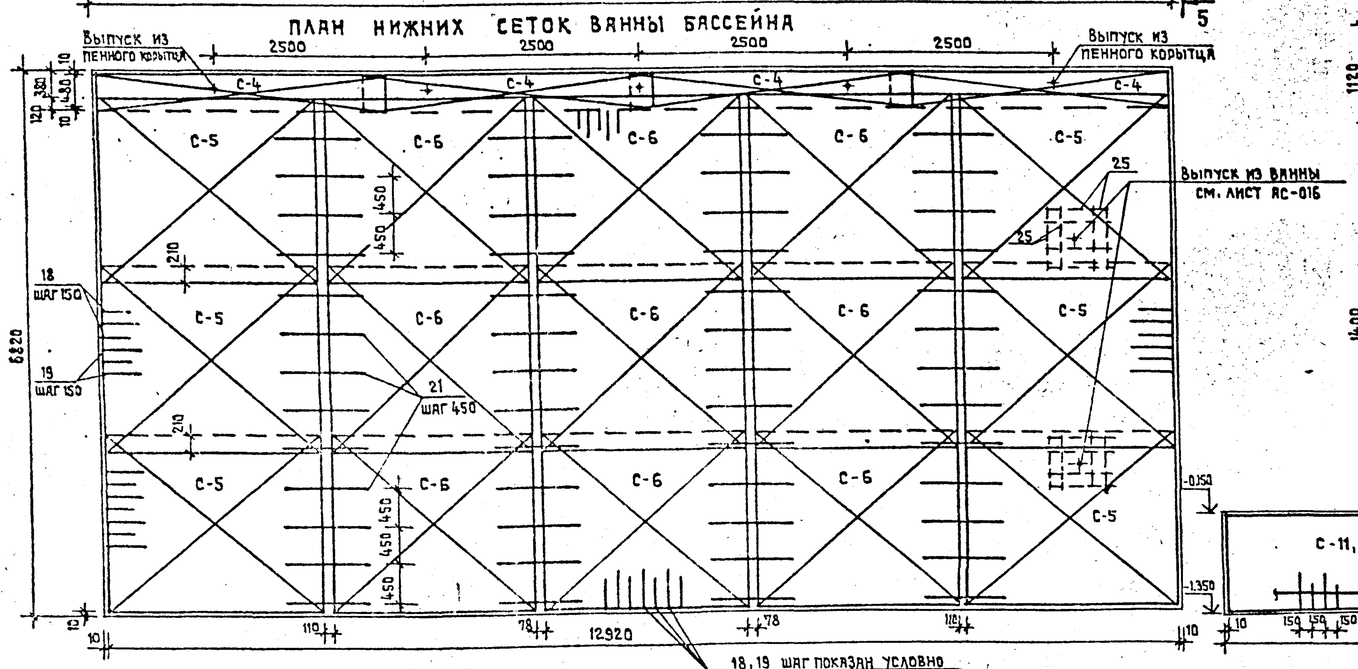

2-2

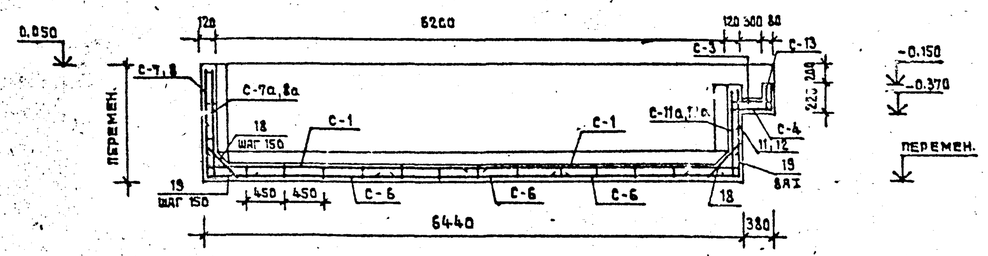

3-3

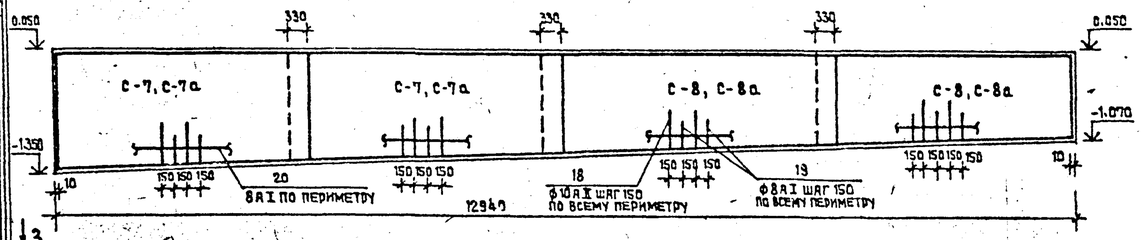

4-4

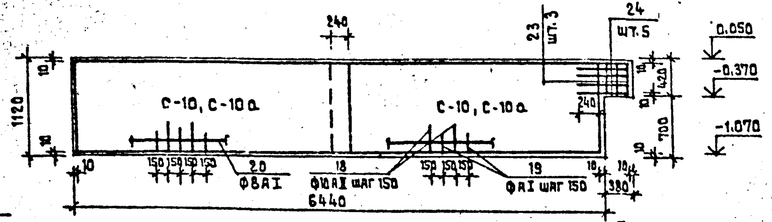

5-5

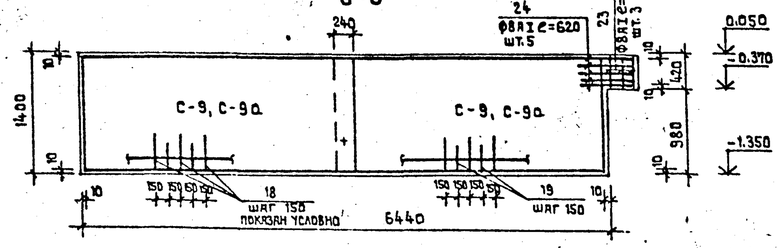

6-6

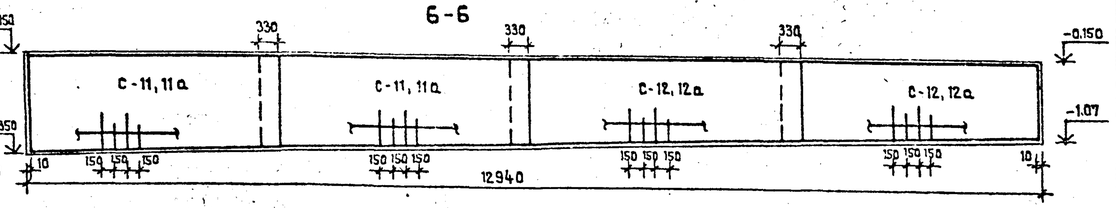

1-1

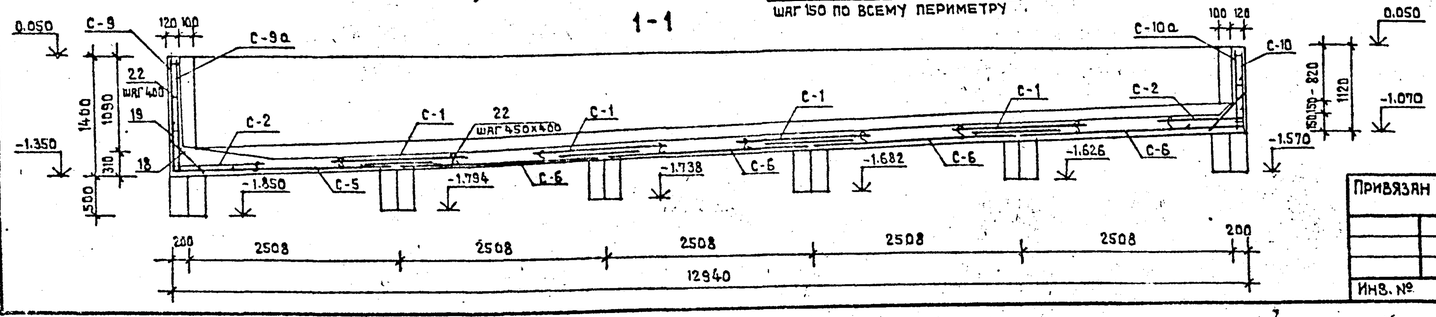

ПРИМЕЧАНИЕ

Опалубочный чертеж ванны бассейна, маркировка и расположение закладных деталей см. лист АС-016, спецификацию арматуры см. лист АС-018.

Привязан			
Инв. №			

Нач. АПМ-1	Башенков		
Гл. инж. АПМ	Назаров		
ГАП	Старостин		
ГИП	Павлов		
Вед. инж.	Захарова		
Нормоконтр.	Реботенко		

ТП 294-3-33.83 -АС

КРЫТЫЙ БАССЕЙН ДЛЯ ОБУЧЕНИЯ ДЕТЕЙ ПЛАВАНИЮ

Стадия	Лист	Листов
Р	017	24

Ванна бассейна. Армирование.

ЦНИИЭП учебных зданий

Альбом 0 ТП 294-3-33.83

Согласовано

Инв. № подл. | Подпись и дата | Взамен инв. №

18775-01

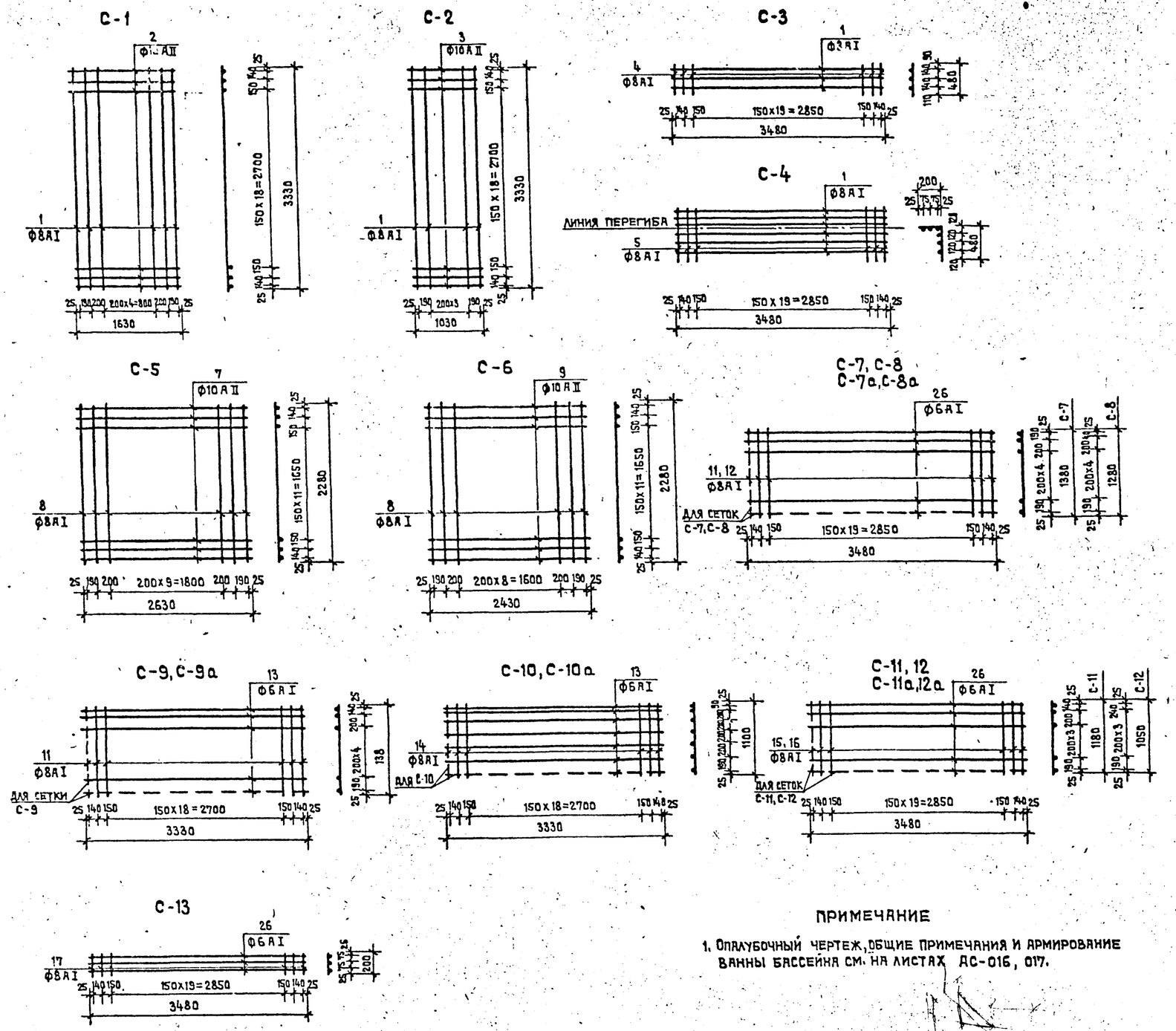

ПРИМЕЧАНИЕ

1. Опалубочный чертеж, общие примечания и армирование ванны бассейна см. на листах АС-016, 017.

СПЕЦИФИКАЦИЯ АРМАТУРЫ НА 1 ЭЛЕМЕНТ

МАРКА ЭЛЕМЕНТА	МАРКА КАРКАСА КОЛ-ВО ШТ	№№ ПОЗ.	ЭСКИЗ	Ф ММ	ДЛИНА ММ	КОЛ-ВО ШТ. В КАРКАСЕ	КОЛ-ВО ШТ. В ЭЛЕМЕНТЕ	ОБЩАЯ ДЛИНА М	Ф ММ	ОБЩАЯ ДЛИНА М	ВЕС КГ
МОНОЛИТНАЯ Ж.Б. ВАННА БАССЕЙНА	С-1	1	3330	8АI	3330	9	72	240.0	6АI	650	145.0
	шт. 8	2	1630	10АII	1630	23	184	300.0	8АI	2218	876.0
	С-2	1	3330	8АI	3330	6	32	107.0	10АII	1366	843.0
	шт. 4	3	1030	10АII	1030	23	92	95.0		ИТОГО:	1864
	С-3 шт. 4	1	3480	8АI	3480	3	12	42.0			
		4	480	8АI	480	24	96	46.0			
	С-4	1	3480	8АI	3480	6	24	83.5			
	шт. 4	5	680	8АI	680	24	96	65.3			
	С-5	7	2630	10АII	2630	16	96	252.5			
	шт. 6	8	2280	8АI	2280	14	84	192.0			
	С-6	8	2280	8АI	2280	13	117	267.0			
	шт. 9	9	2430	10АII	2430	16	144	350.0			
	С-7, 7а	14	3480	6АI	3480	8	32	111.4			
	шт. 2+2	11	1380	8АI	1380	24	96	132.5			
	С-8, 8а	26	3480	6АI	3480	8	32	111.4			
	шт. 2+2	12	1280	8АI	1280	24	96	123.0			
	С-9 С-9а шт. 2+2	11	1380	8АI	1380	23	92	127.0			
		13	3330	6АI	3330	8	32	106.6			
	С-10 С-10а шт. 2+2	13	3330	6АI	3330	7	28	93.3			
		14	1100	8АI	1100	23	92	101.2			
	С-11 С-11а шт. 2+2	26	3480	6АI	3480	7	28	97.5			
		15	1180	8АI	1180	24	96	115.3			
	С-12 С-12а шт. 2+2	25	3480	6АI	3480	6	24	83.6			
		16	1050	8АI	1050	24	96	101.0			
	С-13 шт. 4	26	3480	6АI	3480	3	12	42.0			
		17	200	8АI	200	24	96	19.2			
	ОТДЕЛЬН. ПОЗИЦ.	18	420 540 420	10АII	1310	256	256	335.4			
		19	900 500	8АI	900	256	256	230.4			
		20	п.м. 112	8АI	56000	2	112п.м	112.0			
		21	1000	8АI	1000	52	52п.м	52.0			
		22	100 – 100	8АI	130	2000	260п.м	260.0			
		23	400	8АI	400	6	6	2.40			
		24	620	8АI	620	10	10	6.20			
		25	1400	10АII	1400	8	16	32.4			

Нач. АПМ-1	Башенков	
Гл. инж. АПМ	Назаров	
ГАП	Старостин	
ГИП	Павлов	
Вед. инж.	Захарова	
Нормоконтр.	Реботенко	

Привязан

Инв. №

ТП 294-3-33.83 – АС

КРЫТЫЙ БАССЕЙН ДЛЯ ОБУЧЕНИЯ ДЕТЕЙ ПЛАВАНИЮ

Стадия	Лист	Листов
Р	018	24

Бассейн. Спецификация арматуры

ЦНИИЭП учебных зданий

18735-01

Альбом 0 ТП 294-3-33.83

Согласовано

Инв. № подл. | Подпись и дата | Взамен инв. №

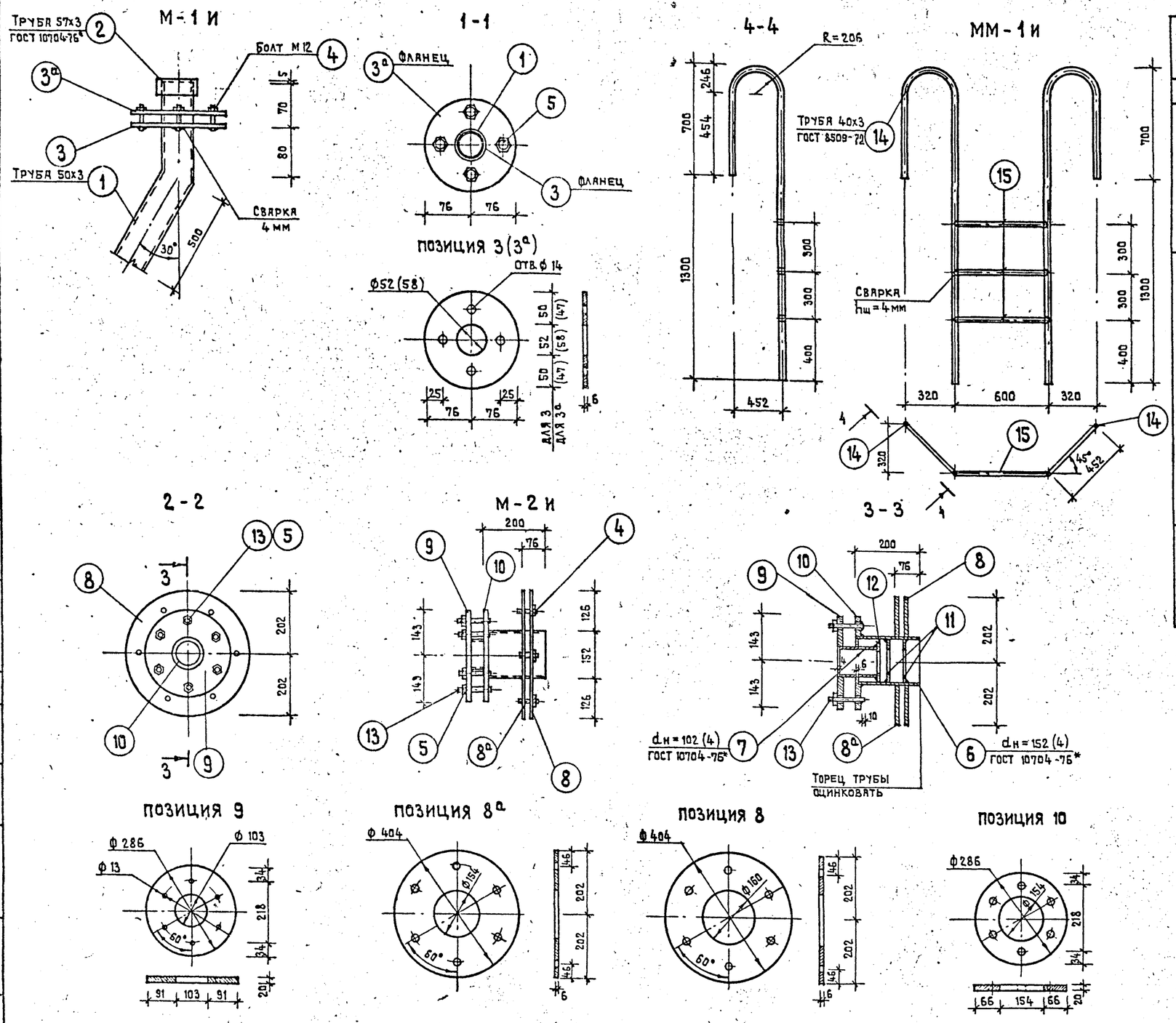

СПЕЦИФИКАЦИЯ МЕТАЛЛИЧЕСКИХ ИЗДЕЛИЙ

Марка элемента		Профиль сечение мм	Длина мм	Кол. шт.	Масса ед. кг: 1 поз.	Масса ед. кг: всех	Масса ед. кг: марки	ГОСТ
1	2	3	4	5	6	7	8	9
М-1 И	1	Труба 50 х 3	800	1	2.80	2.800	4.66	10704-76*
	2	Труба 57 х 3	35	1	0.14	0.140		10704-76*
	3.3а	Фланец δ=6	—	1+1	0.71	1.420		103-76*
	4	Болт М 12	55	4	0.05	0.200		5781-75*
	5	Гайка М 12	—	4	0.025	0.100		5915-70*
М-2 И	6	Труба 152 х 4	194	1	2.840	2.840	19.17	10704-76*
	7	Труба 102 х 4	110	1	1.080	1.080		10704-76*
	8,8а	Фланец δ=6	—	1+1	2.600	5.200		82-70
	9	Фланец δ=20	—	1	4.300	4.300		82-70
	10	Фланец δ=20	—	1	3.600	3.600		82-70
	11	Фланец δ=10	—	2	0.390	0.780		103-76*
	12	Фланец δ=6	—	1	0.230	0.230		103-76*
	13	Болт М 12	100	6	0.09	0.540		5781-75*
	4	Болт М 12	55	6	0.05	0.300		5781-75*
	5	Гайка М 12	—	12	0.025	0.300		5915-70*
ММ-1 И	14	Труба 40х3	2460	2	6.700	13.400	18.32	8509-72*
	15	Труба 40х3	600	3	1.640	4.920		5781-75*

ПРИМЕЧАНИЯ

1. Опалубочный чертеж ванны бассейна, расположение закладных деталей и общие примечания см. на листе АС-016.
2. Металлические изделия М-1и, М-2и, ММ-1и изготовлять в соответствии с указаниями серии 2.270-1 в.2.

Нач.АПМ-1	Башенков		
Гл.инж.АПМ	Назаров		
ГАП	Старостин		
ГИП	Павлов		
Вед.инж.	Захарова		
Инженер	Антиповская		
Нормоконтр.	Реботенко		

Привязан

Инв.№

ТП 294-3-33.83 — АС

Крытый бассейн для обучения детей плаванию

Стадия	Лист	Листов
Р	019	24

Ванна бассейна. Металлические изделия.

ЦНИИЭП учебных зданий

Альбом 0 ТП 294-3-33.83

Согласовано

Инв.№ подл. | Подпись и дата | Взамен инв.№

18735-01

АЛЬБОМ 0 ТП 294-3-33.83

ПЛАН ВОЗДУХОЗАБОРНОГО КАНАЛА И ШАХТЫ

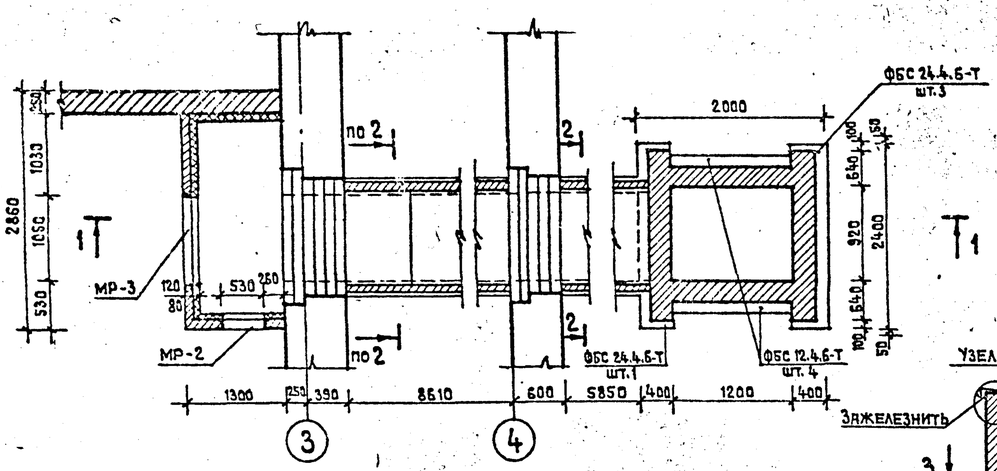

4-4

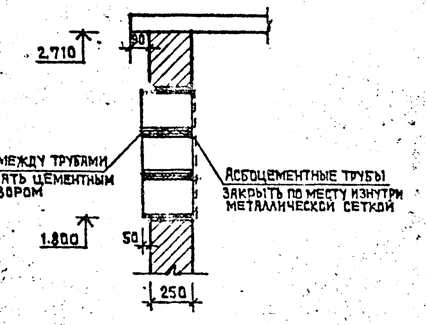

3-3

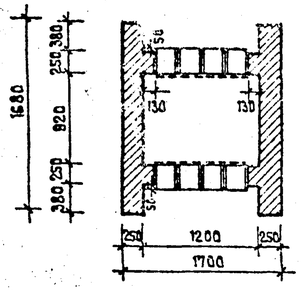

1-1

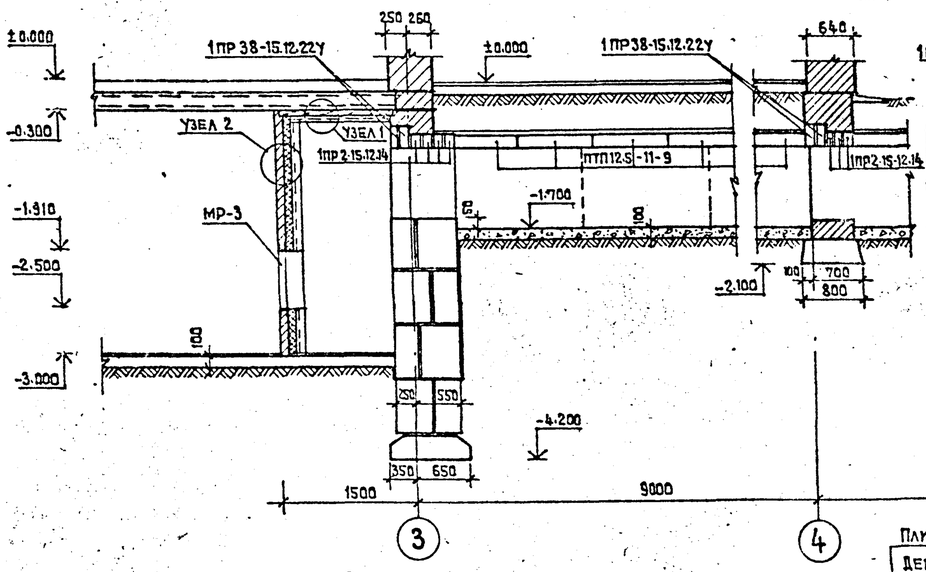

2-2

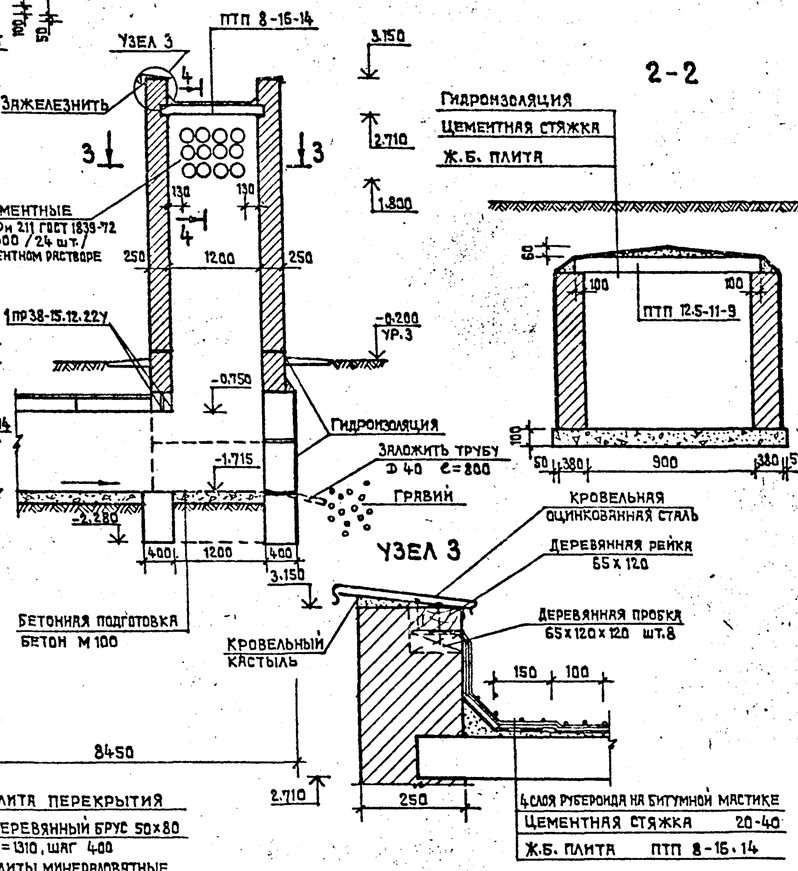

Узел 2

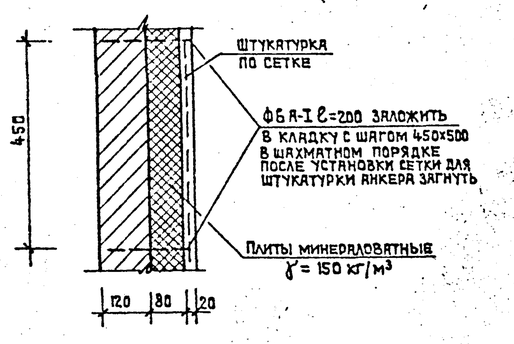

Узел 1

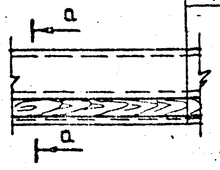

а-а

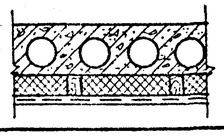

МР-2, МР-3

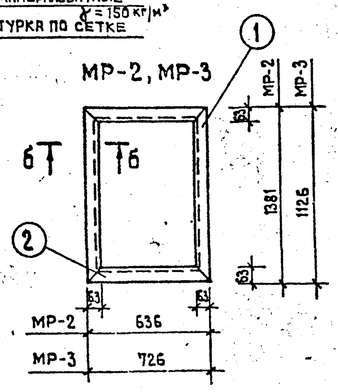

б-б

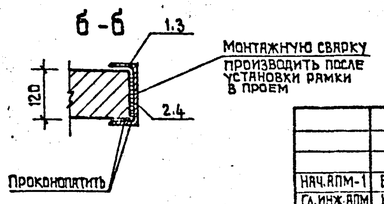

СПЕЦИФИКАЦИЯ МЕТАЛЛИЧЕСКИХ ИЗДЕЛИЙ

Марка изделия	N поз.	Профиль	Длина мм	Кол-во шт.	Масса кг 1 поз.	Масса кг изделия
МР-2	1	63 х 5	1381	2	6.65	19.38
	2	63 х 5	631	2	3.04	
МР-3	3	63 х 5	1126	2	5.42	17.84
	4	63 х 5	726	2	3.50	

ПРИМЕЧАНИЯ

1. Стенки венткамеры выполнять из глиняного обыкновенного кирпича пластического прессования марки „75" на растворе марки „50" с армированием 2Ф6 А-I через 6 рядов кладки.
2. Сварку выполнять электродами Э-42 по ГОСТ 9467-78.
3. Бетонную подготовку выполнять из бетона М 100 по выравненному песчаному основанию.
4. Стенки вентшахты выполнять из глиняного обыкновенного кирпича пластического прессования марки „75" на растворе М 50.

РАСХОД МАТЕРИАЛА НА ЛИСТ:

Сталь арматурная по ГОСТ 2590-71 Ф6 А-I	— 13.0 кг
Бетон М 100	— 2.2 м³
Плиты плоские ПТП 12.5-11-9 по серии 1.243-2	— 15 шт.
ПТП 8-16-14 —"— —"—	— 1 шт.
Фундаментные блоки:	
ФБС 24.4.6-Т	— 4 шт.
ФБС 12.4.6-Т	— 4 шт.

Нач.АПМ-1	Башенкова		
Гл.инж.АПМ	Назаров		
ГАП	Старостин		
ГИП	Павлов		
Вед.инж.	Захарова		
Инженер	Антиповская		
Нормоконтр.	Реботенко		

Привязан

Инв.№

ТП 294-3-33.83 — АС

КРЫТЫЙ БАССЕЙН ДЛЯ ОБУЧЕНИЯ ДЕТЕЙ ПЛАВАНИЮ

Стадия	Лист	Листов
Р	020	24

ВЕНТКАМЕРА. ВОЗДУХОЗАБОРНАЯ ШАХТА. /ВАРИАНТ С ПОЛАМИ ПО ГРУНТУ/

ЦНИИЭП учебных зданий

Согласовано: Нач. СТО Бакин; Нач. ЭО Белов

Инв.№ подл. | Подпись и дата | Взамен инв.№

18735-01

АЛЬБОМ Ü ТП 294-3-53 83

ПЛАН ВОЗДУХОЗАБОРНОГО КАНАЛА И ШАХТЫ

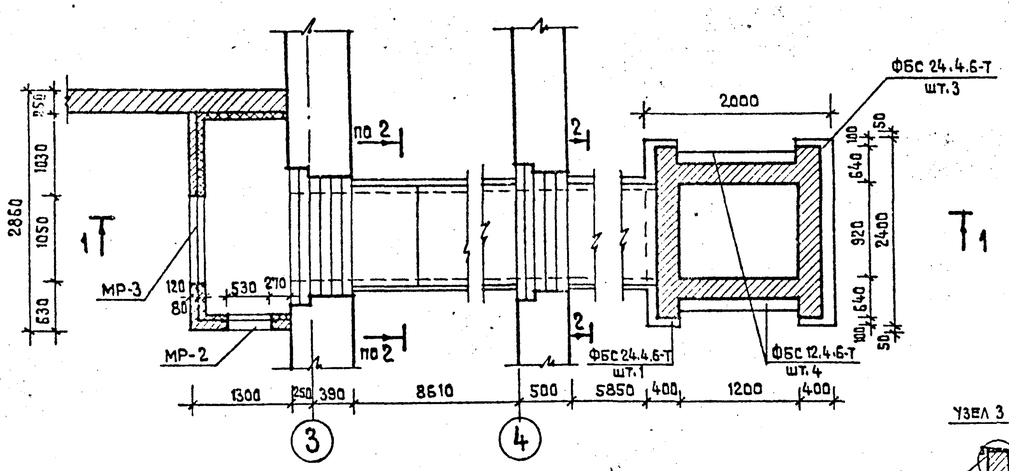

4-4

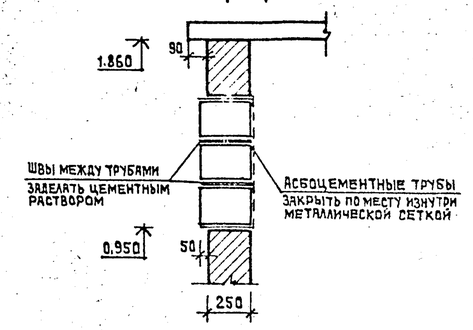

3-3

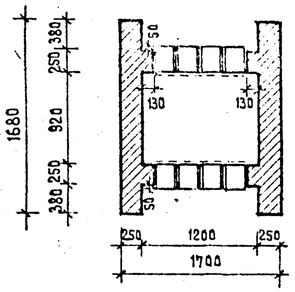

2-2

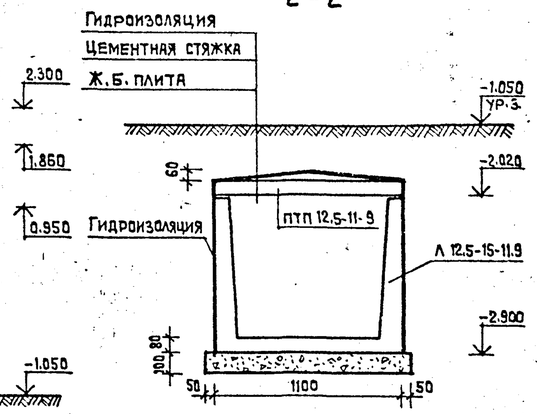

1-1

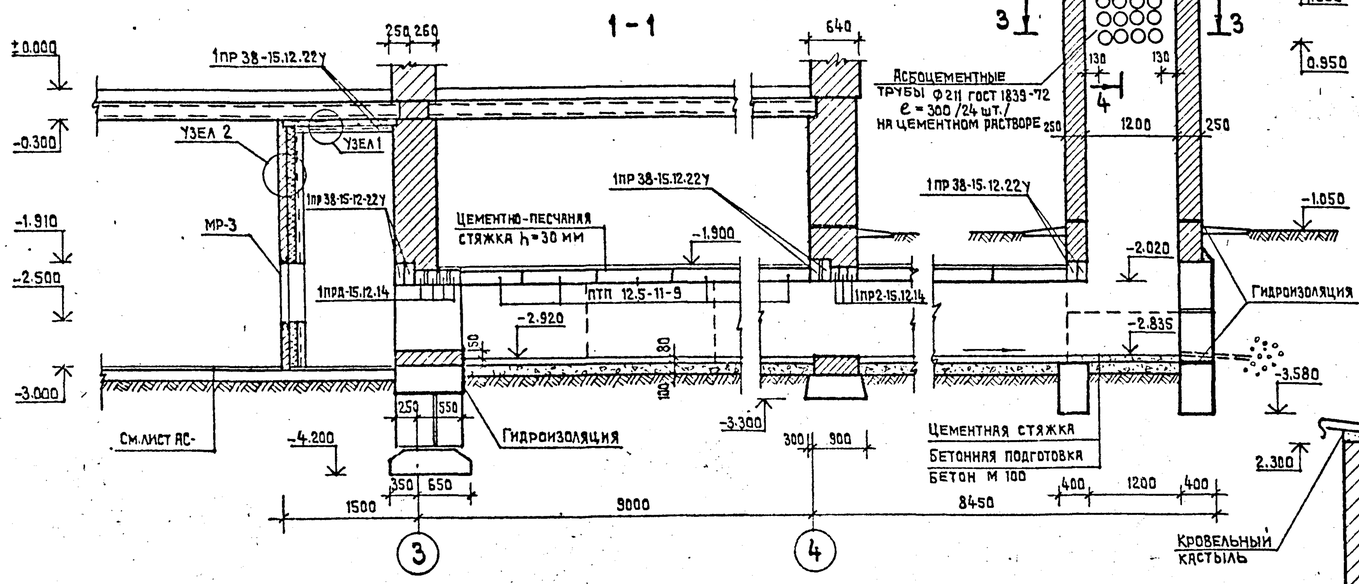

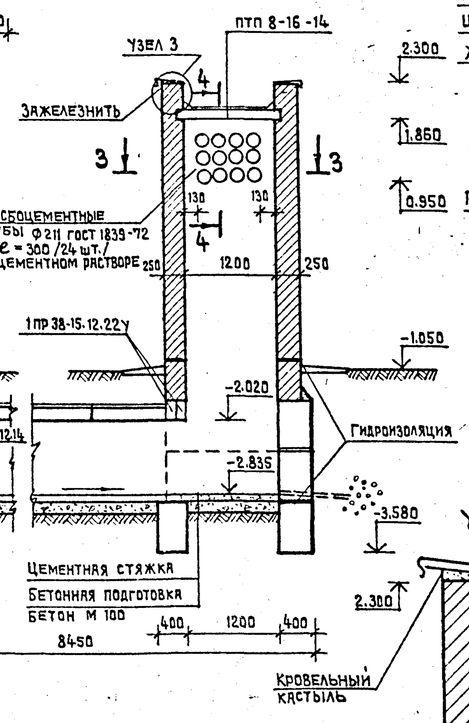

УЗЕЛ 3

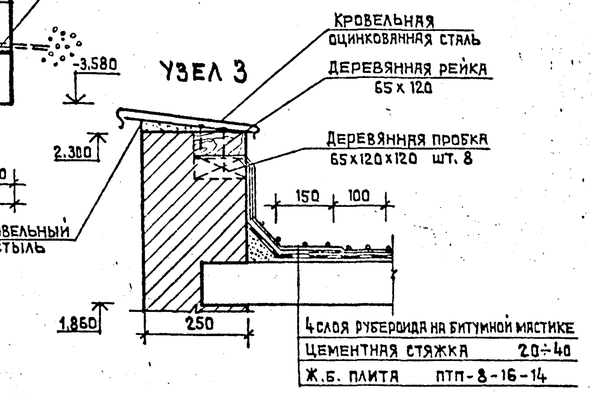

УЗЕЛ 2

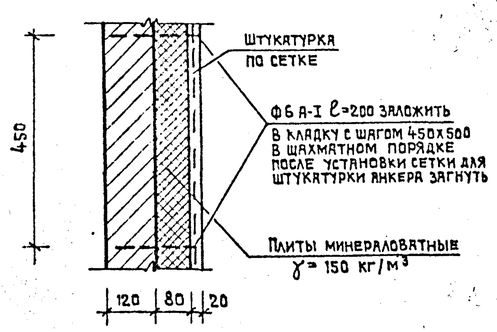

УЗЕЛ 1

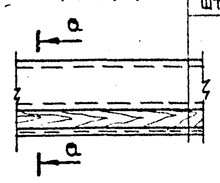

а-а

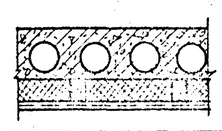

Плита перекрытия
Деревянный брус 50х80
ℓ=1310, шаг 400
Плиты минераловатные γ=150
Штукатурка по сетке

МР-2, МР-3

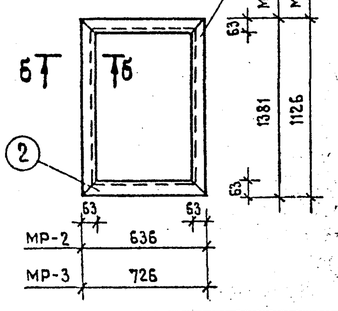

Б-Б

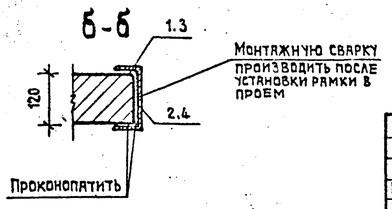

СПЕЦИФИКАЦИЯ МЕТАЛЛИЧЕСКИХ ИЗДЕЛИЙ

Марка изделия	N поз.	Профиль	Длина мм	Кол.-во шт.	Масса кг: 1 поз.	Масса кг: изделия
МР-2	1	63 х 5	1381	2	6.65	19.38
	2	63 х 5	631	2	3.04	
МР-3	3	63 х 5	1126	2	5.42	17.84
	4	63 х 5	726	2	3.50	

ПРИМЕЧАНИЯ

1. Стенки венткамеры выполнять из глиняного обыкновенного кирпича пластического прессования марки „75" на растворе марки „50" с армированием 2Ф6-А-I через 6 рядов кладки.
2. Сварку выполнять электродами Э-42 по ГОСТ 9467-78.
3. Бетонную подготовку выполнять из бетона М100 по выравненному песчаному основанию.
4. Стенки вентшахты выполнять из глиняного обыкновенного кирпича пластического прессования марки „75" на растворе М 50.

РАСХОД МАТЕРИАЛА НА ЛИСТ:

Сталь арматурная по ГОСТ 2590-71 ФЕА I	— 13.0 кг
Бетон М 100	— 2.2 м³
Плиты плоские ПТП 12.5-11-9 по серии 1.243-2	— 15 шт.
ПТП 8-16-14 —"— —"—	— 1 шт.
Фундаментные блоки:	
ФБС 24.4.6-Т	— 4 шт.
ФБС 12.4.6-Т	— 4 шт.

СОГЛАСОВАНО
НАЧ. СТО БАБИН
НАЧ. ЭС БЕЛОВ

Инв.№ подл. | Подпись и дата | Взамен инв.№

Нач.АПМ-1	Башенков		
Гл.инж.АПМ	Назаров		
ГАП	Старостин		
ГИП	Павлов		
Вед.инж.	Захарова		
Инженер	Антиповская		
Нормоконтр.	Работенко		

Привязан

Инв.№

ТП 294-3-33.83 — АС

КРЫТЫЙ БАССЕЙН ДЛЯ ОБУЧЕНИЯ ДЕТЕЙ ПЛАВАНИЮ

Стадия	Лист	Листов
Р	021	24

ВЕНТКАМЕРА. Воздухозаборная шахта. /Вариант с техподпольем/

ЦНИИЭП учебных зданий

18735-01

Марка поз.	Обозначение	Наименование	Кол.	Масса ед.кгс	Примечание
		Строительные изделия ниже отметки „0"			
		Плиты для ленточных фундаментов			
	1.112-5 вып. 0				
Ф-1		ФЛ 6.24-4	5	1040	
Ф-2		ФЛ 6.12-4	16	515	
Ф-3		ФЛ 8.24-2	23	1395	
Ф-4		ФЛ 8.12-2	17	685	
Ф-5		ФЛ 10.24-2	6	1520	
Ф-6		ФЛ 10.12-2	1	750	
Ф-7		ФЛ 12.24-2	4	1760	
Ф-8		ФЛ 12.12-2	5	870	
Ф-9		ФЛ 20.12-2	4	2440	
Ф-12		ФЛ 10.24-3	11	1520	
Ф-13		ФЛ 10.12.3	7	750	
		Блоки бетонные для стен подвалов			
	ГОСТ 13579-78				
1		ФБС 24.3.6-Т	56	970	
2		ФБС 24.4.6-Т	30	1300	
3		ФБС 24.5.6-Т	56	1630	
4		ФБС 24.6.6-Т	104	1960	
5		ФБС 12.4.6-Т	10	640	
6		ФБС 12.5.6-Т	16	790	
7		ФБС 12.6.6-Т	33	960	
8		ФБС 12.4.3-Т	36	310	
9		ФБС 12.5.3-Т	2	380	
10		ФБС 12.6.3-Т	48	460	
11		ФБС 9.3.6-Т	31	350	
12		ФБС 9.5.6-Т	18	590	
13		ФБС 9.6.6-Т	21	700	
14		ФБС 9.4.6-Т	20	470	
	1.241-1 в.15	Плиты перекрытий			
П-1	"	ПК 8-90.15	9	4200	
П-2	"	ПК 8-90.12	5	3150	
П-4	1.141-1 в.58	ПК 8-63.10	4	1825	
	1.243-2	Плиты плоские			
		ПТП 12.5-16-14	5	448	
		ПТП 12.5-11-9	17	198	
		ПТП 12.5-8-6	38	96	
	1.155-1 в.1	Ступени			
		АС 12-17	17	130	

Марка поз.	Обозначение	Наименование	Кол.	Масса ед.кгс	Примечание
		АС-14	16	150	
		АС-11	10	113	
	1.225-2-5	Прогоны			
		П40-60 П	12	150	
		П40-32 П	2	380	
		Перемычки брусковые			
	1.138-10	ПР 10-29.38.22	1	620	
		1ПР 38-15.12.22У	20	100	
		1ПР 38-18.12.22У	7	125	
		1ПР 2-15.12.14	11	75	
		1ПР 1-12.12.6	12	25	
		1ПР 1-16.12.14	2	75	
		Металлические изделия			
	2.270-1 вып.2	Закладные и накладные металлические изделия ванны бассейна			
		М-1И	5	4.66	
		ММ-1И	1	18.32	
		М-2И		19.17	
		ММ-2	2	19.33	
		М-3	2	8.28	
		ММ-3	5	0.05	
		М-4	2	20.90	
		М-7	4	0.64	
	ГОСТ 2590-71*	Сталь горячекатаная круглая А-I.			
		Ф6 А-I		150	
		Ф8 А-I		880	
		Ф10 А-I		250	
	ГОСТ 5781-75*	Сталь горячекатаная периодического профиля			
		Ф10 А-II		845.0	
	ГОСТ 12184-66	Сетка 100/100/3/3	127.5м²	150.0	
	ГОСТ 2591-71*	Сталь квадратная □ 8х8	27.7пм	14.0	
	ГОСТ 103-76	Сталь полосовая -50х6	27.7пм	65.9	
	ГОСТ 8568-77	Сталь листовая, рифленая δ=6 -100х220х6		165.8	
	ГОСТ 8509-72*	Сталь угловая L50х5		85.5	
		Сталь угловая L125х10		100.0	
	ГОСТ 3262-75*	Дн 50х3 (для прокладки кабеля)	8.6м	37.0	
		Дн 40 (выпуск дренажа)	4.2м	13.0	
МР-1	Лист АС-013	Металлическая решетка	1	46.8	
МР-2	Лист АС-020	Металлическая рамка венткамеры	1	19.38	
МР-3		"	1	17.84	
	ГОСТ 2590-71*	Ф16 А-I (скобы)		1.92	
		Армирование стен венткамеры Ф6 А-I		13.0	
		Монолитные участки Ф8 А-I		63.4	

Марка поз.	Обозначение	Наименование	Кол.	Масса ед.кгс	Примечание
	См. лист АС-09	Анкеры			
А-1		ММ-9	18	12.6	
А-2		ММ-11.	12	7.40	
		Расход бетона на ванну бассейна			
	ГОСТ 4795-68	Бетон гидротехнический - марка по прочности 300, по водонепроницаемости В 6	31.5м³		
		Расход бетона на монолитные участки			
		Бетон М 200	0.92м³		
		Бетон М 100 (бетонная подготовка под лотки)	4.8м³		
	ГОСТ 1839-72	Трубы асбоцементные Ф 100	38.6м		
	1.225-2 в.5	Опорные плиты			
		ОП 6-4. А IV	12	140	
		Деревянные изделия			
	1.136-11	Двери наружные			
		ДН 20-4.8-17	1		
		Двери внутренние			
		ДС 20-4.8	1		
		ДС 20-9	2		
	1.136-11	Люк - ЛА3			
		ДЛ-9.9	1		

Примечание

1. Сводная спецификация строительных изделий приведена для расчетной температуры -30° С.

Привязан

Инв. №

Нач. АПМ-1	Башенков		
Гл. инж. АПМ	Назаров		
ГАП	Старостин		
ГИП	Павлов		
Вед. инж.	Захарова		
Инженер	Антиповская		
Нормоконтр.	Реботенко		

ТП 294-3-33.83 - АС

Крытый бассейн для обучения детей плаванию

Стадия	Лист	Листов
Р	022	24

Сводная спецификация изделий ниже отметки „0" /вариант с полами по грунту/

ЦНИИЭП учебных зданий

18735-01

Альбом 0 ТП 294-3-33.83

Согласовано

Нач. СТО

Инв. № подл. | Подпись и дата | Взамен инв. №

Марка поз.	Обозначение	Наименование	Кол.	Масса ед.кгс	Примечание
		Строительные изделия ниже отметки „0"			
		Плиты для ленточных фундаментов			
	1.112-6 в.0				
Ф-1		ФЛ 6.24-4	3	1040	
Ф-2		ФЛ 6.12-4	6	515	
Ф-3		ФЛ 8.24-2	8	1395	
Ф-4		ФЛ 8.12-2	24	685	
Ф-5		ФЛ 10.24-2	6	1520	
Ф-6		ФЛ 10.12-2	3	750	
Ф-7		ФЛ 12.24-2	13	1760	
Ф-8		ФЛ 12.12-2	11	870	
Ф-9		ФЛ 20.12-2	13	2440	
Ф-10		ФЛ 16.24-2	8	2470	
Ф-11		ФЛ 16.12.2	11	1215	
	ГОСТ 13579-78	Блоки бетонные для стен подвала			
1		ФБС 24.3.6-Т	19	970	
2		ФБС 24.4.6-Т	63	1300	
3		ФБС 24.5.6-Т	45	1630	
4		ФБС 24.6.6-Т	93	1960	
5		ФБС 12.4.6-Т	24	640	
6		ФБС 12.5.6-Т	17	790	
7		ФБС 12.6.6-Т	28	960	
8		ФБС 12.4.3-Т	46	310	
9		ФБС 12.5.3-Т	18	380	
10		ФБС 12.6.3-Т	75	450	
11		ФБС 9.3.6-Т	4	350	
12		ФБС 9.5.6-Т	23	700	
13		ФБС 9.6.6-Т	38	470	
		Прогоны			
	1.225-2 в.5	П 40-60 п; А-IV	12	500	
		П 40-32 п	2	380	
		Плиты опорные			
	1.225-2 в.5	ОП 6-4	12	140	
	1.241-1 в.15	Плиты перекрытий			
П-1	"	ПК 8-90.15	32	4200	
П-2	"	ПК 8-90.12	11	3150	
П-3		ПК 8-90.10	3	2600	
П-4	1.141-1 в.58	ПК 8-63.10	4	1825	
	1.243-2	Плиты плоские			
		ПТП 12.5-11-9	20	198	
		ПТП 12.5-16-14	3	448	
	1.219-2	Лотки			
		Л 12.5-15-11.9	9	800	
		Л 12.5-9-11.9	1	470	
	1.155-1 в.1	Ступени			
		ЛС 14	37	150	
		ЛС 12-7	12	130	
		ЛС 11	10	113	
		ЛС 12	28	133	
	1.138-10	Перемычки брусковые			
		1ПР 10-29.38.22	1	620	
		1ПР 38-18.12.22У	18	125	
		1ПР 38-15.12.22У	17	100	
		1ПР 2-15.12.14	17	75	
		1ПР 1-12.12.6	21	25	
		1ПР 1-16.12.14	2	75	
		Металлические изделия			
	2.270-1 в.2	Закладные и накладные типовые металлические изделия ванны бассейна			
		М-1и	5	4,66	
		ММ-1и	1	23.99	
		М-2и		25.32	
		ММ-2	2	19.33	
		М-3	2	8.28	
		ММ-3	5	0.05	
		М-4	2	20.90	
		М-7	4	0.64	
	ГОСТ 2590-71*	Сталь горячекатаная круглая А-I			
		Ф6 А-I		150	
		Ф8 А-I		880	
		Ф10 А-I		250	
	ГОСТ 5781-75	Сталь горячекатаная периодического профиля			
		Ф10 А-II		845.0	
	ГОСТ 12184-66*	Сетка 100/100/3/3	127.5	150.0	
	ГОСТ 2591-71*	Сталь квадратная □8х8	27.7 п.м.	14.0	
	ГОСТ 103-76	Сталь полосовая -50х6	27.7 п.м.	65.9	
	ГОСТ 8568-77*	Сталь листовая рифленая(66) -1000х2200х6		165.8	
	ГОСТ 8509-72*	Сталь угловая L 50х5		85.5	
		Сталь угловая L 125х10		100.0	
МР-1	Лист АС-014	Металлическая решетка	1	46.8	
МР-2	Лист АС-021	Металлическая рамка венткамеры	1	19.38	
МР-3	Лист АС-021	"	1	17.84	
МЛ-1		Стремянка для спуска в подвал	1	29.73	
	ГОСТ 3262-75*	Dн=50 (для прокладки кабеля)	8.6м	37.0	
		Dн=40 (выпуск дренажа)	4.2м	13.0	
	ГОСТ 2590-71*	Армирование стен венткамеры Ф6 А-I		13.0	
		Монолитные участки Ф8 А-I		63.4	
		Ф16 А-I (скобы)		1.92	
	СМ. ЛИСТ АС-010	Анкеры			
А-1		ММ-9	28	19.6	
А-2		ММ-11	12	7,4	
		Расход бетона на монолитные участки			
		Бетон М 200	0.92 м³		
		Расход бетона на ванну бассейна			
		Бетон гидротехнический-марка по прочности 300, по водонепроницаемости В6	31.5 м³		
		Бетон М 100 бетонная подготовка под лотки			
		Деревянные изделия			
	1.136-11	Двери наружные			
		ДН 20-4.8-17	1		
		Двери внутренние			
		ДС 20-4.8	1		
		ДС 20-9	2		
	1.136-11	Люк-лаз			
		ДЛ-9.9	1		
		Трубы асбоцементные Ф100	30.6м		
		Расход бетона на лотки бетон М 200	2.2м³		

Примечание

1. Сводная спецификация строительных изделий приведена для расчетной температуры -30°С.

Привязан

Инв. №

Нач.АПМ-1	Башенков	
Гл.инж.АПМ	Назаров	
ГАП	Старостин	
ГИП	Павлов	
Вед.инж.	Захарова	
Инженер	Антиповская	
Нормоконтр.	Реботенко	

ТП 294-3-33.83 — АС

Крытый бассейн для обучения детей плаванию

Стадия	Лист	Листов
Р	023	24

Сводная спецификация изделий ниже отметки „0" /вариант с техподпольем/

ЦНИИЭП учебных зданий

18735-01

Альбом II ТП 294-3-33.83

Согласовано

Инв.№ подл. | Подпись и дата | Взамен инв.№

Марка поз.	Обозначение	Наименование	Кол.	Масса ед.кгс	Примечание
		Строительные изделия выше отметки „0"			
		Железобетонные изделия			
	1.241-1 в.15	Плиты покрытия			
П-1 А		ПК 6-90-15	37	4200	
П-2 А		ПК 6-90.12	9	3150	
П-3 А		ПК 6-90.10	3	2600	
П-1		ПК 8-90.15	6	4200	
		Прогоны			
	1.225-2 в.5	П 40-60П, А-IV	3	1500	
	1.225-2 в.5	Плиты опорные			
		ОП 6х4	2	140	
	1.269-2	Стакан подстаканник			
		СШ 7-7	2	252	
		ПС 12-12	2	48	
	1.238-1 вып.1	Козырек входов			
		КВ 22-1	3	1100	
	1.243-2	Плиты плоские			
		ПТП 12.5-8-6	10	96	
		ПТП 12.5-16-14	1	448	
	1.138-10 вып.1	Перемычки брусковые			
		1ПР 1-12.12.6	156	25	
		1ПР 38-15.12.22У	25	100	
		1ПР 38-18.12.22У	23	125	
		1ПР 1-12.12.14	2	50	
		1ПР 2-15.12.14	26	50	
		1ПР 3-24.12.14	8	100	
		1ПР 1-10.12.6	1	25	

Марка поз.	Обозначение	Наименование	Кол.	Масса ед.кгс	Примечание
		Гипсобетонные изделия			
	1.231-1 вып.1	Панели перегородок			
ПГ-1		ПГ-42-30Р	5	1425	
ПГ-2		ПГ-42.14.2Р	4	680	
ПГ-3		ПГ-42-7Р	2	345	
ПГ-4		ПГ-42-6Р	2	275	
ПГ-5		ПГ-42-26Р	2	1225	
ПГ-6		ПГ-42-9Р	4	440	
ПГ-7		ПГ-42-23Р	1	1050	
ПГ-8		ПГ-42-15.2Р	2	725	
ПГС-9		ПГС 3.5-42-6Р	3	275	
ПГС-		ПГС 7-42-26Р	2	1225	
ПГ 1		ПГС 7-42-9Р	14	440	
С-12		ПГС 3.5-42-20.3Р	5	970	
ПГС-13		ПГС 3.5-42-7Р	5	345	
ПГС-14		ПГС 3.5-42-13Р	2	680	
ПГС-15		ПГС 3.5-42-5Р	2	225	
ПГС-16		ПГС 7-42-30Р	6	1425	
ПГС-17		ПГС 3.5-42-18Р	4	850	
ПГС-18	1.231-1 в.2	ПГС 7-42-9.15	8	176	
ПГС-19		ПГС 3.5-42-7.15	5	142	
ПГ-20		ПГ-42-9.15	8	176	
ПГ-21		ПГ-42-13.15	2	260	
		Металлические изделия			
	см.лист АС-010	Анкеры			
А-1		ММ-9	30	21.0	
А-2		ММ-11	32	19.7	
	ГОСТ 2590-71*	Ф10 А-I (для подвесных вешалок)	8 мм		
	ГОСТ 8509-72*	L 50х5		197.74	
	ГОСТ 103-76	– 50х5		66.0	
	"	– 30х4		73.82	
	"	– 30х2		38.00	
		Монтажные детали перегородок			
	2.230-1 в.5	ММ-1	30	0.55	
		ММ-4	80	0.44	
		ММ-13	78	0.12	
		Ф6 А-I	200пм	57.0	

Марка поз.	Обозначение	Наименование	Кол.	Масса ед.кгс	Примечание
		Ф3 В-I	240пм	0.055	
	ГОСТ 2590-71*	Армирование перегородок Ф6 А-I		47.0	
	"	Ф10 А-I (крепление козырьков входов)		3.0	
		Деревянные изделия			
О-1	ГОСТ 16289-80	ОРС-9-9	32		
О-2	ГОСТ 11214-78	ОР-21-9В	3		
	1.136-11	Двери наружные			
ДН-1		ДН 23-9.9-11	2		
ДН-2		ДН 23-9-4	3		
ДС-3		ДС 20-9-16	3		1.1
ДН-4		ДН 23-9-16	1		
ДС-5		ДС 20-8-Т**	1		
	1.136-10	Двери внутренние глухие			
Д-2		ДГ 21-9	16		
Д-3		ДГ 21-9 ВП	4		
Д-5		ДГ 21-7	5		
Д-6		ДГ 21-7 ВП	1		
	1.136-10	Двери внутренние остекленные			
Д-1		ДО 21-13	5		
Д-4		ДО 21-9 ВП	1		
ДТ-1	1.136-11	ДН 20-9-2	1		1.2
Ф-1	1.136-12	Фрамуга			
		600 х 1876	2		

Ведомость объемов бетонных и железобетонных конструкций основного комплекта р.ч.

	Наименование группы элементов конструкций	Код	Кол м³	Примечание
1	Блоки фундаментов	581100	39.560	
2	Плиты фундаментов	581300	206.433	
3	Прогоны	582500	9.306	
4	Перемычки	582900	6.520	
5	Плиты покрытий	584100	87.020	
6	Плиты перекрытий	584200	27.967	
7	Ступени		2.128	
8	Детали вентшахт, стаканы, подстаканник	589400	0.584	
9	Козырьки входов		1.260	
10	Опорные плиты		0.110	

Примечание

1. Сводная спецификация строительных изделий приведена для расчетной температуры – 30° С.

Изм	Кол.уч	Лист	№ док	Дата	Подп.	Подп.
1	1		2-85	28.12.85		
1	2		2-85	28.12.85		

Привязан

Инв.№

Нач.АПМ-1	Башенков	
Гл.инж.АПМ	Назаров	
ГАП	Старостин	
ГИП	Павлов	
Вед.инж.	Захарова	
Инженер	Антиповская	
Нормоконтр.	Работенко	

ТП 294-3-33.83 – АС

Крытый бассейн для обучения детей плаванию

Стадия	Лист	Листов
Р	024ц	24

Сводная спецификация изделий выше отметки „0"

ЦНИИЭП учебных зданий

Альбом 0 ТП 294-3-33.83

Согласовано

Инв.№ подл. | Подпись и дата | Взамен инв.№

18735-01