ТИПОВОЙ ПРОЕКТ

262-21-37

УНИВЕРСАЛЬНОЕ АДМИНИСТРАТИВНОЕ ЗДАНИЕ

/В КОНСТРУКЦИЯХ ИИ-04/

НА 600 СОТРУДНИКОВ

АЛЬБОМ- VII

ЗАДАНИЕ ЗАВОДАМ - ИЗГОТОВИТЕЛЯМ

				Привязан
Инв. №				

ТИПОВОЙ ПРОЕКТ
262-21-37
УНИВЕРСАЛЬНОЕ АДМИНИСТРАТИВНОЕ ЗДАНИЕ
/В КОНСТРУКЦИЯХ ИИ-04/
НА 600 СОТРУДНИКОВ
АЛЬБОМ-VII
СОСТАВ ПРОЕКТА

АЛЬБОМ-0		МАТЕРИАЛ ДЛЯ ПРИВЯЗКИ И ЧЕРТЕЖИ НУЛЕВОГО ЦИКЛА.
АЛЬБОМ-I	ЧАСТЬ-1	АРХИТЕКТУРНЫЕ И ТЕХНОЛОГИЧЕСКИЕ ЧЕРТЕЖИ.
	ЧАСТЬ-2	КОНСТРУКТИВНЫЕ ЧЕРТЕЖИ.
АЛЬБОМ-II		ЧЕРТЕЖИ САНИТАРНО-ТЕХНИЧЕСКИХ СИСТЕМ И УСТРОЙСТВ ХОЛОДОСНАБЖЕНИЕ.
АЛЬБОМ-III		АВТОМАТИЗАЦИЯ САНИТАРНО-ТЕХНИЧЕСКИХ УСТРОЙСТВ И АВТОМАТИЧЕСКАЯ ПОЖАРНАЯ СИГНАЛИЗАЦИЯ.
АЛЬБОМ-IV		ПРОЕКТ ХИМИЧЕСКОГО ПОЖАРОТУШЕНИЯ.
АЛЬБОМ-V		ЭЛЕКТРОТЕХНИЧЕСКИЕ ЧЕРТЕЖИ.
АЛЬБОМ-VI		РАДИО, СВЯЗЬ, КИНОТЕХНОЛОГИЯ.
АЛЬБОМ-VII		ЗАДАНИЕ ЗАВОДАМ-ИЗГОТОВИТЕЛЯМ.
АЛЬБОМ-VIII		ИЗДЕЛИЯ ЗАВОДСКОГО ИЗГОТОВЛЕНИЯ.
АЛЬБОМ-IX		СБОРНО-РАЗБОРНЫЕ ПЕРЕГОРОДКИ.
АЛЬБОМ-X		СМЕТЫ.
АЛЬБОМ-XI		ВАРИАНТ ПРОЕКТА СО СТОЯНКОЙ НА 36 ЛЕГКОВЫХ АВТОМОБИЛЕЙ.
	ЧАСТЬ-1	АРХИТЕКТУРНЫЕ И КОНСТРУКТИВНЫЕ ЧЕРТЕЖИ.
	ЧАСТЬ-2	ИНЖЕНЕРНОЕ ОБОРУДОВАНИЕ.
АЛЬБОМ-XII		СМЕТЫ ВАРИАНТА ПРОЕКТА.
АЛЬБОМ-XIII		ПРОЕКТНАЯ ДОКУМЕНТАЦИЯ НА ПЕРЕВОД ПОМЕЩЕНИЙ СТОЯНКИ АВТОМОБИЛЕЙ ДЛЯ ИСПОЛЬЗОВАНИЯ ПОД ПРУ.

ТЕХНИЧЕСКИЙ ПРОЕКТ
УТВЕРЖДЕН
ГОСГРАЖДАНСТРОЕМ.
ПРИКАЗОМ №64 от 21.II.80
РАБОЧИЕ ЧЕРТЕЖИ
ВВЕДЕНЫ В ДЕЙСТВИЕ
ЦНИИЭП зрелищных зданий и спортивных сооружений им. Б.С. Мезенцева
ПРИКАЗОМ №48 от 6.IV.82

РАЗРАБОТАН
ЦНИИЭП зрелищных зданий и спортивных сооружений им. Б.С. МЕЗЕНЦЕВА
ГЛАВНЫЙ ИНЖЕНЕР ИНСТИТУТА М.В. ГЛИНКИН
ГЛАВНЫЙ АРХИТЕКТОР ПРОЕКТА А.Л. ЗАРЕЦКИЙ

				ПРИВЯЗАН
ИНВ. №				

Ведомость чертежей

Лист	Наименование	Стр.	Примечан.
АУ-44	Заглавный лист	2	
АУ-45	Сводная спецификация на щиты и пульты	3÷5	
АУ-46	Щит установки Р-4. Общий вид	6÷15	
АУ-47	Щит установки Р-2(Р-3). Общий вид	16÷22	
АУ-48	Щит установки Р-1. Общий вид	23÷31	
АУ-49	Щит установки У-1. Общий вид	32÷37	
АУ-50	Щит насосов. Общий вид	38÷46	
АУ-51	Щит управления. Общий вид	47÷67	

Документация щитов для раздела „Автоматизация сантехустройств" выполнена в соответствии с РМ4-107-77 Главмонтажавтоматики Минмонтажспецстроя СССР. Схемы электрические принципиальные приведены в альбоме III.

Типовой проект разработан в соответствии с действующими нормами и правилами и предусматривает мероприятия, обеспечивающие взрывобезопасность и пожаробезопасность при эксплуатации здания.

Главный инженер проекта Комарова /Т. Комарова/

Инв. №

Нач. отд.	Солдатов		
Рук. сек. АУ	Раввин		
Гл. инж. пр.	Комарова		
Рук. гр.	Горбачева		
Разработ.	Горбачева		

Привязан

ТП 262-21-37 АУ

Здание проектных организаций в конструкциях ИИ-04 на 600 сотрудников.

Стадия	Лист	Листов
Р	АУ-44	

Заглавный лист

ЦНИИЭП зрелищных зданий и спортивных сооружений им. Б.С. Мезенцева

Формат 12

Альбом VII часть 2

Типовой проект

NN п.п. поз. по схеме	Наименование и техническая характеристика изделия, материала.	Тип, марка	Ед. изм.	Потребность по проекту	Примечания
	1. Щиты и пульты				
1	Щит шкафной малогабаритный,	Щит			Заводы
	исполнение II.	Щшм-			„Главмотам
	Щит установки Р-4.	1000×600×500			автомати-
	лист АУ-48	-IIУ4 1Р30			ки"
	Щит установки Р-2 (Р-3)	ОСТ 36.13-76			Минмон-
	лист АУ-47				тажспец-
	Щит установки Р-1				строя СССР.
	лист АУ-46				
	Щит насосов				
	лист АУ-50		шт.	5	
2	Щит шкафной малогабаритный,	Щит			
	исполнение II.	Щшм-			
	Щит установки У-1.	-600×400×500-			
	лист АУ-49	-IIУ4 1Р30			
		ОСТ 36.13-76	—"—	1	—"—
3	Щит шкафной с задней	Щит			
	дверью, исполнение II.	Щш -ЗД-II-			
	Щит управления	-1000×600			
	лист АУ-51	У4 1Р30			
		ОСТ 36.13-76	—"—	1	—"—

N п.п. поз. по схеме	Наименование и техническая характеристика изделия, материала.	Тип, марка	Ед. изм.	Потребность по проекту	Примечания
	2. Аппаратура и приборы,				
	поставляемые со щитами				
	и пультами				
1	Переключатель универ-	УП5312-*86			Уфимский
	сальный	ТУ16.524.074-			завод
		-75	шт	1	Аппаратуры
2	Тумблер-выключатель	ТВ1-1			
	первого типа одно-	УС0.360.045			
	полюсный		"	1	
3	Кнопка с фронтальным	КЕ-011У3			Предприят.
	пластмассовым	ТУ16.526			п/я А-7312
	кольцом, исполнение 1,	407-76			г. Великие
	толкатель чёрного цвета				Луки
	без надписи		—"—	5	
4	То же, исполнение 1				
	толкатель чёрного цвета				
	с надписью „Пуск"	—"—	—"—		—"—
				2	

Изм.	Лист	N докум.	Подп.	Дата
Нач.отд.		Солдатов		
Рук.сект.		Раввин		
Гл.инж.пр.		Комарова		
Рук.гр.		Горбачева		
Проверил		Горбачева		

ТП 262-21-37 АУ

Универсальное административное здание (в конструкциях ИИ-04) на 600 сотрудников

Стадия	Лист	Листов
Р	АУ-45	3

Сводная спецификация

ЦНИИЭП зрелищных зданий и спортивных

Н п.п. поз. по схеме	Наименование и техническая характеристика изделия, материала.	Тип, марка	Ед. изм.	Потребность по проекту	Примечание
5	Кнопка с фронтальным	КЕ-011У3			Предприятие
	пластмассовым	ТУ16.526.			п/я А-7312
	кольцом, исполнение 1,	407-76			г. Великие
	толкатель красного				Луки
	цвета с надписью				
	„Стоп".		шт.	2	
6	То же, исполнение 2,				
	толкатель чёрного цве-				
	та с надписью „Пуск"	—"—	—"—	18	—"—
7	То же, исполнение 3,				
	толкатель красного				
	цвета с надписью				
	„Стоп".	—"—	—"—	18	—"—
8	Табло световое	ТСМ			п/о
		ТУ16.535.			„Электролуч"
		427-70	—"—	44	г. Гагарин
9	Лампа накаливания	Ц220-10			Томский
	~220в 10вт	ГОСТ			электролам-
		5011-77	—"—	44	повый
					завод.
10	Реле времени	ВС-10-34			п/я В-8930
		ТУ16-523.104-68	—"—	1	г. Киев

Н п.п. поз. по схеме	Наименование и техническая характеристика изделия, материала	Тип, марка	Ед. изм.	Потребность по проекту	Примечание
11	Реле времени пневма-	РВП 72-3221-			электро-
	тическое ~220в,	-00У4			аппаратный
	50 гц	ОСТ16.0523			завод
		ОС1-71	шт.	5	г. Харьков
12	Реле времени.	ВЛ-24-1У4			п/я В-8930
	Импульс 1÷10сек,	ТУ16.523			г. Киев
	пауза 10÷100 сек.	368-71	—"—	6	
13	Диод	Д226-Б			Главэлек-
		Щ63.362			тронсбыт
		002ТУ-1	—"—	48	
14	Трансформатор однофаз-	ТБС3-0,1			электро-
	ный, исполнение 5	ГОСТ			технический
	~220/~36в	16.710-76	—"—	1	завод-А
					г. Минск
15	Предохранитель трубчатый ~220в, 10А с	ПТ-10			
		ТУ36			
	плавкой вставкой	1101-71	—"—	1	ЛОЗ
	Jп.в=4А				

Альбом VII часть 2

Типовой проект

Подп. и дата

Инв. № подл.

N п.п. поз. по схеме	Наименование и техническая характеристика изделия, материала	Тип марка	Ед. изм.	Потребность по проекту	Примечан.
16	Реле промежуточное	РПУ-2-064003			Электро-
		ТУ16.523.331-			технический
		-71	шт.	10	з-д г.Ташкент
17	То же	РПУ-2-062203			
		ТУ16.523.331-			
		-71	—"—	39	—"—
18	То же	РПУ-2-060403			
		ТУ16.523331-			
		71	—"—	4	—"—
19	То же	РПУ-2-064203			
		ТУ16.523.331-			
		71	—"—	3	—"—
20	То же	РПУ-2-062403			
		ТУ16.523.331-			
		-71	—"—	2	—"—
21	То же	РПУ-2-068003			
		ТУ16.523.331-			
		-71	—"—	1	—"—
22	Блок предохранитель-	БПВ			Заводы
	-выключатель $J_н$=4А		—"—	3	„Главмонтажавто-
23	То же, $J_н$=1А	—"—	—"—	5	матики"
24	То же, $J_н$=3А	—"—	—"—	1	—"—
25	То же, $J_н$=2А	—"—	—"—	1	—"—
26	То же, $J_н$=0.5А	—"—	—"—	3	—"—
27	То же, $J_н$=0.25А	—"—	—"—	3	—"—

N п.п. поз. по схеме	Наименование и техническая характеристика изделия, материала.	Тип марка	Ед. изм.	Потребность по проекту	Примечание
28	Балансное реле	БР-3	шт.	2	Опытный завод
					НИИАвтоматпром
					г. Гори
29	Реле промежуточное	РП-9			Чебоксарский элек-
	двухпозиционное	ТУ16.523-			троаппаратный
		072-69	—"—	2	завод
30	Розетка штепсельная	РШ-Ц-2-			
		-00-6/250			
		ГОСТ			
		7396-76	—"—	2	
31	Рамка 55×15	ОН4-347-			
		-65	—"—	14	
32	Упор	ТУ36.1751-			
		-74	—"—	50	
33	Патрон потолочный	ГОСТ			
		27464-74	—"—	1	Электро- сбыт
34	Блок зажимов	БЗ-10			
		ТУ36.1750			Заводы
		-74	—"—	71	„Главмонтажавто-
					матики"
35	Звонок ~220в, 50гц	ЗВП-220			Завод
		ТУ16-739			Электро- двигатель
		059-75	—"—	2	г.Могилёв

Альбом VII часть 2

Типовой проект

Инв. N подл. | Подп. и дата

Изм.	Лист	N докум.	Подп.	Дата	ТП 262-21-37 АУ-45	Лист 3

Формат 12

Альбом VII

Типовой проект

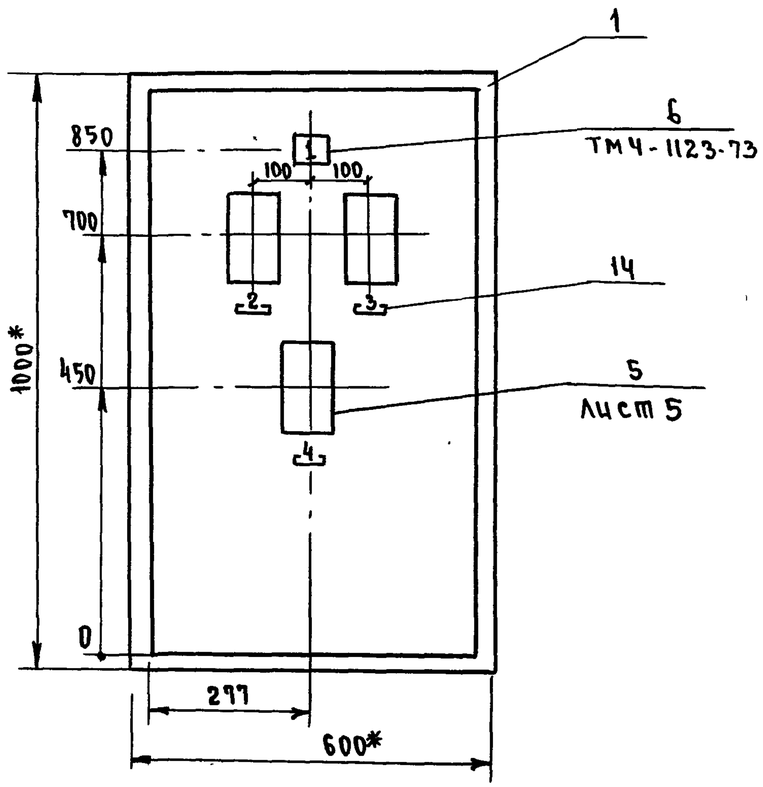

1. * Размеры для справок
2. Покрытие - вариант 7 ОСТ36.13-76
3. Таблица соединений и подключений выполнена на основании листов АУ-11, АУ-12, АУ-38 -28, АУ-37 альбома III.

Изм.	Лист	N докум.	Подп.	Дата	ТП 262-21-37 АУ-46	Лист 3

Инв. N подл. | Подп. и дата

Формат 1

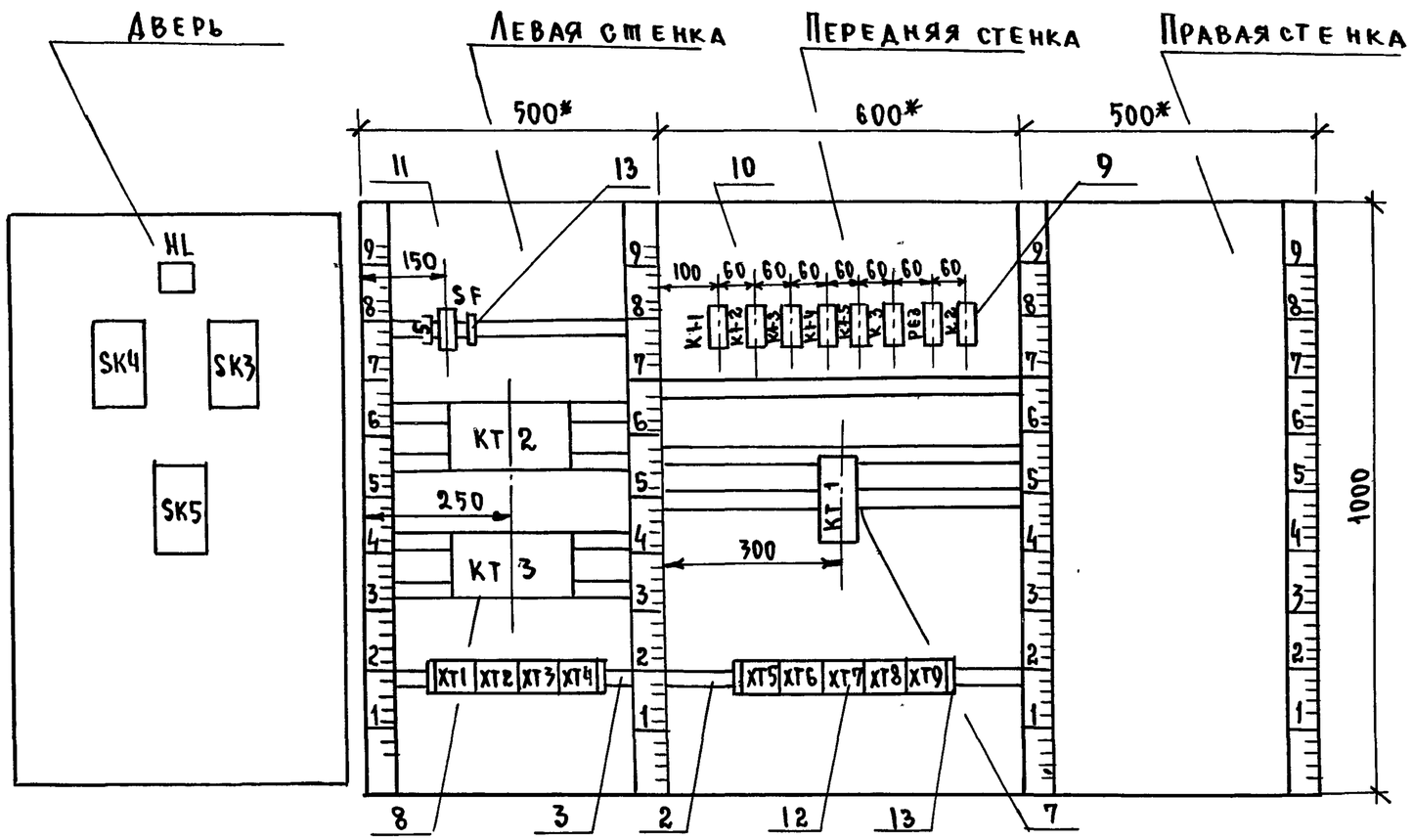

Схема выводов контактов

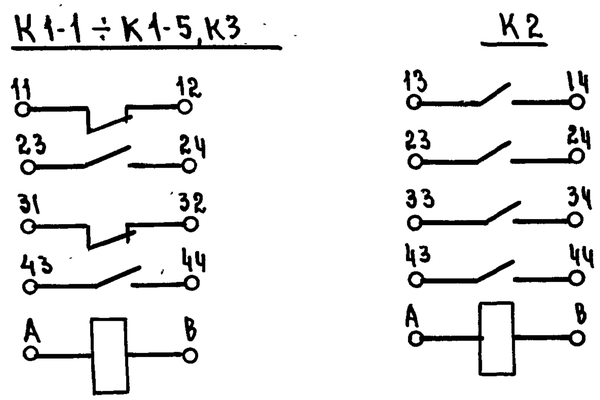

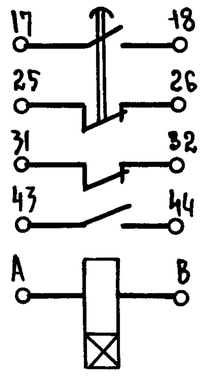

Изм	Лист	N докум.	Подп.	Дата	ТП 262-21-37 АУ-46	Лист 4

Альбом VII

Типовой проект

Формат 12

М 1:2

Пример установки реле времени ВЛ-24-IV4 на рейках

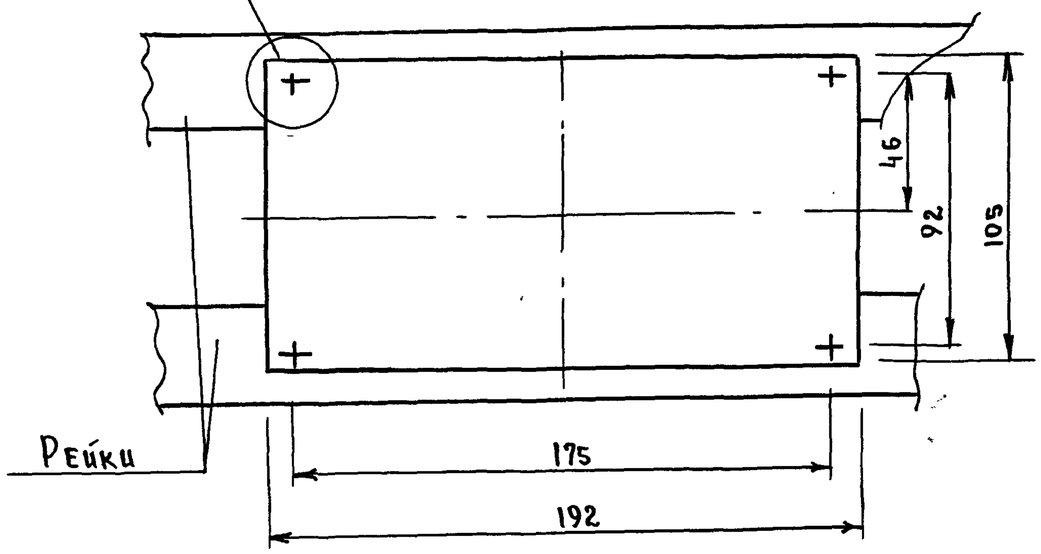

I - Узел крепления аппарата КП ТМ3-11-77

Пример установки терморегулятора РТ-3-У-4.2

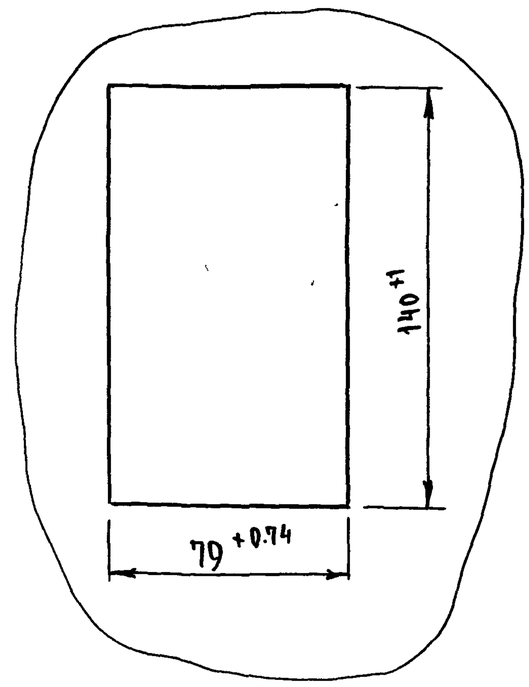

Альбом VII

Типовой проект

Инв. N подл. | Подп. и дата

Изм.	Лист	N докум.	Подп.	Дата	ТП 262-21-37 АУ-46	Лист 5

Формат 1

Соединения проводок

Проводник	Откуда идет	Куда поступает	Данные провода	Примечания
19-35	К3/23	ХТ8/4		
Р4-1	ХТ7/1	К3/24		
12	К3/31	К3/43		П
12	К3/43	К1-1/12		
Р4-5	К1-1/24	К1-1/43		П
Р4-5	К1-1/43	КТ1/17		
Р4-5	КТ1/17	КТ1/31		П
Р4-5	КТ1/31	ХТ7/3		
Р4-6	ХТ7/4	КТ1/А		
Р4-9	КТ1/18	КТ1/32		П
Р4-9	КТ1/32	КТ7/5		
Р4-3	ХТ7/2	К1-2/23	ПГВ1×0,75	
Р4-3	К1-2/23	К2/13		
4	К2/14	К2/А		П
4	К2/14	К1-2/24		
26	К1-2/11	К2/24		
Р4-412	К2/34	ХТ7/9		
501	ХТ8/1	К2/44		
510	К2/43	К1-3/32		
411	К1-3/12	К2/33		
14	К3/32	КТ1/26		
14	КТ1/26	ХТ5/3		
15	ХТ5/4	К3/44		
7	К3/А	ХТ4/3		
8	ХТ4/4	К1-1/44		
18	К1-1/32	ХТ3/10		
27	ХТ3/2	К1-2/12		

Альбом VIII

Типовой проект

Подп. и дата

Инв. № подл.

Таблица 1
Надписи на табло и в рамках

Продолжение таблицы

№ Надписи	Надпись	Кол.	№ Надписи	Надпись	Кол.
	ТАБЛО ТСМ				
1	Р-4 АВАРИЯ	1			
	РАМКА 55×16				
2	ТЕМПЕРАТУРА ВОЗДУХА				
	ЗА ВЕНТИЛЯТО-				
	РОМ	1			
3	ТЕМПЕРАТУРА ВОЗ-				
	ДУХА ЗА ЗОНАЛЬНЫМ				
	ПОДОГРЕВАТЕЛЕМ Н1	1			
4	ТЕМПЕРАТУРА ВОЗДУ-				
	ХА ЗА ЗОНАЛЬНЫМ				
	ПОДОГРЕВАТЕЛЕМ Н2	1			
	УПОР				
5	~ 220В. СХЕМА				
	УПРАВЛЕНИЯ	1			

Подп. и дата

Инв. № подл.

Продолжение таблицы 2

Проводник	Откуда идет	Куда поступает	Данные провода	Примечание
РЧ-28	ХТ8/2	К1-5/44		
36-35	К1-5/43	ХТ8/3		
33-19	ХТ8/5	К1-1/А		
33-19	К1-1/А	К1-2/А		
33-19	К1-2/А	К1-3/А		
33-19	К1-3/А	К1-4/А		
33-19	К1-4/А	К1-5/А		
РЧ-801	К1-1/11	К1-1/23		П
РЧ-801	К1-1/23	К1-1/31		П
РЧ-801	К1-1/31	К1-5/11		
РЧ-801	К1-5/11	К1-5/23	ПГВ1х0,75	П
РЧ-801	К1-5/23	К1-5/31		П
РЧ-801	К1-5/31	К2/23		
РЧ-801	К2/23	КТ1/43		
РЧ-801	КТ1/43	ХТ6/4		
Н	К1-1/В	К1-2/В		
Н	К1-2/В	К1-3/В		
Н	К1-3/В	К1-4/В		
Н	К1-4/В	К1-5/В		
Н	К1-5/В	К3/В		
Н	К3/В	К2/В		
Н	К2/8	КТ1/В		
Н	КТ1/В	ХТ6/1		

Альбом VIII

Типовой проект

Инв. и подп. | Подп. и дата

Продолжение таблицы 2

Проводник	Откуда идет	Куда поступает	Данные провода	Примечание
РЧ-410	К1-2/44	ХТ7/8		
811	ХТ7/7	К1-2/43		
811	К1-2/43	К1-3/11		
811	К1-3/11	К1-3/31		П
35	К1-5/12	ХТ2/9		
45	ХТ3/1	К1-5/32	ПГВ1х0,75	
РЧ-32	К1-5/24	КТ3/8		
РЧ-32	КТ3/8	КТ3/3		
РЧ-32	КТ3/3	ХТ2/6		
33	ХТ2/7	КТ3/9		
Н	КТ2/1	КТ3/1		
Н	КТ3/1	ХТ3/3		
РЧ-10	ХТ2/2	КТ2/3		
РЧ-10	КТ2/3	КТ2/8		П
13	КТ2/9	ХТ2/3		
11	КТ1/25	КТ1/44		
Л	ХТ4/8	SF/1	ПВ1х1,5	
РЧ-801	SF/2	ХТ4/7	ПВ1х1,5	
РЧ-801	ХТ3/8	ХТ4/2		
РЧ-801	ХТ4/2	ХТ4/7	ПГВ1х0,75	
РЧ-801	ХТ4/7	ХТ5/6		
РЧ-801	ХТ5/6	ХТ5/7	П1	
РЧ-801	ХТ5/7	ХТ6/4	ПГВ1х0,75	

Инв. и подп. | Подп. и дата

Формат 12

Альбом VIII

Типовой проект

Продолжение таблицы 2

Проводник	Откуда идет	Куда поступает	Данные провода	Примечание
	Дверь			
27	HL/1	XT3/2		
H	HL/2	SK3/16		
H	SK3/16	SK4/16		
H	SK4/16	SK5/16		
H	SK5/16	XT3/3		
P1-10	SK3/5	XT2/2		
13	XT2/3	SK3/12		
13	SK3/13	XT2/3		
14	XT2/4	SK3/21	ПМВГ 1×0,75	
15	SK3/22	XT2/5		
P4-32	SK4/5	SK5/5		
P4-32	SK5/6	XT2/6		
33	XT2/7	SK5/13		
33	SK5/13	SK5/12		
33	SK5/12	SK4/18		
33	SK4/13	SK4/12		
34	SK4/21	XT2/8		
35	XT2/9	SK4/22		
44	SK5/21	XT2/10		
45	XT3/1	SK5/22		
Земля	Дверь / ⏚	Щит / ⏚	ПМВГ 1×1,5	

Подп. и дата

Инв. № подл.

Продолжение таблицы 2

Проводник	Откуда идет	Куда поступает	Данные провода	Примечание
H	XT6/1	XT5/10		
H	XT5/10	XT5/5		
H	XT5/5	XT4/9		
H	XT4/9	XT3/7		
H	XT3/7	XT3/3		
14	XT2/4	XT5/3		
15	XT5/4	XT2/5	ПГВ 1×0,75	
34	XT2/8	XT5/8		
35	XT5/9	XT2/9		
44	XT2/10	XT6/2		
45	XT6/3	XT3/1		
P1-9	XT3/9	XT7/5		
P1-10	XT7/6	XT2/2		
811	XT6/7	XT7/7		
P4-413	XT7/10	XT6/8		
Земля	Рейки для установки аппаратов / ⏚	Щит / ⏚	ПВ 1×1,5	

Подп. и дата

Инв. № подл.

Формат 1

Таблица 3

Подключения проводок

Проводник	Вывод	Вид контакта	Выход	Проводник
		SF		
1	A		2	Р4-801
		КТ2		
Н	1		9	13
Р4-10*	3п		п 8	Р4-10
		КТ3		
Н*	1		9	33
Р4-32*	3п		п 8	Р4-32*
		К1-1		
Р4-801	11п	Р	12	12
Р4-801*	23п	З	п 24	Р4-5
Р4-801*	31п	Р	32	18
Р4-5*	43п	З	44	8
19-19*	А	К	В	Н
		К1-2		
26	11	Р	12	27
Р4-3*	23	З	24	4
811*	43	З	44	Р4-410
19-19*	А	К	В	Н*

Продолжение табл. 3

Проводник	Вывод	Вид контакта	Вывод	Проводник
		К1-3		
811*	11п	Р	12	411
811*	31п	Р	32	510
19-19*	А	К	В	Н*
		К1-4		
19-19*	А	К	В	Н*
		К1-5		
Р4-801*	11п	Р	12	35
Р4-801*	23п	З	24	Р4-32
Р4-801*	31п	Р	32	45
22-35	43п	З	44	Р4-28
19-19	А	К	В	Н*
		К3		
19-35	23	З	24	Р4-1
12	31п	Р	32	14
12*	43п	З	44	15
7	А	К	В	Н*
		К2		
Р4-3	13	З	п 14	4*
Р4-801	23	З	24	26
411	33	З	34	Р4-412
510	43	З	44	501
4	Ап	К	В	Н*

Продолжение таблицы 2

Проводник	Откуда идёт	Куда поступает	Данные провода	Примечание
1001	SK3/29	XT1/3		
1002	XT1/4	SK3/9		
1003	SK3/20	XT1/5		
1004	XT1/6	SK4/29		Цепи
1005	SK4/9	XT1/7	ПМВГ 1х0,75	измерения
1006	XT1/8	SK4/20		
1007	SK5/29	XT1/9		
1008	XT1/10	SK5/9		
1009	SK5/20	XT2/1		

Инв. № подл. | Подп. и дата

Формат 12

Альбом VIII

Типовой проект

Продолжение таблицы 3

Проводник	Вывод	Вид контакта	Вывод	Проводник
		ХТ7		
РЧ-1	1		2	РЧ-3
РЧ-5	3		4	РЧ-6
РЧ-9*	5		6	РЧ-10
811*	7		8	РЧ-410
РЧ-412	9		10	РЧ-413
		ХТ8		
501	1		2	РЧ-28
22-35	3		4	19-35
19-19	5			

Продолжение таблицы 3

Проводник	Вывод	Вид контакта	Вывод	Проводник

Продолжение таблицы 3

Проводник	Вывод	Вид контакта	Вывод	Проводник
		КТ1		
РЧ-5*	17п	З	п18	РЧ-9
РЧ-5*	31п	Р	32	РЧ-9*
11	25	Р	26	14*
РЧ-801*	43	З	44	11
РЧ-6	А	К	В	Н*
		ХТ1		
1001	3		4	1002
1003	5		6	1004
1005	7		8	1006
1007	9		10	1008
		ХТ2		
1009	1		2	РЧ-10
РЧ-10*	2		3	13
13*	3		4	14*
15*	5		6	РЧ-32
РЧ-32*	6		7	33*
34*	8		9	35
35*	9		10	44*

Продолжение таблицы 3

Проводник	Вывод	Вид контакта	Вывод	Проводник
		ХТ3		
45	1		1	45*
27*	2		3	Н
Н*	3		7	Н*
РЧ-801	8		9	РЧ-9
18	10			
		ХТ4		
РЧ-801*	2		3	7
8	4		7	РЧ-801
РЧ-801*	7		8	Л
Н*	9			
		ХТ5		
14*	3		4	15*
Н*	5		п16	РЧ-801*
РЧ-801*	7п1		8	34
35	9		10	Н*
		ХТ6		
Н*	1		2	44
45	3		4	РЧ-801*
811	7		8	РЧ-413

Альбом VIII

Типовой проект

Продолжение таблицы

Проводник	Вывод	Вид контакт.	Вывод	Проводник

Продолжение таблицы

Проводник	Вывод	Вид контакт.	Вывод	Проводник

Продолжение таблицы 3

Проводник	Вывод	Вид контакт	Вывод	Проводник
	Д В Е Р Ь			
		HL		
27	1		2	H
		SK3		
Р4-10	5		12	13
13	13		16	H*
14	21		22	15
1001	29		9	1002
1003	20			
		SK4		
Р4-32	5		п 33	12
33*	13п		16	H*
34	21		22	35
1004	29		9	1005
1006	20			
		SK5		
Р4-32*	5		п. 12	33*
33*	13п		16	H*
44	21		22	45
1007	29		9	1008
1009	20			

Продолжение таблицы 3

Проводник	Вывод	Вид контакт.	Вывод	Проводник

Инв. и подл. | Подп. и дата | Подп. и дата

Изм. | Лист | N докум. | Подп. | Дата

ТП 262-21-37 АУ-46

Лист 16

Формат 12

Альбом VII

Типовой проект

Поз.	Обозначение	Наименование	Кол.	Примеч.
10	К1-1 ÷ К1-4,	Реле промежуточное		
	К3, резерв	РПУ-2-062 203		
		ТУ16.523.331-71	6	
11	SF	Блок предохранитель-выключ.		
		чатель БПВ Ун=1А	1	
12	ХТ1 ÷ ХТ7	Блок зажимов БЗ-10		
		ТУ36.1750-74	7	
13		Упор ТУ36.1751-74	6	
14		Рамка 55х15 ТУ36.1130-74	1	
15		Перемычка ТУ36.1752-74	2	
		Материалы		
		Провод 380 ГОСТ 6323-79		
16		ПВ 1х1,5	10	м
17		ПГВ 1х0,75	90	м
		Провод 380 ТУ16-505.434-73		
18		ПМВГ 1х0,75	10	м
19		ПМВГ 1х1,5	3	м

Изм.	Лист	N докум.	Подп.	Дата	ТП 262-21-37 АУ-47	Лист 2

Поз.	Обозначение	Наименование	Кол.	Примеч.
		Стандартные изделия		
1		Шкаф щита		
		ЩШМ-1000х600-II У4 УР30		
		ОСТ 36.13.76	1	
2		Рейка Р3 ТК3-101-77	4	У5 ТМ3-1-77
3		Рейка Р2 ТК3-100-77	4	У3 ТМ3-1-77
4		Кронштейн К ТК3-107-77	7	
		Прочие изделия		
5	SK3	Регулятор температуры		
		электрический РТ-3-У-4.2		
		гр.23 0°С ÷ 40°С		без
		ТУ25.02(342.574.096)-75Е	1	встраив. кожуха
6	HL	Табло световое ТСМ		
		ТУ16.535-424-70	1	
7	KT1	Реле времени пневматичес-		
		кое РВП72-3221-00У4		У113
		ТУ16-523.472-74	1	ТМ3-13-77
8	KT2	Реле времени ВЛ-24-1У4		К11 ТМ3-11-77
		ТУ16-523.368.71	1	Лист 5 АУ-46
9	K2	Реле промежуточное		
		РПУ-2-064 003		
		ТУ16.523.331-71	1	

Подп. и дата

Инв. N подл.

Изм.	Лист	N докум.	Подп.	Дата
Нач. отд.		Солдатов		
Рук. сектора		Раввин		
Гл. инж. пр.		Комарова		
Рук. гр.		Горбачева		
Проверил		Горбачева		
Разработ.		Андреева		

ТП 262-21-37 АУ

Здание проектных организаций в конструкциях ИИ-04 на 600 сотрудников

Стадия	Лист	Листов
Р	АУ-47	12

Щит установки Р-2 (Р-3) Общий вид

ЦНИИЭП зрелищных зданий и спортивных сооружений им. Б.С. Мезенцева

Формат 12

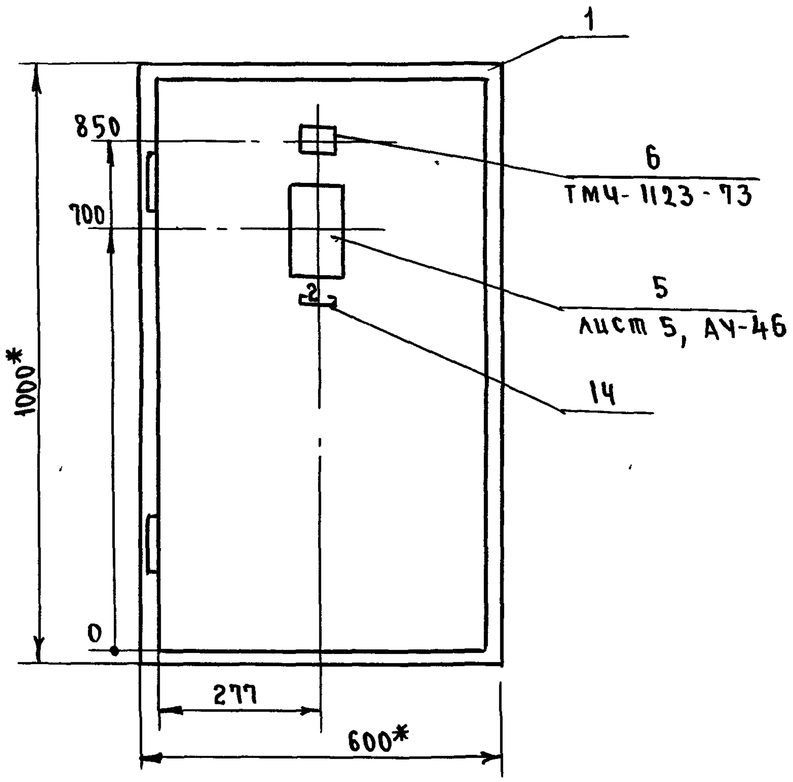

1. * Размеры для справок
2. Покрытие - вариант 7 ОСТ 36.13-76
3. Таблица соединений и подключений выполнены на основании листов АУ-13, АУ-26, АУ-37 альбома III.

Альбом VII

Типовой проект

Инв. № подл. | Подп. и дата

Изм.	Лист	№ докум.	Подп.	Дата	ТП 262-21-37 АУ-47	Лист 3

Формат 1

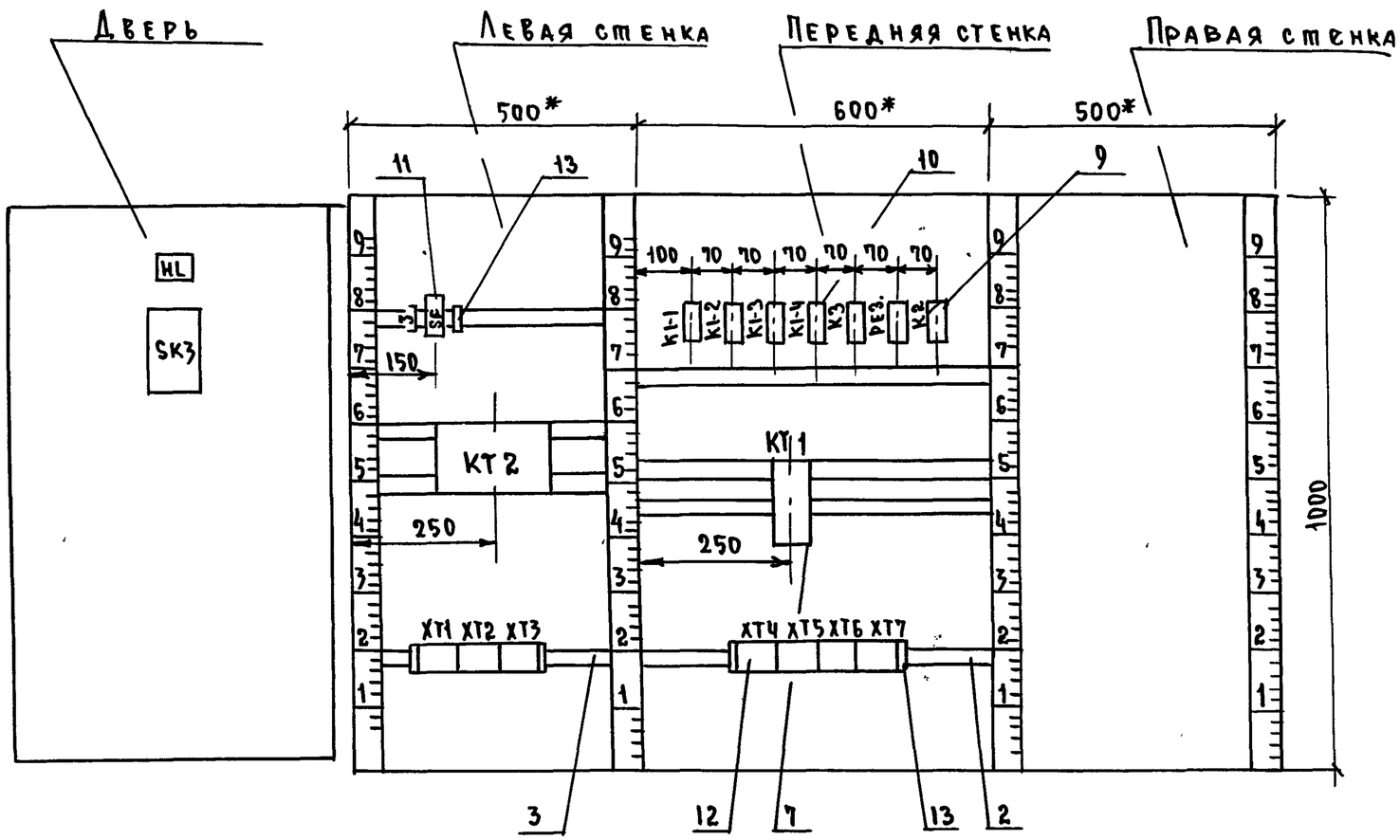

Схема выводов контактов

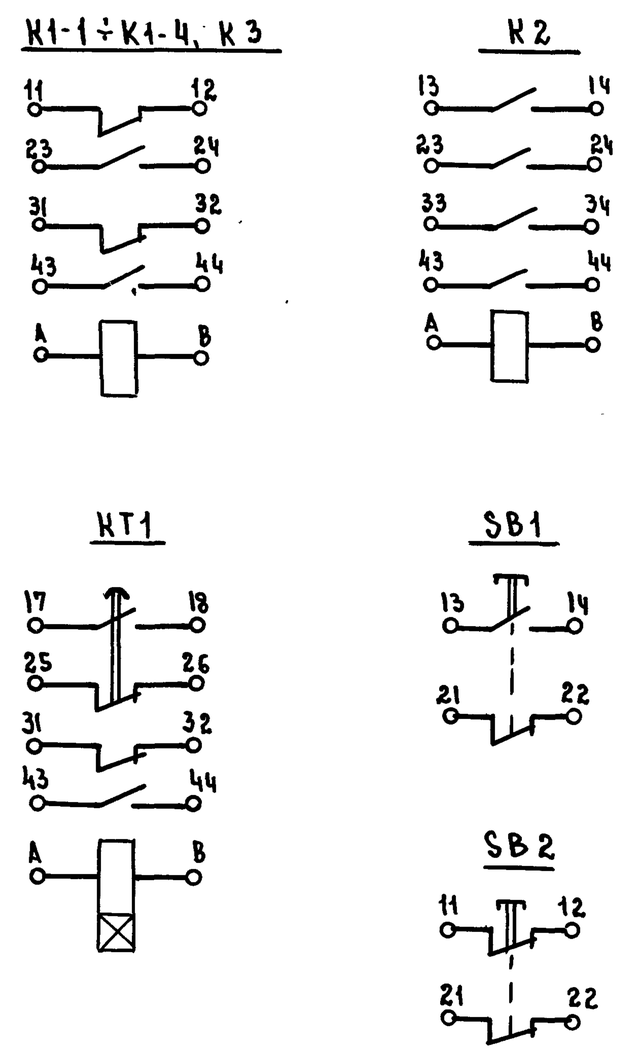

Изм.	Лист	N докум.	Подп.	Дата	ТП 262-21-37 АУ-47	Лист 4

Формат 12

Таблица 2

Соединения проводок

Проводник	Откуда идет	Куда поступает	Данные провода	Примечание
Р2-5	К1-1/24	К1-1/43		П
Р2-5	К1-1/43	КТ1/17		
Р2-5	КТ1/17	КТ1/31		П
Р2-5	КТ1/31.	ХТ6/3		
Р2-6	ХТ6/4	КТ1/А		
11	КТ1/25	КТ1/44		П
Р2-9	КТ1/18	КТ1/32		П
Р2-9	КТ1/32	ХТ6/5		
811	КТ6/7	К1-2/43		
811	К1-2/43	К1-3/11		
811	К1-3/11	К1-3/31		
510	К1-3/32	К2/43	ПГВ1х0,75	
501	К2/44	ХТ6/10		
Р2-412	ХТ6/9	К2/34		
411	К2/33	К1-3/12		
Р2-410	К1-2/44	ХТ6/8		
Р2-3	ХТ6/2	К1-2/23		
Р2-3	К1-2/23	К2/13		
4	К2/14	К2/А		
4	К2/14	К1-2/24		
26	К1-2/11	К2/24		
14	К3/32	КТ1/26		
14	КТ1/26	ХТ4/5		
15	ХТ4/6	К3/44		
12	К3/43	К3/31		
12	К3/31	К1-1/12		

Альбом VII

Типовой проект

Инв. N подл. | Подп. и дата

Таблица 1

Надписи на табло и в рамках

Продолжение таблицы

N надписи	Надпись	Кол.	N надписи	Надпись	Кол.
	Табло ТСМ				
1	Р-2. Авария	1			
	Рамка 55х15				
2	Температура воздуха				
	за вентилятором	1			
	Упор				
3	~220 в. Схема				
	управления	1			

Инв. N подл. | Подп. и дата

Альбом VII

Типовой проект

Продолжение таблицы 2

Проводник	Откуда идет	Куда поступает	Данные провода	Примечание
Р2-801	ХТ4/9	ХТ4/4		
Р2-801	ХТ4/4	ХТ3/1	ПГВ 1х0,75	
Н	ХТ2/1	ХТ2/9		
Н	ХТ2/9	ХТ4/7		
Н	ХТ4/7	ХТ4/8	П1	
Н	ХТ4/8	КТ1/В		
Н	КТ1/В	К2/В		
Н	К2/В	К3/В		
Н	К3/В	К1-4/В	ПГВ 1х0,75	
Н	К1-4/В	К1-3/В		
Н	К1-3/В	К1-2/В		
Н	К1-2/В	К1-1/В		
14	ХТ1/8	ХТ4/5		
15	ХТ4/6	ХТ1/9		
Р2-9	ХТ5/2	ХТ6/5		
Земля	Рейки для			
	установки			
	аппаратов / ⏚	Щит / ⏚	ПВ 1х1,5	

Подпись и дата

Инв. № подл.

Изм.	Лист	N докум.	Подп.	Дата	ТП 262-21-37 АУ-47	Лист 8

Продолжение таблицы 2

Проводник	Откуда идёт	Куда поступает	Данные провода	Примечание
18	К1-1/32	ХТ5/1		
7	ХТ5/3	К3/А		
18-35	К3/23	ХТ7/1		
Р2-1	ХТ6/1	К3/24		
8	К1-1/44	ХТ5/4	ПГВ 1х0,75	
Р2-10	ХТ6/6	ХТ1/6		
Р2-10	ХТ1/6	КТ2/3		
Р2-10	КТ2/3	КТ2/8		
13	КТ2/9	КТ1/7		
N	ХТ2/1	КТ2/1		
Л	SF/1	ХТ2/10	ПВ 1х1,5	
Р2-801	ХТ3/1	SF/2	ПВ 1х1,5	
27	ХТ1/10	К1-2/12		
18-19	К1-1/А	К1-2/А		
18-19	К1-2/А	К1-3/А		
18-19	К1-3/А	К1-4/А		
18-19	К1-4/А	ХТ7/2	ПГВ 1х0,75	
Р2-801	К1-1/11	К1-1/23		П
Р2-801	К1-1/23	К1-1/31		П
Р2-801	К1-1/31	К2/23		
Р2-801	К2/23	КТ1/43		
Р2-801	КТ1/43	ХТ4/10		
Р2-801	ХТ4/10	ХТ4/9	П1	

Подп. и дата

Инв. № подл.

Изм.	Лист	N докум.	Подп.	Дата	ТП 262-21-37 АУ-47	Лист 7

Формат А3

Таблица 3

Подключение проводок

Проводник	Вывод	Вид контакта	Вывод	Проводник
		SF		
А	1		2	Р2-801
		КТ2		
Н	1		п 3	Р2-10*
Р2-10	8 п		9	13
		К1-1		
Р2-801	11 п	Р	12	12
Р2-801*	23 п	З	п-24	Р2-5
Р2-801*	31 п	Р	32	18
Р2-5*	43 п	З	44	8
18-19	А	К	В	Н
		К1-2		
26	11	Р	12	27
Р2-3*	23	З	24	4
811*	43	З	44	Р2-410
18-19*	А	К	В	Н*
		К1-3		
811*	11 п	Р	12	411
811	31 п	Р	32	510
18-19*	А	К	В	Н*

Продолжение таблицы 3

Проводник	Вывод	Вид контакта	Вывод	Проводник
		К1-4		
18-19*	А	К	В	Н*
		К3		
18-35	23	З	24	Р2-1
12*	31 п	Р	32	14
12	43 п	З	44	15
7	А	К	В	Н*
		К2		
Р2-3	13	З	п 14	4
Р2-801*	23	З	24	26
411	33	З	34	Р2-412
510	43	З	44	501
4	А	К	В	Н*
		КТ4		
Р2-5*	17 п	З	п 18	Р2-9
Р2-5*	31 п	Р	п 32	Р2-9*
Р2-801*	43	З	44	11
11	25	Р	26	14*
Р2-6	А	К	В	Н*

Альбом VII

Типовой проект

Инв. Н подл. | Подп. и дата

Продолжение таблицы 2

Проводник	Откуда идет	Куда поступает	Данные провода	Примечание
	Дверь			
27	HL/1	XT1/10		
Н	XT2/1	HL/2		
Н	SK3/16	XT2/1		
Р2-10	XT1/6	SK3/5		
13	SK3/12	XT1/7		
13	XT1/7	SK3/13	ПМВГ 1х0,75	
14	SK3/21	XT1/8		
15	XT1/9	SK3/22		
1001	SK3/29	XT1/3		Цепи
1002	XT1/4	SK3/9		измере-
1003	SK3/20	XT1/5		ния
Земля	Дверь / ⏚	Щит / ⏚	ПМВГ 1х1,5	

Инв. Н подл. | Подп. и дата

Формат 12

Продолжение таблицы 3

Проводник	Вывод	Вид контакт.	Вывод	Проводник
	ДВЕРЬ			
		Н1		
27	1		2	Н
		3К3		
Р2-10	5		12	13
13	13		16	Н
14	21		22	15
1001	29		9	1002
1003	20			

Продолжение таблицы

Проводник	Вывод	Вид контакт.	Вывод	Проводник

Продолжение таблицы 3

Проводник	Вывод	Вид контакт.	Вывод	Проводник
		ХТ1		
1001	3		4	1002
1003	5		6	Р2-10
Р2-10*	6		7	13*
14*	8		9*	15
27*	10			
		ХТ2		
Н*	1		1	Н*
Н*	9		10	Л
		ХТ3		
Р2-801*	1			
		ХТ4		
Р2-801*	4		5	14*
15*	6		7	Н*
Н*	8		9	Р2-801*
Р2-801*	10			
		ХТ5		
18	1		2	Р2-9
7	3		4	8

Продолжение таблицы 3

Проводник	Вывод	Вид контакт.	Вывод	Проводник
		ХТ6		
Р2-1	1		2	Р2-3
Р2-5	3		4	Р2-6
Р2-9*	5		6	Р2-10
811	7		8	Р2-410
Р2-412	9		10	501
		ХТ7		
18-35	1		2	18-19

Альбом VII

Типовой проект

Подп. и дата

Инв. н подл.

Формат 1

Поз.	Обозначение	Наименование	Кол.	Примеч.
10	К1-1 ÷ К1-4,	Реле промежуточное		
	К3, К4, резерв	РПУ-2-062 203		
		ТУ16.523.331-71	7	
11	ЦЕ1, ЦЕ2	Балансное реле БР-3	2	У2 ТМ3-13-77
12	SF	Блок предохранитель-вык-		
		лючатель БПВ Jн=3А	1	
13	XT1 ÷ XT8	Блок зажимов Б3-10		
		ТУ36.1750-74	8	
14		Упор ТУ36.1751-74	6	
15		Рамка 55×15 ТУ36.1130-74	1	
16		Перемычка ТУ36.1752-74	3	
		Материалы		
		Провод 380 ГОСТ 6323-79		
17		ПВ1×1,5	10	м
18		ПГВ 1×0,75	90	м
		Провод 380 ТУ16-505.434-73		
19		ПМВГ 1×1,5	3	м
20		ПМВГ 1×0,75	10	м

Альбом VIII

Типовой проект

Подп. и дата

Инв. № подл.

Изм.	Лист	N докум.	Подп.	Дата

ТП 262-21-37 АУ-48

Лист 2

Поз.	Обозначение	Наименование	Кол.	Примеч.
		Стандартные изделия		
1		Шкаф щита		
		ЩШМ-1000×600-IIУ4 УР30		
		ОСТ 36.13-76	1	
2		Рейка Р3 ТК3-101-77	4	У5 ТМ3-1-77
3		Рейка Р2 ТК3-100-77	4	У3 ТМ3-1-77
4		Кронштейн К ТК3-107-77	8	
		Прочие изделия		
5	SK3	Регулятор температуры		
		электрический РТ-3-У-4.2		
		гр.23 0°С ÷ 40°С		без
		ТУ25.02(342.574.096)-75Е	1	встраив. кожуха
6	HL	Табло световое ТСМ		
		ТУ16.535.424-70	1	
7	KT1	Реле времени пневматичес-		
		кое РВП72-3221-00У4		
		ТУ16-523.472-74	1	
8	KT2	Реле времени ВЛ-24-1У4		К11 ТМ3-11-77
		ТУ16-523.368-71	1	лист5 АУ-49
9	K2	Реле промежуточное		
		РПУ-2-064 003		
		ТУ16.523.331-71	1	

Подп. и дата

Инв. № подл.

Изм.	Лист	N докум.	Подп.	Дата
Нач. отд.		Солдатов		
Рук. сек. АУ		Раввин		
Гл. инж. пр.		Комарова		
Рук. гр.		Горбачёва		
Проверил		Горбачёва		
Разработ.		Андреева		

ТП 262-21-37 АУ

Здание проектных организаций в конструкциях ИИ-04 на 600 сотрудников

Стадия	Лист	Листов
Р	АУ-48	15

Щит установки Р-1. Общий вид

ЦНИИЭП зрелищных зданий и спортивных сооружений им. Б.С. Мезенцева

Формат А2

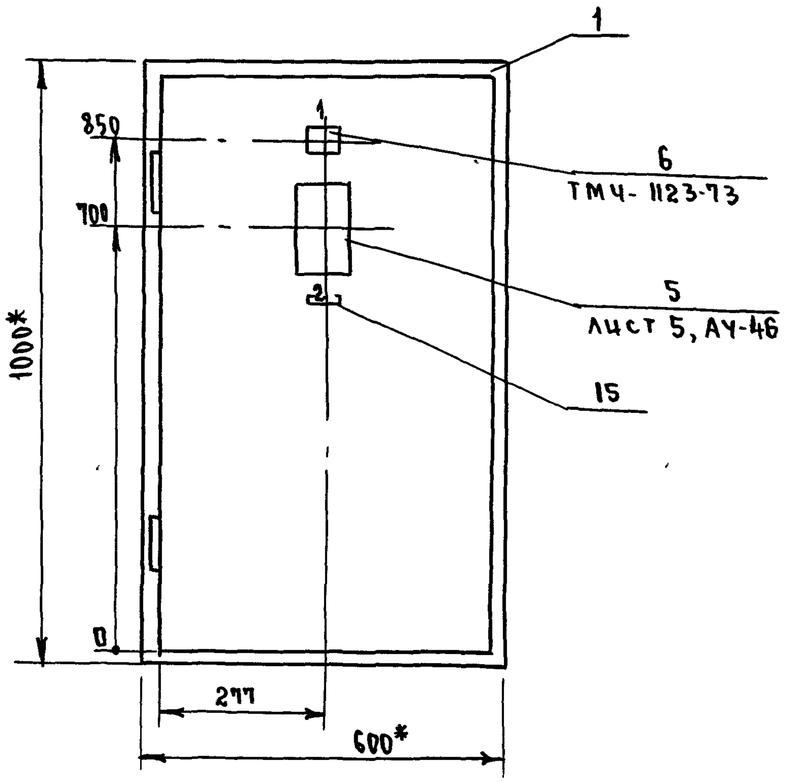

1. * Размеры для справок
2. Покрытие - вариант 7 ОСТ 36.13-76
3. Таблица соединений и подключений выполнены на основании листов АУ-11, АУ-12, АУ-24, АУ-25, АУ-36 альбома III.

Альбом VII

Типовой проект

Подп. и дата

Инв. н подл.

Изм.	Лист	Н докум.	Подп.	Дата	ТП 262-21-37 АУ-48	Лист 3

Формат 12

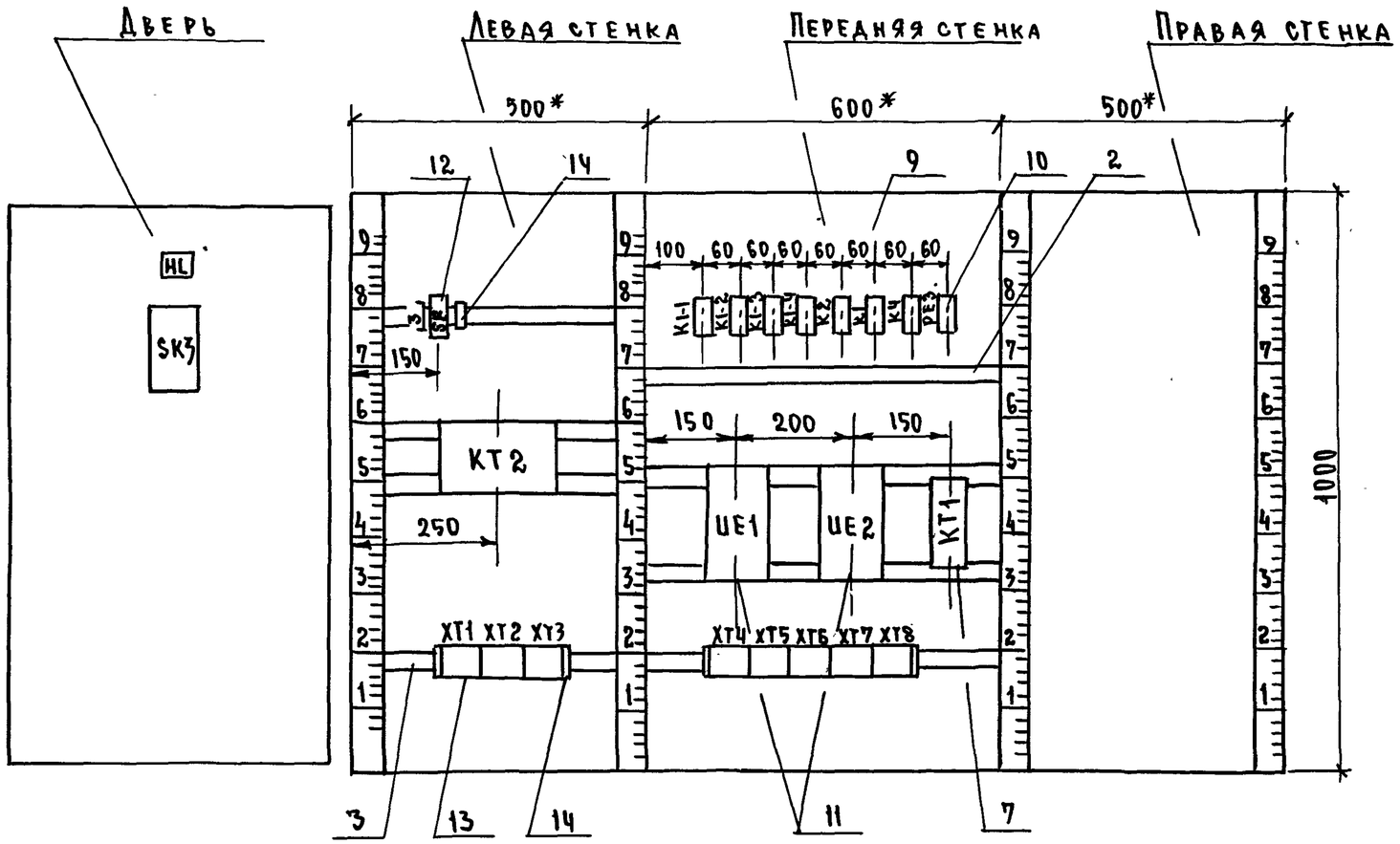

Схема выводов контактов

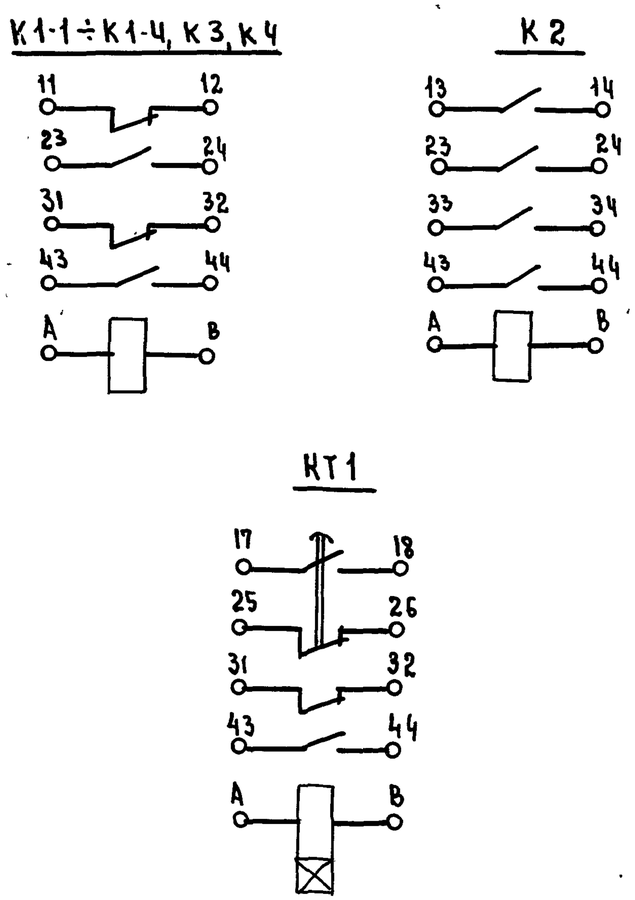

Альбом VII

Типовой проект

Инв. № подл.	Подп. и дата

Изм	Лист	№ докум.	Подп.	Дата	ТП 262-21-37 АУ-48	Лист 4

Формат 1

Альбом VII

Типовой проект

Таблица 2

Соединения проводок

Проводник	Откуда идет	Куда поступает	Данные провода	Примечание
Р1-35	К3/23	ХТ8/6		
Р1-1	ХТ7/1	К3/24		
13	К3/31	К3/43		
13	К3/43	К1-1/12		
Р1-3	К1-1/23	К2/13		
Р1-3	К2/13	ХТ7/2		
12-19	ХТ8/7	К1-1/А		
12-19	К1-1/А	К1-2/А		
12-19	К1-2/А	К1-3/А		
12-19	К1-3/А	К1-4/А		
811	К1-4/11	К1-4/31		П
811	К1-4/31	К1-4/43	ПГВ1х0,75	
811	К1-4/43	ХТ8/3		
Р1-410	ХТ8/2	К1-4/44		
411	К1-4/12	К2/33		
510	К2/43	К1-4/32		
11-35	К1-4/23	ХТ8/8		
11-29	ХТ8/9	К1-4/24		
Р1-412	К2/34	ХТ8/4		
501	ХТ8/5	К2/44		
4	К2/А	К2/14		
4	К2/14	К1-1/24		
Р1-5	К1-1/44	К1-2/23		
Р1-5	К1-2/23	КТ1/17		
Р1-5	КТ1/17	КТ1/31		П
Р1-9	КТ1/18	КТ1/32		П
Р1-9	КТ1/32	ХТ7/5		

Инв. № подл. | Подп. и дата

Таблица 1

Надписи на табло и в рамках

продолжение табл.

№ надписи	Надпись	Кол.	№ надписи	Надпись	Кол.
	Табло ТСМ				
1	Р-1. Авария	1			
	Рамка 55х15				
2	Регулируемая температура воздуха	1			
	Упор				
3	~220В схема управления	1			

Инв. № подл. | Подп. и дата

Формат 1

Альбом VII

Типовой проект

Продолжение таблицы 2

Провод-ник	Откуда идет	Куда поступает	Данные провода	Приме-чание
Р1-44	UE2/5	К1-2/32		
65	UE2/3	XT4/6		
40	XT5/4	UE2/9		
41	UE2/10	XT5/3		
42	XT5/2	UE2/11		
65	UE2/3	К1-3/12		
8	К1-2/24	XT3/5		
7	XT3/4	К3/А		
14	К3/32	КТ1/26		
74	К1-1/31	К2/24		
75	К1-1/32	XT1/10	ПГВ1х0,75	
Р1-801	К1-1/11	К1-1/43		п
Р1-801	К1-1/43	К1-2/11		
Р1-801	К1-2/11	К1-2/31		п
Р1-801	К1-2/31	К1-3/11		
Р1-801	К1-3/11	К1-3/23		п
Р1-801	К1-3/23	К1-3/43		п
Р1-801	К1-3/43	К2/23		
Р1-801	К2/23	К4/А		
Р1-801	К4/А	КТ1/43		
Р1-801	КТ1/43	XT7/7		
Р1-801	XT7/7	XT6/6		
Р1-801	XT6/6	XT4/7		
Р1-801	XT4/7	XT3/7		
Р1-801	XT3/7	XT3/3		
Р1-801	XT3/3	XT3/2	П1	

Инв. № подл. | Подп. и дата

Изм | Лист | № докум | Подп | Дата

ТП 262-21-37 АУ-48

Лист 8

Продолжение таблицы 2

Провод-ник	Откуда идет	Куда поступает	Данные провода	Приме-чание
Р1-6	XT7/4	КТ1/А		
11	КТ1/25	КТ1/44		
14	КТ1/26	XT5/9		п
14	XT5/9	XT2/9		
16	XT2/8	К4/14		
17	К4/13	XT3/1		
18	XT2/7	К4/В		
27	К4/22	XT6/4		
25	К4/21	К1-2/44		
28	К1-2/12	XT6/5		
Р1-44	XT7/10	UE1/3		
Р1-44	UE1/3	К1-2/32		
Р1-19	К1-2/43	К3/44		
Р1-19	К3/44	XT7/8	ПГВ1х0,75	
Р1-43	XT7/9	К1-3/44		
26	К1-3/24	XT5/8		
36	XT5/7	UE1/9		
37	UE1/10	XT5/6		
38	XT5/5	UE1/11		
46	UE1/8	XT6/3		
47	XT6/2	UE1/7		
48	UE1/6	XT6/1		
49	XT5/1	UE1/5		
Р1-45	UE1/1	UE2/1		
Р1-45	UE2/1	XT8/1		
61	XT4/3	UE2/8		
62	UE2/7	XT4/4		
63	XT4/5	UE2/6		

Инв. № подл. | Подп. и дата

Изм | Лист | № докум | Подп. | Дата

ТП 262-21-37 АУ-48

Лист 7

Формат 1

Альбом VII

Типовой проект

Продолжение таблицы 2

Провод-ник	Откуда идет	Куда поступает	Данные провода	Приме-чание
Р1-5	ХТ7/3	КТ1/31	ПГВ1х0,75	
Земля	Рейки для			
	установки			
	аппаратов/⏚	Щит/⏚	ПВ1х1,5	

Альбом VII

Типовой проект

Таблица 3

Подключения проводок

Проводник	Вывод	Вид контакта	Вывод	Проводник
		SF		
Л	1		2	Р1-801
		КТ2		
N	1		9	12
Р1-10	3 п		п 8	Р1-10*
		К1-1		
Р1-801	11п	Р	12	13
Р1-3	23	З	2Ч	Ч
7Ч	31	Р	32	75
Р1-801*	Ч3п	З	ЧЧ	Р1-5
12-19*	А	К	В	N
		К1-2		
Р1-801*	11п	Р	12	28
Р1-5*	23	З	2Ч	8
Р1-801*	31п	Р	32	Ч9*
Р1-19	Ч3	З	ЧЧ	25
12-19*	А	К	В	N*
		К1-3		
Р1-801*	11п	Р	12	65
Р1-801*	23п	З	2Ч	26
Р1-801*	Ч3п	З	ЧЧ	Р1-Ч3
12-19*	А	К	В	N*

Продолжение таблицы 3

Проводник	Вывод	Вид контакта	Вывод	Проводник
		К1-Ч		
811	11п	Р	12	411
11-35	23	З	2Ч	11-29
811*	31п	Р	32	510
811*	Ч3п	З	ЧЧ	Р1-Ч10
12-19	А	К	В	N*
		К2		
Р1-3*	13	З	п14	Ч*
Р1-801*	23	З	2Ч	7Ч
Ч11	33	З	3Ч	Р1-Ч12
510	Ч3	З	ЧЧ	501
Ч	Ап	К	В	N*
		К3		
12-35	23	З	2Ч	Р1-1
13	31п	Р	32	14
13	Ч3п	З	ЧЧ	Р1-19*
7	А	К	В	N*
		К4		
17	13	З	1Ч	16
Р1-801*	А	К	В	18

Инв. № подл. | Подп. и дата

Изм	Лист	№ докум	Подп	Дата	ТП 262-21-37 АУ-48	Лист 12

Продолжение таблицы 2

Проводник	Откуда идет	Куда поступает	Данные провода	Примечание
	Дверь			
75	HL/1	XT1/10		
N	XT2/1	HL/2		
N	SK/16	XT2/1		
20	XT1/9	SK3/21	ПМВГ1х0,75	
Р1-19	SK3/22	XT1/8		
12	XT1/7	SK3/12		
12	SK3/13	XT1/17		
Р1-10	XT1/6	SK3/5		
Земля	Дверь / ⏚	Щит / ⏚	ПМГВ1х1,5	
1001	SK3/29	XT1/3		цепи
1002	XT1/4	SK3/9	ПМВГ1х0,75	измере-
1003	SK3/20	XT1/5		ния

Инв. № подл. | Подп. и дата

Изм	Лист	№ докум	Подп.	Дата	ТП 262-21-37 АУ-48	Лист 11

Формат А2

Альбом VIII

Типовой проект

Продолжение таблицы 3

Проводник	Вывод	Вид контакт.	Вывода	Проводник
		XT6		
48	1		2	47
46	3		4	27
28	5		6	P1-801*
N*	8			
		XT7		
P1-1	1		2	P1-3
P1-5	3		4	P1-6
P1-9	5		6	P1-10
P1-801*	7		8	P1-19*
P1-43	9		10	P1-44*
		XT8		
P1-45	1		2	P1-410
811	3		4	P1-412
501	5		6	12-35
12-19	7		8	11-35
11-29	9			

Продолжение таблицы 3

Проводник	Вывод	Вид контакт.	Вывода	Проводник

Альбом VII

Типовой проект

Продолжение таблицы

Проводник	Вывод	Вид контакт.	Вывод	Проводник

Продолжение таблицы

Проводник	Вывод	Вид контакт.	Вывод	Проводник

Продолжение таблицы 3

Проводник	Вывод	Вид контакт.	Вывод	Проводник
	Дверь			
		HL		
75	1		2	N
		SK3		
1001	29		9	1002
1003	20		5	P1-10
12	12		13	12
N	16		21	20
P1-19	22			

Продолжение таблицы

Проводник	Вывод	Вид контакт.	Вывод	Проводник

Инв. № подл. | Подп. и дата

Изм | Лист | № докум | Подп. | Дата

Лист

ТП 262-21-37 АУ-48

Лист 15

Формат 12

Поз.	Обозначение	Наименование	Кол.	Примеч.
10	К1-1 ÷ К1-5,	Реле промежуточное		
	К3, резерв	РПУ-2 - 062203		
		ТУ16.523.331-71	7	
11	SF	Блок предохранитель-		
		-выключатель БПВ $I_н$ = 1А	1	
12	ХТ1 ÷ ХТ9	Блок зажимов БЗ-10		
		ТУ36.1750-74	9	
13		Упор ТУ36.1751-74	6	
14		Рамка 55×15		
		ТУ36.1130-74	3	
15	П1	Перемычка ТУ36.1752-74	2	
		Материалы		
		Провода 380 ГОСТ 6323-79		
16		ПВ 1×1,5	10	м
17		ПГВ 1×0,75	90	м
		Провод 380 ТУ16-505.434-73		
18		ПМВГ 1×0,75	40	м
19		ПМВГ 1×1,5	3	м

Альбом VII

Типовой проект

Подп. и дата

Инв. № подл.

Изм.	Лист	N докум.	Подп.	Дата

ТП 262-21-37 АУ-46

Лист 2

Поз.	Обозначение	Наименование	Кол.	Примеч.
		Стандартные изделия		
1		Шкаф щита		
		ЩШМ-1000×600-II УЧ УР30		
		ОСТ 36.13-76	1	
2		Рейка Р3 ТК3-101-77	4	У5 ТМ3-1-77
3		Рейка Р2 ТК3-100-77	6	У3 ТМ3-1-77
4		Кронштейн К ТК3-107-77	8	
		Прочие изделия		
5	SK3, SK4,	Регулятор температуры		
	SK5.	электрический РТ-3-У-4,2		
		гр. 23 0°С ÷ 40°С		без
		ТУ25-02 (342,574.096) - 75 Е		встраив. кожуха.
6	HL	Табло световое ТСМ		
		ТУ16.535.424-70	1	
7	КТ1	Реле времени пневмати-		
		ческое РВП72-3221-00У4		У113
		ТУ16-523.472-74	1	ТМ3-13-77
8	КТ2, КТ3	Реле времени ВЛ-24-1У4		К11
		ТУ16-523.368-71	2	ТМ3-11-77 лист5
9	К2	Реле промежуточное		
		РПУ-2-064003		
		ТУ16.523.331-71	1	

Изм.	Лист	N докум.	Подп.	Дата
Нач. отд.	Солдатов			
Рук. сек. АУ	Раввин			
Гл. инж. пр.	Комарова			
Рук. гр.	Горбачева			
Проверил	Горбачева			
Разработ.	Андреева			

ТП 262-21-37 АУ

Здание проектных организаций в конструкциях ИИ-04 на 600 сотрудников

Стадия	Лист	Листов
Р	АУ-49	16

Щит установки Р-4. Общий вид.

ЦНИИЭП зрелищных зданий и спортивных сооружений им. Б.С. Мезенцева

Формат 12

Альбом VIII

Типовой проект

Таблица 2

Соединения проводок

Проводник	Откуда идёт	Куда поступает	Данные провода	Примечание
Л	SF/1	XT3/5	ПВ1х1,5	Цепи
801	XT3/6	SF2	ПВ1х1,5	питания
801	Y1-K/23	Y1-K/11		П
801	Y1-K/11	XT3/6		
N	XT3/4	KT/1		
N	KT/1	Y1-K/B		
Y1-3	Y1-K/24	KT/8		
Y1-3	KT/8	KT/3		П
Y1-3	KT/3	XT1/6		
Y1-4	XT1/7	KT/9	ПГВ1х0,75	
Y1-8	Y1-K/12	XT2/4		
17-19	XT2/10	Y1-K/A		
811	Y1-K/43	XT2/8		
Y1-410	XT2/9	Y1-K/44		
N	XT3/4	XT2/1		
N	XT2/1	XT1/10		
801	XT3/6	XT2/2		
Y1-5	XT1/8	XT2/3		
Y1-8	XT1/9	XT2/4		
Земля	Рейки для			
	установки			
	аппаратов / ⏚	Щит / ⏚	ПВ1х1,5	

Подп. и дата

Инв. № подл.

Изм. | Лист | № докум. | Подп. | Дата

ТП 262-21-37 АУ-52 Лист 6

Таблица 1

Надписи на табло и в рамках

Продолжение таблицы

№ надп.	Надпись	Кол.	№ надписи	Надпись	Кол.
	Рамка 55х15				
1	Температура воздуха				
	рециркуляции	1			
	Упор				
2	~220В. Схема				
	регулирования	1			

Подп. и дата

Инв. № подл.

Изм. | Лист | № докум. | Подп. | Дата

ТП 262-21-37 АУ-49 Лист 5

Формат 1

Таблица 3

Подключения проводок

Проводник	Вывод	Вид контакта	Вывод	Проводник
		КТ		
Н*	1		9	Y1-4
Y1-3*	3п		п 8	Y1-3*
		Y1-К		
801*	11п	Р	12	Y1-8
801	23п	З	24	Y1-3
811	43	З	44	Y1-410
17-19	А	К	В	Н
		SF		
А	1		2	801
		ХТ1		
1001	3		4	1002
1003	5		6	Y1-3*
Y1-4*	7		7	Y1-4
Y1-5*	8		9	Y1-9*
Н*	10			
		ХТ2		
Н*	1		2	801
Y1-5	3		4	Y1-8*
811	8		9	Y1-410
17-19	10			

Продолжение таблицы 3

Проводник	Вывод	Вид контакта	Вывод	Проводник
		ХТ3		
N*	4		5	А
801*	6		6	801

Альбом VII часть 2

Типовой проект

Подп. и дата

Инв. № подл.

Продолжение таблицы 2

Проводник	Откуда идет	Куда поступает	Данные провода	Примечание
	ДВЕРЬ			
1001	SK/29	ХТ1/3		Цепи
1002	КТ1/4	SK/9		измерения
1003	SK/20	ХТ1/5		
			ПМВГ1х0,75	
Н	ХТ1/10	SK/16		
Y1-5	SK/21	ХТ1/8		
Y1-8	ХТ1/9	9К/22		
Y1-4	3К/12	ХТ1/7		
Y1-4	ХТ1/7	SK/11		
Y1-3	SK/5	ХТ1/6		
Земля	Дверь / ⏚	Щит / ⏚	ПМВГ1х1,5	

Подп. и дата

Инв. № подл.

Формат 1:

Альбом VII

Типовой проект

Продолжение таблицы

Проводник	Вывод	Вид контакт.	Вывод	Проводник

Продолжение таблицы

Проводник	Вывод	Вид контакт.	Вывод	Проводник

Продолжение таблицы 3

Проводник	Вывод	Вид контакт.	Вывод	Проводник
	Дверь			
		SK		
У1-3	5		12	У1-4
У1-4	13		21	У1-5
У1-8	22		16	Н
1001	29		9	1002
1003	20			

Продолжение таблицы

Проводник	Вывод	Вид контакт	Вывод	Проводник

Инв. № подл. | Подп. и дата

Изм. | Лист | № докум. | Подп. | Дата

ТП 262-21-37 АУ-49

Лист 9

Поз.	Обозначение	Наименование	Кол.	Примеч.
		Реле промежуточное		
		ТУ16.523.331-71		
13	К6, К7	РПУ-2-060403	2	
14	К4, К9	РПУ-2-062203	2	
15	К3, К5, К8	РПУ-2-064203	3	
16	К1, К2	Реле промежуточное		
		двухпозиционное РП-9		
		ТУ16.523 072-69	2	У96 ТМ3-28-77
17	VД1 ÷ VД3	Диод кремниевый		
		полупроводниковый Д226-5		
		ЩБ3.362.002 ТУ	8	У2 ТМ3-18-77
18	SF1, SF2	Блок предохранитель-		
		-выключатель БПВ Uн=1А	2	
19		Рамка 55х15		
		ТУ36.1130-74	4	
20		Упор ТУ36.1951-74	6	
21	XT1 ÷ XT11	Блок зажимов БЗ-10		
		ТУ36.1950-74	11	
22	П1	Перемычка ТУ36.1752-74	10	
		Материалы		
		Провод 380 ГОСТ 6323-79		
23		ПГВ 1х0,75	90	м
24		ПВ 1х1,5	10	м
		Провод 380. ТУ16.505.434-73		
25		ПМВГ 1х0,75	20	м
26		ПМВГ 1х1,5	3	м

Альбом VIII

Типовой проект

Подп. и дата

Инв. № подл.

Изм.	Лист	N докум.	Подп.	Дата

ТП 262-21-37 АУ-50

Лист 2

Поз.	Обозначение	Наименование	Кол.	Примеч.
		Стандартные изделия		
1		Шкаф щита		
		ЩШМ-1000х600-II УЧ		
		1Р30 ОСТ 36.13-76	1	
2		Рейка Р2 ТК3-100-77	7	У3 ТМ3-1-77
3		Рейка Р3 ТК3-101-77	2	У5 ТМ3-1-77
4		Кронштейн К ТК3-106-77	2	ТМ3-6-77
5		Плата П1 ТК3-128-77	1	
6		Скоба С1	2	У7 ТМ3-26-77
		Прочие изделия		
7	SA	Переключатель универсаль-		
		ный УП 5312-Ж86		
		ТУ16.524.074-75	1	
		Кнопка КЕ-011У3		
		ТУ16.526.407-76		
8	SB1	Исполнение 1	1	Надп. „Пуск" толк. чёрн.
9	SB2	Исполнение 1	1	Надп. „Стоп" толк. кр.
10	SB3, SB4, SB5	Исполнение 1	3	Безнадп. толк. чёрн.
11	HL1 ÷ HL5	Табло световое ТСМ		
		ТУ16.535.424-70	5	
12	KT	Реле времени пневматичес-		
		кое РВП72-3221-0004		У112
		ТУ16.523.472-74	1	ТМ3-13-77

Подп. и дата

Инв. № подл.

ТП 262-21-37 АУ

Здание проектных организаций в конструкциях ИИ-04 на 600 сотрудников

Изм.	Лист	N докум.	Подп.	Дата
Нач. отд.		Солдатов		
Рук. сек. АУ		Раввин		
Гл. инж. пр.		Комарова		
Рук. гр.		Горбачёва		
Проверил		Горбачёва		
Разработ.		Андреева		

Стадия	Лист	Листов
Р	АУ-50	16

Щит насосов. Общий вид.

ЦНИИЗП зрелищных зданий и спортивных сооружений им. Б.С. Мезенцева

Формат А2

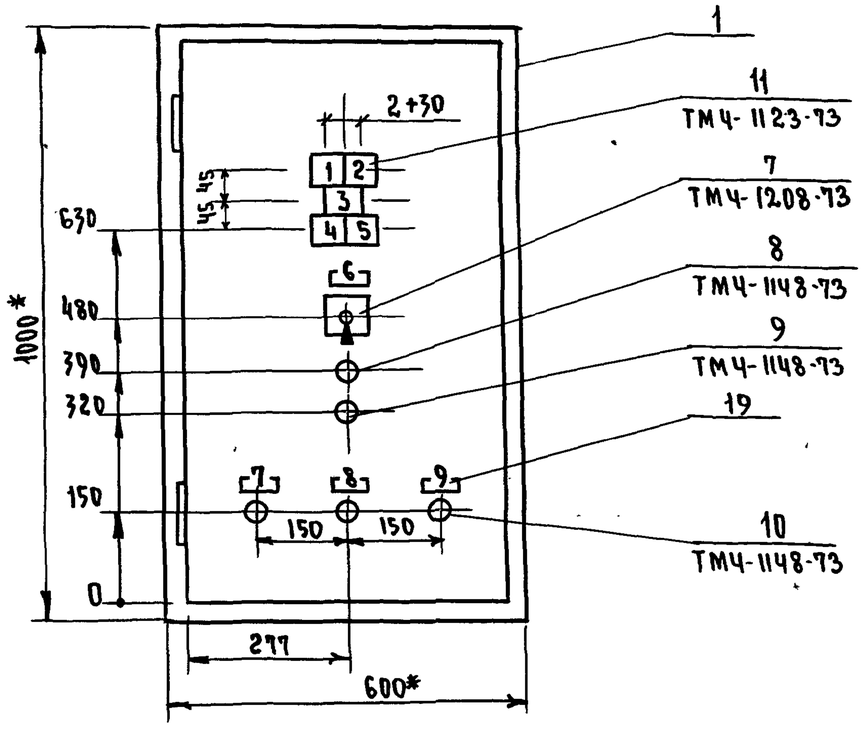

1 * Размеры для справок

2. Покрытие - вариант 7 ОСТ 36. 13-76

3. Таблица соединений и подключений выполнена на основании листов АУ-20, АУ-21, АУ-31, АУ-36 альбома III.

Альбом VII

Типовой проект

Инв. № подл.	Подп. и дата

Изм.	Лист	№ докум.	Подп.	Дата	ТП 262-21-37 АУ-50	Лист 3

Формат 12

Альбом VII

Типовой проект

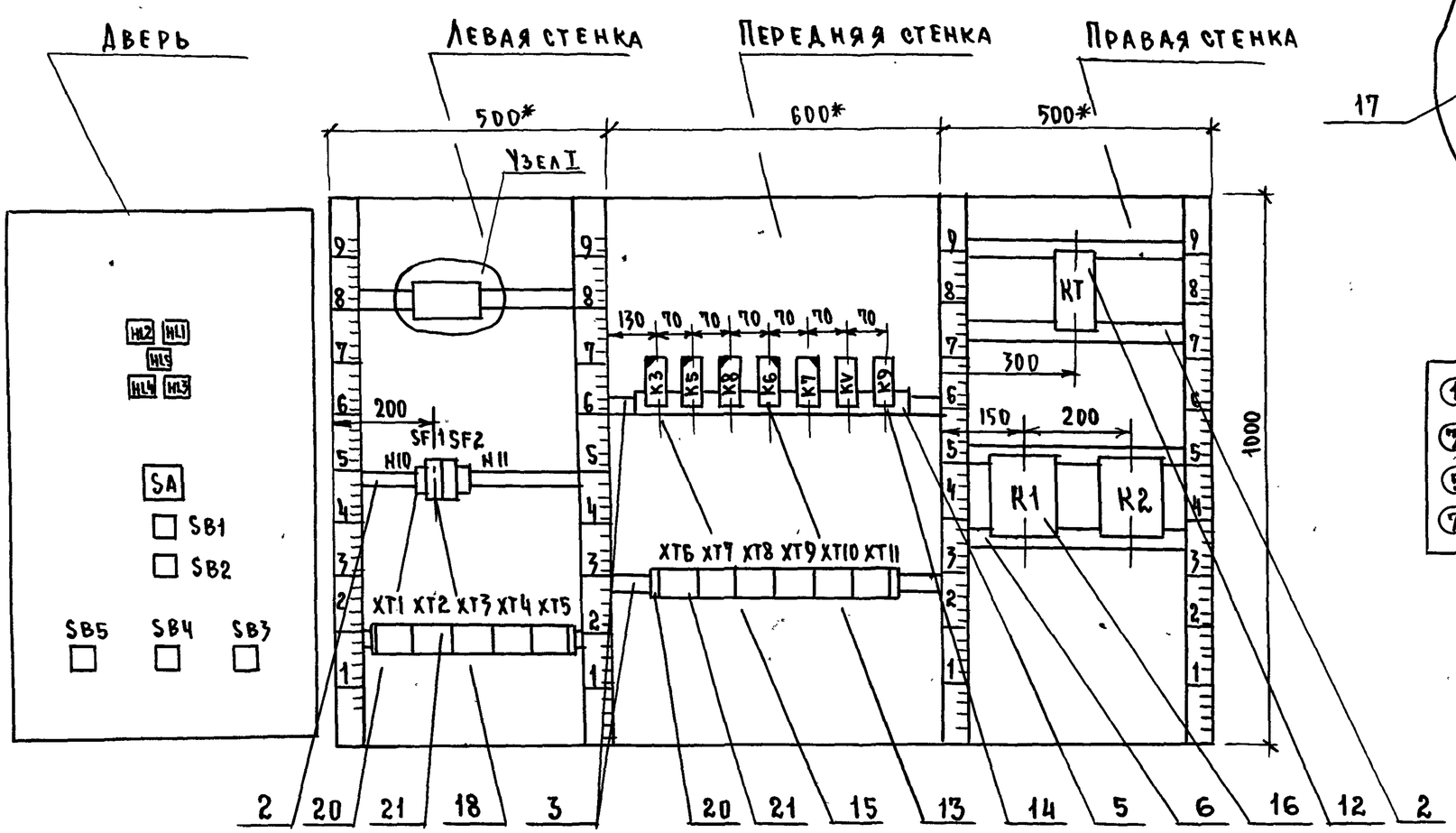

Узел I М1:2

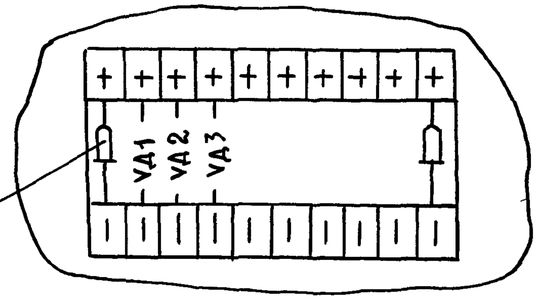

Схемы выводов контактов

SA

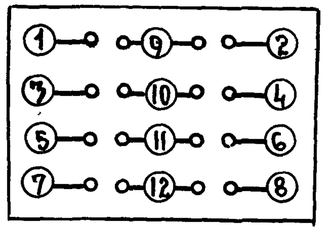

SB1÷SB5

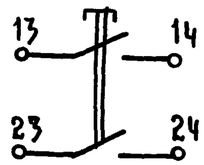

Схемы выводов контактов

K1; K2

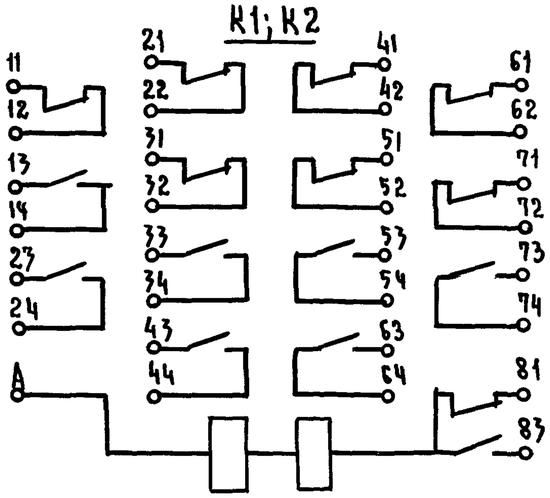

KT

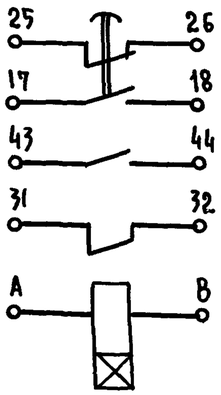

K3; K5; K8

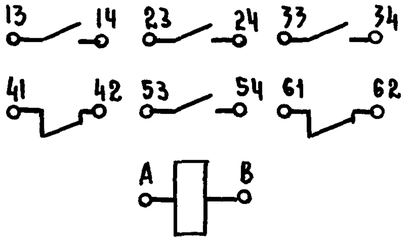

KV; K9

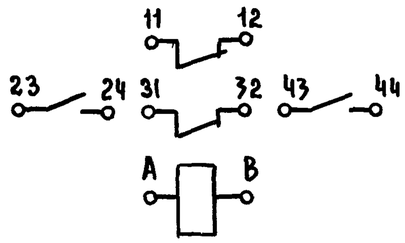

K6; K7.

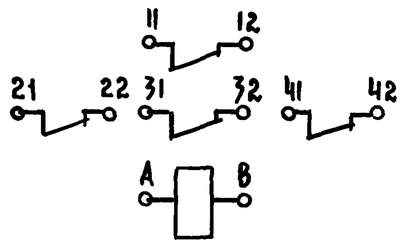

Изм.	Лист	N докум.	Подп.	Дата	ТП 262-21-37 АУ-50	Лист 4

Инв. N подл. | Подп. и дата

Формат

Таблица 2

Соединения проводок

Проводник	Откуда идет	Куда поступает	Данные провода	Примечание
41	К1/23	ХТ1/6		
42	К1/7	К1/24		
49	К1/81	ХТ11/2		
50	ХТ11/3	К1/83		
50	К1/83	К2/81		
52	К2/83	КТ/18		
58	КТ/А	К5/42		
57	К5/41	К3/42		
56	К3/41	К1/44		
55	К1/34	К6/А		
55	К6/А	К7/А		
7-13	К7/12	ХТ8/6	ПГВ1х0.75	
47-15	ХТ8/7	К7/11		
13	К7/22	ХТ8/8		
15	ХТ8/9	К7/21		
47	К4/24	KV/A		
47	KV/A	ХТ2/1		
48	ХТ2/2	KV/12		
64	К9/24	К9/А		
64	К9/А	ХТ2/10		
65	ХТ3/1	К9/11		
65	К9/11	К9/23		
65	К9/23	К8/14		
65	К8/14	К5/24		
65	К5/24	К3/24		
59	К3/14	ХТ2/6		

Альбом VII

Типовой проект

Инв. N подл. | Подп. и дата

Изм | Лист | N докум. | Подп. | Дата

ТП 262-21-37 АУ-50

Лист 6

Таблица 1

Надписи на табло и в рамках

Продолжение таблицы

N надписи	Надпись	Кол.	N надписи	Надпись	Кол.
	Табло ТСМ				
1	~ 220в. ввод N1	1			
2	~ 220в. ввод N2	1			
3	АВР	1			
4	Работа. Насос N1	1			
5	Работа. Насос N2	1			
	Рамка 55х15				
6	Выбор насосов				
	Насос N1 90° Насос N2	1			
7	Опробование ламп	1			
8	Опробование звука	1			
9	Съём звукового				
	сигнала	1			
	Упор				
10	~ 220в. ввод N1	1			
11	~ 220в. ввод N2	1			

Инв. N подл. | Подп. и дата

Изм. | Лист | N докум. | Подп. | Дата

ТП 262-21-37 АУ-50

Лист 5

Формат 12

Альбом VIII

Типовой проект

Продолжение таблицы 2

Проводник	Откуда идёт	Куда поступает	Длина провода	Примечание
49	ХТ9/10	ХТ9/9	П1	
49	ХТ9/9	ХТ9/8	П1	
49	ХТ8/8	ХТ8/7	П1	
49	ХТ8/7	ХТ2/4		
50	ХТ2/5	ХТ11/3		
415	ХТ11/5	К3/34		
66	К9/12	ХТ3/7		
62	ХТ2/9	VД3/+	ПГВ1х0,75	
62	VД3/+	VД2/+		
62	VД2/+	VД1/+		
59	VД1/−	ХТ2/6 −		
60	ХТ2/7	VД2/−		
61	VД3/−	ХТ2/8		
47	ХТ2/1	SF1/2	ПВ1х1,5	Цепи
48	SF2/2	ХТ2/2	ПВ1х1,5	питания
30-3	ХТ5/5	ХТ6/8		
30-61	ХТ6/9	ХТ5/7		
30-5	ХТ5/6	ХТ6/7		
30-65	ХТ6/10	К1/11		
30-37	К11/12	ХТ7/3		
30-17	ХТ7/2	К1/13		
30-59	К1/14	ХТ7/1		
1	ХТ7/4	К1/22	ПГВ1х0,75	
15	К1/21	ХТ7/5		
35МП-Л1	ХТ7/6	К1/32		
35МП-Л2	К1/31	ХТ7/7		
36МП-Л1	ХТ7/8	К1/52		
36МП-Л2	К1/51	ХТ7/9		

Инв. № подл. | Подп. и дата

Продолжение таблицы 2

Проводник	Откуда идёт	Куда поступает	Данные провода	Примечание
60	ХТ2/7	К5/14		
416	К5/34	ХТ11/6		
811	ХТ11/8	К8/33		
811	К8/33	К8/23		П
811	К8/23	К5/33		
811	К5/33	К3/33		
53	К3/А	ХТ4/10		
54	ХТ6/1	К5/А		
417	К8/24	ХТ11/7		
501	ХТ11/4	К8/34	ПГВ1х0,75	
43-13	К6/12	ХТ8/2		
43-15	ХТ8/3	К6/11		
44-13	К6/22	ХТ8/4		
44-15	ХТ8/5	К6/21		
68-13	К6/32	ХТ8/10		
68-15	ХТ9/1	К6/31		
63	К8/А	К2/44		
61	К2/34	ХТ2/8		
43	ХТ1/8	К2/23		
44	К2/24	ХТ1/9		
46	ХТ2/3	ХТ5/2		
46	ХТ5/2	ХТ9/2		
46	ХТ9/2	ХТ9/3	П1	
46	ХТ9/3	ХТ9/4	П1	
46	ХТ9/4	ХТ9/5	П1	
46	ХТ9/5	ХТ9/6	П1	
46	ХТ9/6	ХТ11/1	ПГВ1х0,75	
49	ХТ11/12	ХТ10/1	ПГВ1х0,75	
49	ХТ10/11	ХТ9/10	ПГВ1х0,75	

Инв. № подл. | Подп. и дата

Альбом VII

Типовой проект

Продолжение таблицы 2

Проводник	Откуда идёт	Куда поступает	Данные провода	Примечание
46	К5/23	К5/13		
46	К5/13	К3/23	ПГВ 1х0,75	
46	К3/23	К3/13		П
46	К3/13	ХТ11/1		
Земля	Рейки для			
	установки			
	аппаратов / ⏚	Щит / ⏚	ПВ 1х1,5	

Продолжение таблицы 2

Проводник	Откуда идёт	Куда поступает	Данные провода	Примечание
37МП-$Л_1$	ХТ7/10	К1/62	ПГВ 1х0,75	
37МП-$Л_2$	К1/61	ХТ8/1	ПГВ 1х0,75	
26-1	ХТ6/1	SF1/1	ПВ 1х1,5	
27-1	SF2/1	ХТ6/4	ПВ 1х1,5	
Н	КТ/8	К2/А		
Н	К2/А	К1/А		
Н	К1/А	К9/В		
Н	К9/В	KV/B		
Н	KV/B	К7/В		
Н	К7/В	К6/В		
Н	К6/В	К8/В		
Н	К8/В	К5/В		
Н	К5/В	К3/В		
Н	К3/В	ХТ10/3		
Н	ХТ10/3	ХТ10/2	ПГВ 1х0,75	П
Н	ХТ10/2	ХТ3/6		
Н	ХТ3/6	ХТ1/10		
46	КТ/17	К2/43		
46	К2/43	К2/33		П
46	К2/33	К1/43		
46	К1/43	К1/33		П
46	К1/33	KV/23		
46	KV/23	KV/11		П
46	KV/11	К8/13		
46	К8/13	К5/23		

Альбом VII

Типовой проект

Продолжение таблицы 2

Проводник	Откуда идет	Куда поступает	Данные провода	Примечание
N	HL 1/2	HL 2/2		
N	HL 2/2	HL 5/2		
N	HL 5/2	HL 4/2	ПМВГ 1х0,75	
N	HL 4/2	HL 3/2		
N	HL 3/2	XT 1/10		
Земля	Дверь / ⏚	Щит / ⏚	ПГВ 1х1,5	

Подп. и дата

Инв. N подл.

Изм.	Лист	N докум.	Подп.	Дата

ТП 262-21-37 АУ-50

Лист 12

Продолжение таблицы 2

Проводник	Откуда идет	Куда поступает	Данные	
	Дверь			
47	HL 1/1	XT 2/1		
48	HL 2/1	XT 2/2		
61	HL 5/1	XT 2/8		
59	HL 3/1	XT 2/6		
60	HL 4/1	XT 2/7		
26-35	SA/1	SA/6		П
26-35	SA/1	XT 6/2		
27-35	SA/2	SA/5		П
27-35	SA/5	XT 6/5		
26-29	SA/3	SA/8		
26-29 27-29	SA/3 SA/7	XT 6/3 XT 6/6		
27-29	SA/7	SA/4	ПМВГ 1х0,75	П
41	SA/9	XT 1/6		
42	SA/10	XT 1/7		
43	SA/11	XT 1/8		
44	SA/12	XT 1/9		
49	SB 1/14	XT 2/4		
50	SB 2/14	XT 2/5		
62	SB 3/14	XT 2/9		
65	SB 4/14	XT 3/1		
64	SB 5/14	XT 2/10		
46	SB 1/13	SB 2/13		
46	SB 2/13	SB 5/13		
46	SB 5/13	SB 4/13		
46	SB 4/13	SB 3/13		
46	SB 3/13	XT 2/3		

Подп. и дата

Инв. N подл.

Изм.	Лист	N докум.	Подп.	Дата

ТП 262-21-37 АУ-50

Лист 11

Альбом VII

Типовой проект

Продолжение табл.3

Проводник	Вывод	Вид контакта	Вывод	Проводник
		K9		
65*	11п	Р	12	66
65*	23п	З	П 24	64
64*	Ап	К	В	Н*
		KT		
46	17	З	18	52
58	А	К	В	Н
		K1		
30-17	13	З	14	30-59
30-65	11	Р	12	30-37
15	21	Р	22	1
35МП-Л2	31	Р	32	35МП-Л1
36МП-Л2	51	Р	52	36МП-Л1
37МП-Л2	61	Р	62	37МП-Л1
46*	33п	З	34	55
46*	43п	З	44	56
41	23	З	24	42
49	81	Р		
50*	83	З		
Н*	А	К		
		K2		
43	23	З	24	44
46*	33	З	34	61
50	81	З		
52	83	Р		

Продолжение табл.3

Проводник	Вывод	Вид контакта	Вывод	Проводник
Н*	А	К		
		XT1		
41*	6		7	42*
43*	8		9	44*
Н*	10			
		XT2		
47*	1		1	47
48*	2		2	48
46*	3		4	49*
50*	5		6	59*
59	6		7	60
60*	7		8	61
61*	8		9	62*
64*	10			
		XT3		
65*	1		6	Н*
66	7			
		XT4		
53	10			

Подп. и дата

Инв. N подл.

Изм.	Лист	N докум.	Подп.	Дата

ТП 262-21-37 АУ-50

Таблица 3

Подключения проводок

Продолжение табл.3

Проводник	Вывод	Вид контакта	Вывод	Проводник
		VD1		
59	—		+	62
		VD2		
60	—		+	62*
		VD3		
61	—		+	62*
		SF1		
26-1	1		2	47
		SF2		
27-1	1		2	48
		K3		
46*	13п	З	14	59
46*	23п	З	24	65
811	33	З	34	415
56	41	Р	42	57
53	А	К	В	Н*
		K5		
46*	13п	З	14	60
46*	23п	З	24	65*
811*	33	З	34	416
57	41	Р	42	58
54	А	К	В	Н*

Продолжение табл.3

Проводник	Вывод	Вид контакта	Вывод	Проводник
		K8		
46*	13	З	14	65*
811*	23п	З	24	417
811*	33п	З	34	501
63	А	К	В	Н*
		K6		
38-15	11	Р	12	38-13
51-15	21	Р	22	51-13
52-15	31	Р	32	52-13
55*	А	К	В	N*
		K7		
119МП-Л2	11	Р	12	119МП-Л1
55	А	К	В	N*
Для варианта с гаражом				
		K7		
119МП-Л2	11	Р	12	119МП-Л1
1МП-Л2	21	Р	22	1МП-Л1
55	А	К	В	N*
		KV		
46*	11п	Р	12	48
46*	23п	З	П 24	47
47*	Ап	К	В	Н*

Подп. и дата

Инв. N подл.

Изм.	Лист	N докум.	Подп.	Дата

ТП 262-21-37 АУ-50

Формат I

Продолжение табл. 3

Проводник	Вывод	Вид контакта	Вывод	Проводник
	ДВЕРЬ			
		HL1		
47	1		2	N
		HL2		
48	1		2	N*
		HL5		
61	1		2	N*
		HL3		
59	1		2	N*
		HL4		
60	1		2	N*
		SA		
26-35*	1п		п 2	27-35
26-29*	3п		п 4	27-29
27-35*	5п		п 6	26-35
27-29*	7п		п 8	26-29
41	9		10	42
43	11		12	44
		SB1		
46	13	З	14	49

Продолжение табл. 3

Проводник	Вывод	Вид контакта	Вывод	Проводник
		SB2		
46*	13	З	14	50
		SB3		
46*	13	З	14	62
		SB4		
46*	13	З	14	65
		SB5		
46*	13	З	14	64

Альбом VII

Типовой проект

Подп. и дата

Инв. № подл.

Изм.	Лист	N докум.	Подп.	Дата

ТП 262-21-37 АУ-50

Лист 16

Продолжение таблицы 3

Проводник	Вывод	Вид контакта	Вывод	Проводник
		XT5		
54	1		2	46*
30-3	5		6	30-5
30-61	7			
		XT6		
26-1	1		2	26-35
26-29	3		4	27-1
27-35	5		6	27-29
30-5	7		8	30-3
30-61	9		10	30-65
		XT7		
30-51	1		2	30-17
30-37	3		4	1
15	5		6	35МП-$Л_1$
35МП-$Л_2$	7		8	36МП-$Л_1$
36 МП-$Л_2$	9		10	37МП-$Л_1$
		XT8		
37МП-$Л_2$	1		2	38-13
38-15	3		4	51-13
51-15	5		6	119МП-$Л_1$
119МП-$Л_2$	7		8	1МЛ-$Л_1$
1МП-$Л_2$	9		10	52-13

Продолжение таблицы 3

Проводник	Вывод	Вид контакта	Вывод	Проводник
		XT9		
52-15	1		п 2	46*
46*	3п1		п 4	46*
46*	5п1		п 6	46*
49*	7п1		п 8	49*
49*	9п1		п 10	49*
		XT10		
49*	1		п 2	N*
N*	3Л1			
		XT11		
46*	1		2	49*
50*	3		4	501
415	5		6	416
417	7		8	811

Подп. и дата

Инв. № подл.

Изм	Лист	N докум.	Подп.	Дата

ТП 262-21-37 АУ-50

Лист 15

Формат

Поз.	Обозначение	Наименование	Кол.	Прим.
12	P1÷4SB1, V1÷4,6,9÷12SB1,			
	V1-SB1, NH1, NH2 SB1,			
	NG1, NG2 SB1	Исполнение 3	18	Надп. „стоп" толк. кр.
13	SB6	Исполнение 1	1	Надп. „Пуск" толк. черн.
14	SB7	Исполнение 1	1	Надп. „стоп" толк. кр.
15	P1- SA3	Тумблер-выключатель		
		первого типа однопо-		
		люсный ТВ1-1		
		УС0.360.049ТУ	1	
16	KT7	Реле времени ВС-10-3У		
		ТУ16-523.104-68	1	У20 ТМ3-13-77
		Реле промежуточное		
		ТУ16-523 331-71		
17	K V6-K, V12-K, V11-K			
	V8-K, K15-1, K15-2, K15-3, 1K, рез.	РПУ-2-062203	10	
18	V1÷4-K, V10-K рез.	РПУ-2-064003	6	
19	K12-1, K12-2	РПУ-2-062403	2	
20	K11, K11-1	РПУ-2-060403	2	
21	K16	РПУ-2-068003	1	
22	TV	Трансформатор понижающий ТБС 3-0,1		
		~220/~36В		
		МРТУ16-517.259-69	1	У30 ТМ3-16-77
23	FU	Предохранитель трубчатый		
		ПТ-10,4А ТУ36-1101-71	1	У21 ТМ3-14-77
		Блок предохранитель-вык-		
		лючатель БПВ		
24	SF, SF4, SF8	Iн: 4А	3	
25	SF1	Iн: 2А	1	
26	SF2, SF3, SF6	Iн: 0,25А	3	
27	SF4, SF5	Iн: 0,5А	2	

Альбом VII

Типовой проект

Инв. № подл. | Подп. и дата

Изм	Лист	№ докум.	Подп.	Дата	ТП 262-21-37 АУ-51	Лист 2

Поз.	Обозначение	Наименование	Кол.	Прим.
		Стандартные изделия		
1		Шкаф щита		
		ЩШ-3Д-II-1000×600УУ		
		1РЗ0 ОСТ 36.13-76	1	
2		Рейка Р8 ТК3-101-77	3	У8 ТМ3-1-77
3		Рейка Р1 ТК3-100-77	12	У1 ТМ3-1-77
4		Кронштейн К ТК3-106-77	1	
5		Патрон потолочный		
		ГОСТ 27.484-74	1	
6	EL	Лампа накаливания		
		НБ-220-60	1	
7	XS1, XS2	Розетка штепсельная		
		РШ-4-2-00-6/250		
		ГОСТ 7396-76	2	У70 ТМ3-14-77
8		Кронштейн К		
		ТК3-107-77	21	
		Прочие изделия		
9	HL1÷HL35	Табло световое ТСМ		
	резерв	ТУ16.535.424-70	36	
		Кнопка КЕ-011У3		
		ТУ16-526.407-76		
10	SB1- SB2	Исполнение 1	2	Без надп. толк. черн.
11	P1÷4SB1, V1÷4,6SB1, V9÷12SB1.			
	V1-SB1, NH1, NH2- SB1,			
	NG1, NG2- SB1	Исполнение 2	18	Надп. „Пуск" Толк. черн.

Инв. № подл. | Подп. и дата

Изм	Лист	№ докум.	Подп.	Дата
Нач. отд.	Салатов			
Рук. сек.	Раввин			
Гл. инж. пр.	Комарова			
Рук. гр.	Горбачева			
Провер.	Горбачева			
Разраб.	Андреева			

ТП 262-21-37 АУ

Универсальное административное здание (в конструкциях ИИ-04) на 600 сотрудников

Стадия	Лист	Листов
Р	АУ-51	37

Щит управления. Общий вид

ЦНИИЭП зрелищных зданий и спортивных сооружений им. Б.С. Мезенцева

Формат 12

Альбом VII

Типовой проект

Поз.	Обозначение	Наименование	Кол.	Прим.
28	ХТ1 ÷ ХТ25	Блок зажимов БЗ-10		
		ТУ36.1750-74	25	
29		Упор ТУ36.1751-74	16	
30	П1	Перемычка ТУ36.1752-74	10	
31		Рамка 55х15		
		ТУ36.1130-74	3	
32	VД1 ÷ VД40	Диод кремниевый полупроводниковый Д226-Б		
		ЩБ3.362.002 ТУ	40	У2 ТН3-18-7
		Материалы		
		Провод 380 ГОСТ 6323-79		
33		ПВ1х0,75	80	м
34		ПВ1х1,5	30	м
35		ПГВ 1х0,75	160	м

Инв.№ подл. | Подп. и дата

Изм. | Лист | № докум. | Подп. | Дата

Лист

ТП 262-21-37 АУ-51

Лист 3

Формат

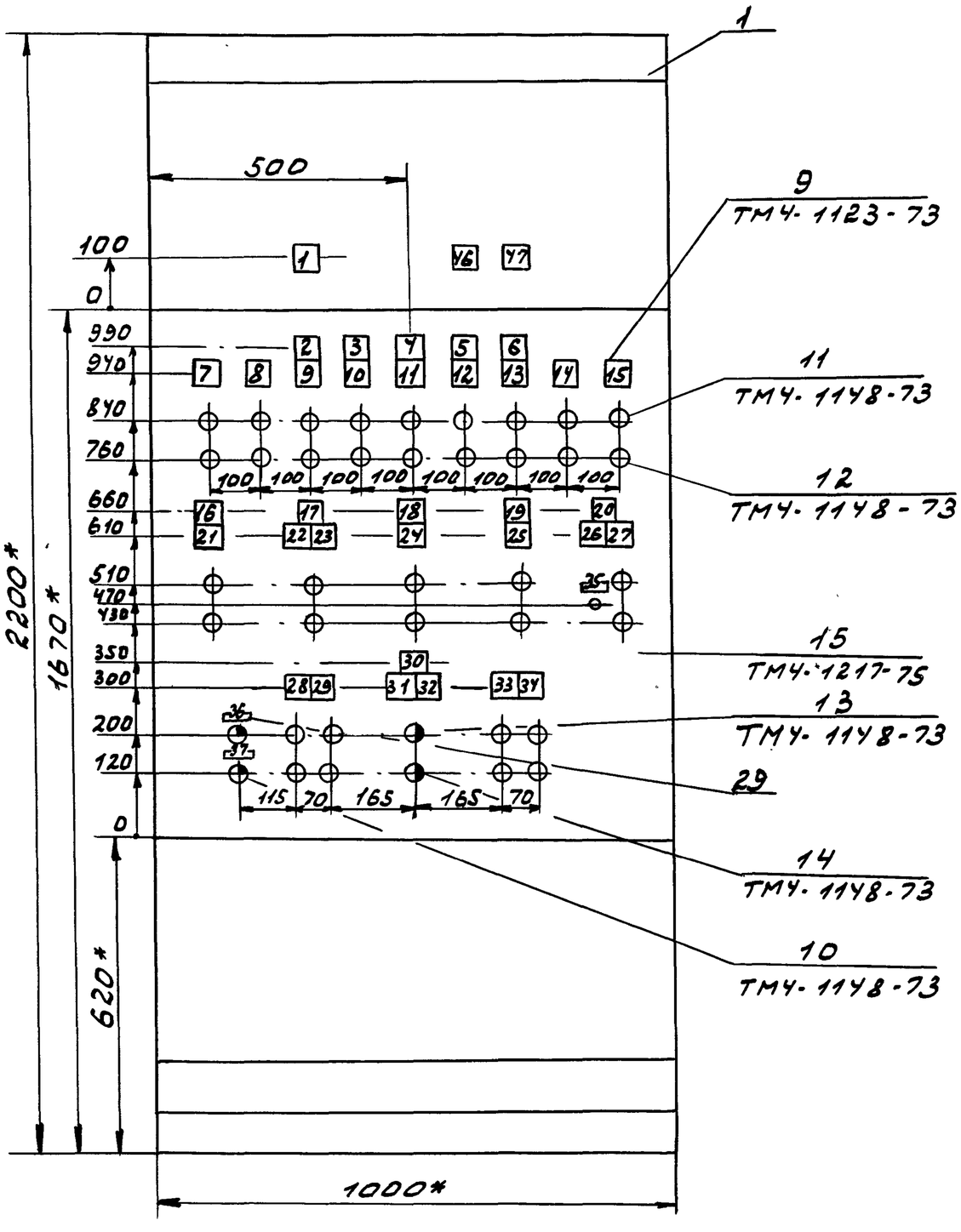

1. * Размеры для справок.
2. Покрытие- вариант 7. ОСТ36.13-76
3. Таблица соединений и подключений выполнена на основании листов АУ-11 ÷ АУ33, ПС-7, АУ-38.

Альбом VII

Типовой проект

Инв. № подл. | Подп. и дата

Изм	Лист	№ докум.	Подп.	Дата	ТП 262-21-37 АУ-51	Лист 4

Формат

Альбом VII

Типовой проект 262-21-37

Вид на внутренние плоскости (Развёрнуто)

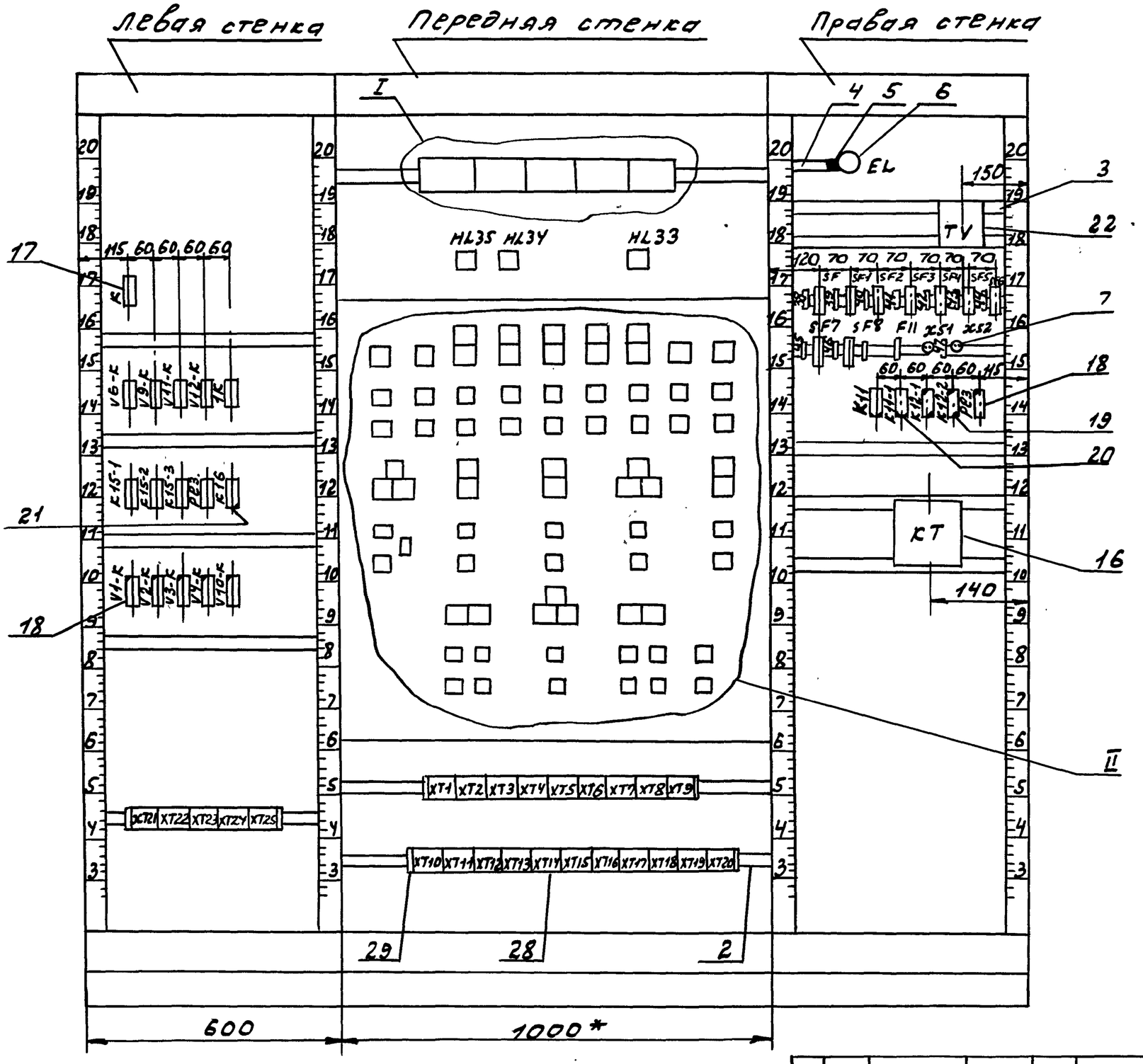

Изм	Лист	№ докум.	Подп.	Дата	ТП 262-21-37 АУ-51	Лист 5

Инв. № подл. | Подп. и дата

Формат 12

II
М 1:5

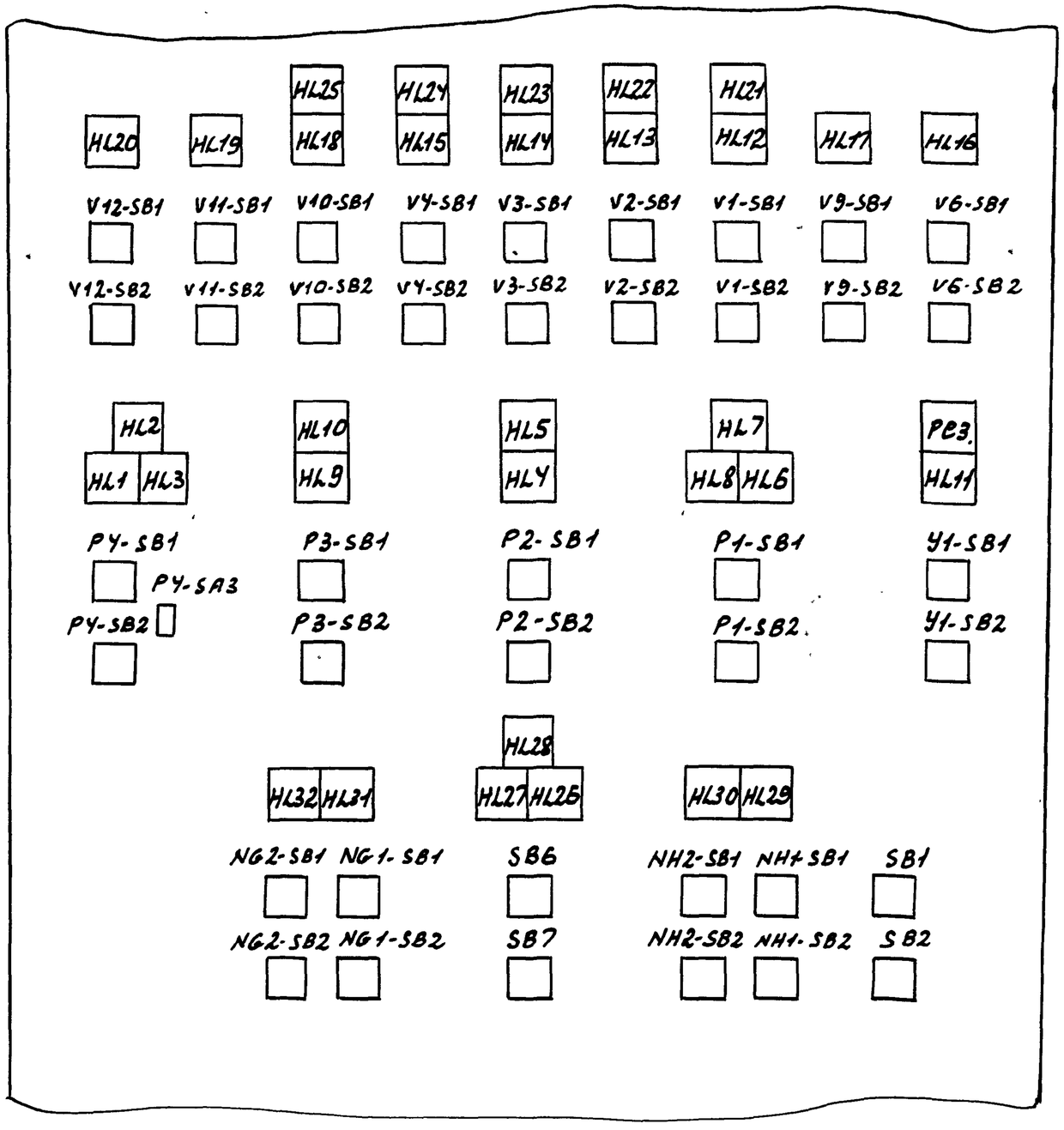

I

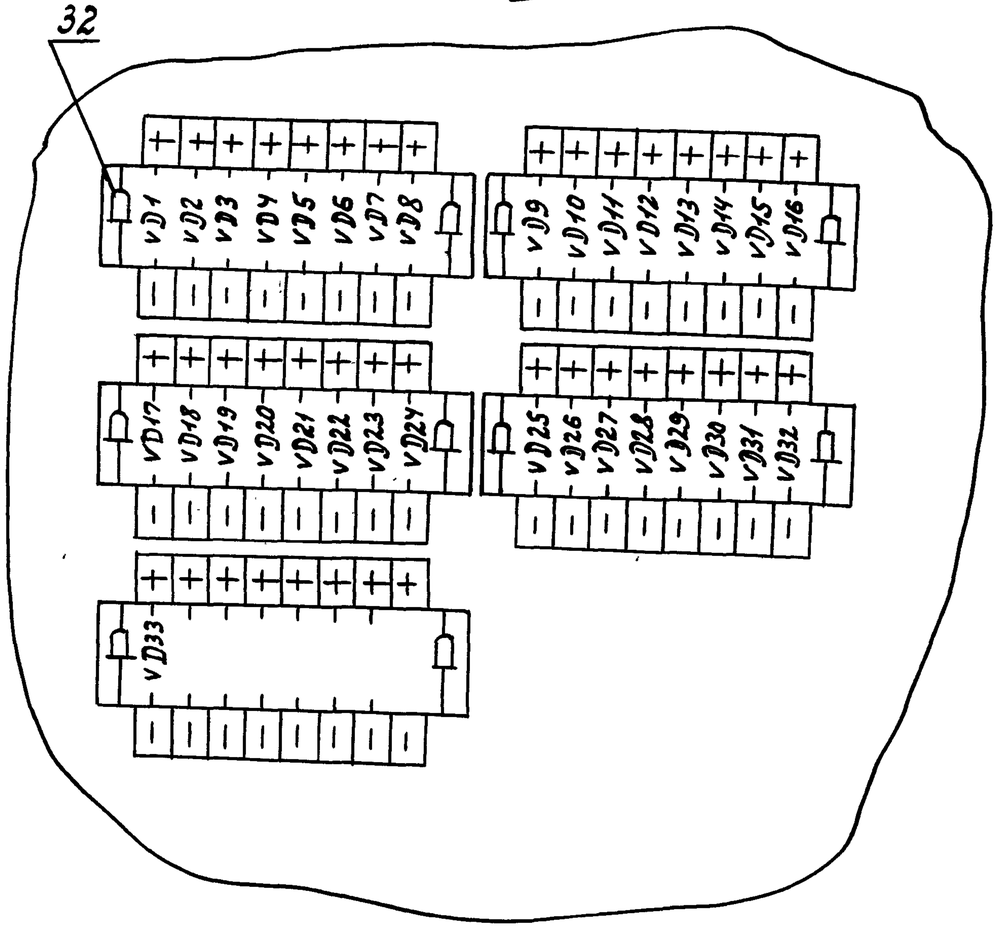

Типовой проект

Инв. № под.	Подп. и дата

Изм	Лист	№ докум	Подп.	Дата	ТП 262-21-37 АУ-51	Лист 6

Альбом VII

Типовой проект

Продолжение табл. 1

№ надписи	Надпись	Кол
	Рамка 55х15	
35	Насос камеры	
	орошения ↕ сбл. дебл.	1
36	Проверка ламп	
	и звука	1
37	Снятие звука	1
	Упор	
38	~220В ввод	
	питания	1
39	~220В схема	
	сигнализации	1
40	~220В схема	
	контроля темпе-	
	ратуры наружного	
	воздуха	1
41	~220В схема	
	управления	
	обогревом клапанов	1
42	~220 Питание	
	тр-ра резервно-	
	го освещения	
	и переносного	
	инструмента	1

Продолжение табл. 1

№ надписи	Надпись	Кол.
43	~220В Освеще-	
	ние щита	1
44	Резерв	1
45	~220В Питание ППКУ	1
	ввод N1	1
46	~220В Питание ППКУ	
	ввод N2	1
47	~36В	1

Надписи на табло и в рамках

Продолжение табл. 1

№ надписи	Надпись	Кол
	Табло ТСМ	
1	АВУ в дренажном	
	приямке	1
2	V-1. Электрообогрев	
	клапана включен	1
3	V-2 Электрообогрев	
	клапана включен	1
4	V-3. Электрообогрев	
	клапана включен	1
5	V-4. Электрообогрев	
	клапана включен	1
6	V-10. Электрообогрев	
	клапана включен	1
7	V-6 Работа	1
8	V-9 Работа	1
9	V-1 Работа	1
10	V-2 Работа	1
11	V-3 Работа	1
12	V-4 Работа	1
13	V-10 Работа	1
14	V-11 Работа	1
15	V-12 Работа	1
16	Резерв	1
17	Р-1 Авария	1
18	Р-2 Авария	1
19	Р-3 Авария	1
20	Р-4 Авария	1
21	У-1 Работа	1

Продолжение табл. 1

№ надписи	Надпись	Кол
22	Р-1 Работа	1
23	РУ-1 Работа	1
24	Р-2 Работа	1
25	Р-3 Работа	1
26	Насос камеры	
	орошения	1
27	Р-4 Работа	1
28	Хозяйственный	
	насос N1	1
29	Хозяйственный	
	насос N2	1
30	АВР насосов	1
31	Насос N1	1
32	Насос N2	1
33	Циркуляционный	
	насос N1	1
34	Циркуляционный	
	насос N2	1
46	Питание ППКУ	
	ввод N1	1
47	Питание ППКУ	
	ввод N2	1

Инв. № подл. | Подп. и дата

Изм | Лист | № докум | Подп. | Дата

ТП 262-21-37 АУ-51

Лист 8

Инв. № подл. | Подп. и дата

Изм | Лист | № докум | Подп. | Дата

ТП 262-21-37 АУ-51

Лист 7

Формат

Альбом VII

Типовой проект

Таблица 2

Соединения проводов

Провод-ник	Откуда идет	Куда поступает	Данные провода	Приме-чание
P4-Y10	VД1/-	HL1/1		
P4-Y10	HL1/1	XT18/2		
P4-Y12	XT18/3	HL2/1		
P4-Y12	HL2/1	VД2/-		
P4-Y13	VД3/-	HL3/1		
P4-Y13	HL3/1	XT18/4		
P2-Y10	XT15/6	HL4/1		
P2-Y10	HL4/1	VД4/-		
P2-Y12	VД5/-	HL5/1		
P2-Y12	HL5/1	XT15/7		
P1-Y10	XT11/7	HL6/1		
P1-Y10	HL6/1	VД6/-		
P1-Y12	VД7/-	HL7/1	ПВ1×0,75	
P1-Y12	HL7/1	XT11/8		
11-19	XT4/2	HL8/1		
11-19	HL8/1	VД8/-		
134-19	VД21/-	HL21/1		
134-19	HL21/1	XT4/6		
126-19	XT4/10	HL22/1		
126-19	HL22/1	VД22/-		
125-19	VД23/-	HL23/1		
125-19	HL23/1	XT5/4		
130-19	XT5/8	HL24/1		
130-19	HL24/1	VД24/-		
119-19	VД25/-	HL25/1		
119-19	HL25/1	XT6/2		

Инв. № подл. | Подп. и дата

Изм. | Лист | № докум. | Подп. | Дата

ТП 262-21-37 АУ-51

Формат 12

Продолжение таблицы 2

Провод-ник	Откуда идет	Куда поступает	Данные провода	Приме-чание
P3-Y10	XT16/6	HL9/1		
P3-Y10	HL9/1	VД9/-		
P3-Y12	VД10/-	HL10/1		
P3-Y12	HL10/1	XT16/7		
Y1-Y10	XT19/9	HL11/1		
Y1-Y10	HL1/1	VД11/-		
V1-Y10	VД12/-	HL12/1		
V2-Y10	HL13/1	VД13/-		
V3-Y10	VД14/-	HL14/1		
V4-Y10	HL15/1	VД15/-		
V6-Y10	VД16/-	HL16/1		
V9-Y10	HL17/1	VД17/-		
V10-Y10	VД18/-	HL18/1	ПВ1×0,75	
V11-Y10	HL19/1	VД19/-		
V12-Y10	VД20/-	HL20/1		
Y15	VД26/-	HL26/1		
Y15	HL26/1	XT22/5		
Y16	XT22/6	HL27/1		
Y16	HL27/1	VД27/-		
Y17	VД28/-	HL28/1		
Y17	HL28/1	XT22/7		
Y18	XT22/10	HL29/1		
Y18	HL29/1	VД29/-		
Y19	VД30/-	HL30/1		
Y19	HL30/1	XT23/1		
S01	XT19/4	SB1/24		

Инв. № подл. | Подп. и дата

Изм. | Лист | № докум. | Подп. | Дата

ТП 262-21-37 АУ-51

Альбом VIII

Типовой проект

Продолжение таблицы 2

Провод-ник	Откуда идет	Куда поступает	Данные провода	Приме-чание
401	VД7/+	VД6/+		
401	VД6/+	VД5/+		
401	VД5/+	VД4/+		
401	VД4/+	VД3/+		
401	VД3/+	VД2/+		
401	VД2/+	VД1/+		
420	VД31/-	HL31/1		
420	HL31/1	XT19/6		
421	XT19/7	HL32/1		
421	HL32/1	VД32/-		
422	VД33/-	HL33/1		
422	HL33/1	XT19/8		
N	XT9/3	HL29/2	ПВ1×0,75	
N	HL29/2	HL30/2		
N	HL30/2	HL26/2		
N	HL26/2	HL28/2		
N	HL28/2	HL27/2		
N	HL27/2	HL31/2		
N	HL31/2	HL32/2		
N	HL32/2	HL1/2		
N	HL1/2	HL2/2		
N	HL2/2	HL3/2		
N	HL3/2	HL10/2		
N	HL10/2	HL9/2		
N	HL9/2	HL5/2		
N	HL5/2	HL4/2		

Инв. № подл. | Подп. и дата

Изм. | Лист | № докум. | Подп. | Дата

ТП 262-21-37 АУ-51

Продолжение таблицы 2

Провод-ник	Откуда идет	Куда поступает	Данные провода	Приме-чание
401	SB1/1H	VД33/+		
401	VД33/+	VД32/+		
401	VД32/+	VД31/+		
401	VД31/+	VД30/+		
401	VД30/+	VД29/+		
401	VД29/+	VД28/+		
401	VД28/+	VД27/+		
401	VД27/+	VД26/+		
401	VД26/+	VД25/+		
401	VД25/+	VД24/+		
401	VД24/+	VД23/+		
401	VД23/+	VД22/+		
401	VД22/+	VД21/+	ПВ1×0,75	
401	VД21/+	VД20/+		
401	VД20/+	VД19/+		
401	VД19/+	VД18/+		
401	VД18/+	VД17/+		
401	VД17/+	VД16/+		
401	VД16/+	VД15/+		
401	VД15/+	VД14/+		
401	VД14/+	VД13/+		
401	VД13/+	VД12/+		
401	VД12/+	VД11/+		
401	VД11/+	VД10/+		
401	VД10/+	VД9/+		
401	VД9/+	VД8/+		
401	VД8/+	VД7/+		

Инв. № подл. | Подп. и дата

Изм. | Лист | № докум. | Подп. | Дата

ТП 262-21-37 АУ-51

Формат А1

Альбом VII

Типовой проект

Продолжение таблицы 2

Провод-ник	Откуда идет	Куда поступает	Данные провода	Приме-чание
128-35	V6-SB2/11	XT2/6		
132-35	XT2/9	V9-SB2/11		
132-17	V9-SB1/13	V9-SB2/12		
132-17	V9-SB2/12	XT2/10		
132-19	XT3/1	V9-SB1/14		
133-29	V1-SB1/14	XT6/6		
133-35	XT6/4	V1-SB2/11		
133-50	V1-SB2/12	V1-SB1/13		
127-29	V2-SB1/14	XT6/9		
127-35	XT6/7	V2-SB2/11		
127-50	V2-SB2/12	V2-SB1/13		
124-29	V3-SB1/14	XT7/2		
131-35	XT7/3	V4-SB2/11		
131-50	V4-SB2/12	V4-SB1/13	ПВ1х0,75	
131-29	V4-SB1/14	XT7/5		
120-35	XT7/6	V10-SB2/11		
120-50	V10-SB2/12	V10-SB1/13		
120-29	V10-SB1/14	XT7/8		
129-35	XT3/2	V11-SB2/11		
129-17	V11-SB1/13	V11-SB2/12		
129-17	V11-SB2/12	XT3/3		
129-19	XT3/4	V11-SB1/14		
123-19	V12-SB1/14	XT3/7		
123-17	XT3/6	V12-SB2/12		
123-17	V12-SB2/12	V12-SB1/13		
123-35	V12-SB2/11	XT3/5		

Инв.№ подл. | Подп. и дата

Изм | Лист | № докум | Подп | Дата

ТП 262-21-37 АУ-51

Лист 14

Продолжение таблицы 2

Провод-ник	Откуда идет	Куда поступает	Данные провода	Приме-чание
N	HL4/2	HL8/2		
N	HL8/2	HL7/2		
N	HL7/2	HL6/2		
N	HL6/2	HL11/2		
N	HL11/2	HL16/2		
N	HL16/2	HL17/2		
N	HL17/2	HL12/2		
N	HL12/2	HL21/2		
N	HL21/2	HL22/2		
N	HL22/2	HL13/2		
N	HL13/2	HL14/2		
N	HL14/2	HL23/2		
N	HL23/2	HL24/2		
N	HL24/2	HL15/2	ПВ1х0,75	
N	HL15/2	HL18/2		
N	HL18/2	HL25/2		
N	HL25/2	HL19/2		
N	HL19/2	HL20/2		
N	HL20/2	HL35/2		
N	HL35/2	HL34/2		
N	HL34/2	HL33/2		
521	HL34/1	XT9/7		
523	XT9/8	HL35/1		
128-19	V6-SB1/14	XT2/8		
128-17	XT2/7	V6-SB2/12		
128-17	V6-SB2/12	V6-SB1/13		

Инв.№ подл. | Подп. и дата

Изм | Лист | № докум | Подп. | Дата

ТП 262-21-37 АУ-51

Лист 13

Формат 1.

Альбом VII

Типовой проект

Продолжение таблицы 2

Провод-ник	Откуда идет	Куда поступает	Данные провода	Приме-чание
12-35	P1-SB2/21	XT1/1		
P1-1	XT10/2	P1-SB2/11		
P1-3	P1-SB1/22	XT10/3		
17-35	XT2/3	Y1-SB2/11		
17-17	Y1-SB2/12	XT2/4		
17-19	XT2/5	Y1-SB1/14		
17-17	Y1-SB1/13	Y1-SB2/12		
811	SB1/13	SB1/23		П
811	SB1/23	SB2/13		
811	SB2/13	XT9/9		
28-35	XT7/9	NH1-SB2/11		
28-17	NH1-SB2/12	NH1-SB1/13		
28-19	NH1-SB1/14	XT8/1		
28-17	XT7/10	NH1-SB2/12	ПВ1х0,75	
29-35	NH2-SB2/11	XT8/2		
29-17	XT8/3	NH2-SB2/12		
29-17	NH2-SB2/12	NH2-SB1/13		
29-19	NH2-SB1/14	XT8/4		
46	SB6/13	SB7/13		
46	SB7/13	XT23/5		
49	XT23/6	SB6/14		
50	SB7/14	XT22/3		
811	XT22/9	XT11/10		
20-35	XT8/5	NG1-SB2/11		
20-17	NG1-SB2/12	NG1-SB1/13		
20-19	NG1-SB1/14	XT8/7		
20-17	XT8/6	NG1-SB2/12		

Инв. № подл. | Подп. и дата

Изм. | Лист | № докум | Подп. | Дата

ТП 262-21-37 АУ-51

Лист 16

Продолжение таблицы 2

Провод-ник	Откуда идет	Куда поступает	Данные провода	Приме-чание
19-19	XT2/2	PY-SB1/14		
19-17	PY-SB1/13	PY-SB2/12		
19-17	PY-SB2/12	XT2/1		
19-35	XT1/10	PY-SB2/21		
PY-2	PY-SB2/22	PY-SB1/21		
PY-3	PY-SB1/22	XT17/7		
PY-1	XT17/6	PY-SB2/11		
PY-28	PY-SA3/1	XT18/8		
22-29	XT3/9	PY-SA3/2		
16-19	P3-SB1/14	XT1/9		
16-17	XT1/8	P3-SB2/12		
16-17	P3-SB2/12	P3-SB1/13		
P3-2	P3-SB1/21	P3-SB2/22	ПВ1х0,75	
16-35	P3-SB2/21	XT1/7		
P3-1	XT15/10	P3-SB2/11		
P3-3	P3-SB1/22	XT16/1		
P2-3	XT15/1	P2-SB1/22		
P2-2	P2-SB1/21	P2-SB2/22		
P2-1	P2-SB2/11	XT14/10		
18-35	XT1/4	P2-SB2/21		
18-17	P2-SB2/12	XT1/5		
18-19	XT1/6	P2-SB1/14		
18-17	P2-SB1/13	P2-SB2/12		
12-19	P1-SB1/14	XT1/3		
12-17	XT1/2	P1-SB2/12		
12-17	P1-SB2/12	P1-SB1/13		
P1-2	P1-SB1/21	P1-SB2/22		

Инв. № подл. | Подп. и дата

Изм. | Лист | № докум | Подп. | Дата

ТП 262-21-37 АУ-51

Лист 15

Формат 12

Альбом VII

Типовой проект

Продолжение таблицы 2

Провод-ник	Откуда идет	Куда поступает	Данные провода	Приме-чание
127-19	V2-K/A	XT6/8		
127-29	XT6/9	V2-K/24		
127-50	V2-K/23	V2-SB1/13		
124-50	V3-SB1/13	V3-K/23		
124-29	V3-K/24	XT7/2		
124-19	XT7/1	V3-K/A		
131-19	V4-K/A	XT7/4		
131-29	XT7/5	V4-K/24		
131-50	V4-K/23	V4-SB1/13		
120-50	V10-SB1/13	V10-K/23		
120-29	V10-K/24	XT7/8		
120-19	XT7/7	V10-K/A		
827	V10-K/14	XT14/2		
825	XT14/1	V4-K/14	ПГВ1х0,75	
823	V3-K/14	XT13/10		
821	XT13/9	V2-K/14		
817	V1-K/14	XT13/8		
819	XT14/7	KT/1		
819	KT/1	KT/7		П
833	KT/8	KT/9		П
N	KT/2	KT/10		П
814	KT/3	K11-1/11		
816	K11-1/12	V10-K/13		
816	V10-K/13	V4-K/13		
816	V4-K/13	V3-K/13		
816	V3-K/13	V2-K/13		
816	V2-K/13	V1-K/13		

Инв. № подл. | Подп. и дата

Изм | Лист | № докум. | Подп. | Дата

ТП 262-21-37 АУ-51

Лист 18

Продолжение таблицы 2

Провод-ник	Откуда идет	Куда поступает	Данные провода	Приме-чание
21-19	NG2-SB1/14	XT8/10		
21-17	XT8/9	NG2-SB2/12		
21-17	NG2-SB2/12	NG2-SB1/13	ПВ1х0,75	
21-35	NG2-SB2/11	XT8/8		
V1-410	HL12/1	V1-K/44		
V2-410	V2-K/44	HL13/1		
V3-410	HL14/1	V3-K/44		
V4-410	V4-K/44	HL15/1		
V6-410	HL16/1	V6-K/44		
V9-410	V9-K/44	HL17/1		
V10-410	HL18/1	V10-K/44		
V11-410	V11-K/44	HL19/1		
V12-410	HL20/1	V12-K/44		
521	1K/23	1K/A	ПГВ1х0,75	П
521	1K/A	HL34/1		
523	HL35/1	1K/11		
525	1K/12	1K/24		П
525	1K/24	XT25/2		
501	XT22/4	K/23		
501	K/23	K/11		П
512	K/24	K/A		П
512	K/A	SB2/14		
133-50	V1-SB1/13	V1-K/23		
133-29	V1-K/24	XT6/6		
133-19	XT6/5	V1-K/A		

Инв. № подл. | Подп. и дата

Изм | Лист | № докум. | Подп. | Дата

ТП 262-21-37 АУ-51

Лист 17

Формат

Альбом VIII

Типовой проект

Продолжение таблицы 2

Провод-ник	Откуда идет	Куда поступает	Данные провода	Примечание
125-35	ХТ5/2	К15-2/23		
130-35	К15-2/43	ХТ5/6		
119-35	ХТ5/10	К15-3/23		
819	ХТ14/3.	К15-3/А		
819	К15-3/А	К15-2/А		
819	К15-2/А	К15-1/А		
831	К16/А	КТ/4		
1	К11-1/А	К11/А		
1	К11/А	ХТ12/3		
2	ХТ12/4	К12-1/А		
2	К12-1/А	К12-2/А		
Р1-44	К12-2/34	ХТ11/1		
Р1-43	ХТ10/10	К12-2/33		
Р1-43	К12-2/33	К12-2/41	ПГВ1х0,75	П
Р1-45	К12-2/42	ХТ11/2		
Р1-19	ХТ10/9	К12-2/14		
Р1-801	К12-2/13	ХТ10/8		
Р1-10	ХТ10/7	К12-2/22		
Р1-9	К12-2/21	ХТ10/6		
Р1-6	ХТ10/5	К11/32		
Р1-5	К11/31	ХТ10/4		
Р3-5	ХТ16/2	К11/41		
Р3-6	К11/42	ХТ16/3		
Р3-9	ХТ16/4	К12-1/51		
Р3-10	К12-1/52	ХТ16/5		
Р2-10	ХТ15/5	К12-1/42		
Р2-9	К12-1/41	ХТ15/4		

Инв. № подл. | Подп. и дата

Изм | Лист | № докум | Подп. | Дата

ТП 262-21-37 АУ-51

Лист 20

Продолжение таблицы 2

Провод-ник	Откуда идет	Куда поступает	Данные провода	Примечание
133-19	К15-1/11	К16/13		
133-19	К16/13	ХТ12/8		
133-51	ХТ12/9	К16/14		
133-51	К16/14	К15-1/12		
127-19	К15-1/31	К16/23		
127-19	К16/23	ХТ12/10		
127-51	ХТ13/1	К16/24		
127-51	К16/24	К15-1/32		
124-19	К15-2/11	К16/33		
124-19	К16/33	ХТ13/2		
124-51	ХТ13/3	К16/34		
124-51	К16/34	К15-2/12		
131-19	К15-2/31	К16/43		
131-19	К16/43	ХТ13/4	ПГВ1х0,75	
131-51	ХТ13/5	К16/44		
131-51	К16/44	К15-2/32		
120-19	К15-3/11	К16/53		
120-19	К16/53	ХТ13/6		
120-51	ХТ13/7	К16/54		
120-51	К16/54	К15-3/12		
119-29	К15-3/24	ХТ6/3		
130-29	ХТ5/9	К15-2/44		
125-29	К15-2/24	ХТ5/5		
126-29	ХТ5/1	К15-1/44		
134-29	К15-1/24	ХТ4/7		
134-35	ХТ4/4	К15-1/23		
126-35	К15-1/43	ХТ4/8		

Инв. № подл. | Подп. и дата

Изм | Лист | № докум | Подп. | Дата

ТП 262-21-37 АУ-51

Лист 19

Формат 12

Альбом VII

Типовой проект

Продолжение таблицы 2

Провод-ник	Откуда идет	Куда поступает	Данные провода	Приме-чание
814	XT9/10	KT/3		
900	SF4/2	TV/1		
901	TV/3	FU/1		
902	FU/2	XS1/1		~36в
902	XS1/1	XS2/1		~36в
903	XS2/2	XS1/2		~36в
903	XS1/2	TV/4		~36в
N	EL/2	TV/2		
N	TV/2	K12-2/B		
904	EL/1	SF5/2		
811	XT9/9	XT6/1		
811	XT6/1	XT5/7	ПВ1х0,75	
811	XT5/7	XT5/3		
811	XT5/3	XT4/9		
811	XT4/9	XT4/5		
811	XT4/5	XT4/1		
811	XT4/1	XT19/2		
811	XT19/1	XT18/10		
811	XT18/9	XT17/3		
811	XT17/2	XT11/10		
12-35	XT11/3	XT1/1		
12-19	XT1/3	XT11/4		
11-35	XT11/5	XT3/10		
11-29	XT4/3	XT11/6		
18-35	XT15/8	XT1/4		
18-19	XT1/6	XT15/9		

Инв. № подл. | Подп. и дата

Изм | Лист | № докум | Подп. | Дата

ТП 262-21-37 АУ-51

Лист 22

Продолжение таблицы 2

Провод-ник	Откуда идет	Куда поступает	Данные провода	Приме-чание
P4-9	XT17/10	K12-1/21		
P4-10	K12-1/22	XT18/1		
P4-5	XT17/8	K11/11		
P4-6	K11/12	XT17/9		
P2-5	XT15/2	K11/21	ПВ1х0,75	
P2-6	K11/22	XT15/3		
N	K12-2/B	K12-1/B		
N	K12-1/B	K11-1/B		
N	K11-1/B	K11/B		
N	K11/B	KT/10		
N	KT/2	XT9/3		
Л	XT9/1	SF/1		
Л	SF/1	SF4/1		
Л	SF4/1	SF5/1		
810	SF/2	SF1/1		
810	SF1/1	SF2/1		
810	SF2/1	SF3/1		
810	SF3/1	SF6/1	ПВ1х1,5	
811	SF1/2	XT9/9		
812	XT12/2	SF2/2		
814	SF3/2	XT9/10		
Л1	XT9/5	SF7/1		
Л2	SF8/2	XT9/6		
521	XT9/7	SF7/2		
523	SF8/2	XT9/8		

Инв. № подл. | Подп. и дата

Изм | Лист | № докум | Подп. | Дата

ТП 262-21-37 АУ-51

Лист 21

Формат 1.

Альбом VII

Типовой проект

Продолжение таблицы 2

Провод-ник	Откуда идет	Куда поступает	Данные провода	Приме-чание
N	V11-К/В	V12-К/В		
N	V12-К/В	1К/В		
N	1К/В	К16/В		
N	К16/В	К15-3/В		
N	К15-3/В	К15-2/В		
N	К15-2/В	К15-1/В	ПГВ1х0,75	
N	К15-1/В	V1-К/В		
N	V1-К/В	V2-К/В		
N	V2-К/В	V3-К/В		
N	V3-К/В	V4-К/В		
N	V4-К/В	V10-К/В		
N	V10-К/В	ХТ24/10		
46	ХТ22/1	ХТ23/5		
49	ХТ23/6	ХТ22/2		
N	ХТ25/1	ХТ24/10	ПВ1х0,75	
N	ХТ25/1	ХТ9/2		
N	ХТ9/2	ХТ9/3		П1
812	ХТ12/1	ХТ12/2		П1
819	ХТ14/3	ХТ14/4		П1
819	ХТ14/4	ХТ14/5		П1
819	ХТ14/5	ХТ14/6		П1
819	ХТ14/6	ХТ14/7		П1
811	ХТ17/2	ХТ17/3		П1
811	ХТ18/9	ХТ18/10		П1

Инв. № подл. | Подп. и дата

Изм | Лист | № докум | Подп. | Дата

ТП 262-21-37 АУ-51

Продолжение таблицы 2

Провод-ник	Откуда идет	Куда поступает	Данные провода	Приме-чание
16-35	ХТ16/8	ХТ1/7		
16-19	ХТ1/9	ХТ16/9		
19-35	ХТ18/5	ХТ1/10		
19-19	ХТ2/2	ХТ18/6		
22-35	ХТ18/7	ХТ3/8	ПВ1х0,75	
17-19	ХТ2/5	ХТ19/5		
501	ХТ19/3	ХТ17/1		
501	ХТ17/1	ХТ16/10		
501	ХТ16/10	ХТ11/9		
501	ХТ11/9	ХТ22/4		
811	ХТ22/8	V10-К/43		
811	Х10-К/43	V4-К/43		
811	V4-К/43	V3-К/43		
811	V3-К/43	V2-К/43		
811	V2-К/43	V1-К/43		
811	V1-К/43	V6-К/43		
811	V6-К/43	V9-К/43	ПГВ1х0,75	
811	V9-К/43	V11-К/43		
811	V11-К/43	V12-К/43		
811	К/12	ХТ24/9		
N	К/В	V6-К/В		
N	V6-К/В	V9-К/В		
N	V9-К/В	V11-К/В		

Инв. № подл. | Подп. и дата

Изм | Лист | № докум | Подп. | Дата

ТП 262-21-37 АУ-51

Формат 12

Альбом VII

Типовой проект

Таблица 3

подключения проводов

Проводник	Вывод	Вид контактов	Вывод	Проводник
		VД1		
Р4-Ч10	–		+	Ч01
		VД2		
Р4-Ч12	–		+	Ч01*
		VД3		
Р4-Ч13	–		+	Ч01*
		VД4		
Р2-Ч10	–		+	Ч01*
		VД5		
Р2-Ч12	–		+	Ч01*
		VД6		
Р1-Ч10	–		+	Ч01*
		VД7		
Р1-Ч12	–		+	Ч01*
		VД8		
11-19	–		+	Ч01*
		VД9		
Р3-Ч10	–		+	Ч01*
		VД10		
Р3-Ч12	–		+	Ч01*

Продолжение табл. 3

Проводник	Вывод	Вид контактов	Вывод	Проводник
		VД11		
У1-Ч10	–		+	Ч01*
		VД12		
V1-Ч10	–		+	Ч01*
		VД13		
V2-Ч10	–		+	Ч01*
		VД14		
V3-Ч10	–		+	Ч01*
		VД15		
V4-Ч10	–		+	Ч01*
		VД16		
V6-Ч10	–		+	Ч01*
		VД17		
V9-Ч10	–		+	Ч01*
		VД18		
V10-Ч10	–		+	Ч01*
		VД19		
V11-Ч10	–		+	Ч01*
		VД20		
V12-Ч10	–		+	Ч01*

Инв. № подл. | Подпись и дата

Изм | Лист | № докум | Подп. | Дата

ТП 262-21-37 АУ-51 Лист 26

Продолжение таблицы 2

Провод-ник	Откуда идет	Куда поступает	Данные провода	Приме-чание
811	ХТ19/1	ХТ19/2		П1
501	ХТ19/3	ХТ19/4		П1
128-19	V6-Е/А	ХТ2/8		
132-19	ХТ3/1	V9-Е/А	ПГВ1х0,75	
129-19	V11-Е/А	ХТ3/4		
123-19	ХТ3/7	V12-Е/А		
Земля	Рейки для установ-ки аппаратов/⏚	Стойка/⏚	ПВ1х1,5	

Инв. № подл. | Подп. и дата

Изм | Лист | № докум | Подп. | Дата

ТП 262-21-37 АУ-51 Лист 25

Формат

Альбом VII

Типовой проект

Продолжение табл. 3

Проводник	Вывод	Вид контакта	Вывод	Проводник
		HL24		
130-19*	1		2	N*
		HL15		
V4-410*	1		2	N*
		HL14		
V3-410*	1		2	N*
		HL23		
125-19*	1		2	N*
		HL22		
126-19*	1		2	N*
		HL13		
V2-410*	1		2	N*
		HL12		
V1-410*	1		2	N*
		HL21		
134-19*	1		2	N*
		HL17		
V9-410*	1		2	N*
		HL16		
V6-410*	1		2	N*

Продолжение табл. 3

Проводник	Вывод	Вид контакта	Вывод	Проводник
		V6-SB1		
128-17	13	З	14	128-19
		V6-SB2		
128-35	11	Р	12	128-17*
		V9-SB1		
132-17	13	З	14	132-19
		V9-SB2		
132-35	11	Р	12	132-17*
		V1-SB1		
133-50*	13	З	14	133-29
		V1-SB2		
133-35	11	Р	12	133-50
		V2-SB1		
127-50*	13	З	14	127-29
		V2-SB2		
127-35	11	Р	12	127-50
		V3-SB1		
124-50*	13	З	14	124-29
		V3-SB2		
124-35	11	Р	12	124-50

Инв. № подл. | Подп. и дата

Изм | Лист | № докум | Подп. | Дата

ТП 262-21-37 АУ-51

Лист 28

Продолжение табл. 3

Проводник	Вывод	Вид контакта	Вывод	Проводник
		VA21		
134-19	–		+	401*
		VA22		
126-19	–		+	401*
		VA23		
125-19	–		+	401*
		VA24		
130-19	–		+	401*
		VA25		
119-19	–		+	401*
		VA26		
415	–		+	401*
		VA27		
416	–		+	401*
		VA28		
417	–		+	401*
		VA29		
418	–		+	401*
		VA30		
419	–		+	401*

Продолжение табл. 3

Проводник	Вывод	Вид контакта	Вывод	Проводник
		VA31		
420	–		+	401*
		VA32		
421	–		+	401*
		VA33		
422	–		+	401*
		HL35		
523*	1		2	N*
		HL34		
521*	1		2	N*
		HL33		
422*	1		2	N
		HL20		
V12-410*	1		2	N*
		HL19		
V11-410*	1		2	N*
		HL18		
V10-410*	1		2	N*
		HL25		
119-19*	1		2	N*

Инв. № подл. | Подп. и дата

Изм | Лист | № докум | Подп. | Дата

ТП 262-21-37 АУ-51

Лист 27

Формат 12

Альбом VII

Типовой проект

Продолжение табл.3

Проводник	Вывод	Вид контакта	Вывод	Проводник
	Y1-SB2			
17-35	11	Р	12	17-17*
	P1-SB1			
12-17	13	З	14	12-19
P1-2	21	Р	22	P1-3
	P1-SB2			
P1-1	11	Р	12	12-17*
12-35	21	Р	22	P1-2
	P2-SB1			
18-17	13	З	14	18-19
P2-2	21	Р	22	P2-3
	P2-SB2			
P2-1	11	Р	12	18-17*
18-35	21	Р	22	P2-2
	P3-SB1			
16-17	13	З	14	16-19
P3-2	21	Р	22	P3-3
	P3-SB2			
P3-1	11	Р	12	16-17*
16-35	21	Р	22	P3-2
	P4-SA3			
P4-28	1		2	22-29

Продолжение табл.3

Проводник	Вывод	Вид контакта	Вывод	Проводник
	P4-SB1			
19-17	13	З	14	19-19
P4-2	21	Р	22	P4-3
	P4-SB2			
P4-1	11	Р	12	19-17*
19-35	21	Р	22	P4-2
		HL32		
421*	1		2	N*
		HL31		
420*	1		2	N*
		HL28		
417*	1		2	N*
		HL27		
416*	1		2	N*
		HL26		
415*	1		2	N*
		HL30		
419*	1		2	N*
		HL29		
418*	1		2	N*

Инв.№ подл. | Подп. и дата

Изм | Лист | № докум | Подп. | Дата

ТП 262-21-37 АУ-51

Лист 30

Продолжение табл.3

Проводник	Вывод	Вид контакта	Вывод	Проводник
	V4-SB1			
131-50*	13	З	14	131-29
	V4-SB2			
131-35	11	Р	12	131-50
	V10-SB1			
120-50*	13	З	14	120-29
	V10-SB2			
120-35	11	Р	12	120-50
	V11-SB1			
129-17	13	З	14	129-19
	V11-SB2			
129-35	11	Р	12	129-17*
	V12-SB1			
123-17	13	З	11	123-19
	V12-SB2			
123-35	11	Р	12	123-17*
		HL2		
P4-412*	1		2	N*
		HL1		
P4-410*	1		2	N*

Продолжение табл. 3

Проводник	Вывод	Вид контакта	Вывод	Проводник
		HL3		
P4-413*	1		2	N*
		HL10		
P3-412*	1		2	N*
		HL9		
P3-410*	1		2	N*
		HL5		
P2-412*	1		2	N*
		HL4		
P2-410*	1		2	N*
		HL7		
P1-412*	1		2	N*
		HL8		
11-19*	1		2	N*
		HL6		
P1-410*	1		2	N*
		HL11		
Y1-410*	1		2	N*
	Y1-SB1			
17-17	13	З	14	17-19

Инв.№ подл. | Подп. и дата

Изм | Лист | № докум | Подп. | Дата

ТП 262-21-37 АУ-51

Лист 29

Формат 12

Альбом VII

Типовой проект

Продолжение табл. 3

Проводник	Вывод	Вид контакта	Вывод	Проводник
		1Р		
523	11	Р	п12	525
521	23п	з	п24	525*
521*	Ап	к	В	N*
		К15-1		
133-19	11	Р	12	133-51
134-35	23	з	24	134-29
127-19	31	Р	32	127-51
126-35	43	з	44	126-29
819	А	к	В	N*
		К15-2		
124-19	11	Р	12	124-51
125-35	23	з	24	125-29
131-19	31	Р	32	131-51
130-35	43	з	44	130-29
819*	А	к	В	N*
		К15-3		
120-19	11	Р	12	120-51
119-35	23	з	24	119-29
819*	А	к	В	N*
		К16		
133-19*	13	з	14	133-51*
127-19*	23	з	24	127-51*
124-19*	33	з	34	124-51*
131-19*	43	з	44	131-51*

Продолжение табл. 3

Проводник	Вывод	Вид контакта	Вывод	Проводник
120-19*	53	з	54	120-51*
831	Ап	к	В	N*
	V1-К			
816	13	з	14	817
133-50	23	з	24	133-29
811*	43	з	44	V1-410
133-19	А	к	В	N*
	V2-К			
816*	13	з	14	821
127-50	23	з	24	127-29
811*	43	з	44	V2-410
127-19	А	к	В	N*
	V3-К			
816*	13	з	14	823
124-50	23	з	24	124-29
811*	43	з	44	V3-410
124-19	А	к	В	N*
	V4-К			
816*	13	з	14	825
131-50	23	з	24	131-29
811*	43	з	44	V4-410
131-19	А	к	В	N*

Инв. № подл. | Подп. и дата

Изм	Лист	№ докум	Подп.	Дата

ТП 262-21-37 АУ-51

Продолжение табл. 3

Проводник	Вывод	Вид контакта	Вывод	Проводник
		SB1		
811	13	з	14	401
811*	23п	з	24	501
		SB2		
811*	13	з	14	512
	NH1-SB1			
28-17	13	з	14	28-19
	NH1-SB2			
28-35	11	Р	12	28-17*
	NH2-SB1			
29-17	13	з	14	29-19
	NH2-SB2			
29-35	11	Р	12	29-17*
		SB6		
46	13	з	14	49
		SB7		
46*	13	з	14	50
	NG1-SB1			
20-17	13	з	14	20-19

Продолжение табл. 3

Проводник	Вывод	Вид контакта	Вывод	Проводник
	NG1-SB2			
20-35	11	Р	12	20-17*
	NG2-SB1			
21-17	13	з	14	21-19
	NG2-SB2			
21-35	11	Р	12	21-17*
		к		
501	11п	Р	12	511
501*	23п	з	п24	512
512*	Ап	к	В	N
	V6-К			
811*	43	з	44	V6-410
128-19	А	к	В	N*
	V9-К			
811*	43	з	44	V9-410
132-19	А	к	В	N*
	V11-К			
811*	43	з	44	V11-410
129-19	А	к	В	N*
	V12-К			
811	43	з	44	V12-410
123-19	А	к	В	N*

Инв. № подл. | Подп. и дата

Изм	Лист	№ докум	Подп.	Дата

ТП 262-21-37 АУ-51

Формат 1

Альбом VIII

Типовой проект

Продолжение табл.

Проводник	Вывод	Вид контакта	Вывод	Проводник
		K11-1		
814	11	P	12	816
1*	A	K	B	N*
		K12-1		
P4-9	21	P	22	P4-10
P2-9	41	P	42	P2-10
P3-9	51	P	52	P3-10
2*	A	K	B	N*
		K12-2		
P1-801	13	З	14	P1-19
P1-9	21	P	22	P1-10
P1-43*	33п	З	34	P1-44
P1-43	41п	P	42	P1-45
2	A	K	B	N*
		KT		
819*	1п		п2	N*
814*	3	З	4	831
819	7п		п8	833
833	9п		п10	N*
		XT1		
12-35*	1		2	12-17
12-19*	3		4	18-35*
18-17	5		6	18-19*
16-35*	7		8	16-17
16-19*	9		10	19-35*

Продолжение табл.

Проводник	Вывод	Вид контакта	Вывод	Проводник
		XT2		
19-17	1		2	19-19*
17-35	3		4	17-17
17-19*	5		6	128-35
128-17	7		8	128-19*
132-35	9		10	132-17
		XT3		
132-19*	1		2	129-35
129-17	3		4	129-19*
123-35	5		6	123-17
123-19*	7		8	22-35
22-29	9		10	11-35
		XT4		
11-17*	1		2	11-19
11-29	3		4	134-35
134-17*	5		6	134-19
134-29	7		8	126-35
126-17*	9		10	126-19

Инв. № подл. | Подп. и дата

Изм | Лист | № докум | Подп | Дата

ТП 262-21-37 АУ-51 Лист 34

Продолжение табл. 3

Проводник	Вывод	Вид контакта	Вывод	Проводник
		V10-K		
816*	13	З	14	827
120-50	23	З	24	120-29
811*	43	З	44	V10-410
120-19	A	K	B	N*
		EL		
904	1		2	N
		TV		
900	1		2	N*
901	3		4	903
		SF		
Л*	1		2	810
		SF1		
810*	1		2	811
		SF2		
810*	1		2	812
		SF3		
810*	1		2	814
		SF4		
Л*	1		2	900

Продолжение табл. 3

Проводник	Вывод	Вид контакта	Вывод	Проводник
		SF5		
Л	1		2	904
		SF6		
810	1			
		SF7		
Л1	1		2	521
		SF8		
Л2	1		2	523
		FU4		
901	1		2	902
		XS1		
902*	1		2	903*
		XS2		
902	1		2	903
		K11		
P4-5	11	P	12	P4-6
P2-5	21	P	22	P2-6
P1-5	31	P	32	P1-6
P3-5	41	P	42	P3-6
1	A	K	B	N*

Инв. № подл. | Подп. и дата

Изм | Лист | № докум | Подп. | Дата

ТП 262-21-37 АУ-51 Лист 33

Формат 1.

Альбом VIII

Типовой проект

Продолжение табл. 3

Проводник	Вывод	Вид контакта	Вывод	Проводник
		ХТ12		
812	1п1		п1 2	812*
1	3		4	2
133-19	8		9	133-51
127-19	10.			
		ХТ13		
127-51	1		2	124-19
124-51	3		4	131-19
131-51	5		6	120-19
120-51	7		8	817
821	9		10	823
		ХТ14		
825	1		2	827
819*	3п1		п1 4	819*
819*	5п1		п1 6	819*
819*	7п1		10	Р2-1
		ХТ15		
Р2-3	1		2	Р2-5
Р2-6	3		4	Р2-9
Р2-10	5		6	Р2-410
Р2-412	7		8	18-35
18-19	9		10	Р3-1

Продолжение табл. 3

Проводник	Вывод	Вид контакта	Вывод	Проводник
		ХТ16		
Р3-3	1		2	Р3-5
Р3-6	3		4	Р3-9
Р3-10	5		6	Р3-410
Р3-412	7.		8	16-35
16-19	9		10	501*
		ХТ17		
501*	1		п1 2	811*
811*	3п1		6	Р4-1
Р4-3	7		8	Р4-5
Р4-6	9		10	Р4-9
		ХТ18		
Р4-10	1		2	Р4-410
Р4-412	3		4	Р4-413
19-35	5		6	19-19
22-35	7		8	Р4-28
811*	9п1		п1 10	811*
		ХТ19		
811*	1п1		п1 2	811*
501*	3п1		п1 4	501*
17-19	5		6	420
421	7		8	422
У1-410	9			

Инв. № подл. | Подп. и дата

Изм	Лист	№ докум	Подп.	Дата

ТП 262-21-37 АУ-51

Продолжение табл. 3

Проводник	Вывод	Вид контакта	Вывод	Проводник
		ХТ5		
126-29	1		2	125-35
125-17*	3		4	125-19
125-29	5		6	130-35
130-17*	7		8	130-19
130-29	9		10	119-35
		ХТ6		
119-17*	1		2	119-19
119-29	3		4	133-35*
133-19	5		6	133-29*
127-35*	7		8	127-19
127-29*	9		10	124-35*
		ХТ7		
124-19	1		2	124-29*
131-35*	3		4	131-19
131-29*	5		6	120-35*
120-19	7		8	120-29*
28-35	9		10	28-17
		ХТ8		
28-19	1		2	29-35
29-17	3		4	29-19
20-35	5		6	20-17
20-19	7		8	21-35
21-17	9		10	21-19

Продолжение табл. 3

Проводник	Вывод	Вид контакта	Вывод	Проводник
		ХТ9		
Л	1		п12	N*
N*	3п1		3	N
Л1	5		6	Л2
521*	7		8	523*
811*	9		9	811
814*	10			
		ХТ10		
			2	Р1-1
Р1-3	3		4	Р1-5
Р1-6	5		6	Р1-9
Р1-10	7		8	Р1-801
Р1-19	9		10	Р1-43
		ХТ11		
Р1-44	1		2	Р1-45
12-35	3		4	12-19
11-35	5		6	11-29
Р1-410	7		8	Р1-412
501*	9		10	811*

Инв. № подл. | Подп. и дата

Изм	Лист	№ докум	Подп.	Дата

ТП 262-21-37 АУ-51

Формат 12

Альбом VII

Типовой проект

Продолжение табл.

Проводник	Вывод	Вид контакта	Вывод	Проводник

Продолжение табл.

Проводник	Вывод	Вид кон-такта	Вывод	Проводник

Продолжение табл. 3

Проводник	Вывод	Вид кон-такта	Вывод	Проводник
		XT22		
46	1		2	49
50	3		4	501*
415	5		6	416
417	7		п18	811*
811*	9 п1		10	418
		XT23		
419	1		5	46*
49*	6			
		XT24		
511	9		10	N*
		XT25		
N*	1		2	525

Продолжение табл.

Проводник	Вывод	Вид кон-такта	Вывод	Проводник

Инв. № подл. | Подп. и дата

Изм | Лист | № докум. | Подп. | Дата

Лист

ТП 262-21-37 АУ-51

Лист 37

Формат 12

Поз.	Обозначение	Наименование	Кол.	Примеч.
11		Рамка 55х15		
		ТУ36.1130-74	1	
12	П1	Перемычка ТУ36.1752-74	2	
		Материалы		
		Провод 380 ГОСТ 6323-79		
13		ПВ1х1,5	3	м
14		ПГВ 1х0,75	20	м
		Провод 380 ТУ 16-505.434-73		
15		ПМВГ 1х0,75	10	м
16		ПМВГ 1х1,5	2	м

Альбом VII часть 2

Типовой проект

Подп. и дата

Инв. N подл.

Изм.	Лист	N докум.	Подп.	Дата

ТП 262-21-37 АУ-5.2

Лист 2

Поз.	Обозначение	Наименование	Кол.	Примеч.
		Стандартные изделия		
1		Шкаф щита		
		Щ,ШМ-600х400-II УЧ1Р30		
		ОСТ 36.13-76	1	
2		Рейка Р2 ТК3-100-77	2	УЗ ТМ3-1-77
3		Рейка Р1 ТК3-101-77	2	УЧ ТМ3-1-77
4		Кронштейн К ТК3-107-77	1	
		Прочие изделия		
5	SK	Регулятор температуры		
		электрический РТ-3У-4.2		
		гр. 0°с ÷ 40°с.		без
		ТУ25.02(342.674.096)-75Е	1	встраив. кожуха
6	KT	Реле времени ВЛ-24-1У4		К ТМ3-11-77
		ТУ16-523.368-71	1	лист 5 АУ-46
7	У1-К	Реле промежуточное		
		РПУ-2-062.203		
		ТУ16.523.331-71	1	
8	SF	Блок предохранитель-выключатель БПВ Iн=0,5А	1	
9	XT1÷XT4	Блок зажимов БЗ-10		
		ТУ36.1750-74	4	
10		Упор ТУ36.1751-74	4	

Подп. и дата

Инв. N подл.

Изм.	Лист	N докум.	Подп.	Дата
Нач. отд.		Солдатов		
Рук. сект.		Раввин		
Гл. инж. пр.		Комарова		
Рук. гр.		Горбачёва		
Проверил		Горбачёва		
Разработ.		Андреева		

ТП 262-21-37 АУ

Универсальное административное здание (в конструкциях ИИ-04) на 600 сотрудников

Стадия	Лист	Листов
Р	АУ-52	9

Щит установки У-1
Общий вид

ЦНИИЭП зрелищных зданий и спортивных сооружений им. Б.С. Мезенцева

Формат 12

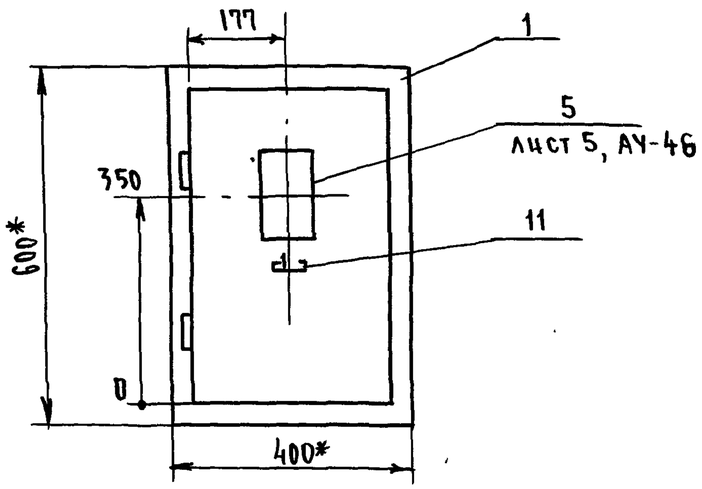

1.* Размеры для справок
2. Покрытие - вариант 7 ОСТ 36.13-76
3. Таблица соединений и подключений выполнена на основании листов АУ-16, АУ-39 АУ-36 альбома III.

Вид на внутренние плоскости (развёрнуто)

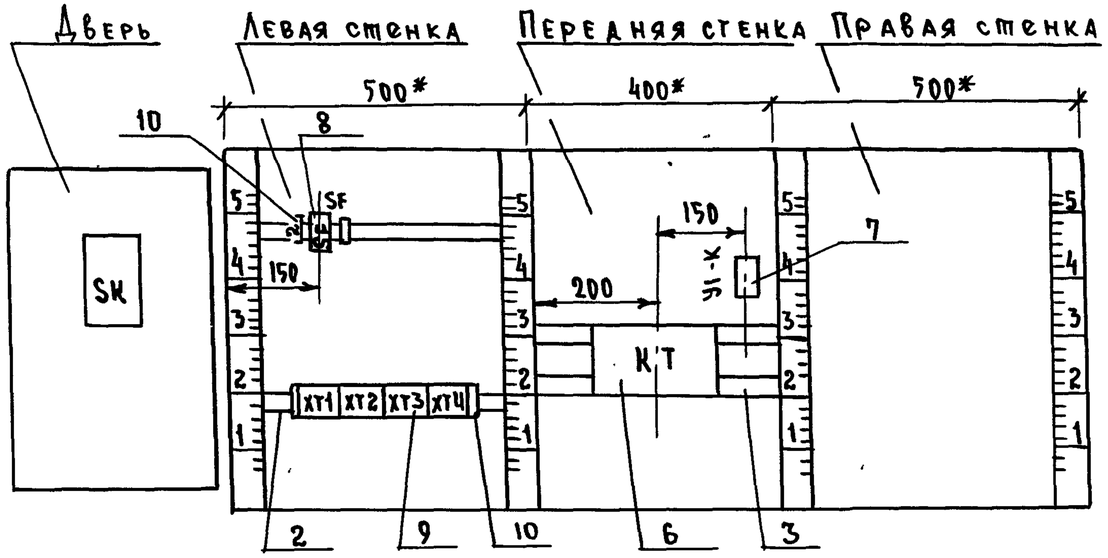

Схема выводов контактов

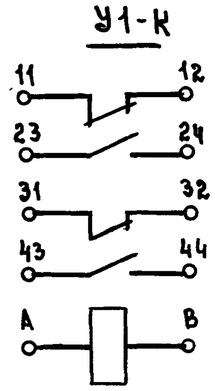

Альбом VII часть 2

Типовой проект

Инв. № подл.	Подп. и дата

Изм.	Лист	№ докум.	Подп.	Дата	ТП 252-21-37 АУ-52	Лист 4

Формат 1